ТИПОВЫЕ КОНСТРУКЦИИ, ИЗДЕЛИЯ И УЗЛЫ ЗДАНИЙ И СООРУЖЕНИЙ

СЕРИЯ 5.904-58

КЛАПАНЫ ВЗРЫВОЗАЩИЩЕННЫЕ ДЛЯ ВЕНТИЛЯЦИОННЫХ СИСТЕМ ВЗРЫВООПАСНЫХ ПРОИЗВОДСТВ

ВЫПУСК 3

КЛАПАНЫ ПЕРЕКИДНЫЕ ВЗРЫВОЗАЩИЩЕННЫЕ ПРЯМОУГОЛЬНОГО СЕЧЕНИЯ

РАБОЧИЕ ЧЕРТЕЖИ

25012-04

gost.e-ecolog.ru

ТИПОВЫЕ КОНСТРУКЦИИ, ИЗДЕЛИЯ И УЗЛЫ ЗДАНИЙ И СООРУЖЕНИЙ

СЕРИЯ 5.904-58

КЛАПАНЫ ВЗРЫВОЗАЩИЩЕННЫЕ ДЛЯ ВЕНТИЛЯЦИОННЫХ СИСТЕМ ВЗРЫВООПАСНЫХ ПРОИЗВОДСТВ

ВЫПУСК 3

КЛАПАНЫ ПЕРЕКИДНЫЕ ВЗРЫВОЗАЩИЩЕННЫЕ ПРЯМОУГОЛЬНОГО СЕЧЕНИЯ

РАБОЧИЕ ЧЕРТЕЖИ

РАЗРАБОТАНЫ
ГПКНИИ СантехНИИпроект
ГОССТРОЯ СССР

ГЛАВНЫЙ ИНЖЕНЕР ИНСТИТУТА Л.А.СТЕПАНОВ

ГЛАВНЫЙ ИНЖЕНЕР ПРОЕКТА В.А.СПИВАК

УТВЕРЖДЕНЫ И ВВЕДЕНЫ
В ДЕЙСТВИЕ С 29 октября 1991г.
ГПКНИИ СантехНИИпроект
ГОССТРОЯ СССР
ПРИКАЗ ОТ 28 мая 1991г.
№ 28

Обозначение	Наименование	Стр.
АЗЕ 105. 000	Клапан перекидной взрывозащищенный	3
АЗЕ 105. 001	Пластина	
АЗЕ 105. 000 СБ	Клапан перекидной взрывозащищенный	4
АЗЕ 105. 002	Указатель	5
АЗЕ 105. 003	Упор	
АЗЕ 105. 006	Пластина	
АЗЕ 105. 007	Пластина	
АЗЕ 105. 004	Ось	6
АЗЕ 105. 009	Ребра	
АЗЕ 105. 010	Корпус	7,8
АЗЕ 105. 008	Бобышка	8
АЗЕ 105. 010 СБ	Корпус	9
АЗЕ 105. 011	Стенка	10
АЗЕ 105. 012	Стенка	
АЗЕ 105. 020	Фланец	11
АЗЕ 105. 014	Упор	12
АЗЕ 105. 017	Полоса	
АЗЕ 105. 020 СБ	Фланец	
АЗЕ 105. 030	Полотно	13
АЗЕ 105. 030 СБ	Полотно	14
АЗЕ 105. 061	Хомут	15
АЗЕ 105. 062	Полотно	
АЗЕ 105. 040	Ось	16
АЗЕ 105. 040 СБ	Ось	
АЗЕ 105. 063	Накладка	17
АЗЕ 105. 065	Полуось	
АЗЕ 105. 066	Труба	

ИНВ. N ПОДЛ.	ПОДЛ. И ДАТА	ЗАМ. ИНВ. N	ИНВ. N ДУБЛ.	ПОДЛ. И ДАТА	

ИЗМ.	ЛИСТ	N ДОКУМ.	ПОДП.	ДАТА	5.904-58. 3
РАЗРАБ.		БЕЛЯВСКАЯ			Содержание
ПРОВ.		КРУПНИК			
НАЧ. ГР.		КРУПНИК			
Н.КОНТР.		ЛЕЙТЕС			
УТВ.		СПИВАК			

ЛИТ.	ЛИСТ	ЛИСТОВ
И		1

САНТЕХНИИПРОЕКТ

Формат	Зона	Поз.	Обозначение	Наименование	Кол.	Примечание
				Документация		
А2			АЗЕ 105. 000 СБ	Сборочный чертеж		
				Детали		
А4		1	АЗЕ 105. 001	Пластина	1	
А4		2	АЗЕ 105. 002	Указатель	1	
А4		3	АЗЕ 105. 003	Упор	1	
				Стандартные изделия		
		4		Болт М6-6g х14. 36		
				ГОСТ 7798-70	3	
		5		Винт ВМ5-6g х9. 36		
				ГОСТ 17473-80	4	
				Гайки ГОСТ 5915-70		
		6		М8-6Н.4	1	
		7		М10-6Н.4	1	
		8		Шайба 5.65Г ГОСТ 6402-70	4	
		9		Шайба 8.02 ГОСТ 11371-78	1	
			Переменные данные	для исполнений		
				АЗЕ 105. 000		
				Сборочные единицы		
А4		10	АЗЕ 105. 010	Корпус	1	

Инв. № подл. | Подп. и дата | Взам. инв. № | Инв. № дубл. | Подп. и дата

Изм.	Лист	№ докум.	Подп.	Дата
Разраб.		Белявская		
Пров.		Крупник		
Нач. гр.		Крупник		
Н. контр.		Лейтес		
Утв.		Сливак		

АЗЕ 105. 000

Клапан перекидной взрывозащищенный

Лит.	Лист	Листов
И	1	3

сантехниипроект

Копировал: Павл. Формат А4

Формат	Зона	Поз.	Обозначение	Наименование	Кол.	Примечание
А4		11	АЗЕ 105. 030	Полотно	1	
				Детали		
А3		12	АЗЕ 105. 004	Ось	1	
				АЗЕ 105. 000-01		
				Сборочные единицы		
А4		10	АЗЕ 105. 010-01	Корпус	1	
А4		11	АЗЕ 105. 030-01	Полотно	1	
				Детали		
А3		12	АЗЕ 105. 004-01	Ось	1	
				АЗЕ 105. 000-02		
				Сборочные единицы		
А4		10	АЗЕ 105. 010-02	Корпус	1	
А4		11	АЗЕ 105. 030-02	Полотно	1	
				Детали		
А3		12	АЗЕ 105. 004-02	Ось	1	
				АЗЕ 105. 000-03		
				Сборочные единицы		
А4		10	АЗЕ 105. 010-03	Корпус	1	
А4		11	АЗЕ 105. 030-03	Полотно	1	
А4		12	АЗЕ 105. 040	Ось	1	

Инв. № подл. | Подп. и дата | Взам. инв. № | Инв. № дубл. | Подп. и дата

Изм.	Лист	№ докум.	Подп.	Дата

АЗЕ 105. 000

Лист 2

Копировал: Павл. Формат А4

Формат	Зона	Поз.	Обозначение	Наименование	Кол.	Примечание
				АЗЕ 105. 000-04		
				Сборочные единицы		
А4		10	АЗЕ 105. 010-04	Корпус	1	
А4		11	АЗЕ 105. 030-04	Полотно	1	
А4		12	АЗЕ 105. 040-01	Ось	1	
				АЗЕ 105. 000-05		
				Сборочные единицы		
А4		10	АЗЕ 105. 010-05	Корпус	1	
А4		11	АЗЕ 105. 030-05	Полотно	1	
А4		12	АЗЕ 105. 040-02	Ось	1	
				АЗЕ 105. 000-06		
				Сборочные единицы		
А4		10	АЗЕ 105. 010-06	Корпус	1	
А4		11	АЗЕ 105. 030-06	Полотно	1	
А4		12	АЗЕ 105. 040-03	Ось	1	
				АЗЕ 105. 000-01		
				Сборочные единицы		
А4		10	АЗЕ 105. 010-07	Корпус	1	
А4		11	АЗЕ 105. 030-07	Полотно	1	
А4		12	АЗЕ 105. 040-04	Ось	1	

Серия 5.904-58 выпуск 3

Инв. № подл. | Подп. и дата | Взам. инв. № | Инв. № дубл. | Подп. и дата

Изм.	Лист	№ докум.	Подп.	Дата

АЗЕ 105. 000

Лист 3

Копировал: Павл. Формат А4

АЗЕ 105. 001

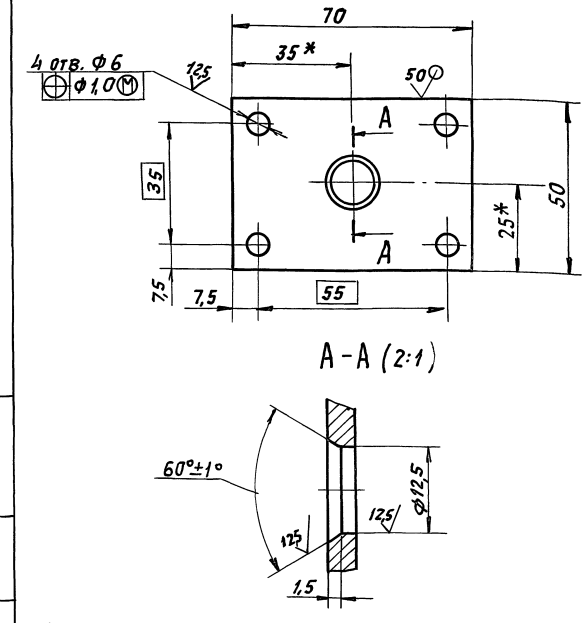

1.* Размеры для справок.

2. $H14;\ h14;\ \pm \frac{t2}{2}$

Инв. № подл. | Подп. и дата | Взам. инв. № | Инв. № дубл. | Подп. и дата

Изм.	Лист	№ докум.	Подп.	Дата
Разраб.		Белявская		
Пров.		Крупник		
Гл. спец.				
Нач. гр.		Крупник		
Н. контр.		Лейтес		
Утв.		Сливак		

Пластина

Лит.	Масса	Масшт.
И	0,1	1:1

Лист	Листов 1

Лист 4 ГОСТ 19903-74

Ст3 ГОСТ 14637-89

сантехниипроект

25012-04 4 Копировал: Павл. Формат А4

Рис. 1

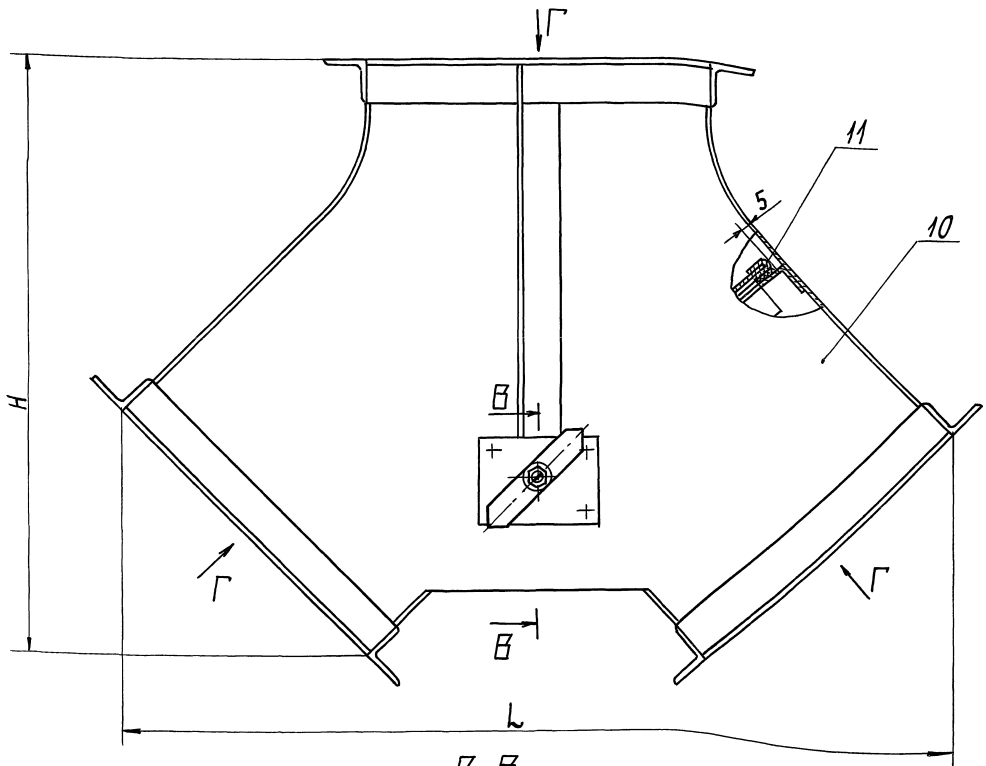

В-В

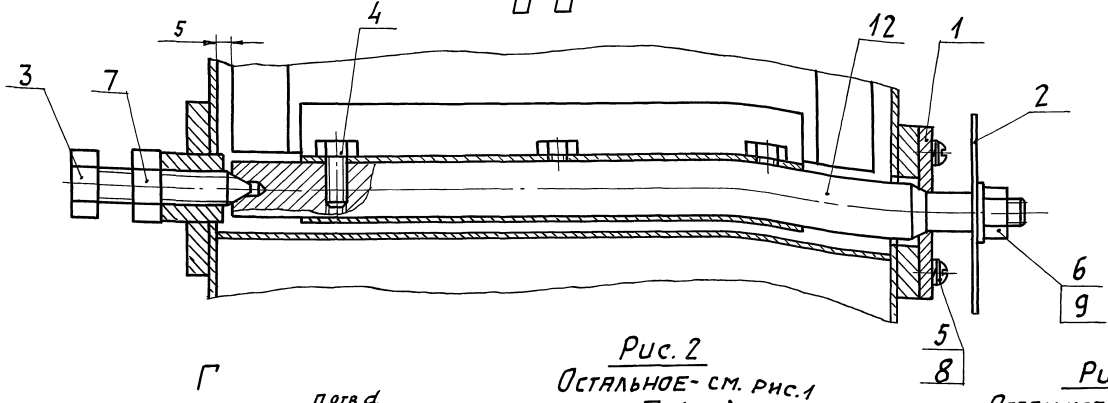

Рис. 2
Остальное- см. рис.1

Г

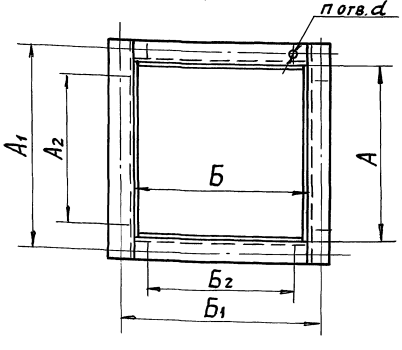

Г (1:5)

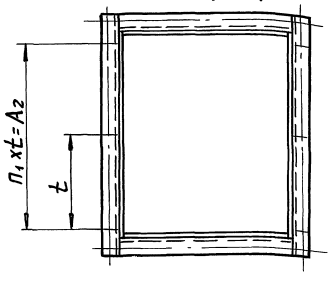

Рис. 3
Остальное–см. рис.1

Г

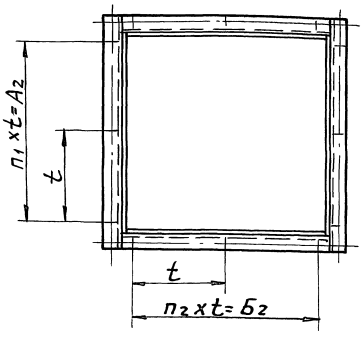

Обозначение	Рис.	Размеры, мм										Кол., шт.			Масса, кг
		A	A1	A2	Б	Б1	Б2	H	L	t	α	n	n1	n2	
АЗЕ 105.000	1	150	180	120	150	180	120	293	391	—	8	8	—	—	9,0
–01		250	280	190	250	280	190	398	552	—			—	—	15
–02	2	300	330	270						135	8	10	2	—	17
–03		400	430	340	400	430	340	571	763	170		12		2	27,5
–04		500	530	465	500	530	465	677	904	155		16	3	3	36
–05	3	600	630	540	600	630	540	812	1064	135	10	20	4	4	52,5
–06		800	830	760	800	830	760	1073	1336	190					80,5
–07		1000	1040	950	1000	1040	950	1334	1607			24	5	5	116

Размеры для справок.

Изм.	Лист	N докум.	Подп.	Дата
Разраб.		Белявская		
Пров.		Крупник		
Нач. гр.		Крупник		
Гл. спец.				
Н. контр.		Лейтес		
Утв.		Спивак		

АЗЕ 105.000 СБ

Клапан перекидной взрывозащищенный.

Лит.	Масса	Масшт.
И	См. табл.	—
Лист	Листов 1	

Сантехниипроект

Инв. № подл. | Подп. и дата | Взам. инв. № | Инв. № дубл. | Подп. и дата

Серия 5.904-58 Выпуск 3

АЗЕ 105.002

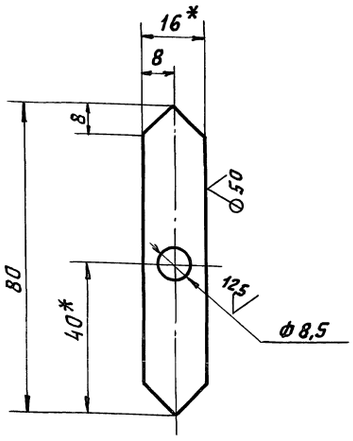

1.* Размеры для справок.
2. H14; h14; $\pm \frac{t_2}{2}$

Изм.	Лист	N докум.	Подп.	Дата
Разраб.	Белявская			
Пров.	Крупник			
Нач. гр	Крупник			
Гл. спец				
Н. контр	Лейтес			
Утв.	Спивак			

АЗЕ 105.002 — Указатель

Лит.	Масса	Масшт.
И	0,009	1:1
Лист	Листов 1	

Лист 1 ГОСТ 19903-74 / к ОК3608 ГОСТ 16523-89 — сантехниипроект

Копировал: Формат А4

АЗЕ 105.003

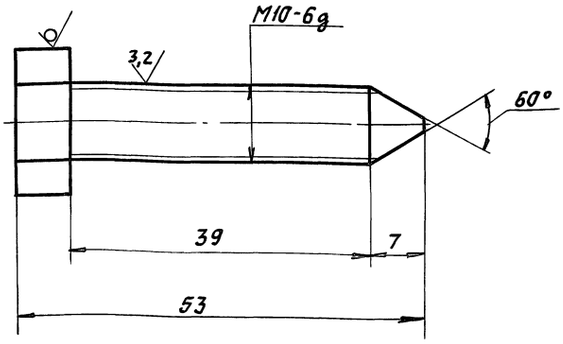

Неуказанные предельные отклонения размеров: h 14; $\pm \frac{t_2}{2}$

Изм.	Лист	N докум.	Подп.	Дата
Разраб.	Белявская			
Пров.	Крупник			
Нач. гр	Крупник			
Гл. спец				
Н. контр	Лейтес			
Утв.	Спивак			

АЗЕ 105.003 — Упор

Лит.	Масса	Масшт.
И	0,02	2:1
Лист	Листов 1	

Шестигранник 17 ГОСТ 2879-88 / Ст.3 ГОСТ 535-88 — сантехниипроект

Копировал: Формат А4

Серия 5.904-58 Выпуск 3

АЗЕ 105.006

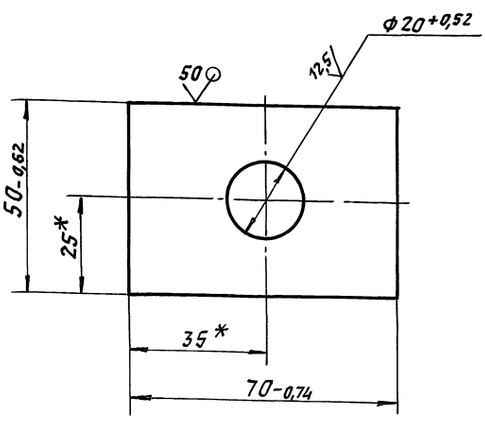

* Размеры для справок.

Изм.	Лист	N докум.	Подп.	Дата
Разраб.	Белявская			
Пров.	Крупник			
Нач. гр.	Крупник			
Н. контр	Лейтес			
Утв.	Спивак			

АЗЕ 105.006 — Пластина

Лит.	Масса	Масшт.
И	0,15	1:1
Лист	Листов 1	

Лист 6 ГОСТ 19903-74 / Ст3 ГОСТ 14637-89 — сантехниипроект

Копировал: Формат А4

АЗЕ 105.007

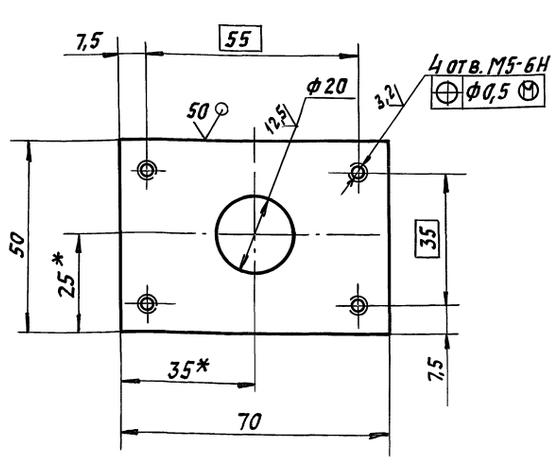

1.* Размеры для справок.
2. H14; h14; $\pm \frac{t_2}{2}$

Изм.	Лист	N докум.	Подп.	Дата
Разраб.	Белявская			
Пров.	Крупник			
Нач. гр.	Крупник			
Гл. спец				
Н. контр	Лейтес			
Утв.	Спивак			

АЗЕ 105.007 — Пластина

Лит.	Масса	Масшт.
И	0,15	1:1
Лист	Листов 1	

Лист 6 ГОСТ 19903-74 / Ст 3 ГОСТ 14637-89 — сантехниипроект

Копировал: Формат А4

АЗЕ 105.004

12,5 √(√)

Рис. 1

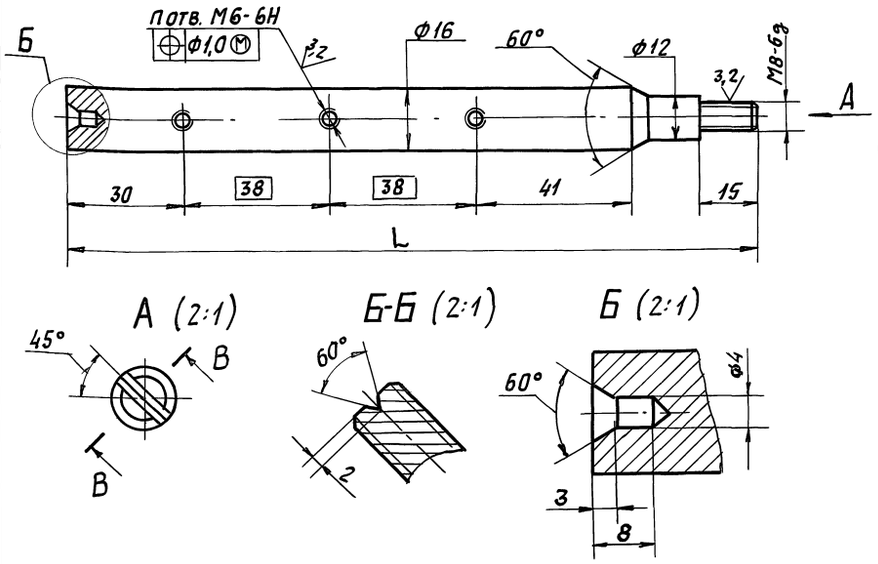

Обозначение	Рис.	Размеры, мм		n, шт.	Масса, кг
		L	l		
АЗЕ 105.004	1	180	—	3	0,25
—01	2	280	116	4	0,44
—02		330	166		0,53

Рис. 2

Остальное - см. рис.1

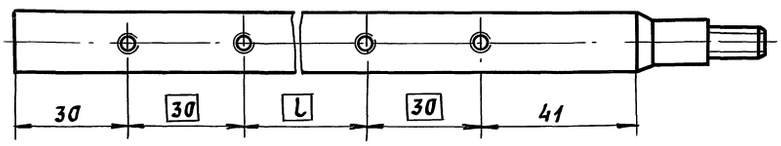

Неуказанные предельные отклонения размеров: $H14; h14; \pm \frac{t2}{2}$

Изм.	Лист	N докум.	Подп.	Дата
Разраб.		Белявская		
Пров.		Крупник		
Нач. гр.		Крупник		
Гл. спец.				
Н. контр.		Лейтес		
Утв.		Спивак		

АЗЕ 105.004

Ось

Пруток ДКРНП 18 Л63 ГОСТ 2063-90

Лит.	Масса	Масшт.
И	см. табл.	—
Лист	Листов 1	

САНТЕХНИИПРОЕКТ

Копировал: Яковлева Формат А3

Инв. N подл. | Подп. и дата | Взам. инв. N | Инв. N дубл. | Подп. и дата

АЗЕ 105.009

√(√)

Рис. 1

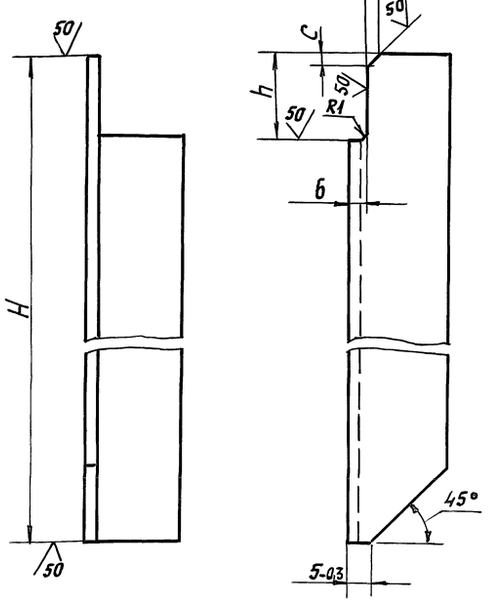

Рис. 2

Остальное - см. рис.1

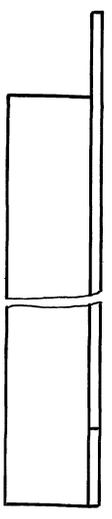

Обозначение	Рис.	Размеры, мм				Масса, кг
		H	h	b	c	
АЗЕ 105.009	1	172	22	4	3	0,2
—01	2					
—02	1	267				0,3
—03	2					
—04	1	441	25			0,5
—05	2					
—06	1	546				0,6
—07	2					
—08	1	672				0,7
—09	2					
—10	1	973	28	5	4	1,1
—11	2					
—12	1	1204	31			1,4
—13	2					

Неуказанные предельные отклонения размеров: $h14; \pm \frac{t2}{2}$.

Изм.	Лист	N докум.	Подп.	Дата
Разраб.		Белявская		
Пров.		Крупник		
Нач. гр.		Крупник		
Гл. спец.				
Н. контр.		Лейтес		
Утв.		Спивак		

АЗЕ 105.009

Ребро

Уголок 25х25х3 ГОСТ 8509-86 / Ст3 ГОСТ 535-88

Лит.	Масса	Масшт.
И	см. табл.	—
Лист	Листов 1	

САНТЕХНИИПРОЕКТ

Копировал: Яковлева Формат А3

25012-04 7

Серия 5.904-58 выпуск 3

Инв. N подл. | Подп. и дата | Взам. инв. N | Инв. N дубл. | Подп. и дата

Формат	Зона	Поз.	Обозначение	Наименование	Кол.	Примечание
				Документация		
А2			АЗЕ 105.010. СБ	Сборочный чертеж		
				Детали		
А4		1	АЗЕ 105.006	Пластина	1	
А4		2	АЗЕ 105.007	Пластина	1	
А4		3	АЗЕ 105.008	Бобышка	1	
			Переменные данные	для исполнений:		
				АЗЕ 105.010		
				Сборочные единицы		
А4		4	АЗЕ 105.020	Фланец	3	
				Детали		
А3		5	АЗЕ 105.009	Ребро	1	
		6	-01	Ребро	1	
А3		7	АЗЕ 105.011	Стенка	2	
А3		8	АЗЕ 105.012	Стенка	2	
Бч		9	АЗЕ 105.013	Стенка		
				Лист Г/К 2 ГОСТ 19903-74 / ОК360В ГОСТ 16523-89		
				103-0,87×146-1,15	2	0,23 кг

Подп. и дата | Инв. N подл. | Взам. инв. N | Инв. N дубл. | Подп. и дата

Изм.	Лист	N докум.	Подп.	Дата
Разраб.	Белявская			
Пров.	Крупник			
Нач. гр.	Крупник			
Н. контр.	Дентес			
Утв.	Спивак			

АЗЕ 105.010

Корпус

Лит.	Лист	Листов
И	1	7

САНТЕХНИИПРОЕКТ

Копировал: Формат А4

Формат	Зона	Поз.	Обозначение	Наименование	Кол.	Примечание
А4		10	АЗЕ 105.014	Упор	4	
		11	-01	Упор	2	
Бч		12	АЗЕ 105.015	Прокладка		
				Пластина 2Н-I, ТМКЩ-М		
				2×15×115 ГОСТ 7338-90	4	0,01 кг
Бч		13	АЗЕ 105.016	Прокладка		
				Пластина 2Н-I, ТМКЩ-М		
				2×15×146 ГОСТ 7338-90	2	0,011 кг
А4		14	АЗЕ 105.017	Полоса	1	
				АЗЕ 105.010-01		
				Сборочные единицы		
А4		4	АЗЕ 105.020-01	Фланец	3	
				Детали		
А3		5	АЗЕ 105.009-02	Ребро	1	
		6	-03	Ребро	1	
А3		7	АЗЕ 105.011-01	Стенка	2	
А3		8	АЗЕ 105.012-01	Стенка	2	
Бч		9	АЗЕ 105.018	Стенка		
				Лист Г/К 2 ГОСТ 19903-74 / ОК360В ГОСТ 16523-89		
				118-0,87×246-1,15	2	0,45 кг
А4		10	АЗЕ 105.014-02	Упор	4	
		11	-03	Упор	2	
Бч		12	АЗЕ 105.019	Прокладка		
				Пластина 2Н-I, ТМКЩ-М		
				2×15×215 ГОСТ 7338-90	4	0,013 кг

Подп. и дата | Инв. N подл. | Взам. инв. N | Инв. N дубл. | Подп. и дата

Изм.	Лист	N докум.	Подп.	Дата

АЗЕ 105.010 — Лист 2

Копировал: Формат А4

Серия 5.904-58 выпуск 3

Формат	Зона	Поз.	Обозначение	Наименование	Кол.	Примечание
Бч		13	АЗЕ 105.021	Прокладка		
				Пластина 2Н-I, ТМКЩ-М		
				2×15×246 ГОСТ 7338-90	2	0,015 кг
А4		14	АЗЕ 105.017-01	Полоса	1	
				АЗЕ 105.010-02		
				Сборочные единицы		
А4		4	АЗЕ 105.020-02	Фланец	3	
				Детали		
А3		5	АЗЕ 105.009-02	Ребро	1	
		6	-03	Ребро	1	
А3		7	АЗЕ 105.011-01	Стенка	2	
А3		8	АЗЕ 105.012-02	Стенка	2	
Бч		9	АЗЕ 105.022	Стенка		
				Лист Г/К 2 ГОСТ 19903-74 / ОК360В ГОСТ 16523-89		
				118-1,0×296-1,3	2	0,54 кг
А4		10	АЗЕ 105.014-02	Упор	4	
		11	-04	Упор	2	
Бч		12	АЗЕ 105.019	Прокладка		
				Пластина 2Н-I, ТМКЩ-М		
				2×15×215 ГОСТ 7338-90	4	0,013 кг
Бч		13	АЗЕ 105.023	Прокладка		
				Пластина 2Н-I, ТМКЩ-М		
				2×15×296 ГОСТ 7338-90	2	0,018 кг
А4		14	АЗЕ 105.017-02	Полоса	1	

Подп. и дата | Инв. N подл. | Взам. инв. N | Инв. N дубл. | Подп. и дата

Изм.	Лист	N докум.	Подп.	Дата

АЗЕ 105.010 — Лист 3

Копировал: Формат А4

Формат	Зона	Поз.	Обозначение	Наименование	Кол.	Примечание
				АЗЕ 105.010-03		
				Сборочные единицы		
А4		4	АЗЕ 105.020-03	Фланец	3	
				Детали		
А3		5	АЗЕ 105.009-04	Ребро	1	
		6	-05	Ребро	1	
А3		7	АЗЕ 105.011-02	Стенка	2	
А3		8	АЗЕ 105.012-03	Стенка	2	
Бч		9	АЗЕ 105.024	Стенка		
				Лист Г/К 2 ГОСТ 19903-74 / ОК360В ГОСТ 16523-89		
				117-0,87×396-1,4	2	0,7 кг
А4		10	АЗЕ 105.014-05	Упор	4	
		11	-06	Упор	2	
Бч		12	АЗЕ 105.025	Прокладка		
				Пластина 2Н-I, ТМКЩ-М		
				2×15×365 ГОСТ 7338-90	4	0,022 кг
Бч		13	АЗЕ 105.026	Прокладка		
				Пластина 2Н-I, ТМКЩ-М		
				2×15×396 ГОСТ 7338-90	2	0,024 кг
А4		14	АЗЕ 105.017-03	Полоса	1	
				АЗЕ 105.010-04		
				Сборочные единицы		
А4		4	АЗЕ 105.020-04	Фланец	3	

Подп. и дата | Инв. N подл. | Взам. инв. N | Инв. N дубл. | Подп. и дата

Изм.	Лист	N докум.	Подп.	Дата

АЗЕ 105.010 — Лист 4

Копировал: Формат А4

Формат	Зона	Поз.	Обозначение	Наименование	Кол.	Примечание
				Детали		
А3		5	АЗЕ 105.009-06	Ребро	1	
		6	-07	Ребро	1	
А3		7	АЗЕ 105.011-03	Стенка	2	
А3		8	АЗЕ 105.012-04	Стенка	2	
Б4		9	АЗЕ 105.027	Стенка		
				Лист г/к 2 ГОСТ 19903-74 / ОК360В ГОСТ 16523-89		
				117-0,87х496-1,55	2	0,9 кг
А4		10	АЗЕ 105.014-07	Упор	4	
		11	-08	Упор	2	
Б4		12	АЗЕ 105.028	Прокладка		
				Пластина 2Н-I,ТМКЩ-М		
				2х15х465 ГОСТ 7338-90	4	0,028 кг
Б4		13	АЗЕ 105.029	Прокладка		
				Пластина 2Н-I,ТМКЩ-М		
				2х15х496 ГОСТ 7338-90	2	0,03 кг
А4		14	АЗЕ 105.017-04	Полоса	1	
				АЗЕ 105.010-05		
				Сборочные единицы		
А4		4	АЗЕ 105.020-05	Фланец	3	
				Детали		
А3		5	АЗЕ 105.009-08	Ребро	1	
		6	-09	Ребро	1	
А3		7	АЗЕ 105.011-04	Стенка	2	
А3		8	АЗЕ 105.012-05	Стенка	2	

Инв.№подл. | Подп. и дата | Взам.инв.№ | Инв.№дубл. | Подп. и дата

Изм. Лист N докум. Подп. Дата — АЗЕ 105.010 — Лист 5

Копировал: — Формат А4

Формат	Зона	Поз.	Обозначение	Наименование	Кол.	Примечание
Б4		9	АЗЕ 105.031	Стенка		
				Лист г/к 2 ГОСТ 19903-74 / ОК360В ГОСТ 16523-86		
				131-1,0х596-1,75	2	1,2 кг
А4		10	АЗЕ 105.014-09	Упор	4	
		11	-10	Упор	2	
Б4		12	АЗЕ 105.032	Прокладка		
				Пластина 2Н-I,ТМКЩ-М		
				2х15х565 ГОСТ 7338-90	4	0,034 кг
Б4		13	АЗЕ 105.033	Прокладка		
				Пластина 2Н-I,ТМКЩ-М		
				2х15х596 ГОСТ 7338-90	2	0,036 кг
А4		14	АЗЕ 105.017-05	Полоса	1	
				АЗЕ 105.010-06		
				Сборочные единицы		
А4		4	АЗЕ 105.020-06	Фланец	3	
				Детали		
А3		5	АЗЕ 105.009-10	Ребро	1	
		6	-11	Ребро	1	
А3		7	АЗЕ 105.011-05	Стенка	2	
А3		8	АЗЕ 105.012-06	Стенка	2	
Б4		9	АЗЕ 105.034	Стенка		
				Лист г/к 2 ГОСТ 19903-74 / ОК360В ГОСТ 16523-89		
				123-1,0х796-2,0	2	1,5 кг
А4		10	АЗЕ 105.014-11	Упор	4	
		11	-12	Упор	2	

Инв.№подл. | Подп. и дата | Взам.инв.№ | Инв.№дубл. | Подп. и дата

Изм. Лист N докум. Подп. Дата — АЗЕ 105.010 — Лист 6

Копировал: — Формат А4

Выпуск 3

Серия 5-904-58

Формат	Зона	Поз.	Обозначение	Наименование	Кол.	Примечание
Б4		12	АЗЕ. 105.035	Прокладка		
				Пластина 2Н-I,ТМКЩ-М		
				2х15х765 ГОСТ 7338-90	4	0,046 кг
Б4		13	АЗЕ 105.036	Прокладка		
				Пластина 2Н-I,ТМКЩ-М		
				2х15х796 ГОСТ 7338-90	2	0,048 кг
А4		14	АЗЕ 105.017-06	Полоса	1	
				АЗЕ 105.010-07		
				Сборочные единицы		
А4		4	АЗЕ 105.020-07	Фланец	3	
				Детали		
А3		5	АЗЕ 105.009-12	Ребро	1	
		6	-13	Ребро	1	
А3		7	АЗЕ 105.011-06	Стенка	2	
А3		8	АЗЕ 105.012-07	Стенка	2	
Б4		9	АЗЕ 105.037	Стенка		
				Лист г/к 2 ГОСТ 19903-74 / ОК360В ГОСТ 16523-89		
				115-0,87х996-2,3	2	1,8 кг
А4		10	АЗЕ 105.014-13	Упор	4	
		11	-14	Упор	2	
Б4		12	АЗЕ 105.038	Прокладка		
				Пластина 2Н-I,ТМКЩ-М		
				2х15х965 ГОСТ 7338-90	4	0,058 кг
Б4		13	АЗЕ 105.039	Прокладка		
				Пластина 2Н-I,ТМКЩ-М		
				2х15х996 ГОСТ 7338-90	2	0,06 кг
А4		14	АЗЕ 105.017-07	Полоса	1	

Инв.№подл. | Подп. и дата | Взам.инв.№ | Инв.№дубл. | Подп. и дата

Изм. Лист N докум. Подп. Дата — АЗЕ 105.010 — Лист 7

Копировал: — Формат А4

АЗЕ 105.008

50 / (V)

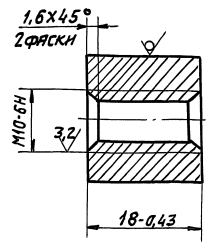

Изм.	Лист	N докум.	Подп.	Дата	АЗЕ 105.008			
Разраб.		Белявская			Бобышка	Лит.	Масса	Масшт.
Пров.		Крупник				И	0,03	2:1
Нач. гр.		Крупник				Лист	Листов 1	
Н. спец.								
Н. контр.		Лейтес			Круг 20 ГОСТ 2590-88 / Ст3 ГОСТ 535-88	САНТЕХНИИПРОЕКТ		
Утв.		Сливак						

Инв.№подл. | Подп. и дата | Взам.инв.№ | Инв.№дубл. | Подп. и дата

250 12-04 9 — Копировал: — Формат А4

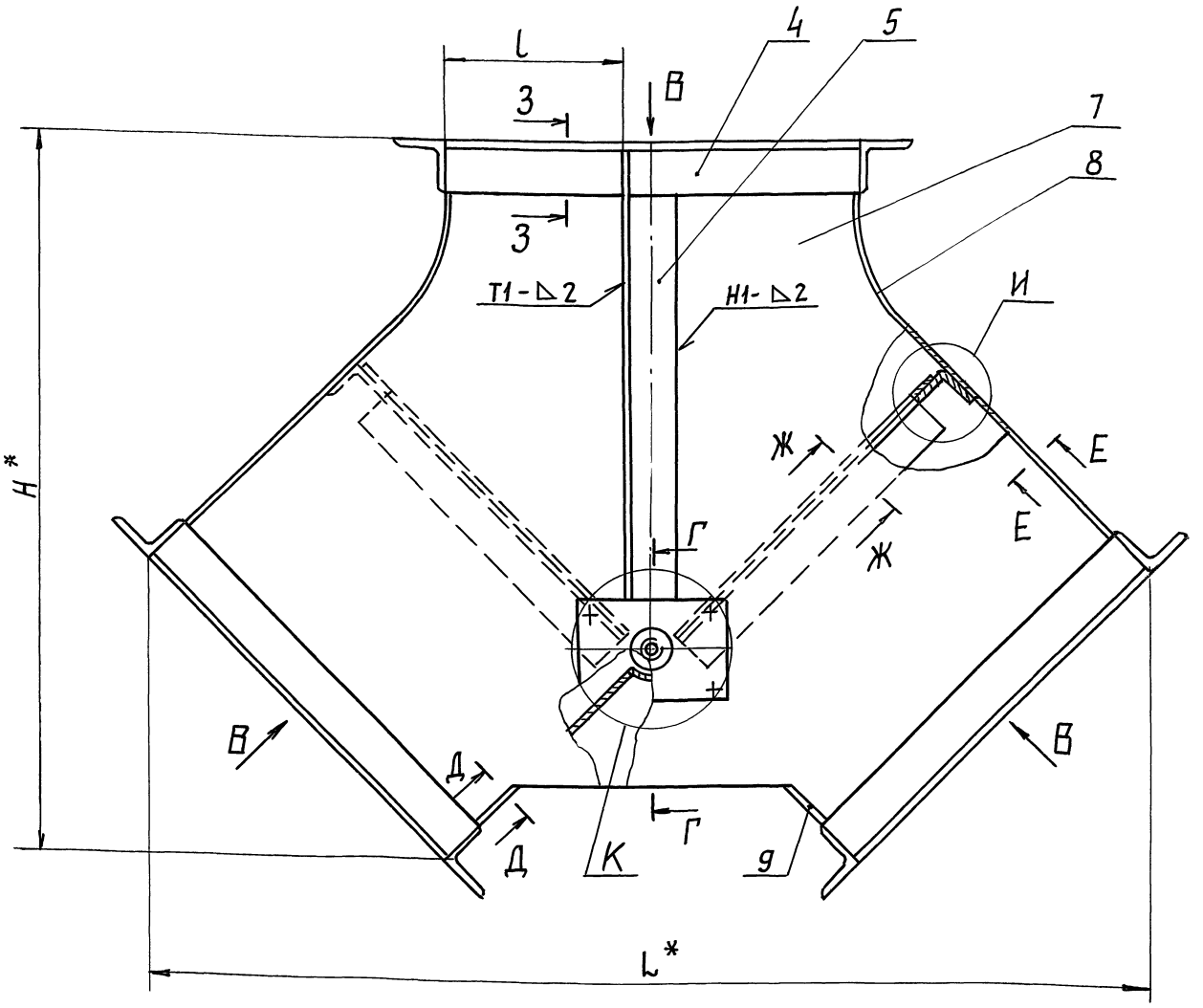

Г-Г

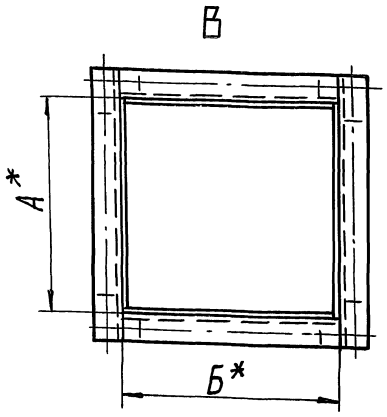

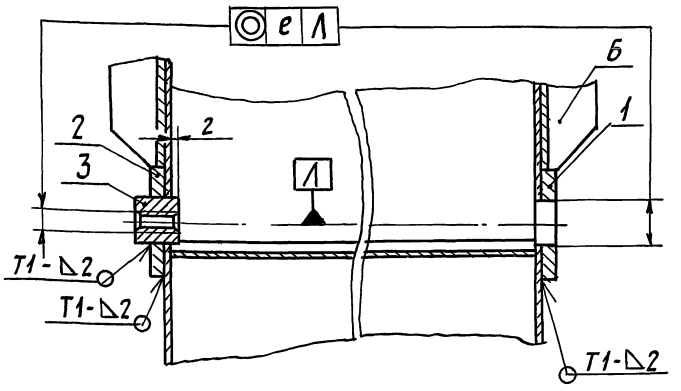

Д-Д (1:1)

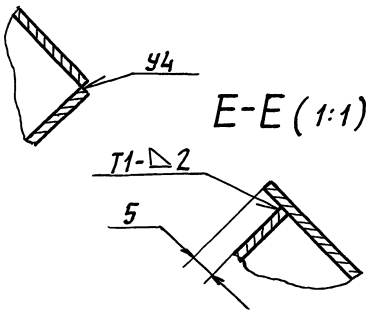

Е-Е (1:1)

Ж-Ж (1:1)

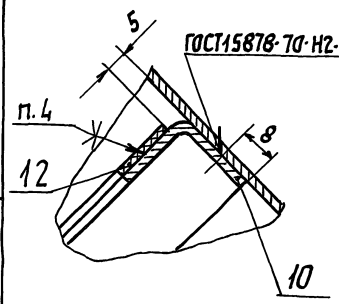

3-3

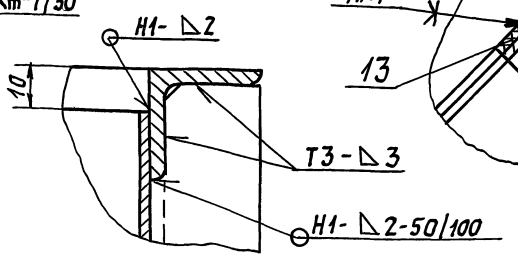

И (1:1)

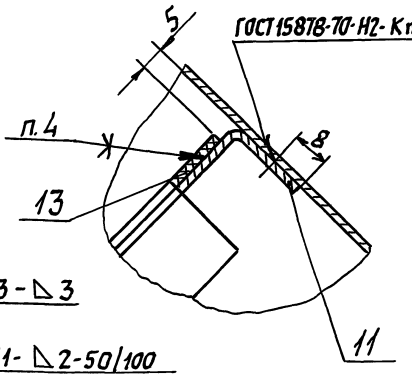

К (1:1)

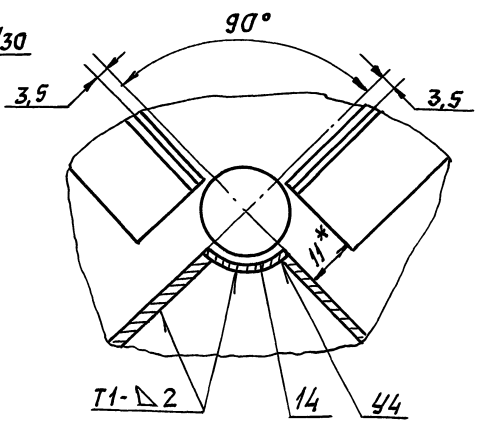

Обозначение	Размеры, мм						Масса, кг
	А*	Б*	Н*	L*	l	е	
АЗЕ 105.010	150	150	293	391	62	0,3	8,0
— 01	250	250	398	552	112		13
— 02	300				137		15
— 03	400	400	571	763	187	0,5	24
— 04	500	500	677	904	237		32
— 05	600	600	812	1064	287		47
— 06	800	800	1073	1336	387		72
— 07	1000	1000	1334	1607	487		104

1.* Размеры для справок.

2. $\pm \frac{t_z}{2}$.

3. Сварные швы по ГОСТ 5264-80, кроме швов указанных на чертеже.

4. Клей 88-СА ТУ38-105-1760-89.

Изм.	Лист	N докум.	Подп.	Дата
Разраб.	Белявская			
Пров.	Крупник			
Нач. гр.	Крупник			
Гл. спец.				
Н. контр.	Лейтес			
Утв.	Спивак			

АЗЕ 105.010 СБ

Корпус.

Лит.	Масса	Масшт.
И	См. табл.	—
Лист	Листов 1	

САНТЕХНИИПРОЕКТ

25012-04 10 Копировал: Формат А2

Серия 5.904-58 Выпуск 3

Инв. N подл. | Подп. и дата | Взам. инв. N | Инв. N дубл. | Подп. и дата

А3Е 105.011

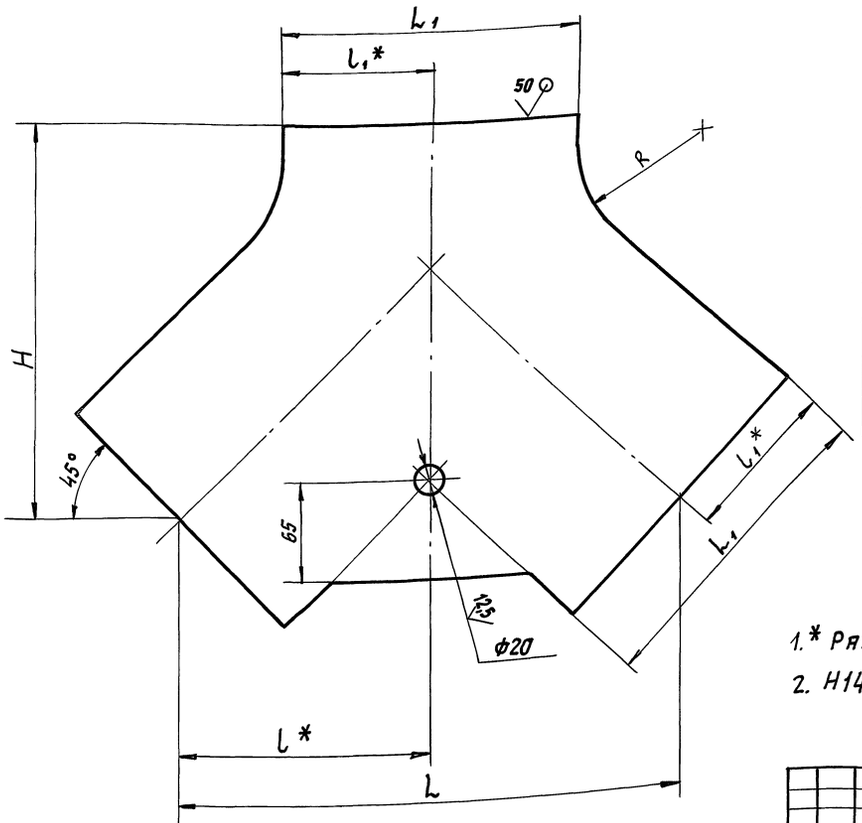

Обозначение	Размеры, мм						Масса, кг
	H	L	L_1	l	l_1	R	
А3Е 105. 011	223	270	146	135	73	72	1,0
—01	293	361	246	180,5	123	102	2,0
—02	413	466	396	233	198	152	4,2
—03	483	536	496	268	248	202	6,1
—04	583	626	596	313	298	252	10,2
—05	773	756	796	378	398	302	14,7
—06	963	886	996	443	498	402	22,3

1.* Размеры для справок.

2. H14; h14; $\pm \frac{t_2}{2}$

Изм	Лист	N докум.	Подп.	Дата	А3Е 105. 011			
Разраб.		Белявская			Стенка	Лит.	Масса	Масшт.
Пров.		Крупник				И	См. табл.	—
Нач. гр.		Крупник				Лист	Листов 1	
Гл. спец.								
Н. контр		Лейтес			Лист г/к 2 ГОСТ 19903-74 / ОК360В ГОСТ 16523-89	Сантехниипроект		
Утв.		Спивак						

Копировал: Формат А3

Инв. N подл. | Подп. и дата | Взам. инв. N | Инв. N дубл. | Подп. и дата

А3Е105.012

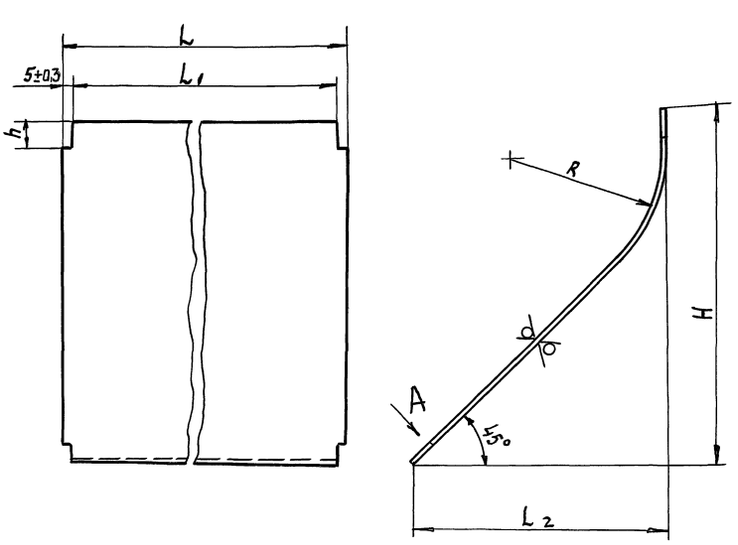

Обозначение	Размеры, мм						Масса, кг
	H	h	L	L_1	L_2	R	
А3Е 105. 012	171	15	160	150	114	70	0,5
—01	206		260	250	145	100	1,1
—02			310	300			1,3
—03	273	18	410	400	175	150	2,2
—04	308		510	500	195	200	3,1
—05	372		610	600	226	250	4,9
—06	492	22	810	800	261	300	7,1
—07	611	25	1010	1000	297	400	10,8

A

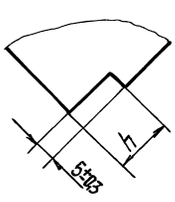

Неуказанные предельные отклонения размеров: h14; $\pm \frac{t_2}{2}$.

Изм	Лист	N докум.	Подп.	Дата	А3Е 105. 012			
Разраб.		Белявская			Стенка	Лит.	Масса	Масшт.
Пров.		Крупник				И	См. табл.	—
Нач. гр.		Крупник				Лист	Листов 1	
Гл. спец.								
Н. контр		Лейтес			Лист г/к 2 ГОСТ 19903-74 / ОК360В ГОСТ 16523-89	Сантехниипроект		
Утв		Спивак						

25012-04 11 Копировал: Формат А3

Серия 5.904-58 выпуск 3

Инв. N подл. | Подп. и дата | Взам. инв. N | Инв. N дубл. | Подп. и дата

Формат	Зона	Поз.	Обозначение	Наименование	Кол.	Примечание
				Документация		
А3			АЗЕ 105.020 СБ	Сборочный чертеж		
			Переменные данные для исполнений			
				АЗЕ 105.020		
				Детали		
Бч		1	АЗЕ 105.044	Планка		
				Уголок 25х25х3 ГОСТ 8509-86 Ст3 ГОСТ 535-88		
				L=150-1,0	2	0,17кг
Бч		2	АЗЕ 105.045	Планка		
				Уголок 25х25х3 ГОСТ 8509-86 Ст3 ГОСТ 535-88		
				L=200-1,15	2	0,22кг
				АЗЕ 105.020-01		
				Детали		
Бч		1	АЗЕ 105.046	Планка		
				Уголок 25х25х3 ГОСТ 8509-86 Ст3 ГОСТ 535-88		
				L=250-1,15	2	0,28кг
Бч		2	АЗЕ 105.047	Планка		
				Уголок 25х25х3 ГОСТ 8509-86 Ст3 ГОСТ 535-88		
				L=300-1,3	2	0,34кг

Инв.№ подл. | Подп. и дата | Взам. инв.№ | Инв.№ дубл. | Подп. и дата

Изм. Лист Nдокум. Подп. Дата

АЗЕ 105.020

Разраб. Белявская
Пров. Крупник
Нач.гр. Крупник
Н.контр. Лейтес
Утв. Сливак

Фланец

Лит. И | Лист 1 | Листов 4

САНТЕХНИИПРОЕКТ

Формат А4

Формат	Зона	Поз.	Обозначение	Наименование	Кол.	Примечание
				АЗЕ 105.020-02		
				Детали		
Бч		1	АЗЕ 105.046	Планка		
				Уголок 25х25х3 ГОСТ 8509-86 Ст3 ГОСТ 535-88		
				L=250-1,15	2	0,28кг
Бч		2	АЗЕ 105.048	Планка		
				Уголок 25х25х3 ГОСТ 8509-86 Ст3 ГОСТ 535-88		
				L=350-1,4	2	0,39кг
				АЗЕ 105.020-03		
				Детали		
Бч		1	АЗЕ 105.049	Планка		
				Уголок 28х28х3 ГОСТ 8509-86 Ст3 ГОСТ 535-88		
				L=400-1,4	2	0,51кг
Бч		2	АЗЕ 105.051	Планка		
				Уголок 28х28х3 ГОСТ 8509-86 Ст3 ГОСТ 535-88		
				L=456-1,55	2	0,58кг
				АЗЕ 105.020-04		
				Детали		
Бч		1	АЗЕ 105.052	Планка		
				Уголок 28х28х3 ГОСТ 8509-86 Ст3 ГОСТ 535-88		
				L=500-1,55	2	0,64кг

Инв.№ подл. | Подп. и дата | Взам. инв.№ | Инв.№ дубл. | Подп. и дата

Изм. Лист Nдокум. Подп. Дата

АЗЕ 105.020

Лист 2

Копировал: Format А4

Формат	Зона	Поз.	Обозначение	Наименование	Кол.	Примечание
Бч		2	АЗЕ 105.053	Планка		
				Уголок 28х28х3 ГОСТ 8509-86 Ст3 ГОСТ 535-88		
				L=556-1,75	2	0,71кг
				АЗЕ 105.020-05		
				Детали		
Бч		1	АЗЕ 105.054	Планка		
				Уголок 28х28х3 ГОСТ 8509-86 Ст3 ГОСТ 535-88		
				L=600-1,75	2	0,76кг
Бч		2	АЗЕ 105.055	Планка		
				Уголок 28х28х3 ГОСТ 8509-86 Ст3 ГОСТ 535-88		
				L=656-2,0	2	0,83кг
				АЗЕ 105.02-06		
				Детали		
Бч		1	АЗЕ 105.056	Планка		
				Уголок 32х32х4 ГОСТ 8509-86 Ст3 ГОСТ 535-88		
				L=800-2,0	2	1,53кг
Бч		2	АЗЕ 105.057	Планка		
				Уголок 32х32х4 ГОСТ 8509-86 Ст3 ГОСТ 535-88		
				L=864-2,3	2	1,65кг

Инв.№ подл. | Подп. и дата | Взам. инв.№ | Инв.№ дубл. | Подп. и дата

Изм. Лист Nдокум. Подп. Дата

АЗЕ 105.020

Лист 3

Копировал: Format А4

Серия 5.904-58 Выпуск 3

Формат	Зона	Поз.	Обозначение	Наименование	Кол.	Примечание
				АЗЕ 105.020-07		
				Детали		
Бч		1	АЗЕ 105.058	Планка		
				Уголок 35х35х4 ГОСТ 8509-86 Ст3 ГОСТ 535-88		
				L=1000-2,3	2	2,1кг
Бч		2	АЗЕ 105.059	Планка		
				Уголок 35х35х4 ГОСТ 8509-86 Ст3 ГОСТ 535-88		
				L=1070-2,6	2	2,25кг

Инв.№ подл. | Подп. и дата | Взам. инв.№ | Инв.№ дубл. | Подп. и дата

Изм. Лист Nдокум. Подп. Дата

АЗЕ 105.020

Лист 4

Копировал: Format А4

А3Е105.014

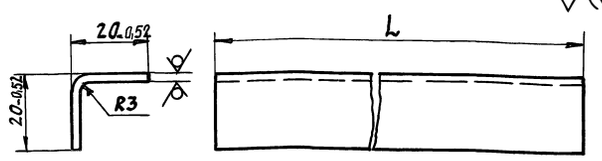

Обозначение	L, мм	Масса, кг
А3Е 105. 014	115	0,07
— 01	146	0,09
— 02	215	0,13
— 03	246	0,15
— 04	296	0,18
— 05	365	0,23
— 06	396	0,25
— 07	465	0,29
— 08	496	0,31
— 09	565	0,35
— 10	596	0,37
— 11	765	0,48
— 12	796	0,5
— 13	965	0,6
— 14	996	0,62

Неуказанные предельные отклонения размеров: $h14$; $\pm\frac{t_2}{2}$.

Изм	Лист	N докум.	Подп.	Дата	А3Е 105. 014	Лит.	Масса	Масшт.
Разраб.		Белявская			Упор	И	см. табл.	—
Пров.		Крупник				Лист	Листов 1	
Нач. гр.		Крупник						
Н. контр		Лейтес			Лист г/к 2 ГОСТ 19903-74 / ОК360В ГОСТ 16523-89	САНТЕХНИИПРОЕКТ		
Утв.		Спивак						

Инв. N подл. | Подп. и дата | Взам. инв. N | Инв. N дубл. | Подп. и дата

Копировал: Павл Формат А4

А3Е105.017

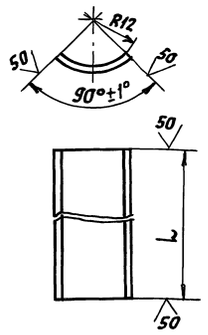

Обозначение	L, мм	Масса, кг
А3Е 105. 017	146	0,05
— 01	246	0,1
— 02	296	0,13
— 03	396	0,16
— 04	496	0,2
— 05	596	0,24
— 06	796	0,31
— 07	996	0,39

Неуказанные предельные отклонения размеров: $h14$; $\pm\frac{t_2}{2}$.

Изм	Лист	N докум.	Подп.	Дата	А3Е 105. 017	Лит.	Масса	Масшт.
Разраб.		Белявская			Полоса	И	см. табл.	—
Пров.		Крупник				Лист	Листов 1	
Нач. гр.		Крупник						
Гл. спец								
Н. контр		Лейтес			Лист г/к 2 ГОСТ 19903-74 / ОК360В ГОСТ 16523-89	САНТЕХНИИПРОЕКТ		
Утв.		Спивак						

Инв. N подл. | Подп. и дата | Взам. инв. N | Инв. N дубл. | Подп. и дата

Копировал: Павл Формат А4

А3Е105.020СБ

Серия 5.904-58 Выпуск 3

Рис.1

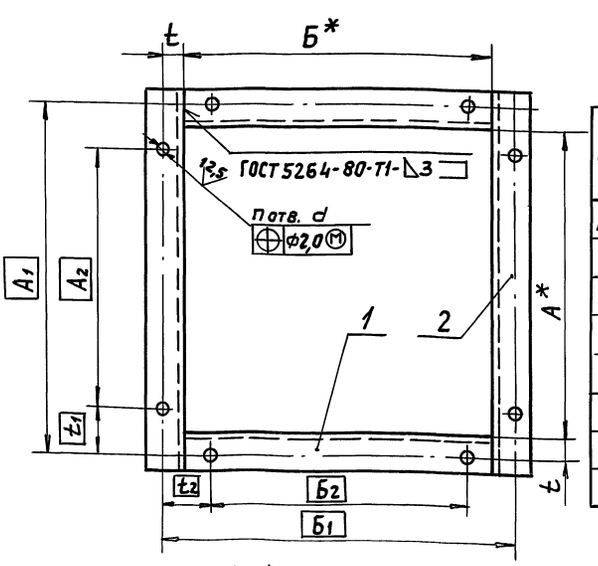

Обозначение	Рис.	Размеры, мм												Кол., шт.			Масса, кг
		A*	A1	A2	Б*	Б1	Б2	t	t1	t2	t3	t4	d	n	n1	n2	
А3Е 105. 020	1	150	180	120	150	180	120	15	30	30	—	—	8	8	—	—	0,8
— 01		250	280	190	250	280	190		45	45	—	—			—	—	1,2
— 02	2	300	330	270					30		135	—		10	2	—	1,4
— 03	3	400	430	340	400	430	340		45		170	170		12		2	2,2
— 04		500	530	465	500	530	465		32,5	32,5	155	155		16	3	3	2,7
— 05		600	630	540	600	630	540		45	45	135	135	10	20	4	4	3,2
— 06		800	830	760	800	830	760		35	35	190	190					6,4
— 07		1000	1040	950	1000	1040	950	20	45	45				24	5	5	8,7

Рис.2 (1:5)
Остальное - см. рис.1

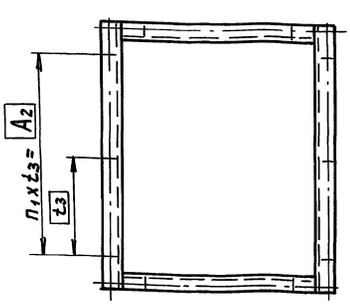

Рис. 3
Остальное - см. рис.1

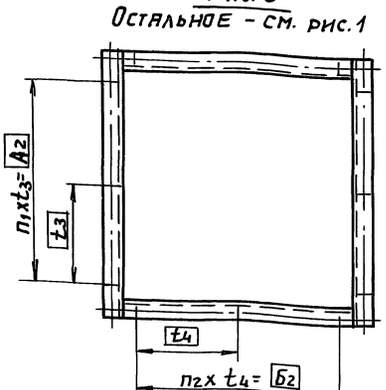

1.* Размеры для справок.
2. $H14$; $\pm\frac{t_2}{2}$

Изм	Лист	N докум.	Подп.	Дата	А3Е 105. 020 СБ	Лит.	Масса	Масшт.
Разраб		Белявская			Фланец	И	см. табл.	—
Пров.		Крупник				Лист	Листов 1	
Нач. гр		Крупник						
Н. контр		Лейтес				САНТЕХНИИПРОЕКТ		
Утв.		Спивак						

Инв. N подл. | Подп. и дата | Взам. инв. N | Инв. N дубл. | Подп. и дата

Формат	Зона	Поз.	Обозначение	Наименование	Кол.	Примечание
				Документация		
А2			АЗЕ 105. 030 СБ	Сборочный чертеж		
			Переменные данные	для исполнений		
				АЗЕ 105. 030		
				Детали		
А3		1	АЗЕ 105. 061	Хомут	1	
А3		2	АЗЕ 105. 062	Полотно	1	
А3		3	АЗЕ 105. 063	Накладка	2	
		4	-01	Накладка	1	
				Стандартные изделия		
		5		Заклепка 2х7.32		
				ГОСТ 10299-80	3	
		6		Заклепка 2х7.32		
				ГОСТ 10300-80	9	
				АЗЕ 105. 030-01		
				Детали		
А3		1	АЗЕ 105. 061-01	Хомут	1	
А3		2	АЗЕ 105. 062-01	Полотно	1	
А3		3	АЗЕ 105. 063-02	Накладка	2	
		4	-03	Накладка	1	
				Стандартные изделия		
		5		Заклепка 2х7.32		
				ГОСТ 10299-80	5	

Подп. и дата | Инв. N дубл. | Взам. инв. N | Подп. и дата | Инв. N подл.

Изм	Лист	N докум.	Подп.	Дата	АЗЕ 105. 030			
Разраб.	Белявская				Полотно	Лит. И	Лист 1	Листов 4
Пров.	Крупник							
Нач.гр	Крупник							
Н.контр	Лейтес					Сантехниипроект		
Утв.	Спивак							

Копировал: Формат А4

Формат	Зона	Поз.	Обозначение	Наименование	Кол.	Примечание
		6		Заклепка 2х7.32		
				ГОСТ 10300-80	12	
				АЗЕ 105. 030-02		
				Детали		
А3		1	АЗЕ 105. 061-02	Хомут	1	
А3		2	АЗЕ 105. 062-02	Полотно	1	
А3		3	АЗЕ 105. 063-02	Накладка	2	
		4	-04	Накладка	1	
				Стандартные изделия		
		5		Заклепка 2х7.32		
				ГОСТ 10299-80	6	
		6		Заклепка 2х7.32		
				ГОСТ 10300-80	12	
				АЗЕ 105. 030-03		
				Детали		
А3		1	АЗЕ 105. 061-03	Хомут	1	
А3		2	АЗЕ 105. 062-03	Полотно	1	
А3		3	АЗЕ 105. 063-05	Накладка	2	
		4	-06	Накладка	1	
				Стандартные изделия		
		5		Заклепка 2х7.32		
				ГОСТ 10299-80	7	
		6		Заклепка 2х7.32		
				ГОСТ 10300-80	15	

Подп. и дата | Инв. N дубл. | Взам. инв. N | Подп. и дата | Инв. N подл.

Изм	Лист	N докум.	Подп.	Дата	АЗЕ 105. 030	Лист 2

Копировал: Формат А4

Серия 5.904-58 выпуск 3

Формат	Зона	Поз.	Обозначение	Наименование	Кол.	Примечание
				АЗЕ 105. 030-04		
				Детали		
А3		1	АЗЕ 105. 061-04	Хомут	1	
А3		2	АЗЕ 105. 062-04	Полотно	1	
А3		3	АЗЕ 105. 063-07	Накладка	2	
		4	-08	Накладка	1	
				Стандартные изделия		
		5.		Заклепка 2х7.32		
				ГОСТ 10299-80	9	
		6		Заклепка 2х7.32		
				ГОСТ 10300-80	18	
				АЗЕ 105. 030-05		
				Детали		
А3		1	АЗЕ 105. 061-05	Хомут	1	
А3		2	АЗЕ 105. 062-05	Полотно	1	
А3		3	АЗЕ 105. 063-09	Накладка	2	
		4	-10	Накладка	1	
				Стандартные изделия		
		5		Заклепка 2х7.32		
				ГОСТ 10299-80	13	
		6		Заклепка 2х7.32		
				ГОСТ 10300-80	21	
				АЗЕ 105. 030-06		
				Детали		
А3		1	АЗЕ 105. 061-06	Хомут	1	
А3		2	АЗЕ 105. 062-06	Полотно	1	
А3		3	АЗЕ 105. 063-11	Накладка	2	

Подп. и дата | Инв. N дубл. | Взам. инв. N | Подп. и дата | Инв. N подл.

Изм	Лист	N докум.	Подп.	Дата	АЗЕ 105. 030	Лист 3

Копировал: Формат А4

Формат	Зона	Поз.	Обозначение	Наименование	Кол.	Примечание
А3		4	АЗЕ 105. 063-12	Накладка	1	
				Стандартные изделия		
		5		Заклепка 2х7.32		
				ГОСТ 10299-80	15	
		6		Заклепка 2х7.32		
				ГОСТ 10300-80	27	
				АЗЕ 105. 030-07		
				Детали		
А3		1	АЗЕ 105. 061-07	Хомут	1	
А3		2	АЗЕ 105. 062-07	Полотно	1	
А3		3	АЗЕ 105. 063-13	Накладка	2	
		4	-14	Накладка	1	
				Стандартные изделия		
		5		Заклепка 2х7.32		
				ГОСТ 10299-80	19	
		6		Заклепка 2х7.32		
				ГОСТ 10300-80	33	

Подп. и дата | Инв. N дубл. | Взам. инв. N | Подп. и дата | Инв. N подл.

Изм	Лист	N докум.	Подп.	Дата	АЗЕ 105. 030	Лист 4

Рис. 1

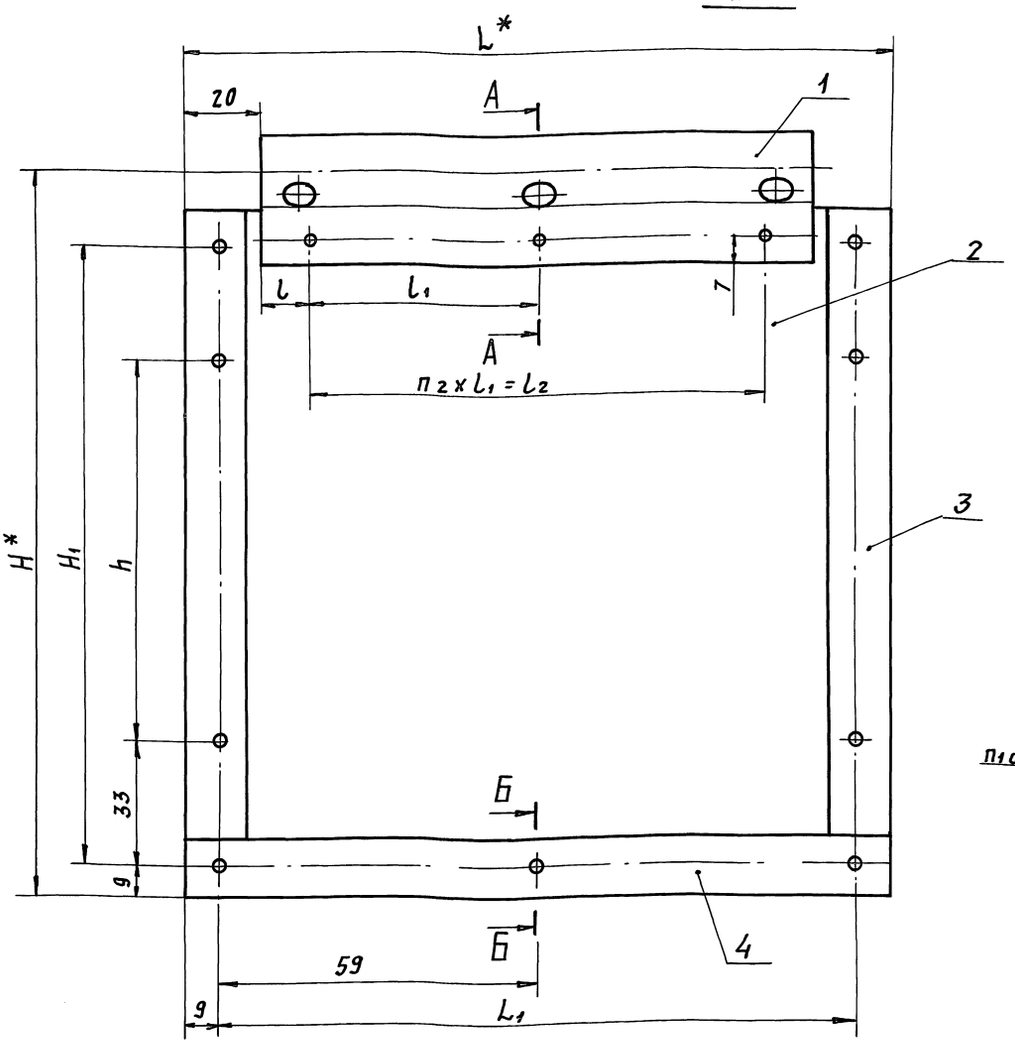

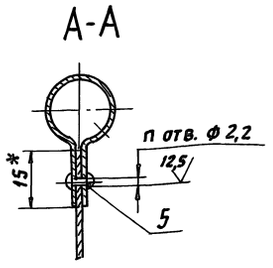

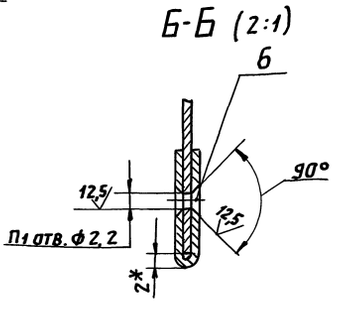

Рис. 2

Остальное - см. рис.1

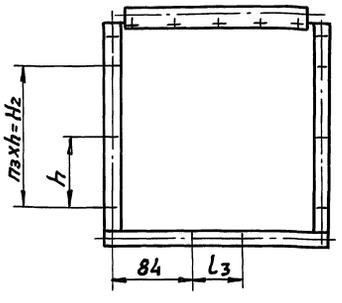

Рис. 3

Остальное - см. рис.1

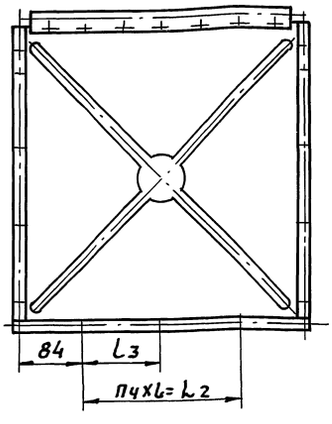

Обозначение	Рис.	Размеры, мм											Кол., шт.					Масса, кг
		H*	H₁	H₂	h	L*	L₁	L₂	l	l₁	l₂	l₃	n	n₁	n₂	n₃	n₄	
АЗЕ 105.030	1	141	113	—	70	136	118	—	13	35	70	—	3	9	2	—	—	0,3
-01	2	241	213	150	75	236	218	—	8	45	180	50	5	12	4	2	—	1,0
-02						286	268	—	10,5		225		6		5		—	1,1
-03	3	391	363	300	100	386	368	200	23	50	300	100	7	15	6	3	2	2,2
-04		491	463	400		486	468	300			400		9	18	8	4	3	3,2
-05		591	563	500		586	568	400	15	43	516		13	21	12	5	4	4,2
-06		791	763	700		786	768	600	23	50	700		15	27	14	7	6	7,0
-07		991	963	900		986	968	800			900		19	33	18	9	8	10,3

1. * Размеры для справок.
2. H14; $\pm \frac{t_2}{2}$

Изм.	Лист	N докум.	Подп.	Дата	АЗЕ 105.030 СБ
Разраб.		Белявская			Полотно
Пров.		Крупник			
Нач.гр.		Крупник			
Гл.спец.					
Н.контр.		Лейтес			
Утв.		Спивак			

Лит.	Масса	Масшт.
И	См. табл.	—
Лист	Листов 1	

САНТЕХНИИПРОЕКТ

Копировал: Формат А3

Серия 5.904-58 выпуск 3

Инв. N подл. | Подп. и дата | Взам. инв. N | Инв. N дубл. | Подп. и дата

АЗЕ 105.061

50 √(√)

Рис. 1

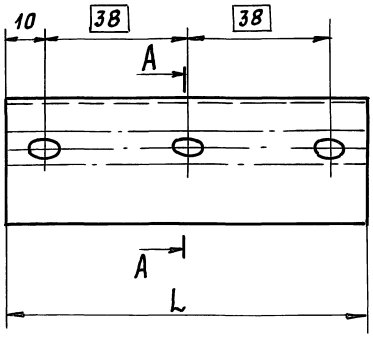

A-A (2:1)

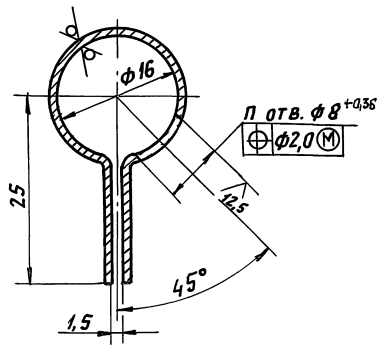

Обозначение	Рис.	Размеры, мм L	l	n, шт.	Масса, кг
АЗЕ 105. 061	1	96	—	3	0,06
—01	2	196	116	4	0,13
—02		246	166		0,16
—03		346	266		0,22
—04		446	366		0,3
—05		546	466		0,35
—06		746	666		0,48
—07		946	866		0,6

Рис. 2

Остальное - см. рис. 1

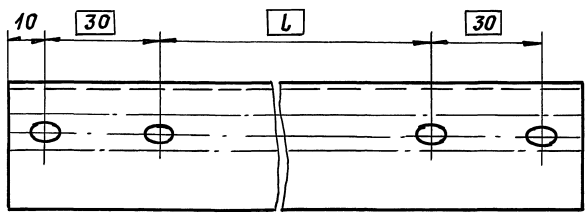

Неуказанные предельные отклонения размеров: H14; h14; $\pm \frac{t_2}{2}$

Изм.	Лист	N докум.	Подп.	Дата
Разраб.		Белявская		
Пров.		Крупник		
Нач. гр.		Крупник		
Гл. спец.				
Н. контр.		Лейтес		
Утв.		Спивак		

АЗЕ 105.061

Хомут

Лит	Масса	Масшт.
И	см. табл.	—

Лист | Листов 1

Лист г/к 1 ГОСТ 19903-74 ОК360В ГОСТ 16523-89

САНТЕХНИИПРОЕКТ

Копировал: Кабина Формат А3

Инв. № подл. | Подп. и дата | Взам. инв. № | Инв. № дубл. | Подп. и дата

АЗЕ 105.062

Выпуск 3

Серия 5.904-58

Рис. 1

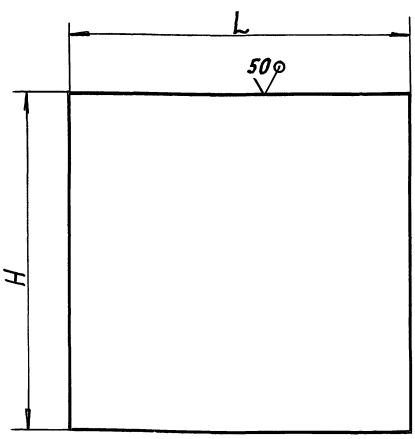

Обозначение	Рис.	Размеры, мм H	H1	L	Масса, кг
АЗЕ 105. 062	1	129	—	132	0,13
—01		229	—	232	0,4
—02			—	282	0,5
—03	2	379	330	382	1,1
—04		479	430	482	1,8
—05		579	530	582	2,6
—06		779	730	782	4,8
—07		979	930	982	7,5

Рис. 2

Остальное - см. рис. 1

√(√)

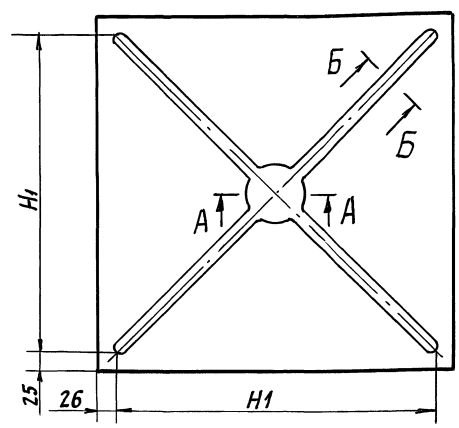

A-A (1:1)

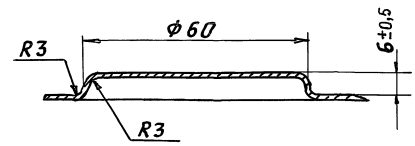

Б-Б (1:1)

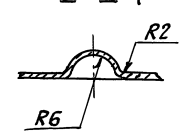

Неуказанные предельные отклонения размеров H14, h14, $\pm \frac{t_2}{2}$

Изм.	Лист	N докум.	Подп.	Дата
Разраб.		Белявская		
Пров.		Крупник		
Нач. гр.		Крупник		
Н. контр.		Лейтес		
Утв.		Спивак		

АЗЕ 105.062

Полотно

Лит.	Масса	Масшт.
И	см. табл.	—

Лист | Листов 1

Лист г/к 1 ГОСТ 19903-74 ОК360В ГОСТ 16523-89

САНТЕХНИИПРОЕКТ

25042-04 16 Копировал: Кабина Формат А3

Инв. № подл. | Подп. и дата | Инв. № дубл. | Взам. инв. № | Подп. и дата

Формат	Зона	Поз.	Обозначение	Наименование	Кол.	Примечание
				Документация		
А3			АЗЕ 105.040 СБ	Сборочный чертеж		
				Детали		
А4		1	АЗЕ 105.065	Полуось	1	
		2	—01	Полуось	1	
				Стандартные изделия		
		3		Штифт 2,5х16 ГОСТ 3128-70	4	
			Переменные данные	для исполнений		
				АЗЕ 105.040		
				Детали		
А4		4	АЗЕ 105.066	Труба	1	
				АЗЕ 105.040-01		
				Детали		
А4		4	АЗЕ 105.066-01	Труба	1	

Инв.№ подл. | Подп. и дата | Взам. инв.№ | Инв.№ дубл. | Подп. и дата

Изм.	Лист	№ докум.	Подп.	Дата
Разраб.		Белявская		
Пров.		Крупник		
Нач.гр.		Крупник		
Н.контр.		Лейтес		
Утв.		Спивак		

АЗЕ 105.040

Ось

Лит.	Лист	Листов
И	1	2

САНТЕХНИИПРОЕКТ

Копировал: Fab. Формат А4

Формат	Зона	Поз.	Обозначение	Наименование	Кол.	Примечание
				АЗЕ 105.040-02		
				Детали		
А4		4	АЗЕ 105.066-02	Труба	1	
				АЗЕ 105.040-03		
				Детали		
А4		4	АЗЕ 105.066-03	Труба	1	
				АЗЕ 105.040-04		
				Детали		
А4		4	АЗЕ 105.066-04	Труба	1	

Инв.№ подл. | Подп. и дата | Взам. инв.№ | Инв.№ дубл. | Подп. и дата

Изм.	Лист	№ докум.	Подп.	Дата

АЗЕ 105.040

Лист 2

Копировал: Fab. Формат А4

АЗЕ 105.040СБ

Серия 5.904-58 Выпуск 3

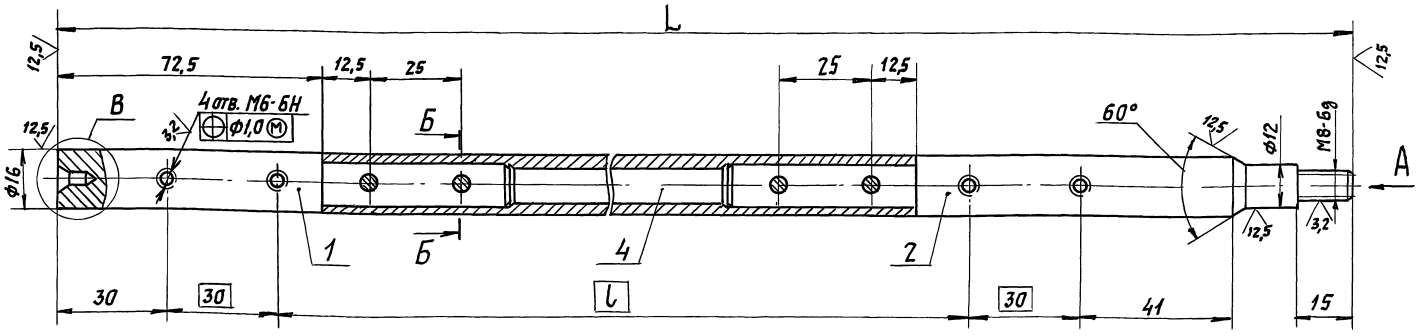

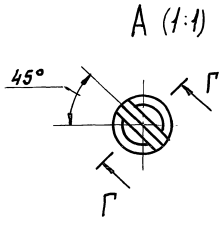

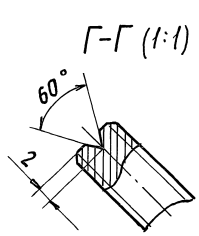

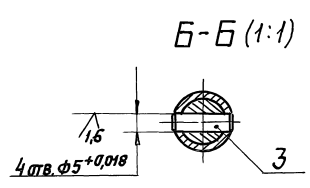

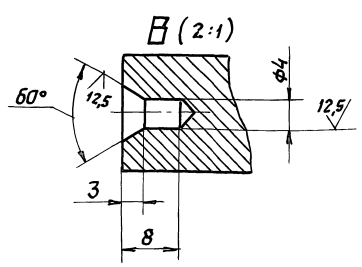

Обозначение	Размеры, мм		Масса, кг
	L	l	
АЗЕ 105.040	430	266	0,75
—01	530	366	0,85
—02	630	466	0,95
—03	830	666	1,1
—04	1030	866	1,25

Неуказанные предельные отклонения размеров: $H14;\ h14;\ \pm\frac{t_2}{2}$.

Инв.№ подл. | Подп. и дата | Взам. инв.№ | Инв.№ дубл. | Подп. и дата

Изм.	Лист	№ докум.	Подп.	Дата
Разраб.		Белявская		
Пров.		Крупник		
Нач.гр.		Крупник		
Гл.спец.				
Н.контр.		Лейтес		
Утв.		Спивак		

АЗЕ 105.040СБ

Ось

Лит.	Масса	Масшт.
И	См. табл.	—
Лист	Листов 1	

САНТЕХНИИПРОЕКТ

АЗЕ 105.063

50

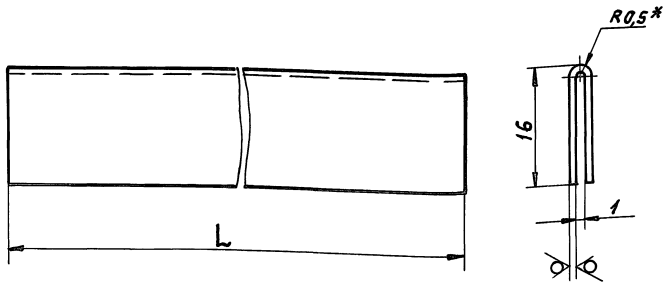

Обозначение	L, мм	Масса, кг
АЗЕ 105.063	115	0,03
—01	136	0,04
—02	215	0,06
—03	236	
—04	286	0,08
—05	365	0,1
—06	386	
—07	465	0,13
—08	486	
—09	565	0,15
—10	586	0,16
—11	765	0,21
—12	786	
—13	965	0,26
—14	986	0,27

1.* Размер для справок.
2. H14; h14.

Изм	Лист	N докум.	Подп.	Дата	АЗЕ 105.063			
Разраб	Белявская				Накладка	Лит. И	Масса см. табл.	Масшт. —
Пров.	Крупник					Лист	Листов 1	
Нач. гр.	Крупник							
Гл. спец								
Н. контр	Лейтес				Лист ГПРХХ 1 Л63 ГОСТ 931-90	Сантехниипроект		
Утв.	Спивак							

Копировал: Фармат А3

Инв. N подл. | Подп. и дата | Взам. инв. N | Инв. N дубл. | Подп. и дата

АЗЕ 105.066

12,5

Серия 5.904-58 Выпуск 3

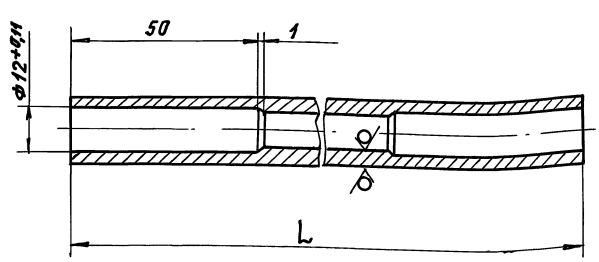

Обозначение	L, мм	Масса, кг
АЗЕ 105.066	239	0,2
—01	339	0,3
—02	439	0,4
—03	639	0,55
—04	839	0,7

Неуказанные предельные отклонения размеров $h14; \pm\frac{t_2}{2}$.

Изм	Лист	N докум.	Подп.	Дата	АЗЕ 105.066			
Разраб	Белявская				Труба	Лит. И	Масса см. табл.	Масшт. —
Пров.	Крупник					Лист	Листов 1	
Нач. гр.	Крупник							
Гл. спец								
Н. контр	Лейтес				Труба 18х4 ГОСТ 8734-75 / В20 ГОСТ 8733-87	Сантехниипроект		
Утв.	Спивак							

Копировал: Фармат А4

Инв. N подл. | Подп. и дата | Взам. инв. N | Инв. N дубл. | Подп. и дата

gost.e-ecolog.ru

АЗЕ 105.065

12,5

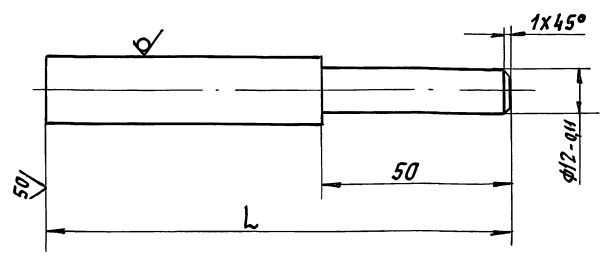

Обозначение	L, мм	Масса, кг
АЗЕ 105.065	124	0,21
—01	170	0,31

Неуказанные предельные отклонения размеров: $H14; \pm\frac{t_2}{2}$.

Изм	Лист	N докум.	Подп.	Дата	АЗЕ 105.065			
Разраб.	Белявская				Полуось	Лит. И	Масса см. табл.	Масшт. —
Пров.	Крупник					Лист	Листов 1	
Нач. гр.	Крупник							
Гл. спец								
Н. контр	Лейтес				Пруток Д КРНП 18 Л63 ГОСТ 2060-90	Сантехниипроект		
Утв.	Спивак							

Копировал: Фармат А4

Инв. N подл. | Подп. и дата | Взам. инв. N | Инв. N дубл. | Подп. и дата