ТИПОВЫЕ КОНСТРУКЦИИ, ИЗДЕЛИЯ И УЗЛЫ ЗДАНИЙ И СООРУЖЕНИЙ

СЕРИЯ 5.904-58

КЛАПАНЫ ВЗРЫВОЗАЩИЩЕННЫЕ ДЛЯ ВЕНТИЛЯЦИОННЫХ СИСТЕМ ВЗРЫВООПАСНЫХ ПРОИЗВОДСТВ

ВЫПУСК 2

КЛАПАНЫ ОБРАТНЫЕ ВЗРЫВОЗАЩИЩЕННЫЕ ПРЯМОУГОЛЬНОГО СЕЧЕНИЯ

РАБОЧИЕ ЧЕРТЕЖИ

25012-03

gost.e-ecolog.ru

ТИПОВЫЕ КОНСТРУКЦИИ, ИЗДЕЛИЯ И УЗЛЫ ЗДАНИЙ И СООРУЖЕНИЙ

СЕРИЯ 5.904-58

КЛАПАНЫ ВЗРЫВОЗАЩИЩЕННЫЕ ДЛЯ ВЕНТИЛЯЦИОННЫХ СИСТЕМ ВЗРЫВООПАСНЫХ ПРОИЗВОДСТВ

ВЫПУСК 2

КЛАПАНЫ ОБРАТНЫЕ ВЗРЫВОЗАЩИЩЕННЫЕ ПРЯМОУГОЛЬНОГО СЕЧЕНИЯ

РАБОЧИЕ ЧЕРТЕЖИ

РАЗРАБОТАНЫ
ГПКНИИ СантехНИИпроект
ГОССТРОЯ СССР

ГЛАВНЫЙ ИНЖЕНЕР ИНСТИТУТА Л.А.СТЕПАНОВ

ГЛАВНЫЙ ИНЖЕНЕР ПРОЕКТА В.А.СПИВАК

УТВЕРЖДЕНЫ И ВВЕДЕНЫ
В ДЕЙСТВИЕ С 29 октября 1991г.
ГПКНИИ СантехНИИпроект
ГОССТРОЯ СССР
ПРИКАЗ ОТ 28 МАЯ 1991г.
№ 28

Обозначение	Наименование	Стр.
АЗЕ 102. 000	Клапан обратный взрывозащищенный	3
АЗЕ 102. 001	Упор	
АЗЕ 102. 002	Полуось	
АЗЕ 102. 000 СБ	Клапан обратный взрывозащищенный	4
АЗЕ 102. 004	Полуось	5
АЗЕ 102. 006	Бобышка	
АЗЕ 102. 007	Бобышка	
АЗЕ 102. 010	Корпус	6,7
АЗЕ 102. 020	Фланец	
АЗЕ 102. 020 СБ	Фланец	7
АЗЕ 102. 010 СБ	Корпус	8
АЗЕ 102. 003	Груз	9
АЗЕ 102. 008	Упор	
АЗЕ 102. 030	Обечайка	10
АЗЕ 102. 030 СБ	Обечайка	
АЗЕ 102. 039	Стенка	
АЗЕ 102. 040	Рычаг	11
АЗЕ 102. 040 СБ	Рычаг	
АЗЕ 102. 042	Втулка	

Обозначение	Наименование	Стр.
АЗЕ 102. 049	Накладка	12
АЗЕ 102. 050	Полотно	
АЗЕ 102. 050 СБ	Полотно	13
АЗЕ 102. 048	Полотно	
АЗЕ 102. 043	Стержень	14,15
АЗЕ 103. 000	Клапан обратный взрывозащищенный	
АЗЕ 103. 010	Корпус	15,16
АЗЕ 103. 000 СБ	Клапан обратный взрывозащищенный	17
АЗЕ 103. 010 СБ	Корпус	18
АЗЕ 103. 020	Полотно	19
АЗЕ 103. 046	Уголок	
АЗЕ 103. 020 СБ	Полотно	20
АЗЕ 103. 044	Полотно	21
АЗЕ 103. 045	Уголок	22
АЗЕ 104. 000	Клапан обратный взрывозащищенный	
АЗЕ 104. 000 СБ	Клапан обратный взрывозащищенный	23

Инв.№ подл. | Подп. и дата | Взам. инв.№ | Инв.№ дубл. | Подп. и дата

Изм.	Лист	N докум.	Подп.	Дата
Разраб.		Белявская		
Пров.		Крупник		
Нач. гр.		Крупник		
Н. контр.		Лентес		
Утв.		Спивак		

5.904-58.2

Содержание

Лит.	Лист	Листов
И		1

САНТЕХНИИПРОЕКТ

Копировал: Крайлина

Формат: А2

Формат	Зона	Поз.	Обозначение	Наименование	Кол.	Примечание
				Документация		
А2			АЗЕ 102. 000 СБ	Сборочный чертеж		
				Детали		
А4		1	АЗЕ 102. 001	Упор	1	
А4		2	АЗЕ 102. 002	Полуось	1	
				Стандартные изделия		
		3		Винт ВМ5-6g×8.36 ГОСТ 17473-80	1	
		4		Винт ВМ6-6g×10.36 ГОСТ 17473-80	2	
		5		Винт ВМ6-6g×12.36 ГОСТ 17473-80	2	
		6		Гайка М6-6Н.4 ГОСТ 5915-70	1	
		7		Гайка М10-6Н.4 ГОСТ 5915-70	1	
		8		Шайба 6.65Г ГОСТ 6402-70	4	
		9		Штифт 2.5×20 ГОСТ 3128-70	1	
				Для исполнения АЗЕ 102. 000		
				Сборочные единицы		
А4		10	АЗЕ 102.010	Корпус	1	
А4		11	АЗЕ 102.040	Рычаг	1	
А4		12	АЗЕ 102. 050	Полотно	1	
				Детали		
А3		13	АЗЕ 102. 003	Груз	1	
А3		14	АЗЕ 102. 004	Полуось	1	

Изм.	Лист	№ докум.	Подп.	Дата	АЗЕ 102. 000			
Разраб.		Белявская			Клапан обратный взрывозащищенный	Лит.	Лист 1	Листов 2
Пров.		Крупник				И		
Нач. гр.		Крупник				САНТЕХНИИПРОЕКТ		
Н. контр.		Лейтес						
Утв.		Спивак						

Копировал: Кранлина Формат А4

Формат	Зона	Поз.	Обозначение	Наименование	Кол.	Примечание
				Стандартные изделия		
		15		Винт ВМ6-6g×20.14Н ГОСТ 17476-84	1	
				АЗЕ 102. 000-01		
				Сборочные единицы		
А4		10	АЗЕ 102. 010-01	Корпус	1	
А4		11	АЗЕ 102. 040-01	Рычаг	1	
А4		12	АЗЕ 102. 050-01	Полотно	1	
				Детали		
А3		13	АЗЕ 102. 003-01	Груз	1	
А3		14	АЗЕ 102. 004-01	Полуось	1	
				Стандартные изделия		
		15		Винт ВМ6-6g×25.14Н ГОСТ 17476-84	1	
				АЗЕ 102. 000-02		
				Сборочные единицы		
А4		10	АЗЕ 102. 010-02	Корпус	1	
А4		11	АЗЕ 102. 040-02	Рычаг	1	
А4		12	АЗЕ 102. 050-02	Полотно	1	
				Детали		
А3		13	АЗЕ 102. 003-02	Груз	1	
А3		14	АЗЕ 102. 004-01	Полуось	1	
				Стандартные изделия		
		15		Винт ВМ6-6g×25.14Н ГОСТ 17476-84	1	

Изм.	Лист	№ докум.	Подп.	Дата	АЗЕ 102. 000	Лист 2

Копировал: Кранлина Формат А4

Выпуск 2

Серия

АЗЕ 102.001

12,5

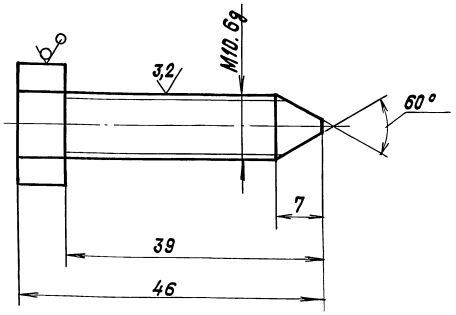

Неуказанные предельные отклонения размеров $h14; \pm \frac{t_2}{2}$.

Изм.	Лист	№ докум.	Подп.	Дата	АЗЕ 102. 001			
Разраб.		Белявская			Упор	Лит.	Масса 0,03	Масштаб 2:1
Пров.		Крупник				И		
Нач. гр.		Крупник				Лист	Листов 1	
Н. контр.		Лейтес			Шестигранник 17 ГОСТ 2879-88 Ст. 3 ГОСТ 535-88	САНТЕХНИИПРОЕКТ		
Утв.		Спивак						

Копировал: Кранлина Формат А4

АЗЕ 102.002

12,5

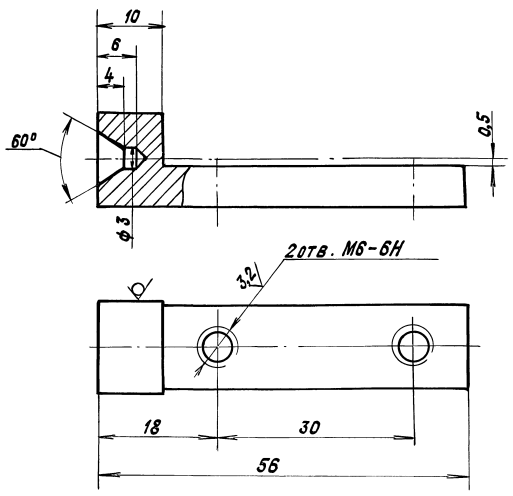

Неуказанные предельные отклонения размеров $h14; \pm \frac{t_2}{2}$

Изм.	Лист	№ докум.	Подп.	Дата	АЗЕ 102. 002			
Разраб.		Белявская			Полуось	Лит.	Масса 0,04	Масштаб 2:1
Пров.		Крупник				И		
Нач. гр.		Крупник				Лист	Листов 1	
Гл. спец.					Пруток ДКРНП 14-Л63 ГОСТ 2060-90	САНТЕХНИИПРОЕКТ		
Н. контр.		Лейтес						
Утв.		Спивак						

Копировал: Кранлина Формат А4

Инв. № подл. | Подп. и дата | Взам. инв. № | Инв. № дубл. | Подп. и дата

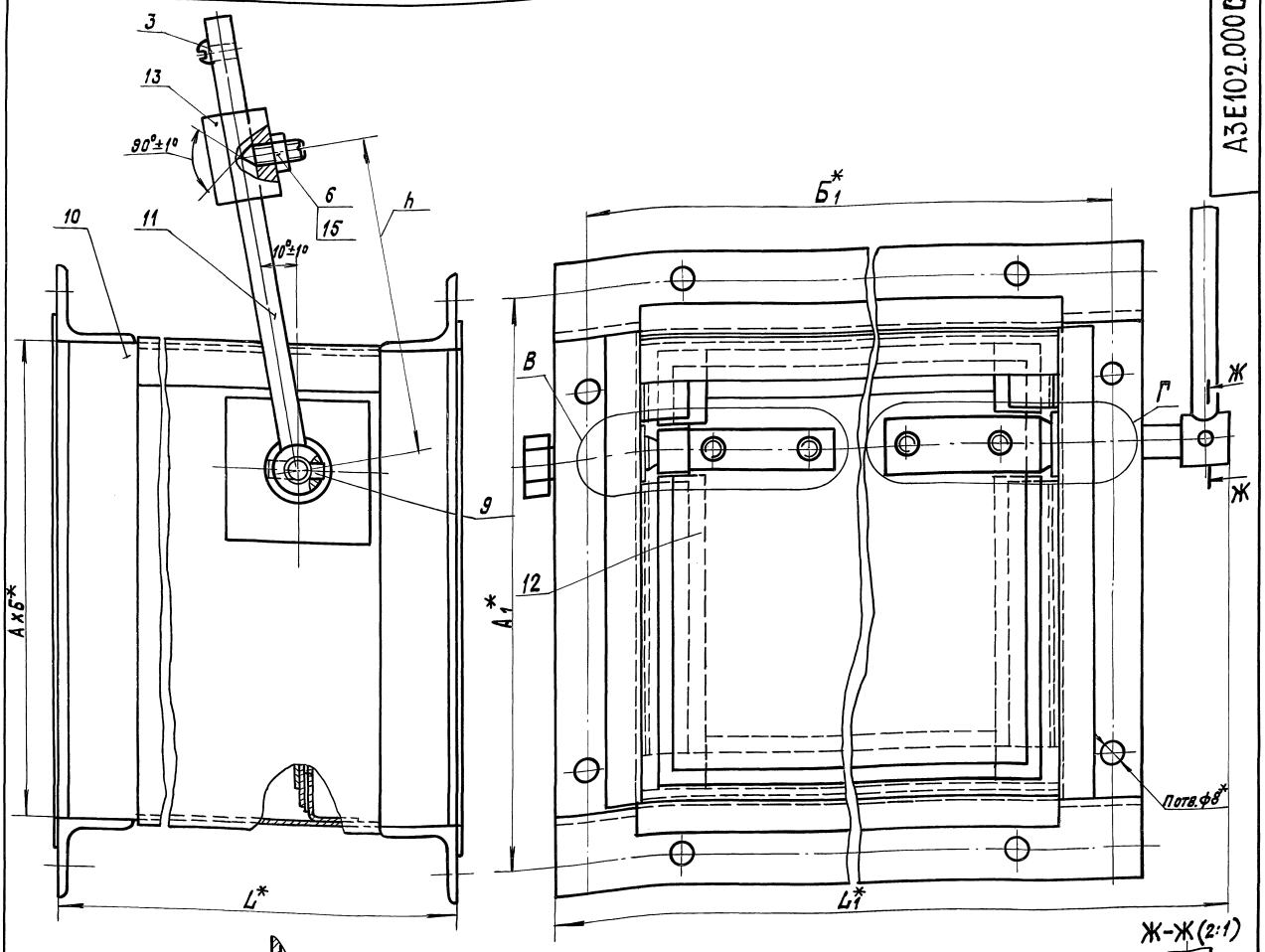

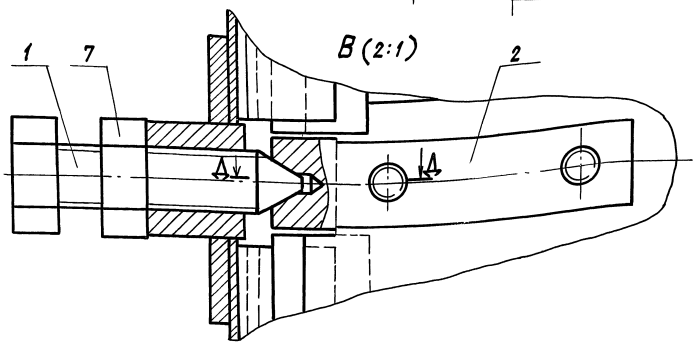

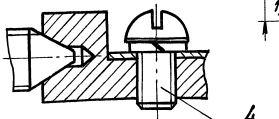

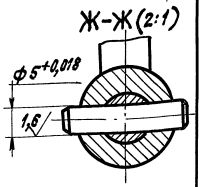

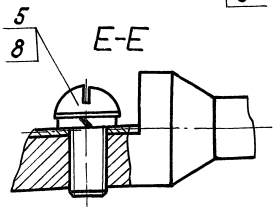

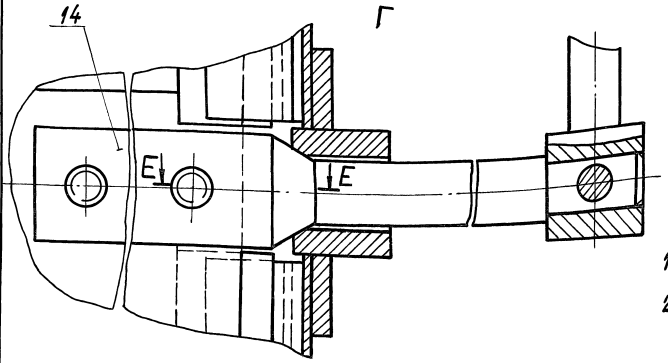

*1. Размеры для справок.

2. $\pm \frac{t2}{2}$

Обозначение	Размеры, мм							n,* шт.	Масса, кг
	А*	А1*	Б*	Б1*	L*	L1*	h		
АЗЕ102.000	150	180	150	180	150	224	100	8	3,5
—01	250	280	250	280	160	328	130		5,6
—02	300	330					170	10	6,3

Изм.	Лист	№ докум.	Подп.	Дата
Разраб.		Белявская		
Пров.		Крупник		
Нач. гр.		Крупник		
Гл. спец.				
Н. контр.		Лентес		
Утв.		Сливак		

АЗЕ102.000СБ

Клапан обратный взрывозащищенный

Лит.	Масса	Масшт.
И	см. табл.	-

Лист | Листов 1

САНТЕХНИИПРОЕКТ

Серия 5.904-58 Выпуск 2

Инв. № подл. | Подп. и дата | Взам. инв. № | Инв. № дубл. | Подп. и дата

АЗЕ 102.004

12,5 (√)

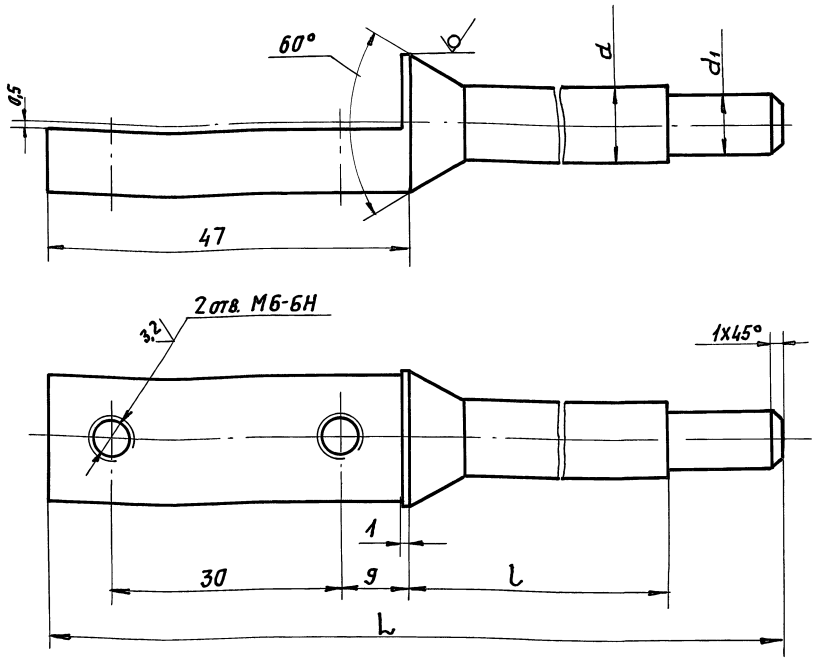

Обозначение	Размеры, мм				Материал	Масса, кг
	L	l	d	d1		
АЗЕ 102. 004	106	44	10	8-0,09	Пруток Д.КРНП 18 Л63 ГОСТ 2060-90	0,09
—01	116	54				0,1
—02	126	64				
—03	129	62	12	10-0,09	Пруток Д.КРНП 20 Л63 ГОСТ 2060-90	0,2
—04	144	77				0,22

Неуказанные предельные отклонения размеров: $h14; \pm \frac{t_2}{2}$.

Изм.	Лист	N докум.	Подп.	Дата	АЗЕ 102. 004			
Разраб.		Белявская			Полуось	Лит.	Масса	Масшт.
Пров.		Крупник				И	см. табл.	—
Нач. гр.		Крупник				Лист	Листов 1	
Гл. спец.					См. табл.	САНТЕХНИИПРОЕКТ		
Н. контр		Лейтес						
Утв.		Спивак						

Копировал: Фабин. Формат А3

Инв. N подл. | Подп. и дата | Взам. инв. N | Инв. N дубл. | Подп. и дата

АЗЕ 102.006

(√)

Серия 5.904-58 выпуск 2

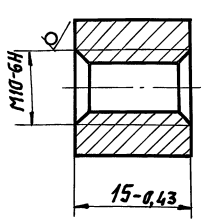

Изм.	Лист	N докум.	Подп.	Дата	АЗЕ 102. 006			
Разраб.		Белявская			Бобышка	Лит.	Масса	Масшт.
Пров.		Крупник				И	0,02	2:1
Нач. гр.		Крупник				Лист	Листов 1	
Гл. спец.					Круг 18 ГОСТ 2590-88 / Ст3 ГОСТ 535-88	САНТЕХНИИПРОЕКТ		
Н. контр		Лейтес						
Утв.		Спивак						

Копировал: Фабин. Формат А4

Инв. N подл. | Подп. и дата | Взам. инв. N | Инв. N дубл. | Подп. и дата

АЗЕ 102.007

12,5 (√)

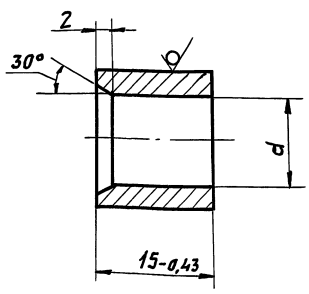

Обозначение	d, мм	Материал	Масса, кг
АЗЕ 102. 007	$12^{+0,43}$	Круг 20 ГОСТ 2590-88 / Ст3 ГОСТ 535-88	0,024
—01	$14^{+0,43}$	Круг 22 ГОСТ 2590-88 / Ст3 ГОСТ 535-88	0,026

Изм.	Лист	N докум.	Подп.	Дата	АЗЕ 102. 007			
Разраб.		Белявская			Бобышка	Лит.	Масса	Масшт.
Пров.		Крупник				И	см. табл.	—
Нач. гр.		Крупник				Лист	Листов 1	
Гл. спец.					См. табл.	САНТЕХНИИПРОЕКТ		
Н. контр		Лейтес						
Утв.		Спивак						

Копировал: Фабин. Формат А4

Инв. N подл. | Подп. и дата | Взам. инв. N | Инв. N дубл. | Подп. и дата

Формат	Зона	Поз.	Обозначение	Наименование	Кол.	Примечание
				Документация		
А2			АЗЕ 102. 010 СБ	Сборочный чертеж		
				Детали		
А4		1	АЗЕ 102. 006	Бобышка	1	
А4		2	АЗЕ 102. 007	Бобышка	1	
А3		3	АЗЕ 102. 008	Упор	2	
Бч		4	АЗЕ 102. 009	Прокладка		
				Пластина 2Н-I тмкщ-М		
				2х15х25 ГОСТ 7338-90	2	0,002 кг
				Стандартные изделия		
		5		Заклепка 2х5.32 ГОСТ 10300-80	4	
			Переменные данные	для исполнений:		
				АЗЕ 102. 000		
				Сборочные единицы		
А4		6	АЗЕ 102. 020	Фланец	2	
А4		7	АЗЕ 102. 030	Обечайка	1	
				Детали		
А3		8	АЗЕ 102. 008-01	Упор	2	
		9	– 02	Упор	2	

Подп. и дата | Инв. № подл. | Взам. инв. № | Инв. № дубл. | Подп. и дата

Изм	Лист	N докум.	Подп.	Дата	АЗЕ 102. 010		
Разраб.		Белявская				Лит.	Лист 1	Листов 3
Пров.		Крупник			Корпус	И		
Нач. гр.		Крупник				САНТЕХНИИПРОЕКТ	
Н. контр.		Лейтес					
Утв.		Спивак					

Копировал: Rab — Формат А4

Формат	Зона	Поз.	Обозначение	Наименование	Кол.	Примечание
А3		10	АЗЕ 102. 008-03	Упор	2	
Бч		11	АЗЕ 102. 011	Прокладка		
				Пластина 2Н-I тмкщ-М		
				2х12х147 ГОСТ 7338-90	2	0,007 кг
Бч		12	АЗЕ 102. 012	Прокладка		
				Пластина 2Н-I тмкщ-М		
				2х12х10 ГОСТ 7338-90	2	0,0005 кг
Бч		13	АЗЕ 102. 013	Прокладка		
				Пластина 2Н-I тмкщ-М		
				2х12х85 ГОСТ 7338-90	2	0,004 кг
Бч		14	АЗЕ 102. 014	Пластина		
				Лист Г/К 3 ГОСТ 19903-74		
				ОК 3608 ГОСТ 16523-89		
				45-0,62 х 45-0,62	2	0,05 кг
				АЗЕ 102. 010-01		
				Сборочные единицы		
А4		6	АЗЕ 102. 020-01	Фланец	2	
А4		7	АЗЕ 102. 030-01	Обечайка	1	
				Детали		
А3		8	АЗЕ 102. 008-04	Упор	2	
		9	– 05	Упор	2	
		10	– 06	Упор	2	
Бч		11	АЗЕ 102. 015	Прокладка		
				Пластина 2Н-I тмкщ-М		
				2х12х247 ГОСТ 7338-90	2	0,01 кг
Бч		12	АЗЕ 102. 016	Прокладка		
				Пластина 2Н-I тмкщ-М		
				2х12х35 ГОСТ 7338-90	2	0,002 кг

Подп. и дата | Инв. № подл. | Взам. инв. № | Инв. № дубл. | Подп. и дата

Изм	Лист	N докум.	Подп.	Дата	АЗЕ 102. 010	Лист 2

Копировал: Rab — Формат А4

Серия 5.904-58 выпуск 2

Формат	Зона	Поз.	Обозначение	Наименование	Кол.	Примечание
Бч		13	АЗЕ 102. 017	Прокладка		
				Пластина 2Н-I тмкщ-М		
				2х12х160 ГОСТ 7338-90	2	0,008 кг
Бч		14	АЗЕ 102. 018	Пластина		
				Лист Г/К 3 ГОСТ 19903-74		
				ОК 3608 ГОСТ 16523-89		
				60-0,74 х 60-0,74	2	0,08 кг
				АЗЕ 102. 010-02		
				Сборочные единицы		
А4		6	АЗЕ 102. 020-02	Фланец	2	
А4		7	АЗЕ 102. 030-02	Обечайка	1	
				Детали		
А3		8	АЗЕ 102. 008-07	Упор	2	
		9	-08	Упор	2	
		10	-06	Упор	2	
Бч		11	АЗЕ 102. 015	Прокладка		
				Пластина 2Н-I тмкщ-М		
				2х12х247 ГОСТ 7338-90	2	0,01 кг
Бч		12	АЗЕ 102. 019	Прокладка		
				Пластина 2Н-I тмкщ-М		
				2х12х63 ГОСТ 7338-90	2	0,003 кг
Бч		13	АЗЕ 102. 021	Прокладка		
				Пластина 2Н-I тмкщ-М		
				2х12х183 ГОСТ 7338-90	2	0,009 кг
Бч		14	АЗЕ 102. 018	Пластина		
				Лист Г/К 3 ГОСТ 19903-74		
				ОК 3608 ГОСТ 16523-89		
				60-0,74 х 60-0,74	2	0,08 кг

Инв. № подл. | Подп. и дата | Взам. инв. № | Инв. № дубл. | Подп. и дата

Изм	Лист	N докум.	Подп.	Дата	АЗЕ 102. 010	Лист 3

Копировал: Rab — Формат А4

Формат	Зона	Поз.	Обозначение	Наименование	Кол.	Примечание
				Документация		
А3			АЗЕ 102. 020 СБ	Сборочный чертеж		
			Переменные данные	для исполнений:		
				АЗЕ 102. 020		
				Детали		
Бч		1	АЗЕ 102. 023	Планка		
				Уголок 25х25х3 ГОСТ 8509-86		
				Ст3 ГОСТ 535-88		
				L = 200-1,15	2	0,22 кг
Бч		2	АЗЕ 102. 024	Планка		
				Уголок 25х25х3 ГОСТ 8509-86		
				Ст3 ГОСТ 535-88		
				L = 150-1,0	2	0,17 кг
				АЗЕ 102. 020-01		
				Детали		
Бч		1	АЗЕ 102. 025	Планка		
				Уголок 25х25х3 ГОСТ 8509-86		
				Ст3 ГОСТ 535-88		
				L = 300-1,3	2	0,34 кг
Бч		2	АЗЕ 102. 026	Планка		
				Уголок 25х25х3 ГОСТ 8509-86		
				Ст3 ГОСТ 535-88		
				L = 250-1,15	2	0,28 кг

Подп. и дата | Инв. № подл. | Взам. инв. № | Инв. № дубл. | Подп. и дата

Изм	Лист	N докум.	Подп.	Дата	АЗЕ 102. 020		
Разраб.		Белявская				Лит.	Лист 1	Листов 3
Пров.		Крупник			Фланец	И		
Нач. гр.		Крупник				САНТЕХНИИПРОЕКТ	
Н. контр.		Лейтес					
Утв.		Спивак					

Копировал: Rab — Формат А4

Формат	Зона	Поз.	Обозначение	Наименование	Кол.	Примечание
				АЗЕ 102.020-02		
				Детали		
БЧ		1	АЗЕ 102.025	Планка		
				Уголок 25х25х3 ГОСТ 8509-86 / Ст.3 ГОСТ 535-88		
				L = 300-1,3	4	0,34 кг
				АЗЕ 102.020-03		
				Детали		
БЧ		1	АЗЕ 102.027	Планка		
				Уголок 28х28х3 ГОСТ 8509-86 / Ст3 ГОСТ 535-88		
				L = 456-1,55	2	0,58 кг
БЧ		2	АЗЕ 102.028	Планка		
				Уголок 28х28х3 ГОСТ 8509-86 / Ст3 ГОСТ 535-88		
				L = 400-1,4	2	0,51 кг
				АЗЕ 102.020-04		
				Детали		
БЧ		1	АЗЕ 102.029	Планка		
				Уголок 28х28х3 ГОСТ 8509-86 / Ст3 ГОСТ 535-88		
				L = 556-1,75	2	0,71 кг
БЧ		2	АЗЕ 102.031	Планка		
				Уголок 28х28х3 ГОСТ 8509-86 / Ст3 ГОСТ 535-88		
				L = 500-1,55	2	0,64 кг

Инв.№ подл. | Подп. и дата | Взам. инв.№ | Инв.№ дубл. | Подп. и дата

Изм | Лист | № докум. | Подп. | Дата — АЗЕ 102.020 — Лист 2

Копировал: — Формат А4

Формат	Зона	Поз.	Обозначение	Наименование	Кол.	Примечание
				АЗЕ 102.020-05		
				Детали		
БЧ		1	АЗЕ 102.032	Планка		
				Уголок 28х28х3 ГОСТ 8509-86 / Ст3 ГОСТ 535-88		
				L = 656-2,0	2	0,83 кг
БЧ		2	АЗЕ 102.033	Планка		
				Уголок 28х28х3 ГОСТ 8509-86 / Ст3 ГОСТ 535-88		
				L = 600-1,75	2	0,76 кг
				АЗЕ 102.020-06		
				Детали		
БЧ		1	АЗЕ 102.034	Планка		
				Уголок 32х32х4 ГОСТ 8509-86 / Ст3 ГОСТ 535-88		
				L = 864-2,3	2	1,65 кг
БЧ		2	АЗЕ 102.035	Планка		
				Уголок 32х32х4 ГОСТ 8509-86 / Ст3 ГОСТ 535-88		
				L = 800-2,0	2	1,53 кг
				АЗЕ 102.020-07		
				Детали		
БЧ		1	АЗЕ 102.036	Уголок		
				Уголок 35х35х4 ГОСТ 8509-86 / Ст3 ГОСТ 535-88		
				L = 1070-2,6	2	2,25 кг
БЧ		2	АЗЕ 102.037	Уголок		
				Уголок 35х35х4 ГОСТ 8509-86 / Ст3 ГОСТ 535-88		
				L = 1000-2,3	2	2,1 кг

Инв.№ подл. | Подп. и дата | Инв.№ дубл. | Взам. инв.№ | Подп. и дата

Изм | Лист | № докум. | Подп. | Дата — АЗЕ 102.020 — Лист 3

Копировал: — Формат А4

АЗЕ 102.020СБ

Серия 5.904-58 выпуск 2

Рис. 1

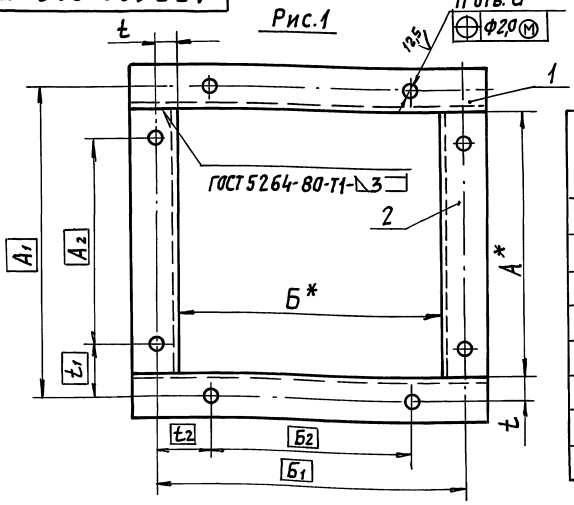

Обозначение	Рис.	Размеры, мм												Кол., шт.			Масса, кг
		А*	А1	А2	Б*	Б1	Б2	t	t1	t2	t3	t4	d	n	n1	n2	
АЗЕ 102.020	1	150	180	120	150	180	120	15	30	30	—	—	8	8	—	—	0,8
—01		250	280	190	250	280	190		45		—	—			—	—	1,2
—02	2	300	330	270					30	45	135	—		10	2	—	1,4
—03	3	400	430	340	400	430	340		45		170	170		12		2	2,2
—04		500	530	465	500	530	465		32,5	32,5	155	155		16	3	3	2,7
—05		600	630	540	600	630	540		45	45	135	135		20	4	4	3,2
—06		800	830	760	800	830	760		35	35	190	190	10				6,4
—07		1000	1040	950	1000	1040	950	20	45	45				12	5	5	8,7

Рис. 2 (1:5)

Остальное - см. рис. 1

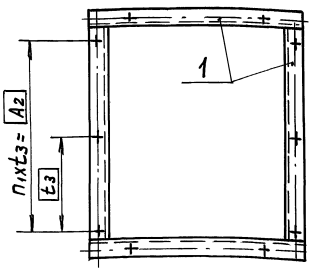

Рис. 3

Остальное - см. рис. 1

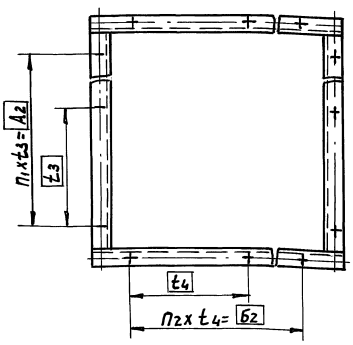

1. * Размеры для справок.
2. Неуказанные предельные отклонения размеров: $H14, \pm \frac{t_2}{2}$.

Изм.	Лист	№ докум.	Подп.	Дата
Разраб.		Белявская		
Пров.		Крупник		
Нач. гр.		Крупник		
Н. контр.		Лейтес		
Утв.		Спивак		

АЗЕ 102.020СБ

Фланец

Лит.	Масса	Масшт.
И	см. табл.	—

Лист | Листов 1

САНТЕХНИИПРОЕКТ

Инв.№ подл. | Подп. и дата | Инв.№ дубл. | Взам. инв.№ | Подп. и дата

АЗЕ102.010СБ

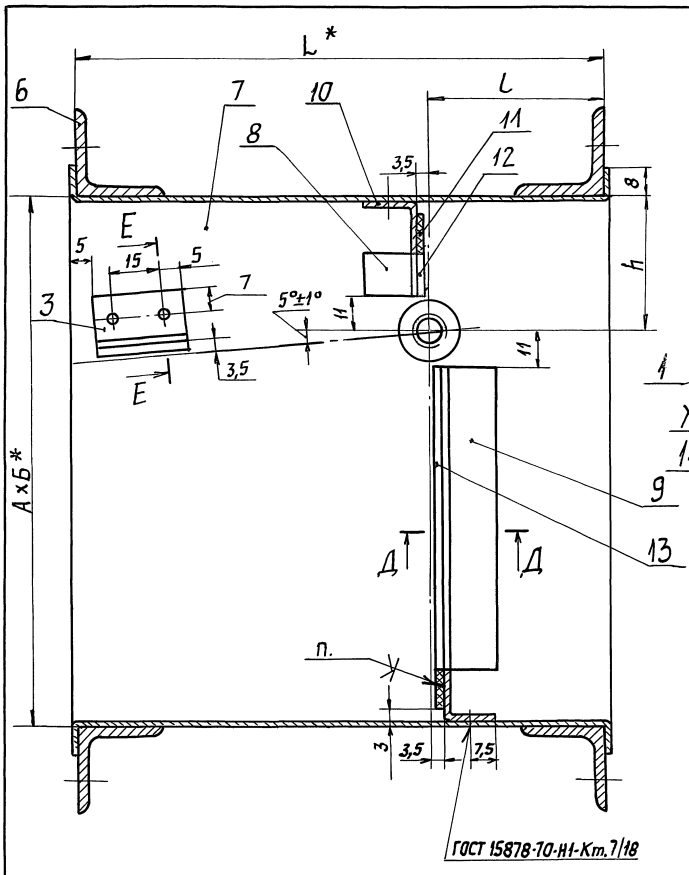

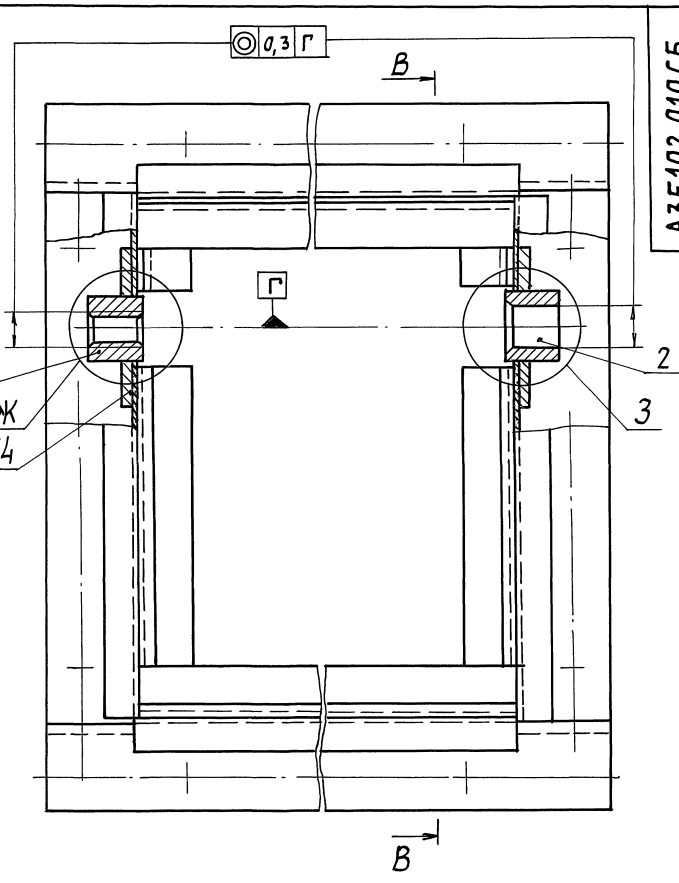

В-В

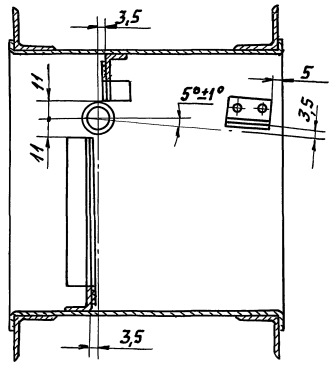

Д - Д

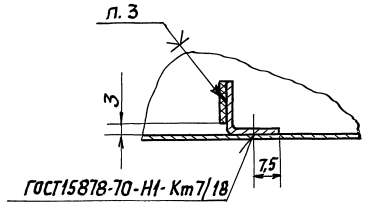

Е-Е

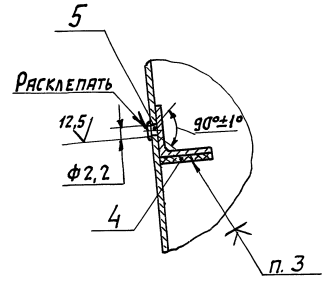

Ж

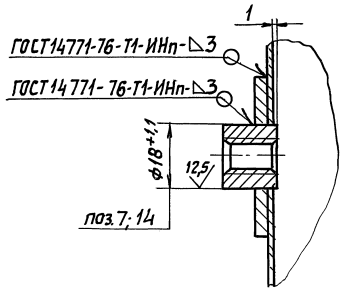

З

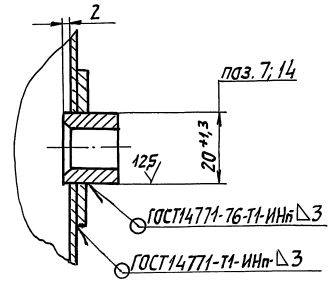

1. * Размеры для справок.
2. H14; $\pm \frac{t2}{2}$.
3. Клей 88-СА ТУ38-105-1760-89.

Обозначение	Размеры, мм					Масса, кг
	А*	Б*	L*	l	h	
АЗЕ102.010	150	150	150	50	37,5	2,9
— 01	250	250	160	55	62,5	4,6
— 02	300				90	5,2

Изм.	Лист	№ докум.	Подп.	Дата	АЗЕ102.010.СБ
Разраб.		Белявская			Корпус
Пров.		Крупник			
Нач. гр.		Крупник			
Гл. спец.					
Н. контр.		Лейтес			
Утв.		Спивак			

Лит.	Масса	Масшт.
И	см. табл.	—
Лист	Листов 1	

САНТЕХНИИПРОЕКТ

Серия 5.904-58 Выпуск 2

Инв. № подл. | Подп. и дата | Взам. инв. № | Инв. № дубл. | Подп. и дата

АЗЕ 102.003

12,5 V(V)

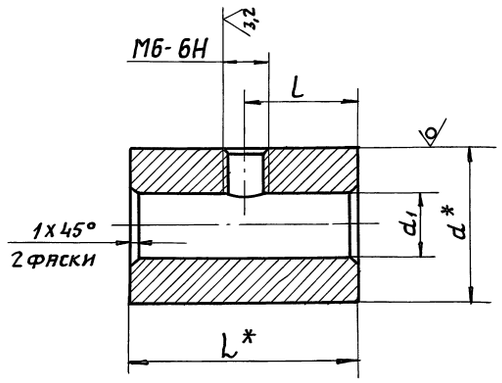

Обозначение	Размеры, мм				Масса, кг
	L*	l	d*	d1	
АЗЕ 102.003	28	14	20	8,5	0,06
—01	42	21	30		0,21
—02	40	20			0,2
—03	65	32,5	35		0,46
—04	60	30	40	10,5	0,55
—05	70	35	45		0,82
—06	78	39	50		1,14
—07	90	45	60		1,92

1.* Размеры для справок.
2. H14; $\pm \frac{t_2}{2}$

Изм.	Лист	N докум.	Подп.	Дата
Разраб.	Белявская			
Пров.	Крупник			
Нач.гр	Крупник			
Н.контр	Лейтес			
Утв.	Спивак			

АЗЕ 102.003

Груз

Лит. И | Масса: см. табл. | Масшт.: —

Лист | Листов 1

Круг $\frac{d\ \text{ГОСТ}\ 2590\text{-}88}{\text{Ст.3 ГОСТ}\ 535\text{-}88}$

САНТЕХНИИПРОЕКТ

Инв.N подл. | Подп. и дата | Взам. инв.N | Инв.N дубл. | Подп. и дата

АЗЕ102.008

50 V(V)

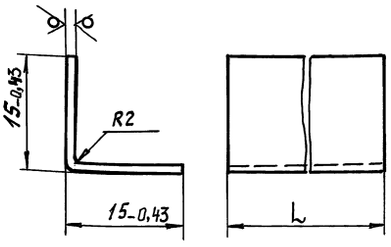

Обозначение	L, мм	Масса, кг
АЗЕ 102.008	25	0,006
—01	10	0,002
—02	85	0,02
—03	147	0,03
—04	35	0,008
—05	160	0,04
—06	247	0,06
—07	63	0,014
—08	183	0,04
—09	92	0,02
—10	93	
—11	252	0,06

Обозначение	L, мм	Масса, кг
АЗЕ 102.008-12	253	0,06
—13	397	0,09
—14	147	0,035
—15	148	
—16	297	0,07
—17	298	
—18	497	0,12
—19	182	0,04
—20	183	
—21	362	0,085
—22	363	

Обозначение	L, мм	Масса, кг
АЗЕ 102.008-23	597	0,14
—24	291	0,07
—25	293	
—26	451	0,1
—27	453	
—28	796	0,19
—29	371	0,09
—30	373	
—31	571	0,13
—32	573	
—33	996	0,23

Неуказанные предельные отклонения размеров: h14; $\pm \frac{t_2}{2}$.

Изм.	Лист	N докум.	Подп.	Дата
Разраб.	Белявская			
Пров.	Крупник			
Нач.гр	Крупник			
Гл.спец				
Н.контр.	Лейтес			
Утв.	Спивак			

АЗЕ 102.008

Упор

Лит. И | Масса: см. табл. | Масшт.: —

Лист | Листов 1

Лист г/к $\frac{1,5\ \text{ГОСТ}\ 19903\text{-}74}{\text{ОК}\ 3608\ \text{ГОСТ}\ 16523\text{-}89}$

САНТЕХНИИПРОЕКТ

Серия 5.904-58 выпуск 2

Инв.N подл. | Подп. и дата | Взам. инв.N | Инв.N дубл. | Подп. и дата

Формат	Зона	Поз.	Обозначение	Наименование	Кол.	Примечание
				Документация		
А3			АЗЕ 102.030СБ	Сборочный чертеж		
			Переменные данные	для исполнений		
				АЗЕ 102.030		
				Детали		
А4		1	АЗЕ 102.039	Стенка	4	
				АЗЕ 102.030-01		
				Детали		
А4		1	АЗЕ 102.039-01	Стенка	4	
				АЗЕ 102.030-02		
				Детали		
А4		1	АЗЕ 102.039-01	Стенка	2	
		2	-02	Стенка	2	

Инв.N подл. | Подп. и дата | Взам. инв.N | Инв.N дубл. | Подп. и дата

Изм.	Лист	N докум.	Подп.	Дата	АЗЕ 102.030			
Разраб.		Белявская			Обечайка	Лит.	Лист	Листов
Пров.		Крупник				И		1
Нач.гр.		Крупник				САНТЕХНИИПРОЕКТ		
Н.контр.		Лейтес						
Утв.		Сливак						

Копировал: Павич- Формат А4

АЗЕ 102.039

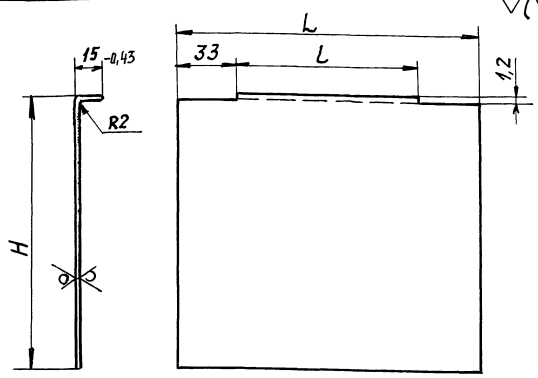

Обозначение	Размеры, мм			Масса, кг
	H	L	l	
АЗЕ 102.039	150	166	100	0,25
-01	250	176	110	0,43
-02	300			0,51

Неуказанные предельные отклонения размеров: $h14$; $\pm\frac{t_2}{2}$.

Инв.N подл. | Подп. и дата | Взам. инв.N | Инв.N дубл. | Подп. и дата

Изм.	Лист	N докум.	Подп.	Дата	АЗЕ 102.039			
Разраб.		Белявская			Стенка	Лит.	Масса	Масшт.
Пров.		Крупник				И	см. табл.	—
Нач.гр.		Крупник				Лист	Листов 1	
Гл.спец.								
Н.контр.		Лейтес			Лист Г / К ОК 3608 ГОСТ 19903-74 / ГОСТ 16523-89	САНТЕХНИИПРОЕКТ		
Утв.		Сливак						

Копировал: Павич Формат А4

АЗЕ 102.030СБ

Серия 5.904-58 Выпуск 2

Рис. 1

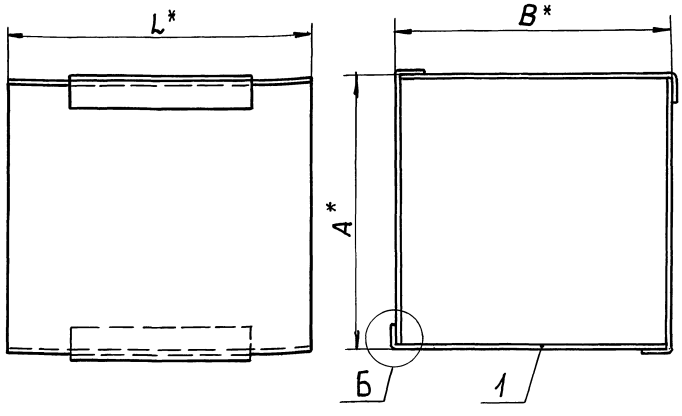

Б (1:1)

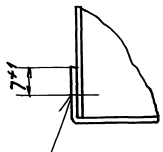

Рис. 2 (1:5)
Остальное - см. рис.1

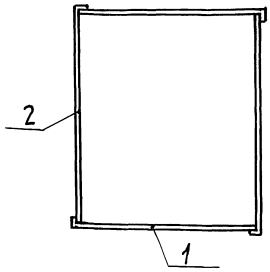

Обозначение	Рис.	Размеры, мм			Масса, кг
		A*	B*	L*	
АЗЕ 102.030	1	150	150	166	1,0
-01		250	250	176	1,7
-02	2	300	250		1,9

*Размеры для справок.

Инв.N подл. | Подп. и дата | Взам. инв.N | Инв.N дубл. | Подп. и дата

Изм.	Лист	N докум.	Подп.	Дата	АЗЕ 102.030СБ			
Разраб.		Белявская			Обечайка	Лит.	Масса	Масштаб
Пров.		Крупник				И	см. табл.	—
Нач.гр.		Крупник				Лист	Листов 1	
Гл.спец.								
Н.контр.		Лейтес				САНТЕХНИИПРОЕКТ		
Утв.		Сливак						

 Копировал: Павич- Формат А3

Формат	Зона	Поз.	Обозначение	Наименование	Кол.	Примечание
				Документация		
А4			АЗЕ 102.040 СБ	Сборочный чертеж		
			Переменные данные	для исполнений		
				АЗЕ 102.040		
				Детали		
А4		1	АЗЕ 102.042	Втулка	1	
А3		2	АЗЕ 102.043	Стержень	1	
				АЗЕ 102.040-01		
				Детали		
А4		1	АЗЕ 102.042	Втулка	1	
А3		2	АЗЕ 102.043-01	Стержень	1	
				АЗЕ 102.040-02		
				Детали		
А4		1	АЗЕ 102.042	Втулка	1	
А3		2	АЗЕ 102.043-02	Стержень	1	
				АЗЕ 102.040-03		
				Детали		
А4		1	АЗЕ 102.042	Втулка	1	
А3		2	АЗЕ 102.043-03	Стержень	1	

Инв.№ подл. | Подп. и дата | Взам.инв.№ | Инв.№ дубл. | Подп. и дата

Изм.	Лист	№ докум.	Подп.	Дата	АЗЕ 102.040		
Разраб.		Белявская			Рычаг	Лит.	Лист 1 / Листов 2
Пров.		Крупник				И	
Нач.гр.		Крупник				САНТЕХНИИПРОЕКТ	
Н.контр		Лейтес					
Утв.		Спивак					

Копировал: Павл. Формат А4

Формат	Зона	Поз.	Обозначение	Наименование	Кол.	Примечание
				АЗЕ 102.040-04		
				Детали		
А4		1	АЗЕ 102.042-01	Втулка	1	
А3		2	АЗЕ 102.043-04	Стержень	1	
				АЗЕ 102.040-05		
				Детали		
А4		1	АЗЕ 102.042-01	Втулка	1	
А3		2	АЗЕ 102.043-05	Стержень	1	
				АЗЕ 102.040-06		
				Детали		
А4		1	АЗЕ 102.042-01	Втулка	1	
А3		2	АЗЕ 102.043-06	Стержень	1	
				АЗЕ 102.040-07		
				Детали		
А4		1	АЗЕ 102.042-01	Втулка	1	
А3		2	АЗЕ 102.043-07	Стержень	1	

Инв.№ подл. | Подп. и дата | Взам.инв.№ | Инв.№ дубл. | Подп. и дата

Изм.	Лист	№ докум.	Подп.	Дата	АЗЕ 102.040	Лист 2

Копировал: Павл. Формат А4

Серия 5.904-58 выпуск 2

АЗЕ 102.040СБ

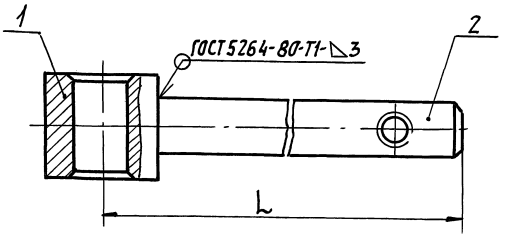

Обозначение	L, мм	Масса, кг
АЗЕ 102.040	137	0,07
—01	167	0,08
—02	207	0,10
—03	237	0,11
—04	280	0,20
—05	320	0,22
—06	370	0,25
—07	420	0,28

Размеры для справок.

Инв.№ подл. | Подп. и дата | Взам.инв.№ | Инв.№ дубл. | Подп. и дата

Изм.	Лист	№ докум.	Подп.	Дата	АЗЕ 102.040СБ		
Разраб.		Белявская			Рычаг	Лит.	Масса: См. табл. / Масшт. —
Пров.		Крупник				И	
Нач.гр.		Крупник				Лист	Листов 1
Гл.спец.						САНТЕХНИИПРОЕКТ	
Н.контр		Лейтес					
Утв.		Спивак					

Копировал: Павл. Формат А4

АЗЕ 102.042

50 V(V)

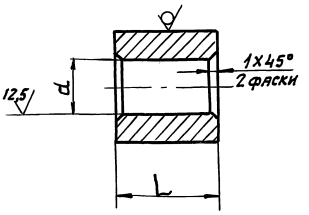

Обозначение	Размеры, мм		Материал	Масса, кг
	L	d		
АЗЕ 102.042	15	$8^{+0,09}$	Круг 16 ГОСТ 2590-88 / Ст3 ГОСТ 535-88	0,02
—01	20	$10^{+0,09}$	Круг 18 ГОСТ 2590-88 / Ст3 ГОСТ 535-88	0,03

Неуказанные предельные отклонения размеров: H14; h14

Инв.№ подл. | Подп. и дата | Взам.инв.№ | Инв.№ дубл. | Подп. и дата

Изм.	Лист	№ докум.	Подп.	Дата	АЗЕ 102.042		
Разраб.		Белявская			Втулка	Лит.	Масса: См. табл. / Масшт. —
Пров.		Крупник				И	
Нач.гр.		Крупник				Лист	Листов 1
Н.контр		Лейтес			См. табл.	САНТЕХНИИПРОЕКТ	
Утв.		Спивак					

 Копировал: Павл. Формат А4

АЗЕ102.049

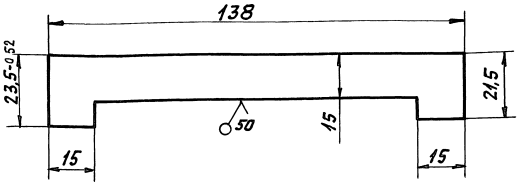

Неуказанные предельные отклонения размеров $h14; \pm \frac{t_2}{2}$.

Изм	Лист	N докум.	Подп.	Дата	АЗЕ 102.049			
Разраб.	Белявская				Накладка	Лит. И	Масса 0,02	Масшт. —
Пров.	Крупник					Лист	Листов 1	
Нач.гр.	Крупник							
Н.контр.	Лейтес				Лист ГПРХХ 1 Л63 931-90	САНТЕХНИИПРОЕКТ		
Утв.	Спивак							

Инв.№ подл. | Подп. и дата | Взам. инв.№ | Инв.№ дубл. | Подп. и дата

Копировал: [signature] Формат А4

Формат	Зона	Поз.	Обозначение	Наименование	Кол.	Примечание
				Документация		
А3			АЗЕ 102. 050. СБ	Сборочный чертеж		
			Переменные данные	для исполнений:		
				АЗЕ 102. 050		
				Детали		
Б4		1	АЗЕ 102. 045	Накладка		
				Лист ГПРХХ 1 Л63 ГОСТ 931-90		
				15-0,43 х 138-1,0	1	0,017кг
Б4		2	АЗЕ 102. 046	Накладка		
				Лист Л63 ПТ1,0 ГОСТ 931-78		
				15-0,43 х 81-0,87	1	0,01кг
Б4		3	АЗЕ 102. 047	Накладка		
				Лист ГПРХХ 1 Л63 ГОСТ 931-90		
				15-0,43 х 83-0,87	1	0,01кг
А3		4	АЗЕ 102. 048	Полотно	1	
А4		5	АЗЕ 102. 049	Накладка		
				Стандартные изделия		
		6		Заклепка 2х5.32		
				ГОСТ 10300-80	18	

Изм	Лист	N докум.	Подп.	Дата	АЗЕ 102. 050			
Разраб.	Белявская				Полотно	Лит. И	Лист 1	Листов 3
Пров.	Крупник							
Нач.гр.	Крупник							
Н.контр.	Лейтес					САНТЕХНИИПРОЕКТ		
Утв.	Спивак							

Инв.№ подл. | Подп. и дата | Взам. инв. | Инв.№ дубл. | Подп. и дата

Копировал: [signature] Формат А4

Серия 5-904-58 Выпуск 2

Формат	Зона	Поз.	Обозначение	Наименование	Кол.	Примечание
				АЗЕ 102. 050-01		
				Детали		
Б4		1	АЗЕ 102. 051	Накладка		
				Лист ГПРХХ 1 Л63 ГОСТ 931-90		
				15-0,43 х 238-1,3	2	0,03кг
Б4		2	АЗЕ 102. 053	Накладка		
				Лист ГПРХХ 1 Л63 ГОСТ 931-90		
				15-0,43 х 156-1,0	1	0,02кг
Б4		3	АЗЕ 102. 053	Накладка		
				Лист ГПРХХ 1 Л63 ГОСТ 931-90		
				15-0,43 х 158-1,0	1	0,02кг
А3		4	АЗЕ 102. 048-01	Полотно		
Б4		7	АЗЕ 102. 054	Накладка		
				Лист ГПРХХ 1 Л63 ГОСТ 931-90		
				15-0,43 х 31-0,62	1	0,004кг
Б4		8	АЗЕ 102. 055	Накладка		
				Лист ГПРХХ 1 Л63 ГОСТ 931-90		
				15-0,43 х 33-0,62	1	0,004кг
				Стандартные изделия		
		6		Заклепка 2х5.32		
				ГОСТ 10300-80	24	
				АЗЕ 102. 050-02		
				Детали		
Б4		1	АЗЕ 102. 051	Накладка		
				Лист ГПРХХ 1 Л63 ГОСТ 931-90		
				15-0,43 х 238-1,3	2	0,03кг

Изм	Лист	N докум.	Подп.	Дата	АЗЕ 102. 050	Лист 2

Инв.№ подл. | Подп. и дата | Взам. инв.№ | Инв.№ дубл. | Подп. и дата

Копировал: [signature] Формат А4

Формат	Зона	Поз.	Обозначение	Наименование	Кол.	Примечание
Б4		2	АЗЕ 102. 056	Накладка		
				Лист ГПРХХ 1 Л63 ГОСТ 931-90		
				15-0,43 х 179-1,0	1	0,023кг
Б4		3	АЗЕ 102. 057	Накладка		
				Лист ГПРХХ 1 Л63 ГОСТ 931-90		
				15-0,43 х 181-1,15	1	0,023кг
А3		4	АЗЕ 102. 048-02	Полотно	1	
Б4		7	АЗЕ 102. 058	Накладка		
				Лист ГПРХХ 1 Л63 ГОСТ 931-90		
				15-0,43 х 59-0,74	1	0,008кг
Б4		8	АЗЕ 102. 059	Накладка		
				Лист ГПРХХ 1 Л63 ГОСТ 931-90		
				15-0,43 х 61-0,74	1	0,008кг
				Стандартные изделия		
		6		Заклепка 2х5.32		
				ГОСТ 10300-80	26	

Изм	Лист	N докум.	Подп.	Дата	АЗЕ 102. 050	Лист 3

Инв.№ подл. | Подп. и дата | Взам. инв. | Инв.№ дубл. | Подп. и дата

Копировал: [signature] Формат: А4

АЗЕ102.050СБ

Рис.1

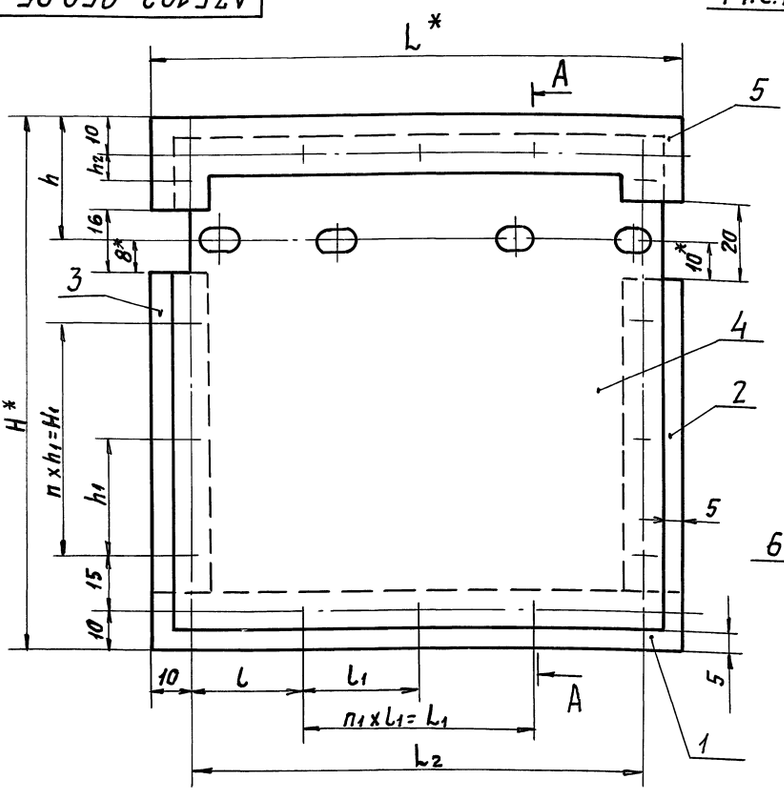

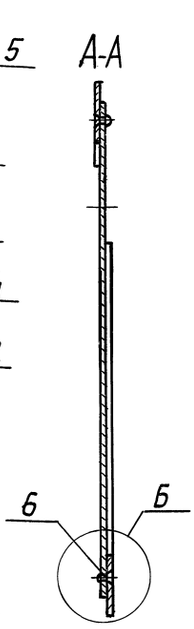

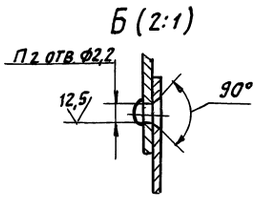

Рис.2

Остальное - см. рис.1

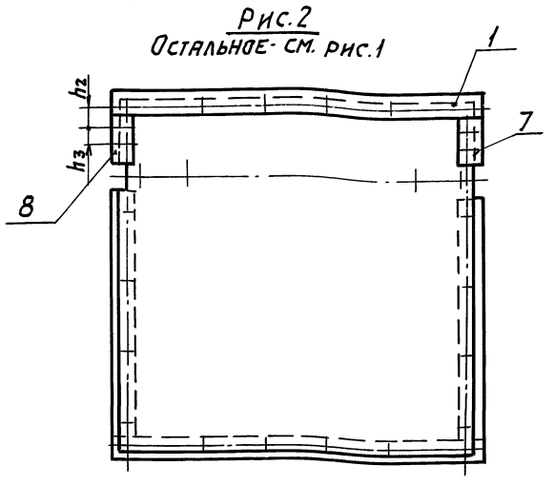

1.* Размеры для справок.

2. $H14; \pm \frac{t_2}{2}$

Обозначение	Рис.	Размеры, мм											Кол., шт.			Масса, кг
		H*	H1	h	h1	h2	h3	L*	L1	L2	l	l1	n	n1	n2	
АЗЕ102.050	1	138	60	31,5	30	6	—	138	60	118	29	30	2	2	18	0,2
—01	2	238	135	56,5	45	12	12	238	135	218	41,5	45	3	3	24	0,5
—02		288	160	84	40	15	35						4		26	0,6

				АЗЕ102.050СБ	
Изм.	Лист	№ докум.	Подп.	Дата	
Разраб.		Белявская			Полотно
Пров.		Крупник			
Нач. гр.		Крупник			
Гл. спец.					
Н. контр.		Лейтес			
Утв.		Сливак			

Лит.	Масса	Масшт.
И	см. табл.	—
Лист	Листов 1	

САНТЕХНИИПРОЕКТ

Копировал: Кал

Формат А3

АЗЕ102.048

Серия 5.904-58 Выпуск 2

Рис.1

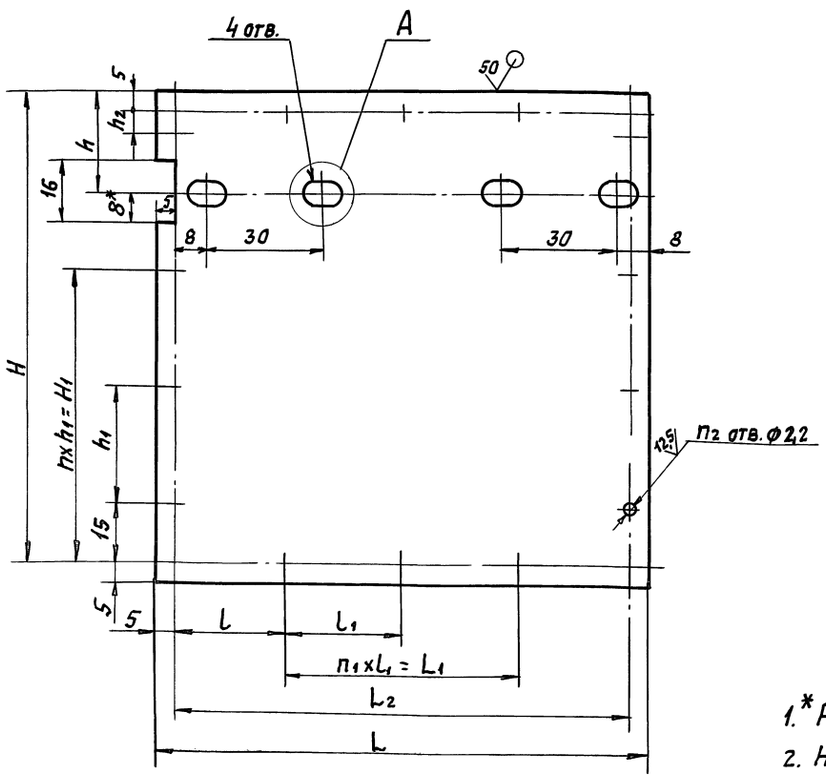

А (2:1)

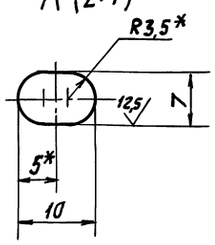

Рис.2

Остальное - см. рис.1

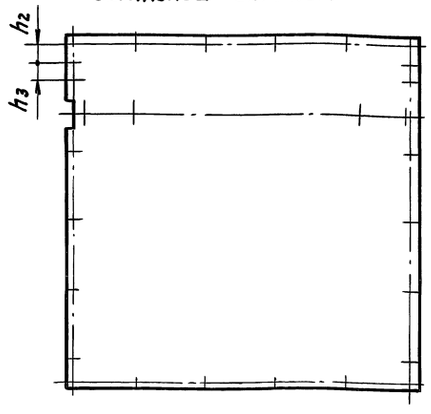

1.* Размеры для справок.

2. $H14; h14; \pm \frac{t_2}{2}$.

Обозначение	Рис.	Размеры, мм											Кол., шт.			Масса, кг
		H	H1	h	h1	h2	h3	L	L1	L2	l	l1	n	n1	n2	
АЗЕ102.048	1	128	60	26,5	30	6	—	128	60	118	29	30	2	2	18	0,1
—01	2	228	135	51,5	45	12	12	228	135	218	41,5	45	3	3	24	0,37
—02		278	160	79	40	15	35						4		26	0,46

				АЗЕ102.048	
Изм.	Лист	№ докум.	Подп.	Дата	
Разраб.		Белявская			Полотно
Пров.		Крупник			
Нач. гр.		Крупник			
Гл. спец.					
Н. контр.		Лейтес			
Утв.		Сливак			

Лит.	Масса	Масшт.
И	см. табл.	—
Лист	Листов 1	

САНТЕХНИИПРОЕКТ

1,0 ГОСТ 19903-74

Лист Г/К ОК 360В ГОСТ 16523-89

Инв. № подл. | Подп. и дата | Взам. инв. № | Инв. № дубл. | Подп. и дата

АЗЕ 102.043

50/(V)

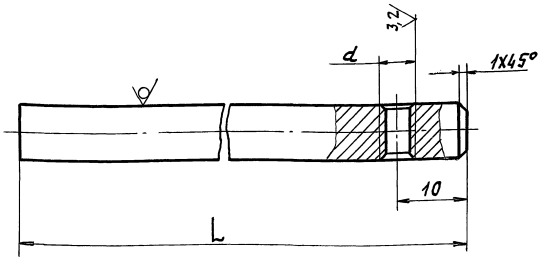

Обозначение	Размеры, мм		Материал	Масса, кг
	L	d		
АЗЕ 102.043	129	М5-6Н	Круг 8 ГОСТ 2590-88 / Ст 3 ГОСТ 535-88	0,05
-01	159			0,06
-02	199			0,08
-03	229			0,09
-04	271	М6-6Н	Круг 10 ГОСТ 2590-88 / Ст 3 ГОСТ 535-88	0,17
-05	311			0,19
-06	361			0,22
-07	411			0,25

Неуказанные предельные отклонения размеров: $h14; \pm \frac{t_2}{2}$

Изм.	Лист	№ докум.	Подп.	Дата	АЗЕ 102.043			
Разраб.		Белявская			Стержень	Лит.	Масса	Масшт.
Пров.		Крупник				И	См. табл.	—
Нач. гр.		Крупник				Лист	Листов 1	
Гл. спец.								
Н. контр.		Лейтес			См. табл.	САНТЕХНИИПРОЕКТ		
Утв.		Сливак						

Копировал: Павин Формат А3

Серия 5.904-58 Выпуск 2

Формат	Зона	Поз.	Обозначение	Наименование	Кол.	Примечание
				Документация		
А2			АЗЕ 103.000 СБ	Сборочный чертеж		
				Детали		
А4		1	АЗЕ 102.001	Упор	1	
А4		2	АЗЕ 102.002	Полуось	1	
				Стандартные изделия		
				Винты ГОСТ 17473-80		
		3		ВМ6-6gх10.36	2	
		4		ВМ6-6gх12.36	2	
				Гайки ГОСТ 5915-70		
		5		М6-6Н.4	1	
		6		М10-6Н.4	1	
		7		Шайба 6.65Г ГОСТ 6402-70	4	
			Переменные данные для исполнений:			
				АЗЕ 103.000		
				Сборочные единицы		
А4		8	АЗЕ 102.040-03	Рычаг	1	
А4		9	АЗЕ 103.010	Корпус	1	
А4		10	АЗЕ 103.020	Полотно	1	

Изм.	Лист	N докум.	Подп.	Дата	АЗЕ 103.000			
Разраб.		Белявская			Клапан обратный взрывозащищенный	Лит.	Лист	Листов
Пров.		Крупник				И	1	3
Нач. гр.		Крупник				САНТЕХНИИПРОЕКТ		
Н. контр.		Лейтес						
Утв.		Сливак						

Копировал: Павин Формат А4

Формат	Зона	Поз.	Обозначение	Наименование	Кол.	Примечание
				Детали		
А4		11	АЗЕ 102.003-03	Груз	1	
А3		12	АЗЕ 102.004-02	Полуось	1	
				Стандартные изделия		
		13		Винт ВМ6-6gх8,36 ГОСТ 17473-80	1	
		14		Винт ВМ6-6gх25,14Н ГОСТ 14176-84	1	
		15		Штифт 2.6х22 ГОСТ 3128-70	1	
				АЗЕ 103.000-01		
				Сборочные единицы		
А4		8	АЗЕ 102.040-04	Рычаг	1	
А4		9	АЗЕ 103.010-01	Корпус	1	
А4		10	АЗЕ 103.020-01	Полотно	1	
				Детали		
А4		11	АЗЕ 102.003-04	Груз	1	
А3		12	АЗЕ 102.004-03	Полуось	1	
				Стандартные изделия		
		13		Винт ВМ6-6gх10.36 ГОСТ 17473-80	1	
		14		Винт ВМ6-6gх30,14Н ГОСТ 14176-84	1	
		15		Штифт 2.6х22 ГОСТ 3128-70	1	

Изм.	Лист	N докум.	Подп.	Дата	АЗЕ 103.000	Лист 2

25012-03 15 Копировал: Павин Формат А4

Инв. N подл. | Подп. и дата | Взам. инв. N | Инв. N дубл. | Подп. и дата

Формат	Зона	Поз.	Обозначение	Наименование	Кол.	Примечание
				АЗЕ 103. 000 -02		
				Сборочные единицы		
А4		8	АЗЕ 102. 040 -05	Рычаг	1	
А4		9	АЗЕ 102. 010-02	Корпус	1	
А4		10	АЗЕ 102. 020 -02	Полотно	1	
				Детали		
А4		11	АЗЕ 102. 003 - 04	Груз	1	
А3		12	АЗЕ 102. 004 -03	Полуось	1	
				Стандартные изделия		
		13		Винт ВМ6. 6g х 10.36 ГОСТ 17473-80	1	
		14		Винт ВМ6. 6g х 30.14Н ГОСТ 1416-84	1	
		15		Штифт 2. 6х22 ГОСТ 3128-70	1	

Подп. и дата | Инв. № подл. | Взам. инв. № | Инв. № дубл. | Подп. и дата

Изм.	Лист	№ докум.	Подп.	Дата	АЗЕ 103. 000	Лист 3

Копировал: Ната Формат А4

Формат	Зона	Поз.	Обозначение	Наименование	Кол.	Примечание
				Документация		
А2			АЗЕ 103. 010. СБ	Сборочный чертеж		
				Детали		
А4		1	АЗЕ 102. 006	Бобышка	1	
А3		2	АЗЕ 102. 008	Упор	2	
Б4		3	АЗЕ 103. 001	Прокладка		
				Пластина 2Н-I-ТМКЩ-М		
				2х15х25 ГОСТ 7338-90	2	0,002 кг
Б4		4	АЗЕ 103. 002	Пластина		
				Лист $\frac{\text{г}}{\text{к}}$ 3 ГОСТ 19903-74 / ОК360В ГОСТ 16523-89		
				60-0,74 х 60-0,74	2	0,08 кг
				Стандартные изделия		
		5		Заклепка 2х5. 32 ГОСТ 10300-68	4	
			Переменные данные	Для исполнений: АЗЕ 103. 010 Сборочные единицы		
А4		6	АЗЕ 102. 020-03	Фланец	2	

Подп. и дата | Инв. № подл. | Взам. инв. № | Инв. № дубл. | Подп. и дата

Изм.	Лист	№ докум.	Подп.	Дата	АЗЕ 103. 010		
Разраб.	Белявская				Корпус	Лит. И	Лист 1 / Листов 7
Пров.	Крупник					САНТЕХНИИПРОЕКТ	
Нач. гр.	Крупник						
Н. контр.	Лейтес						
Утв.	Спивак						

Копировал: Ната Формат А4

Серия 5.904-58 Выпуск 2

Формат	Зона	Поз.	Обозначение	Наименование	Кол.	Примечание
				Детали		
А4		7	АЗЕ 102. 007	Бобышка	1	
А3		8	АЗЕ 102. 008 - 09	Упор	1	
		9	- 10	Упор	1	
		10	- 11	Упор	1	
		11	- 12	Упор	1	
		12	- 13	Упор	2	
Б4		13	АЗЕ 103. 003	Стенка		
				Лист $\frac{\text{г}}{\text{к}}$ 1,5 ГОСТ 19903-74 / ОК360В ГОСТ 16523-89		
				160-1,0 х 400-1,4	2	0,75 кг
Б4		14	АЗЕ 103. 004	Стенка		
				Лист $\frac{\text{г}}{\text{к}}$ 1,5 ГОСТ 19903-74 / ОК360В ГОСТ 16523-89		
				160-1,0 х 397-1,4	2	0,74 кг
Б4		15	АЗЕ 103. 005	Прокладка		
				Пластина 2Н-I-ТМКЩ-М		
				2х12х397 ГОСТ 7338-90	2	0,02 кг
Б4		16	АЗЕ 103. 006	Прокладка		
				Пластина 2Н-I-ТМКЩ-М		
				2х12х93 ГОСТ 7338-90	1	0,004 кг
Б4		17	АЗЕ 103. 007	Прокладка		
				Пластина 2Н-I-ТМКЩ-М		
				2х12х253 ГОСТ 1338-90	1	0,01 кг
Б4		18	АЗЕ- 103. 008	Прокладка		
				Пластина 2Н-I-ТМКЩ-М		
				2х12х92 ГОСТ 7338-90	1	0,004 кг
Б4		19	АЗЕ 103. 009	Прокладка		
				Пластина 2Н-I-ТМКЩ-М		
				2х12х252 ГОСТ 7338-90	1	0,01 кг

Подп. и дата | Инв. № подл. | Взам. инв. № | Инв. № дубл. | Подп. и дата

Изм.	Лист	№ докум.	Подп.	Дата	АЗЕ 103. 010	Лист 2

Копировал: Ната Формат А4

Формат	Зона	Поз.	Обозначение	Наименование	Кол.	Примечание
				АЗЕ 103. 010 -01		
				Сборочные единицы		
А4		6	АЗЕ 102. 020-04	Фланец	2	
				Детали		
А4		7	АЗЕ 102. 007	Бобышка	1	
А3		8	АЗЕ 102. 008-14	Упор	1	
		9	- 15	Упор	1	
		10	- 16	Упор	1	
		11	- 17	Упор	1	
		12	- 18	Упор	2	
Б4		13	АЗЕ 103. 011	Стенка		
				Лист $\frac{\text{г}}{\text{к}}$ 1,5 ГОСТ 19903-74 / ОК360В ГОСТ 16523-89		
				160-1,0 х 500-1,55	2	0,94 кг
Б4		14	АЗЕ 103. 012	Стенка		
				Лист $\frac{\text{г}}{\text{к}}$ 1,5 ГОСТ 19903-74 / ОК360В ГОСТ 16523-89		
				160-1,0 х 497-1,55	2	0,93 кг
Б4		15	АЗЕ 103. 013	Прокладка		
				Пластина 2Н-I-ТМКЩ-М		
				2х12х497 ГОСТ 7338-90	2	0,023 кг
Б4		16	АЗЕ 103. 014	Прокладка		
				Пластина 2Н-I-ТМКЩ-М		
				2х12х148 ГОСТ 7338-90	1	0,007 кг
Б4		17	АЗЕ 103. 015	Прокладка		
				Пластина 2Н-I-ТМКЩ-М		
				2х12х298 ГОСТ 7338-90	1	0,014 кг

Подп. и дата | Инв. № подл. | Взам. инв. № | Инв. № дубл. | Подп. и дата

Изм.	Лист	№ докум.	Подп.	Дата	АЗЕ 103. 010	Лист 3

 Копировал: Ната Формат А4

Формат	Зона	Поз.	Обозначение	Наименование	Кол.	Примечание
БЧ		18	АЗЕ 103.016	Прокладка		
				Пластина 2Н-I, ТМКЩ-М		
				2х12х147 ГОСТ 7338-90	1	0,007 кг
БЧ		19	АЗЕ 103.017	Прокладка		
				Пластина 2Н-I, ТМКЩ-М		
				2х12х297 ГОСТ 7338-90	1	0,014 кг
				АЗЕ 103.010-02		
				Сборочные единицы		
А4		6	АЗЕ 102.020-05	Фланец	2	
				Детали		
А4		7	АЗЕ 102.007	Бобышка	1	
А3		8	АЗЕ 102.008-19	Упор	1	
		9	-20	Упор	1	
		10	-21	Упор	1	
		11	-22	Упор	1	
		12	-23	Упор	2	
БЧ		13	АЗЕ 103.018	Стенка		
				Лист г/к 1,5 ГОСТ 19903-74		
				ОК360В ГОСТ 16523-89		
				160-1,0х600-1,75	2	1,12 кг
БЧ		14	АЗЕ 103.019	Стенка		
				Лист г/к 1,5 ГОСТ 19903-74		
				ОК360В ГОСТ 16523-89		
				160-1,0х597-1,75	2	1,12 кг
БЧ		15	АЗЕ 103.021	Прокладка		
				Пластина 2Н-I ТМКЩ-М		
				2х12х597 ГОСТ 7338-90	2	0,03 кг

Подп. и дата | Инв. № дубл. | Взам. инв. № | Подп. и дата | Инв. № подл.

Изм | Лист | № докум. | Подп. | Дата — АЗЕ 103.010 — Лист 4

Копировал: [illegible] — Формат А4

Формат	Зона	Поз.	Обозначение	Наименование	Кол.	Примечание
БЧ		16	АЗЕ 103.022	Прокладка		
				Пластина 2Н-I, ТМКЩ-М		
				2х12х183 ГОСТ 7338-90	1	0,009 кг
БЧ		17	АЗЕ 103.023	Прокладка		
				Пластина 2Н-I, ТМКЩ-М		
				2х12х363 ГОСТ 7338-90	1	0,017 кг
БЧ		18	АЗЕ 103.024	Прокладка		
				Пластина 2Н-I, ТМКЩ-М		
				2х12х182 ГОСТ 7338-90	1	0,009 кг
БЧ		19	АЗЕ 103.025	Прокладка		
				Пластина 2Н-I, ТМКЩ-М		
				2х12х362 ГОСТ 7338-90	1	0,017 кг
				АЗЕ 103.010-03		
				Сборочные единицы		
А4		6	АЗЕ 102.020-06	Фланец	2	
				Детали		
А4		7	АЗЕ 102.007-01	Бобышка	1	
А3		8	АЗЕ 102.008-24	Упор	1	
		9	-25	Упор	1	
		10	-26	Упор	1	
		11	-27	Упор	1	
		12	-28	Упор	2	
БЧ		13	АЗЕ 103.026	Стенка		
				Лист г/к 2,0 ГОСТ 19903-74		
				ОК360В ГОСТ 16523-89		
				170-1,0х800-2,0	2	2,1 кг

Подп. и дата | Инв. № дубл. | Взам. инв. № | Подп. и дата | Инв. № подл.

Изм | Лист | № докум. | Подп. | Дата — АЗЕ 103.010 — Лист 5

Копировал: [illegible] — Формат А4

Серия 5.904-58 выпуск 2

Формат	Зона	Поз.	Обозначение	Наименование	Кол.	Примечание
БЧ		14	АЗЕ 103.027	Стенка		
				Лист г/к 2,0 ГОСТ 19903-74		
				ОК360В ГОСТ 16523-89		
				170-1,0х796-2,0	2	2,1 кг
БЧ		15	АЗЕ 103.028	Прокладка		
				Пластина 2Н-I ТМКЩ-М		
				2х12-796 ГОСТ 7338-90	2	0,04 кг
БЧ		16	АЗЕ 103.029	Прокладка		
				Пластина 2Н-I, ТМКЩ-М		
				2х12х293 ГОСТ 7338-90	1	0,014 кг
БЧ		17	АЗЕ 103.031	Прокладка		
				Пластина 2Н-I, ТМКЩ-М		
				2х12х453 ГОСТ 7338-90	1	0,02 кг
БЧ		18	АЗЕ 103.032	Прокладка		
				Пластина 2Н-I, ТМКЩ-М		
				2х12х291 ГОСТ 7338-90	1	0,013 кг
БЧ		19	АЗЕ 103.033	Прокладка		
				Пластина 2Н-I, ТМКЩ-М		
				2х12х451 ГОСТ 7338-90	1	0,02 кг
				АЗЕ 103.010-04		
				Сборочные единицы		
А4		6	АЗЕ 102.020-07	Фланец	2	
				Детали		
А4		7	АЗЕ 102.007-01	Бобышка	1	
А3		8	АЗЕ 102.008-29	Упор	1	
		9	-30	Упор	1	
		10	-31	Упор	1	
		11	-32	Упор	1	

Подп. и дата | Инв. № дубл. | Взам. инв. № | Подп. и дата | Подп. и дата

Изм | Лист | № докум. | Подп. | Дата — АЗЕ 103.010 — Лист 6

Копировал: [illegible] — Формат А4

Формат	Зона	Поз.	Обозначение	Наименование	Кол.	Примечание
А3		12	АЗЕ 102.008-33	Упор	2	
БЧ		13	АЗЕ 103.034	Стенка		
				Лист г/к 2,0 ГОСТ 19903-74		
				ОК360В ГОСТ 16523-89		
				190-1,15х1000-2,3	2	3,0 кг
БЧ		14	АЗЕ 103.035	Стенка		
				Лист г/к 2,0 ГОСТ 19903-74		
				ОК360В ГОСТ 16523-89		
				190-1,15х996-2,3	2	3,0 кг
БЧ		15	АЗЕ 103.036	Прокладка		
				Пластина 2Н-I ТМКЩ-М		
				2х12х996 ГОСТ 7338-90	2	0,05 кг
БЧ		16	АЗЕ 103.037	Прокладка		
				Пластина 2Н-I ТМКЩ-М		
				2х12х373 ГОСТ 7338-90	1	0,02 кг
БЧ		17	АЗЕ 103.038	Прокладка		
				Пластина 2Н-I ТМКЩ-М		
				2х12х573 ГОСТ 7338-90	1	0,03 кг
БЧ		18	АЗЕ 103.039	Прокладка		
				Пластина 2Н-I ТМКЩ-М		
				2х12х371 ГОСТ 7338-90	1	0,02 кг
БЧ		19	АЗЕ 103.041	Прокладка		
				Пластина 2Н-I ТМКЩ-М		
				2х12х571 ГОСТ 7338-90	1	0,03 кг

Подп. и дата | Инв. № дубл. | Взам. инв. № | Подп. и дата | Инв. № подл.

Изм | Лист | № докум. | Подп. | Дата — АЗЕ 103.010 — Лист 7

25012-03 17 Копировал: [illegible] — Формат А4

АЗЕ 103.000 СБ

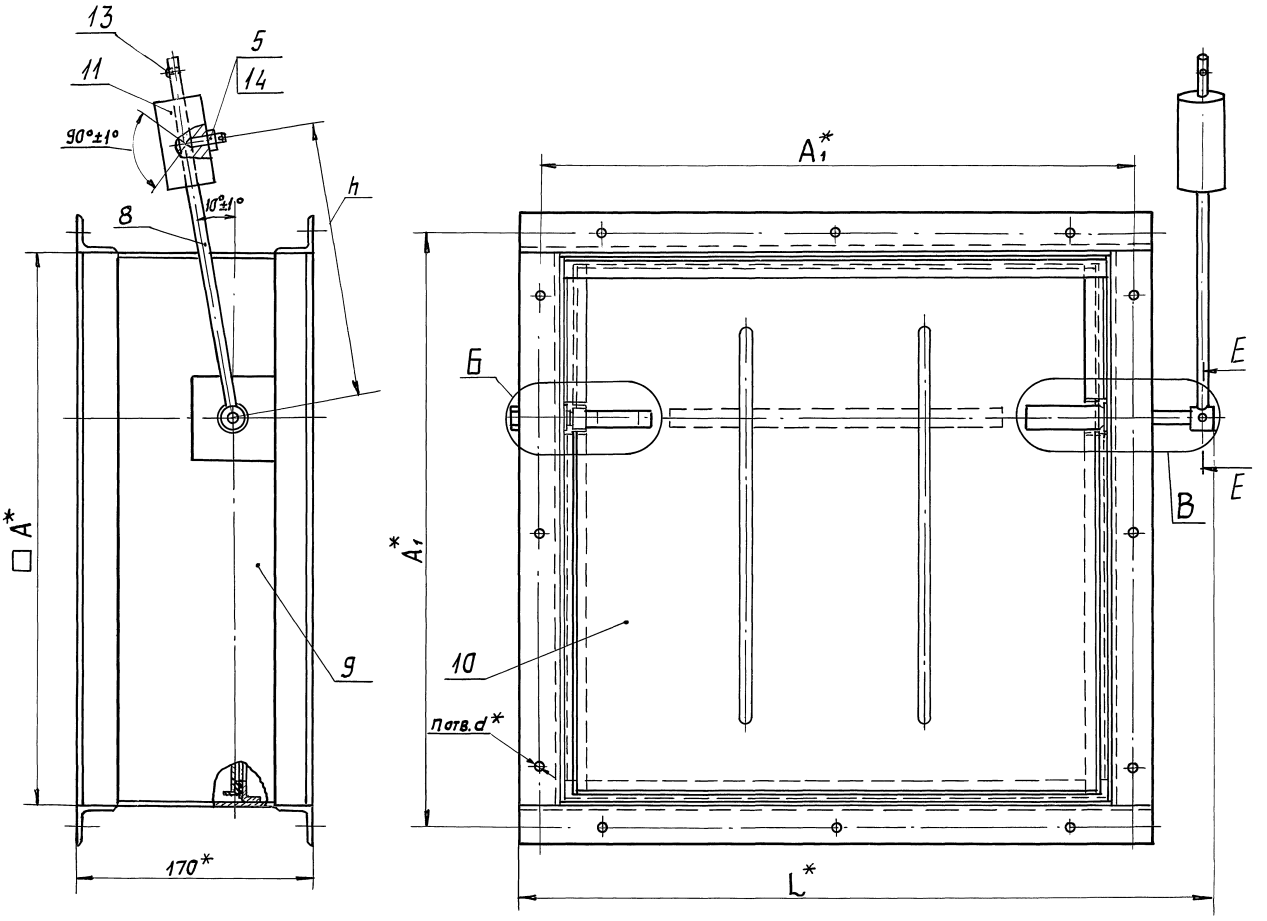

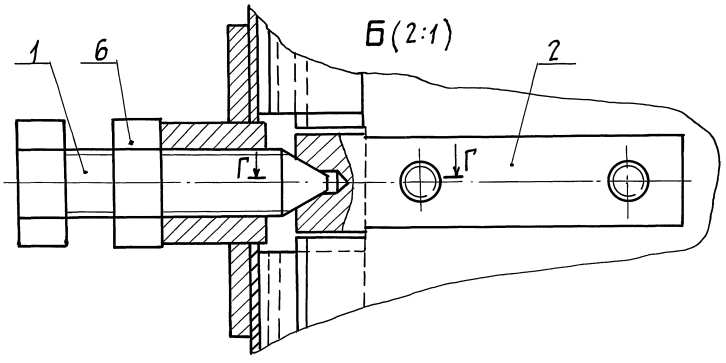

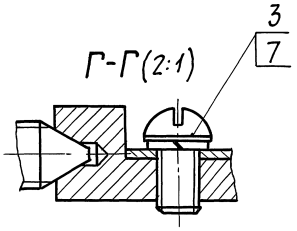

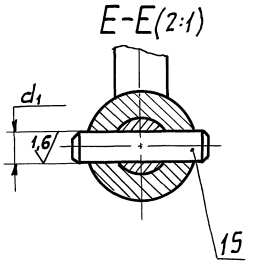

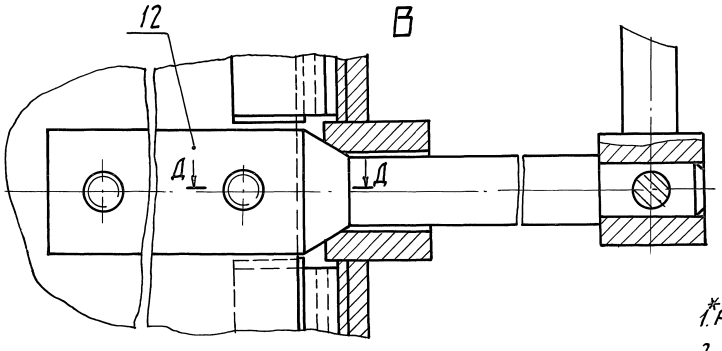

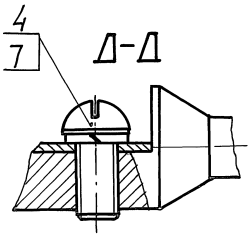

1. Размеры для справок,
2 $\pm \frac{t_2}{2}$

Обозначение	Размеры, мм						п,* шт.	Масса, кг
	A*	A1*	L*	h	d*	d1		
АЗЕ 103.000	400	430	501	200	8	5+0,018	12	10,5
— 01	500	530	604	240		6+0,018	16	13,5
— 02	600	630	676	280	10		20	16,5

Изм.	Лист	№ докум.	Подп.	Дата	АЗЕ 103.000 СБ
Разраб.		Белявская			Клапан обратный взрывозащищенный
Пров.		Крупник			Лит. И; Масса: см. табл.; Масшт.: —
Нач. гр.		Крупник			Лист; Листов 1
Гл. спец.					
Н. контр.		Лентес			Сантехниипроект
Утв.		Спивак			

Серия 5.904-58 Выпуск 2

Инв. № подл. | Подп. и дата | Взам. инв. № | Инв. № дубл. | Подп. и дата

АЗЕ 103.010 СБ

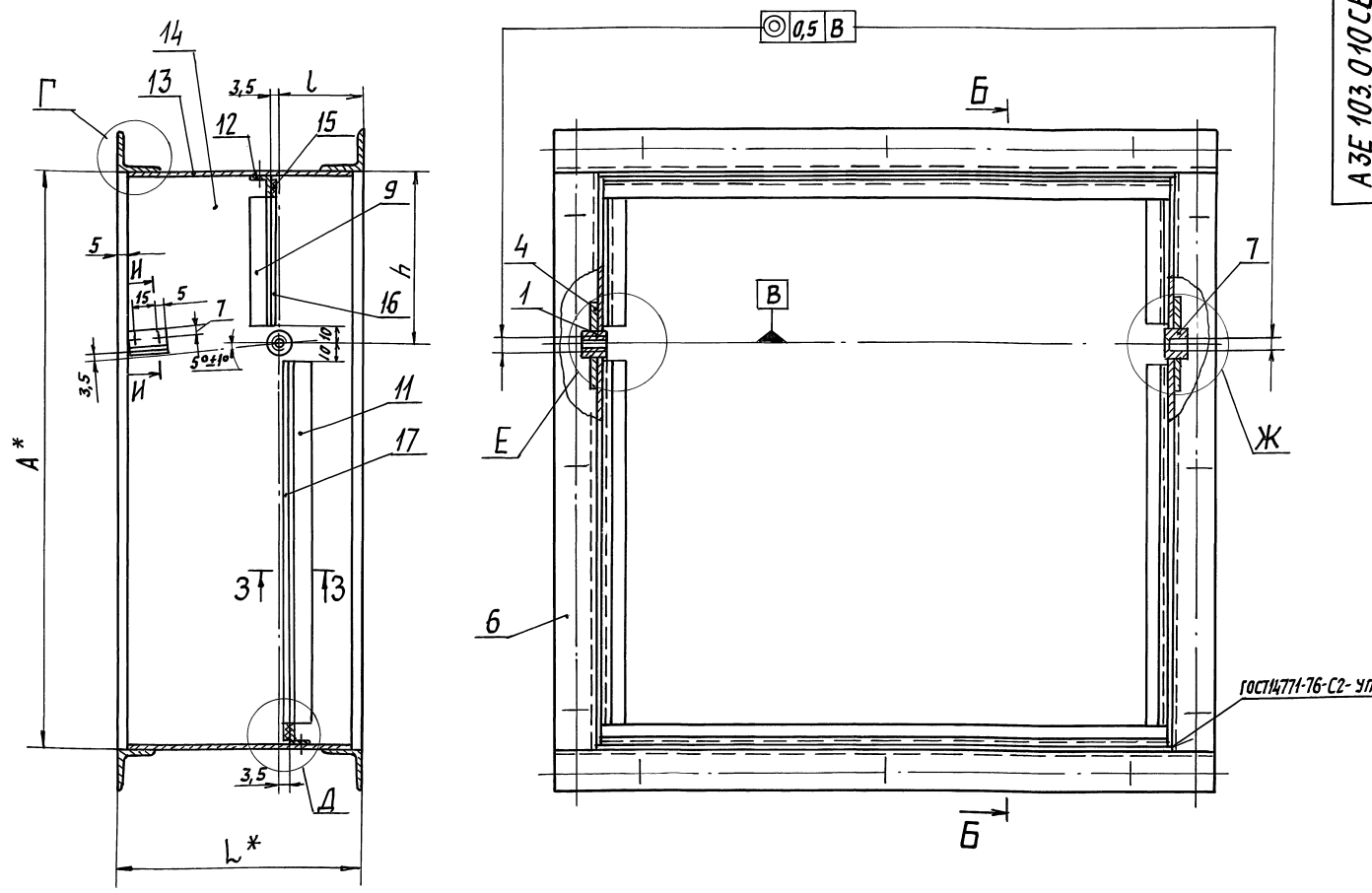

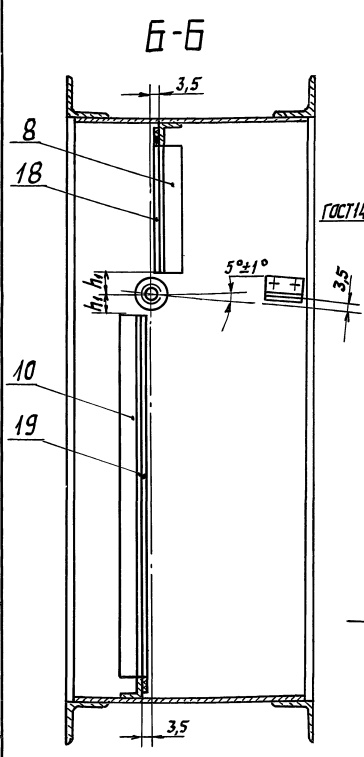

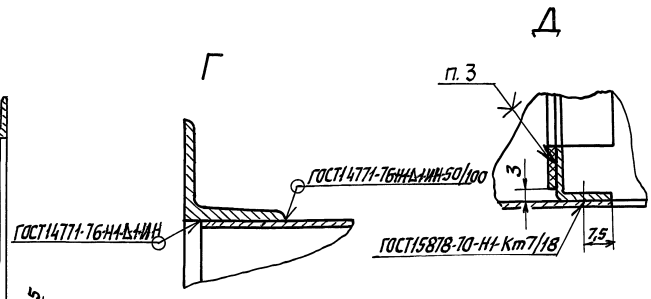

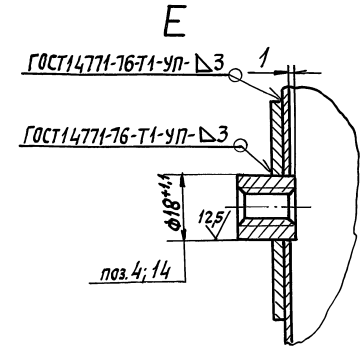

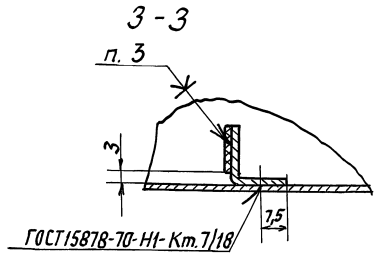

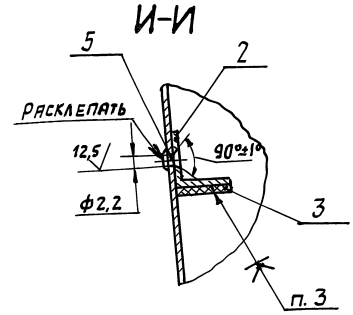

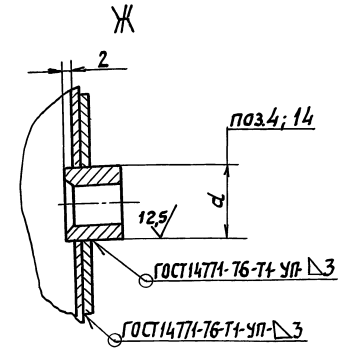

Обозначение	Размеры, мм						Масса, кг
	A*	L*	l	h	h_1	d	
АЗЕ 103.010	400	170	58	120	11	$20^{+1,3}$	8,1
—01	500			175			10,0
—02	600			210			11,8
—03	800	180	72	320	12	$22^{+1,3}$	22,3
—04	1000	200	80	400			30,8

1.* Размеры для справок.
2. H14; $\pm \frac{t_2}{2}$.
3. Клей 88-СА ТУ 38-105-1760-89.

Изм.	Лист	N докум.	Подп.	Дата
Разраб.	Белявская			
Пров.	Крупник			
Нач. гр.	Крупник			
Гл. спец.				
Н. контр.	Лейтес			
Утв.	Сливак			

АЗЕ 103.010 СБ

Корпус

Лит.	Масса	Масшт.
И	см. табл.	—
Лист	Листов 1	

САНТЕХНИИПРОЕКТ

Выпуск 2
Серия 5.904-58

Инв. № подл. | Подп. и дата | Взам. инв. № | Инв. № дубл. | Подп. и дата

Формат	Зона	Поз.	Обозначение	Наименование	Кол.	Примечание
				Документация		
А2			АЗЕ.103.020 СБ	Сборочный чертеж		
			Переменные данные	для исполнений		
				АЗЕ 103.020		
				Детали		
А2		1	АЗЕ 103.044	Полотно	1	
А3		2	АЗЕ 103.045	Уголок	1	
		3	-01	Уголок	1	
		4	-02	Уголок	1	
		5	-03	Уголок	1	
		6	-04	Уголок	2	
А4		7	АЗЕ 103.046	Уголок	1	
				Стандартные изделия		
		8		Заклепка 2х5.32 ГОСТ 10300-80	34	
				АЗЕ 103.020-01		
				Детали		
А2		1	АЗЕ 103.044-01	Полотно	1	
А3		2	АЗЕ 103.045-05	Уголок	1	
		3	-06	Уголок	1	
		4	-07	Уголок	1	
		5	-08	Уголок	1	
		6	-09	Уголок	2	
А4		7	АЗЕ 103.046-01	Уголок	1	

Изм	Лист	N докум.	Подп.	Дата
Разраб.	Белявская			
Пров.	Крупник			
Нач. гр.	Крупник			
Н. контр.	Лейтес			
Утв.	Спивак			

АЗЕ 103.020

Полотно

Лит.	Лист	Листов
И	1	3

САНТЕХНИИПРОЕКТ

Копировал: Павл. Формат А4

Формат	Зона	Поз.	Обозначение	Наименование	Кол.	Примечание
				Стандартные изделия		
		8		Заклепка 2х5.32 ГОСТ 10300-80	40	
				АЗЕ 103.020-02		
				Детали		
А2		1	АЗЕ.103.044-02	Полотно	1	
А3		2	АЗЕ.103.045-10	Уголок	1	
		3	-11	Уголок	1	
		4	-12	Уголок	1	
		5	-13	Уголок	1	
		6	-14	Уголок	2	
А4		7	АЗЕ 103.046-02	Уголок	1	
				Стандартные изделия		
		8		Заклепка 2х5.32 ГОСТ 10300-80	46	
				АЗЕ 103.020-03		
				Детали		
А2		1	АЗЕ 103.044-03	Полотно	1	
А3		2	АЗЕ 103.045-15	Уголок	1	
		3	-16	Уголок	1	
		4	-17	Уголок	1	
		5	-18	Уголок	1	
		6	-19	Уголок	2	
А4		7	АЗЕ 103.046-03	Уголок	1	
				Стандартные изделия		
				Заклепка 2х5.32 ГОСТ 10300-80	62	
				АЗЕ 103.020-04		
				Детали		
А2		1	АЗЕ 103.044-04	Полотно	1	

Изм	Лист	N докум.	Подп.	Дата

АЗЕ 103.020

Лист 2

Формат А4

Серия 5.904-58 Выпуск 2

АЗЕ103.046

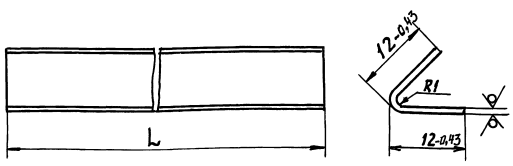

Обозначение	L, мм	Масса, кг
АЗЕ 103.046	230	0,04
-01	330	0,06
-02	430	0,08
-03	630	0,12
-04	830	0,16

Неуказанные предельные отклонения размеров: $h14; \pm\frac{t_2}{2}$

Изм	Лист	N докум.	Подп.	Дата
Разраб.	Белявская			
Пров.	Крупник			
Нач. гр.	Крупник			
Гл. спец.				
Н. контр.	Лейтес			
Утв.	Спивак			

АЗЕ 103.046

Уголок

Лит.	Масса	Масшт.
И	см. табл.	—

Лист Листов 1

Лист г/к 1,0 ГОСТ 19903-74 / ОК3608 ГОСТ 16523-89

САНТЕХНИИПРОЕКТ

Копировал: Павл. Формат А4

Формат	Зона	Поз.	Обозначение	Наименование	Кол.	Примечание
А3		2	АЗЕ 103.045-20	Уголок	1	
		3	-21	Уголок	1	
		4	-22	Уголок	1	
		5	-23	Уголок	1	
		6	-24	Уголок	2	
А4		7	АЗЕ 103.046-04	Уголок	1	
				Стандартные изделия		
		8		Заклепка 2х5.32 ГОСТ 10300-80	78	

Изм	Лист	N докум.	Подп.	Дата

АЗЕ 103.020

Лист 3

25012-03 20 Копировал: Павл. Формат А4

АЗЕ 103.020СБ

Рис. 1

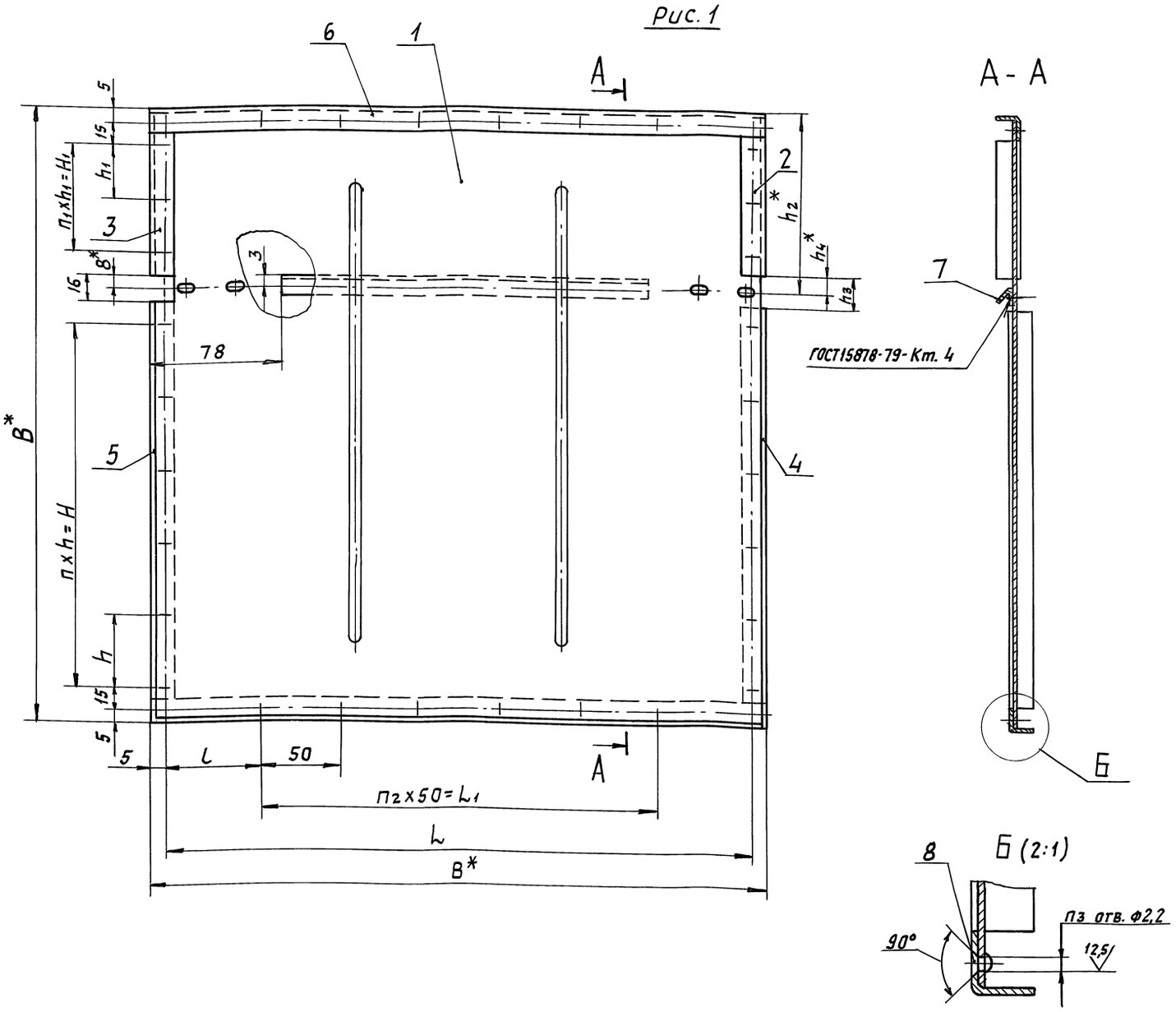

Обозначение	Рис.	Размеры, мм											Кол., шт.				Масса, кг
		B*	H	H_1	h	h_1	h_2*	h_3	h_4*	L	L_1	l	n	n_1	n_2	n_3	
АЗЕ 103. 020	1	387	230	70	46	35	113,5	20	10	377	250	63,5	5	2	5	34	1,5
— 01		487	275	123	55	41	168,5	22	11	477	350			3	7	40	2,2
— 02	2	587	336	159	56	53	203,5			577	450		6		9	46	3,2
— 03		786	432	270	54	54	313			776	650	63	8	5	13	62	5,4
— 04		986	550	350	55	50	393			976	850		10	7	17	78	8,4

Рис. 2

Остальное — см. рис. 1

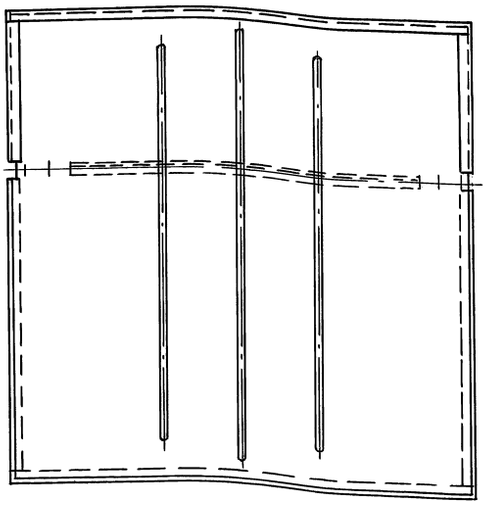

1.* Размеры для справок.

2. H14; $\pm \frac{t_2}{2}$

Изм	Лист	№ докум.	Подп.	Дата	АЗЕ 103. 020СБ			
Разраб.		Белявская			Полотно	Лит. И	Масса см. табл.	Масшт. —
Пров.		Крупник				Лист	Листов 1	
Нач. гр.		Крупник						
Н. контр.		Лейтес				САНТЕХНИИПРОЕКТ		
Утв.		Спивак						

Инв. № подл. | Подп. и дата | Взам. инв. № | Инв. № дубл. | Подп. и дата

Серия 5.904-58 Выпуск 2

АЗЕ 103. 044

Рис. 1

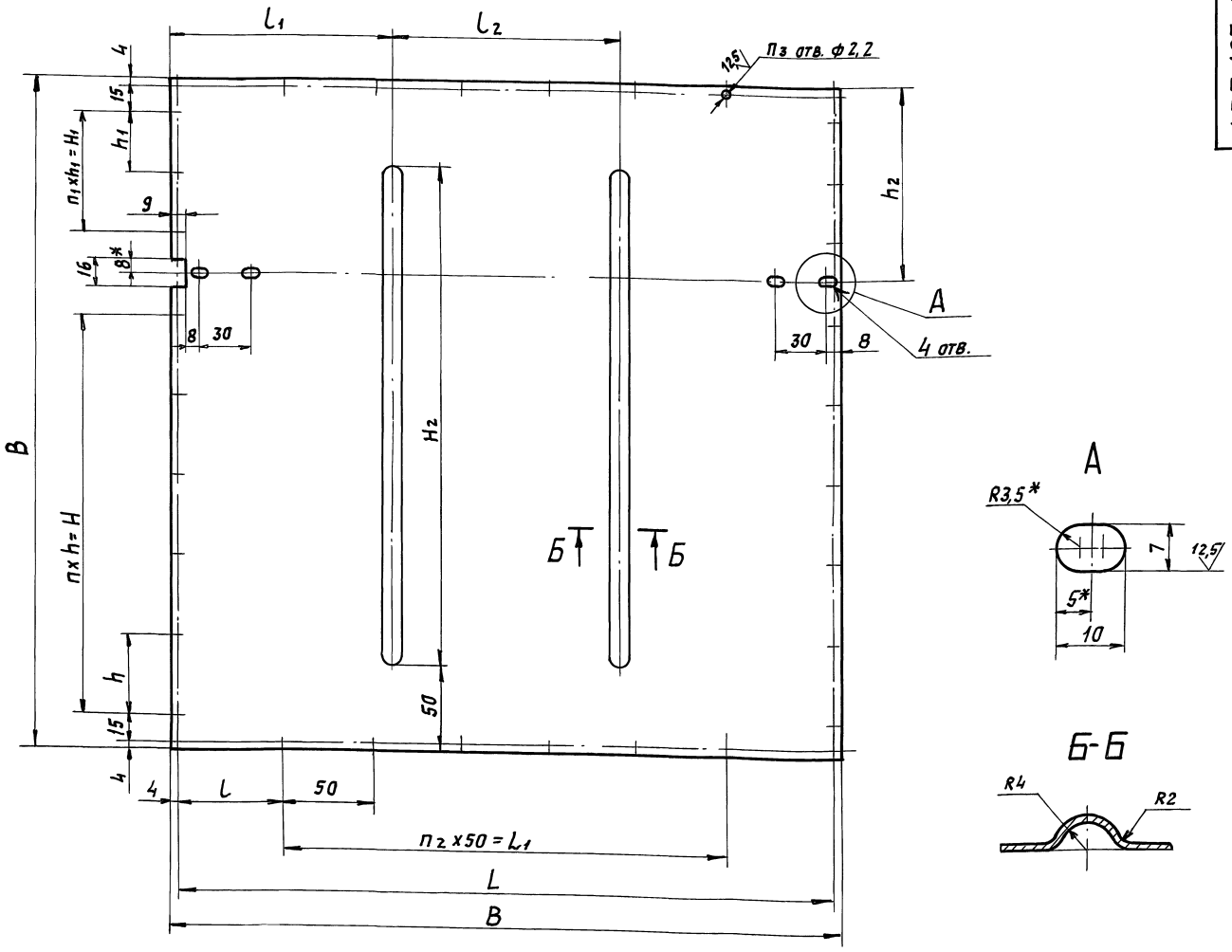

Обозначение	Рис.	Размеры, мм														Кол., шт.				Масса, кг
		B	H	H_1	H_2	H_3	h	h_1	h_2	L	L_1	l	l_1	l_2	l_3*	n	n_1	n_2	n_3	
АЗЕ 103. 044	1	385	230	70	285	—	46	35	112,5	377	250	63,5	110	165	—	5	2	5	34	1,2
— 01		485	275	123	385	—	55	41	167,5	477	350		150	185	—		3	7	40	1,8
— 02	2	585	336	159	485	535	56	53	202,5	577	450		180	225	112,5	6		9	46	2,7
— 03		784	432	270	684	734	54	54	312	776	650	63	242	300	150	8	5	13	62	4,8
— 04		984	550	350	884	934	55	50	392	976	850		312	360	180	10	7	17	78	7,6

Рис. 2

Остальное - см. рис. 1

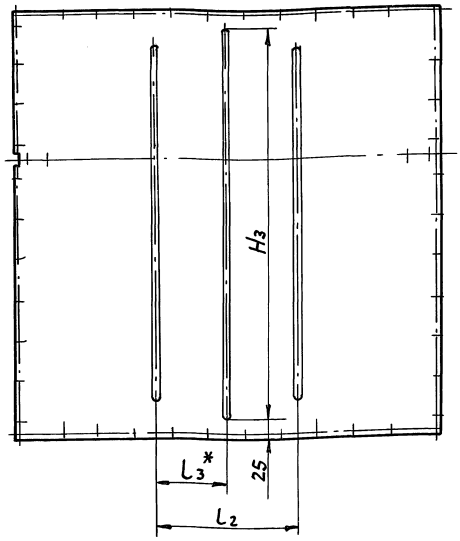

1.* Размеры для справок.

2. H14; h14; $\pm \frac{t_2}{2}$.

3. Допускается замена зигов уголками 10×15×1.

Изм	Лист	N докум.	Подп.	Дата	АЗЕ 103. 044			
Разраб.		Белявская			Полотно	Лит.	Масса	Масшт.
Пров.		Крупник				И	см. табл.	—
Нач. гр		Крупник				Лист	Листов 1	
Гл. спец					Лист г/к 1,0 ГОСТ 19903-74 / ОК3608 ГОСТ 16523-89	Сантехниипроект		
Н. контр		Лейтес						
Утв.		Спивак						

25012-03 22 Копировал: Формат А2

Серия 5.904-58 Выпуск 2

Инв. N подл. | Подп. и дата | Взам. инв. N | Инв. N дубл. | Подп. и дата

Формат	Зона	Поз.	Обозначение	Наименование	Кол.	Примечание
				Документация		
A2			АЗЕ 104. 000 СБ	Сборочный чертеж		
				Детали		
A4		1	АЗЕ 102. 001	Упор	1	
A4		2	АЗЕ 102. 002	Полуось	1	
A3		3	АЗЕ 102. 004-04	Полуось	1	
				Стандартные изделия		
				Винты ГОСТ 17473-80		
		4		ВМ5-6g х 10.36	1	
		5		ВМ6-6g х 10.36	2	
		6		ВМ6-6g х 12.36	2	
		7		Винт ВМ6-6g х 40.14Н ГОСТ 14768-84	1	
				Гайки ГОСТ 5915-70		
		8		М6-6Н.4	1	
		9		М10-6Н.4	1	
		10		Шайба 6.65Г ГОСТ 6402-70	4	
		11		Штифт 2,6х22 ГОСТ 3128-70	1	
			Переменные данные	для исполнений:		
				АЗЕ 104. 000		
				Сборочные единицы		
A4		12	АЗЕ 102. 040-06	Рычаг	1	

Инв. № подл. | Подп. и дата | Взам. инв. № | Инв. № дубл. | Подп. и дата

Изм.	Лист	№ докум.	Подп.	Дата
Разраб.		Белявская		
Пров.		Крупник		
Нач. гр.		Крупник		
Н. контр.		Лейтес		
Утв.		Сливак		

АЗЕ 104. 000

Клапан обратный взрывозащищенный

Лит.	Лист	Листов
И	1	2

САНТЕХНИИПРОЕКТ

Копировал: Kal Формат А4

Формат	Зона	Поз.	Обозначение	Наименование	Кол.	Примечание
A4		13	АЗЕ 103. 010-03	Корпус	1	
A4		14	АЗЕ 103. 020-03	Полотно	1	
				Детали		
A4		15	АЗЕ 102. 003-06	Груз		
				АЗЕ 104. 000-01		
				Сборочные единицы		
A4		12	АЗЕ 102. 040-07	Рычаг	1	
A4		13	АЗЕ 103. 010-04	Корпус	1	
A4		14	АЗЕ 103. 020-04	Полотно	1	
				Детали		
A4		15	АЗЕ 102. 003-07	Груз	1	

Инв. № подл. | Подп. и дата | Взам. инв. № | Инв. № дубл. | Подп. и дата

Изм.	Лист	№ докум.	Подп.	Дата

АЗЕ 104-000

Лист 2

Копировал: Kal Формат А4

АЗЕ 103.045

Серия 5.904-58 выпуск 2

$\sqrt{(\vee)}^{50}$

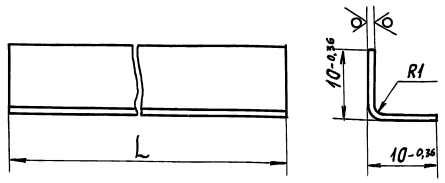

Обозначение	L, мм	Масса, кг
АЗЕ 103. 045	93	0,02
—01	95	
—02	253	0,04
—03	255	
—04	387	0,07
—05	147	0,03
—06	150	
—07	297	0,05
—08	300	
—09	487	0,08
—10	182	0,03
—11	185	
—12	362	0,06

Обозначение	L, мм	Масса, кг
АЗЕ 103. 045-13	365	0,06
—14	587	0,1
—15	292	0,05
—16	295	
—17	452	0,08
—18	455	
—19	786	0,13
—20	372	0,06
—21	375	
—22	572	0,1
—23	575	
—24	986	0,17

Неуказанные предельные отклонения размеров $h14; \pm \frac{t_2}{2}$.

Инв. № подл. | Подп. и дата | Взам. инв. № | Инв. № дубл. | Подп. и дата

Изм.	Лист	№ докум.	Подп.	Дата
Разраб.		Белявская		
Пров.		Крупник		
Нач. гр.		Крупник		
Гл. спец.				
Н. контр.		Лейтес		
Утв.		Сливак		

АЗЕ 103. 045

Уголок

Лит.	Масса	Масшт.
И	см. табл.	—

Лист	Листов 1

Лист Л63Пт1,0 ГОСТ 931-78

САНТЕХНИИПРОЕКТ

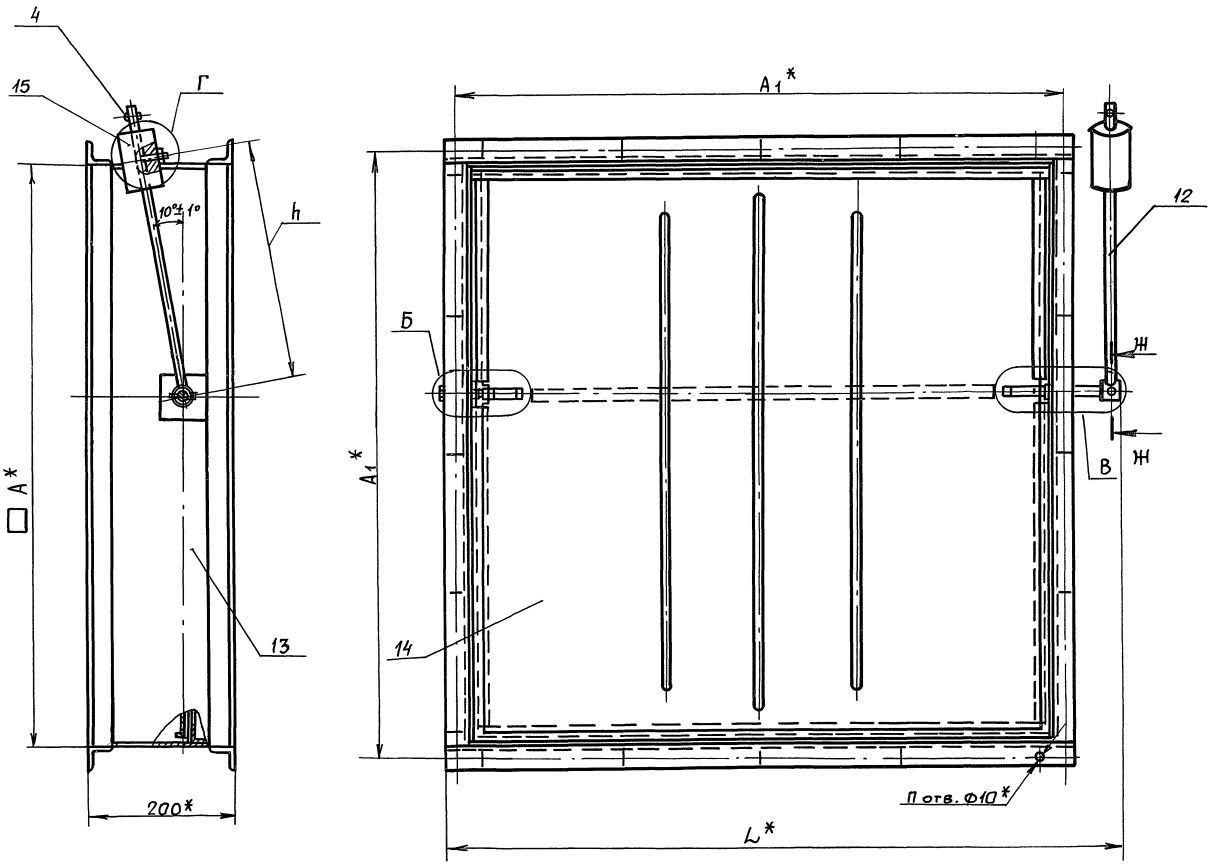

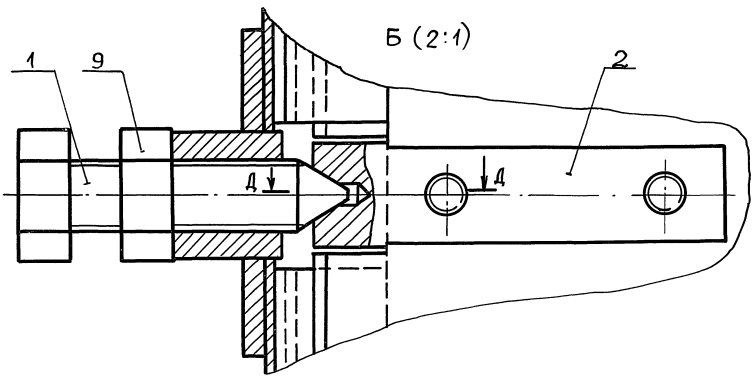

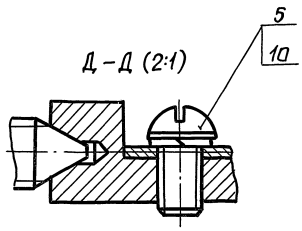

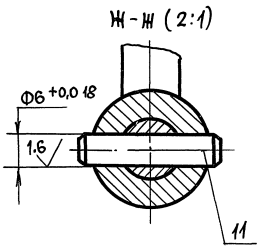

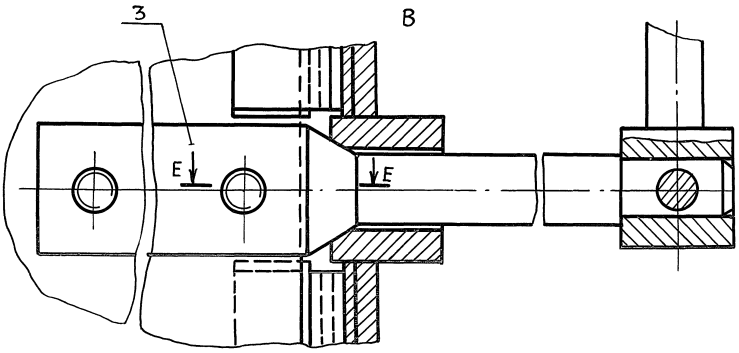

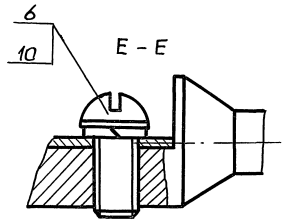

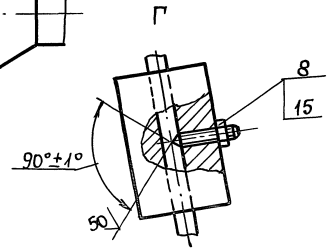

1.* Размеры для справок.

2. $\pm \frac{t_2}{2}$.

Обозначение	Размеры, мм				n*, шт.	Масса, кг
	A*	A1*	L*	h		
АЗЕ.104.000	800	830	922	330	20	30,5
-01	1000	1040	1125	380	24	43

Изм.	Лист	N докум.	Подп.	Дата	АЗЕ.104.000 СБ
Разраб.		Белявская			Клапан обратный взрывозащищенный
Пров.		Крупник			Лит. Н; Масса: см. табл.; Масштаб: —
Нач. гр.		Крупник			Лист; Листов 1
Н. контр.		Лейтес			САНТЕХНИИПРОЕКТ
Утв.		Слуцак			

Пров. Мал 22.6.92г Копир. Врой-

Серия 5.904-58 выпуск 2

Инв. № подл. | Подп. и дата | Взам. инв. № | Инв. № дубл. | Подп. и дата

gost.e-ecolog.ru