ТИПОВЫЕ КОНСТРУКЦИИ, ИЗДЕЛИЯ И УЗЛЫ ЗДАНИЙ И СООРУЖЕНИЙ

СЕРИЯ 5.904-58

КЛАПАНЫ ВЗРЫВОЗАЩИЩЕННЫЕ ДЛЯ ВЕНТИЛЯЦИОННЫХ СИСТЕМ ВЗРЫВООПАСНЫХ ПРОИЗВОДСТВ

ВЫПУСК 1

КЛАПАНЫ ОБРАТНЫЕ ВЗРЫВОЗАЩИЩЕННЫЕ КРУГЛОГО СЕЧЕНИЯ

РАБОЧИЕ ЧЕРТЕЖИ

25012-02
ЦЕНА

gost.e-ecolog.ru

ТИПОВЫЕ КОНСТРУКЦИИ, ИЗДЕЛИЯ И УЗЛЫ ЗДАНИЙ И СООРУЖЕНИЙ

СЕРИЯ 5.904-58

КЛАПАНЫ ВЗРЫВОЗАЩИЩЕННЫЕ ДЛЯ ВЕНТИЛЯЦИОННЫХ СИСТЕМ ВЗРЫВООПАСНЫХ ПРОИЗВОДСТВ

ВЫПУСК 1

КЛАПАНЫ ОБРАТНЫЕ ВЗРЫВОЗАЩИЩЕННЫЕ КРУГЛОГО СЕЧЕНИЯ

РАБОЧИЕ ЧЕРТЕЖИ

РАЗРАБОТАНЫ
ГПКНИИ СантехНИИпроект
ГОССТРОЯ СССР

ГЛАВНЫЙ ИНЖЕНЕР ИНСТИТУТА Л.А.СТЕПАНОВ

ГЛАВНЫЙ ИНЖЕНЕР ПРОЕКТА В.А.СПИВАК

УТВЕРЖДЕНЫ И ВВЕДЕНЫ
В ДЕЙСТВИЕ С 29 октября 1991г.
ГПКНИИ СантехНИИпроект
ГОССТРОЯ СССР
ПРИКАЗ ОТ 28 мая 1991г.
№ 28

Обозначение	Наименование	Стр.
АЗЕ 100. 000	Клапан обратный взрывозащищенный	3
АЗЕ 100. 005	Груз	
АЗЕ 100. 000 СБ	Клапан обратный взрывозащищенный	4
АЗЕ 100. 001	Полуось	5
АЗЕ 100. 002	Втулка	
АЗЕ 100. 003	Упор	
АЗЕ 100. 004	Полуось	
АЗЕ 100. 010	Корпус	6
АЗЕ 100. 011	Втулка	
АЗЕ 100. 012	Втулка	
АЗЕ 100. 010 СБ	Корпус	7
АЗЕ 100. 013	Уголок	8
АЗЕ 100. 015	Обечайка	
АЗЕ 100. 016	Уплотнение	
АЗЕ 100. 017	Уплотнение	
АЗЕ 100. 018	Упор	9
АЗЕ 100. 019	Упор	
АЗЕ 100. 021	Фланец	
АЗЕ 100. 022	Планка	
АЗЕ 100. 030	Рычаг	10
АЗЕ 100. 030 СБ	Рычаг	
АЗЕ 100. 040	Полотно	
АЗЕ 100. 040 СБ	Полотно	11
АЗЕ 100. 041	Накладка	12
АЗЕ 100. 042	Полотно	
АЗЕ 100. 043	Накладка	
АЗЕ 100. 031	Стержень	13,14
АЗЕ 101. 000	Клапан обратный взрывозащищенный	

Обозначение	Наименование	Стр.
АЗЕ 101. 005	Груз	14
АЗЕ 101. 000 СБ	Клапан обратный взрывозащищенный	15
АЗЕ 101. 001	Упор	16
АЗЕ 101. 002	Полуось	
АЗЕ 101. 003	Полуось	
АЗЕ 101. 004	Втулка	
АЗЕ 101. 010	Корпус	17,18
АЗЕ 101. 011	Втулка	18
АЗЕ 101. 015	Обечайка	
АЗЕ 101. 010 СБ	Корпус	19
АЗЕ 101. 012	Втулка	20
АЗЕ 101. 013	Уголок	
АЗЕ 101. 016	Фланец	
АЗЕ 101. 017	Уплотнение	
АЗЕ 101. 018	Упор	21
АЗЕ 101. 019	Уплотнение	
АЗЕ 101. 021	Упор	
АЗЕ 101. 022	Планка	
АЗЕ 101. 030	Рычаг	22
АЗЕ 101. 030 СБ	Рычаг	
АЗЕ 101. 031	Стержень	
АЗЕ 101. 040	Полотно	23
АЗЕ 101. 040 СБ	Полотно	24
АЗЕ 101. 041	Накладка	25
АЗЕ 101. 043	Накладка	
АЗЕ 101. 042	Полотно	26

Формат	Зона	Поз.	Обозначение	Наименование	Кол.	Примечание
				Документация		
A2			АЗЕ 100. 000СБ	Сборочный чертеж		
				Детали		
A4		1	АЗЕ 100. 001	Полуось	1	
A4		2	АЗЕ 100. 002	Втулка	1	
A4		3	АЗЕ 100. 003	Упор	1	
A4		4	АЗЕ 100. 004	Полуось	1	
				Стандартные изделия		
		5		Винт В М16-6g×81.4Н ГОСТ 1476-84	1	
		6		Винт В М6-6g×12.14Н ГОСТ 1476-84	1	
		7		Винт В М6-6g×11.36 ГОСТ 17473-80	4	
		8		Гайка М6-6Н.4 ГОСТ 5915-70	2	
		9		Гайка М8-6Н.4 ГОСТ 5915-70	1	
		10		Шайба 6.65Г ГОСТ 6402-70	5	
			Переменные данные	для исполнений:		
				АЗЕ 100. 000		
				Сборочные единицы		
A4		11	АЗЕ 100. 010	Корпус	1	
A4		12	АЗЕ 100. 030	Рычаг	1	

Инв.№ подл. | Подп. и дата | Взам. инв.№ | Инв.№ дубл. | Подп. и дата

Изм	Лист	№докум.	Подп.	Дата
Разраб.		Белявская		
Пров.		Крупник		
Нач. гр.		Крупник		
Н. контр.		Лейтес		
Утв.		Спивак		

АЗЕ 100. 000

Клапан обратный взрывозащищенный

Лит.	Лист	Листов
И	1	3

САНТЕХНИИПРОЕКТ

Копировал: Kal- Формат А4

Формат	Зона	Поз.	Обозначение	Наименование	Кол.	Примечание
A4		13	АЗЕ 100. 040	Полотно	1	
				АЗЕ 100. 000-01		
				Сборочные единицы		
				Детали		
A4		11	АЗЕ 100. 010-01	Корпус	1	
A4		12	АЗЕ 100. 030-01	Рычаг	1	
A4		13	АЗЕ 100. 040-01	Полотно	1	
				Детали		
A4		14	АЗЕ 100. 005	Груз	1	
				Стандартные изделия		
		15		Винт В М6-6g×16.14Н ГОСТ 1476-84	1	
				АЗЕ 100. 000-02		
				Сборочные единицы		
A4		11	АЗЕ 100. 010-02	Корпус	1	
A4		12	АЗЕ 100. 030-02	Рычаг	1	
A4		13	АЗЕ 100. 040-02	Полотно	1	
				Детали		
A4		14	АЗЕ 100. 005-01	Груз	1	
				Стандартные изделия		
		15		Винт В М6-6g×20.14Н ГОСТ 1476-84	1	

Подп. и дата | Инв.№ дубл. | Взам. инв.№ | Подп. и дата | Инв.№ подл.

Изм	Лист	№докум.	Подп.	Дата

АЗЕ 100. 000 Лист 2

Копировал: Kal Формат А4

Формат	Зона	Поз.	Обозначение	Наименование	Кол.	Примечание
				АЗЕ 100. 000-03		
				Сборочные единицы		
A4		11	АЗЕ 100. 010-03	Корпус	1	
A4		12	АЗЕ 100. 030-03	Рычаг	1	
A4		13	АЗЕ 100. 040-03	Полотно	1	
				Детали		
A4		14	АЗЕ 100. 005-02	Груз	1	
				Стандартные изделия		
		15		Винт В М16-6g×20.14Н ГОСТ 1476-84	1	

Серия 5.904-58 Выпуск 1

Подп. и дата | Инв.№ дубл. | Взам. инв.№ | Подп. и дата | Инв.№ подл.

Изм	Лист	№докум.	Подп.	Дата

АЗЕ 100. 000 Лист 3

Копировал: Kal- Формат А4

АЗЕ 100. 005

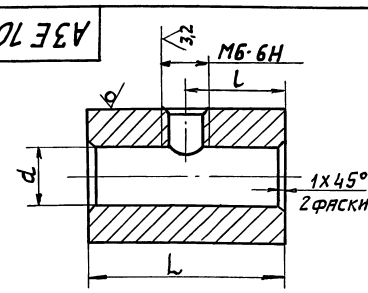

12,5

Обозначение	Размеры, мм L	l	d	Материал	Масса, кг
АЗЕ 100. 005	26	13	8,5	Круг 18 ГОСТ 2590-88 / Ст3 ГОСТ 535-88	0,04
—01	32	16		Круг 20 ГОСТ 2590-88 / Ст3 ГОСТ 535-88	0,06
—02				Круг 24 ГОСТ 2590-88 / Ст.3 ГОСТ 535-88	0,1
—03	20	10	6,5	Круг 20 ГОСТ 2590-88 / Ст. 3 ГОСТ 535-88	0,04

Неуказанные предельные отклонения размеров $H14$; $h14$; $\pm \frac{t_2}{2}$

Инв.№ подл. | Подп. и дата | Взам. инв.№ | Инв.№ дубл. | Подп. и дата

Изм	Лист	№докум.	Подп.	Дата
Разраб.		Белявская		
Пров.		Крупник		
Т. контр.		Крупник		
Н. контр.		Лейтес		
Утв.		Спивак		

АЗЕ 100. 005

Груз

Лит.	Масса	Масштаб
И	См. табл.	—

Лист	Листов 1

См. табл.

САНТЕХНИИПРОЕКТ

Копировал: Kal- Формат А4

АЗЕ 100.000 СБ

Рис. 1

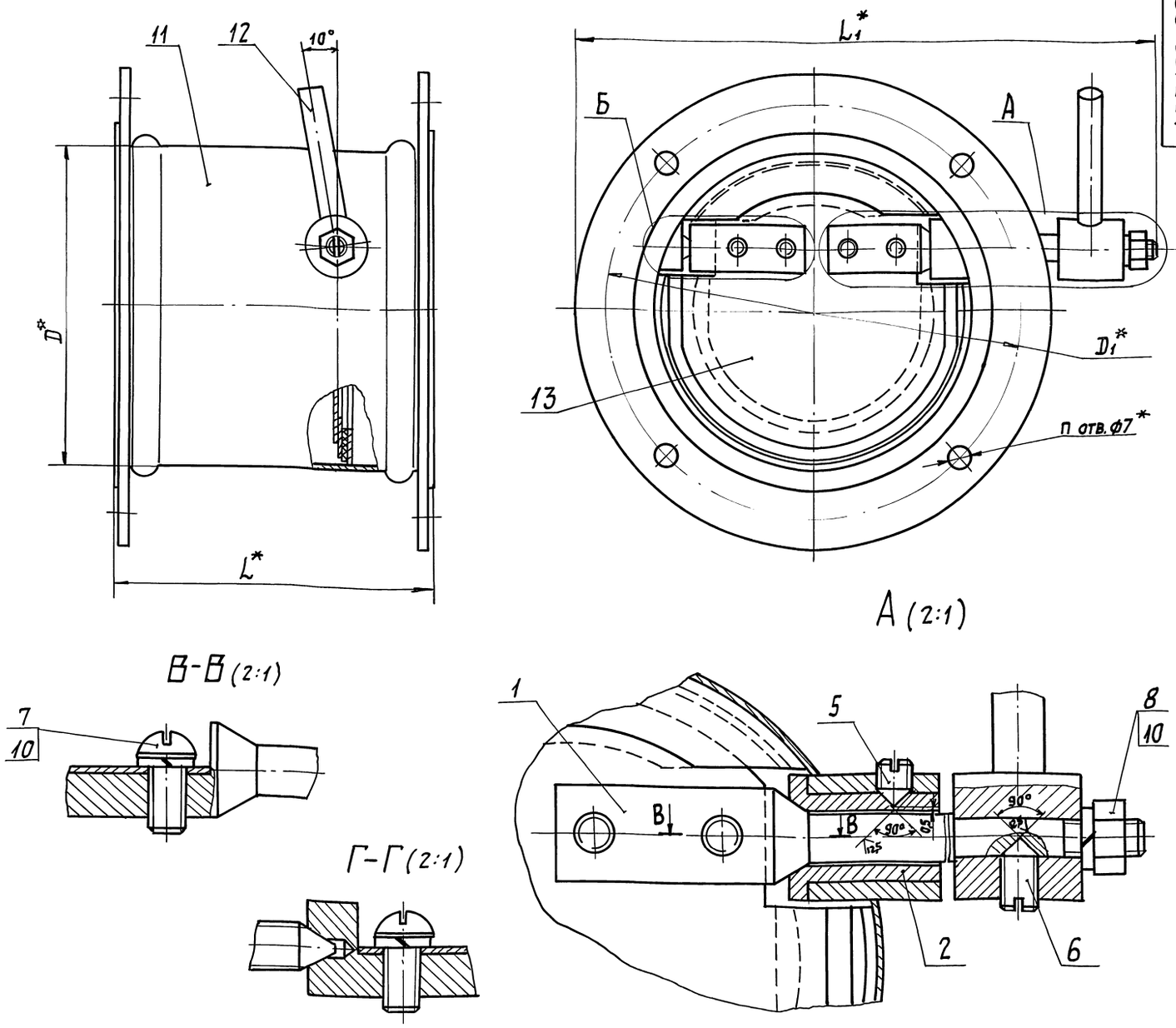

Рис. 2
Остальное-см. рис.1

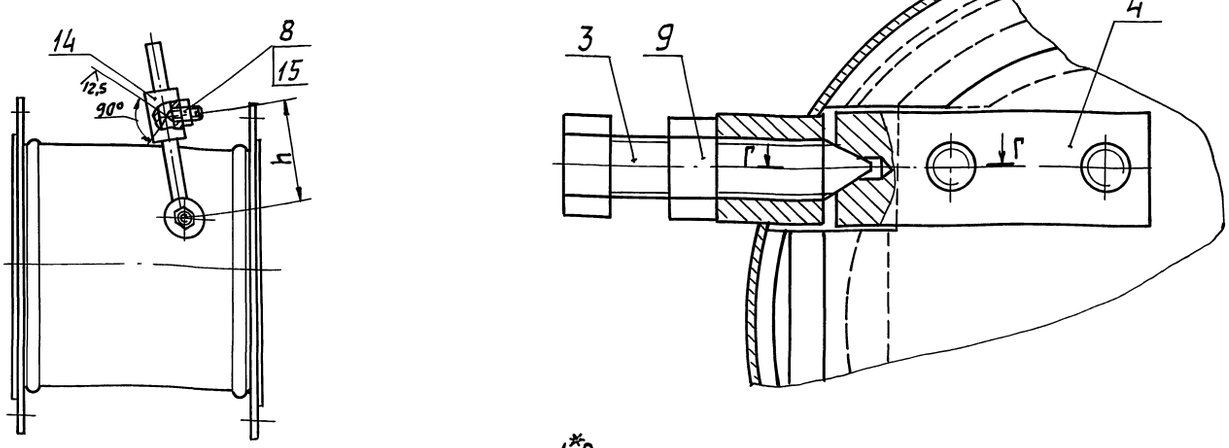

1.* Размеры для справок.
2. $\pm \frac{t_2}{2}$

Обозначение	Рис.	Размеры, мм					п, шт.	Масса, кг
		D^*	D_1^*	L^*	L_1^*	h^*		
АЗЕ 100.000	1	100	130	90	181	—	4	1,0
— 01	2	125	155	115	206	55	6	1,5
— 02		160	190	150	239	75		2,0
— 03		200	230	190	269	100		3,0

Изм	Лист	№ докум.	Подп.	Дата
Разраб.		Белявская		
Пров.		Крупник		
Т. контр.		Крупник		
Н. контр.		Лейтес		
Утв.		Спивак		

АЗЕ 100.000 СБ

Клапан обратный взрывозащищенный

Лит.	Масса	Масшт.
И	см. табл.	—

Лист | Листов 1

Сантехниипроект

Серия 5.904-58 Выпуск 1

Инв. № подл. | Подп. и дата | Взам. инв. № | Инв. № дубл. | Подп. и дата

25012-02 5 Копировал: Формат А2

АЗЕ 100.001

12,5 (√)

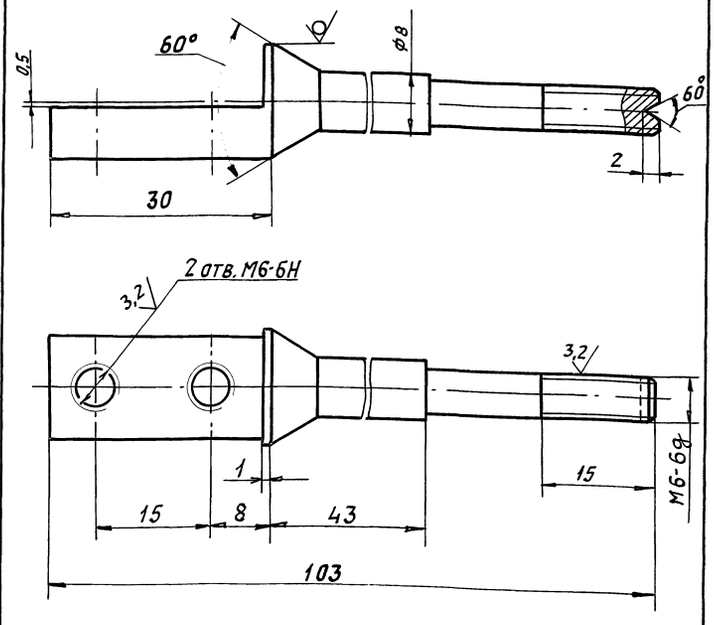

Неуказанные предельные отклонения размеров: $h14; \pm\frac{t_2}{2}$.

Изм.	Лист	№ докум.	Подп.	Дата	АЗЕ 100.001			
Разраб.		Белявская			Полуось	Лит.	Масса	Масшт.
Пров.		Крупник				И	0,05	2:1
Т. контр.		Крупник				Лист	Листов 1	
Н. контр.		Лейтес			Круг 15 ГОСТ 2590-88 / Ст3 ГОСТ 535-88	САНТЕХНИИПРОЕКТ		
Утв.		Спивак						

Копировал: Павш. Формат А4

АЗЕ 100.002

12,5 (√)

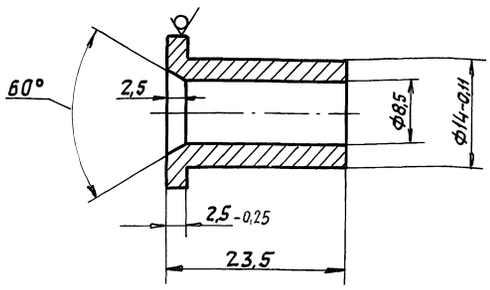

Неуказанные предельные отклонения размеров: $H14; h14; \pm\frac{t_2}{2}$

Изм.	Лист	№ докум.	Подп.	Дата	АЗЕ 100.002			
Разраб.		Белявская			Втулка	Лит.	Масса	Масшт.
Пров.		Крупник				И	0,02	2:1
Т. контр.		Крупник				Лист	Листов 1	
Н. контр.		Лейтес			Пруток ДКРНП 20 Л63 ГОСТ 2060-90	САНТЕХНИИПРОЕКТ		
Утв.		Спивак						

Копировал: Павш. Формат: А4

АЗЕ 100.003

12,5 (√)

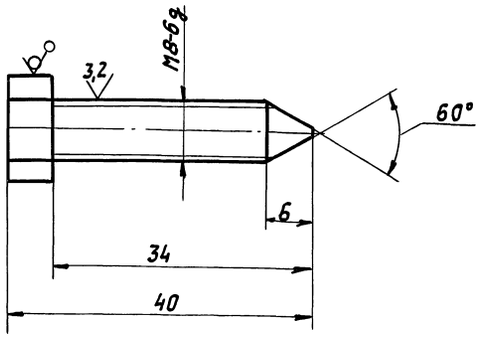

Неуказанные предельные отклонения размеров: $h14; \pm\frac{t_2}{2}$

Изм.	Лист	№ докум.	Подп.	Дата	АЗЕ 100.003			
Разраб.		Белявская			Упор	Лит.	Масса	Масшт.
Пров.		Крупник				И	0,02	2:1
Т. контр.		Крупник				Лист	Листов 1	
Н. контр.		Лейтес			Шестигранник 13 ГОСТ 2879-88 / Ст3 ГОСТ 535-88	САНТЕХНИИПРОЕКТ		
Утв.		Спивак						

Копировал: Павш. Формат А4

АЗЕ100.004

12,5 (√)

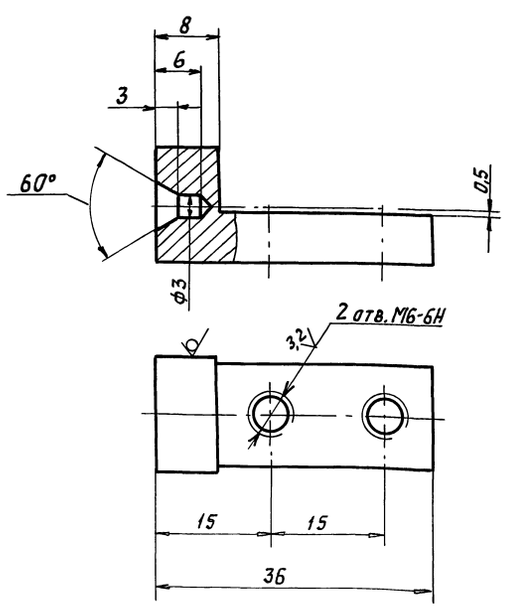

Неуказанные предельные отклонения размеров: $H14; h14; \pm\frac{t_2}{2}$

Изм.	Лист	№ докум.	Подп.	Дата	АЗЕ 100.004			
Разраб.		Белявская			Полуось	Лит.	Масса	Масшт.
Пров.		Крупник				И	0,03	2:1
Т. контр.		Крупник				Лист	Листов	
Н. контр.		Лейтес			Пруток ДКРНП 15 Л63 ГОСТ 2060-90	САНТЕХНИИПРОЕКТ		
Утв.		Спивак						

Копировал: Павш. Формат А4

Серия 5.904-58 Выпуск 1

Взам. инв. № | Инв. № дубл. | Подп. и дата | Инв. № подл. | Подп. и дата

Формат	Зона	Поз.	Обозначение	Наименование	Кол.	Примечание
				Документация		
А2			АЗЕ 100. 010 СБ	Сборочный чертеж		
				Детали		
А4		1	АЗЕ 100. 011	Втулка	1	
А4		2	АЗЕ 100. 012	Втулка	1	
А4		3	АЗЕ 100. 013	Уголок	2	
Б4		4	АЗЕ 100. 014	Уплотнение		
				Пластина 2 Н-I ГМКЩМ-		
				-2х10х15 ГОСТ7338-90	2	0,0006кг
				Стандартные изделия		
		5		Заклепка 2х5.32		
				ГОСТ 10300-80	4	
			Переменные данные	для исполнений		
				АЗЕ 100. 010		
				Детали		
А4		6	АЗЕ 100. 015	Обечайка	1	
А4		7	АЗЕ 100. 016	Уплотнение	1	
А4		8	АЗЕ 100. 017	Уплотнение	1	
А4		9	АЗЕ 100. 018	Упор	1	
А4		10	АЗЕ 100. 019	Упор	1	

Инв.№подл. | Подп. и дата | Взам.инв.№ | Инв.№дубл. | Подп. и дата

Изм.	Лист	№ докум.	Подп.	Дата
Разраб.		Белявская		
Пров.		Крупник		
Нач.гр.		Крупник		
Н.контр.		Лейтес		
Утв.		Спивак		

АЗЕ 100.010

Корпус

Лит.	Лист	Листов
И	1	2

САНТЕХНИИПРОЕКТ

Копировал: Крайлина Формат: А4

Формат	Зона	Поз.	Обозначение	Наименование	Кол.	Примечание
А4		11	АЗЕ 100. 021	Фланец	2	
А4		12	АЗЕ 100. 022	Планка	2	
				АЗЕ 100. 010-01		
				Детали		
А4		6	АЗЕ 100. 015-01	Обечайка	1	
А4		7	АЗЕ 100. 016-01	Уплотнение	1	
А4		8	АЗЕ 100. 017-01	Уплотнение	1	
А4		9	АЗЕ 100. 018-01	Упор	1	
А4		10	АЗЕ 100. 019-01	Упор	1	
А4		11	АЗЕ 100. 021-01	Фланец	2	
А4		12	АЗЕ 100. 022-01	Планка	2	
				АЗЕ 100. 010-02		
				Детали		
А4		6	АЗЕ 100. 015-02	Обечайка	1	
А4		7	АЗЕ 100. 016-02	Уплотнение	1	
А4		8	АЗЕ 100. 017-02	Уплотнение	1	
А4		9	АЗЕ 100. 018-02	Упор	1	
А4		10	АЗЕ 100. 019-02	Упор	1	
А4		11	АЗЕ 100. 021-02	Фланец	2	
А4		12	АЗЕ 100. 022-02	Планка	2	
				АЗЕ 100. 010-03		
				Детали		
А4		6	АЗЕ 100. 015-03	Обечайка	1	
А4		7	АЗЕ 100. 016-03	Уплотнение	1	
А4		8	АЗЕ 100. 017-03	Уплотнение	1	
А4		9	АЗЕ 100. 018-03	Упор	1	
А4		10	АЗЕ 100. 019-03	Упор	1	
А4		11	АЗЕ 100. 021-03	Фланец	2	
А4		12	АЗЕ 100. 022-03	Планка	2	

Инв.№подл. | Подп. и дата | Взам.инв.№ | Инв.№дубл. | Подп. и дата

Изм.	Лист	№ докум.	Подп.	Дата

АЗЕ 100.010

Лист 2

Копировал: Крайлина Формат: А4

Серия 5.904-58 Выпуск 1

АЗЕ 100.011

50 (√)

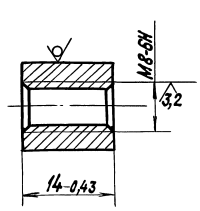

Инв.№подл. | Подп. и дата | Взам.инв.№ | Инв.№дубл. | Подп. и дата

Изм.	Лист	№ докум.	Подп.	Дата
Разраб.		Белявская		
Пров.		Крупник		
Т.контр.		Крупник		
Гл.спец.		Вайнберг		
Н.контр.		Лейтес		
Утв.		Спивак		

АЗЕ 100. 011

Втулка

Лит.	Масса	Масштаб
И	0,01	2:1

Лист	Листов 1

Круг 14 ГОСТ2590-88 / Ст.3 ГОСТ535-88

САНТЕХНИИПРОЕКТ

Копировал: Крайлина Формат: А4

АЗЕ 100. 012

50 (√)

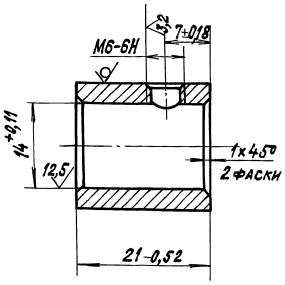

Инв.№подл. | Подп. и дата | Взам.инв.№ | Инв.№дубл. | Подп. и дата

Изм.	Лист	№ докум.	Подп.	Дата
Разраб.		Белявская		
Пров.		Крупник		
Т.контр.		Крупник		
Гл.спец.		Вайнберг		
Н.контр.		Лейтес		
Утв.		Спивак		

АЗЕ 100. 012

Втулка

Лит.	Масса	Масштаб
И	0,04	2:1

Лист	Листов 1

Круг 20 ГОСТ2590-88 / Ст.3 ГОСТ535-88

САНТЕХНИИПРОЕКТ

Копировал: Крайлина Формат: А4

АЗЕ 100.010 СБ

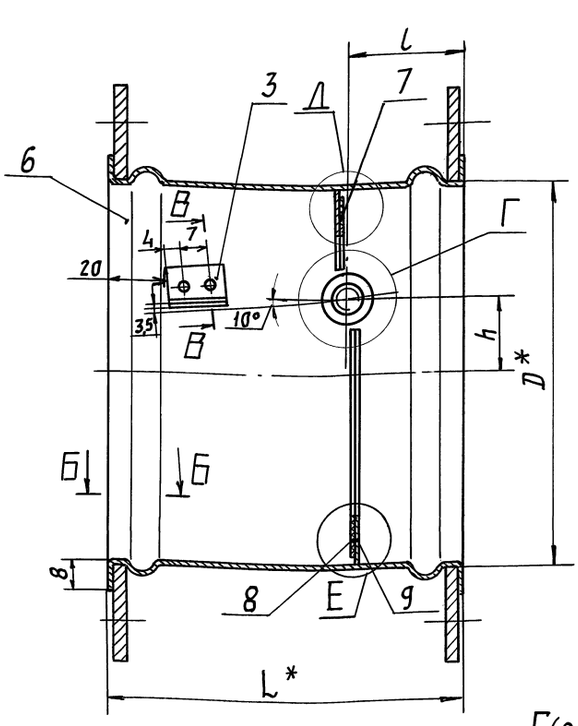

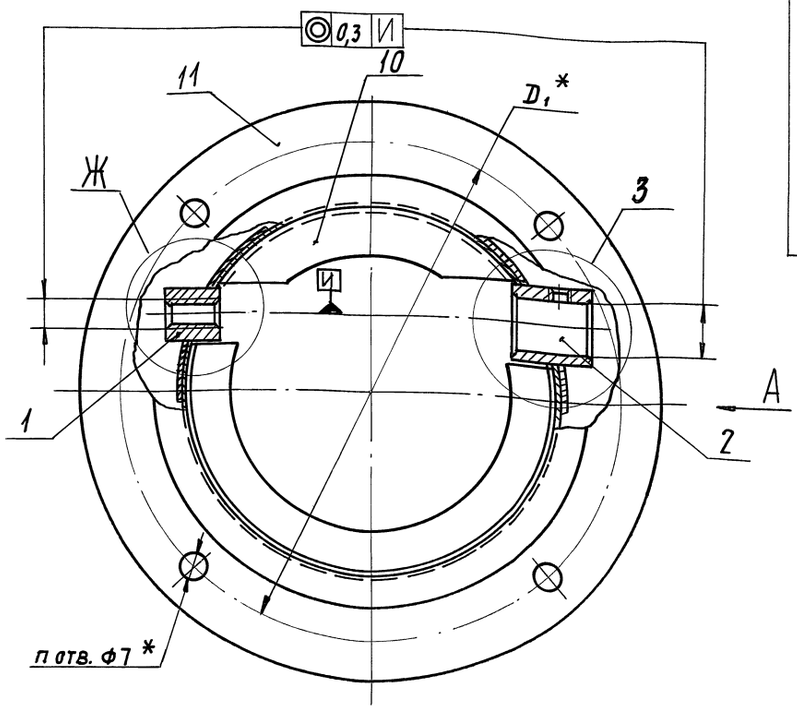

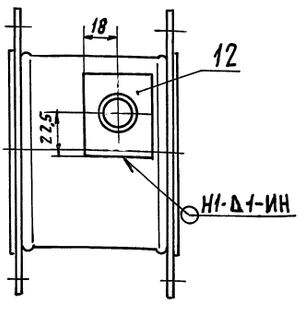

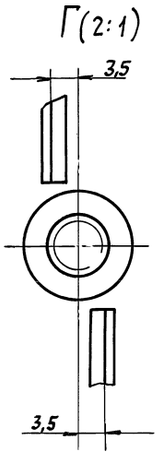

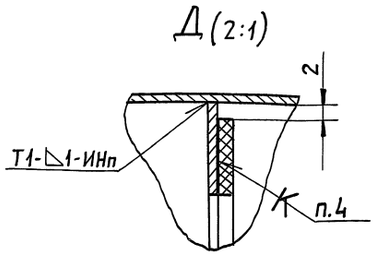

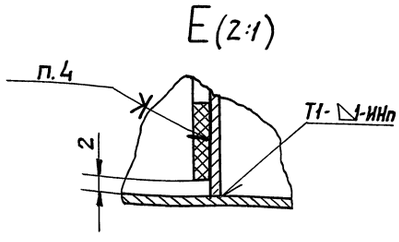

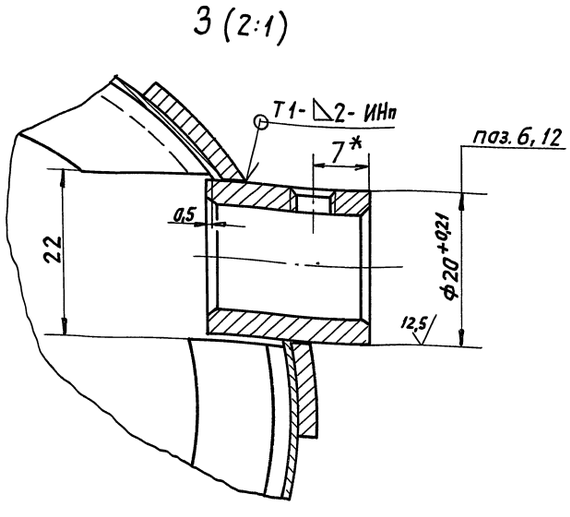

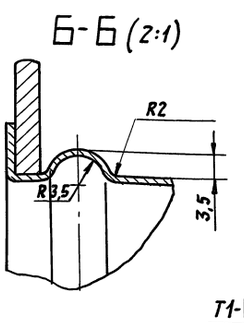

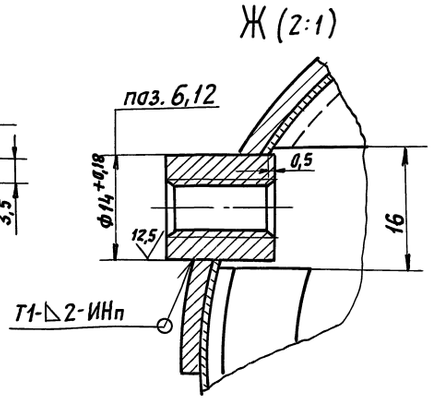

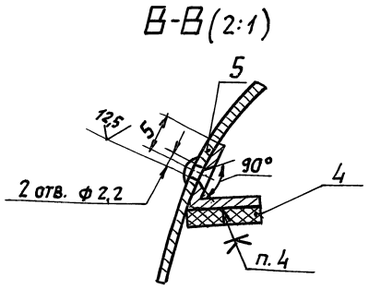

Обозначение	Размеры, мм					п, шт.	Масса, кг
	D*	D₁*	L	l	h		
АЗЕ 100.010	100	130	90	25	20	4	0,8
— 01	125	155	115	33	25	6	1,2
— 02	160	190	150	43	32		1,5
— 03	200	230	190	55	40		2,4

1.* Размеры для справок.

2. $H14; \pm \frac{t_2}{2}$.

3. Сварные швы по ГОСТ 14771-76.

4. Клей 88СА ТУ38-105-1760-89.

5. Полку уголка (поз. 3) после приклепки отогнуть параллельно линии угла 10°

Изм.	Лист	№ докум.	Подп.	Дата
Разраб.		Белявская		
Пров.		Крупник		
Т. контр.		Крупник		
Гл. спец.		Вайнберг		
Н. контр		Лейтес		
Утв.		Спивак		

АЗЕ 100.010 СБ

Корпус

Лит.	Масса	Масштаб
И	См. табл.	—

Лист | Листов 1

САНТЕХНИИПРОЕКТ

Серия 5.904-58 выпуск 1

Инв. № подл. | Подп. и дата | Взам. инв. № | Инв. № дубл. | Подп. и дата

25012-02 8 Калинова Гаф... Формат А2

АЗЕ 100.016

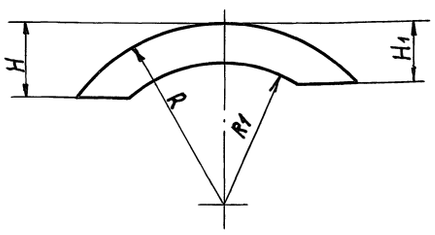

Обозначение	Размеры, мм				Масса, кг
	R	R1	H	H1	
АЗЕ 100. 016	47	37	19	$16_{-1,5}$	0,003
—01	59,5	49,5	26,5	$23,5_{-1,5}$	0,0035
—02	77	67	37	$34_{-1,5}$	0,004
—03	97	87	49	$46_{-1,5}$	0,006

Неуказанные предельные отклонения размеров: $h16; \pm\frac{t_3}{2}$

Изм. Лист	N докум.	Подп.	Дата	АЗЕ 100. 016			
Разраб.	Белявская			Уплотнение	Лит.	Масса	Масшт.
Пров.	Крупник				И	см. табл.	—
Т. контр	Крупник				Лист	Листов 1	
Н. контр	Лейтес			Пластина 2Н-ТТМКЦ-М-2 ГОСТ 7338-90	САНТЕХНИИПРОЕКТ		
Утв.	Сливак						

Копировал: Кабан Формат А4

АЗЕ 100.017

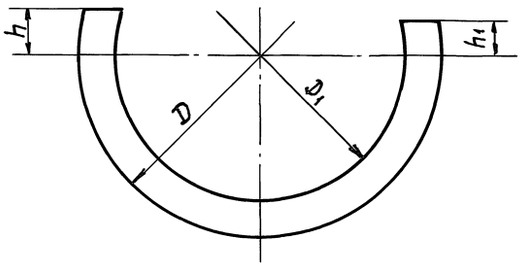

Обозначение	Размеры, мм				Масса, кг
	D	D1	h	h1	
АЗЕ 100. 017	94	74	12	9±1	0,006
—01	119	99	17	14±1	0,008
—02	154	134	24	21±1	0,01
—03	194	174	32	29±1	0,014

Неуказанные предельные отклонения размеров: $H16; h16; \pm\frac{t_3}{2}$

Изм. Лист	N докум.	Подп.	Дата	АЗЕ 100. 017			
Разраб.	Белявская			Уплотнение	Лит.	Масса	Масшт.
Пров.	Крупник				И	см. табл.	—
Т. контр	Крупник				Лист	Листов 1	
Н. контр	Лейтес			Пластина 2Н-ТТМКЦ-М-2 ГОСТ 7338-90	САНТЕХНИИПРОЕКТ		
Утв.	Сливак						

Копировал: Кабан Формат А4

Серия 5.904-58 Выпуск 1

АЗЕ 100.013

50 ∨(∨)

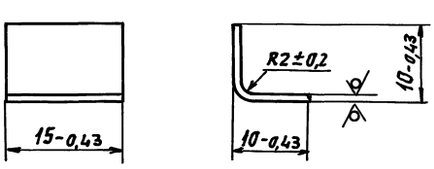

Изм. Лист	N докум.	Подп.	Дата	АЗЕ 100. 013			
Разраб.	Белявская			Уголок	Лит.	Масса	Масшт.
Пров.	Крупник				И	0,003	2:1
Т. контр.	Крупник				Лист	Листов 1	
Н. контр	Лейтес			Лист ГПРХХ 1 Л63 ГОСТ 931-90	САНТЕХНИКПРОЕКТ		
Утв	Сливак						

Копировал: Кабан Формат А4

АЗЕ 100.015

∨(∨)

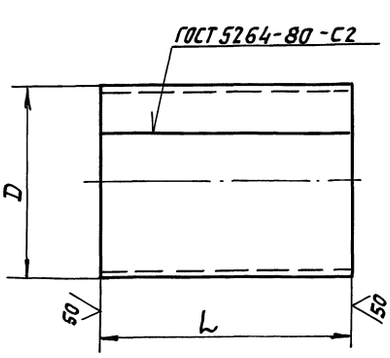

Обозначение	Размеры, мм		Масса, кг
	D	L	
АЗЕ 100. 015	$100_{-0,87}$	115	0,3
—01	125_{-1}	140	0,5
—02	160_{-1}	175	0,7
—03	200_{-1}	215	1,3

Неуказанные предельные отклонения размеров h14

Изм. Лист	N докум.	Подп.	Дата	АЗЕ 100. 015			
Разраб.	Белявская			Обечайка	Лит.	Масса	Масшт.
Пров.	Крупник				И	см. табл.	—
Т. контр	Крупник				Лист	Листов 1	
Н. контр	Лейтес			Лист г/к 1 ГОСТ 19903-74 / ОК360В ГОСТ 16523-89	САНТЕХНИИПРОЕКТ		
Утв.	Сливак						

Формат А4

АЗЕ 100.019

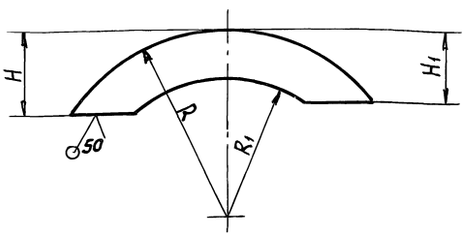

Обозначение	Размеры, мм				Масса, кг
	R	R1	H	H1	
АЗЕ 100. 019	49	37	21	$18_{-1,5}$	0,006
—01	61,5	49,5	28,5	$25,5_{-1,5}$	0,008
—02	79	67	39	$36_{-1,5}$	0,01
—03	99	87	51	$48_{-1,5}$	0,014

Неуказанные предельные отклонения размеров: $h14; \pm\frac{t_2}{2}$

Изм.	Лист	N докум.	Подп.	Дата	АЗЕ 100. 019			
Разраб.	Белявская				Упор	Лит.	Масса	Масштаб
Пров.	Крупник					И	см. табл.	—
Т. контр	Крупник					Лист	Листов 1	
Н. контр	Лейтес				Лист г/к 1 ГОСТ 19903-74 / ОК 360В ГОСТ 16523-89	САНТЕХНИИПРОЕКТ		
Утв.	Сливак							

Копировал: Кабин. Формат А4

АЗЕ 100.018

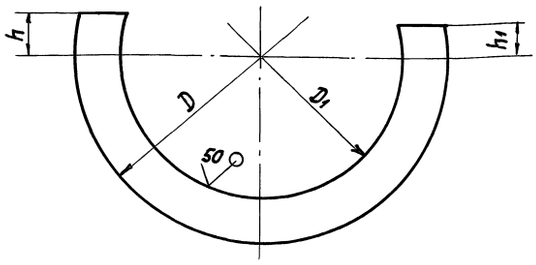

Обозначение	Размеры, мм				Масса, кг
	D	D1	h	h1	
АЗЕ 100. 018	98	74	12	$9_{-1,5}$	0,014
—01	123	99	17	$14_{-1,5}$	0,02
—02	158	134	24	$21_{-1,5}$	0,026
—03	198	174	32	$29_{-1,5}$	0,033

Неуказанные предельные отклонения размеров: $H14; h14; \pm\frac{t_2}{2}$

Изм.	Лист	N докум.	Подп.	Дата	АЗЕ 100. 018			
Разраб.	Белявская				Упор	Лит.	Масса	Масштаб
Пров.	Крупник					И	см. табл.	—
Т. контр	Крупник					Лист	Листов 1	
Н. контр	Лейтес				Лист г/к 1 ГОСТ 19903-74 / ОК 360В ГОСТ 16523-89	САНТЕХНИИПРОЕКТ		
Утв.	Сливак							

Копировал: Кабин. Формат А4

АЗЕ 100.021

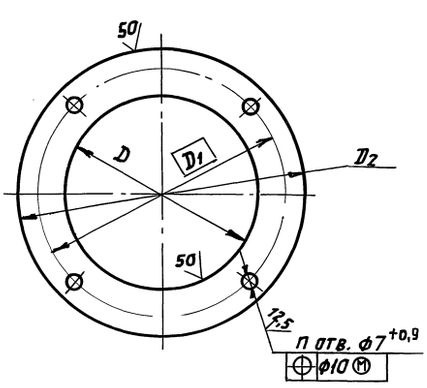

Обозначение	Размеры, мм			n, шт.	Масса, кг
	D	D1	D2		
АЗЕ 100. 021	100	130	150	4	0,23
—01	125	150	175	6	0,27
—02	160	190	210		0,34
—03	200	230	250		0,41

Неуказанные предельные отклонения размеров: $H14; h14; \pm\frac{t_2}{2}$

Изм.	Лист	N докум.	Подп.	Дата	АЗЕ 100. 021			
Разраб.	Белявская				Фланец	Лит.	Масса	Масштаб
Пров.	Крупник					И	см. табл.	—
Нач. гр.	Крупник					Лист	Листов 1	
Гл. спец.					Лист г/к 3,0 ГОСТ 19903-74 / ОК 360В ГОСТ 16523-89	САНТЕХНИИПРОЕКТ		
Н. контр	Лейтес							
Утв.	Сливак							

Копировал: Кабин Формат А4

Серия 5.904-58 Выпуск 1

АЗЕ 100.022

50 (√)

Рис.1

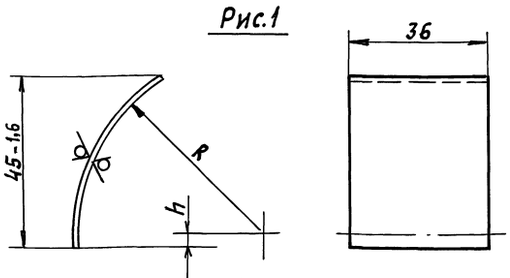

Рис.2

Остальное см. рис.1

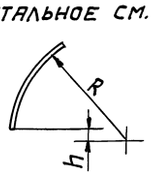

Обозначение	Рис.	Размеры, мм		Масса, кг
		R	h	
АЗЕ 100. 022	1	50	3	0,02
—01	2	62,5		0,03
—02		80	10	0,05
—03		100	18	0,08

Неуказанные предельные отклонения размеров: $h14; \pm\frac{t_2}{2}$.

Изм.	Лист	N докум.	Подп.	Дата	АЗЕ 100. 022			
Разраб.	Белявская				Планка	Лит.	Масса	Масштаб
Пров.	Крупник					И	см. табл.	—
Нач. гр.	Крупник					Лист	Листов 1	
Н. контр	Лейтес				Лист г/к 2,5 ГОСТ 19903-74 / ОК 360В ГОСТ 16523-89	САНТЕХНИИПРОЕКТ		
Утв.	Сливак							

 Копировал: Кабин. Формат А4

Формат	Зона	Поз.	Обозначение	Наименование	Кол.	Примечание
				Документация		
А4			АЗЕ 100. 030 СБ	Сборочный чертеж		
				Детали		
А4		1	АЗЕ 100. 005-03	Груз	1	
			Переменные данные	для исполнений:		
				АЗЕ 100. 030		
				Детали		
А4		2	АЗЕ 100. 031	Стержень	1	
				АЗЕ 100. 030-01		
				Детали		
А4		2	АЗЕ 100. 031-01	Стержень	1	
				АЗЕ 100. 030-02		
				Детали		
А4		2	АЗЕ 100. 031-02	Стержень	1	
				АЗЕ 100. 030-03		
				Детали		
А4		2	АЗЕ 100. 031-03	Стержень	1	

Инв. № подл. | Подп. и дата | Взам. инв. № | Инв. № дубл. | Подп. и дата

Изм.	Лист	№ докум.	Подп.	Дата
Разраб.		Белявская		
Пров.		Крупник		
Нач. гр.		Крупник		
Н. контр.		Лейтес		
Утв.		Сливак		

АЗЕ 100. 030

Рычаг

Лит.	Лист	Листов
И		1

САНТЕХНИИПРОЕКТ

Формат: А4

Формат	Зона	Поз.	Обозначение	Наименование	Кол.	Примечание
				Документация		
А2			АЗЕ 100. 040 СБ	Сборочный чертеж		
			Переменные данные	для исполнений:		
				АЗЕ 100. 040		
				Детали		
А4		1	АЗЕ 100. 041	Накладка	1	
А3		2	АЗЕ 100. 042	Полотно	1	
А4		3	АЗЕ 100. 043	Накладка	1	
				Стандартные изделия		
		4		Заклепка 2х6.32 ГОСТ 10300-80	12	
				АЗЕ 100. 040-01		
				Детали		
А4		1	АЗЕ 100. 041-01	Накладка	1	
А3		2	АЗЕ 100. 042-01	Полотно	1	
А4		3	АЗЕ 100. 043-01	Накладка	1	
				Стандартные изделия		
		4		Заклепка 2х6.32 ГОСТ 10300-80	14	

Инв. № подл. | Подп. и дата | Взам. инв. № | Инв. № дубл. | Подп. и дата

Изм.	Лист	№ докум.	Подп.	Дата
Разраб.		Белявская		
Пров.		Крупник		
Нач. гр.		Крупник		
Н. контр.		Лейтес		
Утв.		Сливак		

АЗЕ 100. 040

Полотно

Лит.	Лист	Листов
И	1	2

САНТЕХНИИПРОЕКТ

Формат: А4

АЗЕ 100. 030 СБ

Серия 5.904-58 выпуск 1

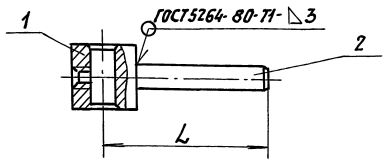

Обозначение	L, мм	Масса, кг
АЗЕ 100. 030	50	0,06
-01	88	0,07
-02	116	0,08
-03	146	0,09

Размер для справок.

Инв. № подл. | Подп. и дата | Взам. инв. № | Инв. № дубл. | Подп. и дата

Изм.	Лист	№ докум.	Подп.	Дата
Разраб.		Белявская		
Пров.		Крупник		
Нач. гр		Крупник		
Гл. спец.				
Н. контр		Лейтес		
Утв.		Сливак		

АЗЕ 100. 030 СБ

Рычаг

Лит.	Масса	Масшт.
И	См. табл.	—
Лист	Листов 1	

САНТЕХНИИПРОЕКТ

Формат: А4

Формат	Зона	Поз.	Обозначение	Наименование	Кол.	Примечание
				АЗЕ 100. 040-02		
				Детали		
А4		1	АЗЕ 100. 041-02	Накладка	1	
А3		2	АЗЕ 100. 042-02	Полотно	1	
А4		3	АЗЕ 100. 043-02	Накладка	1	
				Стандартные изделия		
		4		Заклепка 2х6.32 ГОСТ 10300-80	14	
				АЗЕ 100. 040-03		
				Детали		
А4		1	АЗЕ 100. 041-03	Накладка	1	
А3		2	АЗЕ 100. 042-03	Полотно	1	
А4		3	АЗЕ 100. 043-03	Накладка	1	
				Стандартные изделия		
		4		Заклепка 2х5.32 ГОСТ 10300-80	14	

Инв. № подл. | Подп. и дата | Взам. инв. № | Инв. № дубл. | Подп. и дата

Изм.	Лист	№ докум.	Подп.	Дата

АЗЕ 100. 040

Лист 2

АЗЕ 100.040СБ

Рис. 1

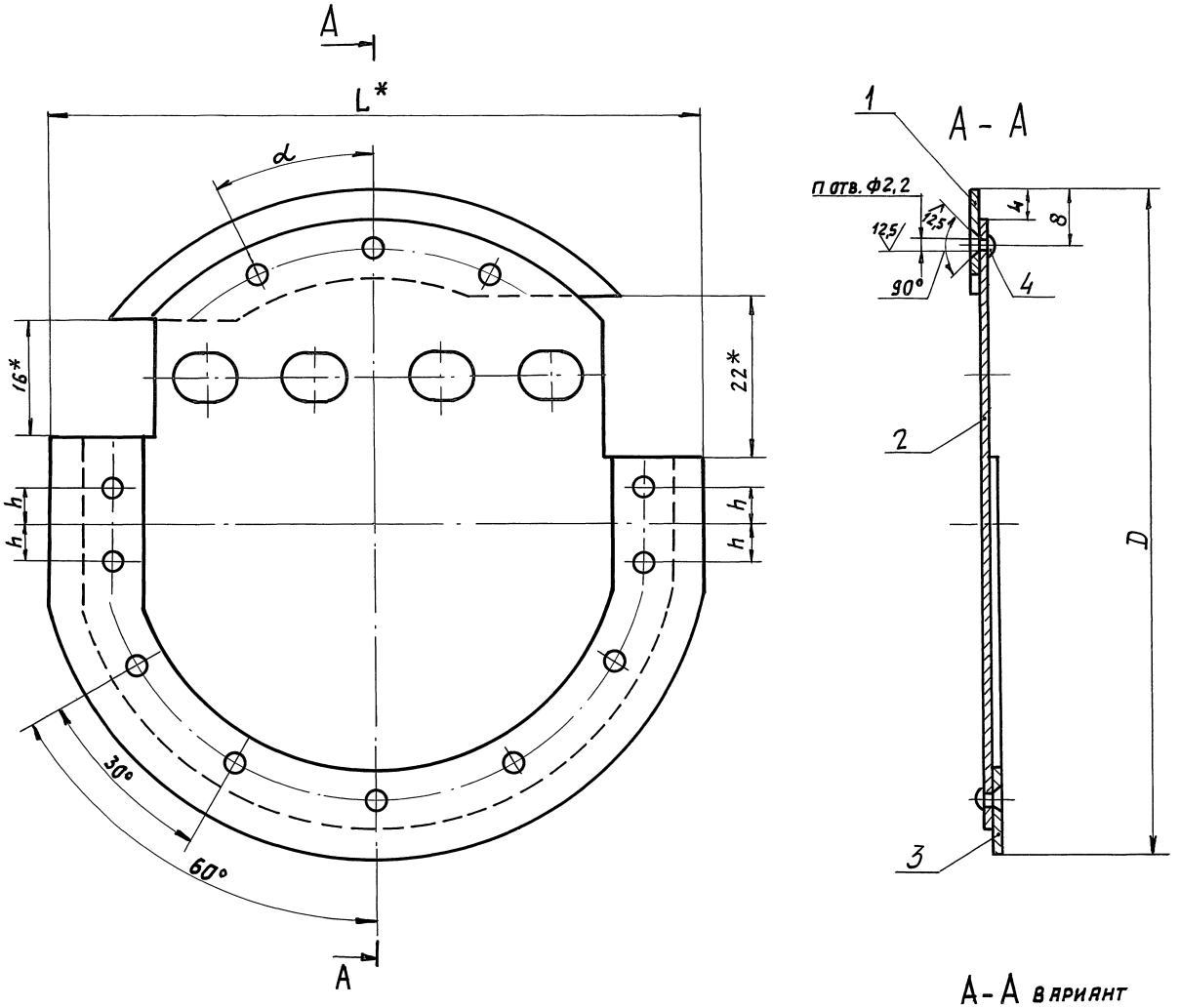

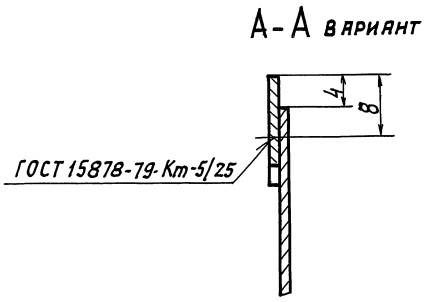

Рис. 2

Остальное - см. рис. 1

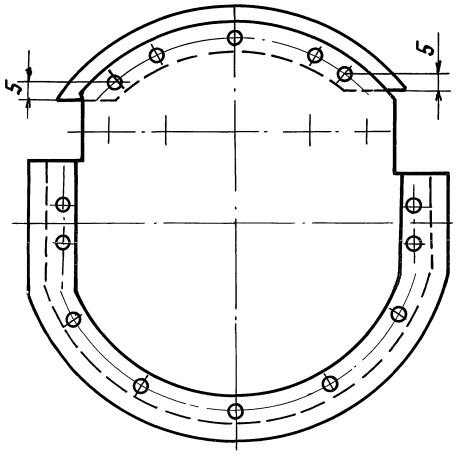

Обозначение	Рис.	Размеры, мм			α	n, шт.	Масса, кг
		D	L*	h			
АЗЕ 100. 040	1	92	89	5	25°	12	0,07
—01	2	117	113			14	0,1
—02		152	145	10	30°		0,2
—03		192	182	20			0,3

1. * Размеры для справок.
2. H14; h14; $\pm \frac{t_2}{2}$

Изм	Лист	№ докум.	Подп.	Дата	АЗЕ 100. 040 СБ			
Разраб.	Белявская				Полотно	Лит. И	Масса см. табл.	Масшт. —
Пров.	Крупник					Лист	Листов 1	
Нач. гр.	Крупник							
Гл. спец	Вайнберг					САНТЕХНИИПРОЕКТ		
Н. контр	Лейтес							
Утв.	Спивак							

Серия 5.904-58 выпуск 1

Инв № подл. | Подп. и дата | Взам. инв № | Инв № дубл. | Подп. и дата

25.012-02 12 Копировал: Формат А2

АЗЕ 100.041

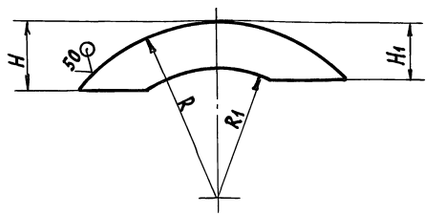

Обозначение	Размеры, мм				Масса, кг
	R	R1	H	H1	
АЗЕ 100.041	46	34	18	$15_{-1,5}$	0,009
—01	58,5	46,5	25,5	$22,5_{-1,5}$	0,016
—02	76	64	36	$33_{-1,5}$	0,019
—03	96	84	48	$45_{-1,5}$	0,027

Неуказанные предельные отклонения размеров: $h14; \pm\frac{t_2}{2}$

Изм.	Лист	№ докум.	Подп.	Дата	АЗЕ 100.041			
Разраб.		Белявская			Накладка	Лит.	Масса	Масштаб
Пров.		Крупник				И	см. табл.	—
Нач. гр.		Крупник				Лист	Листов 1	
Гл. спец.		Вайнберг						
Н. контр.		Лейтес			Лист ГПРХХ 1Л63 ГОСТ 931-90	САНТЕХНИИПРОЕКТ		
Утв.		Сливак						

Копировал: Кабин Формат А4

АЗЕ 100.043

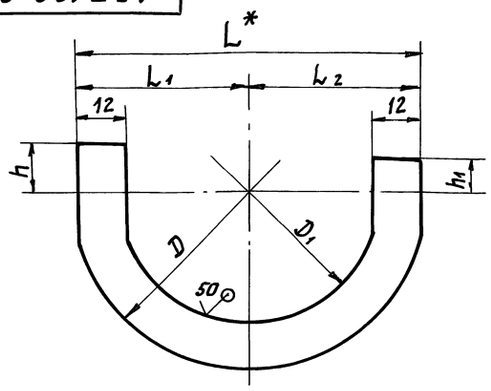

Обозначение	Размеры, мм							Масса, кг
	D	D1	L*	L1	L2	h	h1	
АЗЕ 100.043	92	68	89	44	45	12	9	0,016
—01	117	93	113	56	57	17	14	0,018
—02	152	128	145	72	73	24	21	0,026
—03	192	168	182	90,5	91,5	32	29	0,033

1. * Размер для справок.
2. H14; $h14; \pm\frac{t_2}{2}$

Изм.	Лист	№ докум.	Подп.	Дата	АЗЕ 100.043			
Разраб.		Белявская			Накладка	Лит.	Масса	Масшт.
Пров.		Крупник				И	см. табл.	—
Нач. гр.		Крупник				Лист	Листов 1	
Гл. спец.		Вайнберг						
Н. контр.		Лейтес			Лист ГПРХХ 1Л63 ГОСТ 931-90	САНТЕХНИИПРОЕКТ		
Утв.		Сливак						

Копировал: Кабин Формат А4

АЗЕ 100.042

Рис. 1

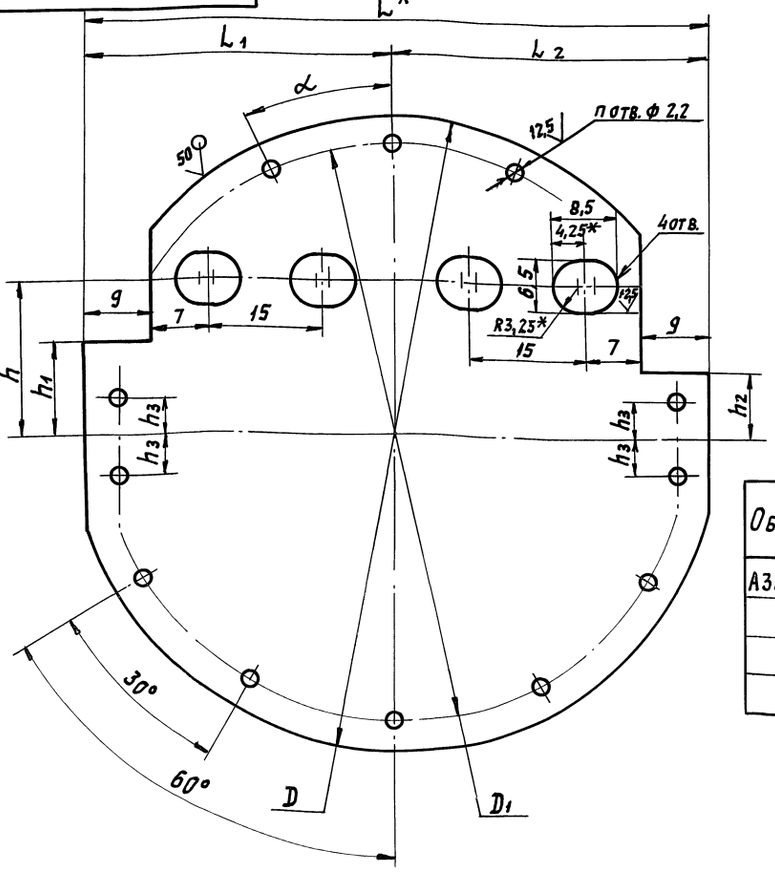

Рис. 2

Остальное - см. рис. 1

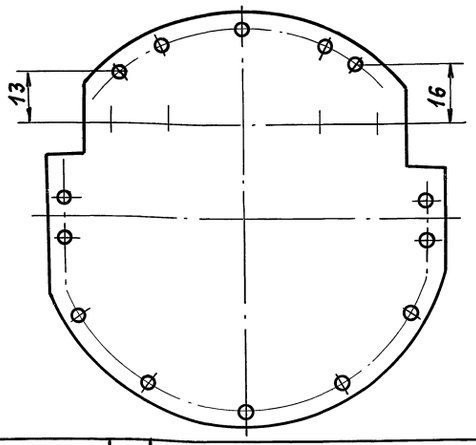

Обозначение	Рис.	Размеры, мм									α	n, шт.	Масса, кг
		D	D1	L*	L1	L2	h	h1	h2	h3			
АЗЕ 100.042	1	84	76	81	40	41	20	12	9	5	25°	12	0,04
—01	2	109	101	105	52	53	25	17	14			14	0,07
—02		144	136	137	68	69	32	24	21	10	30°		0,1
—03		184	176	156	77	79	40	32	29	20			0,2

1. * Размеры для справок.
2. H14; $h14; \pm\frac{t_2}{2}$

Изм.	Лист	№ докум.	Подп.	Дата	АЗЕ 100.042			
Разраб.		Белявская			Полотно	Лит.	Масса	Масштаб
Пров.		Крупник				И	см. табл.	—
Нач. гр.		Крупник				Лист	Листов 1	
Гл. спец.		Вайнберг						
Н. контр.		Лейтес			Лист г/к 1 ГОСТ 19903-74 ОК 360В ГОСТ 16523-89	САНТЕХНИИПРОЕКТ		
Утв.		Сливак						

Серия 5.904-58 выпуск 1

Инв. № подл. | Подп. и дата | Взам. инв. № | Инв. № дубл. | Подп. и дата

АЗЕ 100.031

50/(√)

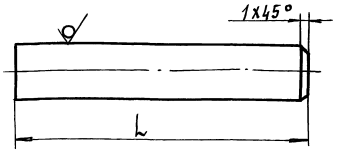

Обозначение	L, мм	Масса, кг
АЗЕ 100. 031	$40^{-0,62}$	0,02
– 01	$78^{-0,74}$	0,03
– 02	106^{-1}	0,04
– 03	136^{-1}	0,05

Неуказанные предельные отклонения размеров $\pm \frac{t_2}{2}$.

Изм.	Лист	N докум.	Подп.	Дата
Разраб.		Белявская		
Пров.		Крупник		
Нач. гр.		Крупник		
Гл. спец.				
Н. контр.		Лейтес		
Утв.		Сливак		

АЗЕ 100. 031

Стержень

Лит. | Масса: См. табл. | Масшт.: —

Лист | Листов 1

Круг 8 ГОСТ 2590-88
Ст. 3 ГОСТ 535-88

САНТЕХНИИПРОЕКТ

Копировал: Павл. Формат А4

Инв. N подл. | Подп. и дата | Взам. инв. N | Инв. N дубл. | Подп. и дата

Формат	Зона	Поз.	Обозначение	Наименование	Кол.	Примечание
				Документация		
А2			АЗЕ 101. 000 СБ	Сборочный чертеж		
				Детали		
А4		1	АЗЕ 101. 001	Упор	1	
А4		2	АЗЕ 101. 002	Полуось	1	
А4		3	АЗЕ 101. 003	Полуось	1	
А4		4	АЗЕ 101. 004	Втулка	1	
				Стандартные изделия		
		5		Винт ВМ6-6g х 8.14Н. ГОСТ 1476-84	1	
		6		Винт ВМ6-6g х 12.14Н ГОСТ 1476-84	1	
		7		Винт ВМ6-6g х 14.36 ГОСТ 17473-80	4	
		8		Гайка М6-6Н.4 ГОСТ 5915-70	1	
		9		Гайка М8-6Н.4 ГОСТ 5915-70	1	
		10		Гайка М10-6Н.4 ГОСТ 5915-70	1	
		11		Шайба 6.65Г ГОСТ 6402-70	4	
		12		Шайба 8.65Г ГОСТ 6402-70	1	
			Переменные данные	Для исполнений:		
				АЗЕ 101. 000		
				Сборочные единицы		
А4		13	АЗЕ 101. 010	Корпус	1	

Инв. N подл. | Подп. и дата | Взам. инв. N | Инв. N дубл. | Подп. и дата

Изм.	Лист	N докум.	Подп.	Дата
Разраб.		Белявская		
Пров.		Крупник		
Нач. гр.		Крупник		
Н. контр.		Лейтес		
Утв.		Сливак		

АЗЕ 101. 000

Клапан обратный взрывозащищенный

Лит.	Лист	Листов
И	1	6

САНТЕХНИИПРОЕКТ

Копировал: Павл. Формат А4

Серия 5.904-58 Выпуск 1

Формат	Зона	Поз.	Обозначение	Наименование	Кол.	Примечание
А4		14	АЗЕ 101. 030	Рычаг	1	
А4		15	АЗЕ 101. 040	Полотно	1	
				Детали		
А4		16	АЗЕ 101. 005	Груз	1	
				Стандартные изделия		
		17		Винт ВМ6-6g х 25.36 ГОСТ 1476-84	1	
				АЗЕ 101. 000 – 01		
				Сборочные единицы		
А4		13	АЗЕ 101. 010 – 01	Корпус	1	
А4		14	АЗЕ 101. 030 – 01	Рычаг	1	
А4		15	АЗЕ 101. 040 – 01	Полотно	1	
				Детали		
А4		16	АЗЕ 101. 005 – 01	Груз	1	
				Стандартные изделия		
		17		Винт В М6-6g х 25.14Н ГОСТ 1476-84	1	
				АЗЕ 101. 000 – 02		
				Сборочные единицы		
А4		13	АЗЕ 101. 010 – 02	Корпус	1	
А4		14	АЗЕ 101. 030 – 02	Рычаг	1	
А4		15	АЗЕ 101. 040 – 02	Полотно	1	
				Детали		
А4		16	АЗЕ 101. 005 – 02	Груз	1	
				Стандартные изделия		
		17		Винт ВМ6-6g х 25.14Н ГОСТ 1476-84	1	

Инв. N подл. | Подп. и дата | Взам. инв. N | Инв. N дубл. | Подп. и дата

Изм.	Лист	N докум.	Подп.	Дата

АЗЕ 101. 000

Лист 2

Копировал: Павл. Формат А4

Формат	Зона	Поз.	Обозначение	Наименование	Кол.	Примечание
				АЗЕ 101. 000 – 03		
				Сборочные единицы		
А4		13	АЗЕ 101. 010 – 03	Корпус	1	
А4		14	АЗЕ 101. 030 – 02	Рычаг	1	
А4		15	АЗЕ 101. 040 – 03	Полотно	1	
				Детали		
А4		16	АЗЕ 101. 005 – 02	Груз	1	
				Стандартные изделия		
		17		Винт ВМ6-6g х 25.14Н ГОСТ 1476-84	1	
				АЗЕ 101. 000 – 04		
				Сборочные единицы		
А4		13	АЗЕ 101. 010 – 04	Корпус	1	
А4		14	АЗЕ 101. 030 – 03	Рычаг	1	
А4		15	АЗЕ 101. 040 – 04	Полотно	1	
				Детали		
А4		16	АЗЕ 101. 005 – 02	Груз	1	
				Стандартные изделия		
		17		Винт В М6-6g х 25.14Н ГОСТ 1476-84	1	
				АЗЕ 101. 000 – 06		
				Сборочные единицы		
А4		13	АЗЕ 101. 010 – 05	Корпус	1	
А4		14	АЗЕ 101. 030 – 04	Рычаг	1	
А4		15	АЗЕ 101. 040 – 05	Полотно	1	

Инв. N подл. | Подп. и дата | Взам. инв. N | Инв. N дубл. | Подп. и дата

Изм.	Лист	N докум.	Подп.	Дата

АЗЕ 101. 000

Лист 3

Копировал: Павл. Формат А4

Формат	Зона	Поз.	Обозначение	Наименование	Кол.	Примечание
				Детали		
А4		16	АЗЕ 101.005-03	Груз	1	
				Стандартные изделия		
		17		Винт М6-6g×25.36 ГОСТ 1476-84	1	
				АЗЕ 101.000-06		
				Сборочные единицы		
А4		13	АЗЕ 101.010-06	Корпус	1	
А4		14	АЗЕ 101.030-05	Рычаг	1	
А4		15	АЗЕ 101.040-06	Полотно	1	
				Детали		
А4		16	АЗЕ 101.005-04	Груз	1	
				Стандартные изделия		
		17		Винт В М6-6g×30.14Н ГОСТ 1476-84	1	
				АЗЕ 101.000-01		
				Сборочные единицы		
А4		13	АЗЕ 101.010-01	Корпус	1	
А4		14	АЗЕ 101.030-06	Рычаг	1	
А4		15	АЗЕ 101.040-07	Полотно	1	
				Детали		
А4		16	АЗЕ 101.005-05	Груз	1	
				Стандартные изделия		
		17		Винт В М6-6g×40.14Н ГОСТ 1476-84	1	

Изм. | Лист | N докум. | Подп. | Дата

АЗЕ 101.000

Лист 4

Копировал: [signature] Формат А4

Формат	Зона	Поз.	Обозначение	Наименование	Кол.	Примечание
				АЗЕ 101.000-08		
				Сборочные единицы		
А4		13	АЗЕ 101.010-08	Корпус	1	
А4		14	АЗЕ 101.030-09	Рычаг	1	
А4		15	АЗЕ 101.040-08	Полотно	1	
				Детали		
А4		16	АЗЕ 101.005-06	Груз	1	
				Стандартные изделия		
		17		Винт В М6-6g×40.36 ГОСТ 1476-84	1	
				АЗЕ 101.000-09		
				Сборочные единицы		
А4		13	АЗЕ 101.010-09	Корпус	1	
А4		14	АЗЕ 101.030-08	Рычаг	1	
А4		15	АЗЕ 101.040-09	Полотно	1	
				Детали		
А4		16	АЗЕ 101.005-07	Груз	1	
				Стандартные изделия		
		17		Винт В М6-6g×40.14Н ГОСТ 1476-84	1	
				АЗЕ 101.000-10		
				Сборочные единицы		
А4		13	АЗЕ 101.010-10	Корпус	1	
А4		14	АЗЕ 101.030-09	Рычаг	1	
А4		15	АЗЕ 101.040-10	Полотно	1	

Изм. | Лист | N докум. | Подп. | Дата

АЗЕ 101.000

Лист 5

Копировал: [signature] Формат А4

Серия 5.904-58 Выпуск 1

Формат	Зона	Поз.	Обозначение	Наименование	Кол.	Примечание
				Детали		
А4		16	АЗЕ 101.005-08	Груз	1	
				Стандартные изделия		
		17		Винт М6-6g×45.36 ГОСТ 1476-84	1	
				АЗЕ 101.000-11		
				Сборочные единицы		
А4		13	АЗЕ 101.010-11	Корпус	1	
А4		14	АЗЕ 101.020-10	Рычаг	1	
А4		15	АЗЕ 101.030-11	Полотно	1	
				Детали		
А4		16	АЗЕ 101.005-09	Груз	1	
				Стандартные изделия		
		17		Винт В М6-6g×50.14Н ГОСТ 1476-84	1	

Изм. | Лист | N докум. | Подп. | Дата

АЗЕ 101.000

Лист 6

Копировал: [signature] Формат А4

АЗЕ 101.005

12,5 (√)

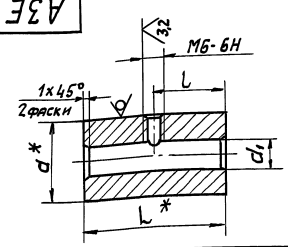

Обозначение	Размеры, мм				Масса, кг
	d*	d1	L*	l	
АЗЕ 101.005	24	8,5	42	21	0,1
-01	26		50	25	0,2
-02	30		54	27	0,3
-03	35		53	26,5	0,4
-04	40		54	27	0,5
-05	50		50	25	0,7
-06	55	10,5			0,9
-07	60		62	31	1,3
-08	70		63	31,5	1,8
-09	80		66	33	2,5
-10	20	8,5	20	10	0,04

1. * Размеры для справок.
2. H14; h14; $\pm\frac{t2}{2}$.

Изм.	Лист	N докум.	Подп.	Дата
Разраб.	Белявская	[signature]		
Пров.	Крупник	[signature]		
Нач. гр.	Крупник	[signature]		
Гл. спец.				
Н. контр.	Лейтес	[signature]		
Утв.	Спивак	[signature]		

АЗЕ 101.005

Груз

Лит.	Масса	Масштаб
И	См. табл.	—

Лист | Листов 1

Круг d-В-ГОСТ 2590-88
В Ст3-I-ГОСТ 535-88

САНТЕХНИИПРОЕКТ

Копировал: [signature] Формат А4

25012-02 15

Рис. 1

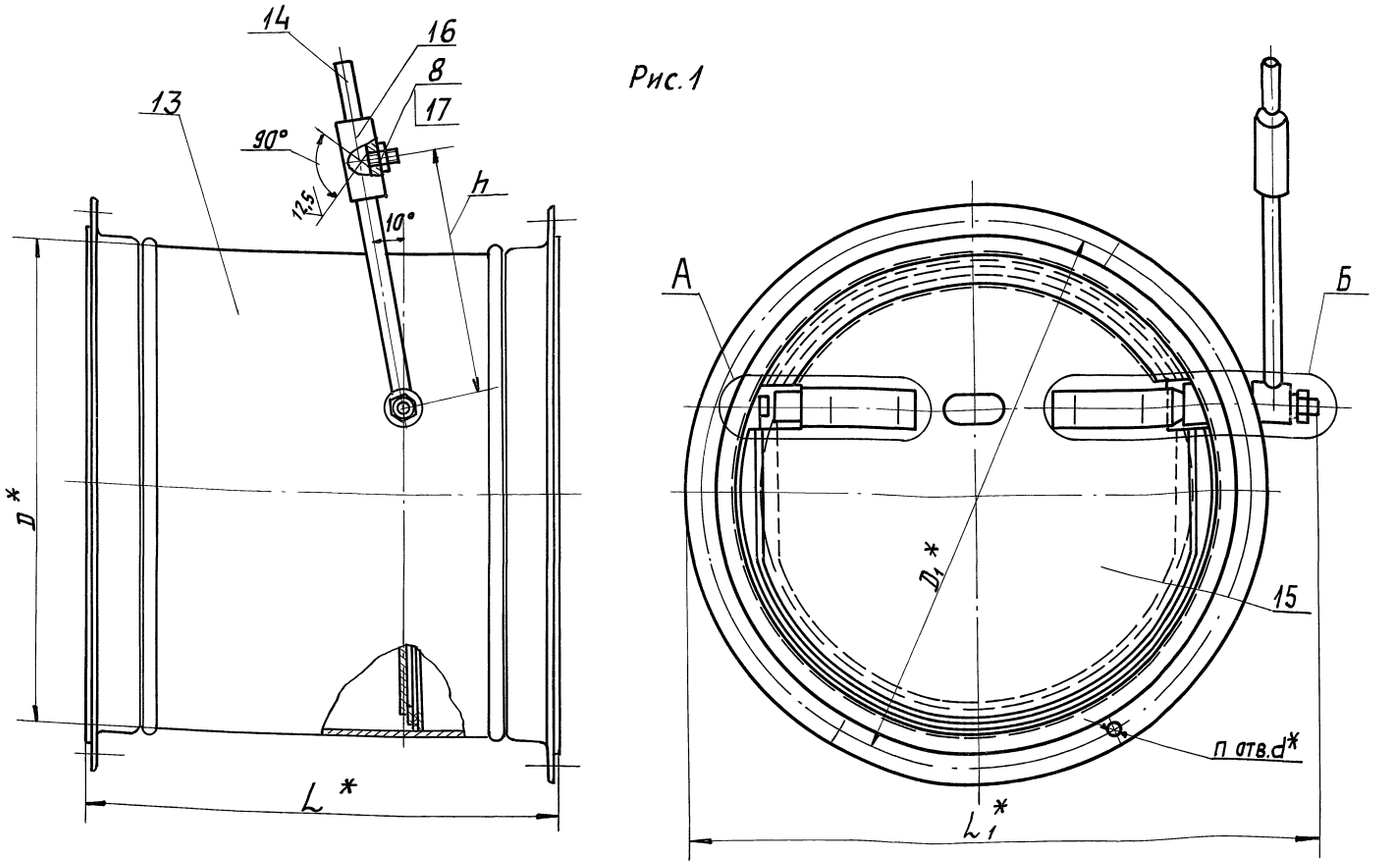

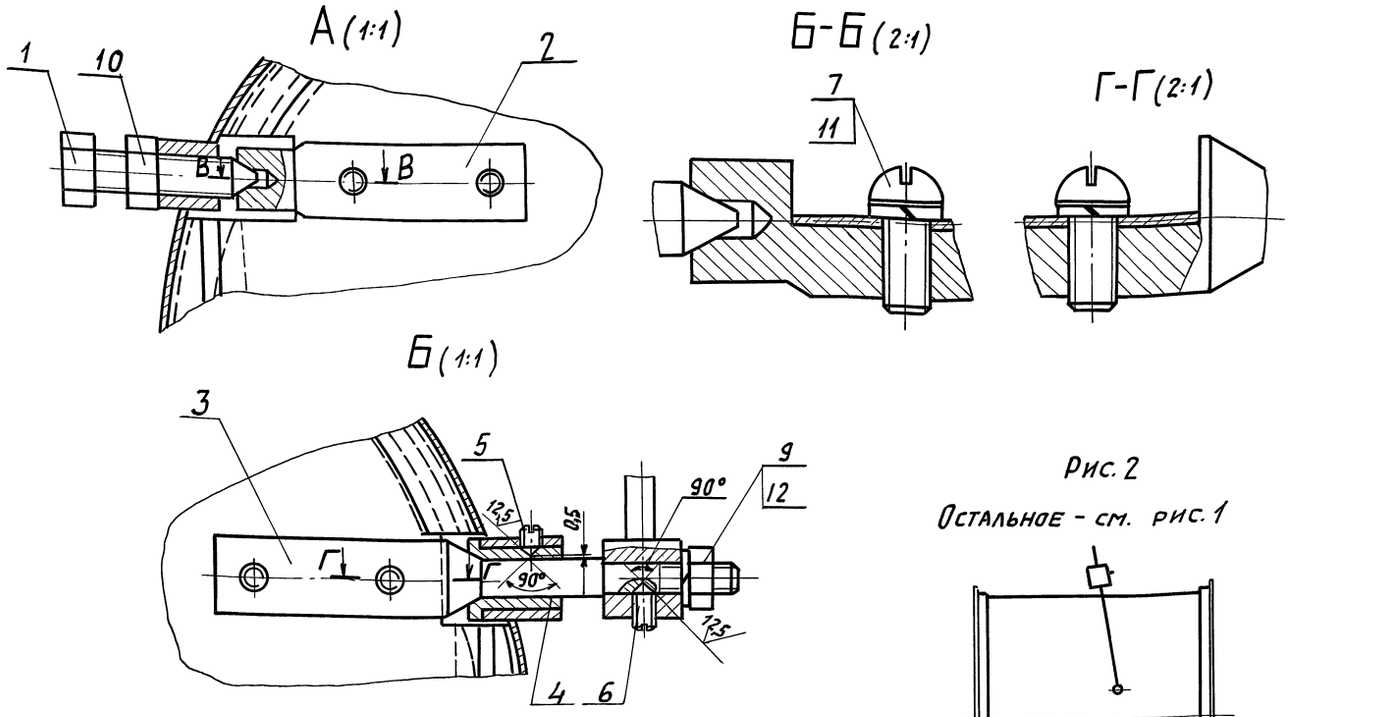

Рис. 2

Остальное - см. рис. 1

Обозначение	Рис.	Размеры, мм						п.* шт.	Масса, кг
		D*	D1*	L*	L1*	h	d*		
АЗЕ 101. 000	1	250	280	235	325	130	8	6	5,2
—01		315	345	300	387	200		8	7,2
—02		355	385	340	426				9,5
—03		400	430	385	476				11,5
—04		450	480	435	525	250		10	13,7
—05		500	530	485	575				16,4
—06		560	590	545	635	300			19,3
—07	2	630	660	615	703		10	12	27,5
—08		710	740	695	783	350			34,5
—09		800	830	785	871				43
—10		900	940	885	977			16	58
—11		1000	1040	985	1076				70,3

1.*Размеры для справок.
2. $\pm \frac{t2}{2}$.

Изм.	Лист	№ докум.	Подп.	Дата
Разраб.		Белявская		
Пров.		Крупник		
Нач. гр.		Крупник		
Гл. спец.				
Н. контр.		Лейтес		
Утв.		Спивак		

АЗЕ 101. 000 СБ

Клапан обратный взрывозащищенный.

Лит.	Масса	Масшт.
И	См. табл.	—

Лист | Листов 1

СантехНИИпроект

Копировал:

Формат А3

25012-02 16

Серия 5.904-58 выпуск 1

Инв. № подл. | Подп. и дата | Взам. инв. № | Инв. № дубл. | Подп. и дата

АЗЕ101.001

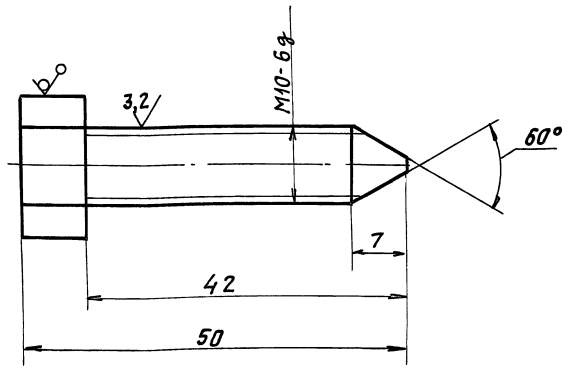

Неуказанные предельные отклонения размеров: $h14; \pm \frac{t_2}{2}$

Изм.	Лист	N докум.	Подп.	Дата	
Разраб.	Белявская				АЗЕ101.001
Пров.	Крупник				Упор
Нач.гр.	Крупник				Лит. И; Масса 0,04; Масшт. 2:1
Гл.спец.					Лист; Листов 1
Н.контр.	Лейтес				Шестигранник 17 ГОСТ 2879-88 / Ст3 ГОСТ 535-88
Утв.	Сливак				САНТЕХНИИПРОЕКТ

Копировал: Формат А4

АЗЕ101.002

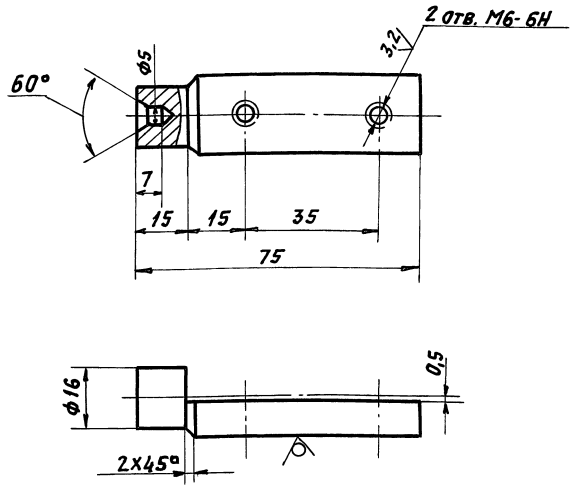

Неуказанные предельные отклонения размеров: $H14, h14, \pm \frac{t_2}{2}$

Изм.	Лист	N докум.	Подп.	Дата	
Разраб.	Белявская				АЗЕ101.002
Пров.	Крупник				Полуось
Нач.гр.	Крупник				Лит. И; Масса 0,1; Масшт. 1:1
Гл.спец.					Лист; Листов 1
Н.контр.	Лейтес				Пруток ДКРНП 20 Л63 ГОСТ 2060-90
Утв.	Сливак				САНТЕХНИИПРОЕКТ

Копировал: Формат А4

АЗЕ101.003

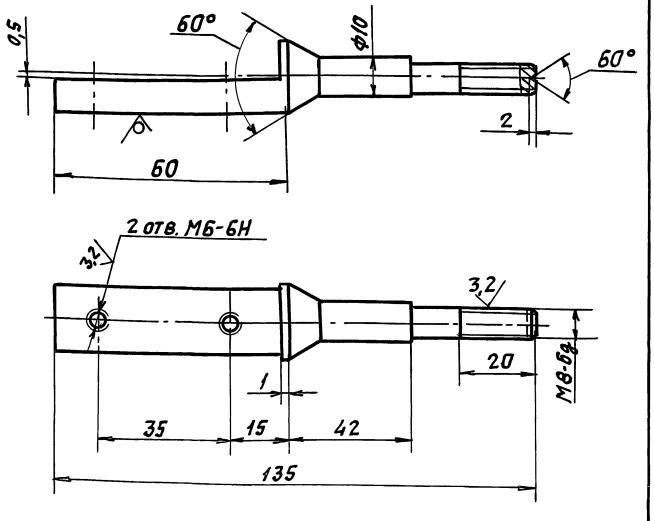

Неуказанные предельные отклонения размеров: $h14, \pm \frac{t_2}{2}$

Изм.	Лист	N докум.	Подп.	Дата	
Разраб.	Белявская				АЗЕ101.003
Пров.	Крупник				Полуось
Нач.гр.	Крупник				Лит. И; Масса 0,12; Масшт. 1:1
Гл.спец.					Лист; Листов 1
Н.контр.	Лейтес				Круг 20 ГОСТ 2590-88 / Ст3 ГОСТ 535-88
Утв.	Сливак				САНТЕХНИИПРОЕКТ

Копировал: Формат А4

АЗЕ101.004

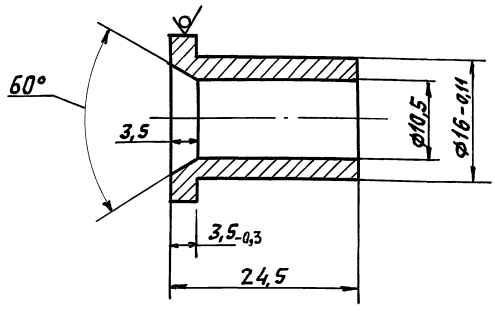

Неуказанные предельные отклонения размеров: $H14; h14; \pm \frac{t_2}{2}$

Изм.	Лист	N докум.	Подп.	Дата	
Разраб.	Белявская				АЗЕ101.004
Пров.	Крупник				Втулка
Нач.гр.	Крупник				Лит. И; Масса 0,03; Масшт. 2:1
Гл.спец.					Лист; Листов 1
Н.контр.	Лейтес				Пруток ДКРНП 22 Л63 ГОСТ 2060-90
Утв.	Сливак				САНТЕХНИИПРОЕКТ

Копировал: Формат А4

Серия 5.904-58 выпуск 1

Взам. инв. № | Инв. № дубл. | Подп. и дата | Инв. № подл. | Подп. и дата

Формат	Зона	Поз.	Обозначение	Наименование	Кол.	Примечание
				Документация		
А2			АЗЕ 101. 010 СБ	Сборочный чертеж		
				Детали		
А4		1	АЗЕ 101.011	Втулка	1	
А4		2	АЗЕ 101.012	Втулка	1	
А4		3	АЗЕ 101.013	Уголок	2	
Б4		4	АЗЕ 101.014	Уплотнение		
				Пластина 2Н-1 ТМКЩ-М-		
				2х15х25 ГОСТ7338-80	2	0,002кг
				Стандартные изделия		
		5		Заклепка 2х5.32		
				ГОСТ 10300-80	4	
			Переменные данные	для исполнений		
				АЗЕ 101. 010		
				Детали		
А3		6	АЗЕ 101.015	Обечайка	1	
А4		7	АЗЕ 101.016	Фланец	2	
А4		8	АЗЕ 101.017	Уплотнение	1	
А4		9	АЗЕ 101.018	Упор	1	
А4		10	АЗЕ 101.019	Уплотнение	1	
А4		11	АЗЕ 101.021	Упор	1	

Инв.№подл. | Подп. и дата | Взам.инв.№ | Инв.№дубл. | Подп. и дата

Изм.	Лист	№ докум.	Подп.	Дата	АЗЕ 101.010		
Разраб.	Белявская					Лит.	Лист 1	Листов 5
Пров.	Крупник				Корпус			
Нач.гр.	Крупник							
Н.контр.	Лентес							
Утв.	Спивак							

Копировал: Кранлина Формат: А4

Формат	Зона	Поз.	Обозначение	Наименование	Кол.	Примечание
А4		12	АЗЕ 101. 022	Планка	2	
				АЗЕ 101. 010-01		
				Детали		
А3		6	АЗЕ 101. 015-01	Обечайка	1	
А4		7	АЗЕ 101. 016-01	Фланец	2	
А4		8	АЗЕ 101. 017-01	Уплотнение	1	
А4		9	АЗЕ101. 018-01	Упор	1	
А4		10	АЗЕ 101. 019-01	Уплотнение	1	
А4		11	АЗЕ 101. 021-01	Упор	1	
А4		12	АЗЕ 101. 022-01	Планка	2	
				АЗЕ101. 010-02		
				Детали		
А3		6	АЗЕ 101. 015-02	Обечайка	1	
А4		7	АЗЕ 101. 016-02	Фланец	2	
А4		8	АЗЕ101. 017-02	Уплотнение	1	
А4		9	АЗЕ 101. 018-02	Упор	1	
А4		10	АЗЕ 101. 019-02	Уплотнение	1	
А4		11	АЗЕ 101. 021-02	Упор	1	
А4		12	АЗЕ 101. 022-02	Планка	2	
				АЗЕ 101. 010-03		
				Детали		
А3		6	АЗЕ 101. 015-03	Обечайка	1	
А4		7	АЗЕ 101. 016-03	Фланец	2	
А4		8	АЗЕ 101. 017-03	Уплотнение	1	
А4		9	АЗЕ 101. 018-03	Упор	1	
А4		10	АЗЕ 101. 019-03	Уплотнение	1	
А4		11	АЗЕ 101. 021-03	Упор	1	
А4		12	АЗЕ 101. 022-03	Планка	2	

Инв.№подл. | Подп. и дата | Взам.инв.№ | Инв.№дубл. | Подп. и дата

Изм.	Лист	№ докум.	Подп.	Дата	АЗЕ 101.010	Лист 2

Копировал: Кранлина Формат: А4

Серия 5.904-58 Выпуск 1

Формат	Зона	Поз.	Обозначение	Наименование	Кол.	Примечание
			АЗЕ 101. 010-04			
				Детали		
А3		6	АЗЕ 101. 015-04	Обечайка	1	
А4		7	АЗЕ 101. 016-04	Фланец	2	
А4		8	АЗЕ 101. 017-04	Уплотнение	1	
А4		9	АЗЕ 101. 018-04	Упор	1	
А4		10	АЗЕ 101. 019-04	Уплотнение	1	
А4		11	АЗЕ 101. 021-04	Упор	1	
А4		12	АЗЕ 101. 022-04	Планка	2	
				АЗЕ 101. 010-05		
				Детали		
А3		6	АЗЕ 101. 015-05	Обечайка	1	
А4		7	АЗЕ101. 016-05	Фланец	2	
А4		8	АЗЕ101. 017-05	Уплотнение	1	
А4		9	АЗЕ101. 018-05	Упор	1	
А4		10	АЗЕ 101. 019-05	Уплотнение	1	
А4		11	АЗЕ 101. 021-05	Упор	1	
А4		12	АЗЕ 101. 022-05	Планка	2	
				АЗЕ101. 010-06		
				Детали		
А3		6	АЗЕ 101. 015-06	Обечайка	1	
А4		7	АЗЕ 101. 016-06	Фланец	2	
А4		8	АЗЕ101. 017-06	Уплотнение	1	
А4		9	АЗЕ101. 018-06	Упор	1	
А4		10	АЗЕ101. 019-06	Уплотнение	1	
А4		11	АЗЕ101. 021-06	Упор	1	
А4		12	АЗЕ 101. 022-06	Планка	2	

Инв.№подл. | Подп. и дата | Взам.инв.№ | Инв.№дубл. | Подп. и дата

Изм.	Лист	№ докум.	Подп.	Дата	АЗЕ 101.010	Лист 3

Копировал: Кранлина Формат: А4

Формат	Зона	Поз.	Обозначение	Наименование	Кол.	Примечание
				АЗЕ101. 010-07		
				Детали		
А3		6	АЗЕ 101. 015-07	Обечайка	1	
А4		7	АЗЕ101. 016-07	Фланец	2	
А4		8	АЗЕ101. 017-07	Уплотнение	1	
А4		9	АЗЕ101. 018-07	Упор	1	
А4		10	АЗЕ101. 019-07	Уплотнение	1	
А4		11	АЗЕ101. 021-07	Упор	1	
А4		12	АЗЕ 101. 022-07	Планка	2	
				АЗЕ 101. 010-08		
				Детали		
А3		6	АЗЕ 101. 015-08	Обечайка	1	
А4		7	АЗЕ 101. 016-08	Фланец	2	
А4		8	АЗЕ 101. 017-08	Уплотнение	1	
А4		9	АЗЕ 101. 018-08	Упор	1	
А4		10	АЗЕ 101. 019-08	Уплотнение	1	
А4		11	АЗЕ101. 021-08	Упор	1	
А4		12	АЗЕ 101. 022-08	Планка	2	
				АЗЕ101. 010-09		
				Детали		
А3		6	АЗЕ 101. 015-09	Обечайка	1	
А4		7	АЗЕ101. 016-09	Фланец	2	
А4		8	АЗЕ 101. 017-09	Уплотнение	1	
А4		9	АЗЕ101. 018-09	Упор	1	
А4		10	АЗЕ101. 019-09	Уплотнение	1	
А4		11	АЗЕ 101. 021-09	Упор	1	
А4		12	АЗЕ 101. 022-09	Планка	2	

Инв.№подл. | Подп. и дата | Взам.инв.№ | Инв.№дубл. | Подп. и дата

Изм.	Лист	№ докум.	Подп.	Дата	АЗЕ 101.010	Лист 4

 Копировал: Кранлина Формат: А4

Формат	Поз.	Обозначение	Наименование	Кол.	Примечание
			АЗЕ 101. 010-10		
			Детали		
А3	6	АЗЕ 101. 015-10	Обечайка	1	
А4	7	АЗЕ 101. 016-10	Фланец	2	
А4	8	АЗЕ 101. 017-10	Уплотнение	1	
А4	9	АЗЕ 101.018-10	Упор	1	
А4	10	АЗЕ 101. 019-10	Уплотнение	1	
А4	11	АЗЕ 101. 021-10	Упор	1	
А4	12	АЗЕ 101. 022-10	Планка	2	
			АЗЕ 101. 010-11		
			Детали		
А3	6	АЗЕ 101. 015-11	Обечайка	1	
А4	7	АЗЕ 101. 016-11	Фланец	2	
А4	8	АЗЕ 101. 017-11	Уплотнение	1	
А4	9	АЗЕ 101. 018-11	Упор	1	
А4	10	АЗЕ 101. 019-11	Уплотнение	1	
А4	11	АЗЕ 101. 021-11	Упор	1	
А4	12	АЗЕ 101. 022-11	Планка	2	

Инв.№подл. | Подп. и дата | Взам.инв.№ | Инв.№дубл. | Подп. и дата

Изм. Лист № докум. Подп. Дата

АЗЕ 101. 010

Лист 5

Копировал: Крапчина Формат: А4

АЗЕ 101. 011

50/(√)

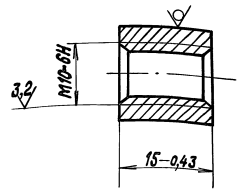

Инв.№подл. | Подп. и дата | Взам.инв.№ | Инв.№дубл. | Подп. и дата

Изм.	Лист	№ докум.	Подп.	Дата
Разраб.		Белявская		
Пров.		Крупник		
Нач.гр.		Крупник		
Гл.спец.				
Н.контр.		Лейтес		
Утв.		Сливак		

АЗЕ 101.011

Втулка

Лит.	Масса	Масштаб
И	0,01	2:1

Лист | Листов 1

Круг 15 ГОСТ 2590-88 / Ст.3-II ГОСТ 535-88

САНТЕХНИИПРОЕКТ

Копировал: Крапчина Формат: А4

АЗЕ 101. 015

Серия 5.904-58 Выпуск 1

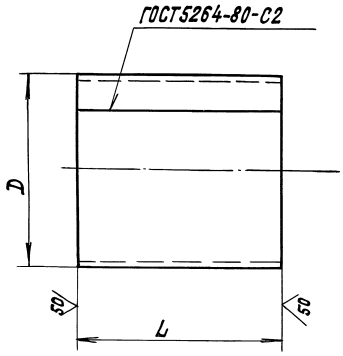

Обозначение	Размеры, мм D	Размеры, мм L	Материал	Масса, кг
АЗЕ 101. 015	$250_{-1,15}$	260	Лист г/к 1,2 ГОСТ 19903-74 / ОК3608 ГОСТ 16523-89	1,9
-01	$315_{-1,3}$	325		3,0
-02	$355_{-1,4}$	365	Лист г/к 1,5 ГОСТ 19903-74 / ОК3608 ГОСТ 16523-89	4,8
-03	$400_{-1,4}$	410		6,0
-04	$450_{-1,55}$	460		7,6
-05	$500_{-1,55}$	510		9,6
-06	$560_{-1,75}$	570		11,7
-07	630_{-2}	595	Лист г/к 2,0 ГОСТ 19903-74 / ОК3608 ГОСТ 16523-89	18,4
-08	710_{-2}	675		23,5
-09	800_{-2}	765		30
-10	$900_{-2,3}$	865		38,2
-11	$1000_{-2,3}$	965		47,3

Неуказанные предельные отклонения размеров h14.

Инв.№подл. | Подп. и дата | Взам.инв.№ | Инв.№дубл. | Подп. и дата

Изм.	Лист	№ докум.	Подп.	Дата
Разраб.		Белявская		
Пров.		Крупник		
Нач.гр.		Крупник		
Гл.спец.				
Н.контр.		Лейтес		
Утв.		Сливак		

АЗЕ 102.015

Обечайка

Лит.	Масса	Масштаб
И	См. табл.	—

Лист | Листов

См. табл.

САНТЕХНИИПРОЕКТ

Копировал: Крапчина Формат: А3

АЗЕ 101.010СБ

Рис. 1

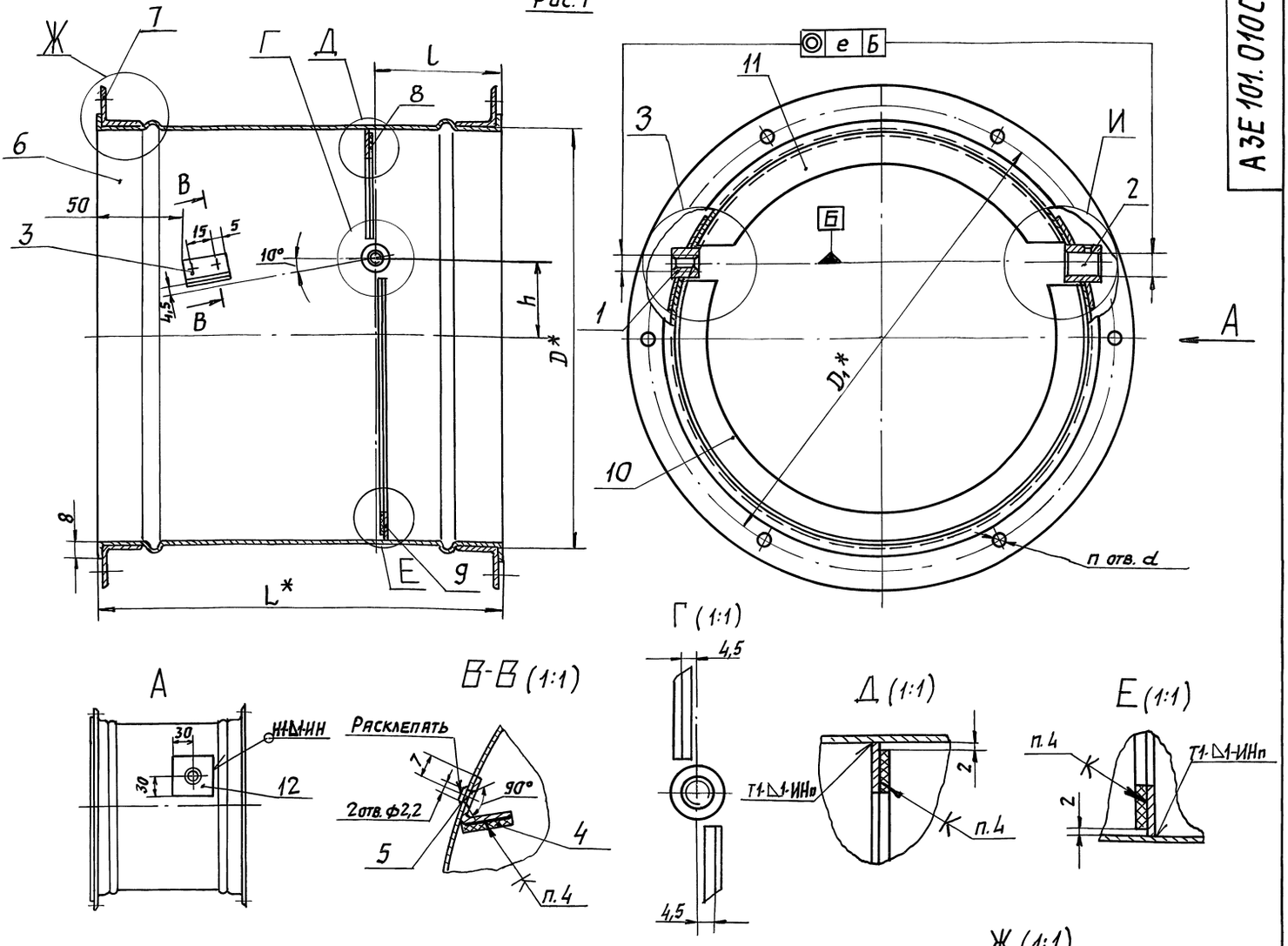

Рис. 2
Остальное – см. рис. 1

Ж (1:1)

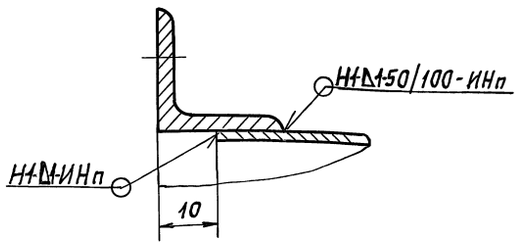

Обозначение	Рис.	Размеры, мм							n, шт.	Масса, кг
		D*	D1*	L	l	h	d	e		
АЗЕ 101.010	1	250	280	235	73	45	8	0,3	6	4,1
— 01		315	345	300	92	58			8	5,9
— 02		355	385	340	106	64				7,9
— 03		400	430	385	145	48		0,5		9,6
— 04		450	480	435	163	55			10	11,6
— 05		500	530	485	183	60				13,9
— 06		560	590	545	213					16,4
— 07	2	630	660	615	238	70	10		12	23,7
— 08		710	740	695	273	75				29,5
— 09		800	830	785	303	90				37
— 10		900	940	885	343	100			16	50,5
— 11		1000	1040	985	383	110				60,8

1. *Размеры для справок.
2. $H14; \pm \frac{t_2}{2}$.
3. Сварные швы по ГОСТ 14771-76
4. Клей 88-СА ТУ 38-105-1760-89.
5. Полку уголка (поз. 3) после приклепки отогнуть параллельно линии угла 10°.

Изм.	Лист	N докум.	Подп.	Дата	
Разраб.		Белявская			
Пров.		Крупник			
Нач. гр		Крупник			
Гл. спец.					
Н. контр.		Лейтес			
Утв.		Спивак			

АЗЕ 101.010 СБ

Корпус

Лит.	Масса	Масшт.
И	см. табл.	—

Лист | Листов 1

САНТЕХНИИПРОЕКТ

Серия 5.904-58 Выпуск 1

Инв. N подл. | Подп. и дата | Взам. инв. N | Инв. N дубл. | Подп. и дата

А3Е 101.013

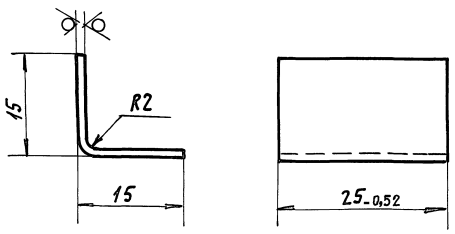

Неуказанные предельные отклонения размеров: $h14$; $\pm \frac{t_2}{2}$

Изм	Лист	№ докум.	Подп.	Дата	А3Е 101.013	Лит.	Масса	Масшт.
Разраб.		Белявская			Уголок	И	0,006	2:1
Пров.		Крупник				Лист	Листов 1	
Нач. гр.		Крупник						
Гл. спец					Лист ГПРХХ 1 Л63 ГОСТ 931-90			
Н. контр		Лейтес						
Утв.		Спивак						

Сантехниипроект

Формат: А4

А3Е 101.012

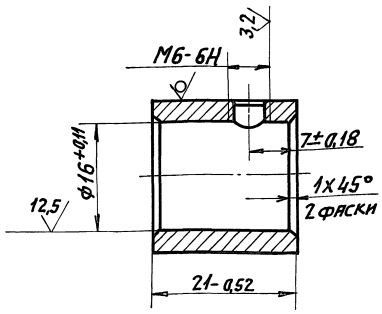

Изм	Лист	№ докум.	Подп.	Дата	А3Е 101.012	Лит.	Масса	Масшт.
Разраб.		Белявская			Втулка	И	0,03	2:1
Пров.		Крупник				Лист	Листов 1	
Нач. гр.		Крупник						
Гл. спец					Круг 22 ГОСТ 2590-88 / Ст.3 ГОСТ 535-88			
Н. контр		Лейтес						
Утв.		Спивак						

Сантехниипроект

Формат: А4

А3Е 101.016

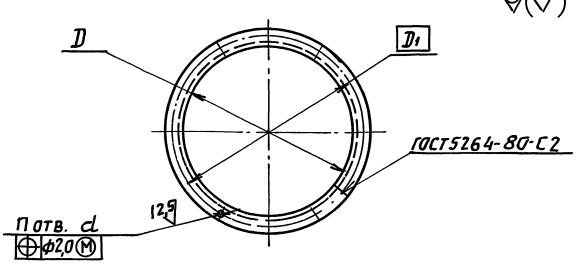

Обозначение	Размеры, мм D	D1	d	п, шт.	Материал	Масса, кг
А3Е 101.016	250	280	$8^{+0,3}$	6	Уголок 25х25х3 ГОСТ 8509-86 / Ст.3 ГОСТ 535-88	0,9
—01	315	345		8		1,2
—02	355	385				1,3
—03	400	430				1,5
—04	450	480		10		1,7
—05	500	530				1,8
—06	560	590				2,0
—07	630	660	$10^{+0,4}$	12		2,3
—08	710	740				2,6
—09	800	830				2,9
—10	900	940		16	Уголок 32х32х4 ГОСТ 8509-86 / Ст.3 ГОСТ 535-88	5,6
—11	1000	1040				6,2

Неуказанные предельные отклонения, размеров: Н14.

Изм	Лист	№ докум.	Подп.	Дата	А3Е 101.016	Лит.	Масса	Масшт.
Разраб		Белявская			Фланец	И	См. табл.	—
Пров.		Крупник				Лист	Листов 1	
Нач. гр.		Крупник						
Н. контр		Лейтес			См. табл.			
Утв.		Спивак						

Сантехниипроект

Формат: А4

А3Е 101.017

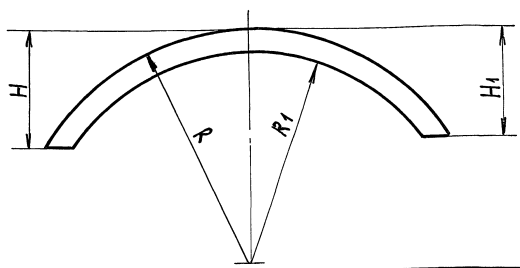

Обозначение	Размеры, мм R	R1	H	H1	Масса, кг
А3Е 101.017	121,5	108,5	66,5	$64,5_{-1,5}$	0,015
—01	154	141	86	$84_{-1,5}$	0,02
—02	174	161	100	$98_{-1,5}$	0,023
—03	196,5	183,5	138,5	$136,5_{-1,5}$	0,03
—04	221,5	208,5	156,5	$154,5_{-1,5}$	0,037
—05	246,5	233,5	176,5	$174,5_{-1,5}$	0,04
—06	276,5	263,5	206,5	$204,5_{-1}$	0,05
—07	311	298	231	$229_{-1,5}$	0,055
—08	351	338	266	$264_{-1,5}$	0,064
—09	396	383	296	$294_{-1,5}$	0,07
—10	446	433	336	$334_{-1,5}$	0,08
—11	496	483	376	$374_{-1,5}$	0,09

Неуказанные предельные отклонения размеров: $h16$; $\pm \frac{t_3}{2}$.

Изм	Лист	№ докум.	Подп.	Дата	А3Е 101.017	Лит.	Масса	Масшт.
Разраб		Белявская			Уплотнение	И	См. табл.	—
Пров.		Крупник				Лист	Листов	
Нач. гр.		Крупник						
Гл. спец					Пластина 2Н-I ТМКЩ-М-3 ГОСТ 7338-90			
Н. контр		Лейтес						
Утв.		Спивак						

Сантехниипроект

Формат: А4

Серия 5.904-58 выпуск 1

Инв. № подл. | Подп. и дата | Взам. инв. № | Инв. № дубл. | Подп. и дата

25012-02 21 Копировал: Павл.

АЗЕ101.018

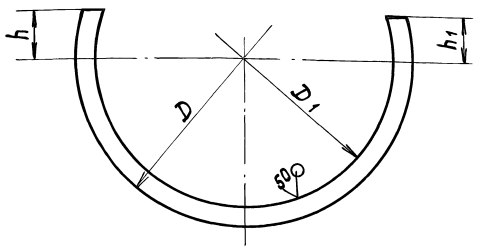

Обозначение	Размеры, мм				Масса, кг
	D	D1	h	h1	
АЗЕ 101.018	247	217	35	33±1	0,1
-01	312	282	48	46±1	0,13
-02	352	322	54	52±1	0,15
-03	397	367	38	36±1	0,16
-04	447	417	45	43±1	0,18
-05	497	467	50	48±1	0,2
-06	557	527			0,22
-07	626	596	60	58±1	0,25
-08	706	676	65	63±1	0,28
-09	796	766	80	78±1	0,32
-10	896	866	90	88±1	0,37
-11	996	966	100	98±1	0,4

Неуказанные предельные отклонения размеров: $H14; h14; \pm \frac{t_2}{2}$

Изм.	Лист	№ докум.	Подп.	Дата	АЗЕ 101.018	Лит.	Масса	Масштаб
Разраб.		Белявская			Упор	И	См. табл.	—
Пров.		Крупник				Лист	Листов 1	
Нач. гр.		Крупник						
Н. контр.		Лейтес			Лист г/к 2 ГОСТ19903-74 ОК3608 ГОСТ16523-89	САНТЕХНИИПРОЕКТ		
Утв.		Вайнберг						

Копировал: Кранлина Формат: А4

Инв. № подл. | Подп. и дата | Взам. инв. № | Инв. № дубл. | Подп. и дата

АЗЕ101.019

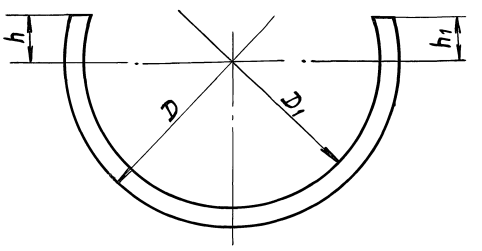

Обозначение	Размеры, мм				Масса, кг
	D	D1	h	h1	
АЗЕ 101.019	243	217	35	33±1	0,03
-01	308	282	48	46±1	0,04
-02	348	322	54	52±1	0,05
-03	393	367	38	36±1	0,053
-04	443	417	45	43±1	0,06
-05	493	467	50	48±1	0,066
-06	553	527			0,07
-07	622	596	60	58±1	0,08
-08	702	676	65	63±1	0,09
-09	792	766	80	78±1	0,1
-10	892	866	90	88±1	0,12
-11	994	966	100	98±1	0,14

Неуказанные предельные отклонения размеров: $H16; h16; \pm \frac{t_3}{2}$

Изм.	Лист	№ докум.	Подп.	Дата	АЗЕ 101.019	Лит.	Масса	Масштаб
Разраб.		Белявская			Уплотнение	И	См. табл.	—
Пров.		Крупник				Лист	Листов 1	
Нач. гр.		Крупник						
Гл. спец.					Пластина 2Н-I тмкш-м-3 ГОСТ7338-90	САНТЕХНИИПРОЕКТ		
Н. контр.		Лейтес						
Утв.		Спивак						

Копировал: Кранлина Формат: А4

Инв. № подл. | Подп. и дата | Взам. инв. № | Инв. № дубл. | Подп. и дата

Серия 5.904-58 Выпуск 1

АЗЕ101.021

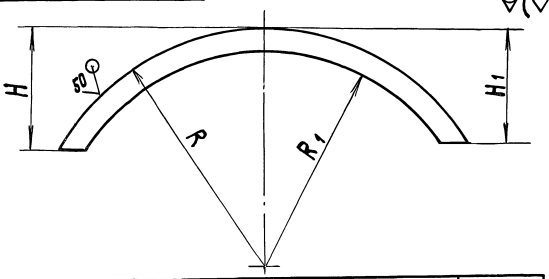

Обозначение	Размеры, мм				Масса, кг
	R	R1	H	H1	
АЗЕ 101.021	123,5	108,5	68,5	$66,5_{-1,5}$	0,05
-01	156	141	88	$86_{-1,5}$	0,06
-02	176	161	102	$100_{-1,5}$	0,07
-03	198,5	183,5	140,5	$138,5_{-1,5}$	0,1
-04	223,5	208,5	158,5	$156,5_{-1,5}$	0,11
-05	248,5	233,5	178,5	$176,5_{-1,5}$	0,13
-06	278,5	263,5	208,5	$206,5_{-1,5}$	0,15
-07	313	298	233	$231_{-1,5}$	0,17
-08	353	338	268	$266_{-1,5}$	0,19
-09	398	383	298	$296_{-1,5}$	0,21
-10	448	433	338	$336_{-1,5}$	0,24
-11	498	483	378	$376_{-1,5}$	0,28

Неуказанные предельные отклонения размеров: $h14; \pm \frac{t_2}{2}$.

Изм.	Лист	№ докум.	Подп.	Дата	АЗЕ 101.021	Лит.	Масса	Масштаб
Разраб.		Белявская			Упор	И	См. табл.	—
Пров.		Крупник				Лист	Листов 1	
Нач. гр.		Крупник						
Гл. спец.					Лист г/к 2 ГОСТ19903-74 ОК3608 ГОСТ16523-89	САНТЕХНИИПРОЕКТ		
Н. контр.		Лейтес						
Утв.		Спивак						

Копировал: Кранлина Формат: А4

Инв. № подл. | Подп. и дата | Взам. инв. № | Инв. № дубл. | Подп. и дата

АЗЕ101.022

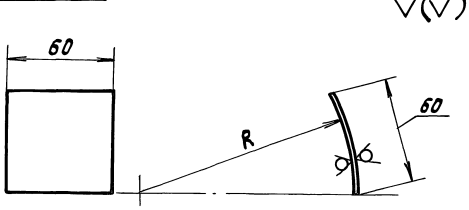

Обозначение	R, мм
АЗЕ 101.022	125±1
-01	158±1
-02	178±1
-03	200±1
-04	225±1
-05	250±1
-06	280±1
-07	315±1
-08	355±1
-09	400±1
-10	450±1
-11	500±1

Неуказанные предельные отклонения размеров: h14.

Изм.	Лист	№ докум.	Подп.	Дата	АЗЕ 101.022	Лит.	Масса	Масштаб
Разраб.		Белявская			Планка	И	0,08	—
Пров.		Крупник				Лист	Листов 1	
Нач. гр.		Крупник						
Гл. спец.					Лист г/к 3 ГОСТ19903-74 ОК3608 ГОСТ16523-89	САНТЕХНИИПРОЕКТ		
Н. контр.		Лейтес						
Утв.		Спивак						

25012-03 22 Копировал: Кранлина Формат: А4

Инв. № подл. | Подп. и дата | Взам. инв. № | Инв. № дубл. | Подп. и дата

Формат	Зона	Поз.	Обозначение	Наименование	Кол.	Примечание
				Документация		
А4			АЗЕ 101.030 СБ	Сборочный чертеж		
				Детали		
А4		1	АЗЕ 101.005-10	Груз	1	
			Переменные данные	для исполнений АЗЕ 101.030		
				Детали		
А4		2	АЗЕ 101.031	Стержень	1	
				АЗЕ 101.030-01		
				Детали		
А4		2	АЗЕ 101.031-01	Стержень	1	
				АЗЕ 101.030-02		
				Детали		
А4		2	АЗЕ 101.031-02	Стержень	1	
				АЗЕ 101.030-03		
				Детали		
А4		2	АЗЕ 101.031-03	Стержень	1	

Инв.№подл. | Подп. и дата | Взам.инв.№ | Инв.№дубл. | Подп. и дата

Изм.	Лист	№ докум.	Подп.	Дата
Разраб.	Белявская			
Пров.	Крупник			
Нач.гр.	Крупник			
Н.контр.	Лейтес			
Утв.	Сливак			

АЗЕ 101.030

Рычаг

Лит.	Лист	Листов
И	1	2

САНТЕХНИИПРОЕКТ

Копировал: Крайлина Формат: А4

Формат	Зона	Поз.	Обозначение	Наименование	Кол.	Примечание
				АЗЕ 101.030-04		
				Детали		
А4		2	АЗЕ 101.031-04	Стержень	1	
				АЗЕ 101.030-05		
				Детали		
А4		2	АЗЕ 101.031-05	Стержень	1	
				АЗЕ 101.030-06		
				Детали		
А4		2	АЗЕ 101.031-06	Стержень	1	
				АЗЕ 101.030-07		
				Детали		
А4		2	АЗЕ 101.031-07	Стержень	1	
				АЗЕ 101.030-08		
				Детали		
А4		2	АЗЕ 101.031-08	Стержень	1	
				АЗЕ 101.030-09		
				Детали		
А4		2	АЗЕ 101.031-09	Стержень	1	
				АЗЕ 101.030-10		
				Детали		
А4		2	АЗЕ 101.031-10	Стержень	1	

Инв.№подл. | Подп. и дата | Взам.инв.№ | Инв.№дубл. | Подп. и дата

Изм.	Лист	№ докум.	Подп.	Дата

АЗЕ 101.030

Лист 2

Копировал: Крайлина Формат: А4

Серия 5.904-58 Выпуск 1

АЗЕ 101.030СБ

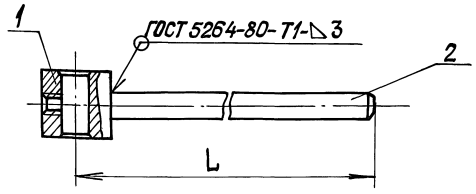

Обозначение	L, мм	Масса, кг
АЗЕ 101.030	181	0,11
-01	260	0,13
-02	262	
-03	312	0,16
-04	317	
-05	367	0,18
-06	365	
-07	415	0,3
-08	421	
-09	425	
-10	430	

Размер для справок.

Инв.№подл. | Подп. и дата | Взам.инв.№ | Инв.№дубл. | Подп. и дата

Изм.	Лист	№ докум.	Подп.	Дата
Разраб.	Белявская			
Пров.	Крупник			
Нач.гр.	Крупник			
Гл.спец.				
Н.контр.	Лейтес			
Утв.	Сливак			

АЗЕ 101.030 СБ

Рычаг

Лит.	Масса	Масштаб
И	См. табл.	—
Лист	Листов 1	

САНТЕХНИИПРОЕКТ

Копировал: Крайлина Формат: А4

АЗЕ 101.031

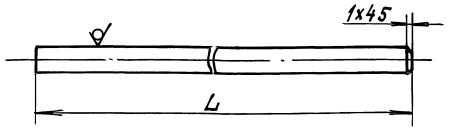

Обозначение	L, мм	Материал	Масса, кг
АЗЕ 101.031	171_{-1}	Круг 8 ГОСТ2590-88 Ст.3 ГОСТ535-88	0,07
-01	$250_{-1,15}$		0,09
-02	$252_{-1,3}$		
-03	$302_{-1,3}$		0,12
-04	$307_{-1,3}$		
-05	$357_{-1,4}$		0,14
-06	$355_{-1,4}$		
-07	$405_{-1,4}$	Круг 10 ГОСТ2590-88 Ст.3 ГОСТ535-88	0,25
-08	$411_{-1,55}$		
-09	$415_{-1,55}$		0,26
-10	$420_{-1,55}$		

Неуказанные предельные отклонения размеров: $\pm \frac{t2}{2}$.

Инв.№подл. | Подп. и дата | Взам.инв.№ | Инв.№дубл. | Подп. и дата

Изм.	Лист	№ докум.	Подп.	Дата
Разраб.	Белявская			
Пров.	Крупник			
Нач.гр.	Крупник			
Гл.спец.				
Н.контр.	Лейтес			
Утв.	Сливак			

АЗЕ 101.031

Стержень

Лит.	Масса	Масштаб
И	См. табл.	—
Лист	Листов 1	

См. табл.

САНТЕХНИИПРОЕКТ

Копировал: Крайлина Формат: А4

Формат	Зона	Поз.	Обозначение	Наименование	Кол.	Примечание
				Документация		
А2			АЗЕ 101. 040 СБ	Сборочный чертеж		
			Переменные данные для исполнения			
				АЗЕ 101.040		
				Детали		
А4		1	АЗЕ 101. 041	Накладка	1	
А2		2	АЗЕ 101. 042	Полотно	1	
А4		3	АЗЕ 101. 043	Накладка	1	
				Стандартные изделия		
		4		Заклепка 2х5.32		
				ГОСТ 10300-80	14	
				АЗЕ 101. 040-01		
				Детали		
А4		1	АЗЕ 101. 041-01	Накладка	1	
А2		2	АЗЕ 101. 042-01	Полотно	1	
А4		3	АЗЕ 101. 043-01	Накладка	1	
				Стандартные изделия		
		4		Заклепка 2х5.32		
				ГОСТ 10300-80	14	
				АЗЕ 101. 040-02		
				Детали		
А4		1	АЗЕ 101. 041-02	Накладка	1	

Инв. № подл. | Подп. и дата | Взам. инв. № | Инв. № дубл. | Подп. и дата

Изм. Лист № докум. Подп. Дата

Разраб. Беляевская

Пров. Крупник

Рук. гр. Крупник

Н. контр. Лейтес

Утв. Спивак

АЗЕ 101. 040

Полотно

Лит. | Лист | Листов: И | 1 | 4

ЦАНТЕХНИИПРОЕКТ

Копировал: Крапилина Формат: А4

Формат	Зона	Поз.	Обозначение	Наименование	Кол.	Примечание
А2	2		АЗЕ 101. 042-02	Полотно	1	
А4	3		АЗЕ 101. 043-02	Накладка	1	
				Стандартные изделия		
		4		Заклепка 2х5. 32		
				ГОСТ 10300-80	14	
				АЗЕ 101. 040-03		
				Детали		
А4		1	АЗЕ 101. 041-03	Накладка	1	
А2		2	АЗЕ 101. 042-03	Полотно	1	
А4		3	АЗЕ 101. 043-03	Накладка	1	
				Стандартные изделия		
		4		Заклепка 2х5. 32		
				ГОСТ 10300-80	14	
				АЗЕ 101. 040-04		
				Детали		
А4		1	АЗЕ 101. 041-04	Накладка	1	
А2		2	АЗЕ 101. 042-04	Полотно	1	
А4		3	АЗЕ 101. 043-04	Накладка	1	
				Стандартные изделия		
		4		Заклепка 2х5.32		
				ГОСТ 10300-80	16	
				АЗЕ 101. 040-05		
				Детали		
А4		1	АЗЕ 101. 041-05	Накладка	1	
А2		2	АЗЕ 101. 042-05	Полотно	1	
А4		3	АЗЕ 101. 043-05	Накладка	1	

Инв. № подл. | Подп. и дата | Взам. инв. № | Инв. № дубл. | Подп. и дата

Изм. Лист № докум. Подп. Дата

АЗЕ 101. 040

Лист 2

Копировал: Крапилина Формат: А4

Серия 5.904-58 Выпуск 1

Формат	Зона	Поз.	Обозначение	Наименование	Кол.	Примечание
				Стандартные изделия		
		4		Заклепка 2х5.32		
				ГОСТ 10300-80	20	
				АЗЕ 101. 040-06		
				Детали		
А4		1	АЗЕ 101. 041-06	Накладка	1	
А2		2	АЗЕ 101. 042-06	Полотно	1	
А4		3	АЗЕ 101. 043-06	Накладка	1	
				Стандартные изделия		
		4		Заклепка 2х5. 32		
				ГОСТ 10300-80	20	
				АЗЕ 101. 040-07		
				Детали		
А4		1	АЗЕ 101. 041-07	Накладка	1	
А2		2	АЗЕ 101. 042-07	Полотно	1	
А4		3	АЗЕ 101. 043-07	Накладка	1	
				Стандартные изделия		
		4		Заклепка 2х5. 32		
				ГОСТ 10300-80	20	
				АЗЕ 101. 040-08		
				Детали		
А4		1	АЗЕ 101. 041-08	Накладка	1	
А2		2	АЗЕ 101. 042-08	Полотно	1	
А4		3	АЗЕ 101. 043-08	Накладка	1	

Инв. № подл. | Подп. и дата | Взам. инв. № | Инв. № дубл. | Подп. и дата

Изм. Лист № докум. Подп. Дата

АЗЕ 101. 040

Лист 3

Копировал: Крапилина Формат: А4

Формат	Зона	Поз.	Обозначение	Наименование	Кол.	Примечание
				Стандартные изделия		
		4		Заклепка 2х5. 32		
				ГОСТ 10300-80	20	
				АЗЕ 101. 040-09		
				Детали		
А4		1	АЗЕ 101. 041-09	Накладка	1	
А2		2	АЗЕ 101. 042-09	Полотно	1	
А4		3	АЗЕ 101. 043-09	Накладка	1	
				Стандартные изделия		
		4		Заклепка 2х5. 32		
				ГОСТ 10300-80	26	
				АЗЕ 101. 040-10		
				Детали		
А4		1	АЗЕ 101. 041-10	Накладка	1	
А2		2	АЗЕ 101. 042-10	Полотно	1	
А4		3	АЗЕ 101. 043-10	Накладка	1	
				Стандартные изделия		
		4		Заклепка 2х5. 32		
				ГОСТ 10300-80	26	
				АЗЕ 101. 040-11		
				Детали		
А4		1	АЗЕ 101. 041-11	Накладка	1	
А2		2	АЗЕ 101. 042-11	Полотно	1	
А4		3	АЗЕ 101. 043-11	Накладка	1	
				Стандартные изделия		
				Заклепка 2х5.32 ГОСТ 10300-80	26	

Инв. № подл. | Подп. и дата | Взам. инв. № | Инв. № дубл. | Подп. и дата

Изм. Лист № докум. Подп. Дата

АЗЕ 101. 040

Лист 4

 Копировал: Крапилина Формат: А4

АЗЕ 101.040СБ

Рис. 1

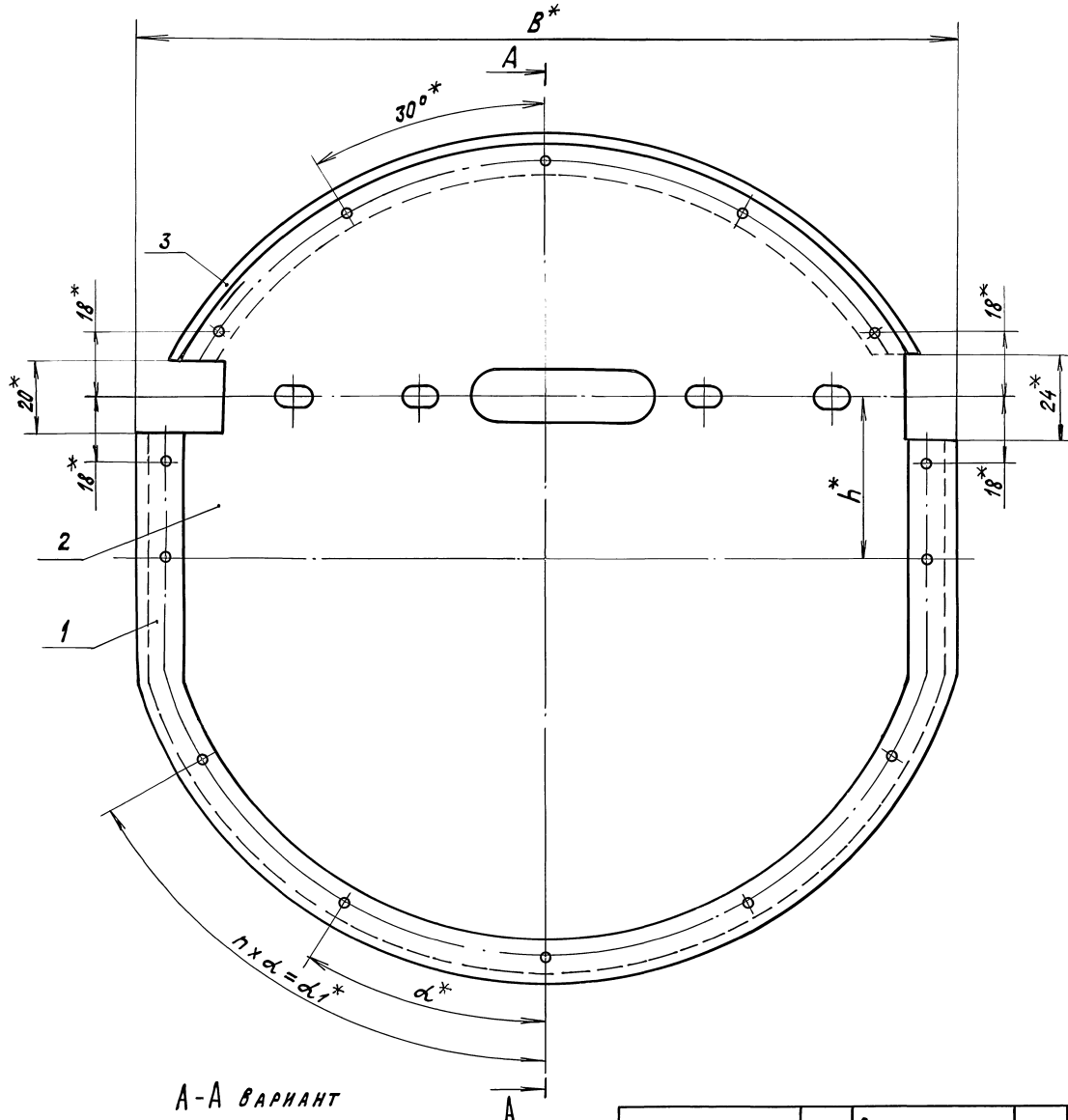

A-A вариант

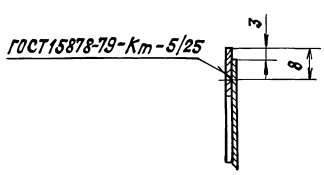

Рис. 2

Остальное – см. рис. 1

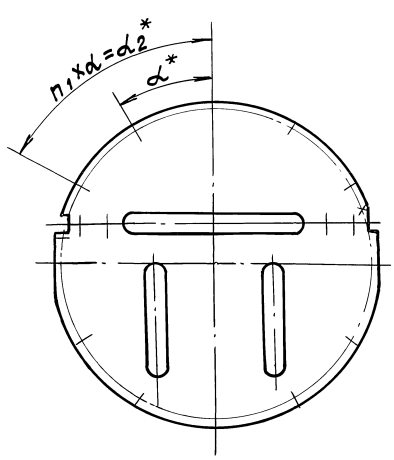

Обозначение	Рис.	Размеры, мм D	B*	h*	α*	α1*	α2*	Кол. шт. n*	n1*	n2*	Масса, кг
АЗЕ 101.040	1	237	227	45	30°	60°	—	2	—	14	0,4
–01		302	287	58							0,6
–02		342	325	64							0,8
–03		387	380	48							1,0
–04	2	437	428	55			60°		2	16	1,3
–05		487	477	60	22°30'	67°30'	67°30'	3	3	20	1,6
–06		547	538								1,9
–07		616	604	70							2,4
–08		696	684	75							3,2
–09		786	770	90	15°	75°	60°	5	4	26	4,0
–10		886	868	100							5,0
–11		986	966	110							6,2

1.* Размеры для справок
2. H14; h14; $\pm \frac{t2}{2}$

Изм.	Лист	№ докум.	Подп.	Дата
Разраб.		Белявская		
Пров.		Крупник		
Нач. гр.		Крупник		
Гл. спец.				
Н. контр.		Лейтес		
Утв.		Спивак		

АЗЕ 101. 040СБ

Полотно

Лит.	Масса	Масштаб
И	См. табл.	—

Лист | Листов 1

САНТЕХНИИПРОЕКТ

25012-02 25 Копировал: Крапкина Формат: А2

Серия 5.904-58 Выпуск 1

Инв. № подл. | Подп. и дата | Взам. инв. № | Инв. № дубл. | Подп. и дата

АЗЕ 101.041

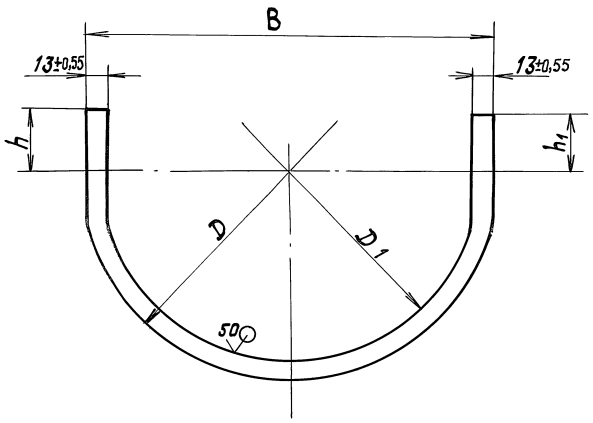

Обозначение	Размеры, мм					Масса, кг
	D	D1	B	h	h1	
АЗЕ 101.041	237	211	227	35	33	0,05
-01	302	276	287	48	46	0,06
-02	342	316	325	54	52	0,07
-03	387	361	380	38	36	0,074
-04	437	411	428	45	43	0,08
-05	487	461	477	50	48	0,09
-06	547	521	538			0,1
-07	616	590	604	60	58	0,12
-08	696	670	684	65	63	0,13
-09	786	760	770	80	78	0,15
-10	886	860	868	90	88	0,17
-11	986	960	966	100	98	0,2

Неуказанные предельные отклонения размеров: $H14; h14; \pm\frac{t_2}{2}$

Изм.	Лист	№ докум.	Подп.	Дата	АЗЕ 101.041			
Разраб.		Белявская			Накладка	Лит.	Масса	Масштаб
Пров.		Крупник				И	См. табл.	—
Нач. гр.		Крупник				Лист	Листов 1	
Гл. спец.					Лист ГПРХХ 1 Л63 ГОСТ 931-90	САНТЕХНИИПРОЕКТ		
Н. контр.		Лейтес						
Утв.		Спивак						

Копировал: Краплина Формат: А3

Инв. № подл. | Подп. и дата | Взам. инв. № | Инв. № дубл. | Подп. и дата

АЗЕ 101.043

Серия 5.904-58 выпуск 1

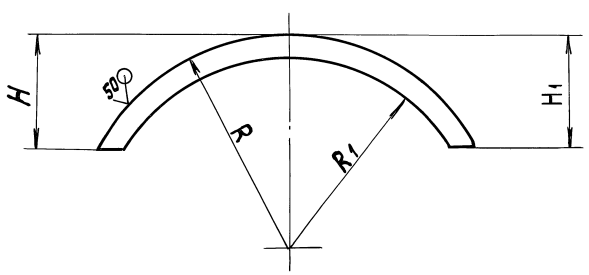

Обозначение	Размеры, мм				Масса, кг
	R	R1	H	H1	
АЗЕ101.043	118,5	105,5	63,5	61,5±1,5	0,02
-01	151	138	83	81±1,5	0,03
-02	171	158	97	95±1,5	
-03	193,5	180,5	135,5	133,5±1	0,04
-04	218,5	205,5	153,5	151,5±1	0,05
-05	243,5	230,5	173,5	171,5±1	0,06
-06	273,5	260,5	203,5	201,5±1	0,07
-07	308	295	228	226±1,5	0,08
-08	348	335	263	261±1,5	0,09
-09	393	380	293	291±1,5	0,1
-10	443	430	333	331±1,5	0,11
-11	493	480	373	371±1,5	0,13

Неуказанные предельные отклонения размеров: $h14; \pm\frac{t_2}{2}$.

Изм.	Лист	№ докум.	Подп.	Дата	АЗЕ 101.043			
Разраб.		Белявская			Накладка	Лит.	Масса	Масштаб
Пров.		Крупник				И	См. табл.	—
Нач. гр.		Крупник				Лист	Листов 1	
Гл. спец.					Лист ГПРХХ 1 Л63 ГОСТ 931-90	САНТЕХНИИПРОЕКТ		
Н. контр.		Лейтес						
Утв.		Спивак						

25012-02 2G Копировал: Краплина Формат: А3

Инв. № подл. | Подп. и дата | Взам. инв. № | Инв. № дубл. | Подп. и дата

А3Е101.042

Рис. 1

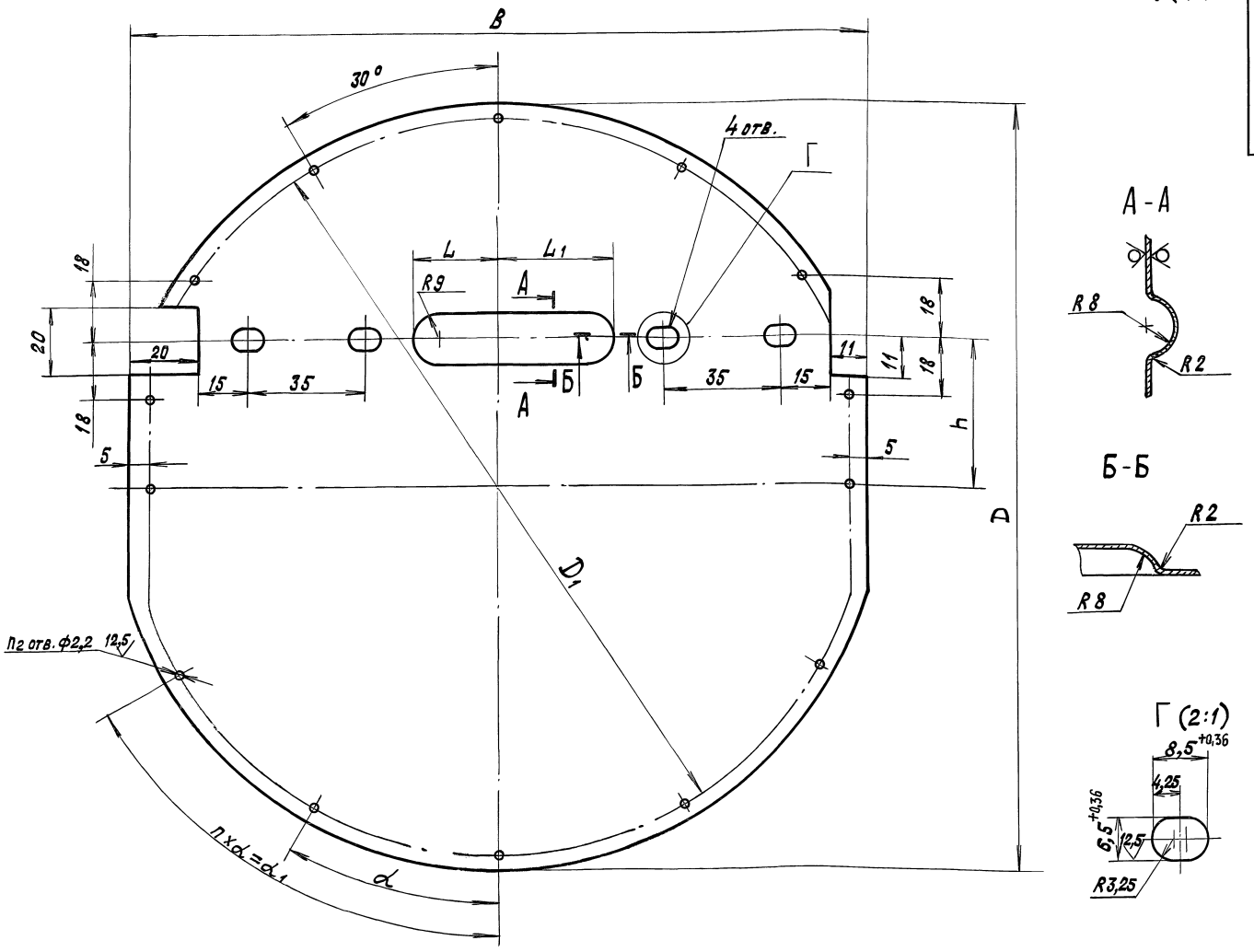

Рис. 2

Остальное - см. рис. 1

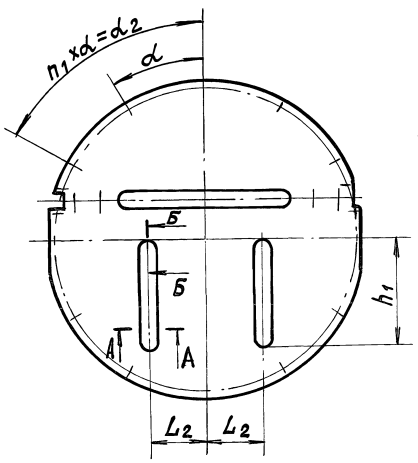

Обозначение	Рис.	Размеры, мм								α	α1	α2	Кол., шт.			Масса, кг
		D	D1	B	L	L1	L2	h	h1				П	П1	П2	
А3Е101.042	1	231	221	221	25	35	—	45	—	30°	60°	—	2	—	14	0,3
-01		296	286	281	50	60		58								0,5
-02		336	326	319	70	80		64								0,7
-03		381	371	374	95	105		48								0,9
-04	2	431	421	422	120	130	80	55	150			60°		2	16	1,1
-05		481	471	471	145	155	90	60		22°30'	67°30'	67°30'	3	3	20	1,4
-06		541	531	532	175	185	100		200							1,7
-07		610	600	598	210	220	180	70	225							2,2
-08		690	680	678	250	260	200	75	250							2,9
-09		780	770	764	290	300	240	90	275	15°	75°	60°	5	4	26	3,7
-10		880	870	862	340	350	260	100	300							4,7
-11		980	970	960	390	400	280	110	350							5,8

Неуказанные предельные отклонения размеров: H14; h14; $\pm \frac{t_2}{2}$.

					А3Е101.042			
Изм.	Лист	№ докум.	Подп.	Дата	Полотно	Лит.	Масса	Масштаб
Разраб.		Белявская				И	См. табл.	—
Пров.		Крупник				Лист	Листов 1	
Нач. гр.		Крупник						
Н. контр.		Лейтес			Лист г/к 1 ГОСТ19903-74 / ОК 3608 ГОСТ16523-89			
Утв.		Сливак						

Сантехнипроект

25012-02 (27) Копировал: Крайлина Формат: А2

Серия 5.904-58 Выпуск 1

Инв. № подл. | Подп. и дата | Взам. инв. № | Инв. № дубл. | Подп. и дата

gost.e-ecolog.ru