6.12-ТП

Выпуск 1

ТИПОВЫЕ КОНСТРУКЦИИ, ИЗДЕЛИЯ И УЗЛЫ ЗДАНИЙ И СООРУЖЕНИЙ

СЕРИЯ 5.904-7.93

КЛАПАНЫ ОГНЕЗАДЕРЖИВАЮЩИЕ С ПРЕДЕЛОМ ОГНЕСТОЙКОСТИ 1 ч

ВЫПУСК 1

КЛАПАНЫ

РАБОЧИЕ ЧЕРТЕЖИ



Ц 00083

gost.e-ecolog.ru

ТИПОВЫЕ КОНСТРУКЦИИ, ИЗДЕЛИЯ И УЗЛЫ ЗДАНИЙ И СООРУЖЕНИЙ

СЕРИЯ 5.904-7.093

КЛАПАНЫ ОГНЕЗАДЕРЖИВАЮЩИЕ С ПРЕДЕЛОМ ОГНЕСТОЙКОСТИ 1ч

ВЫПУСК 1

КЛАПАНЫ

РАБОЧИЕ ЧЕРТЕЖИ

РАЗРАБОТАНЫ
ГПКНИИ САНТЕХНИИПРОЕКТ

ГЛАВНЫЙ ИНЖЕНЕР ИНСТИТУТА А.А.СТЕПАНОВ

ГЛАВНЫЙ ИНЖЕНЕР ПРОЕКТА В.А.ГЛИБАК

УТВЕРЖДЕНЫ
ГЛАВПРОЕКТОМ ГОССТРОЯ РОССИИ ПИСЬМОМ
ОТ 16 июня 1993г N 9-52/24 И ВВЕДЕНЫ В ДЕЙСТВИЕ
ГПКНИИ САНТЕХНИИПРОЕКТ
с 1 сентября 1993г

ПРИКАЗ ОТ 16 ИЮНЯ 1993г N 14

Обозначение	Наименование	Стр
АЗЕ 106 000 ТТ	Клапан огнезадерживающий с пределом огнестойкости 1 ч Технические требования	3
АЗЕ 106 000	Клапан огнезадерживающий с пределом огнестойкости 1 ч	5
АЗЕ 106 002	Пружина	6
АЗЕ 106 005	Втулка	
АЗЕ 106 006	Рычаг	
АЗЕ 106 000 СБ	Клапан огнезадерживающий с пределом огнестойкости 1 ч	7
АЗЕ 106 010	Рычаг	8
АЗЕ 106 010 СБ	Рычаг	
АЗЕ 106 020	Ось	9
АЗЕ 106 020 СБ	Ось	
АЗЕ 106 007	Ось	
АЗЕ 106 008	Планка	
АЗЕ 106 030	Ось	10
АЗЕ 106 030 СБ	Ось	
АЗЕ 106 040	Фиксатор	
АЗЕ 106 040 СБ	Фиксатор	
АЗЕ 106 009	Ось	11
АЗЕ 106 011	Ось	
АЗЕ 106 012	Планка	
АЗЕ 106 013	Палец	
АЗЕ 106 050	Корпус	12
АЗЕ 106 019	Упор	13
АЗЕ 106 050 СБ	Корпус	14
АЗЕ 106 017	Стенка	15
АЗЕ 106 021	Упор	
АЗЕ 106 060	Фланец	16
АЗЕ 106 070	Крышка	
АЗЕ 106 060 СБ	Фланец	17
АЗЕ 106 070 СБ	Крышка	
АЗЕ 106 041	Планка	18
АЗЕ 106 042	Ось	
АЗЕ 106 043	Втулка	
АЗЕ 106 044	Крышка	
АЗЕ 106 080	Полотно	19
АЗЕ 106 053	Коробка	
АЗЕ 106 080 СБ	Полотно	20
АЗЕ 106 048	Планка	21
АЗЕ 106 049	Перегородка	
АЗЕ 106 051	Планка	
АЗЕ 106 052	Стенка	
АЗЕ 106 090	Крышка	22
АЗЕ 106 001	Ручка	23
АЗЕ 106 090 СБ	Крышка	
АЗЕ 106 059	Ручка	
АЗЕ 106 100 СБ	Рукоятка	24
АЗЕ 106 100	Рукоятка	
АЗЕ 106 061	Рычаг	
АЗЕ 106 110	Замок	25
АЗЕ 106 110 СБ	Замок	
АЗЕ 106 063	Планка	
АЗЕ 106 064	Планка	
АЗЕ 106 120	Замок	26
АЗЕ 106 120 СБ	Замок	
АЗЕ 106 066	Планка	
АЗЕ 106 067	Планка	

Инв. № подл. | Подп. и дата | Взам. инв. № | Инв. № дубл. | Подп. и дата

Изм.	Лист	№ докум.	Подп.	Дата
Разраб.		Квель		
Пров.		Кругляк		
Нач. гр.		Кругляк		
Н. контр.		Лейтес		
Утв.		Стибель		

5 904-70 93 1

Содержание

Лит. | Масса | Масштаб
Лист 1 | Листов 1

Сантехмонтажпроект

11.77-33 3 Альбом 1

Настоящие рабочие чертежи типовых конструкций „Клапаны огнезадерживающие с пределом огнестойкости 1ч" разработаны в соответствии с заданием, утвержденным Госстроем России.

В соответствии с п. 4.123 СНиП 2.04.05-91 при пересечении воздуховодами противопожарных преград с пределом огнестойкости 1ч и более следует устанавливать огнезадерживающие клапаны с пределом огнестойкости 1ч.

Клапаны допускаются к эксплуатации в помещениях с неагрессивной средой с положительной температурой, не превышающей 35°С и относительной влажностью до 80%

Всего разработано семь типоразмеров огнезадерживающих клапанов 250×250, 300×250; 400×400, 500×500, 600×600, 800×800; 1000×1000. Клапаны предназначены для установки в горизонтальных воздуховодах в местах пересечения противопожарных стен

Изм.	Лист	№ докум.	Подп.	Дата	АЗЕ 106 000 ТТ			
Гл.спец.		Кревль			Клапан огнезадерживающий с пределом огнестойкости 1ч Технические требования	Лит. И	Лист 1	Листов 6
Нач.отд.		Крупник						
Н.контр.		Лейтес				Сантехнипроект		
Утв.		Спивак						

Инв. № подл. | Подп. и дата | Взам. инв. № | Инв. № дубл. | Подп. и дата

Формат А4

Конструкция клапана состоит из корпуса и установленного внутри него на подшипниках, полотна коробчатой формы толщиной 40 мм

Ось вращения полотна клапана смещена, в связи с чем закрывание полотна и прижатие его к упорам происходит под воздействием силы тяжести.

Установка полотна в открытое положение производится поворотной рукояткой, неподвижно закрепленной на одной оси с полотном и фиксируется заводом рычага с пальцем под замок, детали которого спаяны легкоплавким сплавом по ТУ6-09-4064-75 с температурой плавления 72°С. При возникновении температуры свыше 72°С детали замка распадаются и освобожденное полотно под воздействием силы тяжести мгновенно перекрывает проходное сечение клапана

При необходимости, перекрытие клапана до возникновения температуры 72°С можно осуществить выводом пальца из-под замка

Изм.	Лист	№ докум.	Подп.	Дата	АЗЕ 106.000 ТТ			
								Лист 2

Инв. № подл. | Подп. и дата | Взам. инв. № | Инв. № дубл. | Подп. и дата

Формат А4

Серия 5.904-10.93 Выпуск 1

посредством каната с рукояткой

Для профилактического осмотра клапана в корпусе предусмотрено окно со съемной крышкой

Огнезащита клапана обеспечивается заполнением внутренней полости полотна супертонким базальтовым волокном по РСТ УССР 5013-81 и нанесением на внутренние и наружные поверхности корпуса и наружные поверхности полотна вспучивающегося покрытия ВПМ-2

по ГОСТ 25131-82 Супертонкое базальтовое волокно нарезается полосами шириной 40мм поперек волокон и укладывается плотно перпендикулярно плоскости полотна

Восстановление работоспособности клапана с разрушенным после расплавления замком при сгорании вспучивающегося покрытия возможно двумя способами либо установкой другой (запасной) плавкой вставки, либо восстановлением, посредством пайки, бывшей в употреблении плавкой вставки

При изготовлении клапанов следует обратить особое внимание на:

плавное вращение полотна и других деталей в подшипниковых узлах,

Изм.	Лист	№ докум.	Подп.	Дата	АЗЕ 106 000 ТТ			
								Лист 3

Инв. № подл. | Подп. и дата | Взам. инв. № | Инв. № дубл. | Подп. и дата

Формат А4

правильную установку полотна в корпусе клапана с соблюдением требуемых зазоров между краями полотна и стенками корпуса, плотное заполнение внутренней полости полотна супертонким базальтовым волокном;

качественное покрытие поверхностей корпуса и полотна вспучивающимся покрытием ВПМ-2 толщиной 4 мм

Для установки клапана в противопожарной стене должен быть предусмотрен проем с закладным фланцем с шпильками или болтами, расположенными соответственно отверстиям на фланце клапана

После закрепления клапана к закладному фланцу определяется (по месту) длина каната ручного управления с таким расчетом, чтобы ручка находилась на уровне 1,5 м от пола

После окончания монтажа должна быть проведена трехкратная проверка надежности закрывания клапана посредством ручного управления, после чего ручку с канатом следует зафиксировать к стене, перегородке или какой-либо другой строительной конструкции и опломбировать с целью пре—

Изм.	Лист	№ докум.	Подп.	Дата	АЗЕ 106 000 ТТ			
								Лист 4

Инв. № подл. | Подп. и дата | Взам. инв. № | Инв. № дубл. | Подп. и дата

Формат А4

дотвращения их использования без надобности

На каждый установленный клапан должен быть составлен приемочный акт

В процессе эксплуатации через каждые три месяца все установленные огнезадерживающие клапаны должны подвергаться профилактическому осмотру с проверкой срабатывания (закрывания) полотна посредством ручного управления Результаты осмотра заносятся в специальный журнал.

Клапаны должны быть окрашены в два слоя какой-либо одной из перечисленных марок эмалей

Пф-115 ГОСТ 6465-76 ; ХВ-785 ГОСТ 7313-75;
Пф-218 ГОСТ 21227-76, ХВ-124 ГОСТ 10144-89
Пф-223 ГОСТ 14923-78,

Опытные образцы огнезадерживающего клапана прошли испытания на огнестойкость во ВНИИПО МВД.

Обозначения, проходное сечение и масса клапанов приведены в таблице

Обозначение	Проходное сечение мм		Масса кг
	высота	ширина	
АЗЕ 106 000	250	250	12
-01	300		14
-02	400	400	24
-03	500	500	36
-04	600	600	52
-05	800	800	84
-06	1000	1000	128

Приложение

Характеристика основных материалов для обеспечения огнезащитных свойств клапана

1 Покрытие по стали огнезащитное вспучивающееся ВПМ-2 по ГОСТ 25131-82 разработано во ВНИИПО МВД (г Балашиха Московской обл)

Технология приготовления и нанесения огнезащитного вспучивающегося покрытия ВПМ-2 разработана ВНИИПО МВД и НПО Лакокрасокрытие МХП и изложена в приложении к ГОСТ 25131-82.

Огнезащитное вспучивающееся покрытие ВПМ-2 выпускается заводами-изготовителями (Загорский лакокрасочный г Загорск, Московской обл и Черновицкий химический МХП) в виде двух компонентов, пасты ВПМ-2 и аммофоса марки А, смешиваемых непосредственно перед нанесением на покрываемую поверхность Заготовка покрытия впрок не допускается.

Покрытие ВПМ-2 наносится в два-три слоя шпателем или установкой пневматического действия Продолжительность сушки одного слоя не менее 24 ч. Общая толщина сухого слоя покрытия 4 мм

На высушенное покрытие не ранее чем через пять-шесть суток в качестве влагозащиты или декоративной отделки должна быть нанесена в два слоя какой-либо из перечисленных эмалей пентафталевые (Пф-115, Пф-218, Пф-223), хлорвиниловые (ХВ-785, ХВ-124)

2. Супертонкое базальтовое волокно по РСТ УССР 5013-81 выпускается в виде матов и плит рядом заводов промышленности строительных материалов, в том числе комбинатом „Прогресс" (г Ирпень Киевской обл), Мосасбестокомбинатом (г Железнодорожный, Московской обл), в качестве заменителя можно применять вату каолинового состава по МРТУ6-11-102-69 или базальтовый теплоизоляционный картон БТК-1 по ТУ 21 УССР 914-75

3 Легкоплавкий сплав по ТУ6-09-4064-75 представляет собой серебристо-белые гранулы, состоящие из компонентов свинца, висмута, олова, кадмия, в соотношении 4 4 1 1
Температура плавления 70°-72°С

Выпускается Уральским заводом химических реактивов (г Екатеринбург, ГСП-964, Луначарского, 256)

Распределяется по фондам, а также продается по безналичному и наличному расчету в магазинах химреактивов.

Формат	Зона	Поз.	Обозначение	Наименование	Кол.	Примечание
				Документация		
А2			АЗЕ 106 000 СБ	Сборочный чертеж		
А4			АЗЕ 106 000 ТТ	Технические требования		
				Сборочные единицы		
А4		1	АЗЕ 106 010	Рычаг	1	
А4		2	АЗЕ 106.020	Ось	1	
А4		3	АЗЕ 106 030	Ось	1	
А4		4	АЗЕ 106 040	Фиксатор	1	
				Детали		
А4		5	АЗЕ 106 001	Ручка	1	
А4		6	АЗЕ 106 002	Пружина	1	
				Стандартные изделия		
		8		Болт М8 6gх10.36 ГОСТ 7798-70	4	
		9		Винт М6 6gх12.36 ГОСТ 17473-80	3	
		10		Винт М6 6gх16.36 ГОСТ 17473-80	3	
		11		Гайка М8.6Н.5 ГОСТ 5915-70	2	
		12		Гайка М10.6Н.5 ГОСТ 5915-70	1	
		13		Шайба 6.65Г ГОСТ 6402-70	6	
		14		Шайба 8.65Г ГОСТ 6402-70	1	
		15		Шайба 10.65Г ГОСТ 6402-70	1	
		16		Шайба 8.02 ГОСТ 11371-78	2	
				Материалы		
		17		Проволока 0,8 Д ГОСТ 3282-74	12	м

Инв. № подл. | Подп. и дата | Взам. инв. № | Инв. № дубл. | Подп. и дата

Изм.	Лист	№ докум.	Подп.	Дата
Разраб.	Кроль			
Пров.	Крупник			
Нач. гр.	Крупник			
Н. контр.	Леитес			
Утв.	Спивак			

АЗЕ 106 000

Клапан огнезадерживающий с пределом огнестойкости

Лит.	Лист	Листов
И	1	5

СантехНИИпроект

Формат А4

Формат	Зона	Поз.	Обозначение	Наименование	Кол.	Примечание
		18		Канат 3,0 Г В Н 140 ГОСТ 3062-80	9	м
				Переменные данные для исполнений АЗЕ 106 000		
				Сборочные единицы		
А4		19	АЗЕ 106 050	Корпус	1	
А4		20	АЗЕ 106 070	Крышка	1	
А4		21	АЗЕ 106 080	Полотно	1	
А4		22	АЗЕ 106 090	Крышка	1	
А4		23	АЗЕ 106 100	Рукоятка	1	
А4		24	АЗЕ 106 110	Замок	1	
				Стандартные изделия		
		25		Винт М5 6gх10.36 ГОСТ 17473-80	7	
				Материалы		
		26		Базальтовое супертонкое волокно БСТВ марки Б или С ГОСТ УССР 5013-81	0,1	кг
				АЗЕ 106 000-01		
				Сборочные единицы		
А4		19	АЗЕ 106 050-01	Корпус	1	
А4		20	АЗЕ 106 070-01	Крышка	1	
А4		21	АЗЕ 106 080-01	Полотно	1	
А4		22	АЗЕ 106 090-01	Крышка	1	
А4		23	АЗЕ 106 100	Рукоятка	1	
А4		24	АЗЕ 106 110-01	Замок	1	

Инв. № подл. | Подп. и дата | Взам. инв. № | Инв. № дубл. | Подп. и дата

Изм.	Лист	№ докум.	Подп.	Дата

АЗЕ 106 000

Лист 2

Формат А4

Серия 5.904-10.93 Выпуск 1

Формат	Зона	Поз.	Обозначение	Наименование	Кол.	Примечание
				Стандартные изделия		
		25		Винт М5 6gх10.36 ГОСТ 17473-80	7	
				Материалы		
		26		Базальтовое супертонкое волокно БСТВ марки Б или С ГОСТ УССР 5013-81	0,12	кг
				АЗЕ 106 000-02		
				Сборочные единицы		
А4		19	АЗЕ 106.050-02	Корпус	1	
А4		20	АЗЕ 106 070-01	Крышка	1	
А4		21	АЗЕ 106 080-02	Полотно	1	
А4		22	АЗЕ 106 090-02	Крышка	1	
А4		23	АЗЕ 106 100-01	Рукоятка	1	
А4		24	АЗЕ 106 110-01	Замок	1	
				Стандартные изделия		
		25		Винт М5 6gх10.36 ГОСТ 17473-80	9	
				Материалы		
		26		Базальтовое супертонкое волокно БСТВ марки Б или С ГОСТ УССР 5013-81	0,27	кг
				АЗЕ 106 000-03		
				Сборочные единицы		
А4		19	АЗЕ 106 050-03	Корпус	1	
А4		20	АЗЕ 106 070-01	Крышка	1	
А4		21	АЗЕ 106 080 03	Полотно	1	
А4		22	АЗЕ 106 090-03	Крышка	1	

Инв. № подл. | Подп. и дата | Взам. инв. № | Инв. № дубл. | Подп. и дата

Изм.	Лист	№ докум.	Подп.	Дата

АЗЕ 106 000

Лист 3

Формат А4

Формат	Зона	Поз.	Обозначение	Наименование	Кол.	Примечание
А4		23	АЗЕ 106.100-01	Рукоятка	1	
А4		24	АЗЕ 106 110 01	Замок	1	
				Стандартные изделия		
		25		Винт М5 6gх10.36 ГОСТ 17473-80	9	
				Материалы		
		26		Базальтовое супертонкое волокно марки „Б или С" РСТ УССР 5013-81		
				АЗЕ 106 000-04		
				Сборочные единицы		
А4		19	АЗЕ 106 050 04	Корпус	1	
А4		20	АЗЕ 106 070-01	Крышка	1	
А4		21	АЗЕ 106.080-04	Полотно	1	
А4		22	АЗЕ 106.090-04	Крышка	1	
А4		23	АЗЕ 106.100-01	Рукоятка	1	
А4		24	АЗЕ 106.110-01	Замок	1	
				Стандартные изделия		
		25		Винт М5-6gх10.36 ГОСТ 17473-80	9	
				Материалы		
		26		Базальтовое супертонкое волокно марки „Б или С" РСТ УССР 5013-81	0,61	кг
				АЗЕ 106 000-05		
				Сборочные единицы		
А4		19	АЗЕ 106 050-05	Корпус	1	

Инв. № подл. | Подп. и дата | Взам. инв. № | Инв. № дубл. | Подп. и дата

Изм.	Лист	№ докум.	Подп.	Дата

АЗЕ 106 000

Лист 4

Формат А4

Формат	Зона	Поз.	Обозначение	Наименование	Кол.	Примечание
А4		20	А3Е106.070-01	Крышка	1	
А4		21	А3Е106.080-05	Полотно	1	
А4		22	А3Е106.090-05	Крышка	1	
А4		23	А3Е106.100-01	Рукоятка	1	
А4		24	А3Е106.110-01	Замок	1	
				Стандартные изделия		
		25		Винт М5-6д×10.36 ГОСТ 17473-80	9	
				Материалы		
		26		Базальтовое супертонкое волокно марки „Б"ипс" РСТ УССР 6013-81	1,1	кг
				А3Е106.000-06		
				Сборочные единицы		
А4		19	А3Е106.050-06	Корпус	1	
А4		20	А3Е106.070-01	Крышка	1	
А4		21	А3Е106.080-06	Полотно	1	
А4		22	А3Е106.090-06	Крышка	1	
А4		23	А3Е106.100-01	Рукоятка	1	
А4		24	А3Е106.110-01	Замок	1	
				Стандартные изделия		
		25		Винт М5-6д×10.36 ГОСТ 17473-80	9	
				Материалы		
		26		Базальтовое супертонкое волокно марки „Б"ипс" РСТ УССР 6013-81	1,72	кг

Изм.	Лист	N докум.	Подп.	Дата	А3Е106 000	Лист

Формат А1

А3Е106.002

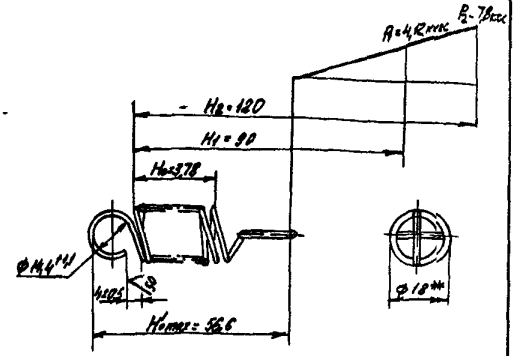

1* Размеры для справок
2. $h14, \pm\frac{t_2}{2}$
3. Длина развернутой пружины - 1120 мм
4. Число рабочих витков - 20

Изм.	Лист	N докум.	Подп.	Дата	А3Е106 002	Лит.	Масса	Масшт.
Разраб.		Кроль			Пружина	И	0,013	1:1
Пров.		Крупник				Лист	Листов 1	
Нач. гр.		Крупник			Проволока 60С2А-Н-ХН-1В ГОСТ 14963-78	СантехНИИпроект		
Гл. спец.		Грановский						
Н. контр.		Лейтес						
Утв.		Спивак						

Формат А4

А3Е106 005

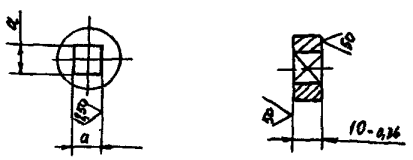

Обозначение	a, мм	Материал	Масса, кг
А3Е106 005	$10^{+0,18}$	Круг 22 ГОСТ 2590-88 / Ст 3 ГОСТ 535-88	0,022
-01	$13^{+0,18}$	Круг 25 ГОСТ 2590-88 / Ст 3 ГОСТ 535-88	0,025

Изм.	Лист	N докум.	Подп.	Дата	А3Е106 005	Лит.	Масса	Масшт.
Разраб.		Кроль			Втулка	И	См. табл.	-
Пров.		Крупник				Лист	Листов 1	
Нач. гр.		Крупник			См. табл.	СантехНИИпроект		
Гл. спец.		Грановский						
Н. контр.		Лейтес						
Утв.		Спивак						

Формат А4

А3Е106 006

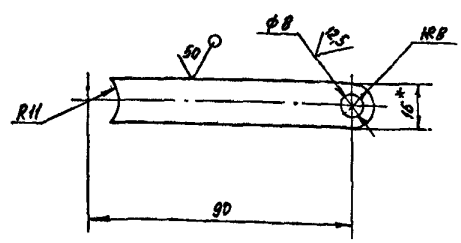

1* Размер для справок
2 Предельные отклонения размеров $H14$, $h14, \pm\frac{t_2}{2}$

Изм.	Лист	N докум.	Подп.	Дата	А3Е106.006	Лит.	Масса	Масшт.
Разраб.		Кроль			Рычаг	И	0,3	1:1
Пров.		Крупник				Лист	Листов 1	
Нач. гр.		Крупник			Лист 3 ГОСТ 19903-74 / ОК 3608 ГОСТ 14523-89	СантехНИИпроект		
Гл. спец.		Грановский						
Н. контр.		Лейтес						
Утв.		Спивак						

Формат А4

Серия 5.904-70.93 Выпуск 1

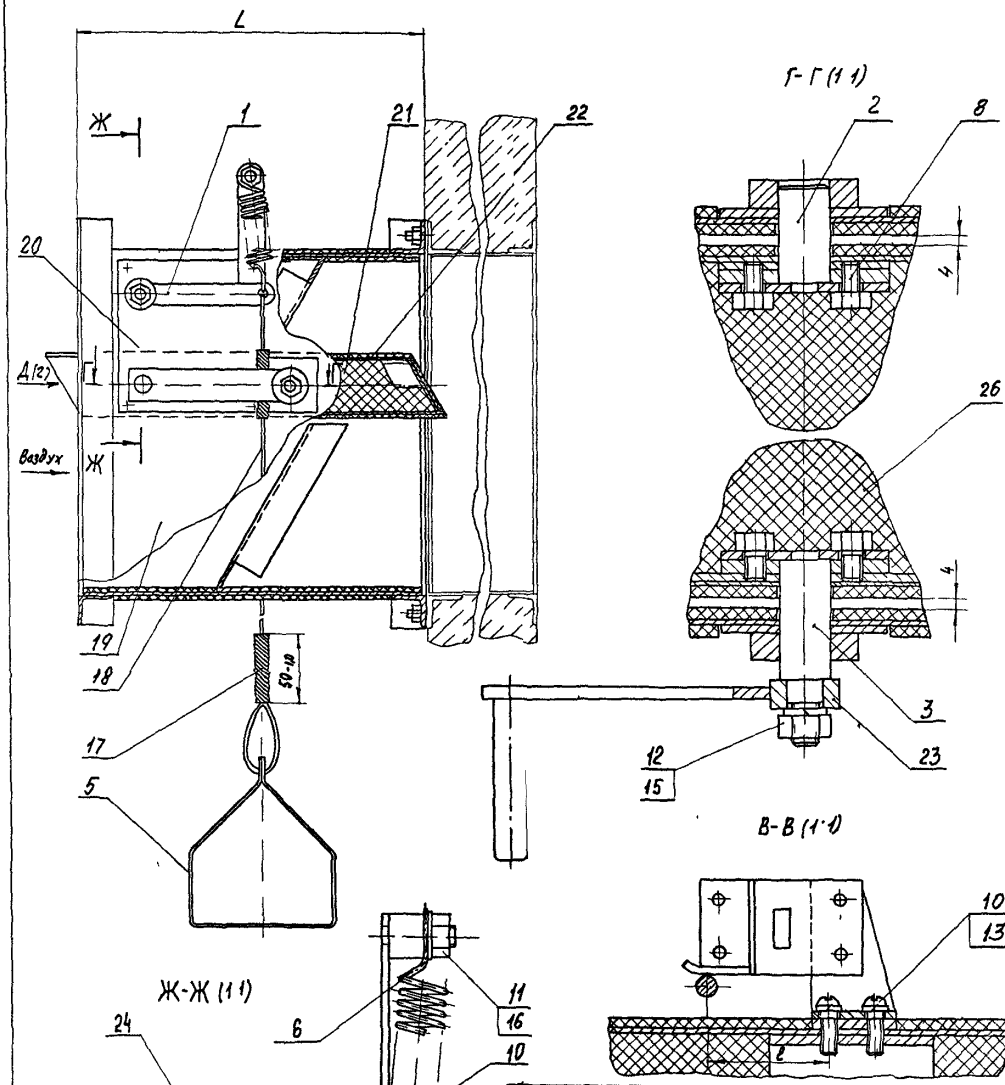

Обозначение	Размеры, мм												n, шт	Масса кг
	A	A1	A2	A3	Б	Б1	Б2	Б3	Б4	L	l	d		
АЗЕ 106 000	250	190	280	300	250	190	280	300	362	245	46	8	8	13,5
-01	300	270	330	350						300			10	15
-02	400	340	430	450	400	340	430	450	512	415			12	25
-03	500	465	530	550	500	465	530	550	612	530	52		16	37
-04	600	540	630	664	600	540	630	664	719	650		10	20	54
-05	800	760	830	864	800	760	830	864	919	880				86
-06	1000	950	1040	1070	1000	950	1040	1070	1123	1100		12	24	128

1 Размеры для справок

2 Длина каната (поз. 18) принята условно для помещений высотой 6 м

Изм.	Лист	№ докум.	Подп.	Дата	АЗЕ156 000 СБ			
Разраб.		Кроль			Клапан огнезадерживающий с пределом огнестойкости 1 ч	Лит.	Масса	Масштаб
Пров.		Крупник				Н	См табл	—
Нач. гр.		Крупник				Лист 1	Листов 2	
Гл. спец.		Грандовский				Сантехнии проект		
Н. контр.		Лейтес						
Утв.		Спивак						

Ц00083 8 Формат А2

Серия 5 904-70 93 Выпуск 1

Инв. № подл. | Подп. и дата | Взам. инв. № | Инв. № дубл. | Подп. и дата

АЗЕ 106 000 СБ

АЗЕ106 000 СБ

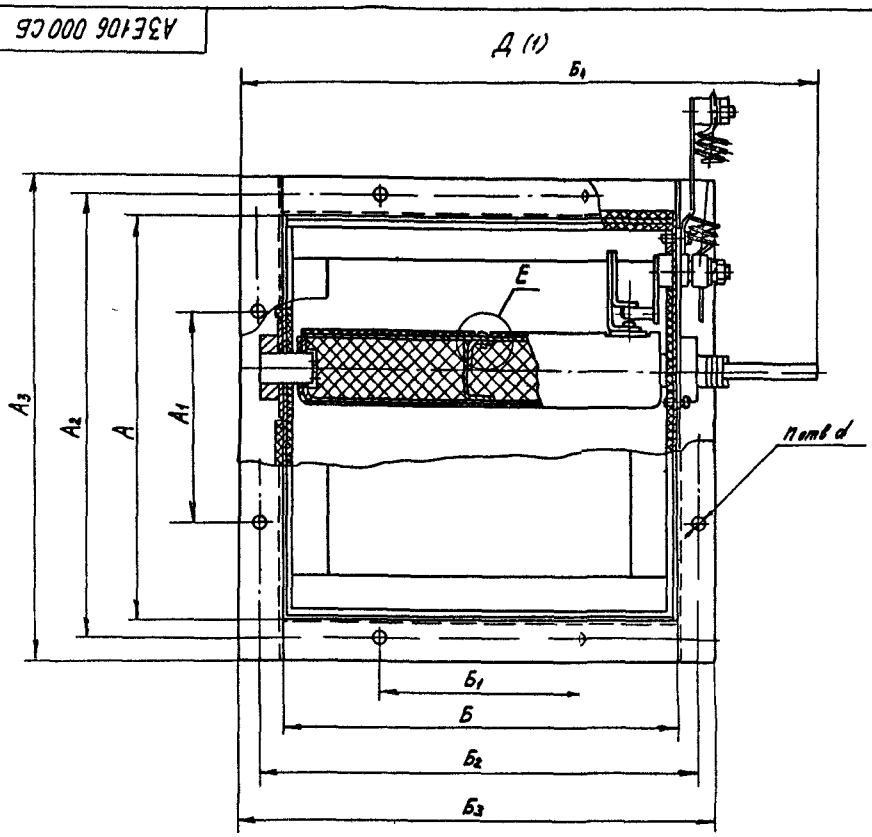

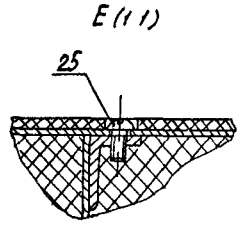

Изм.	Лист	N докум.	Подп.	Дата	АЗЕ106 000 СБ	Лист 2

Формат А3

Серия 5.904-10.93 Выпуск 1

Формат	Зона	Поз.	Обозначение	Наименование	Кол.	Примечание
				Документация		
А4			АЗЕ106 010 СБ	Сборочный чертеж		
				Детали		
А4		1	АЗЕ106 005	Втулка	1	
А4		2	АЗЕ106 006	Рычаг	1	

Изм.	Лист	N докум.	Подп.	Дата	АЗЕ106 010	Лит	Лист	Листов 1
Разраб.		Кроль			Рычаг	И		
Пров.		Крупник				Сантехниипроект		
Н. контр.		Крупник						
Нач. отд.		Дейтес						
Утв.		Спивак						

Формат А4

АЗЕ106. 010 СБ

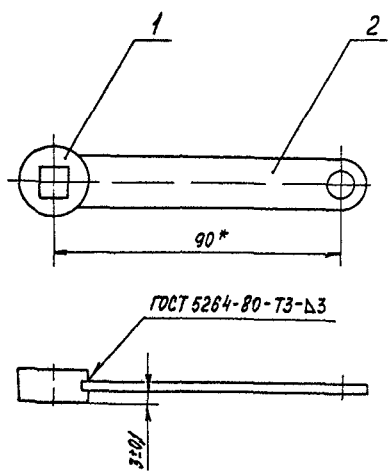

*Размер для справок

Изм.	Лист	N докум.	Подп.	Дата	АЗЕ106 010 СБ	Лит	Масса	Масштаб
Разраб.		Кроль			Рычаг	И	0,32	1:1
Пров.		Крупник				Лист	Листов 1	
Нач. гр.		Крупник				Сантехниипроект		
Гл. спец.		Грановская						
Н. контр.		Дейтес						
Утв.		Спивак						

Формат А4

Формат	Зона	Поз	Обозначение	Наименование	Кол.	Примечание
				Документация		
А4			А3Е106.020 СБ	Сборочный чертеж		
				Детали		
А4		1	А3Е106 007	Ось	1	
А4		2	А3Е106 008	Планка	1	

Изм.	Лист	N докум.	Подп.	Дата	А3Е106 020	Лит.	Лист	Листов
Разраб.		Спиридоненко			Ось	И		1
Пров.		Крупник						
Нач. гр.		Крупник						
Н. контр.		Лейтес						
Утв.		Спивак						

СантехНИИпроект

Формат А4

Инв. N подл. | Подп. и дата | Взам. инв. N | Инв. N дубл. | Подп. и дата

А3Е106 008

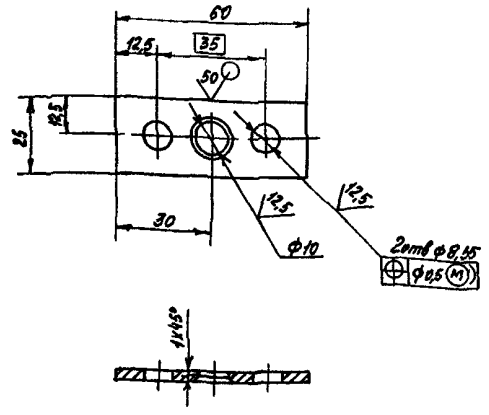

Предельные отклонения размеров H14, h14; ± $\frac{t_2}{2}$

Изм.	Лист	N докум.	Подп.	Дата	А3Е106 008	Лит.	Масса	Масшт.
Разраб.		Спиридоненко			Планка	И	0,08	1:1
Пров.		Крупник				Лист	Листов 1	
Нач. гр.		Крупник						
Гл. спец.		Грановский						
Н. контр.		Лейтес						
Утв.		Спивак						

Лист 3 ГОСТ 19903-74 ОК3608 ГОСТ 16523-89

СантехНИИпроект

Формат А4

Серия 5 904-70 93 Выпуск 1

А3Е106 020СБ

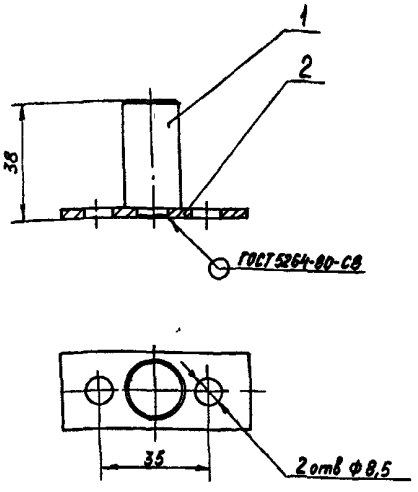

Размеры для справок

Изм.	Лист	N докум.	Подп.	Дата	А3Е106.020 СБ	Лит.	Масса	Масшт.
Разраб.		Спиридоненко			Ось	И	0,1	1:1
Пров.		Крупник				Лист	Листов 1	
Нач. гр.		Крупник						
Гл. спец.		Грановский						
Н. контр.		Лейтес						
Утв.		Спивак						

СантехНИИпроект

Формат А4

А3Е106.007

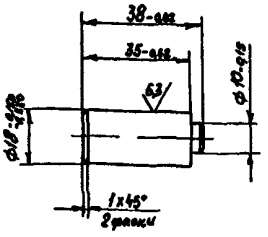

Изм.	Лист	N докум.	Подп.	Дата	А3Е106 007	Лит.	Масса	Масшт.
Разраб.		Спиридоненко			Ось	И	0,07	11:1
Пров.		Крупник				Лист	Листов 1	
Нач. гр.		Крупник						
Гл. спец.		Грановский						
Н. контр.		Лейтес						
Утв.		Спивак						

Круг 20 ГОСТ 2590-88 Ст 3-Д ГОСТ 535-88

СантехНИИпроект

Формат А4

Формат	Зона	Поз.	Обозначение	Наименование	Кол.	Примечание
				Документация		
А4			А3Е106 030СБ	Сборочный чертеж		
				Детали		
А4		1	А3Е106 008	Планка	1	
А4		2	А3Е106 009	Ось	1	

Изм.	Лист	N докум.	Подп.	Дата
Разраб.		Спиридоненко		
Пров.		Крупник		
Нач. гр.		Крупник		
Н. контр.		Лейтес		
Утв.		Спивак		

А3Е106.030

Ось

Лит.	Лист	Листов
И		1

СантехНИИпроект

Формат А4

Формат	Зона	Поз.	Обозначение	Наименование	Кол.	Примечание
				Документация		
А4			А3Е106.040СБ	Сборочный чертеж		
				Детали		
А4		1	А3Е106.011	Ось	1	
А4		2	А3Е106.012	Планка	1	
А4		3	А3Е106 013	Палец	1	

Изм.	Лист	N докум.	Подп.	Дата
Разраб.		Спиридоненко		
Пров.		Крупник		
Нач. гр.		Крупник		
Н. контр.		Лейтес		
Утв.		Спивак		

А3Е106 040

Фиксатор

Лит.	Лист	Листов
И		1

СантехНИИпроект

Формат А4

Серия 5 904-70 93 Выпуск 1

А3Е106 030СБ

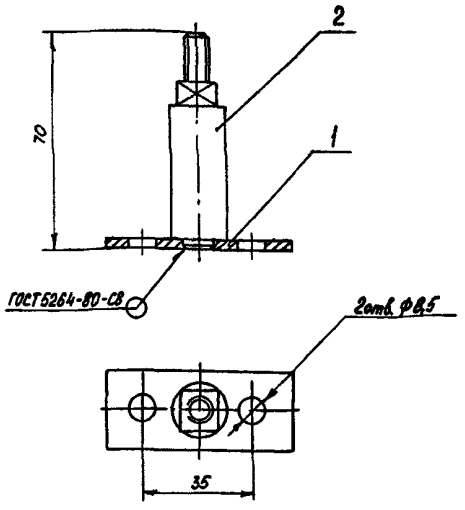

Размеры для справок

Изм.	Лист	N докум.	Подп.	Дата
Разраб.		Спиридоненко		
Пров.		Крупник		
Нач. гр.		Крупник		
Гл. спец.		Грановский		
Н. контр.		Лейтес		
Утв.		Спивак		

А3Е106 030 СБ

Ось

Лит.	Масса	Масшт.
И	0,17	1 1

Лист | Листов 1

СантехНИИпроект

Формат А4

А3Е106 040СБ

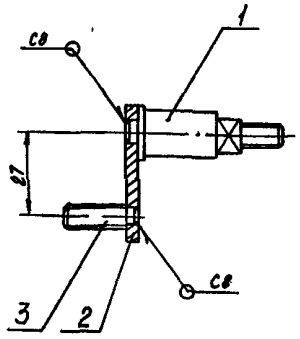

1. Размер для справок
2. Сварные швы по ГОСТ 5264-80

Изм.	Лист	N докум.	Подп.	Дата
Разраб.		Спиридоненко		
Пров.		Крупник		
Нач. гр.		Крупник		
Гл. спец.		Грановский		
Н. контр.		Лейтес		
Утв.		Спивак		

А3Е106 040СБ

Фиксатор

Лит.	Масса	Масшт.
И	0,46	1 1

Лист | Листов 1

СантехНИИ'проект

Формат А4

АЗЕ 106 011

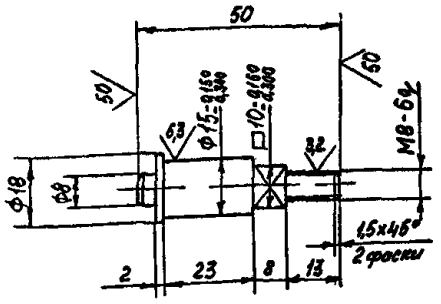

Неуказанные предельные отклонения размеров h14; $\pm\frac{IT14}{2}$

Изм.	Лист	№ докум.	Подп.	Дата
Разраб.	Краль			
Пров.	Крупник			
Нач. гр.	Крупник			
Гл. спец.	Грановский			
Н. контр.	Лейтес			
Утв.	Спивак			

АЗЕ 106 011

Ось

Лит.	Масса	Масштаб
И	0,45	1:1
Лист	Листов 1	

Круг 20 ГОСТ 2590-88 / Ст3-II ГОСТ 535-88

Сантехнипроект

Формат А4

АЗЕ 106 012

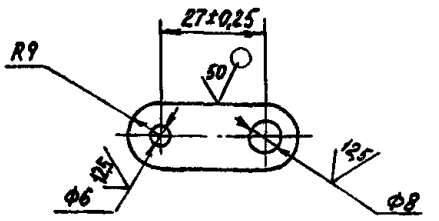

Неуказанные предельные отклонения размеров h14, $\pm\frac{IT14}{2}$

Изм.	Лист	№ докум.	Подп.	Дата
Разраб.	Краль			
Пров.	Крупник			
Нач. гр.	Крупник			
Гл. спец.	Грановский			
Н. контр.	Лейтес			
Утв.	Спивак			

АЗЕ 106 012

Планка

Лит.	Масса	Масштаб
И	0,024	1:1
Лист	Листов 11	

Лист 4 ГОСТ 19903-74 / Ст 3 ГОСТ 14637-89

Сантехнипроект

Формат А4

Серия 5.904-10 93 Выпуск 1

АЗЕ 106 009

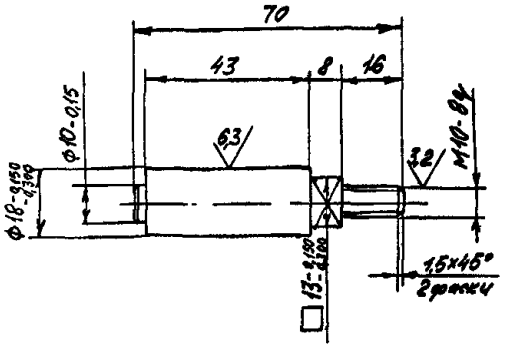

Неуказанные предельные отклонения размеров h14, $\pm\frac{IT14}{2}$

Изм.	Лист	№ докум.	Подп.	Дата
Разраб.	Краль			
Пров.	Крупник			
Нач. гр.	Крупник			
Гл. спец.	Грановский			
Н. контр.	Лейтес			
Утв.	Спивак			

АЗЕ 106 009

Ось

Лит.	Масса	Масштаб
И	0,14	1:1
Лист	Листов 1	

Круг 20 ГОСТ 2590-88 / Ст 3-II ГОСТ 535-88

Сантехнипроект

Формат А4

АЗЕ 106 013

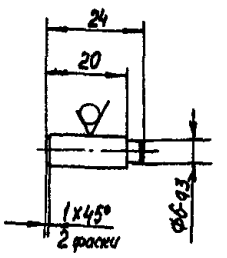

Неуказанные предельные отклонения размеров h14, $\pm\frac{IT14}{2}$

Изм.	Лист	№ докум.	Подп.	Дата
Разраб.	Краль			
Пров.	Крупник			
Нач. гр.	Крупник			
Гл. спец.	Грановский			
Н. контр.	Лейтес			
Утв.	Спивак			

АЗЕ 106.013

Палец

Лит.	Масса	Масштаб
И	0,009	1:1
Лист	Листов 1	

Круг 8 ГОСТ 2590-88 / Ст 3-II ГОСТ 535-88

Сантехнипроект

Формат А4

Формат	Зона	Поз	Обозначение	Наименование	Кол	Примечание
				Документация		
А2			АЗЕ 106 050 СБ	Сборочный чертеж		
				Детали		
Б4		1	АЗЕ 106 015	Бобышка		
				Круг 30 ГОСТ 2590-88 / Ст 3 ГОСТ 535-88		
				L = 10-0,36	2	0,04 кг
Б4		2	АЗЕ 106.016	Бобышка		
				Лист 5 ГОСТ 19903-74 / Ст 3 ГОСТ 14637-89		
				12-0,43 × 12-0,43	4	0,00 кг
			Переменные данные для исполнений			
				АЗЕ 106 050		
				Сборочные единицы		
А4		3	АЗЕ 106 060	Фланец	2	
				Детали		
А3		4	АЗЕ 106 017	Стенка	1	
		5	-01	Стенка	1	

Изм	Лист	№ докум	Подп	Дата
Разраб		Кроль		
Пров		Крупник		
Нач гр		Крупник		
Н контр		Лейтес		
Утв		Спивак		

АЗЕ 106 050

Корпус

Лит	Лист	Листов
И	1	7

Сантехнипроект

Формат А4

Формат	Зона	Поз	Обозначение	Наименование	Кол	Примечание
Б4		6	АЗЕ 106 018	Стенка		
				Лист 2 ГОСТ 19903-74 / ОК360В ГОСТ 16523-89		
				235-1,15 × 246-1,15	2	0,9 кг
А4		7	АЗЕ 106 019	Упор	2	
А3		8	АЗЕ 106 021	Упор	1	
		9	-01	Упор	1	
		10	-02	Упор	1	
		11	-03	Упор	1	
Б4		12	АЗЕ 106 022	Пластина		
				Лист 3 ГОСТ 19903-74 / ОК360В ГОСТ 16523-89		
				40-0,62 × 40-0,62	2	0,04 кг
				АЗЕ 106 050-01		
				Сборочные единицы		
А4		3	АЗЕ 106 060-01	Фланец	2	
				Детали		
А3		4	АЗЕ 106 017 -02	Стенка	1'	
		5	-03	Стенка	1'	
Б4		6	АЗЕ 106 023	Стенка		
				Лист 2 ГОСТ 19903-74 / ОК360В ГОСТ 16523-89		
				246-1,15 × 296-1,3	2	1,35 кг
А4		7	АЗЕ 106 019	Упор	2'	

Изм | Лист | № докум | Подп | Дата

АЗЕ 106 050

Лист 2

Формат А4

Серия 5904-70.93 Выпуск 1

Формат	Зона	Поз	Обозначение	Наименование	Кол	Примечание
А3		8	АЗЕ 106 021 -04	Упор	1	
		9	-05	Упор	1	
		10	-06	Упор	1	
		11	-07	Упор	1	
Б4		12	АЗЕ 106 023	Пластина		
				Лист 3 ГОСТ 19903-74 / ОК360В ГОСТ 16523-89		
				60-0,74 × 60-0,74	2	0,06 кг
				АЗЕ 106 050-02		
				Сборочные единицы		
А4		3	АЗЕ 106 060-02	Фланец	2	
				Детали		
А3		4	АЗЕ 106 017 -04	Стенка	1	
		5	-05	Стенка	1	
Б4		6	АЗЕ 106 024	Стенка		
				Лист 2,0 ГОСТ 19903-74 / ОК360В ГОСТ 16523-89		
				405-1,55 × 396-1,4	2	2,9 кг
А4		7	АЗЕ 106 019 -01	Упор	2	
А3		8	АЗЕ 106 021 -08	Упор	1	
		9	-09	Упор	1	
		10	-10	Упор	1	
		11	-11	Упор	1	

Изм | Лист | № докум | Подп | Дата

АЗЕ 106 050

Лист 3

Формат А

Формат	Зона	Поз	Обозначение	Наименование	Кол	Примечание
Б4		12	АЗЕ 106 023	Пластина		
				Лист 3 ГОСТ 19903-74 / ОК360В ГОСТ 16523-89		
				60-0,74 × 60-0,74	2	0,06 кг
				АЗЕ 106 050-03		
				Сборочные единицы		
А4		3	АЗЕ 106 060-03	Фланец	2'	
				Детали		
А3		4	АЗЕ 106 017 -06	Стенка	11	
		5	-07	Стенка	11	
Б4		6	АЗЕ 106.025	Стенка		
				Лист 2,0 ГОСТ 19903-74 / ОК360В ГОСТ 16523-89		
				520-1,75 × 496-1,55	22	4,02 кг
А4		7	АЗЕ 106 019	Упор	22	
А3		8	АЗЕ 106.021 -12	Упор	11	
		9	-13	Упор	1	
		10	-14	Упор	1	
		11	-15	Упор	1	
Б4		12	АЗЕ 106 023	Пластина		
				Лист 3 ГОСТ 19903-74 / ОК360В ГОСТ 16523-89		
				60-0,74 × 60-0,74	2	0,06 кг

Изм | Лист | № докум | Подп | Дата

АЗЕ 106 050

Лист

Ц 00083 13 Формат А

Формат	Зона	Поз.	Обозначение	Наименование	Кол.	Примечание
				АЗЕ106.050-04		
				Сборочные единицы		
А4		3	АЗЕ106.060-04	Фланец	2	
				Детали		
А3		4	АЗЕ106.017-08	Стенка	1	
		5	-09	Стенка	1	
Б4		6	АЗЕ106.026	Стенка		
				Лист 2.0 ГОСТ19903-74 ВСт3кп2 ГОСТ16523-89		
				596-1,75×640-2,0	2	5,99 кг
А4		7	АЗЕ106.019-03	Упор	2	
А3		8	АЗЕ106.021-16	Упор	1	
		9	-17	Упор	1	
		10	-18	Упор	1	
		11	-19	Упор	1	
Б4		12	АЗЕ106.023	Пластина		
				Лист 3 ГОСТ19903-74 ВСт3кп2 ГОСТ16523-89		
				60-9,74×60-9,74	2	0,06 кг
				АЗЕ106.050-05		
				Сборочные единицы		
А4		3	АЗЕ106.060-05	Фланец	2	

Инв.№ подл. | Подп. и дата | Взам. инв.№ | Инв.№ дубл. | Подп. и дата

Изм. Лист N докум. Подп. Дата

АЗЕ106.050

Лист 5

Формат А4

Формат	Зона	Поз.	Обозначение	Наименование	Кол.	Примечание
				Детали		
А3		4	АЗЕ106.017-10	Стенка	1	
		5	-11	Стенка	1	
Б4		6	АЗЕ106.027	Стенка		
				Лист 2.0 ГОСТ19903-74 ВСт3кп2 ГОСТ16523-89		
				870-2,3×796-2,0	2	11,987 кг
А4		7	АЗЕ106.019-04	Упор	2	
А3		8	АЗЕ106.021-20	Упор	1	
		9	-21	Упор	1	
		10	-22	Упор	1	
		11	-23	Упор	1	
Б4		12	АЗЕ106.023	Пластина		
				Лист 3 ГОСТ19903-74 ВСт3кп2 ГОСТ16523-89		
				60-9,74×60-9,74	2	0,06 кг
				АЗЕ106.050-06		
				Сборочные единицы		
А4		3	АЗЕ106.060-06	Фланец	2	
				Детали		
А3		4	АЗЕ106.017-12	Стенка	1	
		5	-13	Стенка	1	

Инв.№ подл. | Подп. и дата | Взам. инв.№ | Инв.№ дубл. | Подп. и дата

Изм. Лист N докум. Подп. Дата

АЗЕ106.050

Лист 6

Формат А4

АЗЕ106.019

Серия 5.904-70.93 Выпуск 1

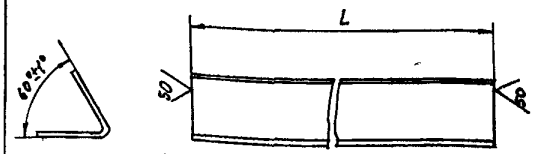

Обозначение	L, мм	Масса, кг
АЗЕ106.019	246-1,3	0,18
-01	396-1,4	0,29
-02	496-1,55	0,36
-03	596-1,75	0,44
-04	796-2,0	0,58
-05	996-2,3	0,73

Инв.№ подл. | Подп. и дата | Взам. инв.№ | Инв.№ дубл. | Подп. и дата

Изм. Лист N докум. Подп. Дата

АЗЕ106.019

Упор

Разраб. Спиридонова
Пров. Крупник
Нач.цех Крупник
Гл.спец. Грачев-Жилин
Н.контр. Щеглова
Утв. Стивбор

Угалок 25×25×2 ГОСТ19771-74 Ст3 ГОСТ14474-76

Лит. | Масса | Масштаб
И | См. табл. | —
Лист | Листов 1

Сантехнический проект

Формат А4

Формат	Зона	Поз.	Обозначение	Наименование		Примечание
Б4		6	АЗЕ106.028	Стенка		
				Лист 2.0 ГОСТ19903-74 ВСт3кп2 ГОСТ16523-89		
				996-2,3×996-2,3	2	15,6 кг
А4		7	АЗЕ106.019-05	Упор	2	
А3		8	АЗЕ106.021-24	Упор	1	
		9	-25	Упор	1	
		10	-26	Упор	1	
		11	-27	Упор	1	
Б4		12	АЗЕ106.023	Пластина		
				Лист 3 ГОСТ19903-74 ВСт3кп2 ГОСТ16523-89		
				60-9,74×60-9,74	2	0,06 кг

Инв.№ подл. | Подп. и дата | Взам. инв.№ | Инв.№ дубл. | Подп. и дата

Изм. Лист N докум. Подп. Дата

АЗЕ106.050

Лист 7

Ц 00083 14 Формат А4

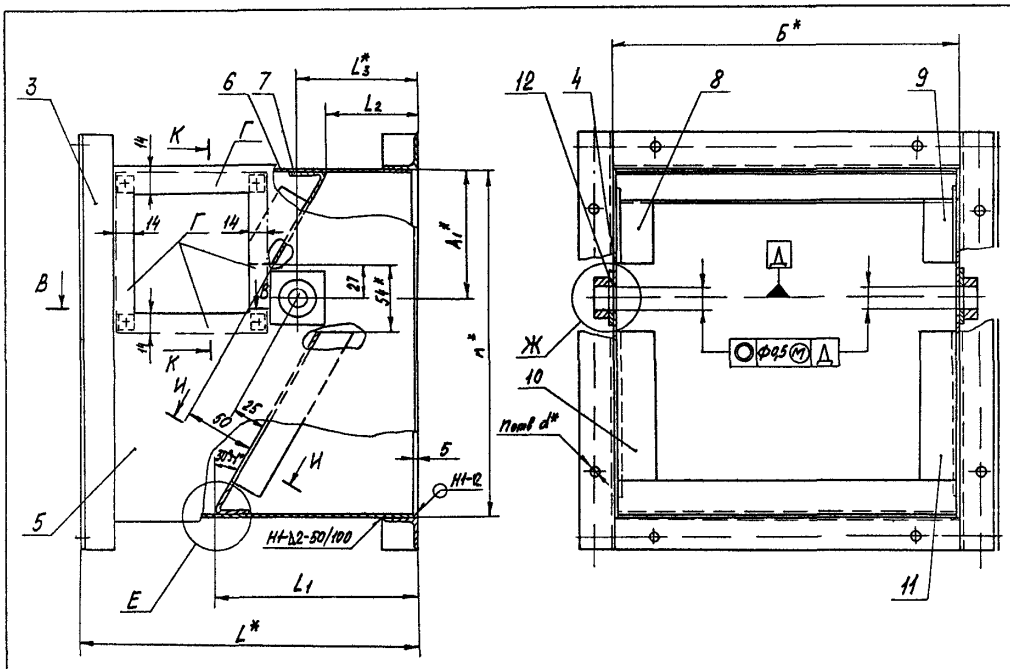

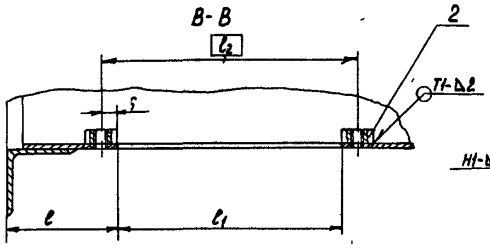

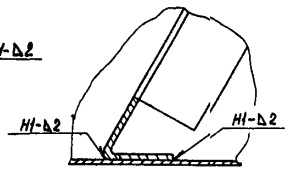

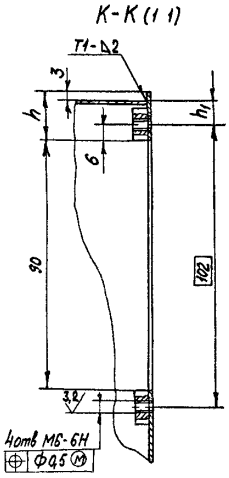

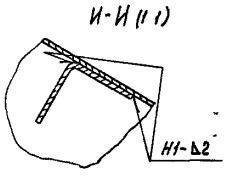

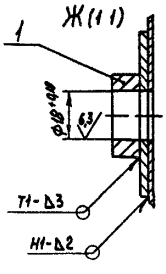

Обозначение	Размеры, мм													n, шт	Масса, кг
	A*	h1*	Б*	L*	L1	L2	L3*	l	l1	l2	h	h1	d*		
АЗЕ106 050	250	15	250	246	146	61	86	40	84	96	20	11	8	8	8,63
-01	300	12		300	188	75	114	45	96	108	47	38		10	8,93
-02	400	52	400	415	271	101	164				87	78		12	12,7
-03	500	02	500	530	352	124	210				127	118		16	24,3
-04	600	12	600	660	434	148	258	55			167	158	10	20	37,86
-05	800	22	800	880	596	194	350				247	238			62,43
-06	1000	02	1000	1100	757	240	442				327	318	12	24	87,7

1* Размеры для справок
2. h14; ± IT12/2
3 Сварные швы по ГОСТ 5264-80
4 Покрытие внутренних и наружных поверхностей стенок поз.4,5,6 (кроме поверхностей Г и отверстий) - покрытие по стали получающееся оцинкованием ВПМ-2 ГОСТ 9.031-82 Толщина покрытия 3,5-4мкм

Изм.	Лист	№ докум.	Подп.	Дата	АЗЕ106 050 СБ		
Разраб.		Коль			Корпус	Лит.	Масса	Масштаб
Пров.		Сулин				И		СМ таб. 1 –
Нач. гр.		Сулин				Лист 1	Листов 1	
Гл. спец.		Сулин				СантехНИИпроект		
Н. контр.		Левтес						
Утв.		Сулин						

АЗЕ 106 017

V(V)

Рис 1

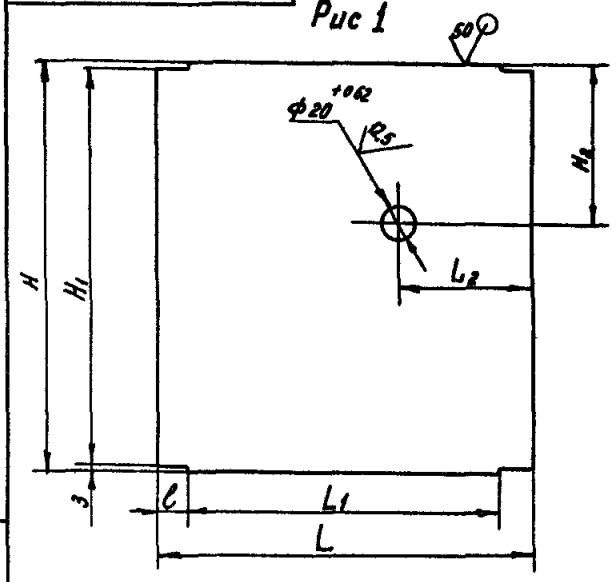

Рис 2

остальное см рис 1

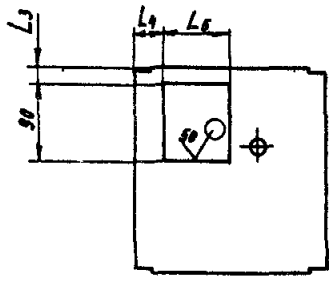

Обозначение	Рис	Размеры, мм										Масса кг
		H	H1	H2	L	L1	L2	L3	L4	L5	l	
АЗЕ 106.017	1	256	250	98	235	193	81	—	—	—	21	1 0
-01	2							20	40	84		1085
-02	1	306	300	125	290	248	109	—	—	—		1 38
-03	2							47	45	96		1 27
-04	1	406	400	165	405	363	159	—	—	—		2,5
-05	2							87	45	96		2 36
-06	1	506	500	205	520	478	205	—	—	—		4 12
-07	2							127	45	96		4 0
-08	1	606	600	245	640	584	253	—	—	—	28	6 1
-09	2							167	55	96		5 9
-10	1	806	800	325	870	814	345	—	—	—		1109
-11	2							247	55	96		1108
-12	1	1006	1000	405	1100	1038	437	—	—	—	31	1174
-13	2							327	55	96		1173

Неуказанные предельные отклонения размеров H14, $h14, \pm\frac{t_2}{2}$

Изм	Лист	№ докум	Подп	Дата	АЗЕ 106 017			
Разраб		Кроль			Стенка	Лит	Масса	Масштаб
Пров		Крупник					Ст табл	—
Нач гр		Крупник				Лист		Листов 1
Гл спец		Грановский						
Н контр		Лейтес			2,0 ГОСТ 19903-74 / ОК 360В ГОСТ 16523-89	Сантехниипроект		
Утв		Спивак						

Инв № подл | Подп и дата | Взам инв № | Инв № дубл | Подп и дата

Серия 5.904-ПО.93 Выпуск 1

АЗЕ 106 021

V(V)

Рис 1

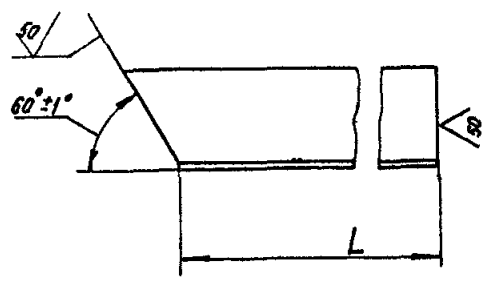

Рис 2

остальное см Рис 1

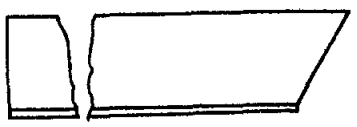

Обозначение	Рис	L, мм	Масса кг
АЗЕ 106 021	1	76	0 05
-01	2		
-02	1	146	0,106
-03	2		
-04	1	107	0,078
-05	2		
-06	1	172	0,125
-07	2		
-08	1	154	0 112
-09	2		
-10	1	241	0,176
-11	2		
-12	1	200	0,146
-13	2		
-14	1	311	0,219
-15	2		
-16	1	246	0 18
-17	2		
-18	1	380	0,28
-19	2		
-20	1	338	0,25
-21	2		
-22	1	519	0,38
-23	2		
-24	1	431	0 31
-25	2		
-26	1	657	0,48
-27	2		

Предельные отклонения размеров h 14

Изм	Лист	№ докум	Подп	Дата	АЗЕ 106 021			
Разраб		Кроль			Упор	Лит	Масса	Масштаб
Пров		Крупник				И	См табл	—
Нач гр		Крупник				Лист		Листов 1
Гл спец		Грановский						
Н контр		Лейтес			25Х5Х2 ГОСТ 19771-74 / Уголок Ст 3 ГОСТ 11474-76	Сантехниипроект		
Утв		Спивак						

Подп и дата | Инв № подл | Взам инв № | Инв № дубл | Подп и дата

Формат	Зона	Поз	Обозначение	Наименование	Кол	Примечание
				Документация		
А3			АЗЕ 106 060 СБ	Сборочный чертеж		
				Переменные данные для исполнений:		
				АЗЕ 106.060		
				Детали		
Б4		1	АЗЕ 106 024	Планка		
				Уголок 25×25×3 ГОСТ 8509-86 Ст 3 ГОСТ 535-88		
				L = 250 - 1.15	2	0,28 кг
Б4		2	АЗЕ 106 025	Планка		
				Уголок 25×25×3 ГОСТ 8509-86 Ст 3 ГОСТ 535-88		
				L = 300 - 1.3	2	0,34 кг
				АЗЕ 106.060-01		
				Детали		
Б4		1	АЗЕ 106 024	Планка		
				Уголок 25×25×3 ГОСТ 8509-86 Ст 3 ГОСТ 535-88		
				L = 250 - 1.15	2	0,28 кг
Б4		2	АЗЕ 106 026	Планка		
				Уголок 25×25×3 ГОСТ 8509-86 Ст 3 ГОСТ 535-88		
				L = 350 - 1.4	2	0,39 кг

Инв. № подл. | Подп. и дата | Взам. инв. № | Инв. № дубл. | Подп. и дата

Изм	Лист	№ докум.	Подп.	Дата
Разраб.		Кролб		
Пров.		Крупник		
Нач. гр.		Крупник		
Н. контр.		Лейтес		
Утв.		Стивак		

АЗЕ 106 060

Фланец

Лит	Лист	Листов
И	1	3

СантехНИИпроект

Формат А4

Формат	Зона	Поз	Обозначение	Наименование	Кол	Примечание
				АЗЕ 106 060-02		
				Детали		
Б4		1	АЗЕ 106 027	Планка		
				Уголок 25×25×3 ГОСТ 8509-86 Ст 3 ГОСТ 535-88		
				L = 400 - 1.4	2	0,46 кг
Б4		2	АЗЕ 106 028	Планка		
				Уголок 25×25×3 ГОСТ 8509-86 Ст 3 ГОСТ 535-88		
				L = 450 - 1.55	2	0,5 кг
				АЗЕ 106 060-03		
				Детали		
Б4		1	АЗЕ 106 029	Планка		
				Уголок 25×25×3 ГОСТ 8509-86 Ст 3 ГОСТ 535-88		
				L = 500 - 1.55	2	0,62 кг
Б4		2	АЗЕ 106 031	Планка		
				Уголок 25×25×3 ГОСТ 8509-86 Ст 3 ГОСТ 535-88		
				L = 550 - 1.75	2	0,62 кг
				АЗЕ 106 060-04		
				Детали		
Б4		1	АЗЕ 106 032	Планка		
				Уголок 32×32×4 ГОСТ 8509-86 Ст 3 ГОСТ 535-88		
				L = 600 - 1.75	2	0,68 кг

Инв. № подл. | Подп. и дата | Взам. инв. № | Инв. № дубл. | Подп. и дата

Изм	Лист	№ докум.	Подп.	Дата

АЗЕ 106 060

Лист 2

Формат А4

Серия 5.904-70 93 Выпуск 1

Формат	Зона	Поз	Обозначение	Наименование	Кол	Примечание
Б4		2	АЗЕ 106 033	Планка		
				Уголок 32×32×4 ГОСТ 8509-86 Ст 3 ГОСТ 535-88		
				L = 664 - 2	2	0,74 кг
				АЗЕ 106 060-05		
				Детали		
Б4		1	АЗЕ 106 034	Планка		
				Уголок 32×32×4 ГОСТ 8509-86 Ст 3 ГОСТ 535-88		
				L = 800 - 2.0	2	0,9 кг
Б4		2	АЗЕ 106 035	Планка		
				Уголок 32×32×4 ГОСТ 8509-86 Ст 3 ГОСТ 535-88		
				L = 864 - 2.3	2	0,97 кг
				АЗЕ 106.060-06		
				Детали		
Б4		1	АЗЕ 106.036	Планка		
				Уголок 35×35×4 ГОСТ 8509-86 Ст 3 ГОСТ 535-88		
				L = 1000 - 2.3	2	1,12 кг
Б4		2	АЗЕ 106 037	Планка		
				Уголок 35×35×4 ГОСТ 8509-86 Ст 3 ГОСТ 535-88		
				L = 1070 - 2.6	2	1,2 кг

Инв. № подл. | Подп. и дата | Взам. инв. № | Инв. № дубл. | Подп. и дата

Изм	Лист	№ докум.	Подп.	Дата

АЗЕ 106 060

Лист 3

Формат А4

Формат	Зона	Поз	Обозначение	Наименование	Кол	Примечание
				Документация		
А3			АЗЕ 106 070 СБ	Сборочный чертеж		
				Детали		
А4		1	АЗЕ 106 041	Планка	1	
А4		2	АЗЕ 106 042	Ось	1	
А4		3	АЗЕ 106 043	Втулка	1	
				Переменные данные для исполнений		
				АЗЕ 106 070		
				Детали		
А4		4	АЗЕ 106 044	Крышка	1	
				АЗЕ 106 070-01		
				Детали		
А4		4	АЗЕ 106 044-01	Крышка	1	

Инв. № подл. | Подп. и дата | Взам. инв. № | Инв. № дубл. | Подп. и дата

Изм	Лист	№ докум.	Подп.	Дата
Разраб.		Кроль		
Пров.		Крупник		
Нач. гр.		Крупник		
Н. контр.		Лейтес		
Утв.		Стивак		

АЗЕ 106 070

Крышка

Лит	Лист	Листов
И		1

СантехНИИпроект

АЗЕ 106 060 СБ

Рис 1

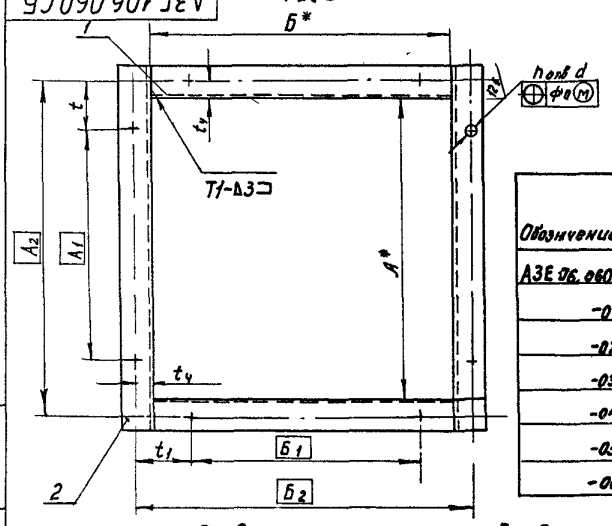

Обозначение	Рис	Размеры, мм												Кол шт			Масса, кг
		A*	A_1	A_2	Б*	$Б_1$	$Б_2$	t	t_1	t_2	t_3	t_4	d	n	n_1	m_2	
АЗЕ 06.060	1	250	190	280	250	280	190	45	45	—	—	15	8	8	—	1	1,33
-01	2	300	270	330				30		135	—			10	—	2	1,4
-02	3	400	340	430	400	430	340	45		170	170			12	2	2	1,9
-03		500	465	530	500	530	465	32,5	32,5	155	155			16	3	3	3,36
-04		600	540	630	600	630	540	45	45	135	135		10	20	4	4	2,8
-05		800	760	830	800	830	760	35	35	190	190						3,75
-06		1000	950	1040	1000	1040	950	45	45			20	12	24	5	5	4,64

Рис 2
остальное см рис 1

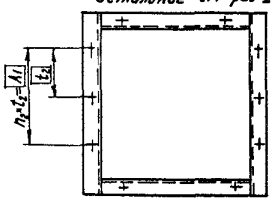

Рис 3
остальное см рис 1

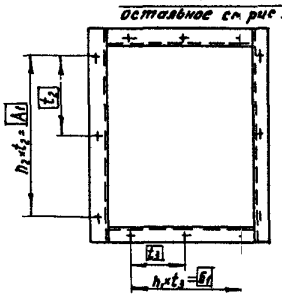

1* Размеры для справок

2 Неуказанные предельные отклонения размеров h14, $\pm \frac{t_2}{2}$

3 Сварные швы по ГОСТ 5264-80

Изм	Лист	№ докум	Подп	Дата
Разраб		Кроль	Кроль	
Пров		Крупник		
Нач гр		Крупник		
Гл спец		Грановский		
Н контр		Лейтес		
Утв		Спивак		

АЗЕ 106 060 СБ

Фланец

Лит	Масса	Масштаб
И	См табл	—

Лист | Листов 1

Сантехниипроект

Инв № подл | Подп и дата | Взам инв № | Инв № дубл | Подп и дата

формат А3

АЗЕ 106 070 СБ

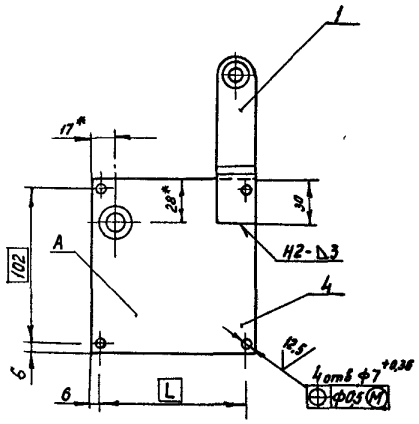

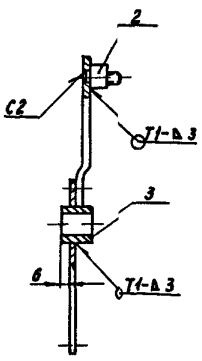

Обозначение	L, мм	Масса, кг
АЗЕ 106 070	96	0,53
-01	108	0,57

1* Размеры для справок

2 $\pm \frac{t_2}{2}$

3 Сварные швы по ГОСТ 5264-80

4 Покрытие поверхности А поз 4 кроме отверстий - покрытие по стали вспучивающееся огнезащитное ВПМ-2 ГОСТ 25131-82 Толщина 4мм

Изм	Лист	№ докум	Подп	Дата
Разраб		Кроль	Кроль	
Пров		Крупник		
Нач гр		Крупник		
Гл спец		Грановский		
Н контр		Лейтес		
Утв		Спивак		

АЗЕ 106 070 СБ

Крышка

Лит	Масса	Масштаб
И	См табл	—

Лист | Листов 1

Сантехниипроект

Серия 5 904-70 93 Выпуск 1

Инв № подл | Подп и дата | Взам инв № | Инв № дубл | Подп и дата

Ц00083 18 формат А3

А3Е106 041

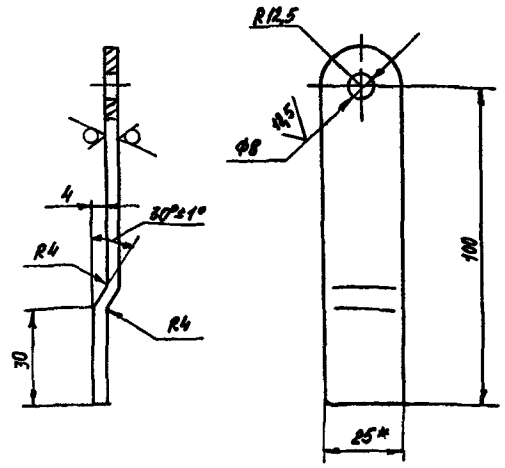

Предельные отклонения размеров H14, h14, $\pm\frac{t_2}{2}$

Изм	Лист	№ докум	Подп.	Дата	А3Е106 041		
Разраб		Кроль			Планка	Лит.	Масса	Масшт.
Пров		Крупник				И	0,08	1:1
Нач.гр		Крупник				Лист	Листов 1
Гл.спец		Грановский			Полоса 4-25 ГОСТ 103-76 / Ст 3 ГОСТ 535-58	СантехНИИпроект	
Н.контр		Лейтес					
Утв		Спивак					

Формат А4

А3Е106 042

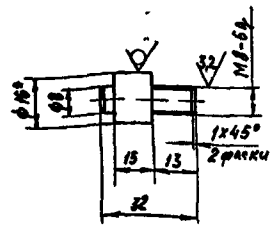

1* Размер для справок

2 Предельные отклонения размеров h14, $\pm\frac{t_2}{2}$

Изм	Лист	№ докум	Подп.	Дата	А3Е106 042		
Разраб		Кроль			Ось	Лит.	Масса	Масшт.
Пров		Крупник				И	0,03	1:1
Нач.гр		Крупник				Лист	Листов 1
Гл.спец		Грановский			Круг 14 ГОСТ 2590-88 / Ст 3 II ГОСТ 535-88	СантехНИИпроект	
Н.контр		Лейтес					
Утв		Спивак					

Формат А4

А3Е106 043

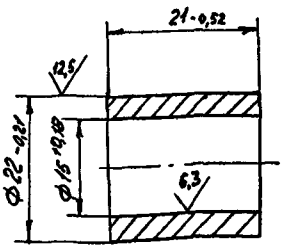

Изм	Лист	№ докум	Подп.	Дата	А3Е106 043		
Разраб		Кроль			Втулка	Лит.	Масса	Масшт.
Пров		Крупник				И	0,037	2:1
Нач.гр		Крупник				Лист	Листов 1
Гл.спец		Грановский			Круг 25 ГОСТ 2590-88 / Ст 3 II ГОСТ 535-88	СантехНИИпроект	
Н.контр		Лейтес					
Утв		Спивак					

Формат А4

А3Е106 044

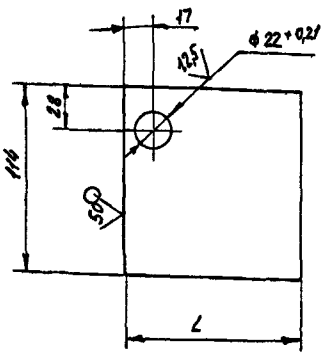

Обозначение	L, мм	Масса, кг
А3Е106 044	108	0,38
-01	120	0,42

Неуказанные предельные отклонения размеров h14, $\pm\frac{t_2}{2}$

Изм	Лист	№ докум	Подп.	Дата	А3Е106 044		
Разраб		Кроль			Крышка	Лит.	Масса	Масшт.
Пров		Крупник				И	См табл	–
Нач.гр		Крупник				Лист	Листов 1
Гл.спец		Грановский			Лист 3 ГОСТ 19903-74 / ОХ 360В ГОСТ 1[illegible]-89	СантехНИИпроект	
Н.контр		Лейтес					
Утв		Спивак					

Серия 5 904-70 93 Выпуск 1

Формат	Зона	Поз	Обозначение	Наименование	Кол	Примечание
				Документация		
А2			АЗЕ 106 080 СБ	Сборочный чертеж		
				Детали		
Б4		1	АЗЕ 106 046	Пластина		
				Лист 3 ГОСТ 19903-74 / ОК 360В ГОСТ 16523-89		
				32-0,62 × 80-0,74	2	0,06 кг
Б4		2	АЗЕ 106 047	Пластина		
				Лист 5 ГОСТ 19903-74 / Ст 3 ГОСТ 14637-89		
				25-0,62 × 60-0,74	2	0,06 кг
А4		3	АЗЕ 106 048	Планка	6	
			Переменные данные	для исполнений		
				АЗЕ 106 080		
				Детали		
А4		4	АЗЕ 106 049	Перегородка	1	
А4		5	АЗЕ 106 051	Планка	1	
А4		6	АЗЕ 106 052	Стенка	2	
А4		7	АЗЕ 106 053	Короб	1	

Изм	Лист	N докум	Подп	Дата
Разраб		Спиридоненко		
Пров		Крупник		
Нач гр		Крупник		
Н контр		Лейтес		
Утв		Спивак		

АЗЕ 106 080

Полотно

Лит	Лист	Листов
И	1	3

Сантехниипроект

Формат А4

Подп и дата | Инв № дубл | Взам инв № | Подп и дата | Инв № подл

Формат	Зона	Поз	Обозначение	Наименование	Кол	Примечание
				АЗЕ 106.080-01		
				Детали		
А4		4	АЗЕ 106 049-01	Перегородка	1	
А4		5	АЗЕ 106 051	Планка	1	
А4		6	АЗЕ 106.052	Стенка	2	
А4		7	АЗЕ 106 053-01	Короб	1	
				АЗЕ 106 080-02		
				Детали		
А4		4	АЗЕ 106 049-02	Перегородка	1	
А4		5	АЗЕ 106 051	Планка	3	
А4		6	АЗЕ 106 052-01	Стенка	2	
А4		7	АЗЕ 106 053-02	Короб	1	
				АЗЕ 106.080-03		
				Детали		
А4		4	АЗЕ 106 049-03	Перегородка	1	
А4		5	АЗЕ 106 051	Планка	3	
А4		6	АЗЕ 106 052-02	Стенка	2	
А4		7	АЗЕ 106 053-03	Короб	1	
				АЗЕ 106.080-04		
				Детали		
А4		4	АЗЕ 106 049-04	Перегородка	1	
А4		5	АЗЕ 106 051	Планка	3	
А4		6	АЗЕ 106 052-03	Стенка	2	
А4		7	АЗЕ 106 053-04	Короб	1	

Изм	Лист	№ докум	Подп	Дата

АЗЕ 106 080

Лист 2

Формат А4

Серия 5 904-70 93 Выпуск 1

АЗЕ106 053

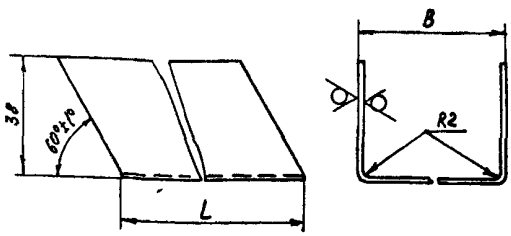

Обозначение	B, мм	L, мм	Масса, кг
АЗЕ106 053	224	266	0,92
-01		323	1,1
-02	374	439	2,3
-03	474	554	3,55
-04	574	670	5,01
-05	774	900	7,8
-06	974	1132	13,1

Предельные отклонения размеров. h14

Изм	Лист	N докум	Подп	Дата
Разраб		Спиридоненко		
Пров		Крупник		
Нач гр		Крупник		
Гл спец		Грановский		
Н контр		Лейтес		
Утв		Спивак		

АЗЕ106.053

Короб

Лит	Масса	Масшт.
И	Ем табл.	-

Лист 1.5 ГОСТ 19903-74 / ОК 360В ГОСТ 16523-70

Сантехниипроект

Формат А4

Формат	Зона	Поз	Обозначение	Наименование	Кол	Примечание
				АЗЕ 106.080-05		
				Детали		
А4		4	АЗЕ 106 049-05	Перегородка	1	
А4		5	АЗЕ 106 051	Планка	3	
А4		6	АЗЕ 106.052-04	Стенка	2	
А4		7	АЗЕ 106.053-05	Короб	1	
				АЗЕ 106 080-06		
				Детали		
А4		4	АЗЕ 106 049-06	Перегородка	1	
А4		5	АЗЕ 106.051	Планка	3	
А4		6	АЗЕ 106.052-05	Стенка	2	
А4		7	АЗЕ 106.053-06	Короб	1	

Изм	Лист	№ докум	Подп	Дата

АЗЕ 106 080

Лист 3

Формат А4

А3Е106 080СБ

Рис. 1

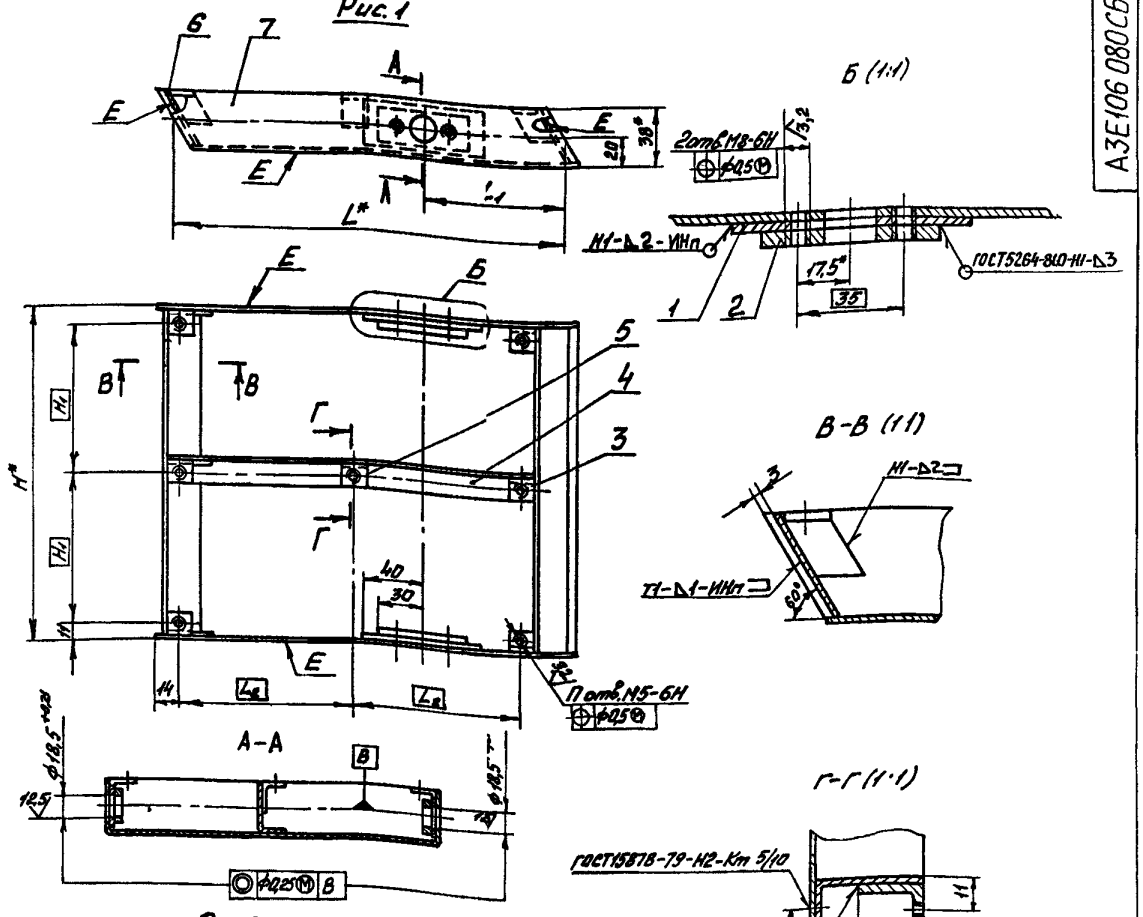

Рис. 2

Остальное - см. рис. 1

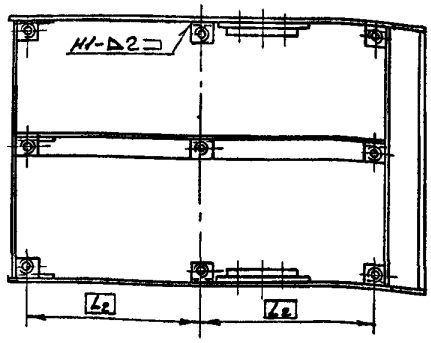

Обозначение	Рис	Размеры, мм					П, шт	Масса, кг
		H*	H_1	L*	L_1	L_2		
А3Е 106.080	1	224	101	266	98	119	7	1,7
-01				323	126	147,5		1,92
-02	2	374	176	439	176	205,5	9	3,5
-03		474	226	554	222	263		4,9
-04		574	276	670	268	321		7,3
-05		774	376	900	360	436		10
-06		974	476	1132	453	552		6,4

1* Размеры для справок.

2. $\pm \frac{t_2}{2}$

3. Сварные швы по ГОСТ14771-76 кроме швов, указанных на чертеже

4. Покрытие поверхностей Е - покрытие по стали вспучивающееся, огнезащитное ВПМ-2 ГОСТ25131-82 Толщина покрытия 4мм

Изм	Лист	№ докум.	Подп	Дата
Разраб		Кроль		
Пров		Крупник		
Нач гр		Крупник		
Гл спец		Грановский		
Н контр		Лейтес		
Утв		Спивак		

А3Е 106.080 СБ

Полотно

Лит	Масса	Масштаб
И	См табл	—

Лист | Листов 1

Сантехнии проект

Серия 5.904-70 93 выпуск 1

Инв № подл | Подп и дата | Взам инв № | Инв № дубл | Подп и дата

АЗЕ106 049

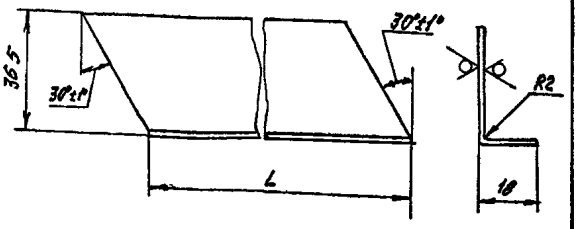

Обозначение	L, мм	Масса, кг
АЗЕ106 049	260	0,18
-01	317	0,22
-02	433	0,3
-03	548	0,38
-04	664	0,46
-05	894	0,62
-06	1126	0,78

Предельные отклонения размеров $h14, \pm\frac{IT14}{2}$

Изм. Лист	N докум.	Подп.	Дата	АЗЕ106 049	Лит	Масса	Масштаб
Разраб.	Кроль			Перегородка	И	См. табл.	—
Пров.	Крупник				Лист	Листов 1	
Нач. гр.	Крупник						
Гл. спец.	Гречухин			Лист 15 ГОСТ 19903-74 ОК360В ГОСТ 16523-89	СантехНИИпроект		
Н. контр.	Лейтес						
Утв.	Спивак						

Формат А4

АЗЕ106 052

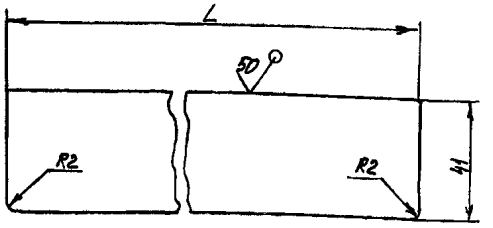

Обозначение	L, мм	Масса, кг
АЗЕ106 052	220	0,1
-01	370	0,18
-02	470	0,22
-03	570	0,28
-04	770	0,37
-05	970	0,47

Предельные отклонения размеров $h14, \pm\frac{IT14}{2}$

Изм. Лист	N докум.	Подп.	Дата	АЗЕ106 052	Лит	Масса	Масштаб
Разраб.	Кроль			Стенка	И	См. табл.	—
Пров.	Крупник				Лист	Листов 1	
Нач. гр.	Крупник						
Гл. спец.	Гречухин			Лист 15 ГОСТ 19903-74 ОК360В ГОСТ 16523-89	СантехНИИпроект		
Н. контр.	Лейтес						
Утв.	Спивак						

Формат А4

АЗЕ106 048

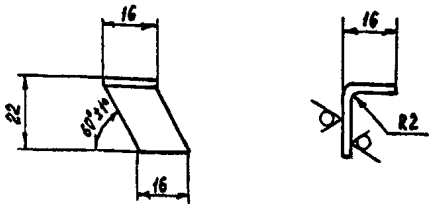

Предельные отклонения размеров $h14 \pm\frac{IT14}{2}$

Изм. Лист	N докум.	Подп.	Дата	АЗЕ106 048	Лит	Масса	Масштаб
Разраб.	Кроль			Планка	О	0,014	1:1
Пров.	Крупник				Лист	Листов 1	
Нач. гр.	Крупник						
Гл. спец.	Гречухин			Лист 3 ГОСТ 19903-74 ОК360В ГОСТ 16523-89	СантехНИИпроект		
Н. контр.	Лейтес						
Утв.	Спивак						

Формат А4

АЗЕ106 051

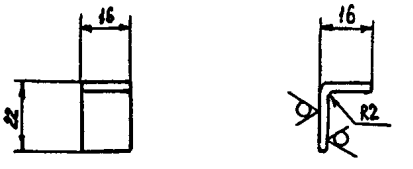

Предельные отклонения размеров $h14, \pm\frac{IT14}{2}$

Изм. Лист	N докум.	Подп.	Дата	АЗЕ106 051	Лит	Масса	Масштаб
Разраб.	Кроль			Планка	И	0,08	1:1
Пров.	Крупник				Лист	Листов 1	
Нач. гр.	Крупник						
Гл. спец.	Гречухин			Лист 3 ГОСТ 19903-74 ОК360В ГОСТ 16523-89	СантехНИИпроект		
Н. контр.	Лейтес						
Утв.	Спивак						

Формат А4

Формат	Зона	Поз	Обозначение	Наименование	Кол	Примечание
				Документация		
А3			АЗЕ 106.090 СБ	Сборочный чертеж		
				Детали		
64		1	АЗЕ 106 055	Планка		
				Лист 3 ГОСТ 19903-74		
				ОК360В ГОСТ 16523-70		
				25-0,52×30-0,5	1	0,018 кг
			Переменные данные для исполнений:			
				АЗЕ 106 090		
				Детали		
64		2	АЗЕ 106 056	Крышка		
				2 ГОСТ 19903-74		
				Лист ОК360В ГОСТ 16523-70		
				224-1,5×286-1,3	1	0,93 кг
64		3	АЗЕ 106 057	Основание		
				Уголок 25×25×2 ГОСТ 19771-74 / Ст3 ГОСТ 11474-76		
				L=42-0,62	1	0,03 кг

Инв.№ подл. | Подп. и дата | Взам. инв.№ | Инв.№ дубл. | Подп. и дата

Изм.	Лист	№ докум.	Подп.	Дата	АЗЕ 106 090		
Разраб.	Кроль				Крышка	Лит.	Масса	Масштаб
Пров.	Крупник					И	1	4
Нач. гр.	Крупник					Сантехнипроект		
Н. контр.	Лейтес							
Утв.	Спивак							

Формат А4

Формат	Зона	Поз	Обозначение	Наименование	Кол	Примечание
				АЗЕ 106 090-01		
				Детали		
		2	АЗЕ 106 058	Крышка		
				Лист 2 ГОСТ 19903-74		
				ОК360В ГОСТ 16523-89		
				224-1,15×323-1,4	1	1,13 кг
		3	АЗЕ 106 057	Основание		
				Уголок 25×25×2 ГОСТ 19771-74 / Ст3 ГОСТ 11474-76		
				L=42-0,62	1	0,03 кг
				АЗЕ 106 090-02		
				Детали		
64		2	АЗЕ 106 059	Крышка		
				Лист 2 ГОСТ 19903-74		
				ОК360В ГОСТ 16523-89		
				374-1,4×439-1,55	1	2,6 кг
64		3	АЗЕ 106.061	Основание		
				Уголок 25×25×2 ГОСТ 19771-74 / Ст3 ГОСТ 11474-76		
				L=60-0,74	1	0,03 кг
				АЗЕ 106 090-03		
				Детали		
64		2	АЗЕ 106 062	Крышка		
				Лист 2 ГОСТ 19903-74		
				ОК360В ГОСТ 16523-89		
				474-1,55×554-1,75	1	4,1 кг

Инв.№ подл. | Подп. и дата | Взам. инв.№ | Инв.№ дубл. | Подп. и дата

Изм.	Лист	№ докум.	Подп.	Дата	АЗЕ 106 090	Лист 2

Формат А4

Серия 5.904-10 93 Выпуск 1

Формат	Зона	Поз	Обозначение	Наименование	Кол	Примечание
64		3	АЗЕ 106 061	Основание		
				Уголок 25×25×2 ГОСТ 19771-74 / Ст3 ГОСТ 11474-76		
				L=60-0,74	1	0,03 кг
				АЗЕ 106 090-04		
				Детали		
64		2	АЗЕ 106 063	Крышка		
				Лист 2 ГОСТ 19903-74		
				ОК360В ГОСТ 16523-89		
				574-1,75×670-2,0	1	6,05 кг
64		3	АЗЕ 106 061	Основание		
				Уголок 25×25×2 ГОСТ 19771-74 / Ст3 ГОСТ 11474-76		
				L=60-0,74	1	0,03 кг
				АЗЕ 106 090-05		
				Детали		
64		2	АЗЕ 106 064	Крышка		
				Лист 2 ГОСТ 19903-74		
				ОК360В ГОСТ 16523-89		
				774-2,0×900-2,3	1	10,94 кг
64		3	АЗЕ 106 061	Основание		
				Уголок 25×25×2 ГОСТ 19771-74 / Ст3 ГОСТ 11474-76		
				L=60-0,74	1	0,03 кг

Инв.№ подл. | Подп. и дата | Взам. инв.№ | Инв.№ дубл. | Подп. и дата

Изм.	Лист	№ докум.	Подп.	Дата	АЗЕ 106 090	Лист 3

Формат А4

Формат	Зона	Поз	Обозначение	Наименование	Кол	Примечание
				АЗЕ 106 090-06		
				Детали		
64		2	АЗЕ 106 065	Крышка		
				Лист 2 ГОСТ 19903-74		
				ОК360В ГОСТ 16523-89		
				974-2,3×1132-2,6	1	17,4 кг
64		3	АЗЕ 106 061	Основание		
				Уголок 25×25×2 ГОСТ 19771-74 / Ст3 ГОСТ 11474-76		
				L=60-0,74	1	0,03 кг

Инв.№ подл. | Подп. и дата | Взам. инв.№ | Инв.№ дубл. | Подп. и дата

Изм.	Лист	№ докум.	Подп.	Дата	АЗЕ 106 090	Лист

Копировал

АЗЕ 106 090 СБ

Рис 1

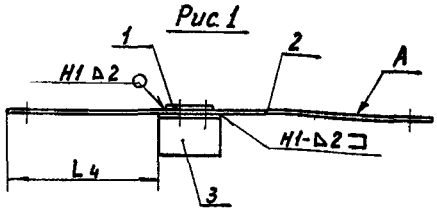

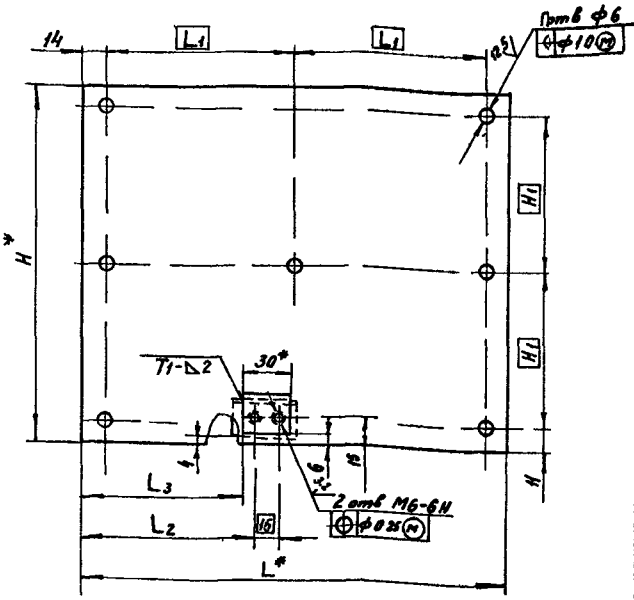

Рис 2

Остальное - см рис 1

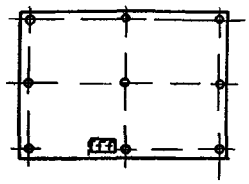

Обозначение	Рис	Размеры мм							n, шт	Масса, кг
		H*	H1	L*	L1	L2	L3	L4		
АЗЕ 105 090	1	224	101	266	119	110	103	97	7	0,9
-01				323	1475	123	116	110		1,11
-02	2	374	176	439	205.5	124	117	102	9	2 7
-03		474	226	554	263					4 2
-04		574	276	670	321	132	125	110		6 1
-05		774	376	900	436					11 0
-06		974	476	1132	552	133	126	111		17 3

1* Размеры для справок

2 $H14, \pm \frac{t_2}{2}$

3 Сварные швы по ГОСТ 5264-80

4 Покрытие поверхности А (поз 2), кроме отверстий, ваке защитное, вступающееся ВПМ 2 ГОСТ 25131-82. Толщина покрытия 4 мм

Изм	Лист	№ докум	Подп	Дата	АЗЕ 106 090 СБ						
Разраб		Кроль			Крышка		Лит	Масса	Масштаб		
Пров		Крупник					И	см табл	–		
Нач гр		Крупник					Лист	Листов 1			
Гл спец		Грач Всеш									
Н контр		Дегтяр					Сантехнимпроект				
Утв		Спивак									

Формат А3

АЗЕ 106 001

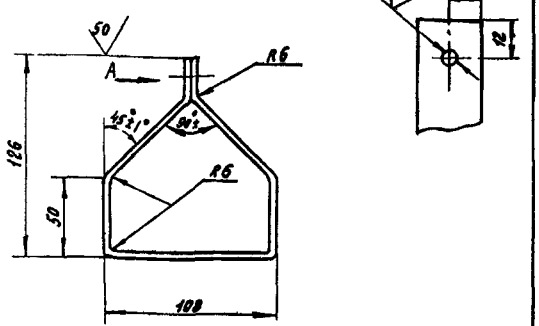

Неуказанные предельные отклонения размеров $h14, \pm \frac{t_2}{2}$

Изм	Лист	№ докум	Подп	Дата	АЗЕ 106 001						
Разраб		Кроль			Ручка		Лит	Масса	Масштаб		
Пров		Крупник					И	012	1:2		
Нач гр		Крупник					Лист	Листов 1			
Гл спец		Грач Всеш									
Н контр		Дегтяр					Сантехнимпроект				
Утв		Спивак									

Полоса 4×20 ГОСТ 103-76 Ст 3 ГОСТ 535-88

Формат А4

АЗЕ 106 066

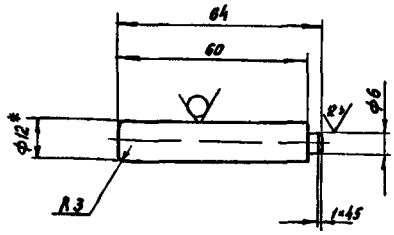

1* Размер для справок

2 Предельные отклонения размеров $h14, \pm \frac{t_2}{2}$

Изм	Лист	№ докум	Подп	Дата	АЗЕ 106 066						
Разраб		Кроль			Ручка		Лит	Масса	Масштаб		
Пров		Крупник					И	0,054	1:1		
Нач гр		Крупник					Лист	Листов 1			
Гл спец		Грач Всеш									
Н контр		Дегтяр					Сантехнимпроект				
Утв		Спивак									

Круг 12 ГОСТ 2590-88 Ст 3 ГОСТ 535-88

Серия 5.904-10.93 Выпуск 1

Инв. № подл. | Подп. и дата | Взам. инв. № | Инв. № дубл. | Подп. и дата

А3Е106 067

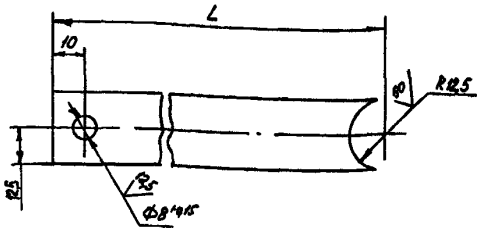

Обозначение	L, мм	Масса, кг
А3Е106 067	130	0,09
-01	180	0,13

Неуказанные предельные отклонения размеров $h14; \pm\frac{t_2}{2}$

Изм.	Лист	N докум.	Подп.	Дата
Разраб.		Спиридоненко		
Пров.		Крупник		
Нач. гр.		Крупник		
Гл. спец.		Грановский		
Н. контр.		Лейтес		
Утв.		Спивак		

А3Е106 067

Рычаг

Лит. И | Масса См. табл. | Масштаб -

Лист | Листов 1

Полоса $\frac{4\times25\ ГОСТ\ 103-76}{Ст3\ ГОСТ\ 535-88}$

СантехНИИпроект

Формат А4

Формат	Зона	Поз.	Обозначение	Наименование	Кол.	Примечание
				Документация		
А3			А3Е106 100 СБ	Сборочный чертеж		
				Детали		
А4		1	А3Е106.005-01	Втулка	1	
А4		2	А3Е106.066	Ручка	1	
			Переменные данные	для исполнений.		
				А3Е106.100 Детали		
А4		3	А3Е106 067	Рычаг	1	
				А3Е106.100-01 Детали		
А4		3	А3Е106 067-01	Рычаг	1	

Изм.	Лист	N докум.	Подп.	Дата
Разраб.		Спиридоненко		
Пров.		Крупник		
Нач. гр.		Крупник		
Н. контр.		Лейтес		
Утв.		Спивак		

А3Е106 100

Рукоятка

Лит. И | Лист | Листов 1

СантехНИИпроект

Формат А4

А3Е106 100 СБ

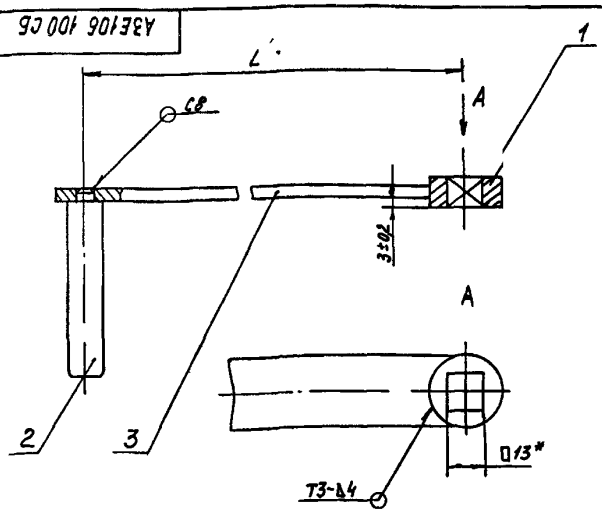

Обозначение	L, мм	Масса, кг
А3Е106 100	120	0,14
-01	170	0,18

1* Размер для справок

2 $h14; \pm\frac{t_2}{2}$

3 Сварные швы по ГОСТ 5264-80

Изм.	Лист	N докум.	Подп.	Дата
Разраб.		Спиридоненко		
Пров.		Крупник		
Нач. гр.		Крупник		
Гл. спец.		Грановский		
Н. контр.		Лейтес		
Утв.		Спивак		

А3Е106 100 СБ

Рукоятка

Лит. И | Масса См. табл. | Масштаб -

Лист | Листов 1

СантехНИИпроект

Серия 5 904-70 93 Выпуск 1

Инв. N подл. | Подп. и дата | Взам. инв. N | Инв. N дубл. | Подп. и дата

АЗЕ106 110СБ

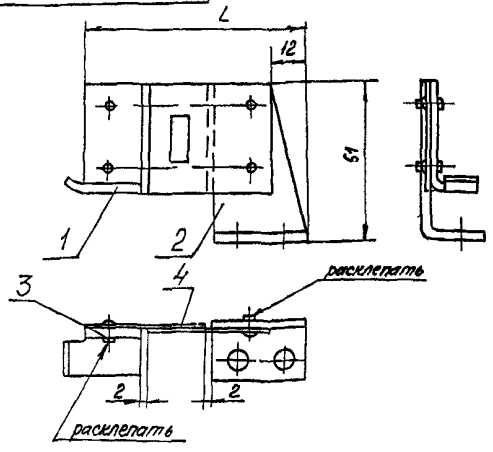

Обозначение	L, мм	Масса, кг
АЗЕ106 110	72	0,09
-01	78	0,12

Размеры для справок

Изм.	Лист	N докум.	Подп.	Дата
Разраб.		Кроль		
Пров.		Крупник		
Нач.гр.		Крупник		
Гл.спец.		Гроновский		
Н.контр.		Лейтес		
Утв.		Спивак		

АЗЕ106 110 СБ

Замок

Лит.	Масса	Масшт.
И	См табл	-

Лист | Листов 1

СантехНИИпроект

Формат А4

Формат	Зона	Поз	Обозначение	Наименование	Кол	Примечание
				Документация		
А4			АЗЕ106 110СБ	Сборочный чертеж		
				Детали		
А4		1	АЗЕ106 068	Планка	1	
А4		2	АЗЕ106 069	Планка	1	
				Стандартные изделия		
		3		Заклепка 4х10 32		
				ГОСТ 10299-80	4	
			Переменные данные	для исполнений.		
				АЗЕ106 110		
				Сборочные единицы		
А4		4	АЗЕ106 120	Замок	1	
				АЗЕ106 110-01		
				Сборочные единицы		
А4		4	АЗЕ106 120-01	Замок	1	

Изм.	Лист	N докум.	Подп.	Дата
Разраб.		Кроль		
Пров.		Крупник		
Нач.гр.		Крупник		
Н.контр.		Лейтес		
Утв.		Спивак		

АЗЕ106 110

Замок

Лит	Лист	Листов
И		1

СантехНИИпроект

Формат А4

АЗЕ106 069

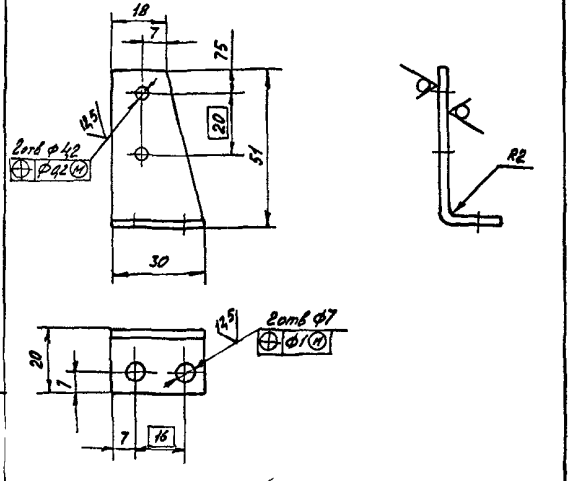

Предельные отклонения размеров H14, h14, $\pm\frac{t_2}{2}$

Изм.	Лист	N докум.	Подп.	Дата
Разраб.		Кроль		
Пров.		Крупник		
Нач.гр.		Крупник		
Гл.спец.		Гроновский		
Н.контр.		Лейтес		
Утв.		Спивак		

АЗЕ106 069

Планка

Лит.	Масса	Масшт.
И	0,04	1:1

Лист | Листов 1

Лист 3 ГОСТ 19903 74 / ОК360 В ГОСТ 16523 89

СантехНИИпроект

Формат А4

АЗЕ106 068

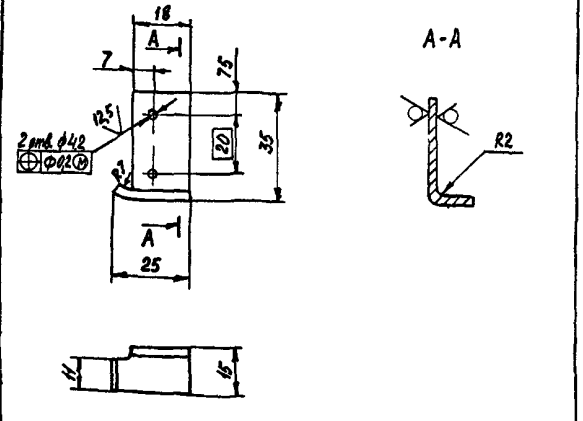

Предельные отклонения размеров H14, h14, $\pm\frac{t_2}{2}$

Изм.	Лист	N докум.	Подп.	Дата
Разраб.		Кроль		
Пров.		Крупник		
Нач.гр.		Крупник		
Гл.спец.		Гроновский		
Н.контр.		Лейтес		
Утв.		Спивак		

АЗЕ106 068

Планка

Лит	Масса	Масшт.
И	0,02	1:1

Лист | Листов 1

Лист 3 ГОСТ 19903 74 / ОК360 В ГОСТ 16523 89

СантехНИИпроект

Ц 00083 26

Формат А4

Серия 5 904 70 93 Выпуск 1

Формат	Зона	Поз	Обозначение	Наименование		Примечание
				Документация		
А4			АЗЕ 106 120 СБ	Сборочный чертеж		
				Переменные данные для исполнений		
				АЗЕ 106.120		
				Детали		
А4		1	АЗЕ 106 071	Планка	1	
А4		2	АЗЕ 106 072	Планка	1	
				АЗЕ 106 120-01		
				Детали		
А4		1	АЗЕ 106 071-01	Планка	1	
А4		2	АЗЕ 106 072-01	Планка	1	

Изм.	Лист	№ докум.	Подп.	Дата	АЗЕ 106 120	Лит	Масса	Масштаб
Разраб.		Кравь			Замок			
Пров.		Крупник				Лист	Листов 1	
Нач. гр.		Крупник				Сантехнипроект		
Н. контр.		Лейтес						
Утв.		Спивак						

Формат А4

АЗЕ 106 071

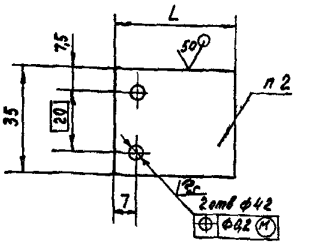

Обозначение	L мм	Масса, кг
АЗЕ 106.071	40	0,016
-01	46	0,017

1. H14; h14; $\pm\frac{t_2}{2}$
2. Маркировать ударным способом. Температура плавления 72°+5°С
3. Лудить легкоплавким сплавом ТУ6 09-4064-75 Допускается лудить оловом 0102 ГОСТ 860 75 Наплывы не допускаются

Изм.	Лист	№ докум.	Подп.	Дата	АЗЕ 106 071	Лит	Масса	Масштаб
Разраб.		Кравь			Планка		см табл	—
Пров.		Крупник				Лист	Листов 1	
Нач. гр.		Крупник				Сантехнипроект		
Гл. спец.		Грановская						
Н. контр.		Лейтес						
Утв.		Спивак						

Формат А4

АЗЕ 106 120 СБ

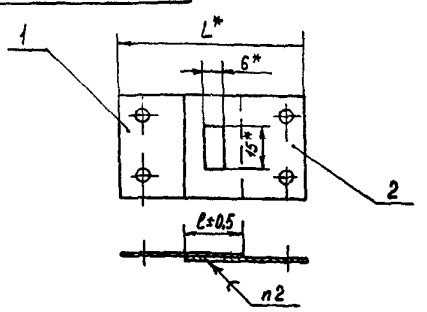

Обозначение	L*, мм	l, мм	Масса кг
АЗЕ 106 120	60	30	0,031
-01	66	26	0033

1* Размеры для справок
2. Паять легкоплавким сплавом ТУ6-09-4064 75 Заполнение припоем отверстия 6×15 допускается не более ½ толщины детали поз 2
3. Испытать замок на расслайку в термостате при температуре 72°+6°С Начальная температура не более 20°С

Изм.	Лист	№ докум.	Подп.	Дата	АЗЕ 106 120 СБ	Лит	Масса	Масштаб
Разраб.		Кравь			Замок		см табл	—
Пров.		Крупник				Лист	Листов 1	
Нач. гр.		Крупник				Сантехнипроект		
Гл. спец.		Грановская						
Н. контр.		Лейтес						
Утв.		Спивак						

Формат А4

АЗЕ 106 072

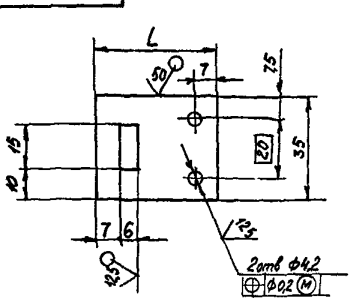

Обозначение	L мм	Масса кг
АЗЕ 106.072	40	0,015
-01	46	0,016

1. H14, h14, $\pm\frac{t_3}{2}$
2. Лудить легкоплавким сплавом ТУ6 09 4064 75 Допускается лудить оловом 01 02 ГОСТ 860 75 Наплывы не допускаются

Изм.	Лист	№ докум.	Подп.	Дата	АЗЕ 106 072	Лит	Масса	Масштаб
Разраб.		Кравь			Планка		см табл	—
Пров.		Крупник				Лист	Листов 1	
Нач. гр.		Крупник				Сантехнипроект		
Гл. спец.		Грановская						
Н. контр.		Лейтес						
Утв.		Спивак						

Формат А4

Инв. № подл. | Подп. и дата | Взам. инв. № | Инв. № дубл. | Подп. и дата

gost.e-ecolog.ru