ГОСУДАРСТВЕННЫЙ КОМИТЕТ СССР ПО ДЕЛАМ СТРОИТЕЛЬСТВА
(ГОССТРОЙ СССР)

ТИПОВЫЕ КОНСТРУКЦИИ И ДЕТАЛИ ЗДАНИЙ И СООРУЖЕНИЙ

СЕРИЯ 5.904-20

# КЛАПАНЫ ОГНЕЗАДЕРЖИВАЮЩИЕ

РАБОЧИЕ ЧЕРТЕЖИ

gost.e-ecolog.ru

ГОСУДАРСТВЕННЫЙ КОМИТЕТ СССР ПО ДЕЛАМ СТРОИТЕЛЬСТВА

(ГОССТРОЙ СССР)

ТИПОВЫЕ КОНСТРУКЦИИ И ДЕТАЛИ ЗДАНИЙ И СООРУЖЕНИЙ

СЕРИЯ 5.904-20

# КЛАПАНЫ ОГНЕЗАДЕРЖИВАЮЩИЕ

РАБОЧИЕ ЧЕРТЕЖИ

УТВЕРЖДЕНЫ
И ВВЕДЕНЫ В ДЕЙСТВИЕ
С 15 09 1983
ГЛАВПРОМСТРОЙПРОЕКТОМ ГОССТРОЯ СССР
ПРИКАЗ №38 от 12.09 1983 г.

РАЗРАБОТАНЫ
ГПИ САНТЕХПРОЕКТ
ГОССТРОЯ СССР

ГЛАВНЫЙ ИНЖЕНЕР ИНСТИТУТА /ШИЛЛЕР Ю.И./

ГЛАВНЫЙ ИНЖЕНЕР ПРОЕКТА /СЛИВАК В.А./

# Содержание.


| Обозначение | Наименование | Стр. |
|---|---|---|
| | Содержание | 2 |
| АЗЕ 066.000ТО | Клапан огнезадерживающий | 3;4 |
| | Техническое описание | |
| АЗЕ 066.000 | Клапан огнезадерживающий | 5;6 |
| АЗЕ 066.004 | Пружина | 6 |
| АЗЕ 066.002 | Груз | |
| АЗЕ 066.003 | Ручка | |
| АЗЕ 066.000СБ | Клапан огнезадерживающий | 7;8 |
| АЗЕ 066.010 | Крышка | 9 |
| АЗЕ 066.010СБ | Крышка | |
| АЗЕ066.005 | Планка | |
| АЗЕ 066.006 | Крышка | |
| АЗЕ 066.007 | Ось | 10 |
| АЗЕ 066.008 | Втулка | |
| АЗЕ 066.020 | Рычаг | |
| АЗЕ066.020СБ | Рычаг | |
| АЗЕ 066.009 | Планка | 11 |
| АЗЕ066.011 | Втулка | |
| АЗЕ066.012 | Планка | |
| АЗЕ 066.013 | Блок | |
| АЗЕ066.030 | Ролик | 12 |
| АЗЕ 066.030СБ | Ролик | |
| АЗЕ 066.014 | Обойма | |
| АЗЕ066.015 | Валик | |
| АЗЕ066.040 | Фиксатор | 13 |
| АЗЕ 066.040СБ | Фиксатор | |
| АЗЕ 066.016 | Ось | |
| АЗЕ 066.017 | Планка | |
| АЗЕ 066.050 | Ось | 14 |
| АЗЕ 066.050СБ | Ось | |
| АЗЕ 066.019 | Ось | |
| АЗЕ066.021 | Планка | |

| Обозначение | Наименование | Стр. |
|---|---|---|
| АЗЕ066.060 | Ось | 15 |
| АЗЕ 066.060СБ | Ось | |
| АЗЕ066.018 | Палец | |
| АЗЕ066.023 | Ось | |
| АЗЕ 066.070 | Рукоятка | 16 |
| АЗЕ066.070СБ | Рукоятка | |
| АЗЕ066.024 | Рукоятка | |
| АЗЕ 066.025 | Штырь | |
| АЗЕ066.080 | Замок | 17 |
| АЗЕ 066.080СБ | Замок | |
| АЗЕ 066.026 | Планка | |
| АЗЕ066.027 | Планка | |
| АЗЕ066.090 | Замок | 18 |
| АЗЕ 066.090СБ | Замок | |
| АЗЕ 066.028 | Планка | |
| АЗЕ 066.029 | Планка | |
| АЗЕ 066.100 | Корпус | 19,20 |
| АЗЕ 066.036 | Упор | 20 |
| АЗЕ 066.034 | Стенка | |
| АЗЕ 066.100СБ | Корпус | 21 |
| АЗЕ 066.037 | Упор | 22 |
| АЗЕ 066.067 | Каров | |
| АЗЕ 066.110 | Полотно | |
| АЗЕ 066.110СБ | Полотно | 23 |
| АЗЕ 066.063 | Планка | 24 |
| АЗЕ 066.064 | Планка | |
| АЗЕ 066.066 | Стенка | |
| АЗЕ 066.065 | Перегородка | |
| АЗЕ 066.120 | Крышка | 25 |
| АЗЕ 066.120СБ | Крышка | |




Копировал Тамм

## 1. Введение

1.1. В настоящем альбоме приведены рабочие чертежи типовой конструкции клапана огнезадерживающего с пределом огнестойкости 1,2 часа, выполненные в соответствии с заданием, утвержденным Главпромстройпроектом Госстроя СССР 28.05.1981г.

## 2. Назначение.

2.1. Клапаны огнезадерживающие, в соответствии с СНиП-II-33-75 п.4.209, должны устанавливаться в воздуховодах, пересекающих противопожарные стены.

2.2. Клапаны огнезадерживающие предназначены для отключения вентиляционной системы от помещения, в котором возник пожар.

## 3. Технические данные и устройство клапана.

3.1. Клапаны огнезадерживающие разработаны для воздуховодов размером 250×250; 300×300; 400×400; 500×500; 600×600; 800×800; 1000×1000.

3.2. Клапан огнезадерживающий, приведенный в настоящем проекте, имеет предел огнестойкости 1,2 часа, что соответствует заданию, утвержденному Главпромстройпроектом Госстроя СССР и требованиям ГУПО МВД СССР изложенным в письме 7/6/бн от 13.05.1982г.

3.3. Клапан огнезадерживающий (см. приложение 1) состоит из следующих основных узлов и деталей: корпуса (5); полотна (4), замка (7), рычага (3); фиксатора (8), съемной крышки (2), поворотной рукоятки (1), троса (11), пружины (6), роликов (9), ручек (13), грузов (12).

3.4. В комплект поставки изделия должен входить запасной замок (7), который может быть установлен взамен замка пришедшего в негодность в результате пожара и возникшей при этом температуры выше 72°С.

3.5. Клапан огнезадерживающий представляет собой корпус, в подшипниках которого закреплено полотно. Установка и закрепление полотна в открытом (горизонтальном) положении осуществляется посредством поворотной рукоятки, неподвижно закрепленной на одном валу с полотном. Фиксирование полотна производится поворотом рычага с фиксатором под замок, детали которого спаяны легкоплавким сплавом ТУ6-09-4064-75 с температурой плавления 72°С. Самопроизвольному возврату рычага с фиксатором препятствует пружина.

Полотно клапана выполнено в виде плоского короба из тонколистовой стали со съемной крышкой. Внутренность короба заполнена минераловатной плитой на синтетическом связующем по ГОСТ 9573-72.

На поверхности корпуса и полотна клапана нанесено огнезащитное вспучивающееся покрытие ВПМ-2 по ГОСТ 25131-82 толщиной 3,5-4 мм.

Краткие сведения по приготовлению, нанесению и технические характеристики огнезащитного вспучивающегося покрытия типа ВПМ-2 приведены в приложении 2.

3.6. Работа узлов клапана происходит следующим образом. В рабочем (открытом) положении полотно клапана устанавливается горизонтально и удерживается замком. При возникновении пожара

| Изм | Лист | № докум. | Подп. | Дата | А3Е066.000ТО | | | |
|---|---|---|---|---|---|---|---|---|
| Разраб. | | Крупник | | | Клапан огнезадерживающий. Техническое описание | Лит. | Лист | Листов |
| Пров. | | Вайнберг | | | | И | 1 | 4 |
| Рук. гр. | | Крупник | | | | Госстрой СССР Сантехпроект г. Москва | | |
| Н. контр. | | Мерзлякова | | | | | | |
| Утв. | | Сливак | | | | | | |

Копировал: Дм- Формат А3

Инв. № подл. | Подп. и дата | Взам. инв. № | Инв. № дубл. | Подп. и дата



и повышении температуры выше 72°С легкоплавкий припой, соединяющий детали замка расплавляется и освобожденное полотно под воздействием силы тяжести мгновенно перекрывает проходное сечение клапана. При необходимости перекрытия клапана до возникновения температуры 72°С, вывод фиксатора из зацепления с замком осуществляется посредством тросов с ручками с любой стороны противопожарной стены.

3.7. Восстановление работоспособности клапана с разрушенным (распавшимся после расплавления) замком возможно двумя способами: либо установкой другого (запасного) замка, либо восстановлением посредством пайки бывшего в употреблении замка и установкой его на прежнее место.

## 4. Размещение и монтаж.

4.1. Для монтажа клапана в противопожарной стене должен быть предусмотрен проем по размерам проходного сечения клапана. В проеме необходимо предусмотреть закладные детали: фланец с приваренными шпильками или болтами в соответствии с размерами фланца клапана, пластины для крепления роликов (9) и трубу (10) по которой с двух сторон противопожарной стены пропускается трос (11). Трос опускается до уровня ~1,5 м от пола, после чего к нему прикрепляется груз (12) и ручка (13).

4.2. После установки и монтажа всех узлов клапана должна быть проведена трехкратная проверка надежности закрывания и открывания проходного сечения клапана посредством тросовых устройств, поворотной рукоятки и рычага.

4.3. На каждый смонтированный огнезадерживающий клапан должен быть составлен приемочный акт.

4.4. В процессе эксплуатации через каждые 3 месяца все установленные огнезадерживающие клапаны должны подвергаться профилактическому осмотру с проверкой срабатывания узлов закрывания и открывания клапана посредством тросов, поворотной рукоятки и рычага. Профилактический осмотр производится как снаружи, так и внутри корпуса через специально предусмотренную съемную крышку (2).

Опытные образцы огнезадерживающего клапана прошли испытания на огнестойкость во ВНИИПО МВД СССР (заключение № 3/343 от 18.01.82г. и письмо N3/3842 от 11.06.82г.)

Серия 5.904-20

Инв. № подл. | Подп. и дата | Взам. инв. № | Инв. № дубл. | Подп. и дата

| Изм | Лист | № докум. | Подп. | Дата | А3Е066.000ТО | Лист 2 |
|---|---|---|---|---|---|---|

Копировал: Дм- Формат А3

Приложение 1

## Схема установки клапана в противопожарной стене.

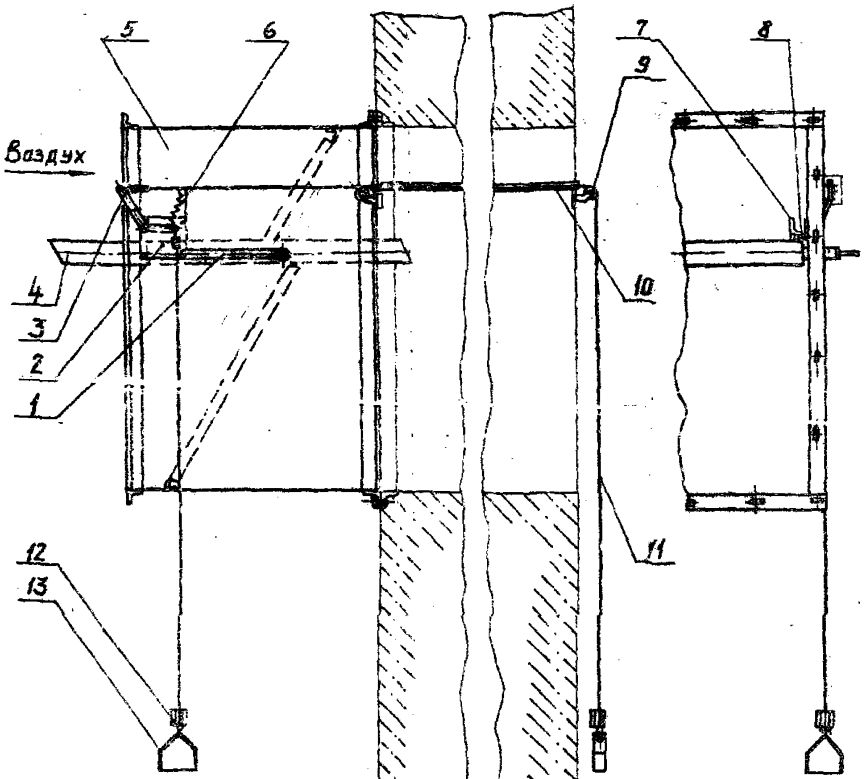


1 – Поворотная рукоятка
2 – Съемная крышка
3 – Рычаг
4 – Полотно
5 – Корпус
6 – Пружина
7 – Замок
8 – Фиксатор
9 – Ролик
10 – Трубка
11 – Трос
12 – Груз
13 – Ручка

Противопожарная стена





Серия 5.904-28

Приложение 2

### Приготовление и нанесение состава покрытия огнезащитного вспучивающегося ВПМ-2.

Покрытие по стали огнезащитное вспучивающееся ВПМ-2 по ГОСТ 25131-82 разработано во ВНИИПО МВД СССР (г. Балашиха, Московской обл.).

Технология приготовления и нанесения огнезащитного вспучивающегося покрытия ВПМ-2 разработана ВНИИПО МВД СССР и НПО лакокрасспокрытие МХП СССР и изложена в приложении к ГОСТ 25131-82.

Огнезащитное вспучивающееся покрытие ВПМ-2 выпускается заводами-изготовителями (Загорский лакокрасочный г. Загорск, Московской обл. и Черновицкий химический МХП СССР) в виде двух компонентов: пасты ВПМ-2 и аммофоса марки А по ГОСТ 18918-79, смешиваемых перед нанесением на покрываемую поверхность.

Паста ВПМ-2 должна храниться при температуре от минус 5° до плюс 30°С в течение не более 6 месяцев. Аммофос должен транспортироваться и храниться в соответствии с ГОСТ 18918-79.

Пасту смешивают с аммофосом в растворосмесителях типа СО-26Б, СО-23Б; СО-46А в соотношении на 7,4 пасты 2,6 части аммофоса, а затем дважды пропускают через краскотерку типа СО-110; СО-116. Температура рабочего состава не должна превышать 35°С.

Рабочий состав должен храниться не более суток в закрытой емкости.

Поверхность металлических конструкций перед нанесением покрытия должна быть очищена от ржавчины, старой краски, обезжирена растворителями (ксилолом, сольвеном или уайт-спиритом) и загрунтована глифталевой грунтовкой ГФ-0163 или фенольной ФЛ-03К по ГОСТ 9109-81. Грунтовка должна наноситься пневматическим краскораспылителем по ГОСТ 20223-74, кистью по ГОСТ 10597-80 или валиком по ГОСТ 10831-80 в один-два слоя. Продолжительность сушки для ГФ-0163 – не менее 24 ч для каждого слоя, для ФЛ-03К – не менее 8 ч при температуре (20±2)°С.

Состав покрытия должен наноситься в два-три слоя установкой пневматического действия при следующих режимах:

давление в красконагнетательном ёмкости, МПа (кгс/см²) – 0,4 (4);
давление распыления, МПа (кгс/см²) – 0,5 (5);
расстояние от сопла пистолета-распылителя до обрабатываемой поверхности 600–700 мм.

Допускается наносить состав покрытия за два раза шпателем по ГОСТ 10778-76. Толщина сырого слоя покрытия должна быть не менее 6 мм.

Общий расход рабочего состава покрытия – 6,0 кг/м². Нанесение и сушка состава покрытия должны производиться при температуре не ниже 10 и не выше 35°С и влажности не выше 80%.

Продолжительность сушки не менее 24 ч для каждого слоя покрытия.

На высушенное покрытие не ранее чем через пять-шесть суток в качестве влагозащиты или декоративной отделки, если они предусмотрены проектом, должна быть нанесена в два слоя какая либо из перечисленных эмалей: пентафталевые (ПФ-115; ПФ-218, ПФ-223), хлорвиниловые (ХВ-785, ХВ-124) или кремнийорганическая (КО-174).

Эмали должны наноситься в два слоя пневмораспылением посредством краскораспылителя или вручную кистью или валиком.

Покрытие ВПМ-2 негорюче, нетоксично и разрешено к применению Минздравом СССР (заключение № 121-11-517-5 от 4.III.1976 г.).

Физико-механические свойства покрытия ВПМ-2. Адгезия к металлу от 5 до 10 кгс/см², прочность при ударе 50 кгс/см.

Стоимость 1 кг готового материала ВПМ-2 – 1 руб. 46 коп.

| Формат | Зона | Поз. | Обозначение | Наименование | Кол. | Примечание |
|---|---|---|---|---|---|---|
| | | | | Документация | | |
| А2 | | | АЗЕ 066. 000СБ | Сборочный чертеж | | |
| А3 | | | АЗЕ 066. 000ТО | Техническое описание | | |
| | | | | Сборочные единицы | | |
| А4 | | 1 | АЗЕ 066. 010 | Крышка | 1 | |
| А4 | | 2 | АЗЕ 066. 020 | Рычаг | 1 | |
| А4 | | 3 | АЗЕ 066. 030 | Ролик | 2 | |
| А4 | | 4 | АЗЕ 066. 040 | Фиксатор | 1 | |
| А4 | | 5 | АЗЕ 066. 050 | Ось | 1 | |
| А4 | | 6 | АЗЕ 066. 060 | Ось | 1 | |
| А4 | | 7 | АЗЕ 066. 070 | Рукоятка | 1 | |
| А4 | | 8 | АЗЕ 066. 080 | Замок | 2 | 1-запас |
| | | | | Детали | | |
| БЧ | | 9 | АЗЕ 066. 001 | Труба 10х2,2 ГОСТ 3262-75 | | |
| | | | | L=390-3,6 | 1 | 0,31 кг |
| А4 | | 10 | АЗЕ 066. 002 | Груз | 2 | |
| А4 | | 11 | АЗЕ 066. 003 | Ручка | 2 | |
| А4 | | 12 | АЗЕ 066. 004 | Пружина | 1 | |
| | | | | Стандартные изделия | | |
| | | 13 | | Болт М8х8.36 ГОСТ 7798-70 | 4 | |
| | | 14 | | Винт М5х10.36 ГОСТ 17473-80 | 9 | |
| | | 15 | | Винт М6х12.36 ГОСТ 17473-80 | 3 | |
| | | 16 | | Винт М6х16.36 ГОСТ 17473-80 | 3 | |

Инв. N подл. | Подп. и дата | Взам. инв. N | Инв. N дубл. | Подп. и дата

| Изм. | Лист | № докум. | Подп. | Дата |
|---|---|---|---|---|
| Разраб. | Белявская | | | |
| Пров. | Крупник | | | |
| Рук. груп. | Крупник | | | |
| Н. контр. | Мерзлякова | | | |
| Утв. | Спивак | | | |

**АЗЕ 066. 000**

Клапан огнезадерживающий

| Лит. | Лист | Листов |
|---|---|---|
| Н | 1 | 5 |

Госстрой СССР
Сантехпроект г. Москва

Копировал: Фа  Формат А4

| Формат | Зона | Поз. | Обозначение | Наименование | Кол. | Примечание |
|---|---|---|---|---|---|---|
| | | 17 | | Гайка М8.4 ГОСТ 5915-70 | 2 | |
| | | 18 | | Гайка М10.4 ГОСТ 5915-70 | 1 | |
| | | 19 | | Шайба 6.65Г ГОСТ 6402-70 | 6 | |
| | | 20 | | Шайба 8.65Г ГОСТ 6402-70 | 1 | |
| | | 21 | | Шайба 10.65Г ГОСТ 6402-70 | 1 | |
| | | 22 | | Шайба 8.02 ГОСТ 11371-78 | 2 | |
| | | | | Материал | | |
| | | 23 | | Проволока 0,8 ГОСТ 3282-74 | 1,2 | м |
| | | | Переменные данные для исполнений: | | | |
| | | | | АЗЕ 066. 000 | | |
| | | | | Сборочные единицы | | |
| А4 | | 24 | АЗЕ 066. 100 | Корпус | 1 | |
| А4 | | 25 | АЗЕ 066. 110 | Полотно | 1 | |
| А4 | | 26 | АЗЕ 066. 120 | Крышка | 1 | |
| | | | | Материалы | | |
| | | 27 | | Плита П 75-50 ГОСТ 9573-82 | 0,28 | кг |
| | | 28 | | Канат 3,0-Г-В-Н-140 | | |
| | | | | ГОСТ 3062-80 | 9,3 | м |
| | | | | АЗЕ 066. 000-01 | | |
| | | | | Сборочные единицы | | |
| А4 | | 24 | АЗЕ 066. 100-01 | Корпус | 1 | |

Инв. N подл. | Подп. и дата | Взам. инв. N | Инв. N дубл. | Подп. и дата

| Изм. | Лист | № докум. | Подп. | Дата |
|---|---|---|---|---|

**АЗЕ 066. 000**

Лист 2

Копировал: Фа  Формат А4

Серия 5.904-20

| Формат | Зона | Поз. | Обозначение | Наименование | Кол. | Примечание |
|---|---|---|---|---|---|---|
| А4 | | 25 | АЗЕ 066. 110-01 | Полотно | 1 | |
| А4 | | 26 | АЗЕ 086. 120-01 | Крышка | 1 | |
| | | | | Материалы | | |
| | | 27 | | Плита П 75-50 ГОСТ 9573-82 | 0,43 | кг |
| | | 28 | | Канат 3,0-Г-В-Н-140 | | |
| | | | | ГОСТ 3062-80 | 9,3 | м |
| | | | | АЗЕ 066. 000-02 | | |
| | | | | Сборочные единицы | | |
| А4 | | 24 | АЗЕ 066. 100-02 | Корпус | 1 | |
| А4 | | 25 | АЗЕ 066. 110-02 | Полотно | 1 | |
| А4 | | 26 | АЗЕ 066. 120-02 | Крышка | 1 | |
| | | | | Материалы | | |
| | | 27 | | Плита П 75-50 ГОСТ 9573-82 | 0,80 | кг |
| | | 28 | | Канат 3,0-Г-В-Н-140 | | |
| | | | | ГОСТ 3062-80 | 9,3 | м |
| | | | | АЗЕ 066. 000-03 | | |
| | | | | Сборочные единицы | | |
| А4 | | 24 | АЗЕ 066. 100-03 | Корпус | 1 | |

Инв. N подл. | Подп. и дата | Взам. инв. N | Инв. N дубл. | Подп. и дата

| Изм. | Лист | № докум. | Подп. | Дата |
|---|---|---|---|---|

**АЗЕ 066. 000**

Лист 3

Копировал: Фа  Формат А4

| Формат | Зона | Поз. | Обозначение | Наименование | Кол. | Примечание |
|---|---|---|---|---|---|---|
| А4 | | 25 | АЗЕ 066. 110-03 | Полотно | 1 | |
| А4 | | 26 | АЗЕ 066. 120-03 | Крышка | 1 | |
| | | | | Материалы | | |
| | | | | Плита П 75-50 ГОСТ 9573-82 | 1,28 | кг |
| | | 27 | | | | |
| | | 28 | | Канат 3,0-Г-В-Н-140 | | |
| | | | | ГОСТ 3062-80 | 9,3 | кг |
| | | | | АЗЕ 066. 000-04 | | |
| | | | | Сборочные единицы | | |
| А4 | | 24 | АЗЕ 066. 100-04 | Корпус | 1 | |
| А4 | | 25 | АЗЕ 066. 110-04 | Полотно | 1 | |
| А4 | | 26 | АЗЕ 066. 120-04 | Крышка | 1 | |
| | | | | Материалы | | |
| БЧ | | 27 | АЗЕ 066. 009 | Плита П 75-50 ГОСТ 9573-82 | 1,89 | кг |
| | | 28 | | Канат 3,0-Г-В-Н-140 | | |
| | | | | ГОСТ 3062-80 | 9,3 | м |
| | | | | АЗЕ 066. 000-05 | | |
| | | | | Сборочные единицы | | |
| А4 | | 24 | АЗЕ 066. 100-05 | Корпус | 1 | |

Инв. N подл. | Подп. и дата | Взам. инв. N | Инв. N дубл. | Подп. и дата

| Изм. | Лист | № докум. | Подп. | Дата |
|---|---|---|---|---|

**АЗЕ 066. 000**

Лист 4

Копировал: Фа  Формат А4

| Формат | Зона | Поз. | Обозначение | Наименование | Кол. | Примечание |
|---|---|---|---|---|---|---|
| А4 | | 25 | А3Е 066. 110 - 05 | Полотно | 1 | |
| А4 | | 26 | А3Е 066. 120 - 05 | Крышка | 1 | |
| | | | | Материалы | | |
| | | 27 | | Плита Л-75-50 ГОСТ 9573-82 | 3,43 | кг |
| | | 28 | | Канат 3,0-Г-В-Н-140 ГОСТ 3062-80 | 9,2 | м |
| | | | | А3Е 066. 000 - 06 | | |
| | | | | Сборочные единицы | | |
| А4 | | 24 | А3Е 066. 100 - 06 | Корпус | 1 | |
| А4 | | 25 | А3Е 066. 110 - 06 | Полотно | 1 | |
| А4 | | 26 | А3Е 066. 120 - 06 | Крышка | 1 | |
| | | | | Материалы | | |
| | | 27 | | Плита Л 75-50 ГОСТ 9573-82 | 5,45 | кг |
| | | 28 | | Канат 3,0-Г-В-Н-140 ГОСТ 3062-80 | 9,1 | м |

Инв. N подл. | Подп. и дата | Взам. инв. N | Инв. N дубл. | Подп. и дата

| Изм. | Лист | N докум. | Подп. | Дата | А3Е 066.000 | Лист 6 |
|---|---|---|---|---|---|---|

Копировал Формат А4

А3Е 066.004

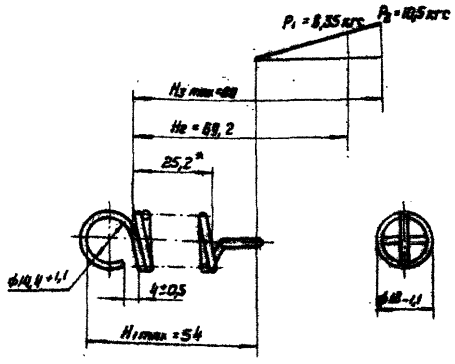


1.* Размер для справок.
2. Длина развернутой пружины - 777 мм.
3. Число рабочих витков - 13.

| Изм. | Лист | N докум. | Подп. | Дата | А3Е 066.004 | Лит. | Масса | Масштаб |
|---|---|---|---|---|---|---|---|---|
| Разраб. | Белявская | | | | Пружина | Н | 0,013 | 1:1 |
| Пров. | Крупник | | | | | | | |
| Рук. гр. | Крупник | | | | Проволока 60СВА-Н-ХИ-СВ ГОСТ 14963-78 | Госстрой СССР Сантехпроект г. Москва | | |
| Н. контр. | Мерзлякова | | | | | | | |
| Утв. | Вайнберг | | | | | | | |

Инв. N подл. | Подп. и дата | Взам. инв. N | Инв. N дубл. | Подп. и дата

Копировал Формат А4

А3Е 066.002

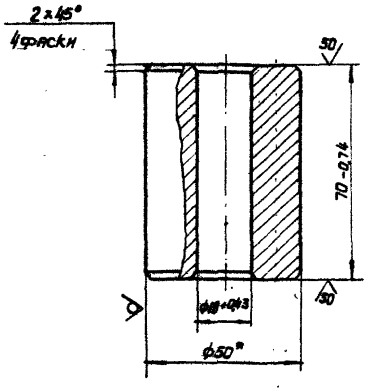


*Размер для справок.

| Изм. | Лист | N докум. | Подп. | Дата | А3Е 066.002 | Лит. | Масса | Масштаб |
|---|---|---|---|---|---|---|---|---|
| Разраб. | Белявская | | | | Груз | Н | 0,94 | 1:1 |
| Пров. | Крупник | | | | | Лист | Листов 1 | |
| Рук. гр. | Крупник | | | | Круг В50 ГОСТ 2590-71 / В Ст.3-I ГОСТ 535-79 | Госстрой СССР Сантехпроект г. Москва | | |
| Н. контр. | Мерзлякова | | | | | | | |
| Утв. | Вайнберг | | | | | | | |

Серия 5.904-20

Инв. N подл. | Подп. и дата | Взам. инв. N | Инв. N дубл. | Подп. и дата

Копировал Формат А4

А3Е 066.003

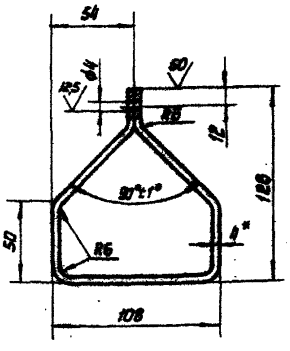


1.* Размер для справок
2. Неуказанные предельные отклонения размеров $+t_2, -t_2, \pm\frac{t_2}{2}$.

| Изм. | Лист | N докум. | Подп. | Дата | А3Е 066.003 | Лит. | Масса | Масштаб |
|---|---|---|---|---|---|---|---|---|
| Разраб. | Белявская | | | | Ручка | Н | 0,12 | 1:2 |
| Пров. | Крупник | | | | | Лист | Листов 1 | |
| Рук. гр. | Крупник | | | | Полоса 6-4×20 ГОСТ 103-76 / В Ст.3-I ГОСТ 535-79 | Госстрой СССР Сантехпроект г. Москва | | |
| Н. контр. | Мерзлякова | | | | | | | |
| Утв. | Вайнберг | | | | | | | |

Инв. N подл. | Подп. и дата | Взам. инв. N | Инв. N дубл. | Подп. и дата

Копировал Формат А4

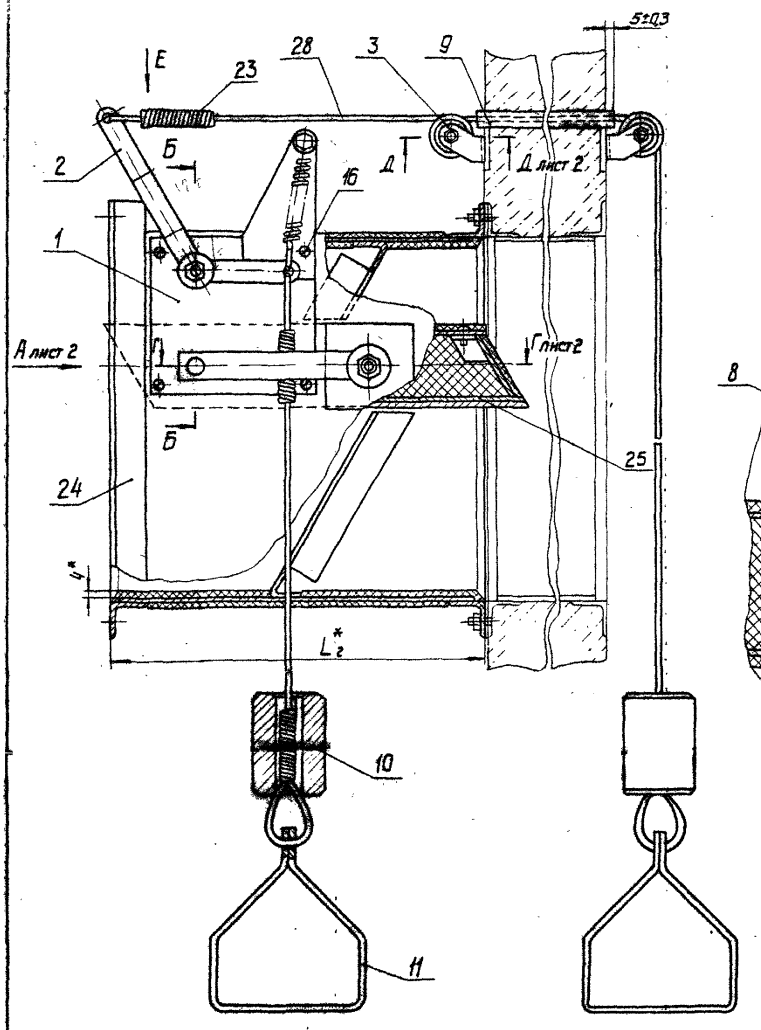


Б-Б
м 1:1

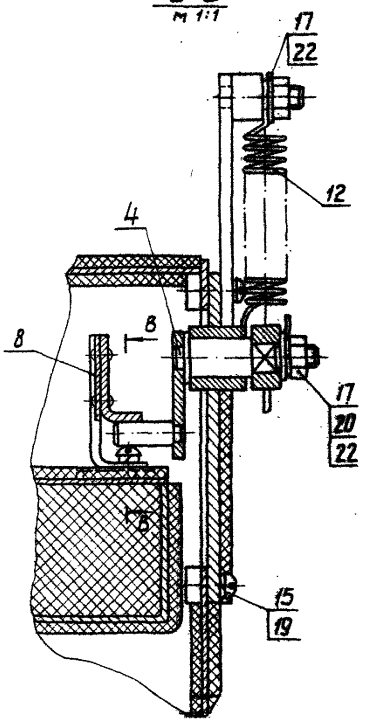


В-В
м 1:1

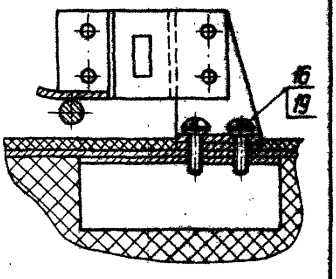


Вид Е
м 1:1

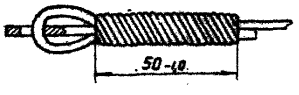


1.* Размеры для справок.
2. Длина каната (поз. 28) принята условно для помещений высотой 6м.
3. Плиту минераловатную (поз. 27) нарезать полосами шириной 50мм поперек волокон и плотно уложить перпендикулярно плоскости полотна

| Обозначение | Размеры, мм | | | | | | Кол., шт. | | Масса, кг |
|---|---|---|---|---|---|---|---|---|---|
| | $L^*$ | $L_1^*$ | $L_2^*$ | $L^*$ | $L_1^*$ | $b^*$ | $n$ | $n_1$ | |
| АЗЕ 066.000 | 250 | 280 | 275 | 140 | 10 | 7 | 2 | 8 | 15,2 |
| -01 | 300 | 330 | 290 | 165 | | | | | 18,0 |
| -02 | 400 | 430 | 320 | 143,3 | | | 3 | 12 | 24,5 |
| -03 | 500 | 530 | 400 | 132,5 | | | 4 | 16 | 39,7 |
| -04 | 600 | 640 | 470 | 128 | 16 | 10 | 5 | 20 | 56,9 |
| -05 | 800 | 840 | 570 | 168 | | | | | 90,0 |
| -06 | 1000 | 1048 | 700 | 149,7 | 18 | 12 | 7 | 28 | 129,7 |

| | | | | | |
|---|---|---|---|---|---|
| Изм. | Лист | N докум. | Подп. | Дата | АЗЕ 066.000 СБ |
| Разраб. | | Белявская | | | Клапан огнезадерживающий |
| Пров. | | Крупник | | | |
| Рук. гр. | | Крупник | | | |
| Гл. спец. | | Ванмберг | | | |
| Н. контр. | | Мерзлякова | | | |
| Утв. | | Спивак | | | |

Лит. | Масса | Масштаб
Сн. табл.
Лист 1 Листов 2
Госстрой СССР
Сантехпроект
г. Москва

Копировал
Формат А2

Серия 5.904-20

Инв. N подл. | Подп. и дата | Взам. инв. N | Инв. N дубл. | Подп. и дата

Вид А лист 1

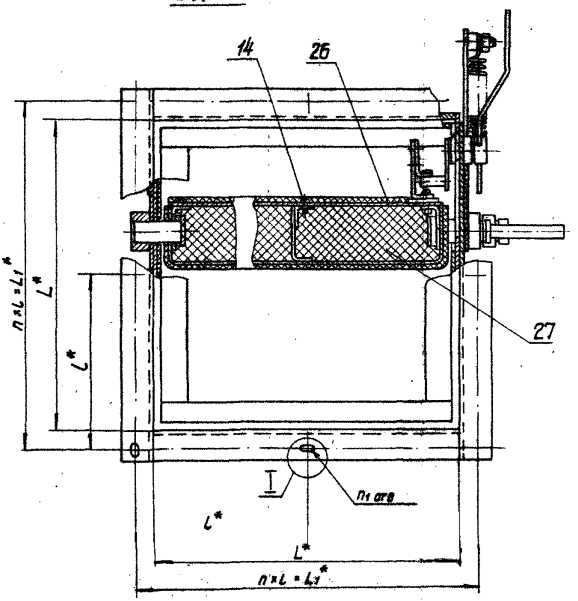


Д - Д лист 1
м 1:1

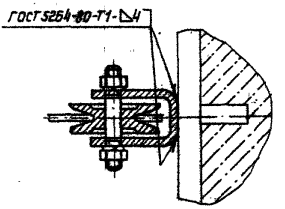


I
м 1:1

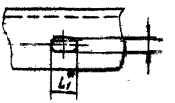


Г - Г лист 1
м 1:1

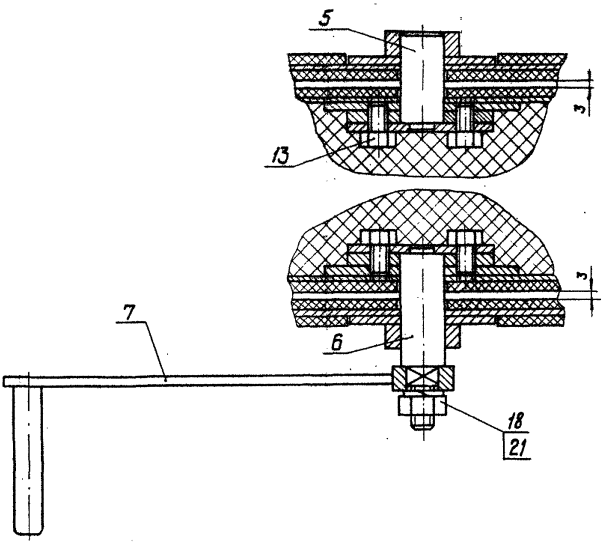


Серия 5.904-20

| Формат | Зона | Поз. | Обозначение | Наименование | Кол. | Примечание |
|---|---|---|---|---|---|---|
| | | | | **Документация** | | |
| А4 | | | АЗЕ 066.010СБ | Сборочный чертеж | | |
| | | | | **Детали** | | |
| А1 | | 1 | АЗЕ 066.005 | Планка | 1 | |
| А4 | | 2 | АЗЕ 066.006 | Крышка | 1 | |
| А4 | | 3 | АЗЕ 066.007 | Ось | 1 | |
| А4 | | 4 | АЗЕ 066.008 | Втулка | 1 | |

Инв.№ подл. | Подп. и дата | Взам. инв.№ | Инв.№ дубл. | Подп. и дата

| | | | |
|---|---|---|---|
| Изм. | Лист | № докум. | Подп. |
| Разраб. | | Беляевская | |
| Пров. | | Крупник | |
| Рук. гр. | | Крупник | |
| Н. контр. | | Мерзлякова | |
| Утв. | | Спивак | |

АЗЕ 066.010

Крышка

| Лит. | Лист | Листов |
|---|---|---|
| | | 1 |

Госстрой СССР Сантехпроект г. Москва

Копировал

Формат А4

АЗЕ 066.010СБ

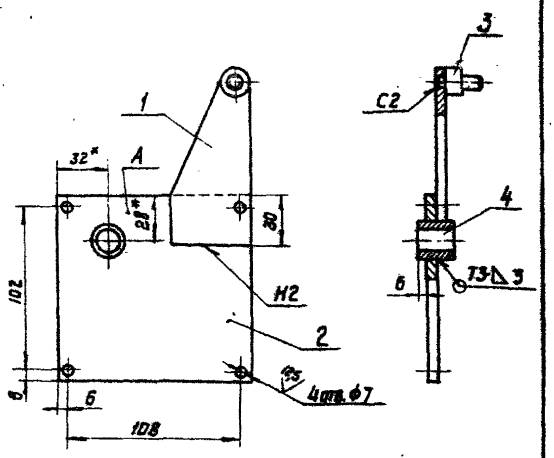


1. *Размеры для справок
2. Неуказанные предельные отклонения размеров $\pm t_2$; $-t_2$; $\pm \frac{t_2}{2}$.
3. Сварные швы по ГОСТ 5264-80.
4. Покрытие поверхности А (поз. 2), кроме отверстий - покрытие по стали вспучивающееся огнезащитное ВПМ-2 ГОСТ 25131-82. Толщина покрытия 3,5 - 4 мм.

| Изм. | Лист | № докум. | Подп. | Дата |
|---|---|---|---|---|
| Разраб. | | Беляевская | | |
| Пров. | | Крупник | | |
| Рук. гр. | | Крупник | | |
| Н. спец. | | Ваннберг | | |
| Н. контр. | | Мерзлякова | | |
| Утв. | | Спивак | | |

АЗЕ 066.010СБ

Крышка

| Лит. | Масса | Масштаб |
|---|---|---|
| И | 0,58 | 1:2 |

| Лист | Листов |
|---|---|
| 1 | 1 |

Госстрой СССР Сантехпроект г. Москва

Копировал

Формат А4

АЗЕ 066.005

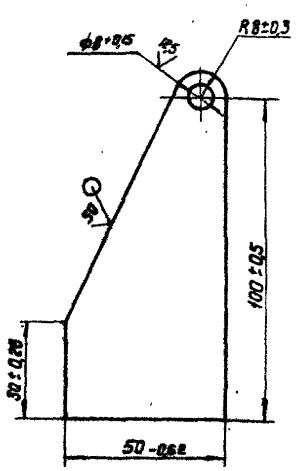


| Изм. | Лист | № докум. | Подп. | Дата |
|---|---|---|---|---|
| Разраб. | | Беляевская | | |
| Пров. | | Крупник | | |
| Рук. гр. | | Крупник | | |
| Н. контр. | | Мерзлякова | | |
| Утв. | | Ваннберг | | |

АЗЕ 066.005

Планка

| Лит. | Масса | Масштаб |
|---|---|---|
| И | 0,12 | 1:1 |

| Лист | Листов |
|---|---|
| 1 | 1 |

Лист Б4.0 ГОСТ 19903-74 Ст.3 ГОСТ 14637-79

Госстрой СССР Сантехпроект г. Москва

Копировал

Формат А4

АЗЕ 066.006

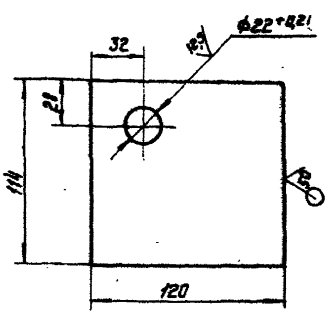


Неуказанные предельные отклонения размеров $\pm t_2$; $\pm \frac{t_2}{2}$

| Изм. | Лист | № докум. | Подп. | Дата |
|---|---|---|---|---|
| Разраб. | | Беляевская | | |
| Пров. | | Крупник | | |
| Рук. гр. | | Крупник | | |
| Н. контр. | | Мерзлякова | | |
| Утв. | | Ваннберг | | |

АЗЕ 066.006

Крышка

| Лит. | Масса | Масштаб |
|---|---|---|
| И | 0,41 | 1:2 |

| Лист | Листов |
|---|---|
| 1 | 1 |

Лист Б4.0 ГОСТ 19903-74 Ст.3 ГОСТ 14637-79

Госстрой СССР Сантехпроект г. Москва

Копировал

Формат А4

Серия 5.904-22

АЗЕ.066.007

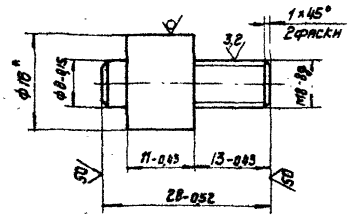


*Размер для справок

| | | | | | | | |
|---|---|---|---|---|---|---|---|
| Изм. | Лист | N докум. | Подп. | Дата | АЗЕ 066.007 | | |
| Разраб. | | Белявская | | | Ось | Лит. | Масса | Масштаб |
| Пров. | | Крупник | | | | И | 0,023 | 2:1 |
| Рук. гр. | | | | | | Лист | Листов 1 |
| Н. контр. | | Мерзлякова | | | Круг В16 ГОСТ 2590-71 / 8Ст.3-Д ГОСТ 535-79 | Госстрой СССР Сантехпроект г. Москва |
| Утв. | | Канберг | | | | |

Копировал Формат А4

АЗЕ.066.008

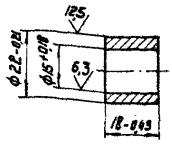


| | | | | | | | |
|---|---|---|---|---|---|---|---|
| Изм. | Лист | N докум. | Подп. | Дата | АЗЕ 066.008 | | |
| Разраб. | | Белявская | | | Втулка | Лит. | Масса | Масштаб |
| Пров. | | Крупник | | | | И | 0,03 | 1:1 |
| Рук. гр. | | | | | | Лист | Листов 1 |
| Н. контр. | | Мерзлякова | | | Круг В25 ГОСТ 2590-71 / 8Ст.3-Д ГОСТ 535-79 | Госстрой СССР Сантехпроект г. Москва |
| Утв. | | Канберг | | | | |

Копировал Формат А4

Серия 5.904-20

| Формат | Зона | Поз. | Обозначение | Наименование | Кол. | Примечание |
|---|---|---|---|---|---|---|
| | | | | Документация | | |
| А4 | | | АЗЕ 066.020СБ | Сборочный чертеж | | |
| | | | | Детали | | |
| А4 | | 1 | АЗЕ 066.009 | Планка | 1 | |
| А4 | | 2 | АЗЕ 066.011 | Втулка | 1 | |
| А4 | | 3 | АЗЕ 066.012 | Планка | 1 | |

| | | | | | | | |
|---|---|---|---|---|---|---|---|
| Изм. | Лист | N докум. | Подп. | Дата | АЗЕ 066.020 | | |
| Разраб. | | Белявская | | | Рычаг | Лит. | Лист | Листов |
| Пров. | | Крупник | | | | И | 1 | 1 |
| Рук. гр. | | Крупник | | | | Госстрой СССР Сантехпроект г. Москва |
| Н. контр. | | Мерзлякова | | | | |
| Утв. | | Оливак | | | | |

Копировал Формат А4

АЗЕ.066.020СБ

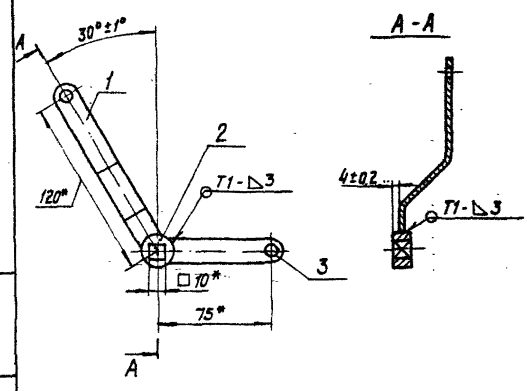


1.*Размеры для справок
2.Сварные швы по ГОСТ 5264-80.

| | | | | | | | |
|---|---|---|---|---|---|---|---|
| Изм. | Лист | N докум. | Подп. | Дата | АЗЕ 066.020СБ | | |
| Разраб. | | Белявская | | | Рычаг | Лит. | Масса | Масштаб |
| Пров. | | Крупник | | | | И | 0,1 | 1:2 |
| Рук. гр. | | Крупник | | | | Лист | Листов 1 |
| Н. контр. | | Мерзлякова | | | | Госстрой СССР Сантехпроект г. Москва |
| Утв. | | Оливак | | | | |

Копировал Формат А4

## АЗЕ 066.009

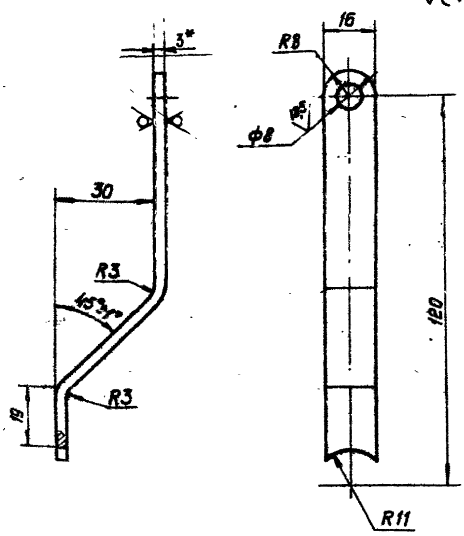


1.* Размер для справок
2. Неуказанные предельные отклонения размеров +tz; ±tz/2.

| Изм. | Лист | N докум. | Подп. | Дата |
|---|---|---|---|---|
| Разраб. | | Беляевская | | |
| Пров. | | Крупник | | |
| Рук. гр. | | | | |
| Н. контр. | | Мерзлякова | | |
| Утв. | | Баумберг | | |

**Планка**

| Лит. | Масса | Масштаб |
|---|---|---|
| И | 0,05 | 1:1 |

Лист | Листов 1

Лист 63.0 ГОСТ 19903-74 / Ц IV ВСт 3 ГОСТ 16523-70

Госстрой СССР Сантехпроект г. Москва

Копировал | Формат А4

## АЗЕ 066.011

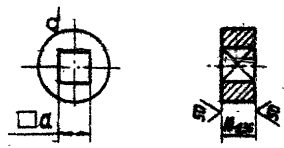


| Обозначение | d, мм | Материал | Масса, кг |
|---|---|---|---|
| АЗЕ 066.011 | 10 +0,15 | Круг В 22 ГОСТ 2590-71 / Ст.3 -I ГОСТ 535-79 | 0,022 |
| -01 | 13 +0,18 | Круг В 25 ГОСТ 2590-71 / Ст.3 -I ГОСТ 535-79 | 0,025 |

| Изм. | Лист | N докум. | Подп. | Дата |
|---|---|---|---|---|
| Разраб. | | Беляевская | | |
| Пров. | | Крупник | | |
| Рук. гр. | | Крупник | | |
| Н. контр. | | | | |
| Утв. | | | | |

**Втулка**

См. таблицу

| Лит. | Масса | Масштаб |
|---|---|---|
| И | См. табл. | 1:1 |

Госстрой СССР

Копировал | Формат А4

## АЗЕ 066.012

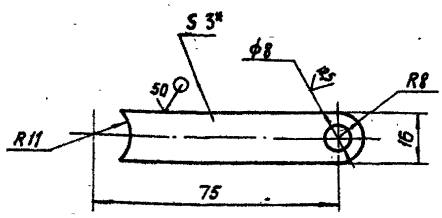


1.* Размер для справок
2. Неуказанные предельные отклонения размеров +tz; ±tz/2

| Изм. | Лист | N докум. | Подп. | Дата |
|---|---|---|---|---|
| Разраб. | | Беляевская | | |
| Пров. | | Крупник | | |
| Рук. гр. | | Крупник | | |
| Н. контр. | | Мерзлякова | | |
| Утв. | | Баумберг | | |

**Планка**

| Лит. | Масса | Масштаб |
|---|---|---|
| И | 0,024 | 1:1 |

Лист | Листов 1

Лист 63.0 ГОСТ 19903-74 / 4-IV ВСт 3 ГОСТ 16523-70

Госстрой СССР Сантехпроект г. Москва

Копировал | Формат А4

## АЗЕ 066.013

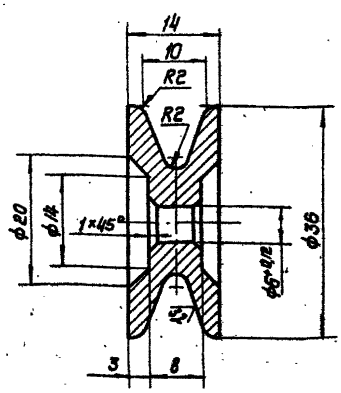


Неуказанные предельные отклонения размеров +tz; -tz; ±tz/2

| Изм. | Лист | N докум. | Подп. | Дата |
|---|---|---|---|---|
| Разраб. | | Беляевская | | |
| Пров. | | Крупник | | |
| Рук. гр. | | Крупник | | |
| Н. контр. | | Мерзлякова | | |
| Утв. | | Баумберг | | |

**Блок**

С4 12-28 ГОСТ 4412-79

| Лит. | Масса | Масштаб |
|---|---|---|
| И | 0,05 | 2:1 |

Лист | Листов 1

Госстрой СССР Сантехпроект г. Москва

Копировал | Формат А4

| Формат | Зона | Поз. | Обозначение | Наименование | Кол. | Примечание |
|---|---|---|---|---|---|---|
| | | | | Документация | | |
| А4 | | | АЗЕ 066.030 СБ | Сборочный чертеж | | |
| | | | | Детали | | |
| А4 | | 1 | АЗЕ 066.013 | Блок | 1 | |
| А4 | | 2 | АЗЕ 066.014 | Обойма | 1 | |
| А4 | | 3 | АЗЕ 066.015 | Валик | 1 | |
| | | | | Стандартные изделия | | |
| | | 4 | | Гайка М6.4 ГОСТ 5915-70 | 2 | |
| | | 5 | | Шайба 6.65Г ГОСТ 6402-70 | 2 | |

| Изм. | Лист | N докум. | Подп. | Дата |
|---|---|---|---|---|
| Разраб. | Белявская | | | |
| Пров. | Крупник | | | |
| Рук.гр. | Крупник | | | |
| Н.контр. | Мерзлякова | | | |
| Утв. | Спивак | | | |

АЗЕ 066.030

Ролик

| Лит. | Лист | Листов |
|---|---|---|
| Н | | 1 |

Госстрой СССР
Сантехпроект
г. Москва

Копировал — Формат А4

Инв. N подл. | Подп. и дата | Взам. инв. N | Инв. N дубл. | Подп. и дата

АЗЕ 066.030СБ

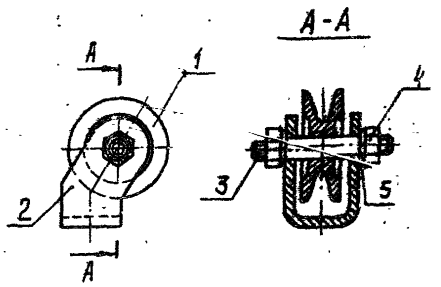


| Изм. | Лист | N докум. | Подп. | Дата |
|---|---|---|---|---|
| Разраб. | Белявская | | | |
| Пров. | Крупник | | | |
| Рук.гр. | Крупник | | | |
| Гл.спец. | Вайнберг | | | |
| Н.контр. | Мерзлякова | | | |
| Утв. | Спивак | | | |

АЗЕ 066.030 СБ

Ролик

| Лит. | Масса | Масштаб |
|---|---|---|
| Н | 1,09 | 1:1 |

Лист | Листов 1

Госстрой СССР
Сантехпроект
г. Москва

Копировал — Формат А4

Инв. N подл. | Подп. и дата | Взам. инв. N | Инв. N дубл. | Подп. и дата

АЗЕ 066.014

50 (√)

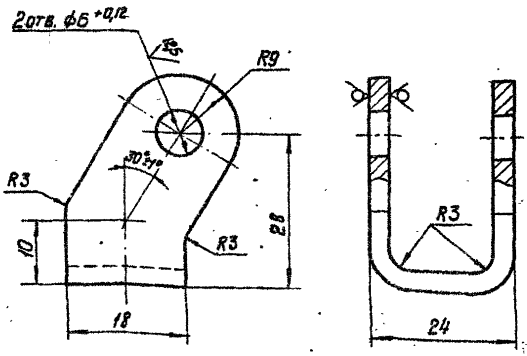


Неуказанные предельные отклонения размеров $+t_2; -t_2; \pm t_2/2$.

| Изм. | Лист | N докум. | Подп. | Дата |
|---|---|---|---|---|
| Разраб. | Белявская | | | |
| Пров. | Крупник | | | |
| Рук.гр. | Крупник | | | |
| Н.контр. | Мерзлякова | | | |
| Утв. | Вайнберг | | | |

АЗЕ 066.014

Обойма

| Лит. | Масса | Масштаб |
|---|---|---|
| Н | 0,03 | 2:1 |

Лист | Листов 1

Лист 63,0 ГОСТ 19903-74
4-IV-8Ст.3 ГОСТ 16523-70

Госстрой СССР
Сантехпроект
г. Москва

Копировал — Формат А4

Серия 5.904-20

Инв. N подл. | Подп. и дата | Взам. инв. N | Инв. N дубл. | Подп. и дата

АЗЕ 066.015

12,5 (√)

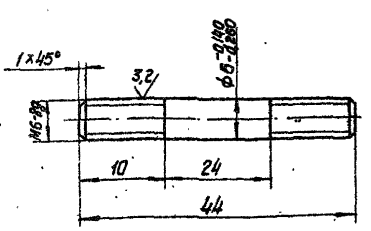


Неуказанные предельные отклонения размеров $-t_2; \pm t_2/2$.

| Изм. | Лист | N докум. | Подп. | Дата |
|---|---|---|---|---|
| Разраб. | Белявская | | | |
| Пров. | Крупник | | | |
| Рук.гр. | Крупник | | | |
| Н.контр. | Мерзлякова | | | |
| Утв. | Вайнберг | | | |

АЗЕ 066.015

Валик

| Лит. | Масса | Масштаб |
|---|---|---|
| Н | 0,009 | 2:1 |

Лист | Листов 1

Круг В8,0 ГОСТ 2590-71
В Ст. 3-II ГОСТ 535-79

Госстрой СССР
Сантехпроект
г. Москва

Копировал — Формат А4

| Формат | Зона | Поз. | Обозначение | Наименование | Кол. | Примечание |
|---|---|---|---|---|---|---|
| | | | | Документация | | |
| А4 | | | АЗЕ 066.040 СБ | Сборочный чертеж | | |
| | | | | Детали | | |
| А4 | | 1 | АЗЕ 066.016 | Ось | 1 | |
| А4 | | 2 | АЗЕ 066.017 | Планка | 1 | |
| А4 | | 3 | АЗЕ 066.018 | Палец | 1 | |

Инв.№ подл. | Подп. и дата | Взам. инв.№ | Инв.№ дубл. | Подп. и дата

| Изм. | Лист | N докум. | Подп. | Дата |
|---|---|---|---|---|
| Разраб. | | Белявская | | |
| Пров. | | Крупник | | |
| Рук. гр. | | Крупник | | |
| Н. контр. | | Черзлякова | | |
| Утв. | | Спивак | | |

АЗЕ 066.040

Фиксатор

| Лит. | Лист | Листов |
|---|---|---|
| И | | 1 |

Госстрой СССР
Сантехпроект
г. Москва

Копировал

Формат А4

---

АЗЕ 066.040 СБ

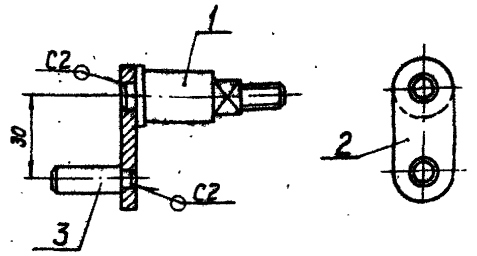


1. Размер для справок
2. Сварные швы по ГОСТ 5264-80

| Изм. | Лист | N докум. | Подп. | Дата |
|---|---|---|---|---|
| Разраб. | | Белявская | | |
| Пров. | | Крупник | | |
| Рук. гр. | | Крупник | | |
| Гл. спец. | | Ваинберг | | |
| Н. контр. | | Черзлякова | | |
| Утв. | | Спивак | | |

Фиксатор

| Лит. | Масса | Масштаб |
|---|---|---|
| И | 0,47 | 1:1 |

| Лист | Листов 1 |
|---|---|

Госстрой СССР
Сантехпроект
г. Москва

Копировал

Формат А4

---

АЗЕ 066.016

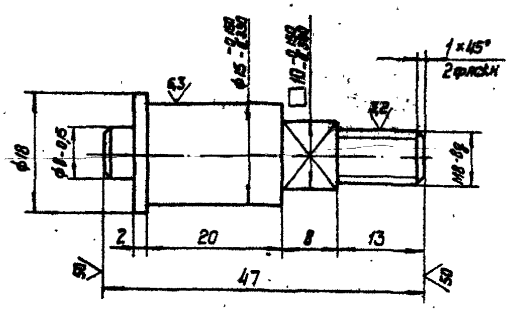


Серия 5.904-20

Неуказанные предельные отклонения размеров - $t_2$; $\pm t_2/2$

| Изм. | Лист | N докум. | Подп. | Дата |
|---|---|---|---|---|
| Разраб. | | Белявская | | |
| Пров. | | Крупник | | |
| Рук. гр. | | Крупник | | |
| Н. контр. | | Черзлякова | | |
| Утв. | | Ваинберг | | |

АЗЕ 066.017

Ось

| Лит. | Масса | Масштаб |
|---|---|---|
| И | 0,44 | 2:1 |

| Лист | Листов 1 |
|---|---|

Круг 20 ГОСТ 2590-71
ВСт.3-II ГОСТ 535-79

Госстрой СССР
Сантехпроект
г. Москва

Копировал

Формат А4

---

АЗЕ 066.017

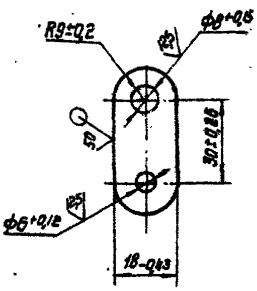


| Изм. | Лист | N докум. | Подп. | Дата |
|---|---|---|---|---|
| Разраб. | | Белявская | | |
| Пров. | | Крупник | | |
| Рук. гр. | | Крупник | | |
| Н. контр. | | Черзлякова | | |
| Утв. | | Ваинберг | | |

Планка

| Лит. | Масса | Масштаб |
|---|---|---|
| И | 0,024 | 1:1 |

| Лист | Листов 1 |
|---|---|

Лист Б4,0 ГОСТ 19903-74
ВСт.3 ГОСТ 14637-79

Госстрой СССР
Сантехпроект
г. Москва

Копировал

Формат А4

| Зона | Поз. | Обозначение | Наименование | Кол. | Примечание |
|---|---|---|---|---|---|
| | | | Документация | | |
| А4 | | АЗЕ 066.050 СБ | Сборочный чертеж | | |
| | | | Детали | | |
| А4 | 1 | АЗЕ 066.019 | Ось | 1 | |
| А4 | 2 | АЗЕ 066.021 | Планка | 1 | |

Инв.№ подл. | Подп. и дата | Взам. инв.№ | Инв.№ дубл. | Подп. и дата

| Изм. | Лист | N докум. | Подп. | Дата |
|---|---|---|---|---|
| Разраб. | Беляевская | | | |
| Пров. | Крупник | | | |
| Рук.гр. | Крупник | | | |
| Н.контр. | Мерзлякова | | | |
| Утв. | Спивак | | | |

АЗЕ 066.050

Ось

| Лит. | Лист | Листов |
|---|---|---|
| | | 1 |

Госстрой СССР Сантехпроект г. Москва

Копировал

Формат А4

АЗЕ 066.050СБ

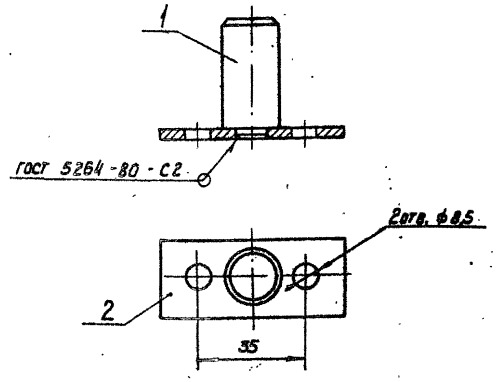


Размеры для справок

| Изм. | Лист | N докум. | Подп. | Дата |
|---|---|---|---|---|
| Разраб. | Беляевская | | | |
| Пров. | Крупник | | | |
| Рук.гр. | Крупник | | | |
| Т.контр. | Лайнберг | | | |
| Н.контр. | Мерзлякова | | | |
| Утв. | Спивак | | | |

Ось

| Лит. | Масса | Масштаб |
|---|---|---|
| И | 0,1 | 1:1 |

| Лист | Листов 1 |
|---|---|

Госстрой СССР Сантехпроект г. Москва

Копировал

Формат А4

Серия 5.904-20

АЗЕ 066.019

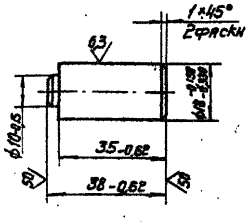


| Изм. | Лист | N докум. | Подп. | Дата |
|---|---|---|---|---|
| Разраб. | Беляевская | | | |
| Пров. | Крупник | | | |
| Рук.гр. | Крупник | | | |
| Н.контр. | Мерзлякова | | | |
| Утв. | Лайнберг | | | |

Ось

| Лит. | Масса | Масштаб |
|---|---|---|
| И | 0,07 | 1:1 |

| Лист | Листов 1 |
|---|---|

Круг В 20 ГОСТ 2590-71 / В Ст.3-II ГОСТ 535-79

Госстрой СССР Сантехпроект г. Москва

Копировал

Формат А4

АЗЕ 066.021

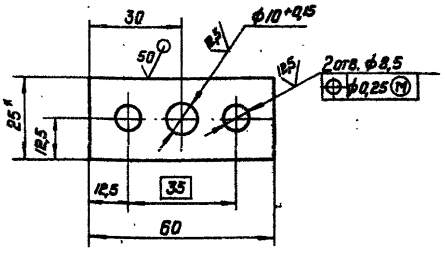


1.*Размер для справок

2.Неуказанные предельные отклонения размеров $\pm t_2/2$

| Изм. | Лист | N докум. | Подп. | Дата |
|---|---|---|---|---|
| Разраб. | Беляевская | | | |
| Пров. | Крупник | | | |
| Рук.гр. | Крупник | | | |
| Н.контр. | Мерзлякова | | | |
| Утв. | Лайнберг | | | |

Планка

| Лит. | Масса | Масштаб |
|---|---|---|
| И | 0,03 | 1:1 |

| Лист | Листов 1 |
|---|---|

Лист 63,0 ГОСТ 19903-74 / 4-IV-В Ст.3 ГОСТ 16523-70

Госстрой СССР Сантехпроект г. Москва

Копировал

Формат А4

| Формат | Зона | Поз. | Обозначение | Наименование | Кол. | Примечание |
|---|---|---|---|---|---|---|
| | | | | Документация | | |
| А4 | | | АЗЕ 066. 060 СБ | Сборочный чертеж | | |
| | | | | Детали | | |
| А4 | | 1 | АЗЕ 066. 021 | Планка | 1 | |
| А4 | | 2 | АЗЕ 066. 022 | Ось | 1 | |

| Изм. | Лист | № докум. | Подп. | Дата |
|---|---|---|---|---|
| Разраб. | | Белявская | | |
| Пров. | | Крупник | | |
| Рук. груп. | | Крупник | | |
| Н. контр. | | Мерзлякова | | |
| Утв. | | Сливак | | |

АЗЕ 066. 060

Ось

| Лит. | Лист | Листов |
|---|---|---|
| И | | 1 |

Госстрой СССР САНТЕХПРОЕКТ г. Москва

Копировал: Формат А4

Инв. N подл. | Подп. и дата | Взам. инв. N | Инв. N дубл. | Подп. и дата

АЗЕ066.060СБ

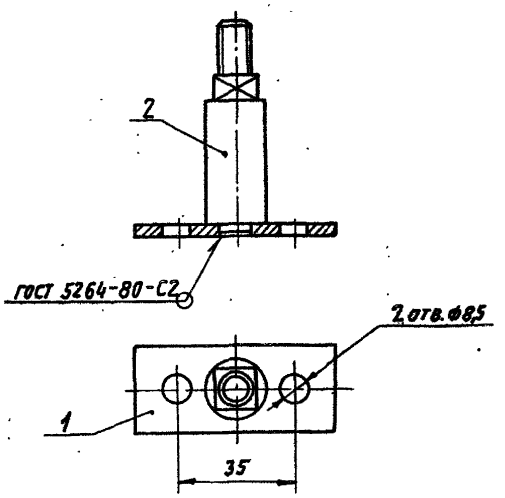


Размеры для справок

| Изм. | Лист | № докум. | Подп. | Дата |
|---|---|---|---|---|
| Разраб. | | Белявская | | |
| Пров. | | Крупник | | |
| Рук. гр. | | Крупник | | |
| Гл. спец. | | Вайнберг | | |
| Н. контр. | | Мерзлякова | | |
| Утв. | | Сливак | | |

АЗЕ 066. 060 СБ

Ось

| Лит. | Масса | Масшт. |
|---|---|---|
| И | 0,14 | 1:1 |
| Лист | Листов 1 | |

Госстрой СССР САНТЕХПРОЕКТ г. Москва

Копировал: Формат А4

Инв. N подл. | Подп. и дата | Взам. инв. N | Инв. N дубл. | Подп. и дата

Серия 5.904-20

АЗЕ066.018

12,5

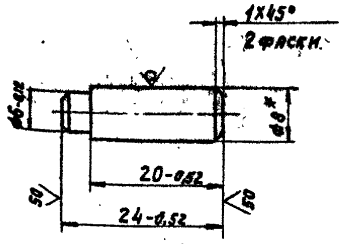


*Размер для справок.

| Изм. | Лист | № докум. | Подп. | Дата |
|---|---|---|---|---|
| Разраб. | | Белявская | | |
| Пров. | | Крупник | | |
| Рук. гр. | | Крупник | | |
| Н. контр. | | Мерзлякова | | |
| Утв. | | Вайнберг | | |

АЗЕ 066. 018

Палец

| Лит. | Масса | Масшт. |
|---|---|---|
| И | 0,009 | 2:1 |
| Лист | Листов 1 | |

Круг В8,0 ГОСТ 2590-71 / ВСт3-Пс ГОСТ 535-79

Госстрой СССР САНТЕХПРОЕКТ г. Москва

Копировал: Формат А4

Инв. N подл. | Подп. и дата | Взам. инв. N | Инв. N дубл. | Подп. и дата

АЗЕ066.022

12,5

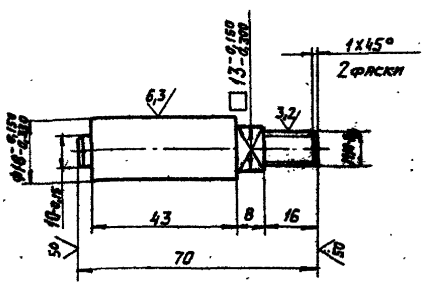


Неуказанные предельные отклонения размеров $-t_2, \pm t_2/2$.

| Изм. | Лист | № докум. | Подп. | Дата |
|---|---|---|---|---|
| Разраб. | | Белявская | | |
| Пров. | | Крупник | | |
| Рук. гр. | | Крупник | | |
| Н. контр. | | Мерзлякова | | |
| Утв. | | Вайнберг | | |

АЗЕ 066. 022

Ось

| Лит. | Масса | Масшт. |
|---|---|---|
| И | 0,11 | 1:1 |
| Лист | Листов 1 | |

Круг В 20 ГОСТ 2590-71 / ВСт3-Пс ГОСТ 535-79

Госстрой СССР САНТЕХПРОЕКТ г. Москва

Копировал: Формат А4

| Поз. | Обозначение | Наименование | Кол. | Примечание |
|---|---|---|---|---|
| | | Документация | | |
| | АЗЕ066.070СБ | Сборочный чертеж | | |
| | | Детали | | |
| 1 | АЗЕ066.011-01 | Втулка | 1 | |
| 2 | АЗЕ066.023 | Рукоятка | 1 | |
| 3 | АЗЕ066.024 | Штырь | 1 | |

| Изм. | Лист | № докум. | Подп. | Дата |
|---|---|---|---|---|
| Разраб. | Белявская | | | |
| Пров. | Крупник | | | |
| Рук.груп. | Крупник | | | |
| Н.контр. | Мерзляков | | | |

АЗЕ066.070

Рукоятка

| Лит. | Лист | Листов |
|---|---|---|
| И | | 1 |

Госстрой СССР
САНТЕХПРОЕКТ
г. Москва

Копировал: Полк

Формат А4

Инв. № подл. | Подп. и дата | Взам. инв. № | Инв. № дубл. | Подп. и дата

АЗЕ066.070СБ

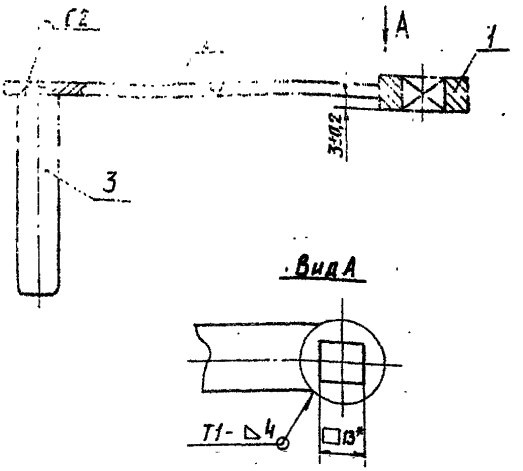


1.* Размер для справок.
2. Сварные швы по ГОСТ 5264-80.

| Изм. | Лист | № докум. | Подп. | Дата |
|---|---|---|---|---|
| Разраб. | Белявская | | | |
| Пров. | Крупник | | | |
| Рук.груп. | Крупник | | | |
| Гл.спец. | Вайнберг | | | |
| Н.контр. | Мерзляков | | | |
| Утв. | Спивак | | | |

АЗЕ066.070СБ

Рукоятка

| Лит. | Масса | Масштаб |
|---|---|---|
| И | 0,18 | 1:1 |

Лист | Листов 1

Госстрой СССР
САНТЕХПРОЕКТ
г. Москва

Копировал

Формат А4

Инв. № подл. | Подп. и дата | Взам. инв. № | Инв. № дубл. | Подп. и дата

АЗЕ066.023

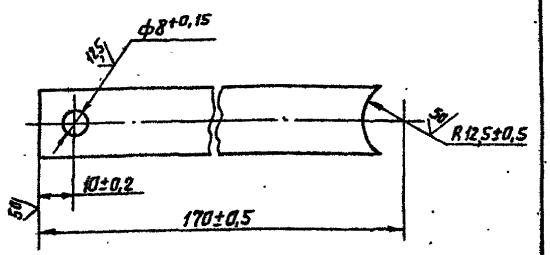


| Изм. | Лист | № докум. | Подп. | Дата |
|---|---|---|---|---|
| Разраб. | Белявская | | | |
| Пров. | Крупник | | | |
| Рук.груп. | Крупник | | | |
| Н.контр. | Мерзляков | | | |
| Утв. | Вайнберг | | | |

АЗЕ066.023

Рукоятка

| Лит. | Масса | Масштаб |
|---|---|---|
| И | 0,1 | 1:1 |

Лист | Листов 1

Полоса Б4×20 ГОСТ 103-76 / ВСт3-I ГОСТ 535-79

Госстрой СССР
САНТЕХПРОЕКТ
г. Москва

Копировал: Полк

Формат А4

Серия 5.304-20

Инв. № подл. | Подп. и дата | Взам. инв. № | Инв. № дубл. | Подп. и дата

АЗЕ066.024

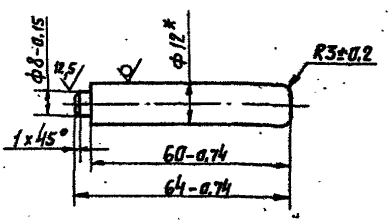


* Размер для справок

| Изм. | Лист | № докум. | Подп. | Дата |
|---|---|---|---|---|
| Разраб. | Белявская | | | |
| Пров. | Крупник | | | |
| Рук.груп. | Крупник | | | |
| Н.контр. | Мерзляков | | | |
| Утв. | Вайнберг | | | |

АЗЕ066.024

Штырь

| Лит. | Масса | Масштаб |
|---|---|---|
| И | 0,054 | 1:1 |

Лист | Листов 1

Круг В12 ГОСТ 2590-71 / ВСт3-II ГОСТ 535-79

Госстрой СССР
САНТЕХПРОЕКТ
г. Москва

Копировал: Полк

Формат А4

Инв. № подл. | Подп. и дата | Взам. инв. № | Инв. № дубл. | Подп. и дата

| Поз. | Обозначение | Наименование | Кол. | Примечание |
|---|---|---|---|---|
| | | **Документация** | | |
| А4 | АЗЕ 066 СВОСЕ | Сборочный чертеж | | |
| | | **Сборочные единицы** | | |
| А4 | 1 АЗЕ 066. 090 | Замок | 1 | |
| | | **Детали** | | |
| А4 | 2 АЗЕ 066. 025 | Планка | 1 | |
| А4 | 3 АЗЕ 066. 026 | Планка | 1 | |
| | | **Стандартные изделия** | | |
| | 4 | Заклепка 3х9,32 ГОСТ 10299-80 | 4 | |

| Изм. | Лист | № докум. | Подп. | Дата |
|---|---|---|---|---|
| Разраб. | | Белявская | | |
| Пров. | | Крупник | | |
| Рук. гр. | | Крупник | | |
| Н. контр. | | Мезлякова | | |

АЗЕ066.080

Замок

| Лит. | Лист | Листов |
|---|---|---|
| И | | 1 |

Госстрой СССР САНТЕХПРОЕКТ г. Москва

Копировал: Формат А4



АЗЕ 066.080СБ

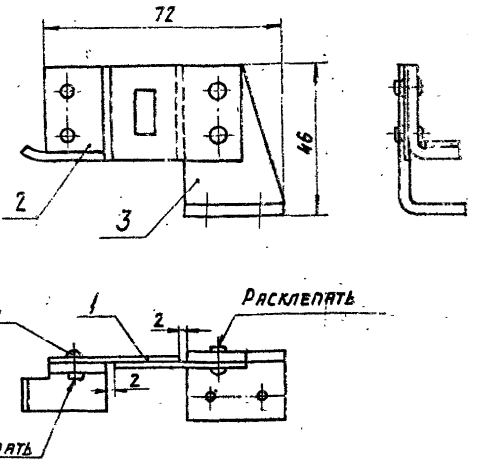


Размеры для справок

| Изм. | Лист | № докум. | Подп. | Дата |
|---|---|---|---|---|
| Разраб. | | Белявская | | |
| Пров. | | Крупник | | |
| Рук. гр. | | Крупник | | |
| Гл. спец. | | Вайнберг | | |
| Н. контр. | | Мезлякова | | |
| Утв. | | Спивак | | |

АЗЕ 066.080СБ

Замок

| Лит. | Масса | Масштаб |
|---|---|---|
| И | 0,09 | 1:1 |

| Лист | Листов 1 |
|---|---|

Госстрой СССР САНТЕХПРОЕКТ г. Москва

Копировал: Формат А4

АЗЕ066.025

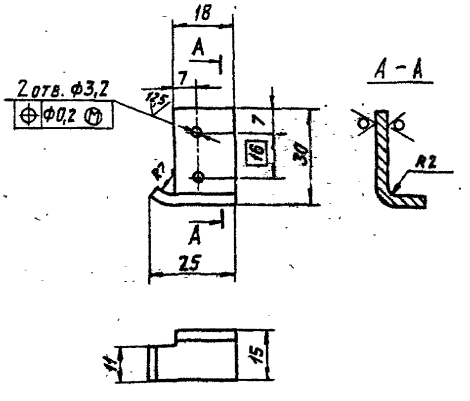


Серия 5.904-20

Неуказанные предельные отклонения размеров $\pm t_2/2$.

| Изм. | Лист | № докум. | Подп. | Дата |
|---|---|---|---|---|
| Разраб. | | Белявская | | |
| Пров. | | Крупник | | |
| Рук. гр. | | Крупник | | |
| Н. контр. | | Мезлякова | | |
| Утв. | | Вайнберг | | |

АЗЕ 066.025

Планка

| Лит. | Масса | Масштаб |
|---|---|---|
| И | 0,02 | 1:1 |

| Лист | Листов 1 |
|---|---|

Лист Б3.0 ГОСТ 19903-74 4-IV ВСт3 ГОСТ 16523-70

Госстрой СССР САНТЕХПРОЕКТ г. Москва

Копировал: Формат А4

АЗЕ066.026

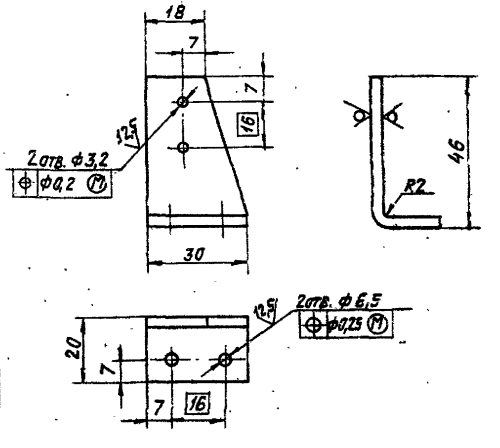


Неуказанные предельные отклонения размеров $\pm t_2/2$.

| Изм. | Лист | № докум. | Подп. | Дата |
|---|---|---|---|---|
| Разраб. | | Белявская | | |
| Пров. | | Крупник | | |
| Рук. груп. | | Крупник | | |
| Н. контр. | | Мезлякова | | |
| Утв. | | Вайнберг | | |

АЗЕ 066.026

Планка

| Лит. | Масса | Масштаб |
|---|---|---|
| И | 0,04 | 1:1 |

| Лист | Листов 1 |
|---|---|

Лист Б3.0 ГОСТ 19903-74 4-IV ВСт3 ГОСТ 16523-70

Госстрой СССР САНТЕХПРОЕКТ г. Москва

Копировал: Формат А4

| Формат | Зона | Поз. | Обозначение | Наименование | Кол. | Примечание |
|---|---|---|---|---|---|---|
| | | | | **Документация** | | |
| А4 | | | АЗЕ 066. 090 СБ | Сборочный чертеж | | |
| | | | | **Детали** | | |
| А4 | | 1 | АЗЕ 066. 027 | Планка | 1 | |
| А4 | | 2 | АЗЕ 066. 028 | Планка | 1 | |

| Изм. | Лист | № докум. | Подп. | Дата |
|---|---|---|---|---|
| Разраб. | | Беляевская | | |
| Пров. | | Крупник | | |
| Рук. гр. | | Крупник | | |
| Н. контр. | | Мерзлякова | | |
| Утв. | | | | |

АЗЕ 066. 090

Замок

| Лит. | Масса | Масштаб |
|---|---|---|
| | | |
| Лист | Листов 1 | |

Госстрой СССР САНТЕХПРОЕКТ г. Москва

Копировал: Формат А4

АЗЕ066.090СБ

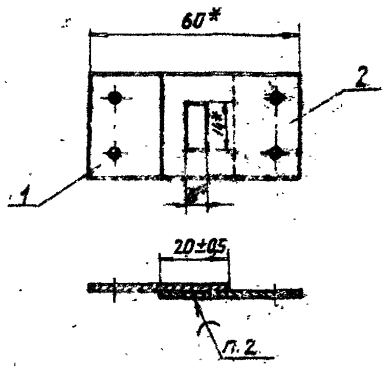


1. * Размеры для справок.
2. Паять легкоплавким сплавом ТУ6-09-4064-75. Заполнение припоем отверстия 6 х 1/4 допускается не более 1/2 толщины детали поз. 2.
3. Испытать замок на распайку в термостате при температуре 72 +5° С. Начальная температура не более 20 °С.

| Изм. | Лист | № докум. | Подп. | Дата |
|---|---|---|---|---|
| Разраб. | | Беляевская | | |
| Пров. | | Крупник | | |
| Рук. гр. | | Крупник | | |
| Т. контр. | | Вайнберг | | |
| Н. контр. | | Мерзлякова | | |
| Утв. | | Спирин | | |

АЗЕ 066. 090СБ

Замок

| Лит. | Масса | Масштаб |
|---|---|---|
| И | 0,031 | 1:1 |
| Лист | Листов 1 | |

Госстрой СССР САНТЕХПРОЕКТ г. Москва

Копировал: Формат А4

Серия 5.904-20

АЗЕ066.027

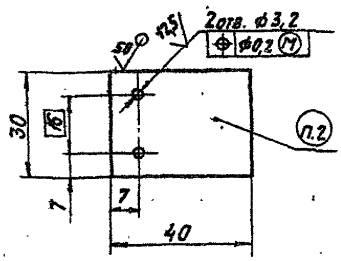


1. Неуказанные предельные отклонения размеров $+t_2; -t_2; \pm t_2/2$.
2. Маркировать ударным способом температура плавления 72 +5°С.
3. Лудить легкоплавким сплавом ТУ6-09-4064-75. Допускается лудить оловом 01. 02. ГОСТ 860-75. Наплывы не допускаются.

| Изм. | Лист | № докум. | Подп. | Дата |
|---|---|---|---|---|
| Разраб. | | Беляевская | | |
| Пров. | | Крупник | | |
| Рук. гр. | | Крупник | | |
| Н. контр. | | Мерзлякова | | |
| Утв. | | Вайнберг | | |

АЗЕ 066. 027

Планка

| Лит. | Масса | Масштаб |
|---|---|---|
| И | 0,016 | 1:1 |
| Лист | Листов 1 | |

Лист 1,5 ГОСТ 495-77 М3 Гк ГОСТ 859-78

Госстрой СССР САНТЕХПРОЕКТ г. Москва

Копировал: Формат А4

АЗЕ066.028

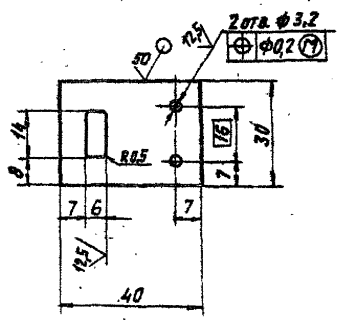


1. Неуказанные предельные отклонения размеров $+t_2; -t_2; \pm t_2/2$.
2. Лудить легкоплавким сплавом ТУ6-09-4064-75. Допускается лудить оловом 01. 02 ГОСТ 860-75. Наплывы не допускаются.

| Изм. | Лист | № докум. | Подп. | Дата |
|---|---|---|---|---|
| Разраб. | | Беляевская | | |
| Пров. | | Крупник | | |
| Рук. груп. | | Крупник | | |
| Н. контр. | | Мерзлякова | | |
| Утв. | | Вайнберг | | |

АЗЕ 066. 028

Планка

| Лит. | Масса | Масштаб |
|---|---|---|
| И | 0,015 | 1:1 |
| Лист | Листов 1 | |

Лист 1,5 ГОСТ 495-77 М3 Гк ГОСТ 859-78

Госстрой СССР САНТЕХПРОЕКТ г. Москва

Копировал: Формат А4

| Формат | Зона | Поз. | Обозначение | Наименование | Кол. | Примечание |
|---|---|---|---|---|---|---|
| | | | | Документация | | |
| А2 | | | АЗЕ 066.100 СБ | Сборочный чертеж | | |
| | | | | Детали | | |
| Б4 | | 1 | АЗЕ 066.031 | Бобышка L=10-0,36 | | |
| | | | | Круг В30 ГОСТ 2590-71 | | |
| | | | | ВСт3-I ГОСТ 535-79 | 2 | 0,06 кг |
| Б4 | | 2 | АЗЕ 066.032 | Планка | | |
| | | | | Лист Б3,0 ГОСТ 19903-74 | | |
| | | | | 4-IV-ВСт3 ГОСТ 16523-70 | | |
| | | | | 60-0,74×60-0,74 | 2 | 0,08 кг |
| Б4 | | 3 | АЗЕ 066.033 | Бобышка | | |
| | | | | Лист Б5,0 ГОСТ 19903-74 | | |
| | | | | ВСт3 ГОСТ 14637-79 | | |
| | | | | 12-0,43×12-0,43 | 4 | 0,056 кг |
| | | | Переменные данные для исполнений | | | |
| | | | | АЗЕ 066.100 | | |
| | | | | Детали | | |
| А3 | | 4 | АЗЕ 066.034 | Стенка | 1 | |
| | | 5 | -01 | Стенка | 1 | |
| Б4 | | 6 | АЗЕ 066.035 | Стенка | | |
| | | | | Лист Б2,0 ГОСТ 19903-74 | | |
| | | | | 4-IV ВСт3 ГОСТ 16523-70 | | |
| | | | | 265-1,3×246-1,15 | 2 | 1,02 кг |
| А4 | | 7 | АЗЕ 066.036 | Упор | 2 | |
| А4 | | 8 | АЗЕ 066.037 | Упор | 1 | |
| | | 9 | -01 | Упор | 1 | |

Инв. N подл. | Подп. и дата | Взам. инв. N | Инв. N дубл. | Подп. и дата

| Изм. | Лист | N докум. | Подп. | Дата |
|---|---|---|---|---|
| Разраб. | Белавская | | | |
| Пров. | Крупник | | | |
| Рук. груп. | Крупник | | | |
| Н. контр. | Мерзлякова | | | |

АЗЕ 066.100

Корпус

| Лит. | Лист | Листов |
|---|---|---|
| И | 1 | 5 |

Госстрой СССР
САНТЕХПРОЕКТ
г. Москва

Копировал: Формат А4

| Формат | Зона | Поз. | Обозначение | Наименование | Кол. | Примечание |
|---|---|---|---|---|---|---|
| А4 | | 10 | АЗЕ 066.037-02 | Упор | 1 | |
| | | 11 | -03 | Упор | 1 | |
| Б4 | | 12 | АЗЕ 066.038 | Уголок L=300-1,3 | | |
| | | | | Уголок Б25×25×3 ГОСТ 8509-72 | | |
| | | | | ВСт3-I ГОСТ 535-79 | 4 | 0,34 кг |
| Б4 | | 13 | АЗЕ 066.039 | Уголок L=250-1,15 | | |
| | | | | Уголок Б25×25×3 ГОСТ 8509-72 | | |
| | | | | ВСт3-I ГОСТ 535-79 | 4 | 0,28 кг |
| | | | | АЗЕ 066.100-01 | | |
| | | | | Детали | | |
| А3 | | 4 | АЗЕ 066.034-02 | Стенка | 1 | |
| | | 5 | -03 | Стенка | 1 | |
| Б4 | | 6 | АЗЕ 066.041 | Стенка 280-1,3×296-1,3 | | |
| | | | | Лист Б2,0 ГОСТ 19903-74 | | |
| | | | | 4-IV ВСт3 ГОСТ 16523-70 | 2 | 1,29 кг |
| А4 | | 7 | АЗЕ 066.036-01 | Упор | 2 | |
| А4 | | 8 | АЗЕ 066.037-04 | Упор | 1 | |
| | | 9 | -05 | Упор | 1 | |
| | | 10 | -06 | Упор | 1 | |
| | | 11 | -07 | Упор | 1 | |
| Б4 | | 12 | АЗЕ 066.042 | Уголок L=350-1,4 | | |
| | | | | Уголок Б25×25×3 ГОСТ 8509-72 | | |
| | | | | ВСт3-I ГОСТ 535-79 | 4 | 0,39 кг |
| Б4 | | 13 | АЗЕ 066.043 | Уголок L=300-1,3 | | |
| | | | | Уголок Б25×25×3 ГОСТ 8509-72 | | |
| | | | | ВСт3-I ГОСТ 535-79 | 4 | 0,34 кг |
| | | | | АЗЕ 066.100-02 | | |
| | | | | Детали | | |
| А3 | | 4 | АЗЕ 066.034-04 | Стенка | 1 | |
| | | 5 | -05 | Стенка | 1 | |

Инв. N подл. | Подп. и дата | Взам. инв. N | Инв. N дубл. | Подп. и дата

| Изм. | Лист | N докум. | Подп. | Дата |
|---|---|---|---|---|

АЗЕ 066.100

Лист 2

Копировал: Формат А4

Серия 5.904-20

| Формат | Зона | Поз. | Обозначение | Наименование | Кол. | Примечание |
|---|---|---|---|---|---|---|
| Б4 | | 6 | АЗЕ 066.044 | Стенка 310-1,3×396-1,4 | | |
| | | | | Лист Б2,0 ГОСТ 19903-74 | | |
| | | | | 4-IV ВСт3 ГОСТ 16523-70 | 2 | 1,92 кг |
| А4 | | 7 | АЗЕ 066.036-02 | Упор | 2 | |
| Б4 | | 8 | АЗЕ 066.037-08 | Упор | 1 | |
| | | 9 | -09 | Упор | 1 | |
| | | 10 | -10 | Упор | 1 | |
| | | 11 | -11 | Упор | 1 | |
| Б4 | | 12 | АЗЕ 066.045 | Уголок L=450-1,55 | | |
| | | | | Уголок Б25×25×3 ГОСТ 8509-72 | | |
| | | | | ВСт3-I ГОСТ 535-79 | 4 | 0,50 кг |
| Б4 | | 13 | АЗЕ 066.046 | Уголок L=400-1,4 | | |
| | | | | Уголок Б25×25×3 ГОСТ 8509-72 | | |
| | | | | ВСт3-I ГОСТ 535-79 | 4 | 0,45 кг |
| | | | | АЗЕ 066.100-03 | | |
| | | | | Детали | | |
| А3 | | 4 | АЗЕ 066.034-06 | Стенка | 1 | |
| | | 5 | -07 | Стенка | 1 | |
| Б4 | | 6 | АЗЕ 066.047 | Стенка 390-1,4×496-1,55 | | |
| | | | | Лист Б2,0 ГОСТ 19903-74 | | |
| | | | | 4-IV-ВСт3 ГОСТ 16523-70 | 2 | 3,02 кг |
| А4 | | 7 | АЗЕ 066.036-03 | Упор | 2 | |
| А4 | | 8 | АЗЕ 066.037-12 | Упор | 1 | |
| | | 9 | -13 | Упор | 1 | |
| | | 10 | -14 | Упор | 1 | |
| | | 11 | -15 | Упор | 1 | |
| Б4 | | 12 | АЗЕ 066.048 | Уголок L=550-1,75 | | |
| | | | | Уголок Б25×25×3 ГОСТ 8509-72 | | |
| | | | | ВСт3-I ГОСТ 535-79 | 4 | 0,62 кг |

Инв. N подл. | Подп. и дата | Взам. инв. N | Инв. N дубл. | Подп. и дата

| Изм. | Лист | N докум. | Подп. | Дата |
|---|---|---|---|---|

АЗЕ 066.100

Лист 3

| Формат | Зона | Поз. | Обозначение | Наименование | Кол. | Примечание |
|---|---|---|---|---|---|---|
| Б4 | | 13 | АЗЕ 066.049 | Уголок L=500-1,55 | 4 | 0,56 кг |
| | | | | Уголок Б25×25×3 ГОСТ 8509-72 | | |
| | | | | ВСт3-I ГОСТ 535-79 | | |
| | | | | АЗЕ 066.100-04 | | |
| | | | | Детали | | |
| А3 | | 4 | АЗЕ 066.034-08 | Стенка | 1 | |
| | | 5 | -09 | Стенка | 1 | |
| Б4 | | 6 | АЗЕ 066.051 | Стенка 460-1,55×596-1,75 | | |
| | | | | Лист Б2,0 ГОСТ 19903-74 | | |
| | | | | 4-IV ВСт3 ГОСТ 16523-70 | 2 | 4,28 кг |
| А4 | | 7 | АЗЕ 066.036-04 | Упор | 2 | |
| А4 | | 8 | АЗЕ 066.037-16 | Упор | 1 | |
| | | 9 | -17 | Упор | 1 | |
| | | 10 | -18 | Упор | 1 | |
| | | 11 | -19 | Упор | 1 | |
| Б4 | | 12 | АЗЕ 066.052 | Уголок L=664-2,0 | | |
| | | | | Уголок Б32×32×4 ГОСТ 8509-72 | | |
| | | | | ВСт3-I ГОСТ 535-79 | 4 | 1,27 кг |
| Б4 | | 13 | АЗЕ 066.053 | Уголок L=600-1,75 | | |
| | | | | Уголок Б32×32×4 ГОСТ 8509-72 | | |
| | | | | ВСт3-I ГОСТ 535-79 | 4 | 1,15 кг |
| | | | | АЗЕ 066.100-05 | | |
| | | | | Детали | | |
| А3 | | 4 | АЗЕ 066.034-10 | Стенка | 1 | |
| | | 5 | -11 | Стенка | 1 | |
| Б4 | | 6 | АЗЕ 066.054 | Стенка 560-1,75×796-2,0 | | |
| | | | | Лист Б2,0 ГОСТ 19903-74 | | |
| | | | | 4-IV ВСт3 ГОСТ 16523-70 | 2 | 6,95 кг |
| А4 | | 7 | АЗЕ 066.036-05 | Упор | 2 | |
| А4 | | 8 | АЗЕ 066.037-20 | Упор | 1 | |

Инв. N подл. | Подп. и дата | Взам. инв. N | Инв. N дубл. | Подп. и дата

| Изм. | Лист | N докум. | Подп. | Дата |
|---|---|---|---|---|

АЗЕ 066.100

Лист 4

| Поз. | Обозначение | Наименование | Кол. | Примечание |
|---|---|---|---|---|
| 9 | АЗЕ066.037-21 | Упор | 1 | |
| 10 | -22 | Упор | 1 | |
| 11 | -23 | Упор | 1 | |
| 12 | АЗЕ066.055 | Уголок L=864-2,3 | | |
| | | Уголок 632х32х4 ГОСТ8509-72 / В Ст.3сп ГОСТ535-79 | 4 | 4,65кг |
| 13 | АЗЕ066.056 | Уголок L=600-2,0 | | |
| | | Уголок 632х32х4 ГОСТ8509-72 / В Ст.3сп ГОСТ535-79 | 4 | 1,53кг |
| | | АЗЕ066.100-06 | | |
| | | Детали | | |
| 4 | АЗЕ066.034-12 | Стенка | 1 | |
| 5 | -13 | Стенка | 1 | |
| 6 | АЗЕ066.057 | Стенка 690-2,0х896-2,3 | | |
| | | Лист 62,0 ГОСТ 19903-74 / 4-IV-В Ст.3 ГОСТ 16523-70 | 2 | 10,72кг |
| 7 | АЗЕ066.036-06 | Упор | 2 | |
| 8 | АЗЕ066.037-24 | Упор | 1 | |
| 9 | -25 | Упор | 1 | |
| 11 | -26 | Упор | 1 | |
| 11 | -27 | Упор | 1 | |
| 12 | АЗЕ066.051 | Уголок L=1072-2,6 | | |
| | | Уголок 636х36х4 ГОСТ8509-72 / В Ст.3сп ГОСТ535-79 | 4 | 2,32кг |
| 13 | АЗЕ066.059 | Уголок L=1000-2,3 | | |
| | | Уголок 636х36х4 ГОСТ8509-72 / В Ст.3сп ГОСТ535-79 | 4 | 2,16кг |

Копировал Формат А4

АЗЕ066.036

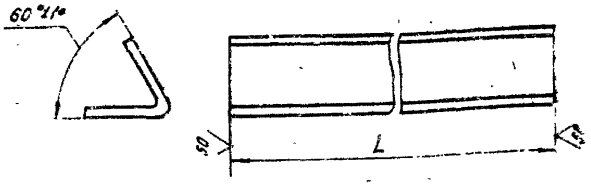


| Обозначение | L, мм | Масса, кг |
|---|---|---|
| АЗЕ066.036 | 246-1,15 | 0,18 |
| -01 | 296-1,3 | 0,22 |
| -02 | 396-1,4 | 0,29 |
| -03 | 496-1,55 | 0,36 |
| -04 | 596-1,75 | 0,44 |
| -05 | 796-2,0 | 0,58 |
| -06 | 996-2,3 | 0,73 |

АЗЕ 066.036

| Изм. | Лист | № докум. | Подп. | Дата |
|---|---|---|---|---|
| Разраб. | | Беляевская | | |
| Пров. | | Крупник | | |
| Рук.гр. | | Крупник | | |
| Н.контр. | | Мерзлякова | | |
| Утв. | | Вайнберг | | |

Упор

| Лит. | Масса | Масштаб |
|---|---|---|
| И | См. табл. | - |
| Лист | Листов 1 | |

Уголок 25х25х2 ГОСТ 8278-74 / В Ст3 ГОСТ 535-79

Госстрой СССР Сантехпроект г. Москва

Копировал Формат А4

АЗЕ066.034

Рис. 1

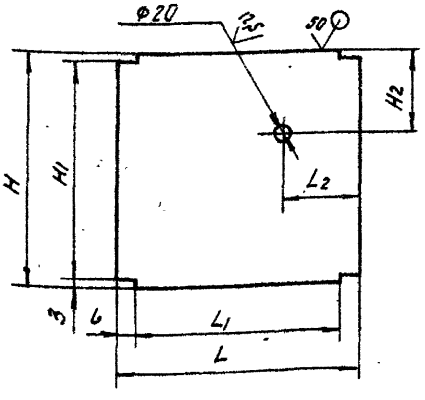


Рис. 2

Остальное см. рис. 1

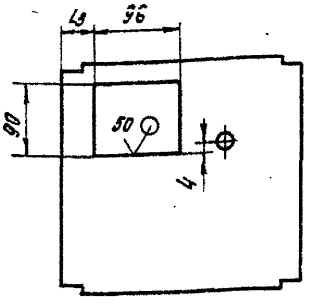


| Обозначение | Рис. | Размеры, мм | | | | | | | | Масса, кг |
|---|---|---|---|---|---|---|---|---|---|---|
| | | H | H1 | H2 | L | L1 | L2 | L3 | b | |
| АЗЕ066.034 | 1 | 256 | 250 | 103 | 265 | 223 | 85 | — | 21 | 1,05 |
| -01 | 2 | | | | | | | 35 | | 0,91 |
| -02 | 1 | 306 | 300 | 108 | 280 | 238 | 100 | — | | 1,33 |
| -03 | 2 | | | | | | | 35 | | 1,19 |
| -04 | 1 | 406 | 400 | 143 | 310 | 268 | 115 | — | | 1,95 |
| -05 | 2 | | | | | | | 35 | | 1,82 |
| -06 | 1 | 506 | 500 | 173 | 390 | 348 | 145 | — | | 3,07 |
| -07 | 2 | | | | | | | 35 | | 2,93 |
| -08 | 1 | 606 | 600 | 208 | 460 | 404 | 175 | — | 28 | 4,34 |
| -09 | 2 | | | | | | | 45 | | 4,20 |
| -10 | 1 | 806 | 800 | 273 | 560 | 504 | 205 | — | | 7,03 |
| -11 | 2 | | | | | | | 45 | | 6,90 |
| -12 | 1 | 1006 | 1000 | 343 | 690 | 626 | 245 | — | 32 | 10,82 |
| -13 | 2 | | | | | | | 49 | | 10,62 |

Неуказанные предельные отклонения размеров $\pm t_2/2$; $-t_2; +t_2/2$.

АЗЕ066.034

| Изм. | Лист | № докум. | Подп. | Дата |
|---|---|---|---|---|
| Разраб. | | Беляевская | | |
| Пров. | | Крупник | | |
| Рук.груп. | | Крупник | | |
| Н.контр. | | Мерзлякова | | |
| Утв. | | Вайнберг | | |

Стенка.

| Лит. | Масса | Масштаб |
|---|---|---|
| И | См. табл. | - |
| Лист | Листов 1 | |

Лист 62,0 ГОСТ 19903-74 / 4-IV-В Ст3 ГОСТ 16523-70

Госстрой СССР Сантехпроект г. Москва

Копировал Формат А3

Серия 5.904-20

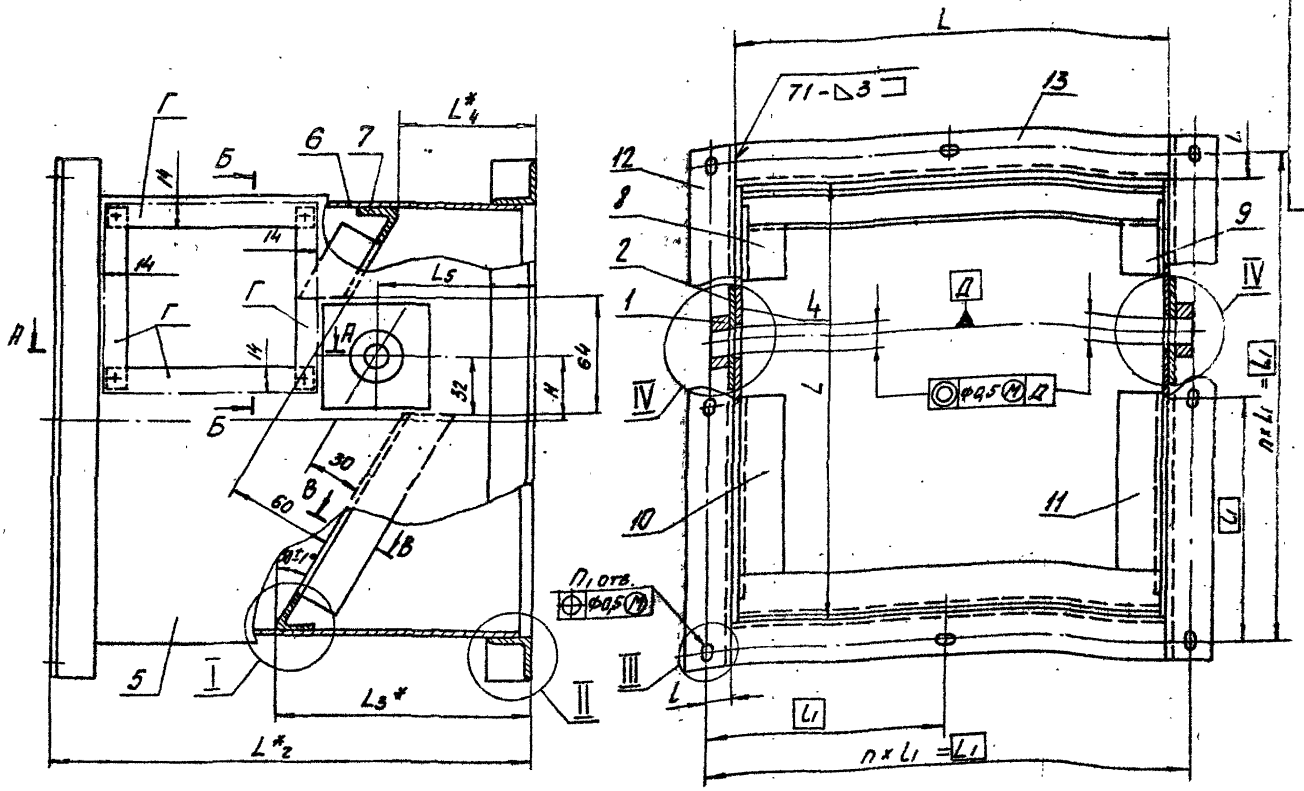


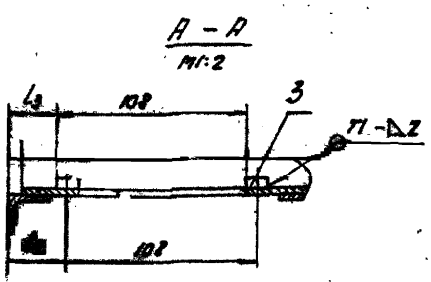


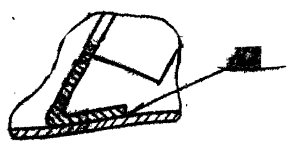


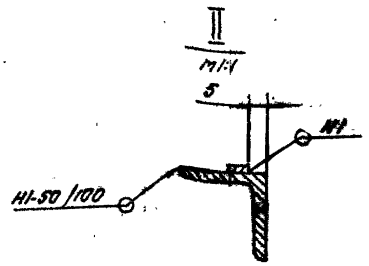


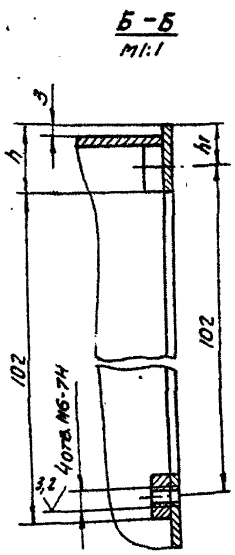


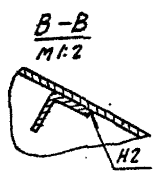


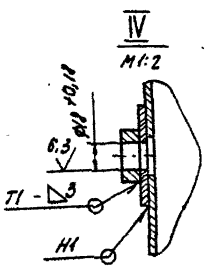


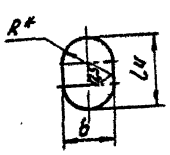


| Обозначение | Размеры, мм | | | | | | | | | | | | | | | | Кол., шт. | | Масса, кг |
|---|---|---|---|---|---|---|---|---|---|---|---|---|---|---|---|---|---|---|---|
| | L | $L_1$ | $L_2^*$ | $L_3^*$ | $L_4^*$ | $L_5$ | l | $l_1$ | $l_2$ | $l_3$ | $l_4$ | b | R* | H | h | $h_1$ | n | $n_1$ | |
| АЗЕ066.100 | 250 | 280 | 275 | 149 | 68 | 90 | 15 | 140 | 34 | 28 | 10 | 7 | 3,5 | 25 | 17 | 11 | 2 | 8 | 7,60 |
| -01 | 300 | 330 | 290 | 182 | 80 | 105 | | 165 | | | | | | 45 | 22 | 16 | | | 9,36 |
| -02 | 400 | 430 | 320 | 236 | 75 | 128 | | 143,3 | | | | | | 60 | 57 | 51 | 3 | 12 | 13,01 |
| -03 | 500 | 530 | 400 | 305 | 88 | 150 | | 132,5 | | | | | | 80 | 87 | 81 | 4 | 16 | 24,68 |
| -04 | 600 | 640 | 470 | 373 | 98 | 180 | 20 | 128 | 44 | 38 | 16 | 10 | 5 | 95 | 122 | 116 | 5 | 20 | 37,56 |
| -05 | 800 | 840 | 570 | 422 | 90 | 210 | | 168 | | | | | | 130 | 187 | 181 | | | 57,34 |
| -06 | 1000 | 1048 | 700 | 597 | | 250 | 24 | 149,7 | 48 | 42 | 18 | 12 | 6 | 160 | 257 | 251 | 7 | 28 | 85,86 |

1.* Размеры для справок.
2. Неуказанные предельные отклонения размеров $+t_2$; $+t_2/2$.
3. Сварные швы по по ГОСТ 5264-80.
4. Покрытие внутренних и наружных поверхностей стенок поз. 4; 5; 6 (кроме поверхностей Г и отверстий) – покрытие по стали вспучивающееся огнезащитное ВПМ-2 ГОСТ 25131-82. Толщина покрытия -3,5 - 4мм.

| | | | | | | | | |
|---|---|---|---|---|---|---|---|---|
| Изм. | Лист | № докум. | Подп. | Дата | АЗЕ066.100сб | | | |
| Разраб. | | Белявская | | | Корпус. | Лит. | Масса | Масштаб |
| Пров. | | Крупник | | | | И | См. табл. | — |
| Рук. гр. | | Крупник | | | | Лист | Листов 1 | |
| Гл. спец. | | Вайнберг | | | | Госстрой СССР Сантехпроект г. Москва | | |
| Н. контр. | | Мерзляков | | | | | | |
| Утв. | | Спивак | | | | | | |

Копировал: СА Формат А2

Серия 5.900-20

Инв. № подл. | Подпись и дата | Взам. инв. № | Инв. № дубл. | Подпись и дата

## АЗЕ066.037

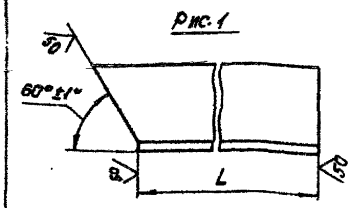


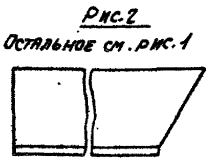


| Обозначение | Рис. | L, мм | Масса, кг |
|---|---|---|---|
| АЗЕ066.037 | 1 | 52 | 0,04 |
| -01 | 2 | | |
| -02 | 1 | 110 | 0,08 |
| -03 | 2 | | |
| -04 | 1 | 58 | 0,05 |
| -05 | 2 | | |
| -06 | 1 | 162 | 0,12 |
| -07 | 2 | | |
| -08 | 1 | 98 | 0,08 |
| -09 | 2 | | |
| -10 | 1 | 237 | 0,17 |
| -11 | 2 | | |
| -12 | 1 | 133 | 0,10 |
| -13 | 2 | | |

| Обозначение | Рис. | L, мм | Масса, кг |
|---|---|---|---|
| АЗЕ066.037-14 | 1 | 318 | 0,24 |
| -15 | 2 | | |
| -16 | 1 | 173 | 0,13 |
| -17 | 2 | | |
| -18 | 1 | 393 | 0,29 |
| -19 | 2 | | |
| -20 | 1 | 248 | 0,18 |
| -21 | 2 | | |
| -22 | 1 | 549 | 0,40 |
| -23 | 2 | | |
| -24 | 1 | 329 | 0,25 |
| -25 | 2 | | |
| -26 | 1 | 699 | 0,51 |
| -27 | 2 | | |

Неуказанные предельные отклонения размеров - $t_2$.

| Изм | Лист | № докум. | Подп. | Дата | АЗЕ.066.037 | Лит. | Масса | Масштаб |
|---|---|---|---|---|---|---|---|---|
| Разраб. | Белявская | | | | Упор. | И | См. табл. | - |
| Пров. | Крупник | | | | | Лист | Листов 1 | |
| Рук.гр. | Крупник | | | | | | | |
| Н.контр. | Мерзлякова | | | | Уголок 25×25×2 ГОСТ19771-74 / В Ст.3 ГОСТ11474-76 | Госстрой СССР Сантехпроект г. Москва | | |
| Утв. | Вайнберг | | | | | | | |

Инв.№ подл. | Подпись и дата | Взам. инв.№ | Инв.№ дубл. | Подпись и дата

Формат А4

## АЗЕ066.067

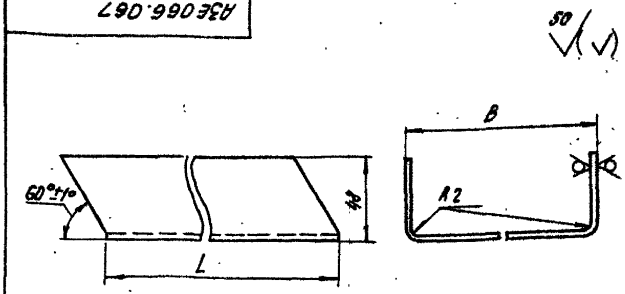


| Обозначение | Размеры, мм L | Размеры, мм B | Масса, кг |
|---|---|---|---|
| АЗЕ066.067 | 265 | 224 | 1,01 |
| -01 | 323 | 274 | 1,42 |
| -02 | 439 | 374 | 2,44 |
| -03 | 554 | 474 | 3,73 |
| -04 | 670 | 574 | 5,29 |
| -05 | 900 | 874 | 10,27 |
| -06 | 1131 | 974 | 14,23 |

Неуказанные предельные отклонения размеров - $t_2$; $\pm t_2/2$.

| Изм | Лист | № докум. | Подп. | Дата | АЗЕ.066.067 | Лит. | Масса | Масштаб |
|---|---|---|---|---|---|---|---|---|
| Разраб. | Белявская | | | | Короб | И | См. табл. | - |
| Пров. | Крупник | | | | | Лист | Листов 1 | |
| Рук.гр. | Крупник | | | | | | | |
| Н.контр. | Мерзлякова | | | | Лист Б1.5 ГОСТ19903-74 / 4-IV-В Ст.3 ГОСТ16523-70 | Госстрой СССР Сантехпроект г. Москва | | |
| Утв. | Вайнберг | | | | | | | |

Инв.№ подл. | Подпись и дата | Взам. инв.№ | Инв.№ дубл. | Подпись и дата

Копировал: | Формат А4

Серия 5.904-20

| Формат | Зона | Поз. | Обозначение | Наименование | Кол. | Примечание |
|---|---|---|---|---|---|---|
| | | | | Документация | | |
| А2 | | | АЗЕ066.110 СБ | Сборочный чертеж | | |
| | | | | Детали | | |
| Б4 | | 1 | АЗЕ066.061 | Планка 25-0,52×60-0,74 | | |
| | | | | Лист Б5,0 ГОСТ19903-74 / В Ст.3 ГОСТ14637-79 | 2 | 0,059 кг |
| Б4 | | 2 | АЗЕ066.062 | Планка 33-0,62×80-0,74 | | |
| | | | | Лист Б3,0 ГОСТ19903-74 / 4-IV-В Ст.3 ГОСТ16523-70 | 2 | 0,061 кг |
| А4 | | 3 | АЗЕ066.063 | Планка | 6 | |
| А4 | | 4 | АЗЕ066.064 | Планка | 3 | |
| | | | Переменные данные для исполнений | | | |
| | | | | АЗЕ066.110 | | |
| | | | | Детали | | |
| А4 | | 5 | АЗЕ066.065 | Перегородка | 1 | |
| А4 | | 6 | АЗЕ066.066 | Стенка | 2 | |
| А4 | | 7 | АЗЕ066.067 | Короб | 1 | |
| | | | | АЗЕ066.110-01 | | |
| | | | | Детали | | |
| А4 | | 5 | АЗЕ066.065-01 | Перегородка | 1 | |
| А4 | | 6 | АЗЕ066.066-01 | Стенка | 2 | |
| А4 | | 7 | АЗЕ066.067-01 | Короб | 1. | |

| Изм | Лист | № докум. | Подп. | Дата | АЗЕ066.110 | Лит. | Лист | Листов |
|---|---|---|---|---|---|---|---|---|
| Разраб. | Белявская | | | | Полотно | И | 1 | 2 |
| Пров. | Крупник | | | | | Госстрой СССР Сантехпроект г. Москва | | |
| Рук.гр. | Крупник | | | | | | | |
| Н.контр. | Мерзлякова | | | | | | | |
| Утв. | Сливак | | | | | | | |

Инв.№ подл. | Подпись и дата | Взам. инв.№ | Инв.№ дубл. | Подпись и дата

Копировал: | Формат А4

| Формат | Зона | Поз. | Обозначение | Наименование | Кол. | Примечание |
|---|---|---|---|---|---|---|
| | | | | АЗЕ066.110-02 | | |
| | | | | Детали | | |
| А4 | | 5 | АЗЕ066.065-02 | Перегородка | 1 | |
| А4 | | 6 | АЗЕ066.066-02 | Стенка | 2 | |
| А4 | | 7 | АЗЕ066.067-02 | Короб | 1 | |
| | | | | АЗЕ066.110-03 | | |
| | | | | Детали | | |
| А4 | | 5 | АЗЕ066.065-03 | Перегородка | 1 | |
| А4 | | 6 | АЗЕ066.066-03 | Стенка | 2 | |
| А4 | | 7 | АЗЕ066.067-03 | Короб | 1 | |
| | | | | АЗЕ066.110-04 | | |
| | | | | Детали | | |
| А4 | | 5 | АЗЕ066.065-04 | Перегородка | 1 | |
| А4 | | 6 | АЗЕ066.066-04 | Стенка | 2 | |
| А4 | | 7 | АЗЕ066.067-04 | Короб | 1 | |
| | | | | АЗЕ066.110-05 | | |
| | | | | Детали | | |
| А4 | | 5 | АЗЕ066.065-05 | Перегородка | 1 | |
| А4 | | 6 | АЗЕ066.066-05 | Стенка | 2 | |
| А4 | | 7 | АЗЕ066.067-05 | Короб | 1 | |
| | | | | АЗЕ066.110-06 | | |
| | | | | Детали | | |
| А4 | | 5 | АЗЕ066.065-06 | Перегородка | 1 | |
| А4 | | 6 | АЗЕ066.066-06 | Стенка | 2 | |
| А4 | | 7 | АЗЕ066.067-06 | Короб | 1 | |

| Изм | Лист | № докум. | Подп. | Дата | АЗЕ066.110 | Лист 2 |
|---|---|---|---|---|---|---|

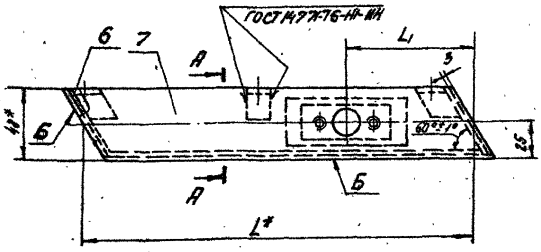


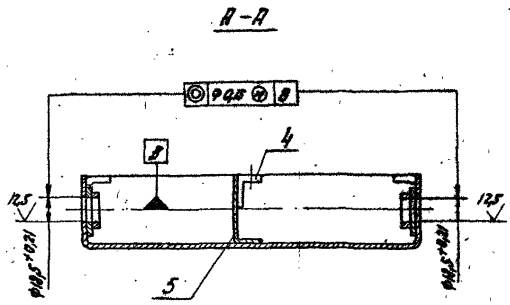


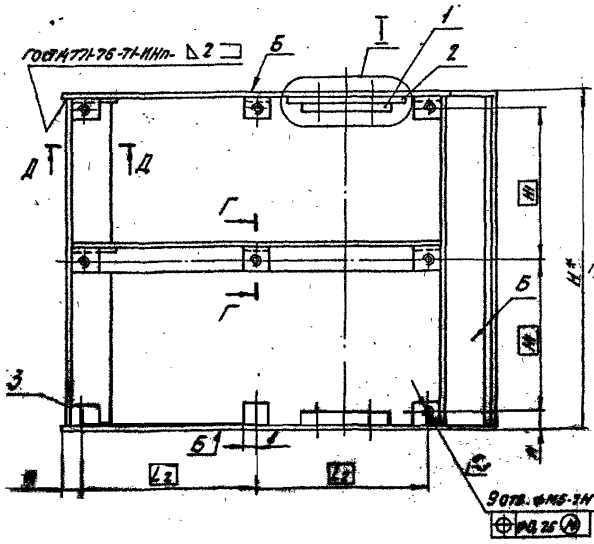


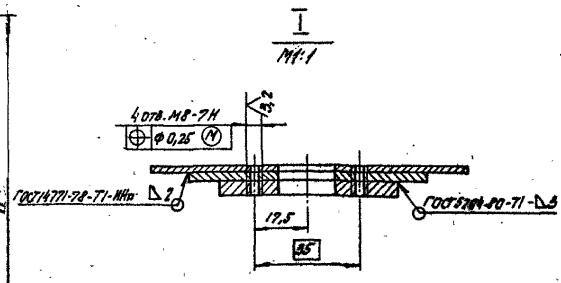


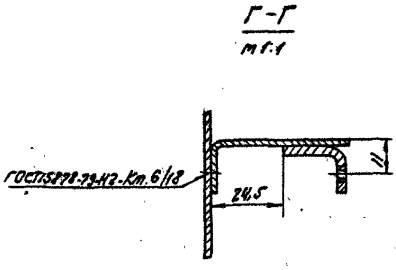


| Обозначение | Размеры, мм | | | | | Масса, кг |
|---|---|---|---|---|---|---|
| | L* | L1 | L2 | H* | H1 | |
| АЗЕ066.110 | 265 | 104 | 118,5 | 224 | 101 | 1,86 |
| -01 | 323 | 110 | 147,5 | 274 | 126 | 2,38 |
| -02 | 439 | 150 | 205,5 | 374 | 176 | 3,61 |
| -03 | 554 | 186 | 263 | 474 | 226 | 5,11 |
| -04 | 670 | 225 | 321 | 574 | 276 | 6,89 |
| -05 | 900 | 300 | 436 | 774 | 376 | 12,45 |
| -06 | 1131 | 381 | 551,5 | 974 | 476 | 16,71 |

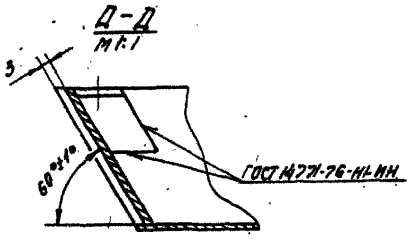


1.* Размеры для справок.
2. Неуказанные предельные отклонения размеров ±t2/2.
3. Покрытие поверхностей Б - покрытие по стали вспучивающееся, огнезащитное ВПМ-2 ГОСТ 25131-82.
Толщина покрытия 3,5-4мм.

| | | | | | | | | |
|---|---|---|---|---|---|---|---|---|
| | | | | | АЗЕ066.110СБ | | | |
| Изм. | Лист | № докум. | Подп. | Дата | Полотно. | Лит. | Масса | Масштаб |
| Разраб. | | Белявская | | | | И | См. табл. | — |
| Пров. | | Крупник | | | | Лист | Листов 1 | |
| Рук. гр. | | Крупник | | | | ГОСТ 28 СССР Сантехпроект г. Москва | | |
| Гл. спец. | | Вайнберг | | | | | | |
| Н. контр. | | Мерзляков | | | | | | |
| Утв. | | Сливак | | | | | | |

Копировал: Ф

Формат А2

Серия 5.904-20

Инв. № подл. | Подп. и дата | Взам. инв. № | Инв. № дубл. | Подпись и дата

50 √(∨)

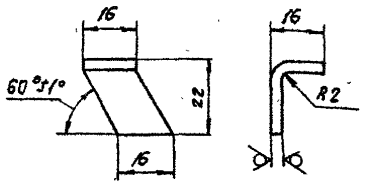


Неуказанные предельные отклонения размеров -$t_2$; ±$t_2/2$.

| Изм. | Лист | № докум. | Подп. | Дата |
|---|---|---|---|---|
| Разраб. | | Белявская | | |
| Пров. | | Крупник | | |
| Рук. гр. | | | | |
| Н. контр. | | Нерзалова | | |
| Утв. | | Вайнберг | | |

АЗЕ066.063

Планка

| Лит. | Масса | Масштаб |
|---|---|---|
| И | 0,014 | 1:1 |

Лист | Листов 1

Лист 63,0 ГОСТ 19903-74
4-IV-8 Ст.3 ГОСТ 16523-70

Госстрой СССР САНТЕХПРОЕКТ г. Москва

Копировал: СА Формат А4



50 √(∨)

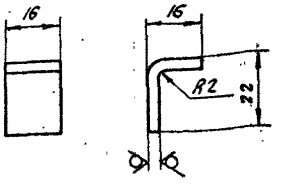


Неуказанные предельные отклонения размеров -$t_2$; ±$t_2/2$.

| Изм. | Лист | № докум. | Подп. | Дата |
|---|---|---|---|---|
| Разраб. | | Белявская | | |
| Пров. | | Крупник | | |
| Рук. гр. | | | | |
| Н. контр. | | Нерзалова | | |
| Утв. | | Вайнберг | | |

АЗЕ066.064

Планка

| Лит. | Масса | Масштаб |
|---|---|---|
| И | 0,08 | 1:1 |

Лист 63,0 ГОСТ 19903-74
4-IV-8 Ст.3 ГОСТ 16523-70

Госстрой СССР САНТЕХПРОЕКТ г. Москва

Копировал: СА Формат А4



Серия 5.904-20

√(∨)

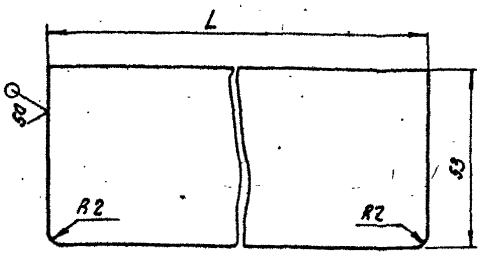


| Обозначение | L, мм | Масса, кг |
|---|---|---|
| АЗЕ066.066 | 220 | 0,14 |
| -01 | 270 | 0,17 |
| -02 | 370 | 0,23 |
| -03 | 470 | 0,29 |
| -04 | 570 | 0,35 |
| -05 | 870 | 0,54 |
| -06 | 970 | 0,60 |

Неуказанные предельные отклонения размеров- $t_2$; ±$t_2/2$.

| Изм. | Лист | № докум. | Подп. | Дата |
|---|---|---|---|---|
| Разраб. | | Белявская | | |
| Пров. | | Крупник | | |
| Рук. гр. | | Крупник | | |
| Н. контр. | | Нерзалова | | |
| Утв. | | Вайнберг | | |

АЗЕ066.066

Стенка

| Лит. | Масса | Масштаб |
|---|---|---|
| И | См. табл. | — |

Лист | Листов 1

Лист 61,5 ГОСТ 19903-74
4-IV-8 Ст.3 ГОСТ 16523-70

Госстрой СССР САНТЕХПРОЕКТ г. Москва

Копировал: СА Формат А4



50 √(∨)

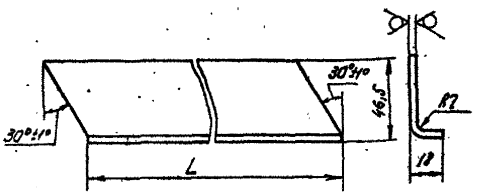


| Обозначение | L, мм | Масса, кг |
|---|---|---|
| АЗЕ066.065 | 264 | 0,21 |
| -01 | 312 | 0,26 |
| -02 | 428 | 0,35 |
| -03 | 543 | 0,44 |
| -04 | 659 | 0,54 |
| -05 | 899 | 0,74 |
| -06 | 1120 | 0,92 |

Неуказанные предельные отклонения размеров -$t_2$; ±$t_2/2$.

| Изм. | Лист | № докум. | Подп. | Дата |
|---|---|---|---|---|
| Разраб. | | Белявская | | |
| Пров. | | Крупник | | |
| Рук. гр. | | Крупник | | |
| Н. контр. | | Нерзалова | | |
| Утв. | | Вайнберг | | |

АЗЕ066.065

Перегородка

| Лит. | Масса | Масштаб |
|---|---|---|
| И | См. табл. | — |

Лист | Листов 1

Лист 61,5 ГОСТ 19903-74
4-IV-8 Ст.3 ГОСТ 16523-70

Госстрой СССР САНТЕХПРОЕКТ г. Москва

Копировал: СА Формат А4

| Формат | Зона | Поз. | Обозначение | Наименование | Кол. | Примечание |
|---|---|---|---|---|---|---|
| | | | | Документация | | |
| А3 | | | АЗЕ066.120 СБ | Сборочный чертеж | | |
| | | | | Детали | | |
| БУ | | 1 | АЗЕ066.068 | Уголок L=70-0,74 | | |
| | | | | Уголок 25×25×2 ГОСТ19771-74 | | |
| | | | | В Ст3 ГОСТ 14774-76 | 1 | 0,05 кг |
| БУ | | 2 | АЗЕ066.069 | Планка 25-0,52×30-0,52 | | |
| | | | | Лист Б3,0 ГОСТ19903-74 | | |
| | | | | 4-IV-В Ст3 ГОСТ16523-70 | 1 | 0,018 кг |
| | | | Переменные данные | для исполнений | | |
| | | | | АЗЕ066.120 | | |
| | | | | Детали | | |
| БУ | | 3 | АЗЕ066.071 | Крышка 224-1,15×265-1,3 | | |
| | | | | Лист Б2,0 ГОСТ19903-74 | | |
| | | | | 4-IV-В Ст3 ГОСТ16523-76 | 1 | 0,93 кг |
| | | | | АЗЕ066.120-01 | | |
| | | | | Детали | | |
| БУ | | 3 | АЗЕ066.072 | Крышка 274-1,3×323-1,4 | | |
| | | | | Лист Б2,0 ГОСТ19903-74 | | |
| | | | | 4-IV-В Ст3 ГОСТ16523-70 | 1 | 1,38 кг |

АЗЕ066.120

Крышка

Лит. | Лист | Листов

Госстрой СССР Сантехпроект г. Москва

Копировал: | Формат А4

| Формат | Зона | Поз. | Обозначение | Наименование | Кол. | Примечание |
|---|---|---|---|---|---|---|
| | | | | АЗЕ066.120-02 | | |
| | | | | Детали | | |
| БУ | | 3 | АЗЕ066.073 | Крышка 374-1,4×439-1,55 | | |
| | | | | Лист Б2,0 ГОСТ19903-74 | | |
| | | | | 4-IV-В Ст3 ГОСТ16523-70 | 1 | 2,56 кг |
| | | | | АЗЕ066.120-03 | | |
| | | | | Детали | | |
| БУ | | 3 | АЗЕ066.074 | Крышка 474-1,55×554-1,75 | | |
| | | | | Лист Б2,0 ГОСТ19903-74 | | |
| | | | | 4-IV-В Ст3 ГОСТ16523-70 | 1 | 4,10 кг |
| | | | | АЗЕ066.120-04 | | |
| | | | | Детали | | |
| БУ | | 3 | АЗЕ066.075 | Крышка 574-1,75×670-2,0 | | |
| | | | | Лист Б2,0 ГОСТ19903-74 | | |
| | | | | 4-IV-В Ст3 ГОСТ16523-70 | 1 | 6,0 кг |
| | | | | АЗЕ066.120-05 | | |
| | | | | Детали | | |
| БУ | | 3 | АЗЕ066.076 | Крышка 874-2,3×900-2,3 | | |
| | | | | Лист Б2,0 ГОСТ19903-74 | | |
| | | | | 4-IV-В Ст3 ГОСТ16523-70 | 1 | 12,27 кг |
| | | | | АЗЕ066.120-06 | | |
| | | | | Детали | | |
| БУ | | 3 | АЗЕ066.077 | Крышка 974-2,3×1131-2,6 | | |
| | | | | Лист Б2,0 ГОСТ19903-74 | | |
| | | | | 4-IV-В Ст3 ГОСТ16523-70 | 1 | 17,18 кг |

АЗЕ066.120 | Лист 2

Копировал: | Формат А4

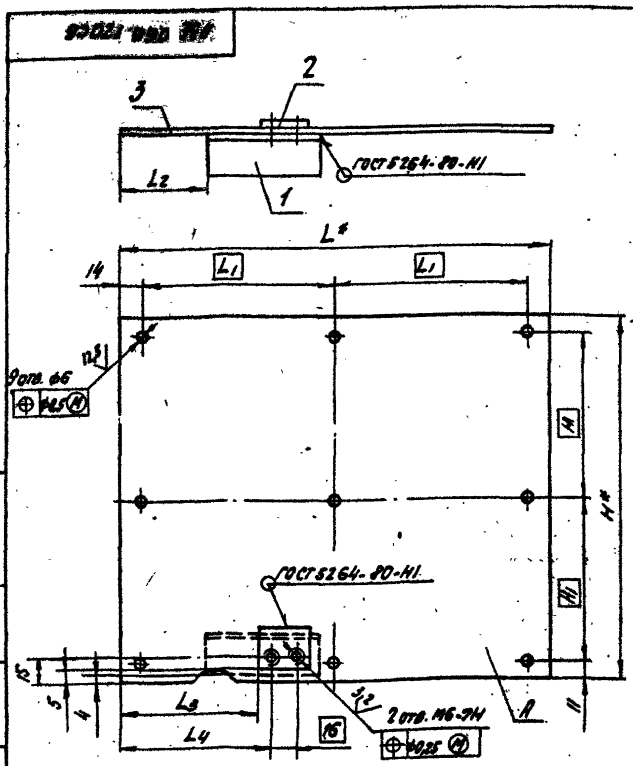


| Обозначение | Размеры, мм | | | | | | | Масса, кг |
|---|---|---|---|---|---|---|---|---|
| | L* | L1 | L2 | L3 | L4 | H* | H1 | |
| АЗЕ066.120 | 265 | 118,5 | 52 | 86 | 93 | 224 | 101 | 1,00 |
| -01 | 323 | 147,5 | 118 | 138 | 145 | 274 | 126 | 1,45 |
| -02 | 439 | 205,5 | 179 | 199 | 206 | 374 | 176 | 2,62 |
| -03 | 554 | 263 | 209 | 229 | 236 | 474 | 226 | 4,17 |
| -04 | 670 | 321 | 255 | 275 | 282 | 574 | 276 | 6,07 |
| -05 | 900 | 436 | 340 | 360 | 367 | 874 | 376 | 12,34 |
| -06 | 1131 | 551,5 | 404 | 424 | 431 | 974 | 476 | 17,25 |

1.* Размеры для справок.
2. Неуказанные предельные отклонения размеров $\pm t_2$; $+t_2$; $\pm\frac{t_2}{2}$.
3. Покрытие поверхности А (поз. 3) кроме отверстий – покрытие вспучивающееся огнезащитное ВПМ-2 ГОСТ 25131-82. Толщина покрытия 3,5-4 мм.

АЗЕ066 120 СБ

Крышка.

Лит. | Масса | Масштаб

Разраб. Белярская | Пров. Крупник | Рук. гр. Крупник | Гл. спец. Ландберг | Н. контр. Мезлякова | Утв. Сливак

Лист | Листов 1

Госстрой СССР Сантехпроект г. Москва

Копировал: | Формат А4

Серия 5.904-20

gost.e-ecolog.ru