ГОСУДАРСТВЕННЫЙ СТРОИТЕЛЬНЫЙ КОМИТЕТ СССР
/ГОССТРОЙ СССР/

ТИПОВАЯ ДОКУМЕНТАЦИЯ НА КОНСТРУКЦИИ ИЗДЕЛИЯ
И УЗЛЫ ЗДАНИЙ И СООРУЖЕНИЙ

СЕРИЯ 5.904-42

# КЛАПАНЫ ОБРАТНЫЕ ОГНЕЗАДЕРЖИВАЮЩИЕ С ПРЕДЕЛОМ ОГНЕСТОЙКОСТИ 0,5 ч.

РАБОЧИЕ ЧЕРТЕЖИ

Ц00275-01

gost.e-ecolog.ru

ГОСУДАРСТВЕННЫЙ СТРОИТЕЛЬНЫЙ КОМИТЕТ СССР

/ГОССТРОЙ СССР/

ТИПОВАЯ ДОКУМЕНТАЦИЯ НА КОНСТРУКЦИИ ИЗДЕЛИЯ
И УЗЛЫ ЗДАНИЙ И СООРУЖЕНИЙ

СЕРИЯ 5.904-42

# КЛАПАНЫ ОБРАТНЫЕ ОГНЕЗАДЕРЖИВАЮЩИЕ С ПРЕДЕЛОМ ОГНЕСТОЙКОСТИ 0,5 ч.

## РАБОЧИЕ ЧЕРТЕЖИ

РАЗРАБОТАНЫ
ГПИ САНТЕХПРОЕКТ
ГОССТРОЯ СССР

Утверждены:
Главным управлением проектирования госстроя СССР
протоколом от 7 декабря 1987г. №89,
введены в действие ГПИ Сантехпроект
приказом от 8 декабря 1987г. №234

ГЛАВНЫЙ ИНЖЕНЕР ИНСТИТУТА /ШИЛЛЕР Ю.И./

ГЛАВНЫЙ ИНЖЕНЕР ПРОЕКТА /ОЛИВАК В.А./

400275-21 2

# Содержание


| Обозначение | Наименование | Стр. |
|---|---|---|
| | Содержание | 2 |
| АЗЕ 073.000 Д | Клапаны обратные огнезадерживающие с пределом огнестойкости 0,5 ч. Технические характеристики и рекомендации по применению. | 2, 3 |
| АЗЕ 073. 001 | Ось | 3 |
| АЗЕ 073. 002 | Ось | |
| АЗЕ 073. 000 | Клапан обратный огнезадерживающий с пределом огнестойкости 0,5 ч | 4 |
| АЗЕ 073. 010 | Корпус | 4, 5 |
| АЗЕ 073. 000 СБ | Клапан обратный огнезадерживающий с пределом огнестойкости 0,5 ч | 6 |
| АЗЕ 073. 010 СБ | Корпус | 7 |
| АЗЕ 073. 003 | Втулка | 8 |
| АЗЕ 073. 004 | Упор | |
| АЗЕ 073. 005 | Рычаг | |
| АЗЕ 073. 006 | Груз | |
| АЗЕ 073. 011 | Втулка | 9 |
| АЗЕ 073. 013 | Втулка | |
| АЗЕ 073. 014 | Стенка | |
| АЗЕ 073. 020 | Фланец | 10 |
| АЗЕ 073. 020 СБ | Фланец | 11 |
| АЗЕ 073. 015 | Упор | 12 |
| АЗЕ 073. 016 | Упор | |
| АЗЕ 073. 030 | Полотно | 13 |
| АЗЕ 073. 040 | Полотно | |
| АЗЕ 073. 030 СБ | Полотно | 14 |
| АЗЕ 073. 040 СБ | Полотно | |
| АЗЕ 073. 036 | Полотно | 15 |
| АЗЕ 073. 037 | Накладка | |
| АЗЕ 073. 038 | Накладка | |
| АЗЕ 074.000 | Клапан обратный огнезадерживающий с пределом огнестойкости 0,5 ч. | 16 |
| АЗЕ 074. 010 | Корпус | 16, 17 |
| АЗЕ 075. 000 | Клапан обратный огнезадерживающий с пределом огнестойкости 0,5 ч. | 17 |
| АЗЕ 075. 010 | Корпус | |
| АЗЕ 074.000 СБ | Клапан обратный огнезадерживающий с пределом огнестойкости 0,5 ч. | 18 |
| АЗЕ 074. 010 СБ | Корпус | 19 |
| АЗЕ 075. 000 СБ | Клапан обратный огнезадерживающий с пределом огнестойкости 0,5 ч | 20 |
| АЗЕ 075. 010 СБ | Корпус | 21 |


Серия 5.904-42

Клапаны обратные огнезадерживающие с пределом огнестойкости 0,5 ч в соответствии с требованиями нормативных документов предназначены для установки в местах пересечения воздуховодами ограждающих конструкций в ряде помещений, в том числе в большинстве помещений вычислительных центров.

Клапаны разработаны для воздуховодов размером 250×250; 250×400; 400×400; 400×500; 400×600; 600×600; 800×800; 1000×1000.

Клапаны состоят из корпуса, полотна и уравновешивающего рычага с грузом.

При движении воздуха полотно открывается, а при прекращении воздушного потока полотно перекрывает проходное сечение клапана.

Расчетная минимальная скорость воздуха для начала открытия полотна – 4...4,5 м/сек.

При необходимости возможна регулировка момента открывания и закрывания полотна за счет передвижения груза в том или ином направлении.

На поверхности корпуса и полотна клапана нанесено огнезащитное вспучивающееся покрытие ВПМ-2 по ГОСТ 25131-82 – толщиной 3,5–4 мм.

Габаритные и присоединительные размеры клапанов приведены в таблице.

Краткие сведения по приготовлению, нанесению и технической характеристике огнезащитного вспучивающегося покрытия ВПМ-2 приведены в приложении.

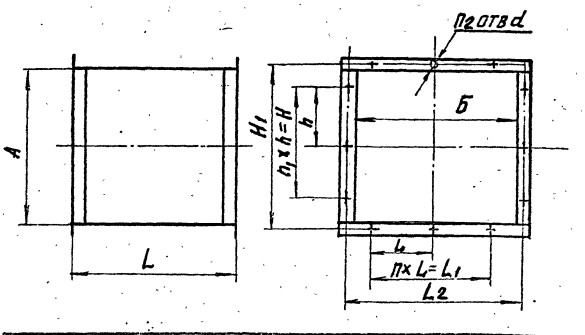


| Обозначение | Размеры, мм | | | | | | | | | | | | Масса кг |
|---|---|---|---|---|---|---|---|---|---|---|---|---|---|
| | A | Б | L | L1 | L2 | l | h | H | H1 | n | n1 | n2 | d | |
| АЗЕ 073.000 | 250 | 250 | 250 | 190 | 280 | – | – | 190 | 280 | – | – | 8 | 8 | 11,0 |
| -01 | | | | 340 | 430 | 170 | | | | 2 | | 10 | | 15,0 |
| -02 | | 400 | | | | | | | | | | 12 | | 27,0 |
| -03 | 400 | 500 | 420 | 465 | 530 | 155 | 170 | 340 | 430 | 3 | 2 | 14 | | 31,0 |
| -04 | | | | | | | | | | | | 16 | | 55,0 |
| АЗЕ 074.000 | 600 | 600 | 400 | 540 | 630 | 135 | 135 | 540 | 630 | 4 | 4 | 20 | 10 | 46,5 |
| -01 | 800 | 800 | 530 | 760 | 830 | 190 | 190 | 760 | 830 | | | | | 75,3 |
| АЗЕ 075.000 | 1000 | 1000 | 465 | 950 | 1040 | | | 950 | 1040 | 5 | 5 | 24 | | 102,0 |

Инв. № подл. | Подп. и дата | Взам. инв. № | Инв. № дубл. | Подп. и дата

| Изм. | Лист | № докум. | Подп. | Дата | АЗЕ 073.000 Д | | |
|---|---|---|---|---|---|---|---|
| Разраб. | Крупник | | | | Клапаны обратные огнезадерживающие с пределом огнестойкости 0,5 ч. Технические характеристики и рекомендации по применению. | Лит. И | Лист 1 | Листов 4 |
| Пров. | Вайнберг | | | | | Госстрой СССР САНТЕХПРОЕКТ г. Ессентуки | | |
| Рук. гр. | Крупник | | | | | | | |
| Н. контр. | Разумова | | | | | | | |
| Утв. | Спивак | | | | | | | |

Формат А1

Инв. № подл. | Подп. и дата | Взам. инв. № | Инв. № дубл. | Подп. и дата

| Изм. | Лист | № докум. | Подп. | Дата | АЗЕ 073.000 Д | Лист 2 |
|---|---|---|---|---|---|---|

Копировал: Кульбакина Формат А4

## Приложение.

Приготовление, нанесение и техническая характеристика покрытия огнезащитного вспучивающегося ВПМ-2.

Покрытие по стали огнезащитное вспучивающиеся ВПМ-2 по ГОСТ 25131-82 разработано во ВНИИПО МВД СССР (г. Балашиха, Московской обл.)

Технология приготовления и нанесения огнезащитного вспучивающегося покрытия ВПМ-2 разработано ВНИИПО МВД и НПО Лакокрасопокрытие МХП СССР и изложено в приложении к ГОСТ 25131-82.

Огнезащитное вспучивающееся покрытие ВПМ-2 выпускается заводами-изготовителями (Загорский лакокрасочный г. Загорск Моск. обл. и Черновицкий химический МХП СССР) в виде двух компонентов: пасты ВПМ-2 и аммофоса маркиА по ГОСТ 18918-85, смешиваемых перед нанесением на покрываемую поверхность.

Паста ВПМ-2 должна храниться при температуре от -5°С до +30°С в течение не более 6 месяцев. Аммофос должен транспортироваться и храниться в соответствии с ГОСТ 18918-85.

Пасту смешивают с аммофосом в растворосмесителях типа СО-265, СО-236, СО-46А в соотношении- на 7,4 частей пасты 2,6 части аммофоса, а затем дважды пропускают через краскотерку типа СО-110, СО-116. Температура рабочего состава не должна превышать 35°С. Рабочий состав должен храниться не более суток в закрытой емкости. Поверхность металлических конструкций перед нанесением покрытия должна быть очищена от ржавчины, старой краски, обезжирена растворителями (ксилолом, сольвеном или уйат-спиритом) и загрунтована глифталевой грунтовкой ГФ-0163 или фенольной ФЛ-03К по ГОСТ 9109-81.

Грунтовка должна наноситься пневматическим краскораспылителем по ГОСТ 20223-74 кистью по ГОСТ 10597-80 или валиком по ГОСТ 10831-80 в один-два слоя. Продолжительность сушки для ГФ-0163 не менее 24 часов для каждого слоя, для ФЛ-03К не менее 8 часов при температуре 20±2°С.

Состав покрытия должен наноситься в два-три слоя установкой пневматического действия при следующих режимах: давление в красконагнетательном бачке, МПа (кгс/см²)-0,4 (4); давление распыления МПа (кгс/см²) - 0,5 (5); расстояние от сопла пистолета-распылителя до обрабатываемой поверхности - 600-700мм.

Допускается наносить состав покрытия за два раза шпателем по ГОСТ 10778-83. Толщина сырого слоя должна быть не менее 6мм. Общий расход состава покрытия - 6кг/м².

Нанесение и сушка состава покрытия должны производиться при температуре не ниже 10°С и не выше 35°С и влажности не выше 80%. Продолжительность сушки - не менее 24ч. для каждого слоя. Через 5-6 суток на высушенное покрытие в качестве влагозащиты или декоративной отделки должна быть нанесена в 2 слоя эмаль (пентафталевая ПФ-115; ПФ-218, ПФ-223, хлорвиниловая (ХВ-785; ХВ-124) или кремнийорганическая (КО-174). Эмаль наносится в 2 слоя.

Покрытие ВПМ-2 нетоксично и разрешено к применению Минздравом СССР (Заключение. N121-11-567-5).

Физико-механические свойства покрытия ВПМ-2: адгезия к металлу от 5-10кгс/см², прочность при ударе 50 кгс/см².

| Изм. | Лист | № докум. | Подп. | Дата | АЗЕ 073.000Д | Лист 3 |
|---|---|---|---|---|---|---|

Копировал: Кульбакина Формат А3

Серия 5.904-42

### АЗЕ 073.001

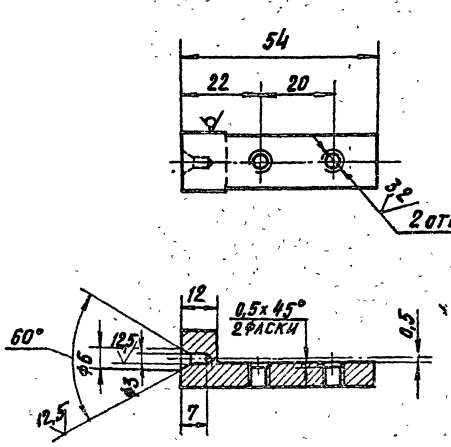


Неуказанные предельные отклонения размеров $H14; h14; \pm\frac{t_2}{2}$.

| Изм. | Лист | № докум. | Подп. | Дата | АЗЕ 073.001 | | | |
|---|---|---|---|---|---|---|---|---|
| Разраб. | Белявская | | | | Ось | Лит. | Масса | Масштаб |
| Пров. | Крупник | | | | | И | 0,04 | 1:1 |
| Рук. гр. | Крупник | | | | | Лист | Листов 1 | |
| Гл. спец. | Ваннберг | | | | | | | |
| Н. контр. | Мерзлякова | | | | Круг 16-В-ГОСТ 2590-71 / ВСт.3-II-ГОСТ 535-79 | Госстрой СССР САНТЕХПРОЕКТ г. Москва | | |
| Утв. | Спивак | | | | | | | |

Копировал: Кульбакина Формат А4

### АЗЕ 073.002

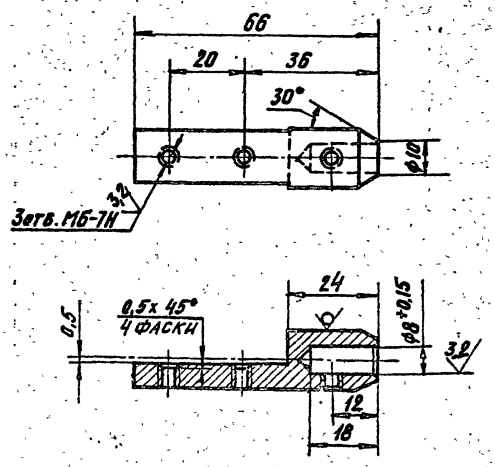


Неуказанные предельные отклонения размеров $h14; \pm\frac{t_2}{2}$.

| Изм. | Лист | № докум. | Подп. | Дата | АЗЕ 073.002 | | | |
|---|---|---|---|---|---|---|---|---|
| Разраб. | Белявская | | | | Ось | Лит. | Масса | Масштаб |
| Пров. | Крупник | | | | | И | 0,05 | 1:1 |
| Рук. гр. | Крупник | | | | | Лист | Листов 1 | |
| Гл. спец. | Ваннберг | | | | | | | |
| Н. контр. | Мерзлякова | | | | Круг 16-В-ГОСТ 2590-71 / ВСт.3-II-ГОСТ 535-79 | Госстрой СССР САНТЕХПРОЕКТ г. Москва | | |
| Утв. | Спивак | | | | | | | |

Копировал: Кульбакина Формат А4

| Формат | Зона | Поз. | Обозначение | Наименование | Кол. | Примечание |
|---|---|---|---|---|---|---|
| | | | | Документация | | |
| А2 | | | АЗЕ073.000 СБ | Сборочный чертеж | | |
| А4 | | | АЗЕ073.000Д | Технические характеристики и рекомендации по применению | | |
| | | | | Детали | | |
| А4 | | 1 | АЗЕ073.001 | Ось | 1 | |
| А4 | | 2 | АЗЕ073.002 | Ось | 1 | |
| А4 | | 3 | АЗЕ073.003 | Втулка | 1 | |
| А4 | | 4 | АЗЕ073.004 | Упор | 1 | |
| | | | | Стандартные изделия | | |
| | | 5 | | Болт М6х20.36 ГОСТ 7798-70 | 1 | |
| | | 6 | | Винт 2М6х8.36 ГОСТ 11473-80 | 4 | |
| | | 7 | | Винт М6х10.36 ГОСТ 1476-84 | 2 | |
| | | 8 | | Гайка М8.4 ГОСТ 5915-70 | 1 | |
| | | 9 | | Шайба 6.65Г ГОСТ 6402-70 | 4 | |
| | | 10 | | Шплинт 3,2х16 ГОСТ 397-79 | 1 | |
| | | | Переменные данные | для исполнений АЗЕ073.000 Сборочные единицы | | |
| А4 | | 11 | АЗЕ073.010 | Корпус | 1 | |
| А4 | | 12 | АЗЕ073.030 | Полотно | 1 | |

Инв.№ подл. | Подп. и дата | Взам. инв.№ | Инв.№ дубл. | Подп. и дата

| Изм. | Лист | № докум. | Подп. | Дата |
|---|---|---|---|---|
| Разраб. | | Белявская | | |
| Пров. | | Крупник | | |
| Рук. гр. | | Крупник | | |
| Н. контр. | | Мерзлякова | | |
| Утв. | | Спивак | | |

АЗЕ073.000

Клапан обратный огнезадерживающий с пределом огнестойкости 0,5ч

| Лит. | Лист | Листов |
|---|---|---|
| П | 1 | 3 |

Госстрой СССР САНТЕХПРОЕКТ г. Москва

Формат А4

| Формат | Зона | Поз. | Обозначение | Наименование | Кол. | Примечание |
|---|---|---|---|---|---|---|
| | | | | Детали | | |
| А4 | | 13 | АЗЕ073.005 | Рычаг | 1 | |
| А4 | | 14 | АЗЕ073.006 | Груз | 1 | |
| | | | | АЗЕ073.000-01 Сборочные единицы | | |
| А4 | | 11 | АЗЕ073.010-01 | Корпус | 1 | |
| А4 | | 12 | АЗЕ073.040 | Полотно | 1 | |
| | | | | Детали | | |
| А4 | | 13 | АЗЕ073.005 | Рычаг | 1 | |
| А4 | | 14 | АЗЕ073.006-01 | Груз | 1 | |
| | | | | АЗЕ073.000-02 Сборочные единицы | | |
| А4 | | 11 | АЗЕ073.010-02 | Корпус | 1 | |
| А4 | | 12 | АЗЕ073.040-01 | Полотно | 1 | |
| | | | | Детали | | |
| А4 | | 13 | АЗЕ073.005-01 | Рычаг | 1 | |
| А4 | | 14 | АЗЕ073.006-02 | Груз | 1 | |
| | | | | АЗЕ073.000-03 Сборочные единицы | | |
| А4 | | 11 | АЗЕ073.010-03 | Корпус | 1 | |

Инв.№ подл. | Подп. и дата | Взам. инв.№ | Инв.№ дубл. | Подп. и дата

| Изм. | Лист | № докум. | Подп. | Дата |
|---|---|---|---|---|

АЗЕ073.000

Формат А4

| Формат | Зона | Поз. | Обозначение | Наименование | Кол. | Примечание |
|---|---|---|---|---|---|---|
| А4 | | 12 | АЗЕ073.040-02 | Полотно | 1 | |
| | | | | Детали | | |
| А4 | | 13 | АЗЕ073.005-01 | Рычаг | 1 | |
| А4 | | 14 | АЗЕ073.006-03 | Груз | 1 | |
| | | | | АЗЕ073.000-04 Сборочные единицы | | |
| А4 | | 11 | АЗЕ073.010-04 | Корпус | 1 | |
| А4 | | 12 | АЗЕ073.040-03 | Полотно | 1 | |
| | | | | Детали | | |
| А4 | | 13 | АЗЕ073.005-01 | Рычаг | 1 | |
| А4 | | 14 | АЗЕ073.006-04 | Груз | 1 | |

Серия 5.904-42

Инв.№ подл. | Подп. и дата | Взам. инв.№ | Инв.№ дубл. | Подп. и дата

| Изм. | Лист | № докум. | Подп. | Дата |
|---|---|---|---|---|

АЗЕ073.000

Лист 3

Формат А4

| Формат | Зона | Поз. | Обозначение | Наименование | Кол. | Примечание |
|---|---|---|---|---|---|---|
| | | | | Документация | | |
| А2 | | | АЗЕ073.010 СБ | Сборочный чертеж | | |
| | | | | Детали | | |
| А4 | | 1 | АЗЕ073.011 | Втулка | 1 | |
| Б4 | | 2 | АЗЕ073.012 | Пластина Лист Б 3,0 ГОСТ 19903-74 4-Н-В Ст.3 ГОСТ 16523-70 60-0,74 х 60-0,74 | 2 | 0,08 кг |
| А4 | | 3 | АЗЕ073.013 | Втулка | 1 | |
| | | | Переменные данные | для исполнений АЗЕ073.010 Сборочные единицы | | |
| А4 | | 4 | АЗЕ073.020 | Фланец | 2 | |
| | | | | Детали | | |
| А3 | | 5 | АЗЕ073.014 | Стенка | 2 | |
| А4 | | 6 | АЗЕ073.015 | Упор | 1 | |
| | | 7 | -01 | Упор | 1 | |
| | | 8 | -02 | Упор | 1 | |
| | | 9 | -03 | Упор | 1 | |
| А4 | | 10 | АЗЕ073.016 | Упор | 2 | |

Инв.№ подл. | Подп. и дата | Взам. инв.№ | Инв.№ дубл. | Подп. и дата

| Изм. | Лист | № докум. | Подп. | Дата |
|---|---|---|---|---|
| Разраб. | | Белявская | | |
| Пров. | | Крупник | | |
| Рук. гр. | | Крупник | | |
| Н. контр. | | Мерзлякова | | |
| Утв. | | Спивак | | |

АЗЕ073.010

Корпус

| Лит. | Лист | Листов |
|---|---|---|
| И | 1 | 5 |

Госстрой СССР САНТЕХПРОЕКТ г. Москва

Копировал: Рожкова

Формат А4

| Формат | Зона | Поз. | Обозначение | Наименование | Кол. | Примечание |
|---|---|---|---|---|---|---|
| | | 11 | АЗЕ073.017 | Стенка | | |
| | | | | Лист б 1,5 ГОСТ 19903-74 | | |
| | | | | 4-Н-В Ст.3 ГОСТ 16523-70 | | |
| | | | | 247-1,15×244-1,15 | 2 | 0,7 кг |
| | | | | Материалы | | |
| | | | | Огнезащитное | | |
| | | | | вспучивающееся | | |
| | | | | покрытие ВПМ-2 | | |
| | | | | ГОСТ 25131-82 | 2,0 | кг |
| | | | | АЗЕ073.010-01 | | |
| | | | | Сборочные единицы | | |
| А4 | | 4 | АЗЕ073.020-01 | Фланец | 2 | |
| | | | | Детали | | |
| А3 | | 5 | АЗЕ073.014-01 | Стенка | 2 | |
| А4 | | 6 | АЗЕ073.015 | Упор | 1 | |
| | | 7 | -01 | Упор | 1 | |
| | | 8 | -02 | Упор | 1 | |
| | | 9 | -03 | Упор | 1 | |
| А4 | | 10 | АЗЕ073.016-01 | Упор | 2 | |
| Б4 | | 11 | АЗЕ073.017 | Стенка | | |
| | | | | Лист б 1,5 ГОСТ 19903-74 | | |
| | | | | 4-Н-В Ст.3 ГОСТ 16523-70 | | |
| | | | | 247-1,15×244-1,15 | 2 | 0,7 кг |

Инв. № подл. | Подп. и дата | Взам. инв. № | Инв. № дубл. | Подп. и дата

Изм. Лист № докум. Подп. Дата

АЗЕ073.010 Лист 2

Формат А4

| Формат | Зона | Поз. | Обозначение | Наименование | Кол. | Примечание |
|---|---|---|---|---|---|---|
| | | | | Материалы | | |
| | | 12 | | Огнезащитное | | |
| | | | | вспучивающееся | | |
| | | | | покрытие ВПМ-2 | | |
| | | | | ГОСТ 25131-82 | 2,5 | кг |
| | | | | АЗЕ073.010-02 | | |
| | | | | Сборочные единицы | | |
| А4 | | 4 | АЗЕ073.020-02 | Фланец | 2 | |
| | | | | Детали | | |
| А3 | | 5 | АЗЕ073.014-02 | Стенка | 2 | |
| А4 | | 6 | АЗЕ073.015-04 | Упор | 1 | |
| | | 7 | -05 | Упор | 1 | |
| | | 8 | -06 | Упор | 1 | |
| | | 9 | -07 | Упор | 1 | |
| А4 | | 10 | АЗЕ073.016-01 | Упор | 2 | |
| Б4 | | 11 | АЗЕ073.018 | Стенка | | |
| | | | | Лист б 2,0 ГОСТ 19903-74 | | |
| | | | | 4-Н-В Ст.3 ГОСТ 16523-70 | | |
| | | | | 396-1,4×414-1,55 | 2 | 2,6 кг |
| | | | | Материалы | | |
| | | 12 | | Огнезащитное | | |
| | | | | вспучивающееся | | |
| | | | | покрытие ВПМ-2 | | |
| | | | | ГОСТ 25131-82 | 5,3 | кг |

Инв. № подл. | Подп. и дата | Взам. инв. № | Инв. № дубл. | Подп. и дата

Изм. Лист № докум. Подп. Дата

АЗЕ073.010 Лист 3

Формат А4

Серия 5.904-42

| Формат | Зона | Поз. | Обозначение | Наименование | Кол. | Примечание |
|---|---|---|---|---|---|---|
| | | | | АЗЕ073.010-03 | | |
| | | | | Сборочные единицы | | |
| А4 | | 4 | АЗЕ073.020-03 | Фланец | 2 | |
| | | | | Детали | | |
| А3 | | 5 | АЗЕ073.014-03 | Стенка | 2 | |
| А4 | | 6 | АЗЕ073.015-04 | Упор | 1 | |
| | | 7 | -05 | Упор | 1 | |
| | | 8 | -06 | Упор | 1 | |
| | | 9 | -07 | Упор | 1 | |
| А4 | | 10 | АЗЕ073.016-02 | Упор | 2 | |
| Б4 | | 11 | АЗЕ073.018 | Стенка | | |
| | | | | Лист б 2,0 ГОСТ 19903-74 | | |
| | | | | 4-Н-В Ст.3 ГОСТ 16523-70 | | |
| | | | | 396-1,4×414-1,55 | 2 | 2,6 кг |
| | | | | Материалы | | |
| | | 12 | | Огнезащитное | | |
| | | | | вспучивающееся | | |
| | | | | покрытие ВПМ-2 | | |
| | | | | ГОСТ 25131-82 | 6,0 | кг |
| | | | | АЗЕ073.010-04 | | |
| | | | | Сборочные единицы | | |
| А4 | | 4 | АЗЕ073.020-04 | Фланец | 2 | |

Инв. № подл. | Подп. и дата | Взам. инв. № | Инв. № дубл. | Подп. и дата

Изм. Лист № докум. Подп. Дата

АЗЕ073.010 Лист 4

Формат А4

| Формат | Зона | Поз. | Обозначение | Наименование | Кол. | Примечание |
|---|---|---|---|---|---|---|
| | | | | Детали | | |
| А3 | | 5 | АЗЕ073.014-04 | Стенка | 2 | |
| А4 | | 6 | АЗЕ073.015-04 | Упор | 1 | |
| | | 7 | -05 | Упор | 1 | |
| | | 8 | -06 | Упор | 1 | |
| | | 9 | -07 | Упор | 1 | |
| А4 | | 10 | АЗЕ073.016-03 | Упор | 2 | |
| Б4 | | 11 | АЗЕ073.018 | Стенка | | |
| | | | | Лист б 2,0 ГОСТ 19903-74 | | |
| | | | | 4-Н-В Ст.3 ГОСТ 16523-70 | | |
| | | | | 396-1,4×414-1,55 | 2 | 2,6 кг |
| | | | | Материалы | | |
| | | 12 | | Огнезащитное | | |
| | | | | вспучивающееся | | |
| | | | | покрытие ВПМ-2 | | |
| | | | | ГОСТ 25131-82 | 6,6 | кг |

Инв. № подл. | Подп. и дата | Взам. инв. № | Инв. № дубл. | Подп. и дата

Изм. Лист № докум. Подп. Дата

АЗЕ073.010 Лист 5

Копировал: Ронікова

Формат А4

Рис. 1

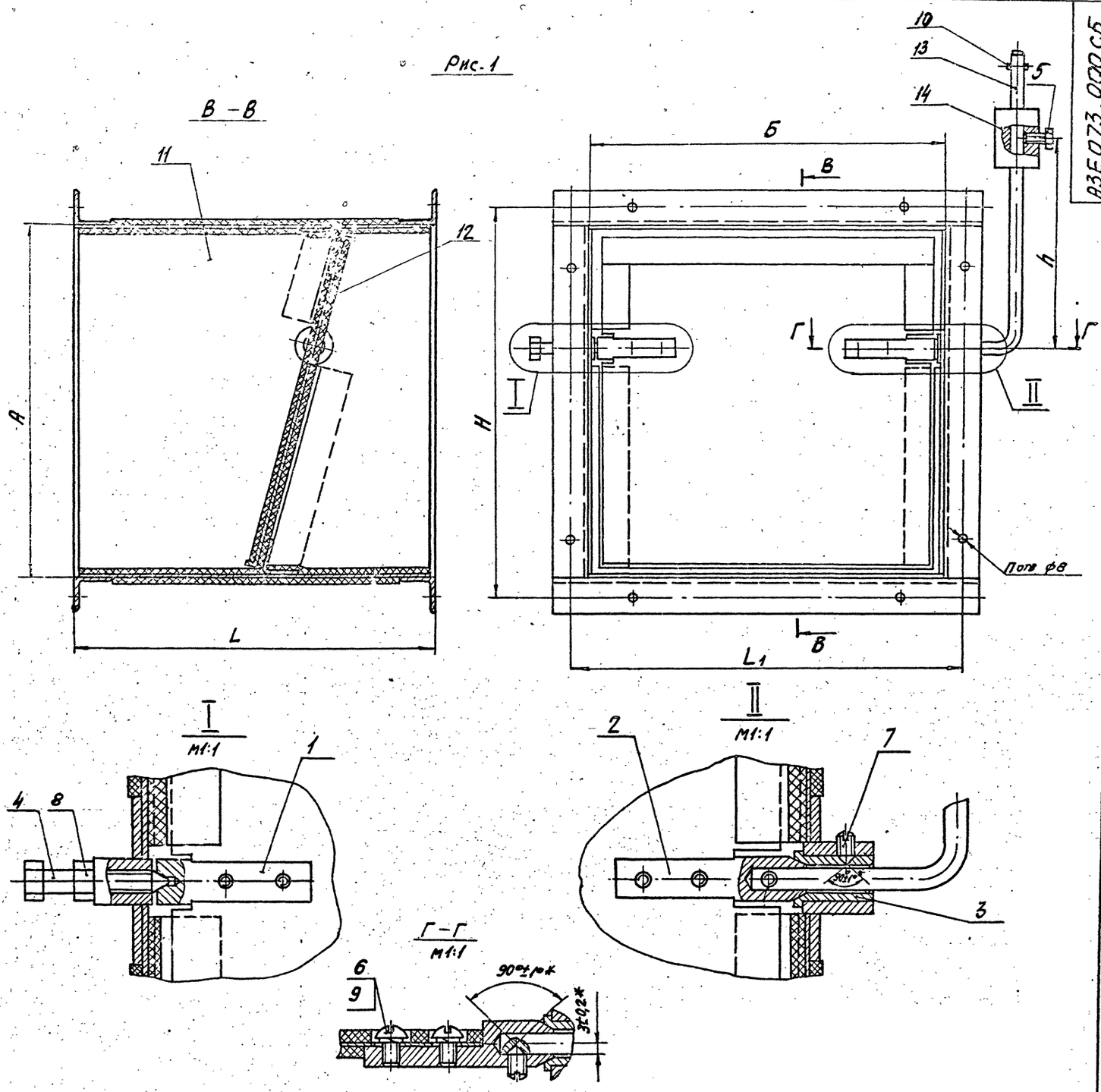


Рис. 2

Остальное см. рис. 1

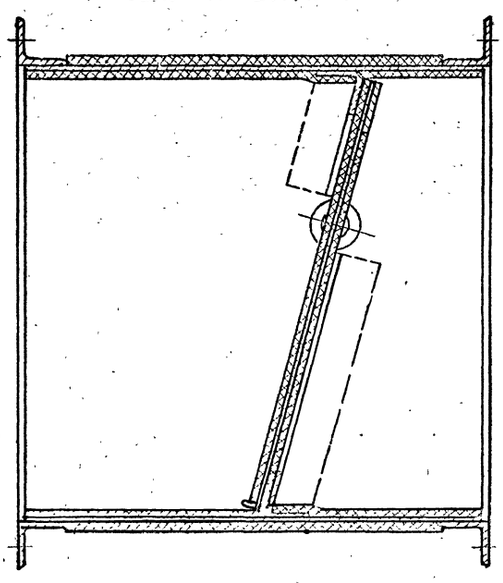

| Обозначение | Рис. | Размеры, мм | | | | | | n, шт | Масса, кг |
|---|---|---|---|---|---|---|---|---|---|
| | | A | Б | L | L1 | H | h | | |
| АЗЕ073.000 | 1 | 250 | 250 | 250 | 280 | 280 | 150 | 8 | 11 |
| —01 | 2 | | 400 | | 430 | | | 10 | 15 |
| —02 | | 400 | | 420 | | 430 | 200 | 12 | 27 |
| —03 | | | 500 | | 530 | | | 14 | 31 |
| —04 | | | 600 | | 630 | | | 16 | 35 |

Размеры для справок, кроме указанных знаком *

| | | | | | | | |
|---|---|---|---|---|---|---|---|
| Изм. | Лист | № докум. | Подп. | Дата | АЗЕ073.000СБ | | |
| Разраб. | | Беловская | | | Клапан обратный огнезадерживающий с пределом огнестойкости 0,5ч | Лит. | Масса | Масштаб |
| Пров. | | Крупник | | | | А | См. табл. | — |
| Рук. гр. | | Крупник | | | | Лист | Листов 1 | |
| Н. отд. | | Канцберг | | | | Госстрой СССР САНТЕХПРОЕКТ г. Москва | | |
| Н. контр. | | Меркулова | | | | | | |
| Утв. | | Слизак | | | | | | |

Копировал Ронкова

Формат А2

Серия 5.904-42

Инв. № подл. | Подп. и дата | Взам. инв. № | Инв. № дубл. | Подп. и дата

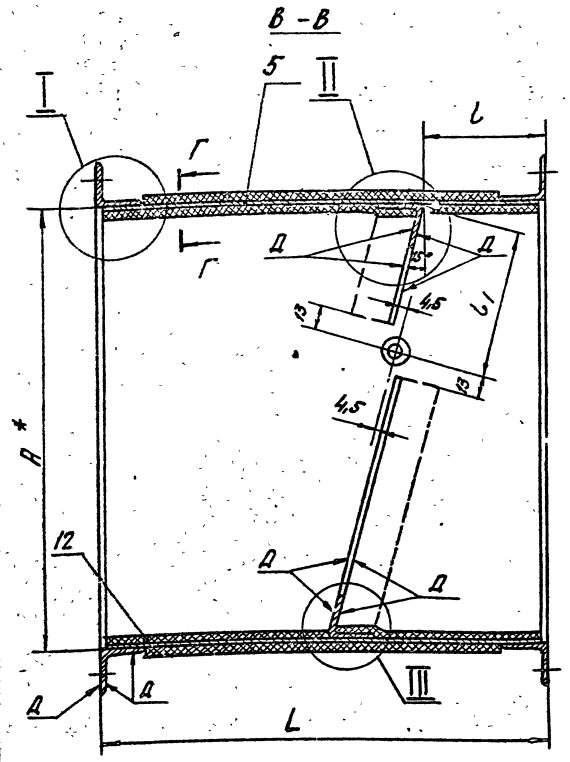


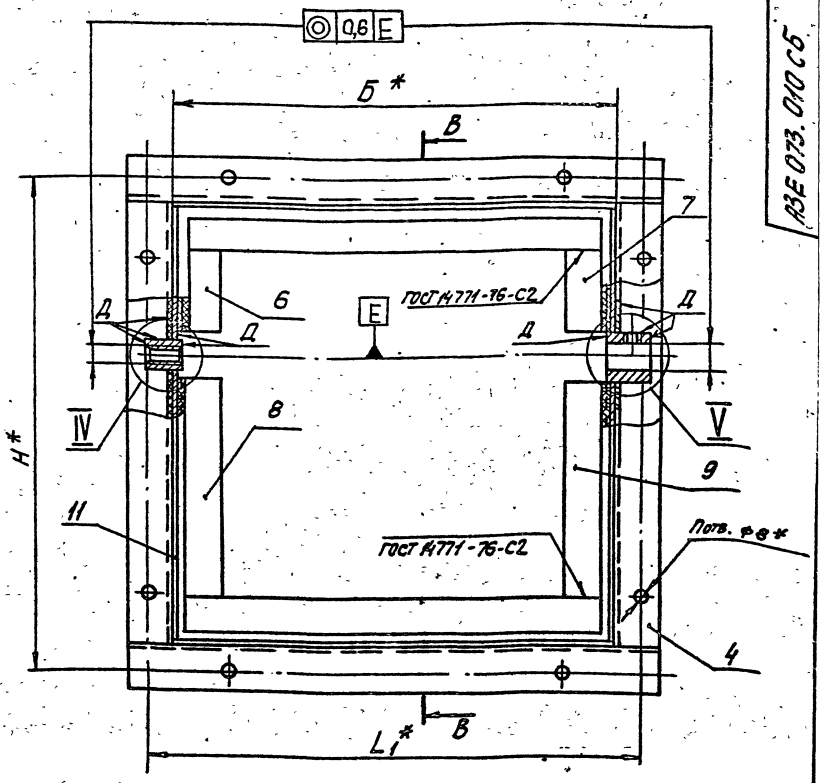


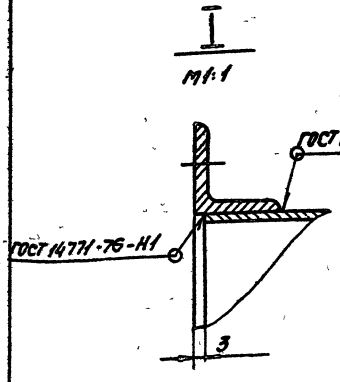


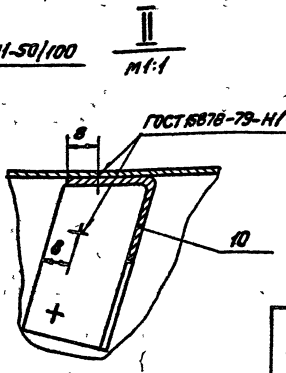


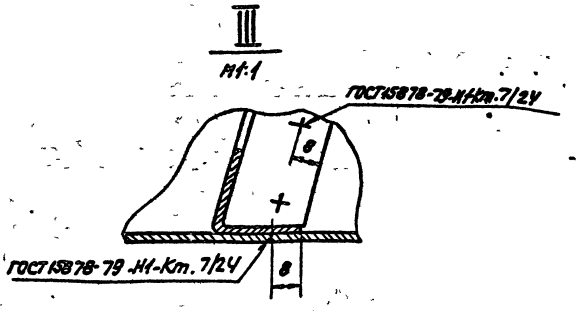


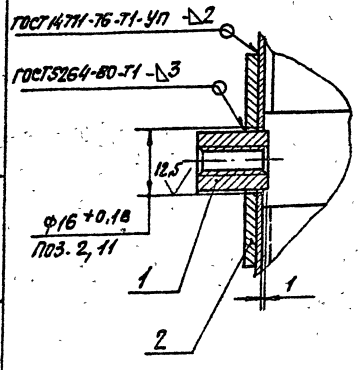


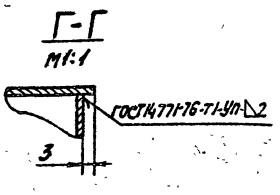


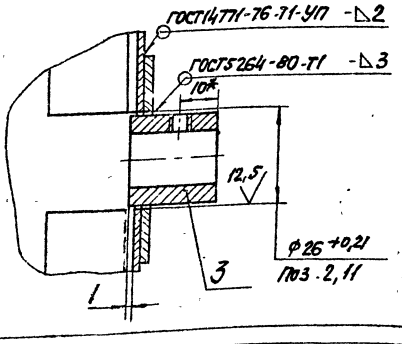


| Обозначение | Размеры, мм | | | | | | | Поз.* | Масса, кг |
|---|---|---|---|---|---|---|---|---|---|
| | А* | Б* | L | L1* | l | l1 | Н* | шт. | |
| АЗЕ 073.010 | 250 | 250 | 250 | 280 | 66 | 86 | 280 | 8 | 8,8 |
| —01 | | 400 | | 430 | | | | 10 | 11,3 |
| —02 | | | | | | | | 12 | 22 |
| —03 | 400 | 500 | 420 | 530 | 107 | 140 | 430 | 14 | 25 |
| —04 | | 600 | | 630 | | | | 16 | 27,2 |

1.* Размеры для справок.

2 $\pm \frac{t2}{2}$.

3. Толщина покрытия поз. 12 — 4мм. Поверхности Д — не покрывать.

4. Покрытие поз. 12 на выносных элементах I...V и сечении Г-Г не показано.

| | | | | | | | |
|---|---|---|---|---|---|---|---|
| Изм. | Лист | № докум. | Подп. | Дата | АЗЕ073.010 СБ | | |
| Разраб. | | Белявская | | | Корпус. | Лит. | Масса | Масштаб |
| Пров. | | Крупник | | | | | См. табл. | — |
| Рук. гр. | | Крупник | | | | Лист | Листов | |
| Гл. спец. | | Ванкевич | | | | | | |
| Н. контр. | | Черлякова | | | Госстрой СССР САНТЕХПРОЕКТ г. Москва | | | |
| Утв. | | Спивак | | | | | | |

Копировал Ронкова Формат А2

Серия 5.904-42

Инв. № подл. | Подп. и дата | Взам. инв. № | Инв. № дубл. | Подп. и дата

## А3Е073.003

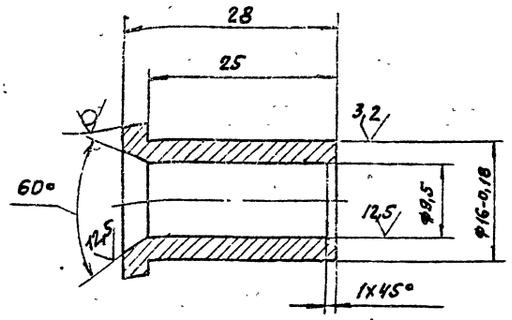


Неуказанные предельные отклонения размеров H14; h14; ± $\frac{t2}{2}$.

| Изм. | Лист | № докум. | Подп. | Дата |
|---|---|---|---|---|
| Разраб. | | Белявская | | |
| Пров. | | Крупник | | |
| Рук. гр. | | Крупник | | |
| Гл. спец. | | Вайнберг | | |
| Н. контр. | | Мерзлякова | | |
| Утв. | | Сливак | | |

**А3Е073.003**

Втулка

| Лит. | Масса | Масштаб |
|---|---|---|
| И | 0,03 | 2:1 |

Лист | Листов 1

Круг 20-В-ГОСТ 2590-71 / В Ст.3-I-ГОСТ 535-79

Госстрой СССР Сантехпроект г. Москва

Формат А4

## А3Е073.004

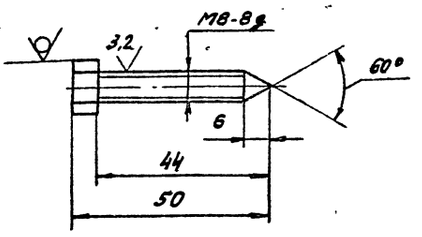


Неуказанные предельные отклонения размеров h14; ± $\frac{t2}{2}$.

| Изм. | Лист | № докум. | Подп. | Дата |
|---|---|---|---|---|
| Разраб. | | Белявская | | |
| Пров. | | Крупник | | |
| Рук. гр. | | Крупник | | |
| Гл. спец. | | Вайнберг | | |
| Н. контр. | | Мерзлякова | | |
| Утв. | | Сливак | | |

**А3Е073.004**

Упор

| Лит. | Масса | Масштаб |
|---|---|---|
| И | 0,2 | 1:1 |

Лист | Листов 1

Шестигранник 13-5 ГОСТ 8560-78 / 45 ГОСТ 1051-73

Госстрой СССР Сантехпроект г. Москва

Формат А4

## А3Е073.005

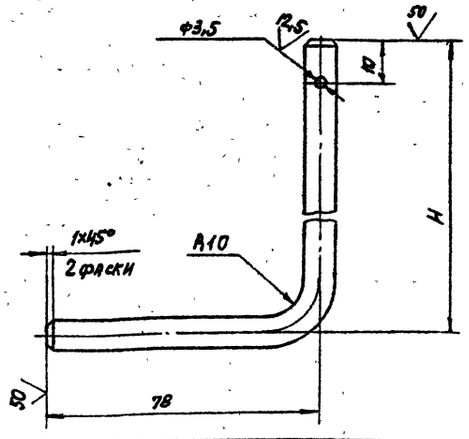


| Обозначение | H, мм | Масса, кг |
|---|---|---|
| А3Е073.005 | 210 | 0,1 |
| —01 | 260 | 0,13 |
| —02 | 280 | 0,14 |

Неуказанные предельные отклонения размеров H14; ± $\frac{t2}{2}$.

| Изм. | Лист | № докум. | Подп. | Дата |
|---|---|---|---|---|
| Разраб. | | Белявская | | |
| Пров. | | Крупник | | |
| Рук. гр. | | Крупник | | |
| Гл. спец. | | Вайнберг | | |
| Н. контр. | | Мерзлякова | | |
| Утв. | | Сливак | | |

**А3Е073.005**

Рычаг

| Лит. | Масса | Масштаб |
|---|---|---|
| И | См. табл. | — |

Лист | Листов 1

Круг 8-В-ГОСТ 2590-71 / В Ст.3-II-ГОСТ 535-79

Госстрой СССР Сантехпроект г. Москва

Формат А4

## А3Е073.006

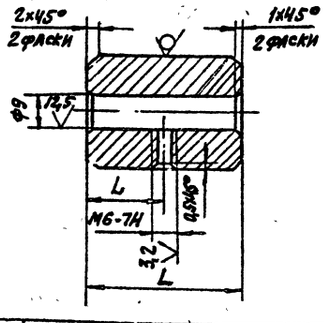


| Обозначение | Размеры, мм L | Размеры, мм L | Материал | Масса, кг |
|---|---|---|---|---|
| А3Е073.006 | 40 | 20 | Круг 30-В-ГОСТ 2590-71 / В Ст.3-II-ГОСТ 535-79 | 0,2 |
| —01 | 30 | 15 | | 0,13 |
| —02 | 60 | 30 | Круг 35-В-ГОСТ 2590-71 / В Ст.3-II-ГОСТ 535-79 | 0,4 |
| —03 | 70 | 35 | | 0,46 |
| —04 | 65 | 32 | | 0,43 |
| —05 | 60 | 30 | Круг 30-В-ГОСТ 2590-71 / В Ст.3-II-ГОСТ 535-79 | 0,30 |
| —06 | 80 | 40 | Круг 40-В-ГОСТ 2590-71 / В Ст.3-II-ГОСТ 535-79 | 0,74 |

Неуказанные предельные отклонения размеров H14; h14; ± $\frac{t2}{2}$.

| Изм. | Лист | № докум. | Подп. | Дата |
|---|---|---|---|---|
| Разраб. | | Белявская | | |
| Пров. | | Крупник | | |
| Рук. гр. | | Крупник | | |
| Гл. спец. | | Вайнберг | | |
| Н. контр. | | Мерзлякова | | |
| Утв. | | Сливак | | |

**А3Е073.006**

Груз.

| Лит. | Масса | Масштаб |
|---|---|---|
| И | См. табл. | — |

Лист | Листов 1

См. табл.

Госстрой СССР Сантехпроект г. Москва

Копировал Рожкова

Формат А4

Серия 5.904-42

Инв. № подл. | Подп. и дата | Взам. инв. № | Инв. № дубл. | Подп. и дата

АЗЕ073.011

50 √(√)

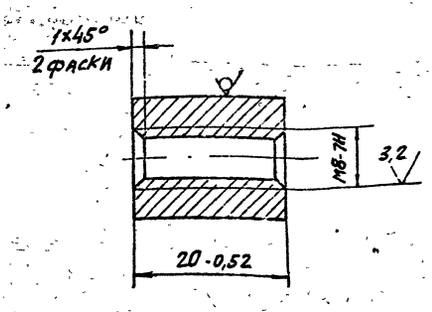


| | | | | | | |
|---|---|---|---|---|---|---|
| Изм. | Лист | № докум. | Подп. | Дата | АЗЕ073.011 | |
| Разраб. | | Белявская | | | Втулка | Лит. / Масса / Масштаб: И / 0,02 / 2:1 |
| Пров. | | Крупник | | | | Лист / Листов 1 |
| Рук.гр. | | Крупник | | | | Госстрой СССР САНТЕХПРОЕКТ г. Москва |
| Гл.спец. | | Вайнберг | | | | |
| Н.контр. | | Мерзлякова | | | Круг 16-В-ГОСТ 2590-71 / В Ст.3-II-ГОСТ 535-79 | |
| Утв. | | Спивак | | | | |

Инв.№ подл. | Подп. и дата | Взам. инв.№ | Инв.№ дубл. | Подп. и дата

Формат А4

АЗЕ073.013

50 √(√)

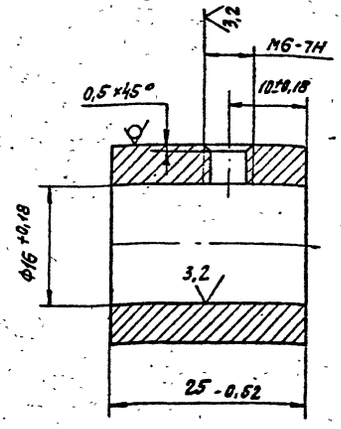


| | | | | | | |
|---|---|---|---|---|---|---|
| Изм. | Лист | № докум. | Подп. | Дата | АЗЕ073.013 | |
| Разраб. | | Белявская | | | Втулка | Лит. / Масса / Масштаб: И / 0,06 / 2:1 |
| Пров. | | Крупник | | | | Лист / Листов 1 |
| Рук.гр. | | Крупник | | | | Госстрой СССР САНТЕХПРОЕКТ г. Москва |
| Гл.спец. | | Вайнберг | | | | |
| Н.контр. | | Мерзлякова | | | Круг 26-В-ГОСТ 2590-71 / В Ст.3-II-ГОСТ 535-79 | |
| Утв. | | Спивак | | | | |

Инв.№ подл. | Подп. и дата | Взам. инв.№ | Инв.№ дубл. | Подп. и дата

Формат А4

АЗЕ073.014

Серия 5.904-42

√(√)

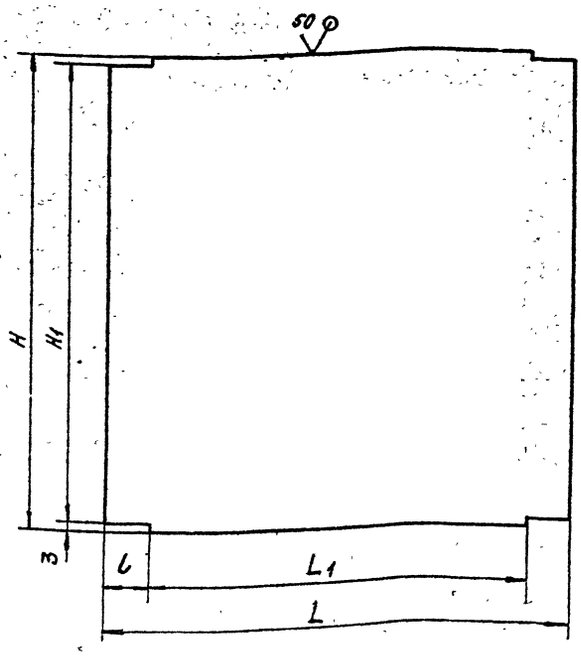


| Обозначение | Размеры, мм | | | | | Материал | Масса, кг |
|---|---|---|---|---|---|---|---|
| | H | H1 | L | L1 | l | | |
| АЗЕ073.014 | 256 | 250 | 244 | 200 | 22 | Лист Б 1,5 ГОСТ 19903-74 / 4-II-В Ст.3 ГОСТ 16523-70 | 0,7 |
| —01 | 406 | 400 | | | | | 1,2 |
| —02 | | | 414 | 370 | | Лист Б 2,0 ГОСТ 19903-74 / 4-II-В Ст.3 ГОСТ 16523-70 | 2,6 |
| —03 | 506 | 500 | | | | | 3,3 |
| —04 | 606 | 600 | | | | | 3,9 |
| —05 | | | 394 | 350 | | | 3,7 |
| —06 | 806 | 800 | 524 | 480 | | | 6,6 |
| —07 | 1006 | 1000 | 459 | 393 | 33 | | 7,1 |

Неуказанные предельные отклонения размеров h14; $\pm \frac{t2}{2}$.

| | | | | | | |
|---|---|---|---|---|---|---|
| Изм. | Лист | № докум. | Подп. | Дата | АЗЕ073.014 | |
| Разраб. | | Белявская | | | Стенка | Лит. / Масса / Масшт.: И / См. табл. / — |
| Пров. | | Крупник | | | | Лист / Листов 1 |
| Рук.гр. | | Крупник | | | | Госстрой СССР САНТЕХПРОЕКТ г. Москва |
| Гл.спец. | | Вайнберг | | | | |
| Н.контр. | | Мерзлякова | | | См. табл. | |
| Утв. | | Спивак | | | | |

Копировал Ронкова | Формат А3

Инв.№ подл. | Подп. и дата | Взам. инв.№ | Инв.№ дубл. | Подп. и дата

| Формат | Зона | Поз. | Обозначение | Наименование | Кол. | Примечание |
|---|---|---|---|---|---|---|
| | | | | Документация | | |
| А2 | | | АЗЕ 073.020 СБ | Сборочный чертеж | | |
| | | | Переменные данные | Для исполнений | | |
| | | | | АЗЕ 073.020 | | |
| | | | | Детали | | |
| Б4 | | 1 | АЗЕ 073.022 | Уголок | | |
| | | | | Уголок 25×25×4-Б-ГОСТ 8509-86 / Вст.3-I-ГОСТ 535-79 | | |
| | | | | L=300-1,3 | 2 | 0,43кг |
| Б4 | | 2 | АЗЕ073.023 | Уголок | | |
| | | | | Уголок 25×25×4-Б-ГОСТ 8509-86 / Вст.3-I-ГОСТ 535-79 | | |
| | | | | L=250-1,15 | 2 | 0,4кг |
| | | | | АЗЕ073.020-01 | | |
| | | | | Детали | | |
| Б4 | | 1 | АЗЕ073.024 | Уголок | | |
| | | | | Уголок 25×25×4-Б-ГОСТ 8509-86 / Вст.3-I-ГОСТ 535-79 | | |
| | | | | L=450-1,55 | 2 | 0,65кг |
| Б4 | | 2 | АЗЕ073.023 | Уголок | | |
| | | | | Уголок 25×25×4-Б-ГОСТ 8509-86 / Вст.3-I-ГОСТ 535-79 | | |
| | | | | L=250-1,15 | 2 | 0,4кг |

Инв.№ подл. | Подп. и дата | Взам. инв.№ | Инв.№ дубл. | Подп. и дата

Изм. Лист № докум. Подп. Дата

Разраб. Белявская

Пров. Крупник

Рук.гр. Крупник

Н.контр. Черезякова

Утв. Стивак

АЗЕ073.020

Фланец

Лит. | Лист 1 | Листов 4

Госстрой СССР
Сантехпроект
г. Москва

Формат А4

| Формат | Зона | Поз. | Обозначение | Наименование | Кол. | Примечание |
|---|---|---|---|---|---|---|
| | | | | АЗЕ073.020-02 | | |
| | | | | Детали | | |
| Б4 | | 1 | АЗЕ073.024 | Уголок | | |
| | | | | Уголок 25×25×4-Б-ГОСТ 8509-86 / Вст.3-I-ГОСТ 535-79 | | |
| | | | | L=450-1,55 | 2 | 0,65кг |
| Б4 | | 2 | АЗЕ073.025 | Уголок | | |
| | | | | Уголок 25×25×4-Б-ГОСТ 8509-86 / Вст.3-I-ГОСТ 535-79 | | |
| | | | | L=400-1,4 | 2 | 0,6кг |
| | | | | АЗЕ073.020-03 | | |
| | | | | Детали | | |
| Б4 | | 1 | АЗЕ073.026 | Уголок | | |
| | | | | Уголок 25×25×4-Б-ГОСТ 8509-86 / Вст.3-I-ГОСТ 535-79 | | |
| | | | | L=550-1,75 | 2 | 0,8кг |
| Б4 | | 2 | АЗЕ073.025 | Уголок | | |
| | | | | Уголок 25×25×4-Б-ГОСТ 8509-86 / Вст.3-I-ГОСТ 535-79 | | |
| | | | | L=400-1,4 | 2 | 0,6кг |
| | | | | АЗЕ073.020-04 | | |
| | | | | Детали | | |
| Б4 | | 1 | АЗЕ073.027 | Уголок | | |
| | | | | Уголок 25×25×4-Б-ГОСТ 8509-86 / Вст.3-I-ГОСТ 535-79 | | |
| | | | | L=650-2,0 | 2 | 0,95кг |

Инв.№ подл. | Подп. и дата | Взам. инв.№ | Инв.№ дубл. | Подп. и дата

Изм. Лист № докум. Подп. Дата

АЗЕ073.020

Лист 2

Формат А4

Серия 5.904-42

| Формат | Зона | Поз. | Обозначение | Наименование | Кол. | Примечание |
|---|---|---|---|---|---|---|
| Б4 | | 2 | АЗЕ073.025 | Уголок | | |
| | | | | Уголок 25×25×4-Б-ГОСТ 8509-86 / Вст.3-I-ГОСТ 535-79 | | |
| | | | | L=400-1,4 | 2 | 0,6кг |
| | | | | АЗЕ073.020-05 | | |
| | | | | Детали | | |
| Б4 | | 1 | АЗЕ073.027 | Уголок | | |
| | | | | Уголок 25×25×4-Б-ГОСТ 8509-86 / Вст.3-I-ГОСТ 535-79 | | |
| | | | | L=650-2,0 | 2 | 0,95кг |
| Б4 | | 2 | АЗЕ073.028 | Уголок | | |
| | | | | Уголок 25×25×4-Б-ГОСТ 8509-86 / Вст.3-I-ГОСТ 535-79 | | |
| | | | | L=600-1,75 | 2 | 0,9кг |
| | | | | АЗЕ073.020-06 | | |
| | | | | Детали | | |
| Б4 | | 1 | АЗЕ073.029 | Уголок | | |
| | | | | Уголок 25×25×4-Б-ГОСТ 8509-86 / Вст.3-I-ГОСТ 535-79 | | |
| | | | | L=850-2,3 | 2 | 1,25кг |
| Б4 | | 2 | АЗЕ073.031 | Уголок | | |
| | | | | Уголок 25×25×4-Б-ГОСТ 8509-86 / Вст.3-I-ГОСТ 535-79 | | |
| | | | | L=800-2,0 | 2 | 1,2кг |

Инв.№ подл. | Подп. и дата | Взам. инв.№ | Инв.№ дубл. | Подп. и дата

Изм. Лист № докум. Подп. Дата

АЗЕ073.020

Лист 3

Формат А4

| Формат | Зона | Поз. | Обозначение | Наименование | Кол. | Примечание |
|---|---|---|---|---|---|---|
| | | | | АЗЕ073.020-07 | | |
| | | | | Детали | | |
| Б4 | | 1 | АЗЕ073.032 | Уголок | | |
| | | | | Уголок 36×36×4-Б-ГОСТ 8509-86 / Вст.3-I-ГОСТ 535-79 | | |
| | | | | L=1072-2,6 | 2 | 2,3кг |
| Б4 | | 2 | АЗЕ073.033 | Уголок | | |
| | | | | Уголок 36×36×4-Б-ГОСТ 8509-86 / Вст.3-I-ГОСТ 535-79 | | |
| | | | | L=1000-2,3 | 2 | 2,2кг |

Инв.№ подл. | Подп. и дата | Взам. инв.№ | Инв.№ дубл. | Подп. и дата

Изм. Лист № докум. Подп. Дата

АЗЕ073.020

Лист 4

Копировал: Романова

Формат А4

Рис 1

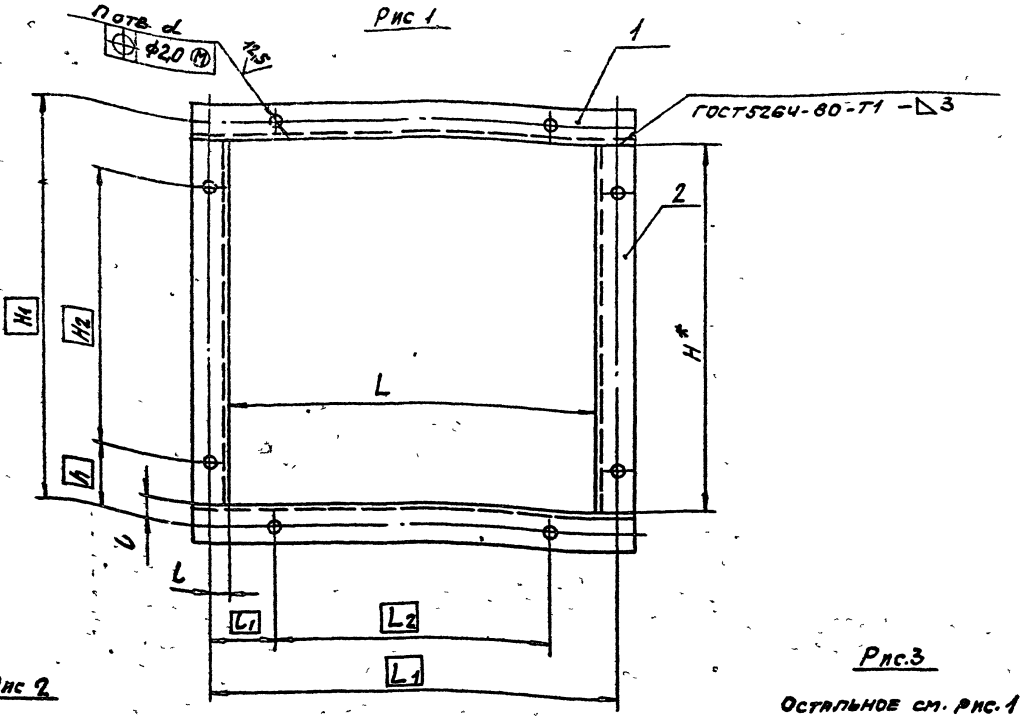


Рис 2

Остальное см. рис. 1

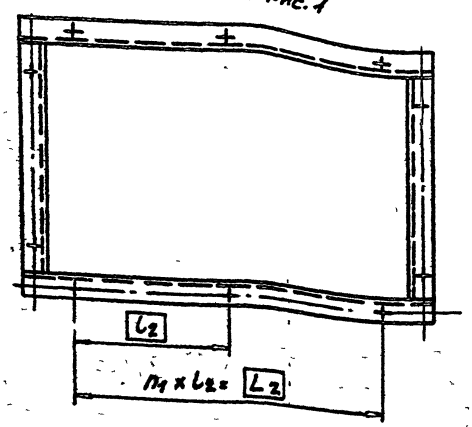


Рис.3

Остальное см. рис. 1

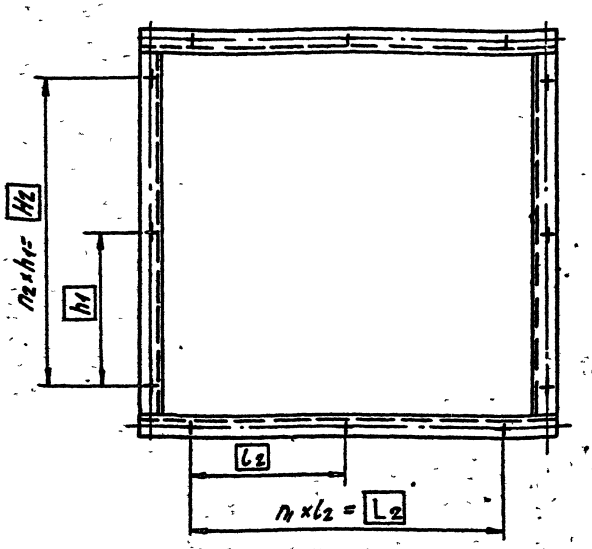


| Обозначение | Рис | Размеры, мм | | | | | | | | | | | | Кол., шт. | | | Масса, кг |
|---|---|---|---|---|---|---|---|---|---|---|---|---|---|---|---|---|---|
| | | H* | H1 | H2 | h | h1 | L | L1 | L2 | b | l1 | l2 | d | n | n1 | n2 | |
| АЗЕ073.020 | 1 | 250 | 280 | 190 | 45 | — | 250 | 280 | 190 | 15 | 45 | — | 8 | 8 | — | — | 1,6 |
| -01 | 2 | | | | | — | 400 | 430 | 340 | | | 170 | | 10 | 2 | | 2,0 |
| -02 | 3 | 400 | 430 | 340 | | 170 | 500 | 530 | 465 | | 32,5 | 155 | | 12 | | 2 | 2,5 |
| -03 | | | | | | | 600 | 630 | 540 | | 45 | 135 | | 14 | 3 | | 2,8 |
| -04 | | | | | | | | | | | | | | 16 | | | 3,0 |
| -05 | | 600 | 630 | 540 | | 135 | | | | | | | 10 | 20 | 4 | 4 | 3,7 |
| -06 | | 800 | 830 | 760 | 35 | 190 | 800 | 830 | 760 | | 35 | 190 | | | | | 4,9 |
| -07 | | 1000 | 1040 | 950 | 45 | | 1000 | 1040 | 950 | 20 | 45 | | | 24 | 5 | 5 | 9,0 |

1. * Размер для справок.
2. H14; ± t2/2.

| | | | | |
|---|---|---|---|---|
| Изм. Лист | № докум. | Подп. | Дата | АЗЕ073.020 СБ |
| Разраб. | Белявская | | | Фланец |
| Пров. | Крупник | | | Лит. / Масса / Масштаб: — |
| Рук. гр. | Крупник | | | Лист / Листов 1 |
| Гл. спец. | Ванберг | | | Госстрой СССР САНТЕХПРОЕКТ г. Москва |
| Н. контр. | Мерзлякова | | | |
| Утв. | Спивак | | | |

Копировал: Рожкова

Формат А2

Серия 5.904-42

Инв. № подл. | Подп. и дата | Взам. инв. № | Инв. № дубл. | Подп. и дата

АЗЕ073.015

Рис. 1

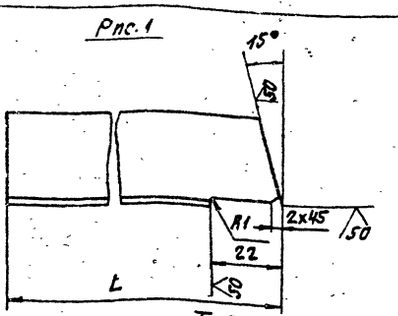


Рис. 2

Остальное см. рис. 1

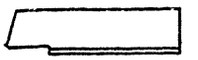

Таблица

| Обозначение | Рис | L, мм | Масса, кг |
|---|---|---|---|
| АЗЕ073.015 | 1 | 48 | 0,03 |
| -01 | 2 | | |
| -02 | 1 | 129 | 0,09 |
| -03 | 2 | | |
| -04 | 1 | 102 | 0,07 |
| -05 | 2 | | |
| -06 | 1 | 240 | 0,17 |
| -07 | 2 | | |
| -08 | 1 | 72 | 0,05 |
| -09 | 2 | | |

Продолжение

| Обозначение | Рис. | L, мм | Масса, кг |
|---|---|---|---|
| АЗЕ073.015-10 | 1 | 182 | 0,13 |
| -11 | 2 | | |
| -12 | 1 | 106 | 0,07 |
| -13 | 2 | | |
| -14 | 1 | 255 | 0,18 |
| -15 | 2 | | |
| -16 | 1 | 69 | 0,05 |
| -17 | 2 | | |
| -18 | 1 | 180 | 0,13 |
| -19 | 2 | | |

Неуказанные предельные отклонения размеров $h14; \pm \frac{t_2}{2}$.

| Изм. | Лист | № докум. | Подп. | Дата | АЗЕ073.015 | | | |
|---|---|---|---|---|---|---|---|---|
| Разраб. | | Белявская | | | Упор | Лит. | Масса | Масштаб |
| Пров. | | Крупник | | | | И | См. табл. | — |
| Рук. гр. | | Крупник | | | | Лист | Листов 1 | |
| Гл. спец. | | Вайнберг | | | Уголок 25х25х2 ГОСТ 19771-74 / В ст. 3 Т ГОСТ 11474-76 | Госстрой СССР САНТЕХПРОЕКТ г. Москва | | |
| Н. контр. | | Мерзлякова | | | | | | |
| Утв. | | Сливак | | | | | | |

Формат А4

Инв. № подл. | Подп. и дата | Взам. инв. № | Инв. № дубл. | Подп. и дата

Серия 5.904-42

АЗЕ073.016

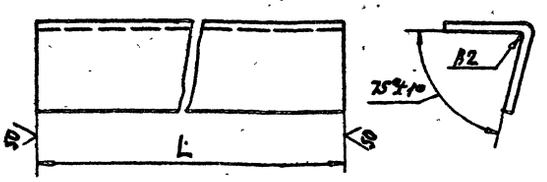


| Обозначение | L, мм | Масса, кг |
|---|---|---|
| АЗЕ073.016 | 250 | 0,2 |
| -01 | 400 | 0,3 |
| -02 | 500 | 0,4 |
| -03 | 600 | 0,44 |
| -04 | 800 | 0,6 |
| -05 | 1000 | 0,7 |

Неуказанные предельные отклонения размеров $h14$.

| Изм. | Лист | № докум. | Подп. | Дата | АЗЕ073.016 | | | |
|---|---|---|---|---|---|---|---|---|
| Разраб. | | Белявская | | | Упор | Лит. | Масса | Масштаб |
| Пров. | | Крупник | | | | И | См. табл. | — |
| Рук. гр. | | Крупник | | | | Лист | Листов 1 | |
| Гл. спец. | | Вайнберг | | | Уголок 25х25х2 ГОСТ 19771-74 / В ст. 3 Т ГОСТ 11474-76 | Госстрой СССР САНТЕХПРОЕКТ г. Москва | | |
| Н. контр. | | Мерзлякова | | | | | | |
| Утв. | | Сливак | | | | | | |

Формат А4

Инв. № подл. | Подп. и дата | Взам. инв. № | Инв. № дубл. | Подп. и дата

| Формат | Зона | Поз. | Обозначение | Наименование | Кол. | Примечание |
|---|---|---|---|---|---|---|
| | | | | Документация | | |
| А3 | | | АЗЕ073.030СБ | Сборочный чертеж | | |
| | | | | Детали | | |
| Б4 | | 1 | АЗЕ073.034 | Полотно | | |
| | | | | Лист Б1.0 ГОСТ 19903-74 / 4-Р-В Ст.3 ГОСТ 16523-70 | 1 | 0,5 кг |
| | | | | Материалы | | |
| | | 2 | | Огнезащитное вспучивающееся покрытие ВПМ-2 ГОСТ 25131-82 | 0,8 кг | |

| Изм. | Лист | № докум. | Подп. | Дата | АЗЕ073.030 | | | |
|---|---|---|---|---|---|---|---|---|
| Разраб. | | Белявская | | | Полотно | Лит. | Лист | Листов 1 |
| Пров. | | Крупник | | | | И | | |
| Рук. гр. | | Крупник | | | | Госстрой СССР САНТЕХПРОЕКТ г. Москва | | |
| Н. контр. | | Мерзлякова | | | | | | |
| Утв. | | Сливак | | | | | | |

Копировал Ронкова

Формат А4

Инв. № подл. | Подп. и дата | Взам. инв. № | Инв. № дубл. | Подп. и дата

| Формат | Зона | Поз. | Обозначение | Наименование | Кол. | Примечание |
|---|---|---|---|---|---|---|
| | | | | Документация | | |
| А3 | | | АЗЕ073.040СБ | Сборочный чертеж | | |
| | | | Переменные данные для исполнений | АЗЕ073.040 | | |
| | | | | Детали | | |
| А3 | | 1 | АЗЕ073.036 | Полотно | 1 | |
| А4 | | 2 | АЗЕ073.037 | Накладка | 1 | |
| | | | | Стандартные изделия | | |
| | | 3 | | Заклепка 3х36 ГОСТ10300-80 | 3 | |
| | | | | Материалы | | |
| | | 4 | | Огнезащитное вспучивающееся покрытие ВПМ-2 ГОСТ 25131-82 | 1,3 | кг |
| | | | | АЗЕ073.040-01 | | |
| | | | | Детали | | |
| А3 | | 1 | АЗЕ073.036-01 | Полотно | 1 | |
| А4 | | 2 | АЗЕ073.038 | Накладка | 1 | |

Инв.№подл. | Подп. и дата | Взам.инв.№ | Инв.№дубл. | Подп. и дата

| Изм. | Лист | №докум. | Подп. | Дата | АЗЕ073.040 | Лит. | Лист | Листов |
|---|---|---|---|---|---|---|---|---|
| Разраб. | | Белявская | | | | И | 1 | 4 |
| Пров. | | Крупник | | | Полотно | Госстрой СССР САНТЕХПРОЕКТ г.Москва | | |
| Рук.гр. | | Крупник | | | | | | |
| Н.контр. | | Мезлякова | | | | | | |
| Утв. | | Спивак | | | | | | |

Формат А4

| Формат | Зона | Поз. | Обозначение | Наименование | Кол. | Примечание |
|---|---|---|---|---|---|---|
| | | | | Стандартные изделия | | |
| | | 3 | | Заклепка 3х36 ГОСТ10300-80 | 3 | |
| | | | | Материалы | | |
| | | 4 | | Огнезащитное вспучивающееся покрытие ВПМ-2 ГОСТ 25131-82 | 2,3 | кг |
| | | | | АЗЕ073.040-02 | | |
| | | | | Детали | | |
| А3 | | 1 | АЗЕ073.036-02 | Полотно | 1 | |
| А4 | | 2 | АЗЕ073.038-01 | Накладка | 1 | |
| | | | | Стандартные изделия | | |
| | | 3 | | Заклепка 3х36 ГОСТ10300-80 | 4 | |
| | | | | Материалы | | |
| | | 4 | | Огнезащитное вспучивающееся покрытие ВПМ-2 ГОСТ 25131-82 | 3,0 | кг |
| | | | | АЗЕ073.040-03 | | |
| | | | | Детали | | |
| А3 | | 1 | АЗЕ073.036-03 | Полотно | 1 | |
| А4 | | 2 | АЗЕ073.038-02 | Накладка | 1 | |

Инв.№подл. | Подп. и дата | Взам.инв.№ | Инв.№дубл. | Подп. и дата

| Изм. | Лист | №докум. | Подп. | Дата | АЗЕ073.040 | Лист 2 |
|---|---|---|---|---|---|---|

Формат А4

Серия 5.904-42

| Формат | Зона | Поз. | Обозначение | Наименование | Кол. | Примечание |
|---|---|---|---|---|---|---|
| | | | | Стандартные изделия | | |
| | | 3 | | Заклепка 4х48 ГОСТ10300-80 | 4 | |
| | | | | Материалы | | |
| | | 4 | | Огнезащитное вспучивающееся покрытие ВПМ-2 ГОСТ 25131-82 | 3,6 | кг |
| | | | | АЗЕ073.040-04 | | |
| | | | | Детали | | |
| А3 | | 1 | АЗЕ073.036-04 | Полотно | 1 | |
| А4 | | 2 | АЗЕ073.038-03 | Накладка | 1 | |
| | | | | Стандартные изделия | | |
| | | 3 | | Заклепка 4х48 ГОСТ10300-80 | 4 | |
| | | | | Материалы | | |
| | | 4 | | Огнезащитное вспучивающееся покрытие ВПМ-2 ГОСТ 25131-82 | 2,8 | кг |

Инв.№подл. | Подп. и дата | Взам.инв.№ | Инв.№дубл. | Подп. и дата

| Изм. | Лист | №докум. | Подп. | Дата | АЗЕ073.040 | Лист 3 |
|---|---|---|---|---|---|---|

Формат А4

| Формат | Зона | Поз. | Обозначение | Наименование | Кол. | Примечание |
|---|---|---|---|---|---|---|
| | | | | АЗЕ073.040-05 | | |
| | | | | Детали | | |
| А3 | | 1 | АЗЕ073.036-05 | Полотно | 1 | |
| А4 | | 2 | АЗЕ073.038-04 | Накладка | 1 | |
| | | | | Стандартные изделия | | |
| | | 3 | | Заклепка 4х48 ГОСТ10300-80 | 5 | |
| | | | | Материалы | | |
| | | 4 | | Огнезащитное вспучивающееся покрытие ВПМ-2 ГОСТ 25131-82 | 5,0 | кг |
| | | | | АЗЕ073.040-06 | | |
| | | | | Детали | | |
| А3 | | 1 | АЗЕ073.036-06 | Полотно | 1 | |
| А4 | | 2 | АЗЕ073.038-05 | Накладка | 1 | |
| | | | | Стандартные изделия | | |
| | | 3 | | Заклепка 4х48 ГОСТ10300-80 | 6 | |
| | | | | Материалы | | |
| | | 4 | | Огнезащитное вспучивающееся покрытие ВПМ-2 ГОСТ 25131-82 | 4,0 | кг |

Инв.№подл. | Подп. и дата | Взам.инв.№ | Инв.№дубл. | Подп. и дата

| Изм. | Лист | №докум. | Подп. | Дата | АЗЕ073.040 | Лист 4 |
|---|---|---|---|---|---|---|

Копировал Рожкова

Формат А4

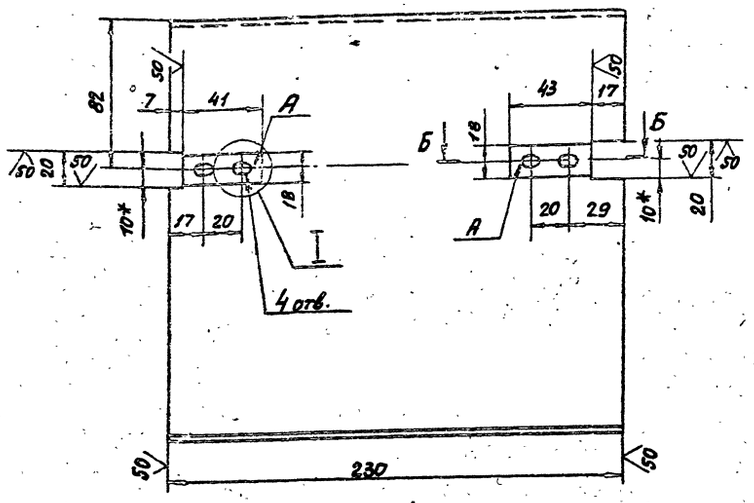


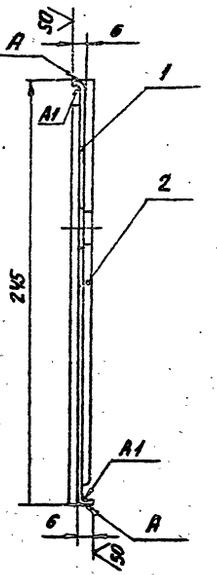


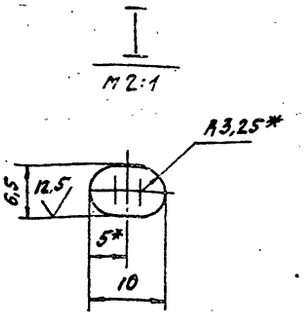


Б-Б
М 1:1

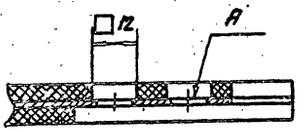


1.* Размеры для справок.
2. H14; h14; $\pm\frac{l_2}{2}$.
3. Толщина покрытия поз. 2 – 4мм. Поверхности А – не покрывать.

| | | | | | | |
|---|---|---|---|---|---|---|
| | | | | | АЗЕ073.030СБ | |
| Изм. | Лист | № докум. | Подп. | Дата | | |
| Разраб. | | Белявская | | | Полотно | Лит. / Масса / Масштаб: И / 1,3 / 1:2 |
| Пров. | | Крупник | | | | Лист / Листов 1 |
| Рук. гр. | | Крупник | | | | Госстрой СССР САНТЕХПРОЕКТ г. Москва |
| Гл. спец. | | Вайнберг | | | | |
| Н. контр. | | Мерзляков | | | | |
| Утв. | | Сливак | | | | |

Формат А3



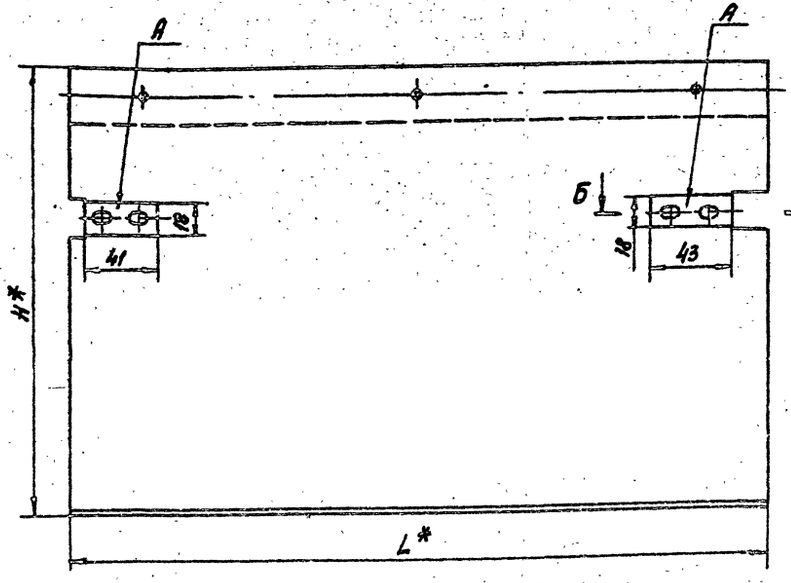


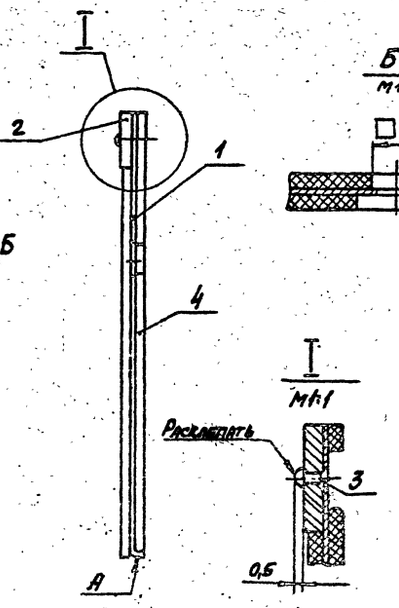


Б-Б
М 1:1

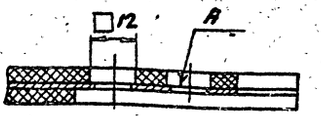


| Обозначение | Размеры, мм | | Масса, кг |
|---|---|---|---|
| | Н* | L* | |
| АЗЕ073.040 | 245 | 380 | 3,0 |
| -01 | 410 | 380 | 4,0 |
| -02 | | 480 | 5,0 |
| -03 | | 580 | 6,5 |
| -04 | 310 | | 4,9 |
| -05 | 412 | 780 | 9,0 |
| -06 | 266 | 980 | 8,1 |

1.* Размеры для справок.
2. H14;
3. Толщина покрытия поз. 4 – 4мм. Поверхности А – не покрывать.

| | | | | | АЗЕ073.040 СБ | |
|---|---|---|---|---|---|---|
| Изм. | Лист | № докум. | Подп. | Дата | | |
| Разраб. | | Белявская | | | Полотно | Лит. / Масса / Масштаб: И / См. табл. / - |
| Пров. | | Крупник | | | | Лист / Листов 1 |
| Рук. гр. | | Крупник | | | | Госстрой СССР САНТЕХПРОЕКТ г. Москва |
| Гл. спец. | | Вайнберг | | | | |
| Н. контр. | | Мерзляков | | | | |
| Утв. | | Сливак | | | | |

Копировал: Рашкова

Формат А3

Серия 5.904-42

Инв. № подл. | Подп. и дата | Взам. инв. № | Инв. № дубл. | Подп. и дата

АЗЕ073.036

Рис.1

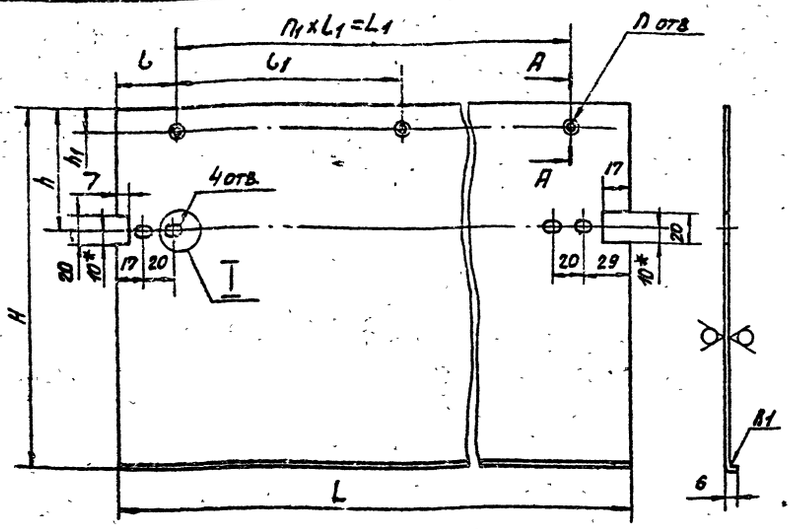


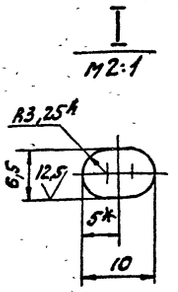


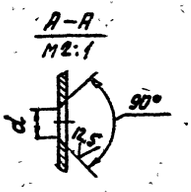


Рис.2

Остальное см. рис.1

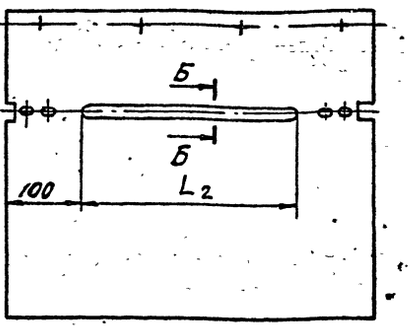


Б-Б

M1:1

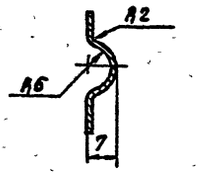


| Обозначение | Рис. | Размеры, мм | | | | | | | | | Кол., шт. | | Масса, кг |
|---|---|---|---|---|---|---|---|---|---|---|---|---|---|
| | | H | h | h1 | L | L1 | L2 | l | l1 | d | n | n1 | |
| АЗЕ073.036 | 1 | 245 | 82 | 15 | 380 | 300 | — | 40 | 150 | 3,2 | 3 | 2 | 0,7 |
| -01 | | 408 | 135 | | | | — | | | | | | 1,2 |
| -02 | | | | | 480 | 390 | 280 | 45 | 130 | | 4 | 3 | 1,5 |
| -03 | | | | 20 | 580 | 480 | 380 | 50 | 160 | | | | 1,9 |
| -04 | 2 | 308 | 103 | 15 | | | | | | 4,3 | | | 1,4 |
| -05 | | 410 | 137 | 20 | 780 | 640 | 580 | 70 | | | 5 | 4 | 2,8 |
| -06 | | 264 | 88 | 15 | 980 | 850 | 780 | 65 | 170 | | 6 | 5 | 2,0 |

1.*Размеры для справок.

2. H14; h14; $\pm \frac{t2}{2}$.

АЗЕ073.036

| Изм. | Лист | № докум. | Подп. | Дата |
|---|---|---|---|---|
| Разраб. | Белявская | | | |
| Пров. | Крупник | | | |
| Рук.гр. | Крупник | | | |
| Гл.спец. | Вайнберг | | | |
| Н.контр. | Мерзлякова | | | |
| Утв. | Сливак | | | |

Полотно

| Лит. | Масса | Масштаб |
|---|---|---|
| И | См. табл. | — |
| Лист | Листов 1 | |

Лист Б1.0 ГОСТ 19903-74
4-IV-ВСт3 ГОСТ 16523-70

Госстрой СССР САНТЕХПРОЕКТ г. Москва

Формат А3

АЗЕ073.037

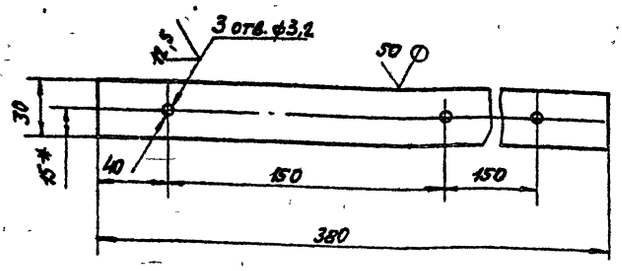


1*Размер для справок.

2. H14, h14; $\pm \frac{t2}{2}$.

АЗЕ073.037

| Изм. | Лист | № докум. | Подп. | Дата |
|---|---|---|---|---|
| Разраб. | Белявская | | | |
| Пров. | Крупник | | | |
| Рук.гр. | Крупник | | | |
| Гл.спец. | Вайнберг | | | |
| Н.контр. | Мерзлякова | | | |
| Утв. | Сливак | | | |

Накладка

| Лит. | Масса | Масштаб |
|---|---|---|
| И | 0,3 | 1:2 |
| Лист | Листов 2 | |

Лист Б3.0 ГОСТ 19903-74
4-IV-ВСт3 ГОСТ 16523-70

Госстрой СССР САНТЕХПРОЕКТ г. Москва

Формат А4

АЗЕ073.038

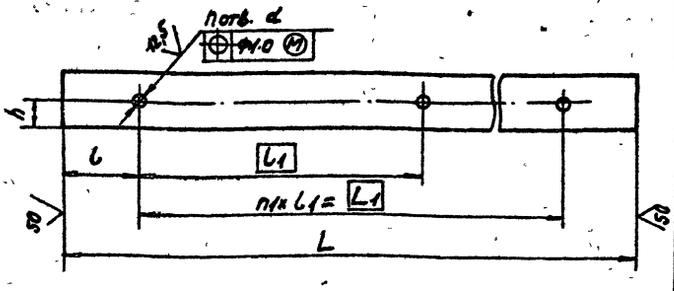


| Обозначение | Размеры, мм | | | | | | Кол., шт. | | Материал | Масса, кг |
|---|---|---|---|---|---|---|---|---|---|---|
| | L | L1 | l | l1 | h | d | n | n1 | | |
| АЗЕ073.038 | 380 | 300 | 40 | 150 | 15 | 3,2 | 3 | 2 | Полоса 5×30-Б-ГОСТ103-76 ВСт3-Т-ГОСТ535-79 | 0,4 |
| -01 | 480 | 390 | 45 | 130 | | | | | | 0,6 |
| -02 | 580 | 480 | 50 | 160 | 20 | 4,3 | 4 | 3 | Полоса 6×40-Б-ГОСТ103-76 ВСт3-Т-ГОСТ535-79 | 1,0 |
| -03 | | | | | 15 | | | | Полоса 5×30-Б-ГОСТ103-76 ВСт3-Т-ГОСТ535-79 | 0,7 |
| -04 | 780 | 640 | 70 | | 20 | | 5 | 4 | Полоса 5×40-Б-ГОСТ103-76 ВСт3-Т-ГОСТ535-79 | 1,21 |
| -05 | 980 | 850 | 65 | 170 | 15 | | 6 | 5 | Полоса 5×30-Б-ГОСТ103-76 ВСт3-Т-ГОСТ535-79 | 2,15 |

Неуказанные предельные отклонения размеров H14; h14; $\pm \frac{t2}{2}$.

АЗЕ073.038

| Изм. | Лист | № докум. | Подп. | Дата |
|---|---|---|---|---|
| Разраб. | Белявская | | | |
| Пров. | Крупник | | | |
| Рук.гр. | Крупник | | | |
| Гл.спец. | Вайнберг | | | |
| Н.контр. | Мерзлякова | | | |
| Утв. | Сливак | | | |

Накладка

| Лит. | Масса | Масштаб |
|---|---|---|
| И | См. табл. | — |
| Лист | Листов 1 | |

См. табл.

Госстрой СССР САНТЕХПРОЕКТ г. Москва

Копировал: Рожкова

Формат А4

Серия 5.904-42

Инв.№ подл. | Подп. и дата | Взам. инв.№ | Инв.№ дубл. | Подп. и дата

| Формат | Зона | Поз. | Обозначение | Наименование | Кол. | Примечание |
|---|---|---|---|---|---|---|
| | | | | **Документация** | | |
| А2 | | | АЗЕ074.000 СБ | Сборочный чертеж | | |
| | | | | **Переменные данные для исполнений** | | |
| | | | | **АЗЕ074.000** | | |
| | | | | **Сборочные единицы** | | |
| А4 | | 1 | АЗЕ073.030-04 | Полотно | 2 | |
| А4 | | 2 | АЗЕ074.010 | Корпус | 1 | |
| | | | | **Детали** | | |
| А4 | | 3 | АЗЕ073.001 | Ось | 2 | |
| А4 | | 4 | АЗЕ073.002 | Ось | 2 | |
| А4 | | 5 | АЗЕ073.003 | Втулка | 2 | |
| А4 | | 6 | АЗЕ073.004 | Упор | 2 | |
| А4 | | 7 | АЗЕ073.005-01 | Рычаг | 2 | |
| А4 | | 8 | АЗЕ073.006-05 | Груз | 2 | |
| | | | | **Стандартные изделия** | | |
| | | 9 | | Болт М6х20.36 ГОСТ 7798-70 | 2 | |

Инв.№ подл. | Подп. и дата | Взам. инв.№ | Инв.№ дубл. | Подп. и дата

| Изм. | Лист | № докум. | Подп. | Дата |
|---|---|---|---|---|
| Разраб. | Шершакова | | | |
| Пров. | Крупник | | | |
| Рук.гр. | Крупник | | | |
| Н.контр. | Мезлякова | | | |
| Утв. | Сливак | | | |

АЗЕ074.000

Клапан обратный огнезадерживающий с пределом огнестойкости 0,5ч

| Лит. | Лист | Листов |
|---|---|---|
| И | 1 | 2 |

Госстрой СССР Сантехпроект г. Москва

Формат А4

| Формат | Зона | Поз. | Обозначение | Наименование | Кол. | Примечание |
|---|---|---|---|---|---|---|
| | | 10 | | Винт 2М6х8.36 ГОСТ 17473-80 | 8 | |
| | | 11 | | Винт М6х10.36 ГОСТ 1476-84 | 4 | |
| | | 12 | | Гайка М8.4 ГОСТ 5915-70 | 2 | |
| | | 13 | | Шайба 6.65Т ГОСТ 6402-70 | 8 | |
| | | 14 | | Шплинт 3,2х16 ГОСТ 397-79 | 2 | |
| | | | | **АЗЕ074.000-01** | | |
| | | | | **Сборочные единицы** | | |
| А4 | | 1 | АЗЕ073.030-05 | Полотно | 3 | |
| А4 | | 2 | АЗЕ074.010-01 | Корпус | 1 | – |
| | | | | **Детали** | | |
| А4 | | 3 | АЗЕ073.001 | Ось | 3 | |
| А4 | | 4 | АЗЕ073.002 | Ось | 3 | |
| А4 | | 5 | АЗЕ073.003 | Втулка | 3 | |
| А4 | | 6 | АЗЕ073.004 | Упор | 3 | |
| А4 | | 7 | АЗЕ073.005-02 | Рычаг | 3 | |
| А4 | | 8 | АЗЕ073.006-06 | Груз | 3 | |
| | | | | **Стандартные изделия** | | |
| | | 9 | | Болт М6х20.36 ГОСТ 7798-70 | 3 | |
| | | 10 | | Винт 2М6х8.36 ГОСТ 17473-80 | 12 | |
| | | 11 | | Винт М6х10.36 ГОСТ 1476-84 | 6 | |
| | | 12 | | Гайка М8.4 ГОСТ 5915-80 | 3 | |
| | | 13 | | Шайба 6.65Т ГОСТ 6402-70 | 12 | |
| | | 14 | | Шплинт 3.2х16 ГОСТ 397-79 | 3 | |

Инв.№ подл. | Подп. и дата | Взам. инв.№ | Инв.№ дубл. | Подп. и дата

Изм. | Лист | № докум. | Подп. | Дата

АЗЕ074.000

Лит. 2

Формат А4

Серия 5.904-42

| Формат | Зона | Поз. | Обозначение | Наименование | Кол. | Примечание |
|---|---|---|---|---|---|---|
| | | | | **Документация** | | |
| А2 | | | АЗЕ074.010 СБ | Сборочный чертеж | | |
| | | | | **Переменные данные для исполнений** | | |
| | | | | **АЗЕ074.010** | | |
| | | | | **Сборочные единицы** | | |
| А4 | | 1 | АЗЕ073.020-05 | Фланец | 2 | |
| | | | | **Детали** | | |
| А4 | | 2 | АЗЕ073.011 | Втулка | 2 | |
| А4 | | 3 | АЗЕ073.013 | Втулка | 2 | |
| А4 | | 4 | АЗЕ073.014-05 | Стенка | 2 | |
| А4 | | 5 | АЗЕ073.015-08 | Упор | 1 | |
| | | 6 | -09 | Упор | 1 | |
| | | 7 | -10 | Упор | 1 | |
| | | 8 | -11 | Упор | 1 | |
| А4 | | 9 | АЗЕ073.016-03 | Упор | 2 | |
| Б4 | | 10 | АЗЕ074.001 | Упор; L=70-0,74 | | |
| | | | | Уголок 25х25х2 ГОСТ 19771-74 Вст3-I-ГОСТ 14674-76 | 2 | 0.05кг |

Инв.№ подл. | Подп. и дата | Взам. инв.№ | Инв.№ дубл. | Подп. и дата

| Изм. | Лист | № докум. | Подп. | Дата |
|---|---|---|---|---|
| Разраб. | Шершакова | | | |
| Пров. | Крупник | | | |
| Рук.гр. | Кеулник | | | |
| Н.контр. | Мезлякова | | | |
| Утв. | Сливак | | | |

АЗЕ074.010

Корпус.

| Лит. | Лист | Листов |
|---|---|---|
| И | 1 | 3 |

Госстрой СССР Сантехпроект г. Москва

Формат А4

| Формат | Зона | Поз. | Обозначение | Наименование | Кол. | Примечание |
|---|---|---|---|---|---|---|
| Б4 | | 11 | АЗЕ074.002 | Упор; L=174-1 | | |
| | | | | Уголок 25х25х2 ГОСТ 19771-74 Вст3-I-ГОСТ 14674-76 | 2 | 0,12 кг |
| Б4 | | 12 | АЗЕ074.003 | Стенка; 394-1,41596-1.75 | | |
| | | | | Лист 5 2,0 ГОСТ 19903-74 4-ПВ ст3 ГОСТ 16523-70 | 2 | 3,25 кг |
| Б4 | | 13 | АЗЕ074.004 | Пластина; 60-0,74х60-0,74 | | |
| | | | | Лист 5 3,0 ГОСТ 19903-74 4-ПВ ст3 ГОСТ 16523-70 | 4 | 0,08 кг |
| | | | | **Материалы** | | |
| | | 14 | | Огнезащитное вспучивающееся покрытие ВПМ-2 ГОСТ 25131-82 | 15,7 | кг |
| | | | | **АЗЕ074.010-02** | | |
| | | | | **Сборочные единицы** | | |
| А4 | | 1 | АЗЕ073.010-06 | Фланец | 2 | |
| | | | | **Детали** | | |
| А4 | | 2 | АЗЕ073.011 | Втулка | 3 | |
| А4 | | 3 | АЗЕ073.013 | Втулка | 3 | |
| А4 | | 4 | АЗЕ073.014-06 | Стенка | 2 | |
| А4 | | 5 | АЗЕ073.015-12 | Упор | 1 | |
| | | 6 | -13 | Упор | 1 | |
| | | 7 | -14 | Упор | 1 | |
| | | 8 | -15 | Упор | 1 | |

Инв.№ подл. | Подп. и дата | Взам. инв.№ | Инв.№ дубл. | Подп. и дата

Изм. | Лист | № докум. | Подп. | Дата

АЗЕ074.010

Лит. 2

Копировал Ронкова

Формат А4

| Формат | Зона | Поз. | Обозначение | Наименование | Кол. | Примечание |
|---|---|---|---|---|---|---|
| А4 | 9 | | АЗЕ073.016 – 04 | Упор | 2 | |
| Б4 | 10 | | АЗЕ074.005 | Упор; L=104–0,87 | | |
| | | | | Уголок 25×25×2 ГОСТ19771-74 / Ст3-I-ГОСТ11474-76 | 4 | 0,07кг |
| Б4 | 11 | | АЗЕ074.006 | Упор; L=242–1,15 | | |
| | | | | Уголок 25×25×2 ГОСТ19771-74 / Ст3-I-ГОСТ11474-76 | 4 | 0,17кг |
| Б4 | 12 | | АЗЕ074.007 | Стенка; 524-1,75×796-2 | | |
| | | | | Лист 52,0 ГОСТ19903-74 / 4-Вст3ГОСТ16523-70 | 2 | 6,5кг |
| Б4 | 13 | | АЗЕ074.008 | Пластина; 60-0,74×60-0,74 | | |
| | | | | Лист 53,0 ГОСТ19903-74 / 4-Вст3ГОСТ16523-70 | 6 | 0,08кг |
| | | | | Материалы | | |
| | 14 | | | Огнезащитное вспучивающееся покрытие ВПМ-2 ГОСТ25131-82 | 33 | кг |

Инв.№ подл. | Подп. и дата | Взам. инв.№ | Инв.№ дубл. | Подп. и дата

Изм. Лист № докум. Подп. Дата

АЗЕ074.010

Лист 3

Формат А4

| Формат | Зона | Поз. | Обозначение | Наименование | Кол. | Примечание |
|---|---|---|---|---|---|---|
| | | | | Документация | | |
| А2 | | | АЗЕ075.000 СБ | Сборочный чертеж | | |
| | | | | Сборочные единицы | | |
| А4 | | 1 | АЗЕ073.030 – 06 | Полотно | 4 | |
| А4 | | 2 | АЗЕ075.010 | Корпус | 1 | |
| | | | | Детали | | |
| А4 | | 3 | АЗЕ073.001 | Ось | 4 | |
| А4 | | 4 | АЗЕ073.002 | Ось | 4 | |
| А4 | | 5 | АЗЕ073.003 | Втулка | 4 | |
| А4 | | 6 | АЗЕ073.004 | Упор | 4 | |
| А4 | | 7 | АЗЕ073.005 – 01 | Рычаг | 4 | |
| А4 | | 8 | АЗЕ073.006 – 05 | Груз | 4 | |
| | | | | Стандартные изделия | | |
| | | 9 | | Болт М6×2.0.36 ГОСТ7798-70 | 4 | |
| | | 10 | | Винт 2М6×8.36 ГОСТ17473-80 | 16 | |
| | | 11 | | Винт М6×10.36 ГОСТ1476-84 | 8 | |
| | | 12 | | Гайка М8.4 ГОСТ5915-70 | 4 | |
| | | 13 | | Шайба 6.65Т ГОСТ6402-70 | 16 | |
| | | 14 | | Шплинт 8,2×16 ГОСТ397-79 | 4 | |

Инв.№ подл. | Подп. и дата | Взам. инв.№ | Инв.№ дубл. | Подп. и дата

Изм. Лист № докум. Подп. Дата

АЗЕ075.000

Клапан обратный огнезадерживающий с пределом огнестойкости 0,54.

Лит. | Лист | Листов: И | 1 | 1

Госстрой СССР Сантехпроект г. Москва

Разраб. Шершакова; Пров. Крупник; Рук.гр. Крупник; Н.контр. Мерзлякова; Утв. Сливак

Формат А4

Серия 5.904-42

| Формат | Зона | Поз. | Обозначение | Наименование | Кол. | Примечание |
|---|---|---|---|---|---|---|
| | | | | Документация | | |
| А2 | | | АЗЕ075.010 СБ | Сборочный чертеж | | |
| | | | | Сборочные единицы | | |
| А4 | | 1 | АЗЕ073.020 – 07 | Фланец | 2 | |
| | | | | Детали | | |
| А4 | | 2 | АЗЕ073.011 | Втулка | 4 | |
| А4 | | 3 | АЗЕ073.013 | Втулка | 4 | |
| А4 | | 4 | АЗЕ073.014 – 07 | Стенка | 2 | |
| А4 | | 5 | АЗЕ073.015 – 16 | Упор | 1 | |
| | | 6 | – 17 | Упор | 1 | |
| | | 7 | – 18 | Упор | 1 | |
| | | 8 | – 19 | Упор | 1 | |
| А4 | | 9 | АЗЕ073.016 – 05 | Упор | 2 | |
| Б4 | | 10 | АЗЕ075.001 | Упор; L=84–0,74 | | |
| | | | | Уголок 25×25×2 ГОСТ19771-74 / Ст3-I-ГОСТ11474-76 | 3 | 0,04кг |
| Б4 | | 11 | АЗЕ075.002 | Упор; L=145–1 | | |
| | | | | Уголок 25×25×2 ГОСТ19771-74 / Ст3-I-ГОСТ11474-76 | 3 | 0,12кг |

Инв.№ подл. | Подп. и дата | Взам. инв.№ | Инв.№ дубл. | Подп. и дата

Изм. Лист № докум. Подп. Дата

АЗЕ075.010

Корпус

Лит. И | Лист 1 | Листов 2

Госстрой СССР САНТЕХПРОЕКТ г. Москва

Разраб. Шершакова; Пров. Крупник; Рук.гр. Крупник; Н.контр. Мерзлякова; Утв. Сливак

Формат А4

| Формат | Зона | Поз. | Обозначение | Наименование | Кол. | Примечание |
|---|---|---|---|---|---|---|
| Б4 | | 12 | АЗЕ075.003 | Стенка; 359-1,4×996-2,3 | | |
| | | | | Лист 52,0 ГОСТ19903-74 / 4-В8-Ст3ГОСТ16523-70 | 2 | 5,6кг |
| Б4 | | 13 | АЗЕ075.004 | Пластина; 60-0,74×60-0,74 | | |
| | | | | Лист 53,0 ГОСТ19903-74 / 4-В8-Ст3ГОСТ16523-70 | 8 | 0,08кг |
| | | | | Материалы | | |
| | | 14 | | Огнезащитное вспучивающееся покрытие ВПМ-2 ГОСТ25131-82 | 19,3 | кг |

Инв.№ подл. | Подп. и дата | Взам. инв.№ | Инв.№ дубл. | Подп. и дата

Изм. Лист № докум. Подп. Дата

АЗЕ075.-010

Лист 2

Копировал Рожкова

Формат А4

АЗЕ074000 СБ

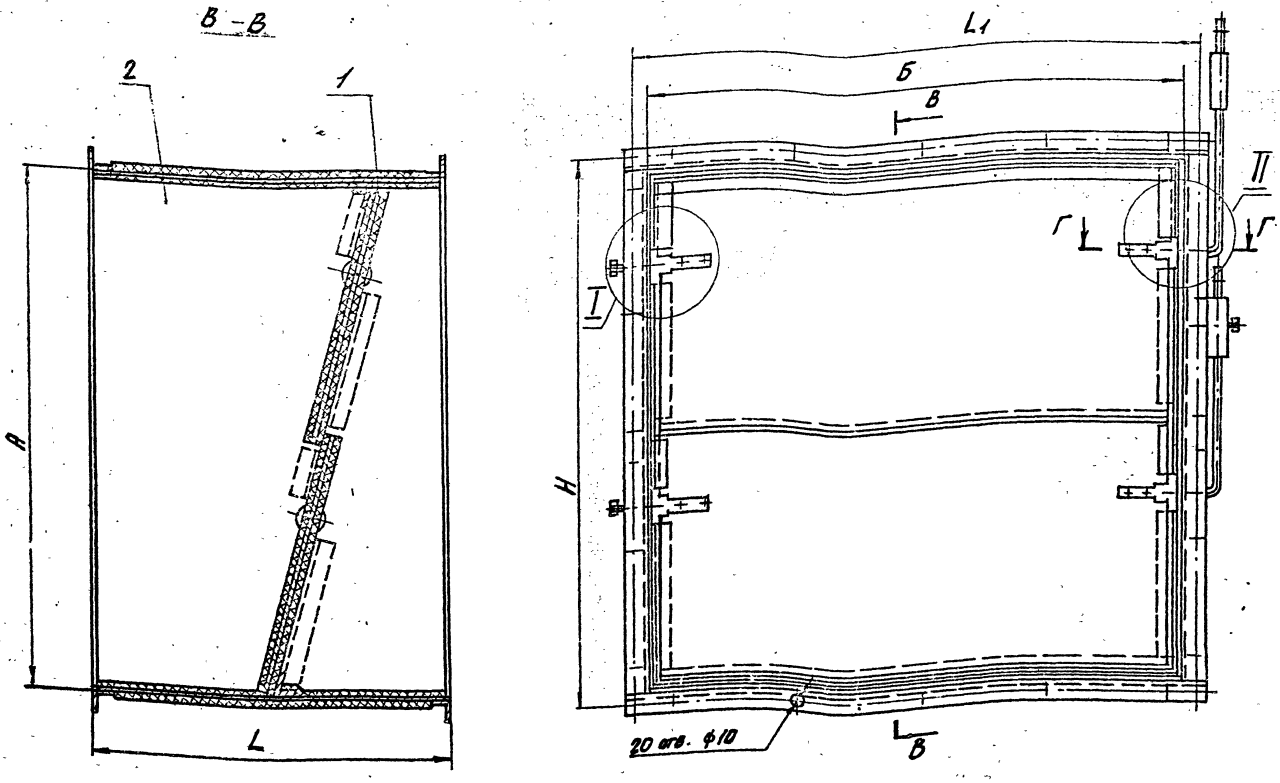


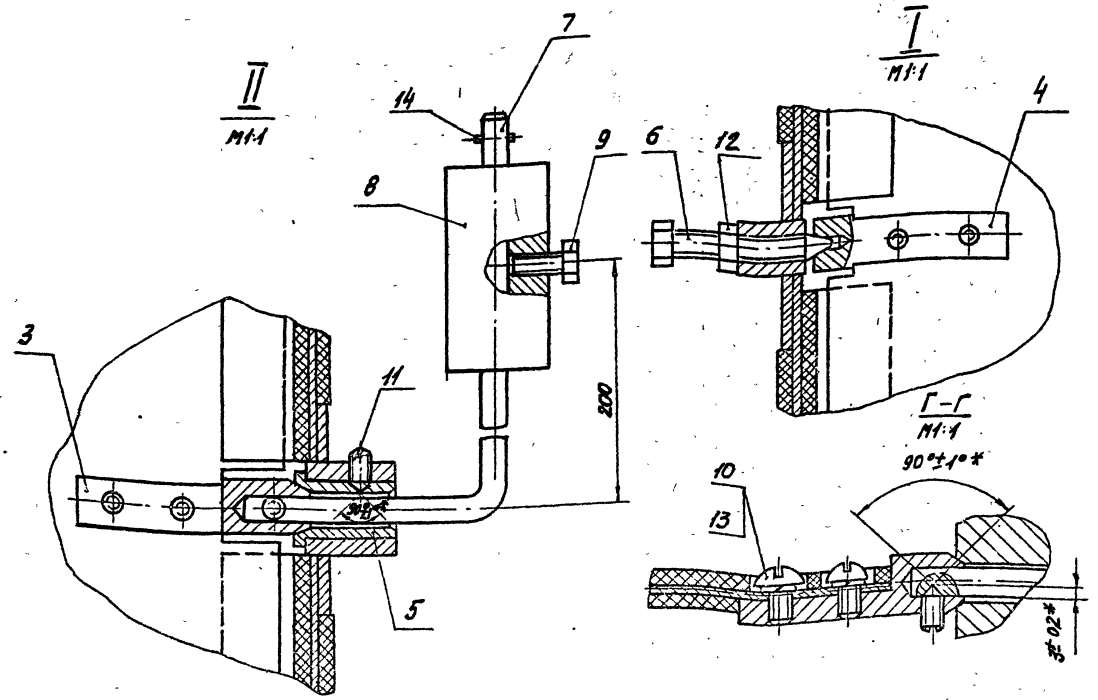


| Обозначение | Размеры, мм | | | | | Масса, кг |
|---|---|---|---|---|---|---|
| | А | Б | L | $L_1$ | Н | |
| АЗЕ074.000 | 600 | 600 | 400 | 630 | 630 | 46,5 |
| –01 | 800 | 800 | 530 | 830 | 830 | 75,3 |

Размеры для справок, кроме указанных знаком *

| | | | | |
|---|---|---|---|---|
| | | | АЗ.Е074.000 СБ | |
| Изм. | Лист | № докум. | Подп. | Дата |
| Разраб. | | Шершаков | | |
| Пров. | | Крупник | | |
| Рук. гр. | | Крупник | | |
| Гл. спец. | | Занберг | | |
| Н. контр. | | Неделякова | | |
| Утв. | | Слизяк | | |

Клапан обратный огнезадерживающий с пределом огнестойкости 0,5ч

| Лит. | Масса | Масштаб |
|---|---|---|
| | См. табл. | — |
| Лист | Листов 1 | |

Госстрой СССР САНТЕХПРОЕКТ г. Москва

Копировал Рожкова Формат А2

Серия 5.904-42

Инв. № подл. | Подп. и дата | Взам. инв. № | Инв. № дубл. | Подп. и дата

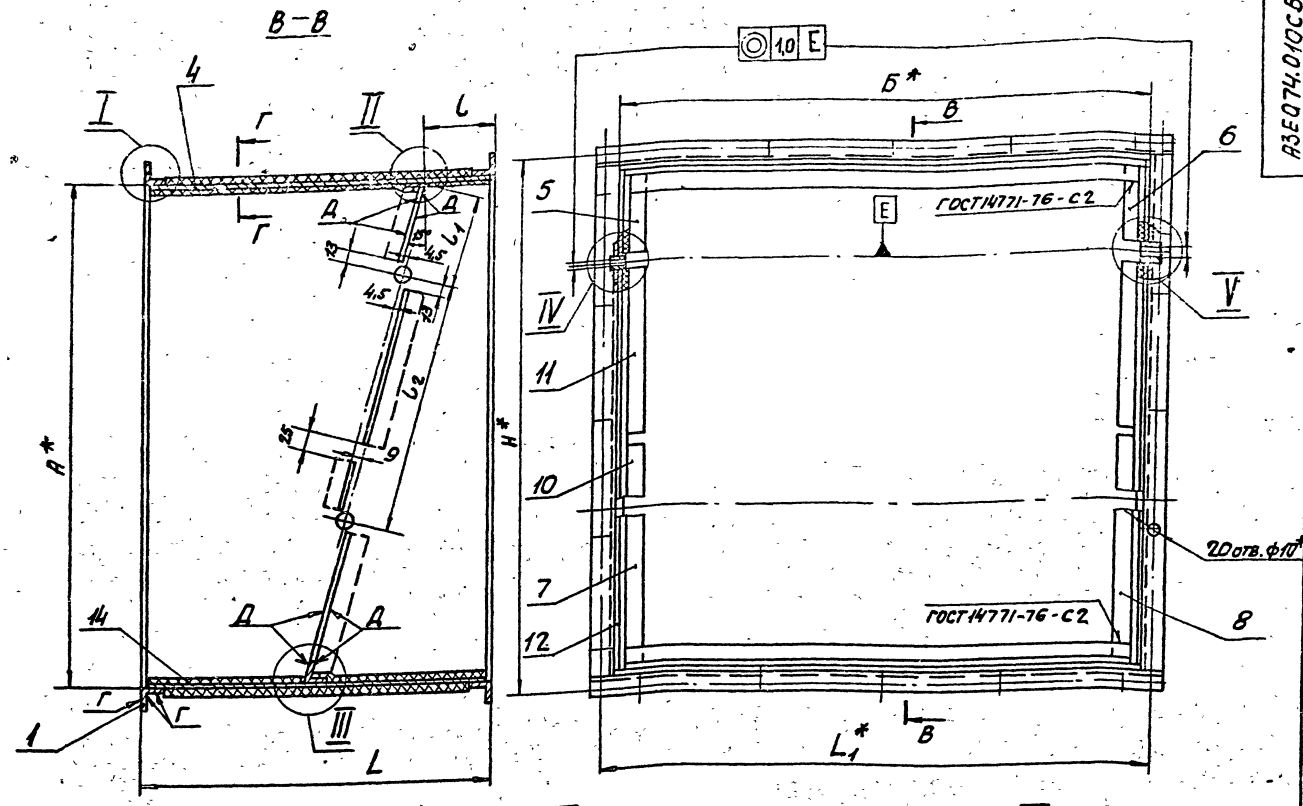


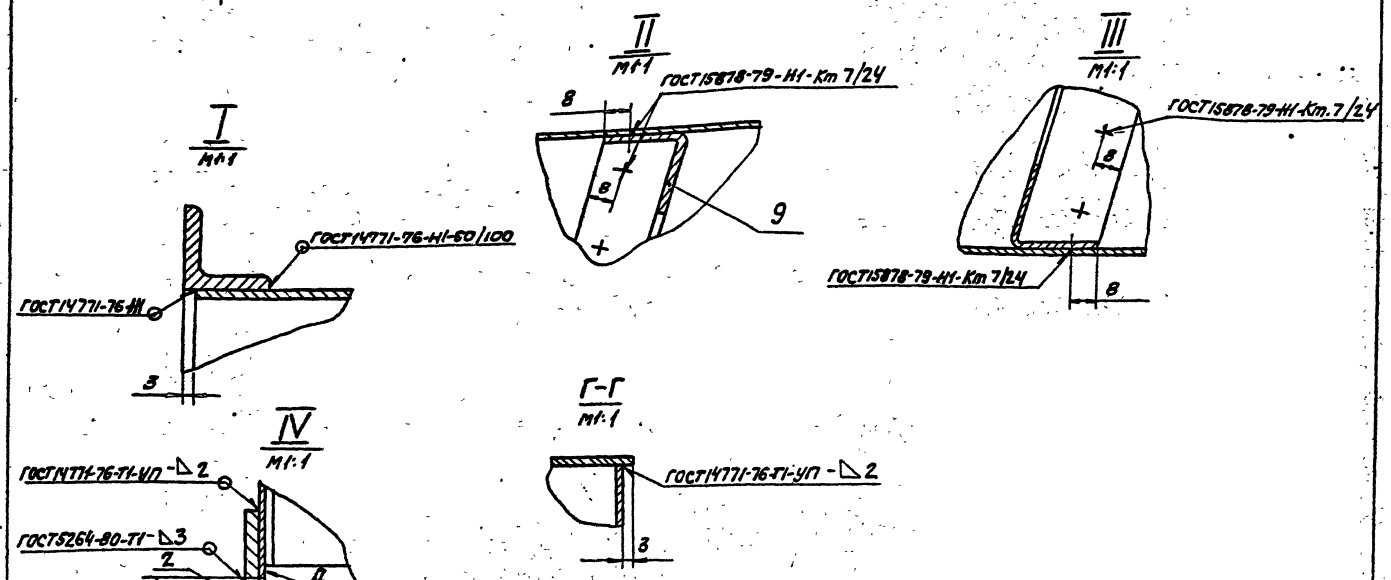


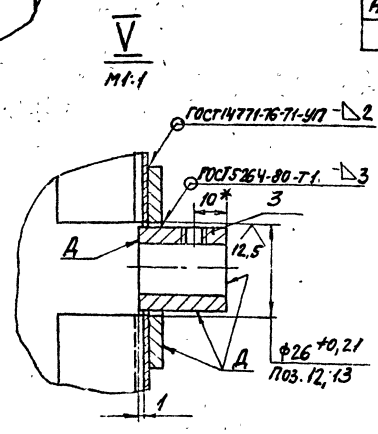


| Обозначение | Размеры, мм | | | | | | | | Масса, кг |
|---|---|---|---|---|---|---|---|---|---|
| | А* | Б* | L | L1* | L | L1 | L2 | Н* | |
| АЗЕ074.010 | 600 | 600 | 400 | 630 | 84 | 92 | 295 | 630 | 40,0 |
| –01 | 800 | 800 | 530 | 830 | 109 | 126 | 397 | 830 | 62,7 |

1.* Размеры для справок.

2. $\pm\frac{\pm 2}{2}$

3. Толщина покрытия поз. 14-4 мм Поверхности Д не покрывать.

4. Покрытие поз. 14 на выносных элементах I...V и в сечении Г-Г - не показано.

| Изм | Лист | № докум. | Подп | Дата |
|---|---|---|---|---|
| Разраб. | | Шершакова | | |
| Пров. | | Крупник | | |
| Рук.гр. | | Крупник | | |
| Гл.спец | | Вайнберг | | |
| Н.контр | | Мерзлякова | | |
| Ч-в | | Сливак | | |

АЗЕ074.010СБ

Корпус.

| Лит. | Масса | Масштаб |
|---|---|---|
| И | См. табл. | — |

Лист | Листов 1

Госстрой СССР
Сантехпроект
г. Москва

Копировал: Рошкова

Формат А2

Серия 5.904-42

Инв. № подл. | Подп. и дата | Взам. инв. № | Инв. № дубл. | Подп. и дата

АЗЕ075.000 СБ

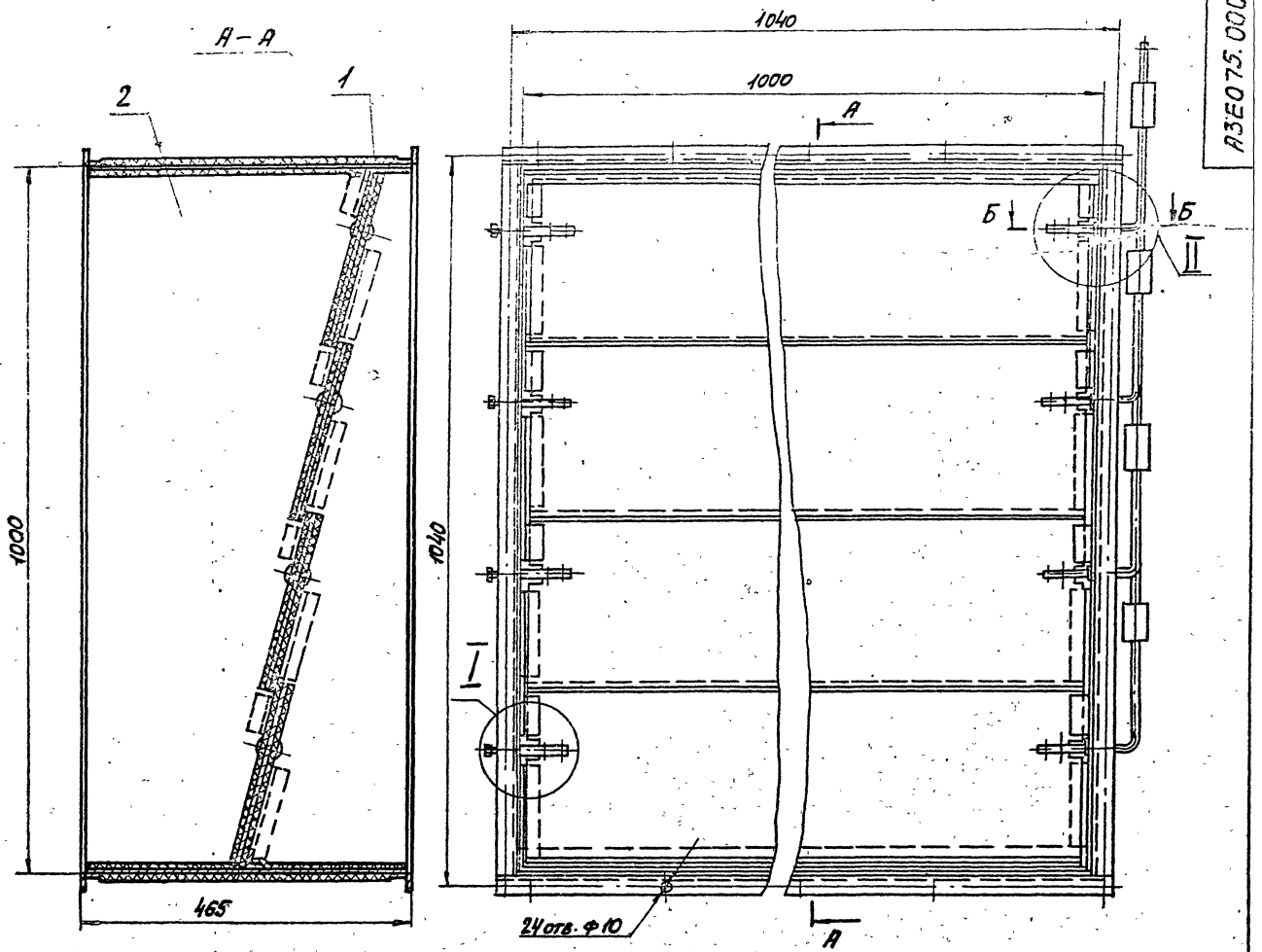


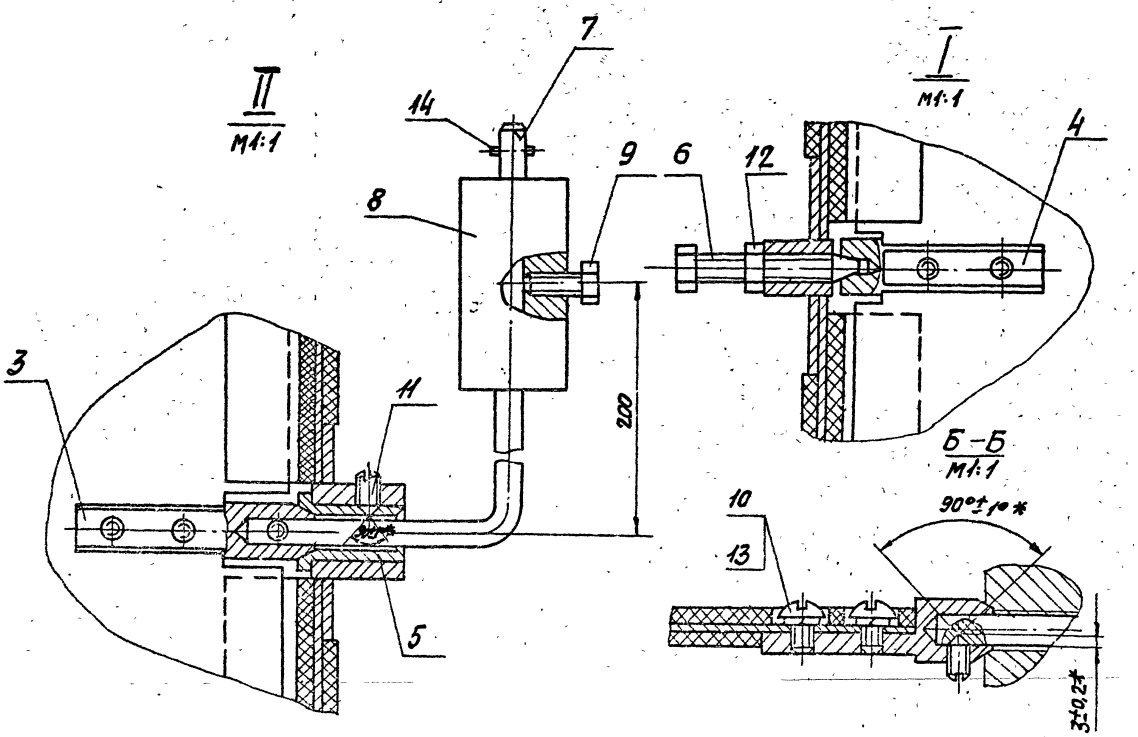


Размеры для справок, кроме указанных знаком *.

| | | | | | | | |
|---|---|---|---|---|---|---|---|
| | | | | АЗЕ075 000 СБ | | | |
| Изм. | Лист | № докум. | Подп. | Дата | Клапан обратный огнезадерживающий с пределом огнестойкости 0,5ч | Лит. | Масса 102 | Масштаб 1:5 |
| Разраб. | | Шершакова | | | | Н | | |
| Пров. | | Крупник | | | | Лист | Листов 1 | |
| Рук. гр. | | Крупник | | | | | Госстрой СССР САНТЕХПРОЕКТ г. Москва | |
| Гл. спец. | | Ванзберг | | | | | | |
| Н. контр. | | Мерзлякова | | | | | | |
| Утв. | | Спизак | | | | | | |

Копировал: Рожкова Формат А2

Серия 5.904-42

Инв. № подл. | Подп. и дата | Взам. инв. № | Инв. № дубл. | Подп. и дата

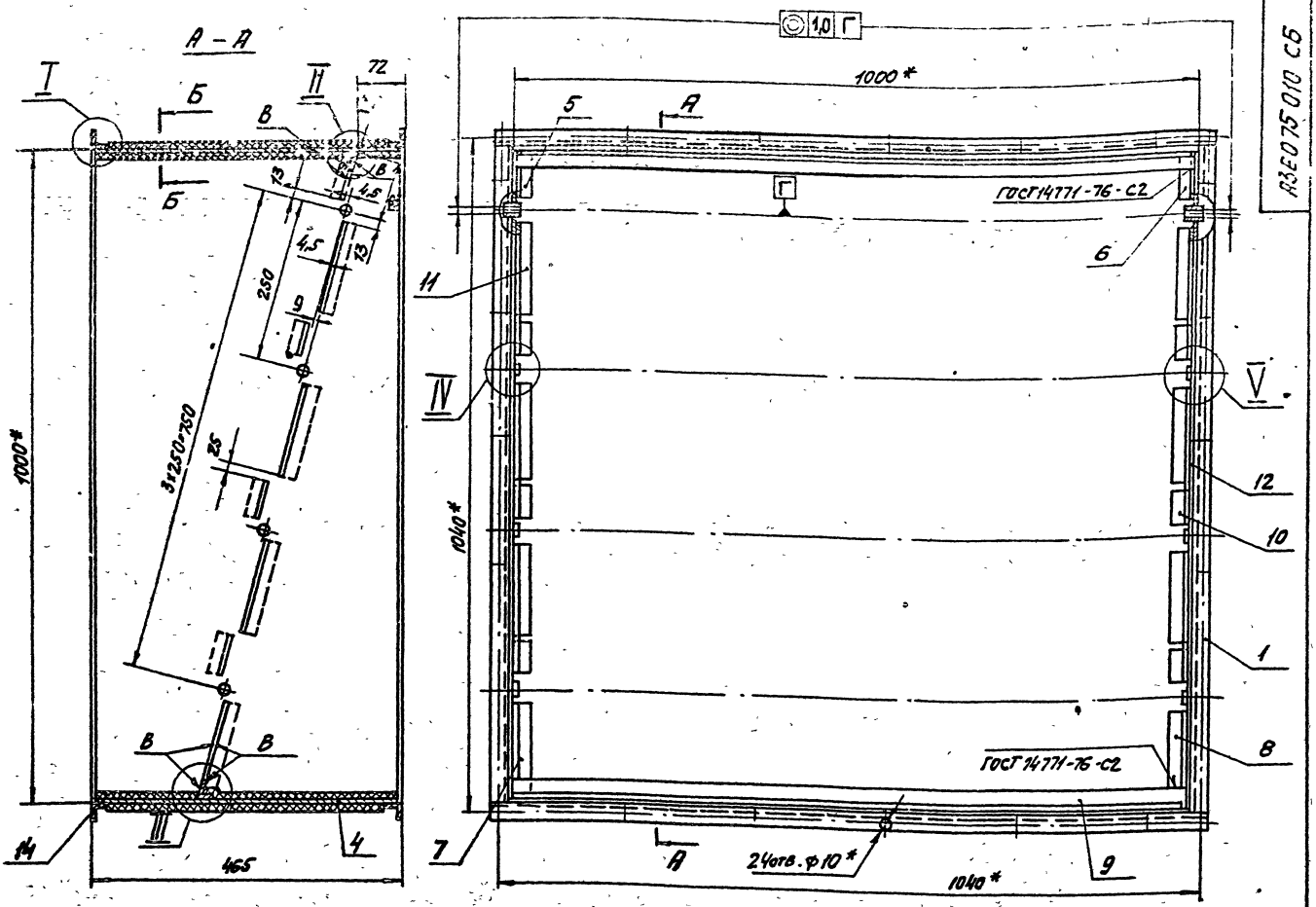


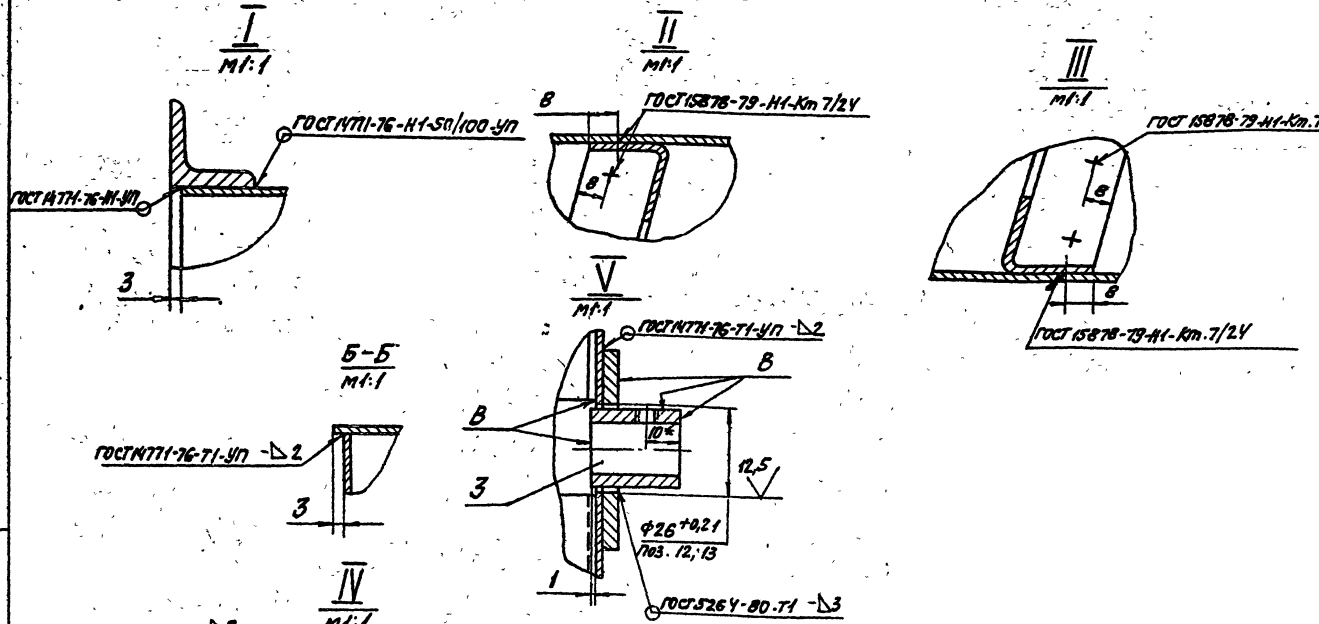


1.* Размеры для справок

2. $\pm\frac{t2}{2}$

3. Толщина покрытия поз. 14 – 4мм. Поверхности В – не покрывать.

4. Покрытие поз. 14 на выносных элементах I...IV и сечении Б-Б – не показано.

| | | | | | | | | |
|---|---|---|---|---|---|---|---|---|
| | | | | | АЗЕ075.010 СБ | | | |
| Изм | Лист | № докум. | Подп | Дата | Корпус. | Лит. | Масса | Масштаб |
| Разраб | | Шершакова | | | | И | 66 | 1:5 |
| Пров. | | Крупник | | | | Лист | Листов 1 | |
| Рук. гр. | | Крупник | | | | Госстрой СССР САНТЕХПРОЕКТ г. Москва | | |
| Гл. спец. | | Ваинберг | | | | | | |
| Н. контр. | | Мерзлякова | | | | | | |
| Утв. | | Спивак | | | | | | |

Копировал Рожкова

Формат А2

Серия 5.904-42

Инв. № | Подп. и дата | Взам. инв. № | Инв. № дубл. | Подп. и дата

АЗЕ075.010 СБ

400275-01 (22)

gost.e-ecolog.ru