ТИПОВАЯ ДОКУМЕНТАЦИЯ КОНСТРУКЦИЙ, ИЗДЕЛИЙ И УЗЛОВ
ЗДАНИЙ И СООРУЖЕНИЙ

СЕРИЯ 5.904-54

# КЛАПАНЫ ОГНЕЗАДЕРЖИВАЮЩИЕ ВЗРЫВОЗАЩИЩЕННЫЕ С ПРЕДЕЛОМ ОГНЕСТОЙКОСТИ 0,25 И 0,5 ч.

ВЫПУСК 1

РАБОЧИЕ ЧЕРТЕЖИ

gost.e-ecolog.ru

ТИПОВАЯ ДОКУМЕНТАЦИЯ НА КОНСТРУКЦИИ, ИЗДЕЛИЯ И УЗЛЫ
ЗДАНИЙ И СООРУЖЕНИЙ

СЕРИЯ 5.904-54

# КЛАПАНЫ ОГНЕЗАДЕРЖИВАЮЩИЕ ВЗРЫВОЗАЩИЩЕННЫЕ С ПРЕДЕЛОМ ОГНЕСТОЙКОСТИ 0,25 И 0,5 ч.

## ВЫПУСК 1

РАБОЧИЕ ЧЕРТЕЖИ


РАЗРАБОТАНЫ
ГПКНИИ САНТЕХНИИПРОЕКТ
ГОССТРОЯ СССР

ГЛАВНЫЙ ИНЖЕНЕР ИНСТИТУТА А.Я.ШАРИПОВ/

ГЛАВНЫЙ ИНЖЕНЕР ПРОЕКТА /В.А.ЛИВАК/

УТВЕРЖДЕНЫ
ГЛАВНЫМ УПРАВЛЕНИЕМ ОРГАНИЗАЦИИ
ПРОЕКТИРОВАНИЯ ГОССТРОЯ СССР
ПРОТОКОЛОМ ОТ 12 ДЕКАБРЯ 1988г N 87

ВВЕДЕНЫ В ДЕЙСТВИЕ
ГПКНИИ САНТЕХНИИПРОЕКТ
ПРИКАЗОМ ОТ 22 НОЯБРЯ 1989г. N 55

# Содержание


| Обозначение | Наименование | Стр. |
|---|---|---|
| | Содержание | 2 |
| АЗЕ 094 000 Д | Клапан огнезадерживающий взрывозащищенный с пределом огнестойкости 0,25 и 0,5ч. Технические требования | 2, 3 |
| АЗЕ 094.000<br>АЗЕ 094 001 | Клапан огнезадерживающий взрывозащищенный с пределом огнестойкости 0,25 и 0,5ч<br>Тяга | 4 |
| АЗЕ 094 000 СБ | Клапан огнезадерживающий взрывозащищенный с пределом огнестойкости 0,25 и 0,5ч | 5, 6 |
| АЗЕ 094. 002<br>АЗЕ 094. 003 | Пружина<br>Ручка | 6 |
| АЗЕ 094 004<br>АЗЕ 094 005<br>АЗЕ 094. 006<br>АЗЕ 094. 007 | Шайба<br>Чека<br>Крышка<br>Склиз | 7 |
| АЗЕ 094. 010<br>АЗЕ 094. 010 СБ<br>АЗЕ 094. 008<br>АЗЕ 094. 013 | Кронштейн<br>Кронштейн<br>Палец<br>Ось | 8 |
| АЗЕ 094. 020<br>АЗЕ 094. 020 СБ<br>АЗЕ 094 011<br>АЗЕ 094 012 | Тяга с рычагами<br>Тяга с рычагами<br>Ребро<br>Угольник | 9 |
| АЗЕ 094. 016<br>АЗЕ 094 017<br>АЗЕ 094 018 | Тяга<br>Рычаг<br>Планка | 10 |
| АЗЕ 094. 030<br>АЗЕ 094. 030 СБ<br>АЗЕ 094 021<br>АЗЕ 094 023 | Кронштейн<br>Кронштейн<br>Пластина<br>Пластина | 11 |
| АЗЕ 094. 040<br>АЗЕ 094 040 СБ<br>АЗЕ 094. 050<br>АЗЕ 094 050 СБ | Вставка плавкая<br>Вставка плавкая<br>Замок<br>Замок | 12 |
| АЗЕ 094. 025<br>АЗЕ 094 026<br>АЗЕ 094. 028<br>АЗЕ 094. 029 | Планка<br>Крючок<br>Пластина<br>Пластина | 13 |
| АЗЕ 094 050<br>АЗЕ 094 032 | Корпус<br>Стойка | 14 |
| АЗЕ 094 050 СБ | Корпус | 15 |
| АЗЕ 094 070<br>АЗЕ 094. 033<br>АЗЕ 094 034<br>АЗЕ 094 037 | Пластина<br>Петля<br>Уголок<br>Пластина | 16 |
| АЗЕ 094 080<br>АЗЕ 094 041 | Поперечина<br>Ребро | 17 |
| АЗЕ 094 080 СБ<br>АЗЕ 094 042<br>АЗЕ 094 043 | Поперечина<br>Поперечина<br>Упор | 18 |
| АЗЕ 094. 090<br>АЗЕ 094. 090 СБ<br>АЗЕ 094. 055 | Стойка<br>Стойка<br>Планка | 19 |
| АЗЕ 094 100 | Лопатка | 20, 21 |
| АЗЕ 094. 100 СБ | Лопатка | 22 |
| АЗЕ 094. 059<br>АЗЕ 095. 000 | Ось<br>Клапан огнезадерживающий взрывозащищенный с пределом огнестойкости 0,25 и 0,5ч | 23 |
| АЗЕ 095. 000 СБ | Клапан огнезадерживающий взрывозащищенный с пределом огнестойкости 0,25 и 0,5ч | 24, 25 |
| АЗЕ 094. 058 | Полотно | 25 |
| АЗЕ 096 000 | Клапан огнезадерживающий взрывозащищенный с пределом огнестойкости 0,25 и 0,5ч | 26, 27, 28 |
| АЗЕ 096 000 СБ | Клапан огнезадерживающий взрывозащищенный с пределом огнестойкости 0,25 и 0,5ч | 29, 30 |
| АЗЕ 096. 010 | Корпус | 31, 32 |
| АЗЕ 096 010 СБ | Корпус | 33, 34 |
| АЗЕ 096 012 | Тяга | 34 |
| АЗЕ 096 020 | Стойка | 35 |
| АЗЕ 096. 020 СБ | Стойка | 36 |
| АЗЕ 096 030<br>АЗЕ 096. 030 СБ | Тяга с рычагами<br>Тяга с рычагами | 37 |
| АЗЕ 097. 000 | Клапан огнезадерживающий взрывозащищенный с пределом огнестойкости 0,25 и 0,5ч | 38, 39, 40 |
| АЗЕ 097 000 СБ | Клапан огнезадерживающий взрывозащищенный с пределом огнестойкости 0,25 и 0,5ч | 41, 42 |


Настоящие типовые конструкции „Клапаны огнезадерживающие взрывозащищенные с пределом огнестойкости 0,25 и 0,5 ч" выполнены по плану типового проектирования Госстроя СССР на 1989 г в соответствии с заданием, утвержденным Главным управлением организации проектирования Госстроя СССР от 26.01.1989 г.

В соответствии с п 4.91, 4.128 и 4.142 СНиП 2.04.05-86 в отверстиях и воздуховодах, пересекающих противопожарные стены и перегородки помещений взрывоопасных производств следует устанавливать клапаны огнезадерживающие взрывозащищенные с пределом огнестойкости

0,5ч — при нормируемом пределе огнестойкости стены и перегородки 0,75ч

0,25ч — при нормируемом пределе огнестойкости стены и перегородки 0,25ч

В других случаях огнезадерживающие взрывозащищенные клапаны следует применять не менее предела огнестойкости воздуховода, для которого они предназначены, но не менее 0,25ч

Всего разработано восемь типоразмеров огнезадерживающих взрывозащищенных клапанов: 250×250, 250×400, 400×400, 400×500, 400×600, 600×600, 800×800; 1000×1000

По условиям размещения клапаны разработаны двух типов: для установки в противопожарных стенах и перегородках (горизонтальные) и для установки в перекрытиях (вертикальные)

Конструкция клапана состоит из корпуса с лопатками коробчатой формы, установленными в подшипниковых узлах и соединенными между собой рычажной системой

Установка клапана в открытое положение осуществляется поворотом лопаток посредством рукоятки рычажной системы, которая фиксируется плавкой вставкой с температурой плавления 72 °С и чекой с прикрепленным к ней тросом ручного управления.

Закрывание клапана происходит при повышении температуры перемещаемого воздуха свыше 72°С и распада при этом деталей плавкой вставки.

При необходимости, закрытие клапана до повышения температуры перемещаемого воздуха свыше 72°С можно осуществлять выдергиванием чеки посредством рукоятки с тросом.

Восстановление работоспособности клапана с разрушенной (после расплавления) плавкой вставкой возможно двумя способами:

либо установкой другой (запасной) плавкой вставки, либо восстановлением, посредством пайки, бывшей в употреблении плавкой вставки

Огнезащита клапана с пределом огнестойкости 0,25ч обеспечивается плотным заполнением полостей лопаток супертонким базальтовым волокном РСТ УССР 5013-81 и заполнением упоров асбестовым картоном.

Огнезащита клапана с пределом огнестойкости 0,5ч обеспечивается дополнительным нанесением на внутренние поверхности корпуса и наружные поверхности лопаток вспучивающегося покрытия ВПМ-2 по ГОСТ 25131-82.

Толщина покрытия 3,5 - 4 мм.

Взрывозащита клапанов обеспечивается тем, что все детали, которые в процессе эксплуатации клапанов при повороте лопаток соприкасаются между собой (палец, шайбы и др) выполнены из пары материалов латунь - сталь

Клапаны должны быть окрашены в два слоя какой-либо одной из перечисленных марок лентафталевых эмалей ПФ-115 ГОСТ 6465-76, ПФ-218 ГОСТ 21227-75, ПФ-223 ГОСТ 14923-78.

Клапаны огнезадерживающие взрывозащищенные с пределом огнестойкости 0,25 и 0,5ч допускаются для установки в воздуховодах, перемещающих взрывоопасные паро-воздушные смеси всех категорий и групп по классификации ГОСТ 12.1.011-78 и

Серия 5.904-54 Выпуск 1

Инв. № подл. | Подп. и дата | Взам. инв. № | Инв. № дубл. | Подп. и дата

| | | | | | |
|---|---|---|---|---|---|
| Изм. | Кол. уч. | Лист | № док. | Подп. | Дата |
| Разраб. | Гребенник | | | | |
| Пров. | Кыргинк | | | | |
| Нач. отд. | Кирпичников | | | | |
| Н. контр. | Нейтес | | | | |
| ГИП | Сливаев | | | | |

АЗЕ 094 000 Д

Клапан огнезадерживающий взрывозащищенный с пределом огнестойкости 0,25 и 0,5ч. Технические требования

Лит. | Лист 1 | Листов 6

СантехНИИпроект

Копировал Аранжина Формат А4

АЗЕ 094 000 Д

Изм. Лист № докум. Подп. Дата

Лист 2

Копировал Крачкина Формат А4

эксплуатации в помещениях с четырехсуточной средой с положительной температурой, не превышающей 35°С и относительной влажностью до 80% и могут устанавливаться во взрывоопасных зонах помещений, относящихся к классам В-1, В-1а и В-1б по классификации ПУЭ-76.

Для установки клапана в стене, перегородке или перекрытии должен быть предусмотрен проем по размерам проходного сечения клапана.

В проеме устанавливается закладной фланец с шпильками или болтами, соответствующими отверстиям фланца клапана.

После закрепления клапана к закладному фланцу определяется (по месту) длина троса ручного управления с таким расчетом, чтобы ручка с тросом находилась на уровне ~1,5 м от пола.

К концу окончания монтажа должна быть проведена трехкратная проверка надежности закрывания клапана посредством ручного управления, после чего ручку с тросом следует зафиксировать к стене, перегородке или какой либо другой строительной конструкции и опломбировать с целью предотвращения их использования без надобности.

На каждый установленный клапан должен быть составлен приемочный акт.

В процессе эксплуатации через каждые три месяца все установленные огнезадерживающие взрывозащищенные клапаны должны подвергаться профилактическому осмотру с проверкой срабатывания (закрывания) полотна посредством ручного управления. Результаты осмотра заносятся в специальный журнал.

Опытные образцы огнезадерживающего взрывозащищенного клапана прошли испытания на огнестойкость во ВНИИПО МВД СССР (Письмо с протоколом испытаний №13) 4857 от 21.08.1987г.)



| Обозначение | Размеры, мм | | Предел огнестойкости, ч | Масса, кг | Установка клапана |
|---|---|---|---|---|---|
| | Ширина | Высота | | | |
| АЗЕ 094 000 | 250 | 250 | 0,25 | 9 | (в стенах и перегородках) |
| -01 | | 400 | | 11,5 | |
| -02 | | 250 | 0,5 | 10 | |
| -03 | | 400 | | 12,5 | |
| АЗЕ 095 000 | 400 | 400 | 0,25 | 16 | |
| -01 | | 500 | | 18 | |
| -02 | | 600 | | 20 | |
| -03 | 600 | | | 26 | |
| -04 | 800 | 800 | | 40 | |
| -05 | 1000 | 1000 | | 56 | |
| -06 | 400 | 400 | 0,5 | 18 | |
| -07 | | 500 | | 21 | |
| -08 | | 600 | | 23 | |
| -09 | 600 | | | 30 | |
| -10 | 800 | 800 | | 47 | |
| -11 | 1000 | 1000 | | 67 | |
| АЗЕ 095 000 | 250 | 250 | 0,25 | 9 | (в вентиляционных каналах) |
| -01 | | 400 | | 11,5 | |
| -02 | | 250 | 0,5 | 10 | |
| -03 | | 400 | | 12,5 | |
| АЗЕ 037 000 | 400 | 400 | 0,25 | 16 | |
| -01 | | 500 | | 18 | |
| -02 | | 600 | | 20 | |
| -03 | 600 | | | 26 | |
| -04 | 800 | 800 | | 40 | |
| -05 | 1000 | 1000 | | 56 | |
| -06 | 400 | 400 | 0,5 | 18 | |
| -07 | | 500 | | 21 | |
| -08 | | 600 | | 23 | |
| -09 | 600 | | | 30 | |
| -10 | 800 | 800 | | 47 | |
| -11 | 1000 | 1000 | | 67 | |



Серия 5.904-54 Выпуск 1

Приложение

## Характеристика основных материалов для обеспечения огнезащитных свойств клапана

1. Покрытие по стали огнезащитное вспучивающееся ВПМ-2 по ГОСТ 25131-82 разработано во ВНИИПО МВД СССР (г Балашиха Московской обл.)

Технология приготовления и нанесения огнезащитного вспучивающегося покрытия ВПМ-2 разработана ВНИИПО МВДСССР и НПО Лакокраспокрытие МХП СССР и изложена в приложении к ГОСТ 25131-82

Огнезащитное вспучивающееся покрытие ВПМ 2 выпускается заводами-изготовителями (Загорский лакокрасочный г Загорск, Московской обл и Черновицкий химический МХП СССР) в виде двух компонентов: пасты ВПМ-2 и аммофоса марки А, смешиваемых непосредственно перед нанесением на покрываемую поверхность. Заготовка покрытия впрок не допускается.

Покрытие ВПМ-2 наносится в два-три слоя шпателем или установкой пневматического действия. Продолжительность сушки одного слоя не менее 24ч. Общая толщина сухого слоя покрытия 3,5-4мм.

На высушенное покрытие не ранее чем через пять-шесть суток в качестве влагозащиты или декоративной отделки должна быть нанесена в два слоя какая либо из перечисленных эмалей: пентафталевые (ПФ-115, ПФ-218, ПФ-223), хлорвиниловые (ХВ-785, ХВ-124) или кремнийорганическая (КО-174)



2 Супертонкое базальтовое волокно по РСТ УССР 5013-81 выпускается в виде матов и плит рядом заводов промышленности строительных материалов в том числе комбинатом „Прогресс" (г Ирпень, Киевской обл), Мосасбестокомбинатом (г Железнодорожный, Московской обл), в качестве заменителя можно применять вату каолинового состава по МРТУ6-11-102-69 или базальтовый теплоизоляционный картон БТК-11 по ТУ21УССР 914-75,

3 Легкоплавкий сплав по ТУ6-09-4064-75 представляет собой серебристо-белые гранулы, состоящие из компонентов: свинца, висмута, олова, кадмия в соотношении 4 4 1 1

Температура плавления 70°-72°С

Выпускается Уральским заводом химических реактивов (г Свердловск., ГСП-964, Луначарского, 25Б)

Распределяется по фондам, а также продается по безналичному и наличному расчету в магазинах химреактивов.

| Формат | Зона | Поз. | Обозначение | Наименование | Кол. | Примечание |
|---|---|---|---|---|---|---|
| | | | | Документация | | |
| А1 | | | АЗЕ 094.000СБ | Сборочный чертеж | 1 | А2, А3 |
| А3 | | | АЗЕ 094 000 ТД | Технические требования | | |
| | | | | Сборочные единицы | | |
| А4 | | 1 | АЗЕ 094.010 | Кронштейн | 1 | |
| А4 | | 2 | АЗЕ 094.020 | Тяга с рычагом | 1 | |
| А4 | | 3 | АЗЕ 094.030 | Кронштейн | 1 | |
| А4 | | 4 | АЗЕ 094 040 | Вставка плавкая | 1 | |
| | | | | Детали | | |
| А4 | | 5 | АЗЕ 094.001 | Тяга | 1 | |
| А4 | | 6 | АЗЕ 094.002 | Пружина | 1 | |
| А4 | | 7 | АЗЕ 094.003 | Ручка | 1 | |
| А4 | | 8 | АЗЕ 094.004 | Шайба | 1 | |
| А4 | | 9 | АЗЕ 094.005 | Чека | 1 | |
| А4 | | 10 | АЗЕ 094.006 | Крышка | 2 | |
| А4 | | 11 | АЗЕ 094.007 | Склиз | 1 | |
| А4 | | 12 | АЗЕ 094.008 | Палец | 1 | |
| | | | | Стандартные изделия | | |
| | | 13 | | Болт М8-20.36 ГОСТ 7798-70 | 4 | |
| | | 14 | | Болт М8×40.36 ГОСТ 7798-70 | 1 | |

Инв. № подл. | Подп. и дата | Взам. инв. № | Инв. № дубл. | Подп. и дата

Изм. Лист № докум. Подп. Дата

Разраб. Беляевский

Пров. Гринчук

Рук. гр. Кравцов

Н. контр. Дементьев

Утв. Соловьев

АЗЕ 094.000

Клапан предохранительный, взрывозащищенный с пределом срабатывания 0,25 и 3,5 кГ

Лит. | Масса | Масштаб

Лист | Листов 1 | 3

САНТЕХНИИПРОЕКТ

Формат А4

| Формат | Зона | Поз. | Обозначение | Наименование | Кол. | Примечание |
|---|---|---|---|---|---|---|
| | | 15 | | Винт 2М5-4g 36 ГОСТ 17475-80 | 4 | |
| | | 16 | | Гайка М5.4 ГОСТ 5915-70 | 4 | |
| | | 17 | | Гайка М8.4 ГОСТ 5915-70 | 10 | |
| | | | | Шайбы ГОСТ 6402-70 | | |
| | | 18 | | 5.65Г | 4 | |
| | | 19 | | 8.65Г | 1 | |
| | | | | Шайбы ГОСТ 11371-78 | | |
| | | 20 | | 8.02 | 10 | |
| | | 21 | | 8.32 | 2 | |
| | | 22 | | 10.32 | 2 | |
| | | 23 | | Шплинт 2×15 ГОСТ 397-79 | 1 | |
| | | | | Прочие изделия | | |
| | | 24 | | Подшипник 6-26903 | | |
| | | | | ТУ 37.006.045-77 | 2 | |
| | | | | Материалы | | |
| | | 25 | | Канат 2,0-Г-В-Н-180 | | |
| | | | | ГОСТ 3062-80 | 10 | м |
| | | 26 | | Проволока 0,8-II | | |
| | | | | ГОСТ 3282-74 | 1 | м |
| | | | Переменные данные | Для исполнений | | |
| | | | | АЗЕ 094.000 | | |
| | | | | Сборочные единицы | | |
| А4 | | 27 | АЗЕ 094.060 | Корпус | 1 | |
| А4 | | 28 | АЗЕ 094.090 | Стойка | 1 | |
| А4 | | 29 | АЗЕ 094.100 | Лопатка | 1 | |

Инв. № подл. | Подп. и дата | Взам. инв. № | Инв. № дубл. | Подп. и дата

АЗЕ 094.000

Копировал Емельянова

Формат А4

Серия 5.904-54 Выпуск 1

| Формат | Зона | Поз. | Обозначение | Наименование | Кол. | Примечание |
|---|---|---|---|---|---|---|
| | | | | АЗЕ 094.000-01 | | |
| | | | | Сборочные единицы | | |
| А4 | | 26 | АЗЕ 094.060-01 | Корпус | 1 | |
| А4 | | 27 | АЗЕ 094.090 | Стойка | 1 | |
| А4 | | 28 | АЗЕ 094.100-01 | Лопатка | 1 | |
| | | | | АЗЕ 094.000-02 | | |
| | | | | Сборочные единицы | | |
| А4 | | 26 | АЗЕ 094.060-02 | Корпус | 1 | |
| А4 | | 27 | АЗЕ 094.090-01 | Стойка | 1 | |
| А4 | | 28 | АЗЕ 094.100-06 | Лопатка | 1 | |
| | | | | АЗЕ 094.000-03 | | |
| | | | | Сборочные единицы | | |
| А4 | | 26 | АЗЕ 094.060-03 | Корпус | 1 | |
| А4 | | 27 | АЗЕ 094.090-01 | Стойка | 1 | |
| А4 | | 28 | АЗЕ 094.100-07 | Лопатка | 1 | |

Инв. № подл. | Подп. и дата | Взам. инв. № | Инв. № дубл. | Подп. и дата

АЗЕ 094.000

Лист 3

Формат А4

АЗЕ 094.001

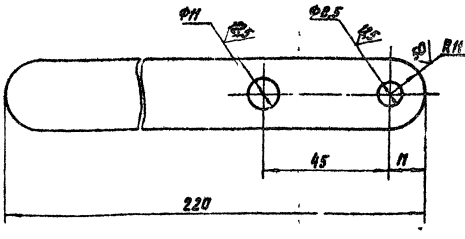


1 *Размер для справок.

2. Ф14; h14; $\pm\frac{t_2}{2}$.

Инв. № подл. | Подп. и дата | Взам. инв. № | Инв. № дубл. | Подп. и дата

Изм. Лист № докум. Подп. Дата

Разраб. Беляевский

Пров. Гринчук

Рук. гр. Кравцов

Н. контр. Дементьев

Утв. Соловьев

АЗЕ 094.001

Тяга

Лит. | Масса | Масштаб

И | 4,2 | 1:1

Лист | Листов 1

Полоса 22-Б-ГОСТ 103-76

Ст 3-Г-ГОСТ 535-75

САНТЕХНИИПРОЕКТ

Копировал Емельянова

Формат А4

Рис 1

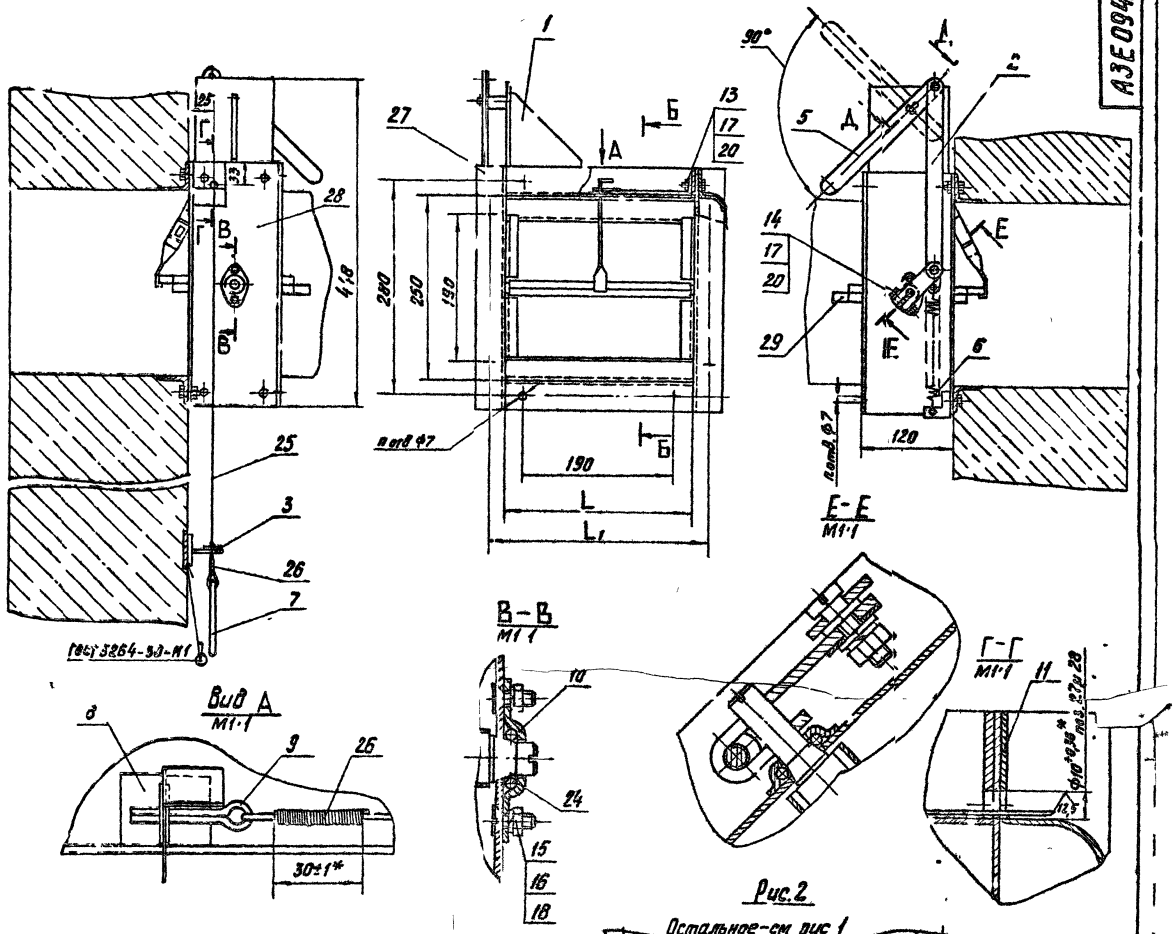


Рис.2

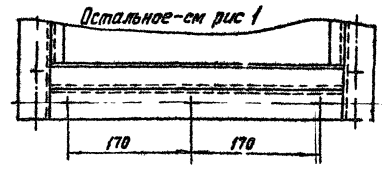


| Обозначение | Рис. | Предел огнестойкости, ч | Размеры, мм L | Размеры, мм $L_1$ | n, шт. | Масса, кг |
|---|---|---|---|---|---|---|
| А3Е 094.000 | 1 | 0,25 | 250 | 280 | 8 | 9 |
| -01 | 2 | | 400 | 430 | 10 | 11,5 |
| -02 | 3 | 0,5 | 250 | 280 | 8 | 10 |
| -03 | 4 | | 400 | 430 | 10 | 12,5 |

1 Размеры для справок кроме показанных знаком *.
2 Покрытие—эмали ПФ-115 ГОСТ 6465-76; ПФ-218 ГОСТ 21227-75; ПФ-223 ГОСТ 14923-78
3 Ручку с тросом (поз 7,25) установить на уровне ~1,5м от пола, прикрепить к строительной конструкции (стене, колонне) и опломбировать

| | | | | | | | | |
|---|---|---|---|---|---|---|---|---|
| Изм | Лист | № докум | Подп | Дата | А3Е 094.000 СБ | | | |
| Разраб | | Белевская | | | Клапан огнезадерживающий взрывозащищенный с пределом огнестойкости 0,25 и 0,5 ч | Лит | Масса | Масшт |
| Пров | | Крупник | | | | | СА | — |
| Рук гр | | Крупник | | | | | тебл. | |
| Гл спец | | Кейнберг | | | | Лист 1 | Листов 1 | |
| Н контр | | Лейтнер | | | | САНТЕХНИИПРОЕКТ | | |
| Утв | | Сидоров | | | | | | |

Копировал: Кузнецова Формат: 82

Серия 5 904-54 Выпуск 1

А3Е 094 000 СБ

**Рис.3**
Остальное – см рис 1

Б-Б
М1:2

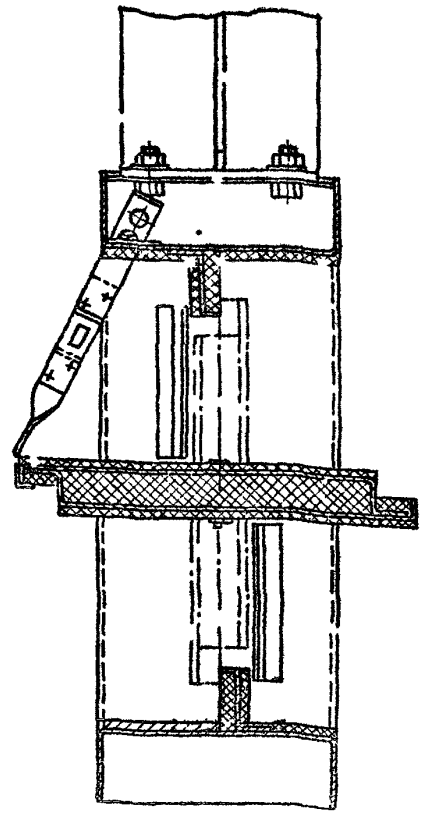

**Рис.4**
Остальное – см. рис. 1

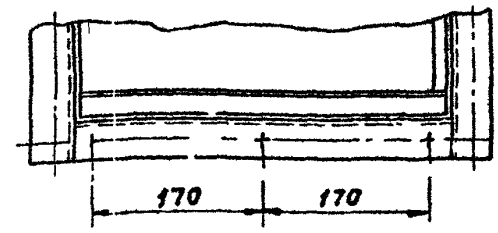


Б-Б
М1:2

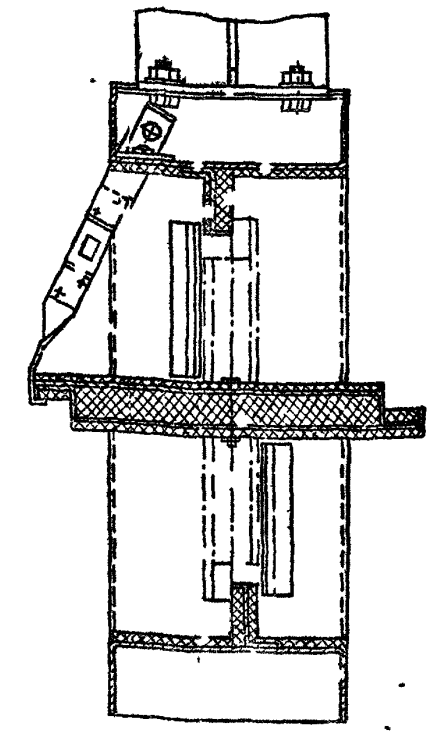

А3Е 094 000 СБ

Лист 2

Копировал [illegible] Формат А3

Инв. № подл. | Подп. и дата | Взам. инв. № | Инв. № дубл. | Подп. и дата

---

А3Е 094 002

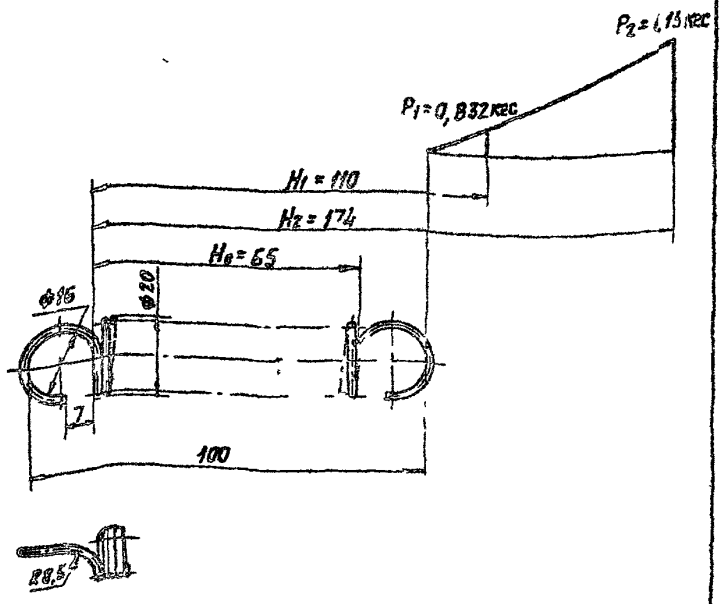


1 Длина развернутой пружины $L = 1980$ мм
2 Число рабочих витков $n = 33$
3 $H14$, $h14$, $\pm \frac{t_2}{2}$

| | | | | | | | |
|---|---|---|---|---|---|---|---|
| Изм | Лист | № докум. | Подп. | Дата | А3Е 094 002 | | |
| Разраб. | Белявская | | | | Пружина | Лит | Масса | Масшт |
| Пров. | Крупник | | | | | И | 0,05 | 1:1 |
| Рук. гр. | Крупник | | | | | Лист | Листов 1 |
| Гл. спец. | Вайнберг | | | | Проволока 60С2А-20 ГОСТ 14963-78 | САНТЕХНИИПРОЕКТ | |
| Н. контр. | Лейтес | | | | | | |
| Утв. | Спивак | | | | | | |

Серия 5 904-54 Выпуск 1

Инв. № подл. | Подп. и дата | Взам. инв. № | Инв. № дубл. | Подп. и дата

Копировал [illegible] Формат А4

---

А3Е 094 003

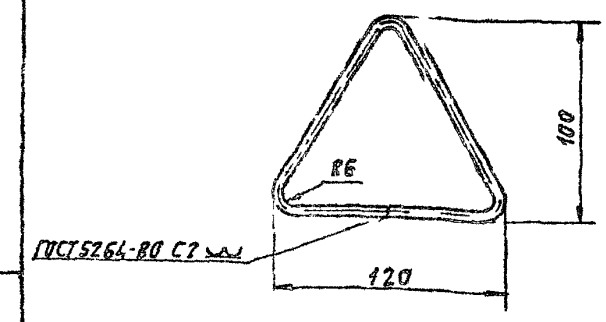


Неуказанные предельные отклонения размеров $h14$, $\pm \frac{t_2}{2}$

| | | | | | | | |
|---|---|---|---|---|---|---|---|
| Изм | Лист | № докум. | Подп. | Дата | А3Е 094 003 | | |
| Разраб. | Белявская | | | | Ручка | Лит | Масса | Масшт |
| Пров. | Крупник | | | | | И | 0,08 | 1:2 |
| Рук. гр. | Крупник | | | | | Лист | Листов 1 |
| Гл. спец. | Вайнберг | | | | Проволока 60 ГОСТ 3282-74 | САНТЕХНИИПРОЕКТ | |
| Н. контр. | Лейтес | | | | | | |
| Утв. | Спивак | | | | | | |

Инв. № подл. | Подп. и дата | Взам. инв. № | Инв. № дубл. | Подп. и дата

Копировал [illegible] Формат А4

## А3Е094 004

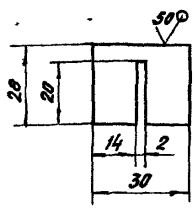


Неуказанные предельные отклонения размеров H14, h14, $\pm\frac{t_2}{2}$

| | | | | | | | |
|---|---|---|---|---|---|---|---|
| Изм. | Лист | № докум. | Подп. | Дата | А3Е 094 004 | | |
| Разраб. | | Белявская | | | Шайба | Лит. И | Масса 0,02 | Масшт. 1:1 |
| Провер. | | Крупник | | | | Лист | Листов 1 |
| Рук. гр. | | Крупник | | | | | |
| Гл. спец. | | Вайнберг | | | Лист Л63Пт3,0 гост 931-70 | САНТЕХНИИПРОЕКТ | |
| Н. контр. | | Лейтес | | | | | |
| Утв. | | Спивак | | | | | |

Копировал: Кульбакина Формат А4

## А3Е094 005

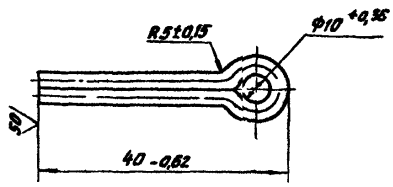


Допускается изготовление из шплинта 5×25 гост 397-79

| | | | | | | | |
|---|---|---|---|---|---|---|---|
| Изм. | Лист | № докум. | Подп. | Дата | А3Е 094 005 | | |
| Разраб. | | Белявская | | | Чека | Лит. И | Масса 0,003 | Масшт. 2:1 |
| Провер. | | Крупник | | | | Лист | Листов 1 |
| Рук. гр. | | Крупник | | | | | |
| Гл. спец. | | Вайнберг | | | Проволока ДКРНПт 2,5 ЛС59-1 гост 1066-75 | САНТЕХНИИПРОЕКТ | |
| Н. контр. | | Лейтес | | | | | |
| Утв. | | Спивак | | | | | |

Копировал: Кульбакина Формат А4

## А3Е094 006

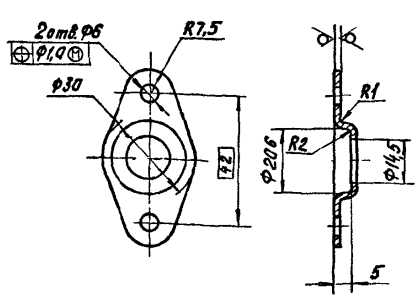


Неуказанные предельные отклонения размеров H14; h14, $\pm\frac{t_2}{2}$

| | | | | | | | |
|---|---|---|---|---|---|---|---|
| Изм. | Лист | № докум. | Подп. | Дата | А3Е 094 006 | | |
| Разраб. | | Белявская | | | Крышка | Лит. И | Масса 0,02 | Масшт. 1:1 |
| Пров. | | Крупник | | | | Лист | Листов |
| Рук. гр. | | Крупник | | | | | |
| Гл. спец. | | Вайнберг | | | Лист Б2 0 гост 19903-74 / 4 Д 8Ст3 гост 16523-70 | САНТЕХНИИПРОЕКТ | |
| Н. контр. | | Лейтес | | | | | |
| Утв. | | Спивак | | | | | |

Формат А4

## А3Е094 007

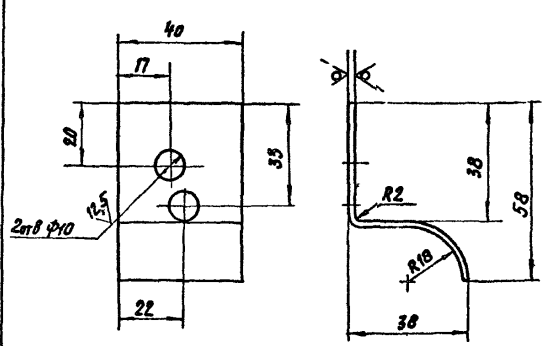


1 Острые кромки притупить
2 H14, h14; $\pm\frac{t_2}{2}$

| | | | | | | | |
|---|---|---|---|---|---|---|---|
| Изм. | Лист | № докум. | Подп. | Дата | А3Е 094 007 | | |
| Разраб. | | Белявская | | | Склиз | Лит. И | Масса 0,07 | Масшт. 1:1 |
| Пров. | | Крупник | | | | Лист | Листов 1 |
| Рук. гр. | | Крупник | | | | | |
| Гл. спец. | | Вайнберг | | | Лист Л63Пт2,0 гост 931-70 | САНТЕХНИИПРОЕКТ | |
| Н. контр. | | Лейтес | | | | | |
| Утв. | | Спивак | | | | | |

Формат А4

Серия 5.904-54 выпуск 1

## АЗЕ 094 008

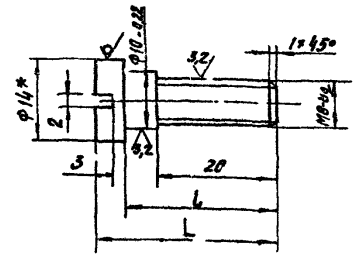


| Обозначение | Размеры, мм | |
|---|---|---|
| | L | l |
| АЗЕ 094 008 | 30 | 25 |
| -01 | 36 | 31 |

1* Размер для справок
2 h14; $\pm\frac{t_2}{2}$

| Изм | Лист | № докум | Подп | Дата | АЗЕ 094 008 | Лит | Масса | Масшт |
|---|---|---|---|---|---|---|---|---|
| Разраб | | Селявская | | | Палец | И | 0,02 | — |
| Пров | | Крупник | | | | | | |
| Рук гр | | | | | | | | |

## АЗЕ 094 013

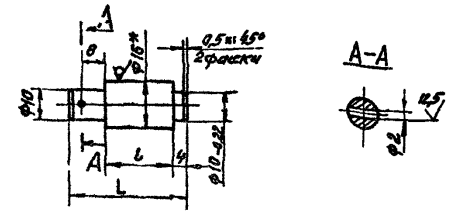


| Обозначение | Размеры, мм | | Масса кг |
|---|---|---|---|
| | L | l | |
| АЗЕ 094 013 | 40 | 22 | 0,05 |
| -01 | 46 | 28 | 0,06 |

1.* Размер для справок
2 H14; h14; $\pm\frac{t_2}{2}$

| Изм | Лист | № докум | Подп | Дата | АЗЕ 094 013 | Лит | Масса | Масшт |
|---|---|---|---|---|---|---|---|---|
| | | | | | Ось | И | Ст. табл. | 1:1 |

Серия 5 904-54 выпуск 1

| Фикс. | Зона | Поз | Обозначение | Наименование | Кол. | Примечание |
|---|---|---|---|---|---|---|
| | | | | Документация | | |
| А4 | | | АЗЕ 094 010 СБ | Сборочный чертеж | | |
| | | | | Детали | | |
| А4 | | 1 | АЗЕ 094 011 | Ребро | | |
| А4 | | 2 | АЗЕ 094 012 | [illegible] | | |
| | | | [illegible] | [illegible] | | |
| | | | | [illegible] | | |
| | | | | Детали | | |
| А4 | | 3 | АЗЕ 094 013 | Ось | 1 | |
| | | | | АЗЕ 094 010-01 | | |
| | | | | Детали | | |
| А4 | | 3 | АЗЕ 094.013-01 | Ось | 1 | |

| Изм | Лист | № докум | Подп | Дата | АЗЕ 094 010 | Лит | Лист | Листов |
|---|---|---|---|---|---|---|---|---|
| Разраб | | Селявская | | | Кронштейн | И | | 1 |
| Пров | | Крупник | | | | САНТЕХНИИПРОЕКТ | | |
| Рук гр | | Крупник | | | | | | |
| Н контр | | Лейтес | | | | | | |
| Утв | | Спивак | | | | | | |

Формат А4

## АЗЕ 094 010 СБ

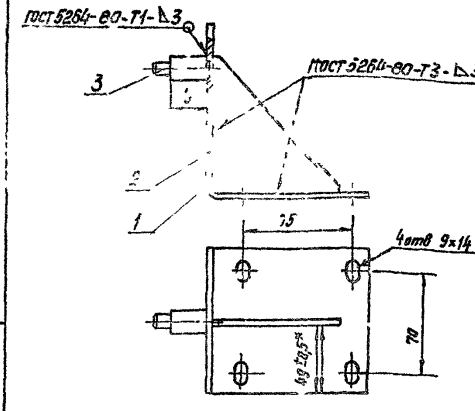


| Обозначение | l, мм |
|---|---|
| АЗЕ 094 010 | 22 |
| -01 | 28 |

Размеры для справок, кроме указанного знаком*

| Изм | Лист | № докум | Подп | Дата | АЗЕ 094 010 СБ | Лит | Масса | Масшт |
|---|---|---|---|---|---|---|---|---|
| Разраб | | Селявская | | | Кронштейн | И | 0,8 | 1:2 |
| Пров | | Крупник | | | | Лист | Листов 1 | |
| Рук гр | | Крупник | | | | САНТЕХНИИПРОЕКТ | | |
| Гл. спец | | Вайнберг | | | | | | |
| Н контр | | Лейтес | | | | | | |
| Утв | | Спивак | | | | | | |

Копировал: Кульбакина Формат: А4

## А3Е094.012

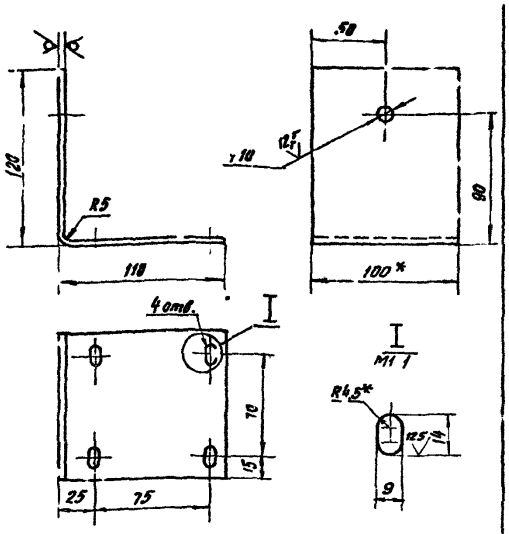


1* Размеры для справок
2 Н14, h14, $\pm\frac{t_2}{2}$

| | | | | | | | |
|---|---|---|---|---|---|---|---|
| Изм. | Лист | № докум. | Подп. | Дата | А3Е 094 012 | | |
| Разраб. | | Белявская | | | Угольник | Лит. И | Масса 0,7 / Масш. 1:2 |
| Пров. | | Крупник | | | | Лист | Листов 1 |
| Рук. гр. | | Крупник | | | | | |
| Гл. спец. | | Воинберг | | | Лист 6 Ч 0 гост 19903-74 / 8 Ст 3 гост 14637-79 | САНТЕХНИИПРОЕКТ | |
| Н. контр. | | Лейтес | | | | | |
| Утв. | | Спивак | | | | | |

Формат А4

## А3Е094 011

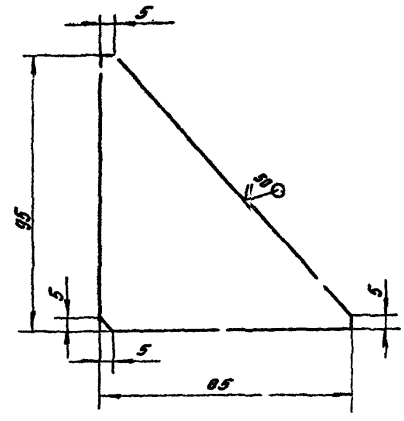


Неуказанные предельные отклонения размеров h14; $\pm\frac{t_2}{2}$

| | | | | | | | |
|---|---|---|---|---|---|---|---|
| Изм. | Лист | № докум. | Подп. | Дата | А3Е 094 011 | | |
| Разраб. | | Белявская | | | Ребро | Лит. И | Масса 0,07 / Масш. 1:1 |
| Пров. | | Крупник | | | | Лист | Листов 1 |
| Рук. гр. | | Крупник | | | | | |
| Гл. спец. | | Воинберг | | | Лист 6 Ч 0 гост 19903-74 / 4 Ст 8 Ст 3 гост 16523-70 | САНТЕХНИИПРОЕКТ | |
| Н. контр. | | Лейтес | | | | | |
| Утв. | | Спивак | | | | | |

Копировал. Колмакова

Формат А4

Серия 5 904-54 выпуск 1

| Формат | Зона | Поз. | Обозначение | Наименование | Кол. | Примечание |
|---|---|---|---|---|---|---|
| | | | | Документация | | |
| А4 | | | А3Е 094 020 СБ | Сборочный чертеж | | |
| | | | | Детали | | |
| А4 | | 1 | А3Е 094 008 | Палец | 1 | |
| А4 | | 2 | А3Е 094 016 | Тяга | 1 | |
| А4 | | 3 | А3Е 094 017 | Рычаг | 1 | |
| А4 | | 4 | А3Е 094 018 | Планка | 1 | |
| | | | | Стандартные изделия | | |
| | | 5 | | Гайка М8 4 гост 5915-70 | 1 | |
| | | 6 | | Шайба 8 65Г гост 6402-70 | 1 | |
| | | 7 | | Шайба 8 32 гост 11371-78 | 2 | |

| | | | | | | | |
|---|---|---|---|---|---|---|---|
| Изм. | Лист | № докум. | Подп. | Дата | А3Е 094 020 | | |
| Разраб. | | Белявская | | | Тяга с рычагом | Лит. Н | Лист / Листов 1 |
| Пров. | | Крупник | | | | | |
| Рук. гр. | | Крупник | | | | | |
| Н. контр. | | Лейтес | | | | САНТЕХНИИПРОЕКТ | |
| Утв. | | Спивак | | | | | |

Формат А4

## А3Е094 020СБ

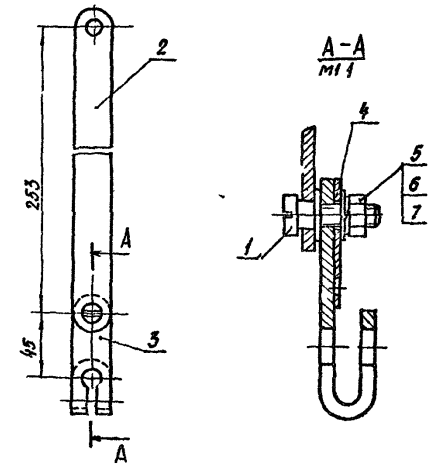


Размеры для справок

| | | | | | | | |
|---|---|---|---|---|---|---|---|
| Изм. | Лист | № докум. | Подп. | Дата | А3Е094 020СБ | | |
| Разраб. | | Белявская | | | Тяга с рычагом | Лит. И | Масса 0,4 / Масш. 1:2 |
| Пров. | | Крупник | | | | Лист | Листов 1 |
| Рук. гр. | | Крупник | | | | | |
| Гл. спец. | | Воинберг | | | | САНТЕХНИИПРОЕКТ | |
| Н. контр. | | Лейтес | | | | | |
| Утв. | | Спивак | | | | | |

Формат А4

Серия 5 904-54 выпуск 1

## А3Е094 016

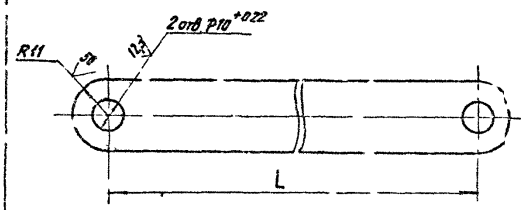


| Обозначение | L, мм | Масса кг |
|---|---|---|
| А3Е094 016 | 253 | 0,2 |
| -01 | 2[illegible]5 | |
| -02 | [illegible]44 | |
| -03 | 260 | |
| -04 | 184 | 0,15 |

Неуказанные предельные отклонения размеров $\pm\frac{t_2}{2}$

А3Е094 016

Тяга

Копировал Кульбакина Формат А

## А3Е094 017

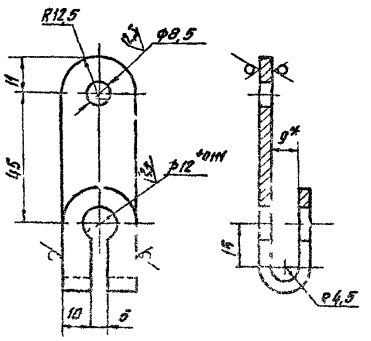


1* Размеры для справок

2 H14, h14 $\pm\frac{t_2}{2}$

А3Е094 017

Рычаг

Копировал Кульбакина Формат А4

## А3Е094 018

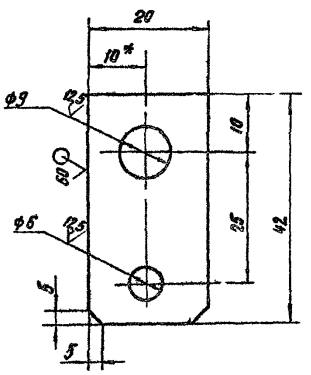


1* Размер для справок

2 H14, h14, $\pm\frac{t_2}{2}$

А3Е094 018

Планка

| Лит | Масса | Масштаб |
|---|---|---|
| И | 0,01 | 2:1 |

Лист А63 Пт 2.0 ГОСТ 931-70

САНТЕХНИИПРОЕКТ

Копировал Кульбакина Формат А3

| Формат | Зона | Поз | Обозначение | Наименование | Кол | Примечание |
|---|---|---|---|---|---|---|
| | | | | Документация | | |
| А4 | | | А3Е 094 030 СБ | Сборочный чертеж | | |
| | | | | Детали | | |
| А1 | | 1 | А3Е 094 021 | Пластина | 1 | |
| Б4 | | 2 | А3Е 094 022 | Пластина, 1=80-074 | | |
| | | | | Полоса 4х50-Б-ГОСТ 103-76 ВСт3 I-ГОСТ 535-79 | 1 | 2,1 кг |
| А4 | | 3 | А3Е 094 023 | Пластина | 1 | |
| | | | | Стандартные изделия | | |
| | | 4 | | Винт 2М5х6 36 ГОСТ 17473-80 | 2 | |

| Изм | Лист | № докум | Подп | Дата | А3Е 094 030 | Лит | Лист | Листов |
|---|---|---|---|---|---|---|---|---|
| Разраб | | Белявская | | | Кронштейн | И | | 1 |
| Пров | | Крупник | | | | САНТЕХНИИПРОЕКТ | | |
| Нач ср | | Крупник | | | | | | |
| Н контр | | Лейтес | | | | | | |
| Утв | | Спивак | | | | | | |

Формат А1

А3Е 094.030 СБ

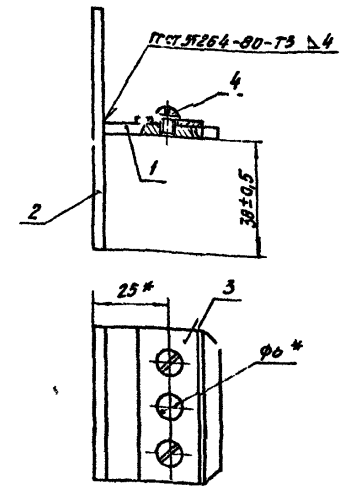


* Размеры для справок

| Изм | Лист | № докум | Подп | Дата | А21Б 094 030 СБ | Лит | Масса | Масшт |
|---|---|---|---|---|---|---|---|---|
| Разраб | | Белявская | | | Кронштейн | И | 0,2 | 1:1 |
| Пров | | Крупник | | | | Лист | Листов 1 | |
| Нач ср | | Крупник | | | | САНТЕХНИИПРОЕКТ | | |
| Гл спец | | Вайнберг | | | | | | |
| Н контр | | Лейтес | | | | | | |
| Утв | | Спивак | | | | | | |

Формат А4

Серия 5 904-54 выпуск 1

А3Е 094.021

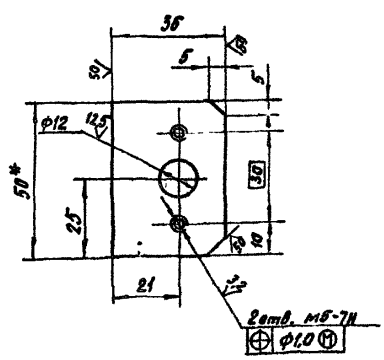


1* Размер для справок
2 H14; h14; $\pm\frac{t_2}{2}$

| Изм | Лист | № докум | Подп | Дата | А3Е 094 021 | Лит | Масса | Масшт |
|---|---|---|---|---|---|---|---|---|
| Разраб | | Белявская | | | Пластина | И | 0,06 | 1:1 |
| Пров | | Крупник | | | | Лист | Листов 1 | |
| Нач ср | | Крупник | | | | САНТЕХНИИПРОЕКТ | | |
| Гл спец | | Вайнберг | | | | | | |
| Н контр | | Лейтес | | | | | | |
| Утв | | Спивак | | | | | | |

Полоса 4х50-Б-ГОСТ 103-76 ВСт3 Т-ГОСТ 535-79

Формат А4

А3Е 094 023

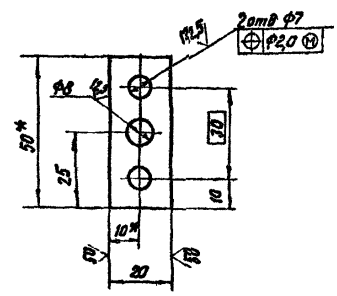


1* Размеры для справок.
2 H14; h14; $\pm\frac{t_2}{2}$

| Изм | Лист | № докум | Подп | Дата | А3Е 094 023 | Лит | Масса | Масшт |
|---|---|---|---|---|---|---|---|---|
| Разраб | | Белявская | | | Пластина | И | 0,02 | 1:1 |
| Пров | | Крупник | | | | Лист | Листов 1 | |
| Нач ср | | Крупник | | | | САНТЕХНИИПРОЕКТ | | |
| Гл спец | | Вайнберг | | | | | | |
| Н контр | | Лейтес | | | | | | |
| Утв | | Спивак | | | | | | |

Полоса Л63Пт-Н 2,0-50 ГОСТ 931-70

Копирование [illegible]

| Формат | Зона | Поз | Обозначение | Наименование | Кол. | Примечание |
|---|---|---|---|---|---|---|
| | | | | Документация | | |
| | | | АЗЕ 094 040СБ | Сборочный чертеж | | |
| | | | | Сборочные единицы | | |
| А4 | | 1 | АЗЕ 094 050 | Замок | 1 | |
| | | | | Детали | | |
| А4 | | 2 | АЗЕ 094 025 | Планка | 1 | |
| | | | | Стандартные изделия | | |
| | | 3 | | Заклепка 2,5×7 гост 10299 80 | 4 | |
| | | | Переменные данные для исполнений | | | |
| | | | | АЗЕ 094 040 | | |
| | | | | Детали | | |
| А4 | | 4 | АЗЕ 094 026 | Крючок | 1 | |
| | | | | АЗЕ 094 040-01 | | |
| | | | | Детали | | |
| А4 | | 4 | АЗЕ 094 026-01 | Крючок | 1 | |
| | | | | АЗЕ 094 040-02 | | |
| | | | | Детали | | |
| А4 | | 4 | АЗЕ 094 026-02 | Крючок | 1 | |
| | | | | АЗЕ 094.040-03 | | |
| | | | | Детали | | |
| А4 | | 4 | АЗЕ 094 026-03 | Крючок | 1 | |

Инв. № подл. | Подп. и дата | Взам. инв. № | Инв. № дубл. | Подп. и дата

| Изм. | Лист | № докум. | Подп. | Дата |
|---|---|---|---|---|
| Разраб. | | Бесчастный | | |
| Пров. | | Крупник | | |
| Рук. гр. | | Крупник | | |
| Н. контр. | | Лейтес | | |
| Утв. | | Спивак | | |

АЗЕ 094 040

Вставка плавкая

| Лит. | Лист | Листов |
|---|---|---|
| Н | | 1 |

САНТЕХНИИПРОЕКТ

Формат: А1

АЗЕ 094 040 СБ

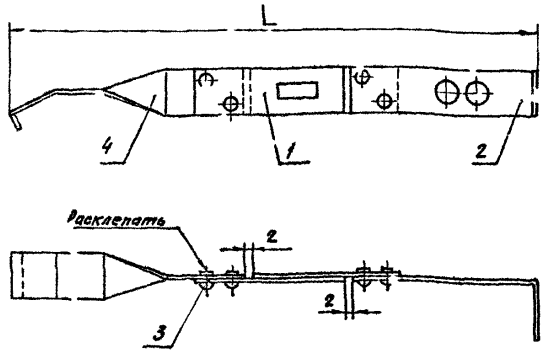


| Обозначение | L, мм |
|---|---|
| АЗЕ 094 040 | 172 |
| -01 | 157 |
| -02 | 163 |
| -03 | 175 |

Размеры для справок

Инв. № подл. | Подп. и дата | Взам. инв. № | Инв. № дубл. | Подп. и дата

| Изм. | Лист | № докум. | Подп. | Дата |
|---|---|---|---|---|
| Разраб. | | Бесчастный | | |
| Пров. | | Крупник | | |
| Рук. гр. | | Крупник | | |
| Н. контр. | | Лейтес | | |
| Утв. | | Спивак | | |

АЗЕ 094 040 СБ

Вставка плавкая

| Лит. | Масса | Масшт. |
|---|---|---|
| Н | 0,04 | — |

Лист | Листов 1

САНТЕХНИИПРОЕКТ

Формат: А4

Серия 5 904-54 в. исх 1

| Формат | Зона | Поз | Обозначение | Наименование | Кол. | Примечание |
|---|---|---|---|---|---|---|
| | | | | Документация | | |
| | | | АЗЕ 094 050СБ | Сборочный чертеж | | |
| | | | | Детали | | |
| | | 1 | АЗЕ 094.028 | Пластина | 1 | |
| | | 2 | АЗЕ 094 029 | Пластина | 1 | |

Инв. № подл. | Подп. и дата | Взам. инв. № | Инв. № дубл. | Подп. и дата

| Изм. | Лист | № докум. | Подп. | Дата |
|---|---|---|---|---|
| Разраб. | | Бесчастный | | |
| Пров. | | Крупник | | |
| Рук. гр. | | Крупник | | |
| Н. контр. | | Лейтес | | |
| Утв. | | Спивак | | |

АЗЕ 094.050

Замок

| Лит. | Лист | Листов |
|---|---|---|
| Н | | 1 |

САНТЕХНИИПРОЕКТ

Формат: А4

АЗЕ 094 050 СБ

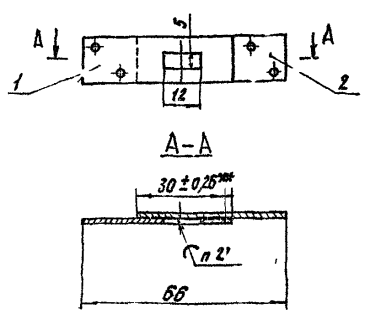


1 Размеры для справок, кроме указанного знаком
2 Паять легкоплавким сплавом ТУ6-09-4064-75
Заполнение отверстия 5×12 допускается не более 1/2 толщины детали поз 1
3 Испытать замок на распайку в термостате при температуре 72° +5°С Начальная температура не более 20°С

Инв. № подл. | Подп. и дата | Взам. инв. № | Инв. № дубл. | Подп. и дата

| Изм. | Лист | № докум. | Подп. | Дата |
|---|---|---|---|---|
| Разраб. | | Бесчастный | | |
| Пров. | | Крупник | | |
| Рук. гр. | | Крупник | | |
| Н. спец. | | Вичнер | | |
| Н. контр. | | Лейтес | | |
| Утв. | | Спивак | | |

АЗЕ 094 050 СБ

Замок

| Лит. | Масса | Масшт. |
|---|---|---|
| Н | 0,02 | 1:1 |

Лист | Листов 1

САНТЕХНИИПРОЕКТ

Формат: А4

## А3Е 094 025

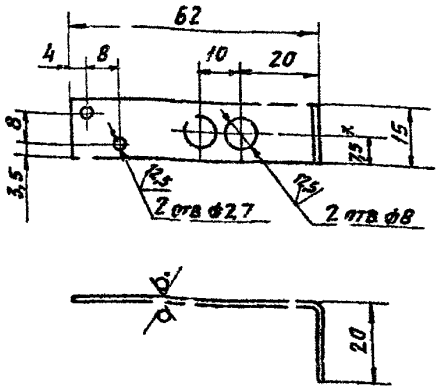


1* Размер для справок
2 H14, h14, $\pm \frac{t_2}{2}$

| Изм | Лист | № докум | Подп | Дата |
|---|---|---|---|---|
| Разраб | Беляевская | | | |
| Пров | Крупник | | | |
| Рук гр | Крупник | | | |
| Гл спец | Вайнберг | | | |
| Н контр | Лейтес | | | |
| Утв | Спивак | | | |

А3Е 094 025

Планка

| Лит | Масса | Масшт |
|---|---|---|
| И | 0,01 | 11 |

Лист | Листов 1

Лист Б1,5 ГОСТ 19903 74 / 4 IV-ВСт3 ГОСТ 16523 70

Сантехниипроект

Копировал Павлов — Формат А4

## А3Е 094 026

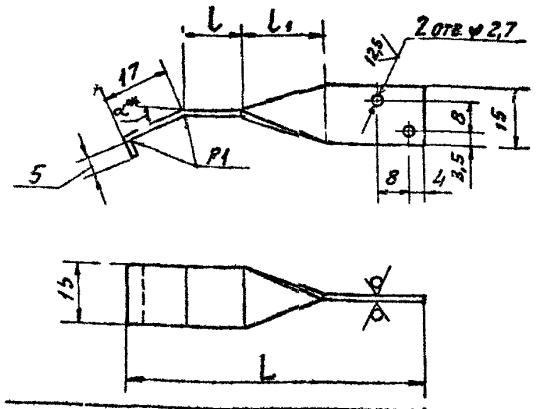


| Обозначение | Размеры, мм | | | α°* |
|---|---|---|---|---|
| | L | L | L1 | |
| А3Е 094 026 | 76 | 115 | 20 | 26° |
| —01 | 61 | 100 | 15 | 30° |
| —02 | 67 | | 20 | 28° |
| —03 | 79 | 115 | | 24° |

1* Размер для справок
2 H14, h14, $\pm \frac{t_2}{2}$

| Изм | Лист | № докум | Подп | Дата |
|---|---|---|---|---|
| Разраб | Беляевская | | | |
| Пров | Крупник | | | |
| Рук гр | Крупник | | | |
| Гл спец | Вайнберг | | | |
| Н контр | Лейтес | | | |
| Утв | Спивак | | | |

А3Е 094 026

Крючок

| Лит | Масса | Масшт |
|---|---|---|
| И | 0,01 | 11 |

Лист | Листов 1

Лист Б1,5 ГОСТ 19903-74 / 4 IV-ВСт3 ГОСТ 16523-70

Сантехниипроект

Копировал Павлов — Формат А4

## А3Е 094 028

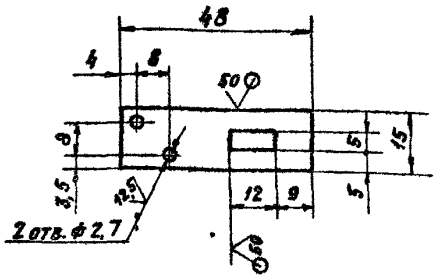


1 H14, h14, $\pm \frac{t_2}{2}$
2 Лудить легкоплавким сплавом ТУ6-09-4064-75 Допускается лудить оловом 01 02 ГОСТ 860-75 Наплывы не допускаются

| Изм | Лист | № докум | Подп | Дата |
|---|---|---|---|---|
| Разраб | Беляевская | | | |
| Пров | Крупник | | | |
| Рук гр | Крупник | | | |
| Гл спец | Вайнберг | | | |
| Н контр | Лейтес | | | |
| Утв | Спивак | | | |

А3Е 094 028

Пластина

| Лит | Масса | Масшт |
|---|---|---|
| И | 0,008 | 11 |

Лист | Листов 1

Лист 1,5 ГОСТ 495-77 / М3 Гк ГОСТ 859-78

Сантехниипроект

Копировал Павлов — Формат А4

## А3Е 094 029

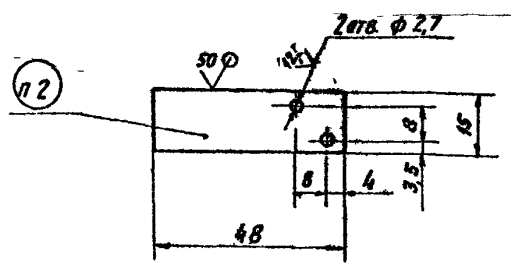


1 H14, h14, $\pm \frac{t_2}{2}$
2 Маркировать ударным способом, температура плавления 72°+5°С
3 Лудить легкоплавким сплавом ТУ6-09-4064-75 Допускается лудить оловом 01 02 ГОСТ 860-75 Наплывы не допускаются

| Изм | Лист | № докум | Подп | Дата |
|---|---|---|---|---|
| Разраб | Беляевская | | | |
| Пров | Крупник | | | |
| Рук гр | Крупник | | | |
| Гл спец | Вайнберг | | | |
| Н контр | Лейтес | | | |
| Утв | Спивак | | | |

А3Е 094 029

Пластина

| Лит | Масса | Масшт |
|---|---|---|
| И | 0,008 | 11 |

Лист | Листов 1

Лист 1,5 ГОСТ 495-77 / М3 Гк ГОСТ 859-78

Сантехниипроект

Копировал Павлов — Формат А4

Серия 5.904-54 Выпуск 1

| Формат | Зона | Поз | Обозначение | Наименование | Кол. | Примечание |
|---|---|---|---|---|---|---|
| | | | | Документация | | |
| 2 | | | АЗЕ 094 060 СБ | Сборочный чертеж | | |
| | | | | Сборочные единицы | | |
| А4 | | 1 | АЗЕ 094 070 | Пластина | 1 | |
| | | | | Детали | | |
| А3 | | 2 | АЗЕ 094 032 | Стойка | 1 | |
| А4 | | 3 | АЗЕ 094 033 | Петля | 1 | |
| А4 | | 4 | АЗЕ 094 034 | Уголок | 1 | |
| | | | Переменные данные | для исполнений | | |
| | | | | АЗЕ 094 060 | | |
| | | | | Сборочные единицы | | |
| А4 | | 5 | АЗЕ 094 080 | Поперечина | 2 | |
| | | | | Детали | | |
| А4 | | 6 | АЗЕ 094 034-01 | Уголок | 1 | |
| Б4 | | 7 | АЗЕ 094.035 | Прокладка 14-1,1×79-1,9 | | |
| | | | | Картон асбестовый | | |
| | | | | КАОН-1-5 ГОСТ 2850-80 | 1 | 0,01кг |
| Б4 | | 8 | АЗЕ 094 036 | Прокладка 14-1,1×85-2,2 | | |
| | | | | Картон асбестовый | | |
| | | | | КАОН-1-5 ГОСТ 2850-80 | 1 | 0,02кг |

| Изм | Лист | № докум | Подп | Дата | АЗЕ 094 060 | | |
|---|---|---|---|---|---|---|---|
| Разраб | Бел-Госкс | | | | Корпус | Лит | Лист 1 | Лист 2 |
| Пров | Крупник | | | | | | |
| Рук гр | Крупник | | | | | | |
| Н контр | Лейтес | | | | | | |
| Утв | Спивак | | | | | | |

САНТЕХНИИПРОЕКТ

Формат А4

| Формат | Зона | Поз | Обозначение | Наименование | Кол. | Примечание |
|---|---|---|---|---|---|---|
| | | | | АЗЕ 094 060-01 | | |
| | | | | Сборочные единицы | | |
| А4 | | 5 | АЗЕ 094 080-01 | Поперечина | 2 | |
| | | | | Детали | | |
| А4 | | 6 | АЗЕ 094 034-01 | Уголок | 1 | |
| Б4 | | 7 | АЗЕ 094 035 | Прокладка 14-1,1×79-1,9 | | |
| | | | | Картон асбестовый | | |
| | | | | КАОН-1-5 ГОСТ 2850-80 | 1 | 0,01кг |
| Б4 | | 8 | АЗЕ 094 036 | Прокладка 14-1,1×85-2,2 | | |
| | | | | Картон асбестовый | | |
| | | | | КАОН-1-5 ГОСТ 2850-80 | 1 | 0,02кг |
| | | | | АЗЕ 094.060-02 | | |
| | | | | Сборочные единицы | | |
| А4 | | 5 | АЗЕ 094 080 | Поперечина | 2 | |
| | | | | Детали | | |
| А4 | | 6 | АЗЕ 094 034-02 | Уголок | 1 | |
| | | | | АЗЕ 094 060-03 | | |
| | | | | Сборочные единицы | | |
| А4 | | 5 | АЗЕ 094 080-01 | Поперечина | 2 | |
| | | | | Детали | | |
| А4 | | 6 | АЗЕ 094 034-02 | Уголок | 1 | |

| Изм | Лист | № докум | Подп | Дата | АЗЕ 094 060 | Лист 2 |
|---|---|---|---|---|---|---|

Формат А4

Серия 5 904 54 выпуск 1

АЗЕ094.032

50/(√)

Рис 1

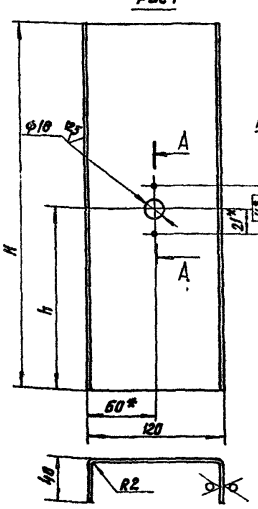


Рис. 2
Остальное-см рис 1

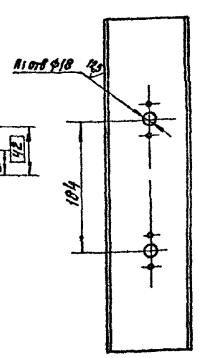


Рис. 3
Остальное-см рис 1

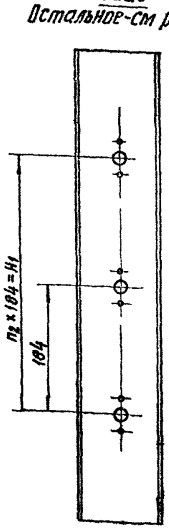


| Обозначение | Рис. | Размеры, мм | | | Кол., шт | | | Масса, кг |
|---|---|---|---|---|---|---|---|---|
| | | H | H1 | h | n | n1 | n2 | |
| АЗЕ094 032 | 1 | 330 | — | 165 | 2 | — | — | 1,0 |
| -01 | 2 | 480 | — | 148 | 4 | 2 | — | 1,5 |
| -02 | 3 | 680 | 3689 | 156 | 6 | 3 | 2 | 2,1 |
| -03 | | 880 | 5522 | 164 | 8 | 4 | 3 | 2,7 |
| -04 | | 1080 | 7316 | 172 | 10 | 5 | 4 | 3,4 |

1* Размеры для справок.
2 H14; h14; $\pm\frac{t2}{2}$

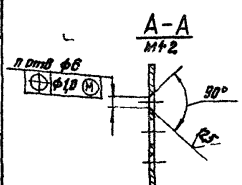


| Изм | Лист | № докум | Подп | Дата | АЗЕ 094 032 | | | |
|---|---|---|---|---|---|---|---|---|
| Разраб | Белл-Госкс | | | | Стойка | Лит | Масса | Масшт |
| Пров | Крупник | | | | | И | см табл. | — |
| Рук гр | Крупник | | | | | Лист | Листов 1 | |
| Гл спец | Вайнберг | | | | Лист 6,2,0 ГОСТ 19903-74 | | | |
| Н контр | Лейтес | | | | 4-IV ВСТ 3 ГОСТ 16523-70 | | | |
| Утв | Спивак | | | | | | | |

САНТЕХНИИПРОЕКТ

Копировал. Кульбабина

Формат А3

Рис. 1

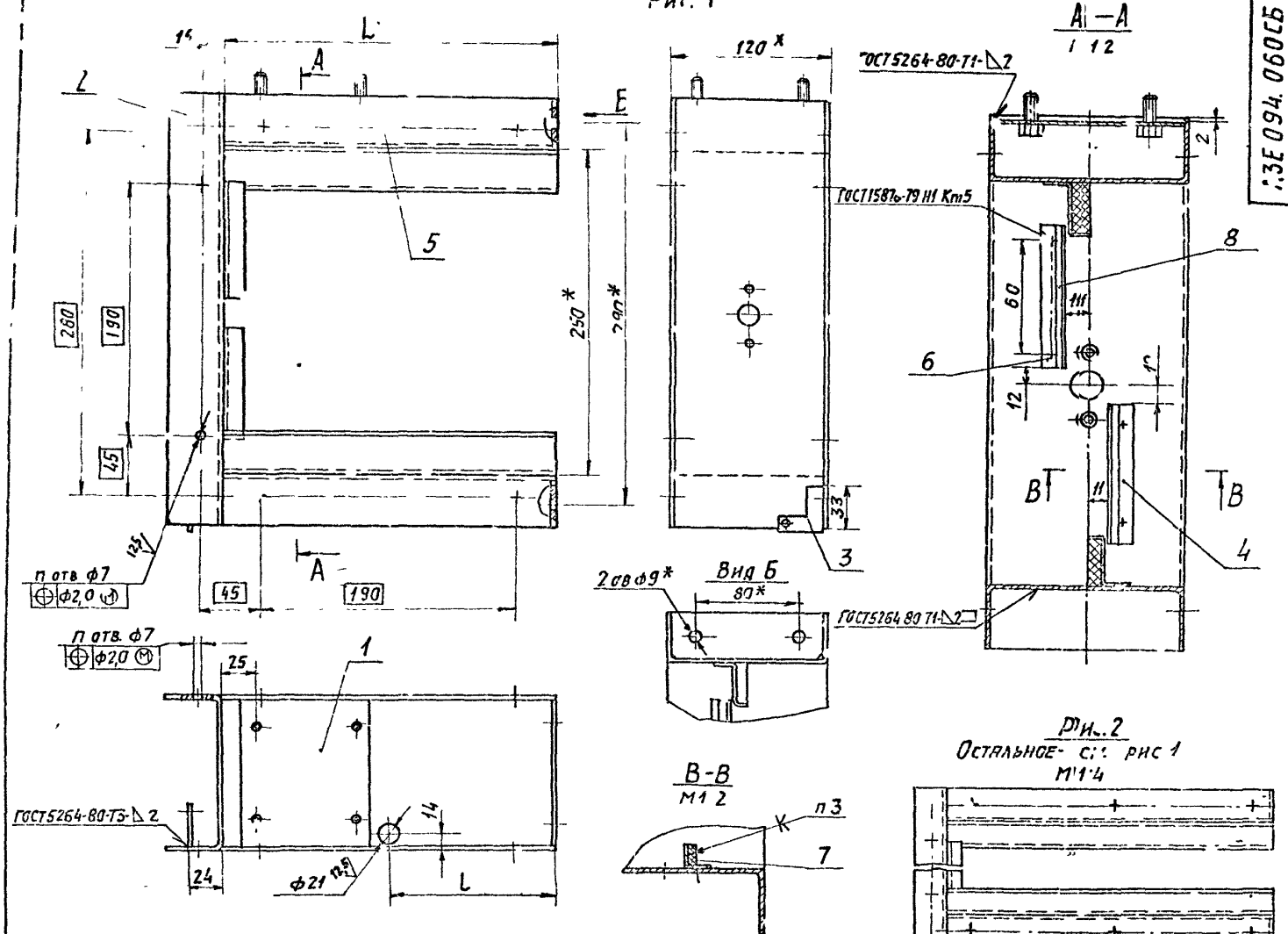


Рис. 2
Остальное- см рис 1
М1:4




Рис.3
Остальное- см. рис.1
А–А
М1:2

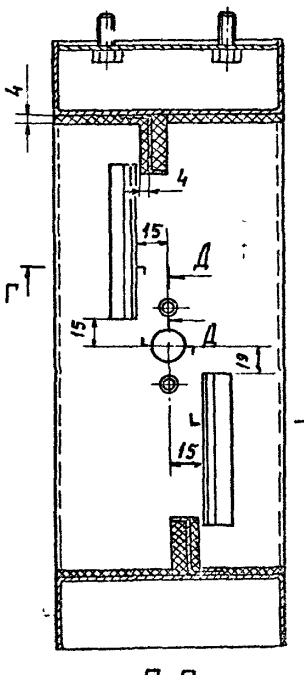


Д–Д
М1:1

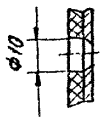


Г–Г
М1:2

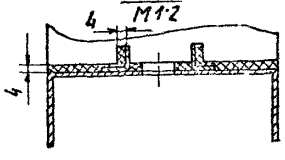


Рис. 4
Остальное- см рис 1
М1:4

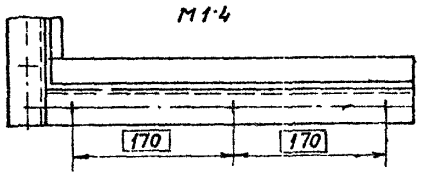


А–А

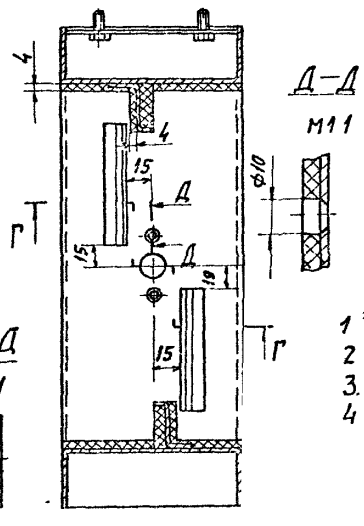


Д–Д
М1:1




Г–Г

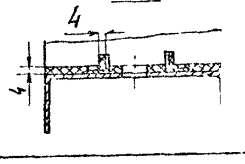


| Обозначение | Рис | Размеры, мм L* | l | п, шт | Покрытие | Масса, кг |
|---|---|---|---|---|---|---|
| АЗЕ 094 060 | 1 | 250 | 125 | 6 | — | 3,7 |
| -01 | 2 | 400 | 200 | 8 | — | 4,7 |
| -02 | 3 | 250 | 125 | 6 | Покрытие по стали вспучивающееся огнезащитное ВПМ-2 ГОСТ 25131-82 Толщина покрытия - 4мм | 4,1 |
| -03 | 4 | 400 | 200 | 8 | | 5,3 |

Условное обозначение

— покрытие по стали вспучивающееся огнезащитное.

1 * Размеры для справок.
2 H14, $\pm \frac{t2}{2}$.
3. Клей 88СА ТУ 38-105-1760-87
4 Покрытие - см. таблицу исполнений

| Изм | Лист | № докум | Подп | Дата |
|---|---|---|---|---|
| Разраб | | Беляевская | | |
| Пров | | Крупник | | |
| Рук гр | | Крупник | | |
| Гл спец | | Вайнберг | | |
| Н контр | | Лентес | | |
| Утв | | Спивак | | |

АЗЕ 094. 060 СБ

Корпус

| Лит | Масса | Масшт |
|---|---|---|
| И | См. табл | — |
| Лист | Листов 1 | |

САНТЕХНИЛПРОЕКТ

Копировал Формат А2

Серия 5.904-54 · Выпуск 1

Инв. № подл. | Подп. и дата | Взам. инв. № | Инв. № дубл. | Подп. и дата

## А3Е 094 033

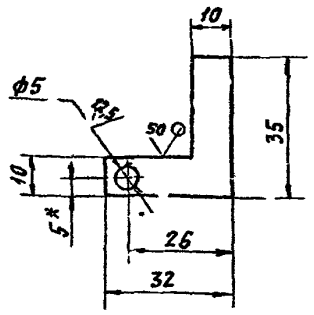


1* Размер для справок

2 H14, h14, ± $\frac{t_2}{2}$

| Изм | Лист | № докум | Подп | Дата |
|---|---|---|---|---|
| Разраб | | Белявска | | |
| Пров | | Крупник | | |
| Рук гр | | Крупник | | |
| Гл спец | | Вайнберг | | |
| Н контр | | Лейтес | | |
| Утв | | Спивак | | |

**А3Е 094 033**

Петля

| Лит | Масса | Масшт |
|---|---|---|
| И | 0,009 | 1:1 |

Лист | Листов 1

Лист Б 2,0 ГОСТ 19903-74 / 4 IV ВСт3 ГОСТ 16523-70

Сантехниипроект

Копировал Павлов — Формат А4

## А3Е 094 034

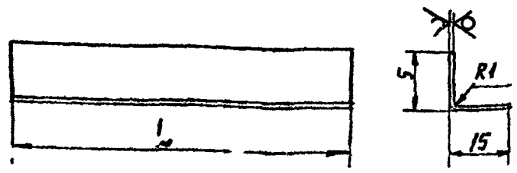


| Обозначение | L, мм | Масса, кг |
|---|---|---|
| А3Е 094 034 | 79 | |
| -01 | 85 | 0,02 |
| -02 | 82 | |
| -03 | 63 | |
| -04 | 70 | 0,01 |
| -05 | 67 | |

Неуказанные предельные отклонения размеров h14, ± $\frac{t_2}{2}$

| Изм | Лист | № докум | Подп | Дата |
|---|---|---|---|---|
| Разраб | | Белявская | | |
| Пров | | Крупник | | |
| Рук гр | | Крупник | | |
| Гл спец | | Вайнберг | | |
| Н контр | | Лейтес | | |
| Утв | | Спивак | | |

**А3Е 094 034**

Уголок

| Лит | Масса | Масшт |
|---|---|---|
| И | см табл | — |

Лист | Листов 1

Лист Б 2,8 ГОСТ 19903-74 / 4 IV ВСт3 ГОСТ 16523-70

Сантехниипроект

Копировал Павлов — Формат А4

## А3Е 094 070

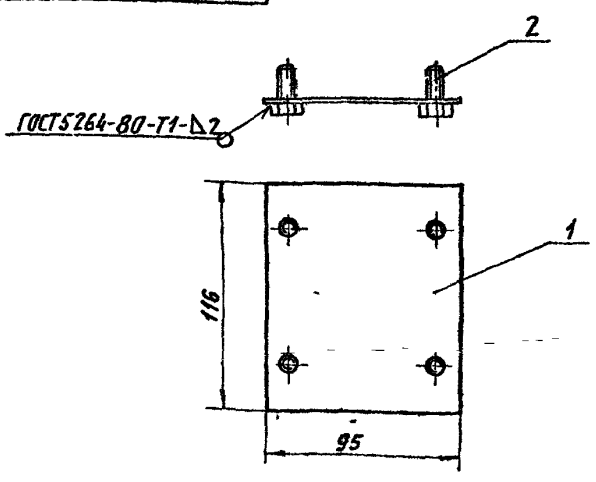


Размеры для справок

| Формат | Зона | Поз | Обозначение | Наименование | Кол | Примечание |
|---|---|---|---|---|---|---|
| | | | | Детали | | |
| А4 | | 1 | А3Е 094 037 | Пластина | 1 | |
| | | | | Стандартные изделия | | |
| | | 2 | | Болт М8х20 36 ГОСТ 7798 70 | 4 | |

| Изм | Лист | № докум | Подп | Дата |
|---|---|---|---|---|
| Разраб | | Белявская | | |
| Пров | | Крупник | | |
| Рук гр | | Крупник | | |
| Гл спец | | Вайнберг | | |
| Н контр | | Лейтес | | |
| Утв | | Спивак | | |

**А3Е 094 070**

Пластина

| Лит | Масса | Масшт |
|---|---|---|
| И | 0,2 | 1:2 |

Лист | Листов 1

Сантехниипроект

Копировал Павлов — Формат А4

## А3Е 094 037

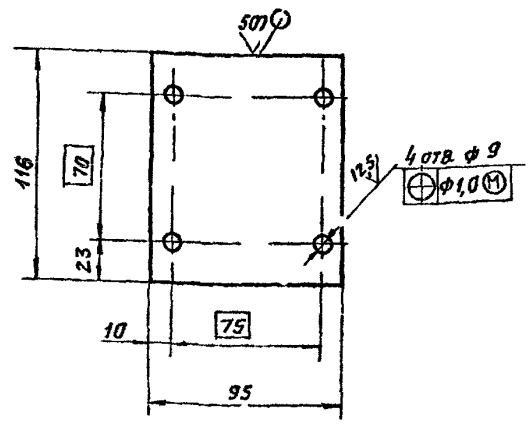


Неуказанные предельные отклонения размеров H14, h14, ± $\frac{t_2}{2}$

| Изм | Лист | № докум | Подп | Дата |
|---|---|---|---|---|
| Разраб | | Белявская | | |
| Пров | | Крупник | | |
| Рук гр | | Крупник | | |
| Гл спец | | Вайнберг | | |
| Н контр | | Лейтес | | |
| Утв | | Спивак | | |

**А3Е 094 037**

Пластина

| Лит | Масса | Масшт |
|---|---|---|
| И | 0,7 | 1:1 |

Лист | Листов 1

Лист Б 2,0 ГОСТ 19903-74 / 4 IV ВСт3 ГОСТ 16523-70

Сантехниипроект

Копировал Павлов — Формат А4

Серия 5 804-54 выпуск 1

| Формат | Зона | Поз | Обозначение | Наименование | Кол | Примечание |
|---|---|---|---|---|---|---|
| | | | | Документация | | |
| А3 | | | А3Е094 080СБ | Сборочный чертеж | | |
| | | | | Детали | | |
| А4 | | 1 | А3Е094 041 | Ребро | 1 | |
| | | | Переменные данные | для исполнений | | |
| | | | | А3Е 094 080 | | |
| | | | | Детали | | |
| А4 | | 2 | А3Е 094.042 | Поперечина | 1 | |
| А4 | | 3 | А3Е 094 043 | Упор | 1 | |
| Б4 | | 4 | А3Е 094 044 | Уплотнение | | |
| | | | | Картон асбестовый | | |
| | | | | КАОН-1-8 ГОСТ 2850-80 | | |
| | | | | 32-1,0 × 250-1,85 | 1 | 0,15 кг |
| | | | | А3Е 094 080 01 | | |
| | | | | Детали | | |
| А4 | | 2 | А3Е 094 042-01 | Поперечина | 1 | |
| А4 | | 3 | А3Е 094 043-01 | Упор | 1 | |
| Б4 | | 4 | А3Е 094 045 | Уплотнение | | |
| | | | | Картон асбестовый | | |
| | | | | КАОН-1-8 ГОСТ 2850-80 | | |
| | | | | 32-1,0 × 400-2,3 | 1 | 0,16 кг |

| Изм | Лист | № докум | Подп | Дата |
|---|---|---|---|---|
| Разраб | Беляевская | | | |
| Пров | Крупник | | | |
| Рук гр | Крупник | | | |
| Н.контр | Лейтес | | | |
| Утв | Спивак | | | |

А3Е 094 080

Поперечина

| Лит | Лист | Листов |
|---|---|---|
| И | 1 | 1 |

САНТЕХНИИПРОЕКТ

Формат: А4

| Формат | Зона | Поз | Обозначение | Наименование | Кол | Примечание |
|---|---|---|---|---|---|---|
| | | | | А3Е 094 080-02 | | |
| | | | | Детали | | |
| А4 | | 2 | А3Е 094 042-01 | Поперечина | 1 | |
| А4 | | 3 | А3Е 094 043-02 | Упор | 1 | |
| Б4 | | 4 | А3Е 094 046 | Уплотнение | | |
| | | | | Картон асбестовый | | |
| | | | | КАОН-1-8 ГОСТ 2850-80 | | |
| | | | | 15-0,7 × 400-2,3 | 1 | 0,12 кг |
| | | | | А3Е 094 080 03 | | |
| | | | | Детали | | |
| А4 | | 2 | А3Е 094 042-02 | Поперечина | 1 | |
| А4 | | 3 | А3Е 094 043-03 | Упор | 1 | |
| Б4 | | 4 | А3Е 094 047 | Уплотнение | | |
| | | | | Картон асбестовый | | |
| | | | | КАОН-1-8 ГОСТ 2850-80 | | |
| | | | | 115-0,7 × 500-2,5 | 1 | 0,15 кг |
| | | | | А3Е 094 080-04 | | |
| | | | | Детали | | |
| А4 | | 2 | А3Е 094 042-03 | Поперечина | 1 | |
| А4 | | 3 | А3Е 094 043-04 | Упор | 1 | |
| Б4 | | 4 | А3Е 094 048 | Уплотнение | | |
| | | | | Картон асбестовый | | |
| | | | | КАОН-1-8 ГОСТ 2850-90 | | |
| | | | | 115-0,7 × 600-2,8 | 1 | 0,18 кг |

| Изм | Лист | № докум | Подп | Дата |
|---|---|---|---|---|

А3Е 094 080

Лист 2

Формат. А4

Серия 5 904-54 выпуск 1

| Формат | Зона | Поз | Обозначение | Наименование | Кол | Примечание |
|---|---|---|---|---|---|---|
| | | | | А3Е 094 080-05 | | |
| | | | | Детали | | |
| А4 | | 2 | А3Е 094 042-03 | Поперечина | 1 | |
| А4 | | 3 | А3Е 094 043-05 | Упор | 1 | |
| Б4 | | 4 | А3Е 094 049 | Уплотнение | | |
| | | | | Картон асбестовый | | |
| | | | | КАОН-1-8 ГОСТ 2850-80 | | |
| | | | | 23-0,84 × 600-2,8 | 1 | 0,29 кг |
| | | | | А3Е 094 080-06 | | |
| | | | | Детали | | |
| А4 | | 2 | А3Е 094 042-04 | Поперечина | 1 | |
| А4 | | 3 | А3Е 094.043-06 | Упор | 1 | |
| Б4 | | 4 | А3Е 094.051 | Уплотнение | | |
| | | | | Картон асбестовый | | |
| | | | | КАОН-1-8 ГОСТ 2850-80 | | |
| | | | | 31-1,0 × 800-3,2 | 1 | 0,3 кг |
| | | | | А3Е 094 080-07 | | |
| | | | | Детали | | |
| А4 | | 2 | А3Е 094 042-05 | Поперечина | 1 | |
| А4 | | 3 | А3Е 094 043-07 | Упор | 1 | |
| Б4 | | 4 | А3Е 094 052 | Уплотнение | | |
| | | | | Картон асбестовый | | |
| | | | | КАОН-1-8 ГОСТ 2850-80 | | |
| | | | | 39-1,6 × 1000-3,6 | 1 | 0,72 кг |

| Изм | Лист | № докум | Подп | Дата |
|---|---|---|---|---|

А3Е 094 080

Лист 3

Формат А4

А3Е094.041

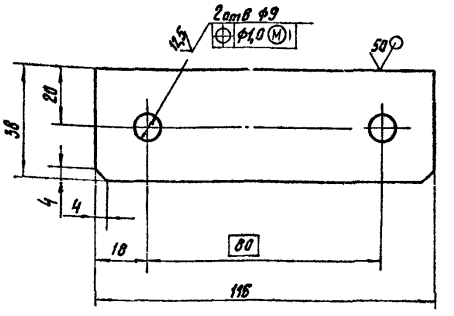


Неуказанные предельные отклонения размеров H14, h14, $\pm\frac{t_2}{2}$

| Изм | Лист | № докум | Подп | Дата |
|---|---|---|---|---|
| Разраб | Беляевская | | | |
| Пров | Крупник | | | |
| Рук гр | Крупник | | | |
| Гл спец | Вайнберг | | | |
| Н контр | Лейтес | | | |
| Утв | Спивак | | | |

А3Е 094 041

Ребро

| Лит | Масса | Масш. |
|---|---|---|
| И | 0,1 | 1:1 |

Лист | Листов 1

Лист Б 3,0 ГОСТ 19903-74
4 IV-ВСт 3 ГГОС 16523-70

САНТЕХНИИПРОЕКТ

Копировал Кульбакина

Формат А4

АЗЕ 094 042

50 V(/)

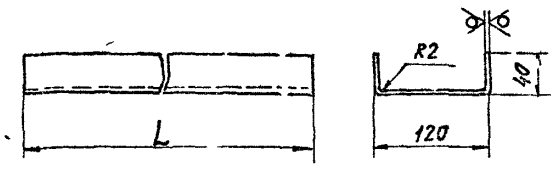


| Обозначение | L, мм | Масса, кг |
|---|---|---|
| АЗЕ 094 042 | 250 | 0,8 |
| — 01 | 400 | 1,2 |
| — 02 | 500 | 1,6 |
| — 03 | 600 | 1,9 |
| — 04 | 800 | 2,5 |
| — 05 | 1000 | 3,1 |

Неуказанные предельные отклонения размеров $h14, \pm \frac{t_2}{2}$

АЗЕ 094 042

Поперечина

Лист 4 IV ВСт3ГОСТ16523-70 Б2,0 ГОСТ 19903-74

Сантехпроект

Копировал Формат А4

АЗЕ 094 043

50 V(V)

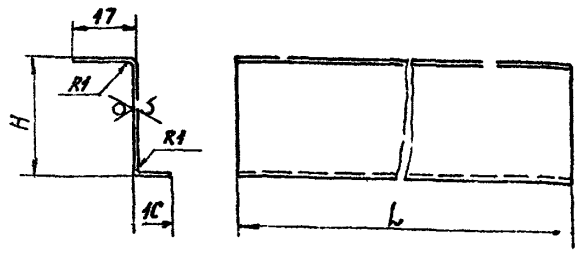


| Обозначение | Размеры, мм | | Масса, кг |
|---|---|---|---|
| | L | H | |
| АЗЕ 094 043 | 2501 | 33 | 0,1 |
| — 01 | 4001 | | 0,18 |
| — 02 | | 16 | 0,13 |
| — 03 | 5001 | | 0,16 |
| — 04 | 6001 | | 02 |
| — 05 | | 24 | 023 |
| — 06 | 8001 | 32 | 0,36 |
| — 07 | 10000 | 40 | 0,5 |

Неуказанные предельные отклонения размеров $h14, \pm \frac{t_2}{2}$

АЗЕ 094 043

Упор

Лист 4 IV ВСт3ГОСТ16523-70 Б1,0 ГОСТ 19903-74

Сантехпроект

Копировал Формат А4

АЗЕ 094 080СБ

Серия 5.904-14 - Выпуск 1

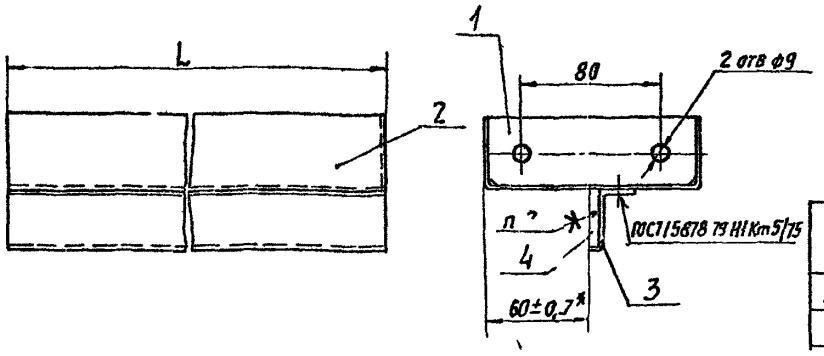


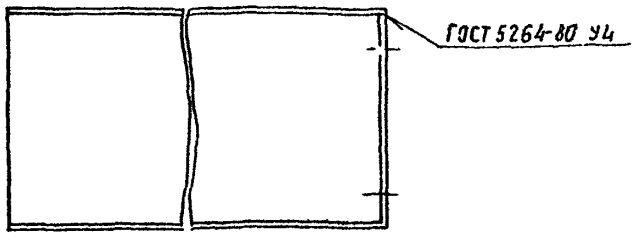


| Обозначение | L, мм | Масса, кг |
|---|---|---|
| АЗЕ 094 080 | 2501 | 1,2 |
| — 01 | 4001 | 1,7 |
| — 02 | | 1,6 |
| — 03 | 5001 | 2,0 |
| — 04 | 6001 | 2,4 |
| — 05 | | 2,5 |
| — 06 | 8001 | 3,5 |
| — 07 | 10000 | 4,5 |

1 Размеры для справок, кроме указанного знаком*

2 Клей 88СА ТУ 38-105-1760-87

АЗЕ 094 080СБ

Поперечина

Сантехнипроект

Копировал Формат А3

| Позиция | Зона | Обозначение | Наименование | Кол. | Примечание |
|---|---|---|---|---|---|
| | | | Документация | | |
| | | АЗЕ 094.090 СБ | Сборочный чертеж | | |
| | | | Детали | | |
| А3 | 1 | АЗЕ 094.032 | Стойка | 1 | |
| А4 | 2 | АЗЕ 094.037 | Уголок | 1 | |
| | | Переменные данные | для исполнений. | | |
| | | | АЗЕ 094.050 | | |
| | | | Детали | | |
| А4 | 3 | АЗЕ 094.034-01 | Уголок | 1 | |
| Б4 | 4 | АЗЕ 094.053 | Прокладка | | |
| | | | Картон асбестовый | | |
| | | | КАОН-1-5 ГОСТ 2850-80 | | |
| | | | 14-1.1 × 79 - 1.3 | 1 | 0,01 кг |
| Б4 | 5 | АЗЕ 094.054 | Прокладка | | |
| | | | Картон асбестовый | | |
| | | | КАОН-1-5 ГОСТ 2850-80 | | |
| | | | 14-1.1 × 85 - 2.2 | 1 | 0,02 кг |
| | | | АЗЕ 094.090-01 | | |
| | | | Детали | | |
| А4 | 3 | АЗЕ 094.034-02 | Уголок | 1 | |

Инв. № подл. | Подп. и дата | Взам. инв. № | Инв. № дубл. | Подп. и дата

| Изм. | Лист | № докум. | Подп. | Дата |
|---|---|---|---|---|
| Разраб. | | | | |
| Пров. | | Гаспарьянц | | |
| Т. контр. | | Кузнецов | | |
| Н. контр. | | Лещева | | |
| Утв. | | Спивак | | |

АЗЕ 094.090

Стойка

Лит. | Масса | Масштаб
И | | 1:1
Лист | Листов 1
САНТЕХНИИПРОЕКТ

Формат А3

---

АЗЕ 094.055

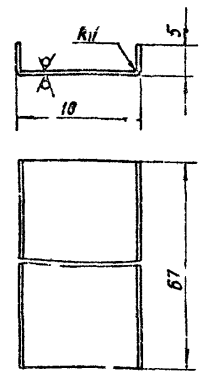


Неуказанные предельные отклонения размеров h14; $\pm \frac{t_2}{2}$.

Планка

Лит. | Масса | Масштаб
И | 0,015 | 1:1
Лист | Листов 1
САНТЕХНИИПРОЕКТ

Б1.0 ГОСТ 13079-14
Пл-12-202-3 ГОСТ 6417-76

Формат А4

---

АЗЕ 094.090 СБ

Рис. 1

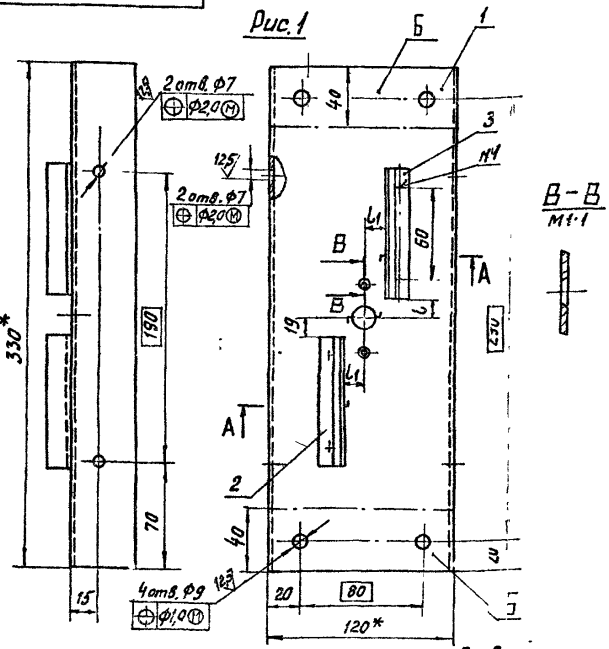


В-В
М1:1



| Обозначение | Рис. | Размеры, мм L | Размеры, мм L1 | Покрытие | Масса, кг |
|---|---|---|---|---|---|
| АЗЕ 094.090 | 1 | 12 | 11 | ——— | 1,1 |
| -01 | 2 | 15 | 15 | Покрытие по стали вспучивающееся огнезащитное ВПМ-2 ГОСТ 25131-82 Толщина покрытия 4 мм. | 1,2 |

Условное обозначение

 —— покрытие по стали вспучивающееся огнезащитное

1.* Размеры для справок.
2. h14; $\pm \frac{t_2}{2}$.
3. Сварные швы №1 - ГОСТ 15878-79-Н1-Кт.5
4. Клей 88СА ТУ38-105-1760-87.
5. Покрытие, кроме поверхностей Б, см таблицу исполнений.

Рис. 2

Остальное - см. рис. 1

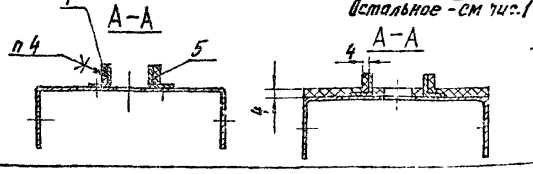


АЗЕ 094.090 СБ

Стойка

Лит. | Масса | Масштаб
И | см. табл. | 1:2
Лист | Листов 1
САНТЕХНИИПРОЕКТ

Копировал: Кульбакина Формат А3

Серия 5.904-64 Выпуск 1

Инв. № подл. | Подп. и дата | Взам. инв. № | Инв. № дубл. | Подп. и дата

| Формат | Зона | Поз. | Обозначение | Наименование | Кол. | Примечание |
|---|---|---|---|---|---|---|
| | | | | Документация | | |
| А2 | | | АЗЕ 094.100 СБ | Сборочный чертеж | | |
| | | | | Детали | | |
| А4 | | 1 | АЗЕ 094.055 | Планка | 4 | |
| Б4 | | 2 | АЗЕ 094.056 | Уплотнение 18-0,7×67-1,2 | | |
| | | | | Картон асбестовый | | |
| | | | | КАОН-1-5 ГОСТ 2850-80 | 4 | 0,13 кг |
| | | | | Стандартные изделия | | |
| | | 3 | | Болт М6×30.36 ГОСТ 7798-70 | 4 | |
| | | 4 | | Гайка М6 4 ГОСТ 5915-70 | 4 | |
| | | 5 | | Шайба 6.02 ГОСТ 11371-78 | 4 | |
| | | | Переменные данные | для исполнений | | |
| | | | | АЗЕ 094.100 | | |
| | | | | Детали | | |
| А3 | | 6 | АЗЕ 094.058 | Полотно | 2 | |
| А4 | | 7 | АЗЕ 094.059 | Ось | 1 | |
| | | 8 | -01 | Ось | 1 | |
| Б4 | | 9 | АЗЕ 094.061 | Уплотнение 20-0,84×240-1,85 | | |
| | | | | Картон асбестовый | | |
| | | | | КАОН-1-8 ГОСТ 2850-80 | 2 | 0,[illegible] кг |

Инв. № подл. | Подпись и дата | Взам. инв. № | Инв. № дубл. | Подп. и дата

| Изм. | Лист | № докум. | Подп. | Дата |
|---|---|---|---|---|
| Разраб. | Белявская | | | |
| Пров. | Крупник | | | |
| Рук. ср. | Крупник | | | |
| Н. контр. | Лейтес | | | |
| Утв. | Спивак | | | |

АЗЕ 094.100

Лопатка

| Лит. | Лист | Листов |
|---|---|---|
| Н | 1 | 9 |

САНТЕХНИИПРОЕКТ

Формат: А4

| Формат | Зона | Поз. | Обозначение | Наименование | Кол. | Примечание |
|---|---|---|---|---|---|---|
| | | | | Материалы | | |
| | | 10 | | Базальтовое супертонкое волокно БСТВ марка „Б" или „С" РСТ УССР 5013-81 | 0,8 | кг |
| | | | | АЗЕ 094.100-01 | | |
| | | | | Детали | | |
| А3 | | 6 | АЗЕ 094.058-01 | Полотно | 2 | |
| А4 | | 7 | АЗЕ 094.059 | Ось | 1 | |
| | | 8 | -01 | Ось | 1 | |
| Б4 | | 9 | АЗЕ 094.062 | Уплотнение | | |
| | | | | Картон асбестовый | | |
| | | | | КАОН-1-8 ГОСТ 2850-80 | | |
| | | | | 200-0,84×399-2,3 | 2 | 0,16 кг |
| | | | | Материалы | | |
| | | 10 | | Базальтовое супертонкое волокно БСТВ марка „Б" или „С" РСТ УССР 5013-81 | 1,0 | кг |
| | | | | АЗЕ 094.100-02 | | |
| | | | | Детали | | |
| А3 | | 6 | АЗЕ 094.058-02 | Полотно | 2 | |
| А4 | | 7 | АЗЕ 094.059 | Ось | 1 | |
| | | 8 | -01 | Ось | 1 | |

Инв. № подл. | Подпись и дата | Взам. инв. № | Инв. № дубл. | Подп. и дата

| Изм. | Лист | № докум. | Подп. | Дата |
|---|---|---|---|---|

АЗЕ 094.100

Лист 2

Формат: А4

Серия 5 904-54 Выпуск 1

| Формат | Зона | Поз. | Обозначение | Наименование | Кол. | Примечание |
|---|---|---|---|---|---|---|
| Б4 | | 9 | АЗЕ 094.063 | Уплотнение | | |
| | | | | Картон асбестовый | | |
| | | | | КАОН-1-8 ГОСТ 2850-80 | | |
| | | | | 19-0,84×490-2,5 | 2 | 0,2 кг |
| | | | | Материалы | | |
| | | 10 | | Базальтовое супертонкое волокно БСТВ марка „Б" или „С" РСТ УССР 5013-81 | 1,2 | кг |
| | | | | АЗЕ 094.100-03 | | |
| | | | | Детали | | |
| А3 | | 6 | АЗЕ 094.058-03 | Полотно | 2 | |
| А4 | | 7 | АЗЕ 094.059 | Ось | 1 | |
| | | 8 | -01 | Ось | 1 | |
| Б4 | | 9 | АЗЕ 094.064 | Уплотнение | | |
| | | | | Картон асбестовый | | |
| | | | | КАОН-1-8 ГОСТ 2850-80 | | |
| | | | | 20-0,84×590-2,8 | 2 | 0,24 кг |
| | | | | Материалы | | |
| | | 10 | | Базальтовое супертонкое волокно БСТВ марка „Б" или „С" РСТ УССР 5013-81 | 1,5 | кг |

Инв. № подл. | Подпись и дата | Взам. инв. № | Инв. № дубл. | Подп. и дата

| Изм. | Лист | № докум. | Подп. | Дата |
|---|---|---|---|---|

АЗЕ 094.100

Лист 3

| Формат | Зона | Поз. | Обозначение | Наименование | Кол. | Примечание |
|---|---|---|---|---|---|---|
| | | | | АЗЕ 094.100-04 | | |
| | | | | Детали | | |
| А3 | | 6 | АЗЕ 094.058-04 | Полотно | 2 | |
| А4 | | 7 | АЗЕ 094.059 | Ось | 1 | |
| | | 8 | -01 | Ось | 1 | |
| Б4 | | 9 | АЗЕ 094.065 | Уплотнение | | |
| | | | | Картон асбестовый | | |
| | | | | КАОН-1-8 ГОСТ 2850-80 | | |
| | | | | 200-0,84×790-3,2 | 2 | 0,3 кг |
| | | | | Материалы | | |
| | | 10 | | Базальтовое супертонкое волокно БСТВ марка „Б" или „С" РСТ УССР 5013-81 | 2,0 | кг |
| | | | | АЗЕ 094.100-05 | | |
| | | | | Детали | | |
| А3 | | 6 | АЗЕ 094.058-05 | Полотно | 2 | |
| А4 | | 7 | АЗЕ 094.059 | Ось | 1 | |
| | | 8 | -01 | Ось | 1 | |
| Б4 | | 9 | АЗЕ 094.066 | Уплотнение | | |
| | | | | Картон асбестовый | | |
| | | | | КАОН-1-8 ГОСТ 2850-80 | | |
| | | | | 200-0,84×990-3,6 | 2 | 0,4 кг |

Инв. № подл. | Подп. и дата | Взам. инв. № | Инв. № дубл. | Подп. и дата

| Изм. | Лист | № докум. | Подп. | Дата |
|---|---|---|---|---|

АЗЕ 094.100

Лист 4

Копировал: Кульбаркина

Формат: А4

| Формат | Зона | Поз. | Обозначение | Наименование | Кол. | Примечание |
|---|---|---|---|---|---|---|
| | | | | Материалы | | |
| | | 10 | | Базальтовое супертонкое волокно БСТВ марка „Б" или „С" ГОСТ УССР 5013-73 | 2,5 | кг |
| | | | | А3Е 094.100-06 | | |
| | | | | Детали | | |
| А3 | 6 | | А3Е 094.058-06 | Полотно | 2 | |
| А4 | 7 | | А3Е 094.059-02 | Ось | 1 | |
| | 8 | | -03 | Ось | 1 | |
| Б4 | 9 | | А3Е 094.067 | Уплотнение Картон асбестовый КАОН-1-8 ГОСТ 2850-80 20-0,84×237-1,85 | 2 | 0,79 кг |
| | | | | Материалы | | |
| | 10 | | | Базальтовое супертонкое волокно БСТВ марка „Б или „С" ГОСТ УССР 5013-81 | 0,6 | кг |
| | | | | А3Е 094.100-07 | | |
| | | | | Детали | | |
| А3 | 6 | | А3Е 094.058-07 | Полотно | 2 | |
| А4 | 7 | | А3Е 094.059-02 | Ось | 1 | |
| | 8 | | -03 | Ось | 1 | |

Инв. № подл. | Подп. и дата | Взам. инв. № | Инв. № дубл. | Подп. и дата

Изм. Лист № докум. Подп. Дата — А3Е 094.100 — Лист 5

Формат А4

| Формат | Зона | Поз. | Обозначение | Наименование | Кол. | Примечание |
|---|---|---|---|---|---|---|
| А4 | | 9 | А3Е 094.068 | Уплотнение Картон асбестовый КАОН-1-8 ГОСТ 2850-80 2С-0,84×387-2,3 | 2 | 0,15 кг |
| | | | | Материалы | | |
| | | 10 | | Базальтовое супертонкое волокно БСТВ марка „Б" или „С" ГОСТ УССР 5013-81 | 1,0 | кг |
| | | | | А3Е 094.100-08 | | |
| | | | | Детали | | |
| А3 | 6 | | А3Е 094.058-08 | Полотно | 2 | |
| А4 | 7 | | А3Е 094.059-02 | Ось | 1 | |
| | 8 | | -03 | Ось | 1 | |
| Б4 | 9 | | А3Е 094.069 | Уплотнение Картон асбестовый КАОН-1-8 ГОСТ 2850-80 2С0-0,84×487-2,5 | 2 | 0,19 кг |
| | | | | Материалы | | |
| | 10 | | | Базальтовое супертонкое волокно БСТВ марка „Б" или „С" ГОСТ УССР 5013-81 | 1,2 | кг |

Инв. № подл. | Подп. и дата | Взам. инв. № | Инв. № дубл. | Подп. и дата

Изм. Лист № докум. Подп. Дата — А3Е 094.100 — Лист 6

Формат А4

| Формат | Зона | Поз. | Обозначение | Наименование | Кол. | Примечание |
|---|---|---|---|---|---|---|
| | | | | А3Е 094.100-09 | | |
| | | | | Детали | | |
| А3 | 6 | | А3Е 094.058-09 | Полотно | 2 | |
| А4 | 7 | | А3Е 094.059-02 | Ось | 1 | |
| | 8 | | -03 | Ось | 1 | |
| Б4 | 9 | | А3Е 094.071 | Уплотнение Картон асбестовый КАОН-1-8 ГОСТ 2850-80 20-0,84×587-2,8 | 2 | 0,13 кг |
| | | | | Материалы | | |
| | 10 | | | Базальтовое супертонкое волокно БСТВ марка „Б" или „С" ГОСТ УССР 5013-81 | 1,5 | кг |
| | | | | А3Е 094.100-10 | | |
| | | | | Детали | | |
| А3 | 6 | | А3Е 094.058-10 | Полотно | 2 | |
| А4 | 7 | | А3Е 094.059-02 | Ось | 1 | |
| | 8 | | -03 | Ось | 1 | |
| Б4 | 9 | | А3Е 094.072 | Уплотнение Картон асбестовый КАОН-1-8 ГОСТ 2850-80 20-0,84×787-3,2 | 2 | 0,3 кг |

Инв. № подл. | Подп. и дата | Взам. инв. № | Инв. № дубл. | Подп. и дата

Изм. Лист № докум. Подп. Дата — А3Е 094.100 — Лист 7

Формат А4

| Формат | Зона | Поз. | Обозначение | Наименование | Кол. | Примечание |
|---|---|---|---|---|---|---|
| | | | | Материалы | | |
| | | 10 | | Базальтовое супертонкое волокно БСТВ марка „Б" или „С" ГОСТ УССР 5013-81 | 2,0 | кг |
| | | | | А3Е 094.100-11 | | |
| | | | | Детали | | |
| А3 | 6 | | А3Е 094.058-11 | Полотно | 2 | |
| А4 | 7 | | А3Е 094.059-02 | Ось | 1 | |
| | 8 | | -03 | Ось | 1 | |
| Б4 | 9 | | А3Е 094.073 | Уплотнение Картон асбестовый КАОН-1-8 ГОСТ 2850-80 2С0-0,84×387-3,6 | 2 | 0,4 кг |
| | | | | Материалы | | |
| | | 10 | | Базальтовое супертонкое волокно БСТВ марка „Б" или „С" ГОСТ УССР 5013-81 | 2,5 | кг |

Инв. № подл. | Подп. и дата | Взам. инв. № | Инв. № дубл. | Подп. и дата

Изм. Лист № докум. Подп. Дата — А3Е 094.100 — Лист 8

Разработал: Кульбакина

Формат А4

АЗЕ 094 100 СБ

## Рис 1

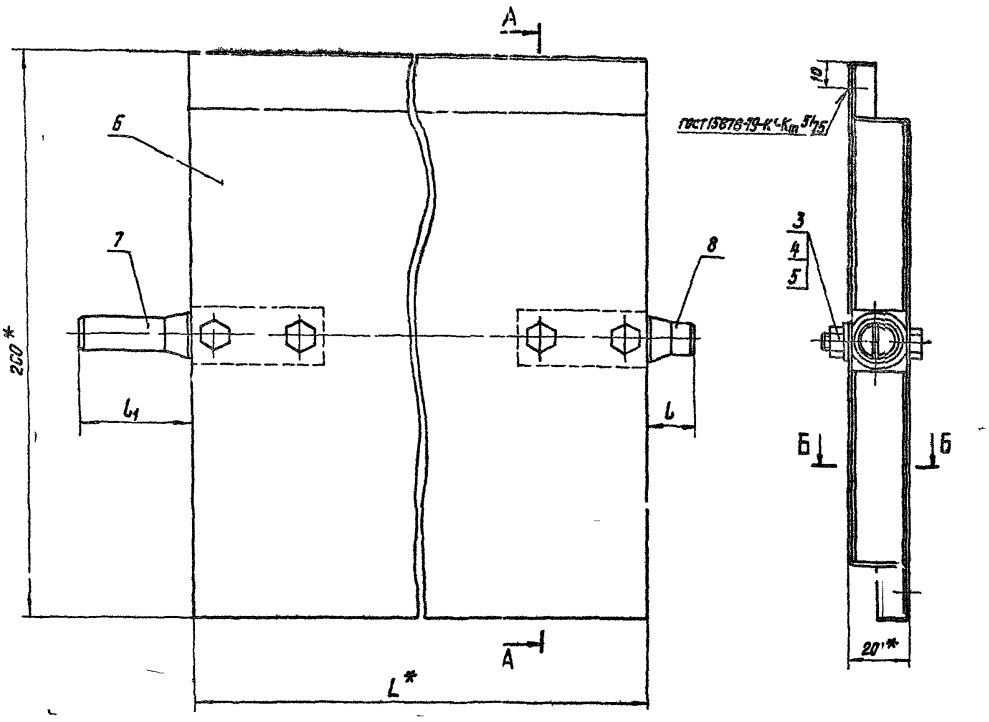


## Рис 2

Остальное - см рис.1

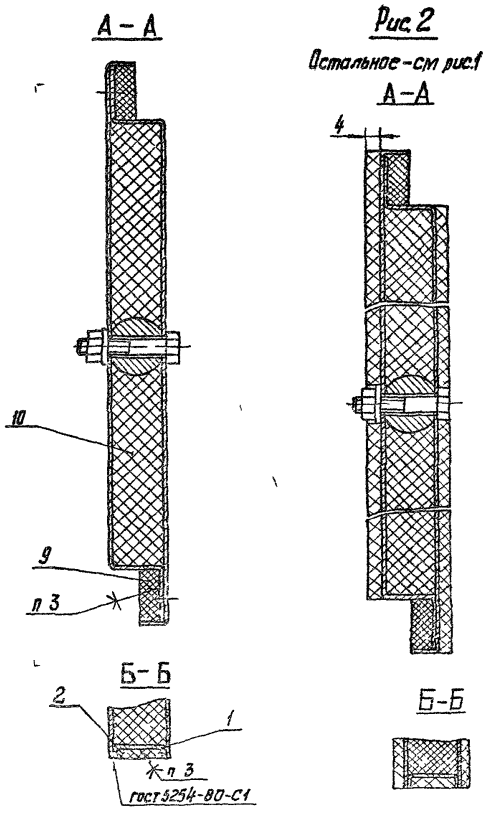


| Обозначение | Рис. | Размеры мм L* | l | $l_1$ | Покрытие | Масса, кг |
|---|---|---|---|---|---|---|
| АЗЕ094 100 | 1 | 240 | 19 | 41 | — | 2 0 |
| -01 | | 390 | | | | 3,1 |
| -02 | | 490 | | | | 3,8 |
| -03 | | 590 | | | | 4 3 |
| -04 | | 790 | | | | 5,8 |
| -05 | | 990 | | | | 7,1 |
| -06 | 2 | 237 | 205 | 425 | Покрытие по стали вспучивающееся огнезащитное ВПМ-2 гост 2Х131-82 Толщина покрытия-4мм | 2,3 |
| -07 | | 387 | | | | 3,7 |
| -08 | | 487 | | | | 4,6 |
| -09 | | 587 | | | | 5,3 |
| -10 | | 787 | | | | 7,1 |
| -11 | | 987 | | | | 8,8 |

### Условное обозначение

▨ — покрытие по стали вспучивающееся огнезащитное

1* Размеры для справок
2 h14, $\pm\frac{t_2}{2}$
3 Клей 88СА ТУ38-105-1760-87
4 Супертонкое базальтовое волокно (поз 10) уложить плотно с обжатием.
5 Покрытие - см таблицу исполнений

| Изм | Лист | № докум | Подп | Дата | АЗЕ 094 100 СБ | Лит | Масса | Масшт |
|---|---|---|---|---|---|---|---|---|
| Разраб. | | Белобсад | | | Лопатка | И | см табл | — |
| Провер. | | Кругник | | | | Лист | Листов 1 | |
| Рук гр | | Кругник | | | | САНТЕХНИИПРОЕКТ | | |
| Гл спец | | Вайнберг | | | | | | |
| Н контр | | Лейтес | | | | | | |
| Утв | | Спивак | | | | | | |

Копировал Кульбаткина

Формат А2

Серия 5 904-54 выпуск 1

Инв № подл. | Подп и дата | Взам. инв. № | Инв № дубл. | Подп и дата

АЗЕ 094.059

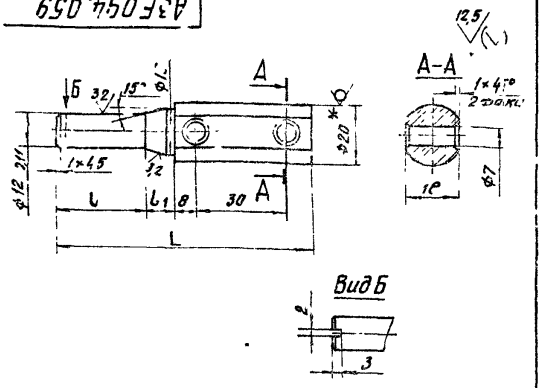


| Обозначение | Размеры, мм | | | Масса, кг |
|---|---|---|---|---|
| | L | l | l1 | |
| АЗЕ 094.059 | 87 | 30 | 11,5 | 0,14 |
| -01 | 65 | 8 | | 0,12 |
| -02 | 89 | 30 | 13 | 0,14 |
| -03 | 67 | 8 | | 0,12 |

1.*Размер для справок.
2. H14; h14; $\pm \frac{t_2}{2}$.

| Изм. | Лист | № докум. | Подп. | Дата |
|---|---|---|---|---|
| Разраб. | | Скворцова | | |
| Пров. | | Кучинин | | |
| Рук. гр. | | Кучинин | | |
| Н. контр. | | Кайбеда | | |
| Гл. спец. | | Дейтина | | |
| Утв. | | Сливак | | |

АЗЕ 094.059

Ось

| Лит. | Масса | Масштаб |
|---|---|---|
| И | см табл. | — |

Пруток Л63 т. кр. К Пт-20 ГОСТ 2060-73

САНТЕХНИИПРОЕКТ

Формат: А4

Инв. № подл. | Подп. и дата | Взам. инв. № | Инв. № дубл. | Подп. и дата

| Форм. | Зона | Поз. | Обозначение | Наименование | Кол. | Примечание |
|---|---|---|---|---|---|---|
| | | | | Документация | | |
| 1) | | | АЗЕ 055.000 СБ | Сборочный чертеж | | 1) А2; А3 |
| А3 | | | АЗЕ 094.000 Д | Клапан денезадерживающий взрывозащищенный с пределом герметичности 0,25...0,5 кгс/см² Технические требования | | |
| | | | | Сборочные единицы | | |
| А4 | 1 | | АЗЕ 094.010 | Кронштейн | 1 | |
| А4 | 2 | | АЗЕ 094.020 | Груз с рычагом | 1 | |
| | 3 | | АЗЕ 094.040 | Вставка плавкая | 1 | |
| | | | | Детали | | |
| А4 | 4 | | АЗЕ 094.001 | Тяга | 1 | |
| А4 | 5 | | АЗЕ 094.002 | Пружина | 1 | |
| А4 | 6 | | АЗЕ 094.003 | Ручка | 1 | |
| А4 | 7 | | АЗЕ 094.004 | Шайба | 1 | |
| А4 | 8 | | АЗЕ 094.005 | Чека | 1 | |
| А4 | 9 | | АЗЕ 094.006 | Клышка | 2 | |
| А4 | 10 | | АЗЕ 094.008 | Пластина | 1 | |
| Б4 | 11 | | АЗЕ 095.001 | Труба; L=1000 max Труба ДКРНП 20×2 НД 1163 ГОСТ 4.94-76 | 1 | |
| | | | | Стандартные изделия | | |
| | 12 | | | Болты ГОСТ 7798-70 М18×20.36 | 4 | |
| | 13 | | | М18×40.36 | 1 | |

| Изм. | Лист | № докум. | Подп. | Дата |
|---|---|---|---|---|
| Разраб. | | Скворцова | | |
| Пров. | | Кучинин | | |
| Гл. спец. | | Кайбеда | | |
| Н. контр. | | Дейтина | | |
| Утв. | | Сливак | | |

АЗЕ 095.000

Клапан денезадерживающий взрывозащищенный с пределом герметичности 0,25 и 0,5 кгс/см²

| Лит. | Масса | Масштаб |
|---|---|---|
| А1 | | 3 |

Лист 1 Листов 3

САНТЕХНИИПРОЕКТ

Формат: А4

Инв. № подл. | Подп. и дата | Взам. инв. № | Инв. № дубл. | Подп. и дата

Серия 5.904-54 выпуск 1

| Форм. | Зона | Поз. | Обозначение | Наименование | Кол. | Примечание |
|---|---|---|---|---|---|---|
| | | 14 | | Винт 2-6х36 ГОСТ 17475-80 | 4 | |
| | | 15 | | Гайка М5 Н ГОСТ 5915-70 | 4 | |
| | | 16 | | Гайка М8 Н ГОСТ 5915-70 | 10 | |
| | | | | Шайбы ГОСТ 6402-70 | | |
| | | 17 | | 5.65Г | 4 | |
| | | 18 | | 8.65Г | 1 | |
| | | | | Шайбы ГОСТ 11371-78 | | |
| | | 19 | | 8.02 | 10 | |
| | | 20 | | 8.32 | 2 | |
| | | 21 | | 10.32 | 2 | |
| | | 22 | | Штифт 2×15 ГОСТ 397-79 | 1 | |
| | | | | Прочие изделия | | |
| | | 23 | | Подшипник 8176903 ТУ 37.006.045-77 | 2 | |
| | | | | Материалы | | |
| | | 24 | | Канат Ø 0-Г-В-П-140 ГОСТ 3062-80 | 8 | м |
| | | 25 | | Проволока 0,8-П ГОСТ 3282-74 | 1,0 | м |
| | | | Переменные данные для исполнений | | | |
| | | | | АЗЕ 095.000 | | |
| | | | | Сборочные единицы | | |
| А4 | | 26 | АЗЕ 094.060 | Корпус | 1 | |
| А4 | | 27 | АЗЕ 094.090 | Стойка | 1 | |
| А4 | | 28 | АЗЕ 094.100 | Лопатка | 1 | |

| Изм. | Лист | № докум. | Подп. | Дата |
|---|---|---|---|---|

АЗЕ 095.000

Лист 2

Формат: А4

Инв. № подл. | Подп. и дата | Взам. инв. № | Инв. № дубл. | Подп. и дата

| Форм. | Зона | Поз. | Обозначение | Наименование | Кол. | Примечание |
|---|---|---|---|---|---|---|
| | | | | АЗЕ 095.000-01 | | |
| | | | | Сборочные единицы | | |
| А4 | | 26 | АЗЕ 094.060-01 | Корпус | 1 | |
| А4 | | 27 | АЗЕ 094.090 | Стойка | 1 | |
| А4 | | 28 | АЗЕ 094.100-01 | Лопатка | 1 | |
| | | | | АЗЕ 095.000-02 | | |
| | | | | Сборочные единицы | | |
| А4 | | 26 | АЗЕ 094.060-02 | Корпус | 1 | |
| А4 | | 27 | АЗЕ 094.090-01 | Стойка | 1 | |
| А4 | | 28 | АЗЕ 094.100-06 | Лопатка | 1 | |
| | | | | АЗЕ 095.000-03 | | |
| | | | | Сборочные единицы | | |
| А4 | | 26 | АЗЕ 094.060-03 | Корпус | 1 | |
| А4 | | 27 | АЗЕ 094.090-01 | Стойка | 1 | |
| А4 | | 28 | АЗЕ 094.100-07 | Лопатка | 1 | |

| Изм. | Лист | № докум. | Подп. | Дата |
|---|---|---|---|---|

АЗЕ 095.000

Лист 3

Копировал: Кузьмокина

Формат: А4

Инв. № подл. | Подп. и дата | Взам. инв. № | Инв. № дубл. | Подп. и дата

Рис. 1

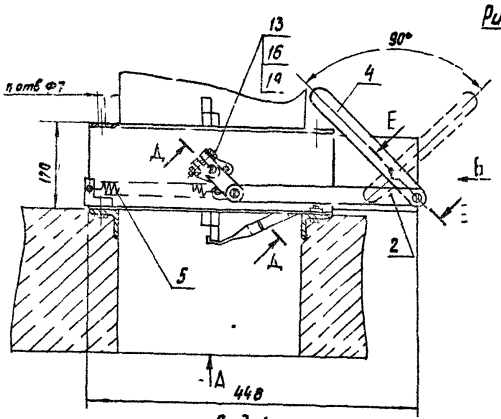


Вид В
М1:1

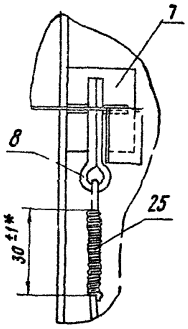


I
М1:1

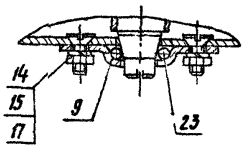


Вид А

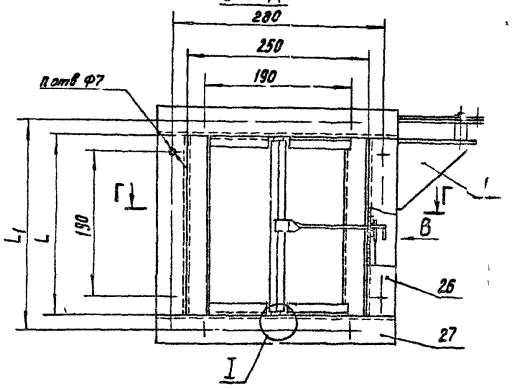


Вид Б

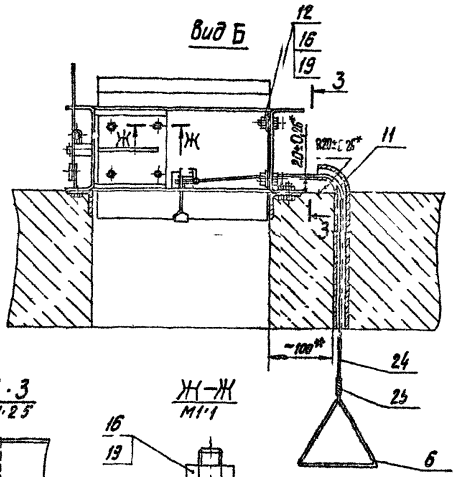


Г-Г
М1:2,5

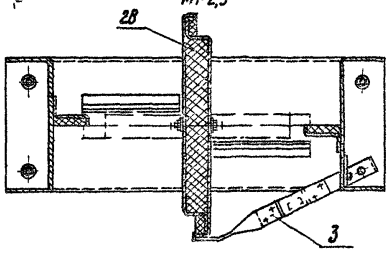


З-З
М1:2,5

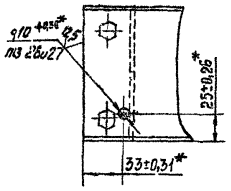


Ж-Ж
М1:1

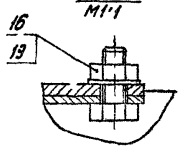


Е Е
М1:1

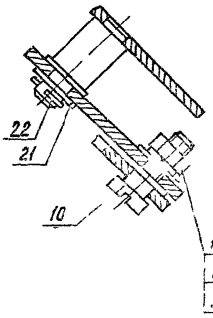


Д-Д
М1:1

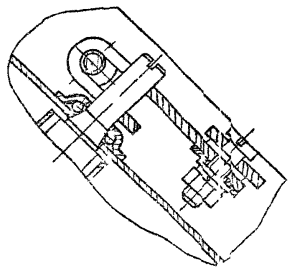

| Обозначение | Рис | Предел огнестойкости, ч | Размеры, мм L | Размеры, мм $L_1$ | n, шт | Масса, кг |
|---|---|---|---|---|---|---|
| АЗЕ095 000 | 1 | 0,25 | 250 | 280 | 8 | 9 |
| -01 | 2 | | 400 | 430 | 10 | 11,5 |
| -02 | 3 | 0,5 | 250 | 280 | 8 | 10 |
| -03 | 4 | | 400 | 430 | 10 | 12,5 |

1 Размеры для справок кроме показанных знаком *
2. Покрытие - эмали ПФ-115 ГОСТ 6465-76, ПФ-218 ГОСТ 21227-75; ПФ-223 ГОСТ 14923-78
3 Ручку с тросом (поз 6,24) установить на уровне ~1,5 м от пола, прикрепить к строительной конструкции (стене, колонне) или стенке вертикального воздуховода и опломбировать

| | | | | | | | |
|---|---|---|---|---|---|---|---|
| Инв.№ подл. | Подп. и дата | Взам. инв.№ | Инв.№ дубл. | Подп. и дата | | | |

Серия 5.904-54 Выпуск 1

| | | | | | | | |
|---|---|---|---|---|---|---|---|
| Нач. сект. | Сенчук | | | АЗЕ 095. 000 СБ | | | |
| Рук. гр. | Бородулин | | | Клапан обратный, взрывозащищенный, с пределом огнестойкости 0,25 и 0,5 | Лит. | Масса | Масштаб |
| Пров. | Крюк | | | | И | см табл | — |
| Рук. гр. | Крюк | | | | Лист 1 | Листов 2 | |
| Гл. спец. | Бородулин | | | | ГАНТЕХНИИПРОЕКТ | | |
| Н. контр. | Сенчук | | | | | | |
| Н. отд. | Стебек | | | | | | |

Копировал: Кульбакина Формат А2

АЗЕ 094 058

50/(√)

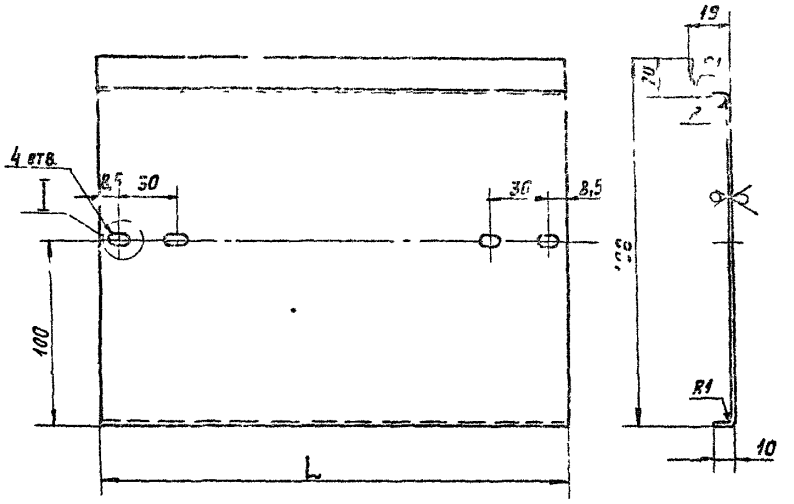


| Обозначение | L, мм | Масса, кг |
|---|---|---|
| АЗЕ 094 058 | 2 40 | 0,4 |
| —01 | 3 90 | 0,7 |
| —02 | 4 90 | 0,9 |
| —03 | 5 90 | 1,0 |
| —04 | 7 90 | 1,4 |
| —05 | 9 90 | 1,7 |
| —06 | 12 37 | 3,4 |
| —07 | 3 87 | 07 |
| —08 | 4 87 | 0,9 |
| —09 | 5 87 | 1,0 |
| —10 | 7 87 | 1,4 |
| —11 | 9 87 | 1,7 |

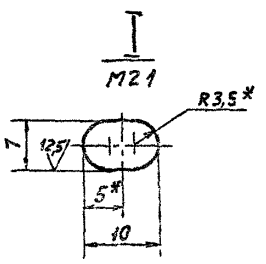


1* Размеры для справок
2 H14, h14, ± t2/2

| | | | | | | | |
|---|---|---|---|---|---|---|---|
| Изм | Лист | № докум. | Подп | Дата | АЗЕ 094 058 | | |
| Разраб | Белявская | | | | Полотно | Лит | Масса | Масшт |
| Пр | | | | | | И | М габа | — |
| Рук гр | | | | | | Лист | Листов 1 |
| Гл спец | | | | | Лист Б1,0 ГОСТ 19903-74 / 4-IV ВСГ-3ГОСТ 1652-70 | Сантехниипроект | |
| Н контр | | | | | | | |
| Утв | Сливак | | | | | | |

Копировал Павлов Формат А3

Инв № подл. | Подп. и дата | Взам. инв № | Инв № дубл. | Подп. и дата

АЗЕ-095 000СБ

Серия 5 904-54 выпуск 1

Рис 2
Остальное - см рис 1

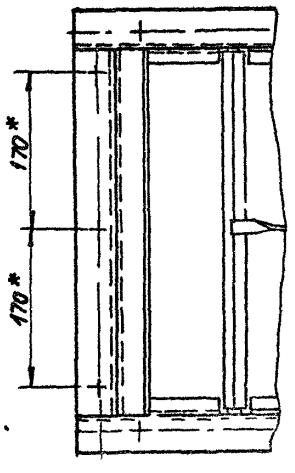


Рис 3
Остальное см рис 1

Г—Г
М · 2,5

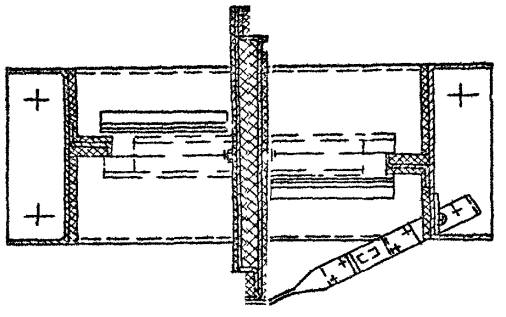

Рис 4
Остальное - см рис 1

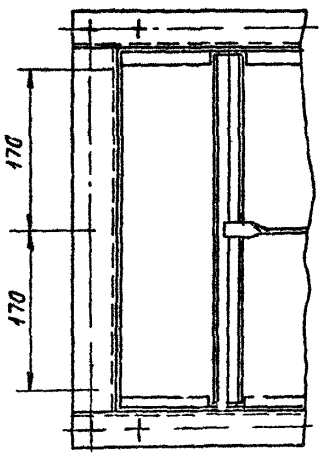


Г—Г
М1 2,5

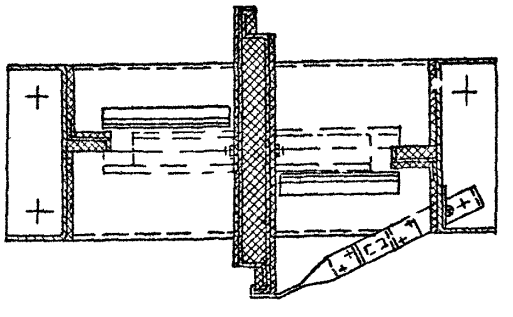

| | | | | | | |
|---|---|---|---|---|---|---|
| Изм | Лист | № докум | Подп | Дата | АЗ.Е 095 000 СБ | Лист 2 |

Копировал Павлов Формат А3

Инв № подл. | Подп. и дата | Взам. инв № | Инв № дубл. | Подп. и дата

| Формат | Зона | Поз. | Обозначение | Наименование | Кол. | Примечание |
|---|---|---|---|---|---|---|
| | | | | Документация | | |
| А3 | | | А3Е 096.000СБ | Сборочный чертеж | | |
| ГЗ | | | А3Е 094.000 Д | Клапан, автоматически обеспечивающий безразрывность струи с пределом бачка 0,25 и 0,5 ч. | | |
| | | | | Технические требования | | |
| | | | | Сборочные единицы | | |
| А4 | | 1 | А3Е 094.010-01 | Кронштейн | 1 | |
| А4 | | 2 | А3Е 094.030 | Кронштейн | 1 | |
| | | | | Детали | | |
| А4 | | 3 | А3Е 094.001 | Тяга | 1 | |
| А4 | | 4 | А3Е 094.002 | Пружина | 1 | |
| А4 | | 5 | А3Е 094.003 | Ручка | 1 | |
| А4 | | 6 | А3Е 094.004 | Шайба | 1 | |
| А4 | | 7 | А3Е 094.005 | Чека | 1 | |
| А4 | | 8 | А3Е 094.007 | Склиз | 1 | |
| А4 | | 9 | А3Е 094.008 | Палец | 1 | |
| | | | | Стандартные изделия | | |
| | | 10 | | Болт М8×20.36 ГОСТ 7798-70 | 4 | |
| | | 11 | | Шайба А.65Г ГОСТ 6402-70 | 1 | |
| | | 12 | | Шайба 8.32 ГОСТ 11371-78 | 2 | |
| | | 13 | | Шайба 10.32 ГОСТ 11371-78 | 2 | |
| | | 14 | | Шплинт 2×15 ГОСТ 397-79 | 1 | |

Инв.№ подл. | Подп. и дата | Взам.инв.№ | Инв.№ дубл. | Подп. и дата

Изм. Лист № докум. Подп. Дата

А3Е 096.000

Разраб. Власенко
Пров. Кочнева
Рук. гр. Крупнин
Н. контр. Лейтес
Утв. Сливак

Клапан, автоматически обеспечивающий безразрывность струи с пределом бачка 0,25 и 0,5 ч.

Лит. | Масса | Масштаб
А | 1 | 2

САНТЕХНИИПРОЕКТ

Копировал

Формат А4

| Формат | Зона | Поз. | Обозначение | Наименование | Кол. | Примечание |
|---|---|---|---|---|---|---|
| | | | | Материалы | | |
| | | 15 | | Канат Е.0-Г-В-Н-140 ГОСТ 3062-80 | 10 | м |
| | | 16 | | Проволока 0,8-Т ГОСТ 3282-74 | 1,0 | м |
| | | | Переменные данные для исполнений: | А3Е 096.000 | | |
| | | | | Сборочные единицы | | |
| А4 | | 17 | А3Е 094.040-01 | Вставка плавкая | 1 | |
| А4 | | 18 | А3Е 094.100-01 | Лопатка | 2 | |
| А4 | | 19 | А3Е 096.010 | Корпус | 1 | |
| А4 | | 20 | А3Е 096.020 | Стойка | 1 | |
| А4 | | 21 | А3Е 053.030 | Тяга с рычагами | 1 | |
| | | | | Детали | | |
| А4 | | 22 | А3Е 094.006 | Крышка | 4 | |
| А4 | | 23 | А3Е 094.016-01 | Тяга | 1 | |
| | | | | Стандартные изделия | | |
| | | 24 | | Болт М8×40.36 ГОСТ 7798-70 | 2 | |
| | | 25 | | Винт 2М5×14.36 ГОСТ 17475-80 | 8 | |
| | | 26 | | Гайка М5.4 ГОСТ 5916-70 | 8 | |
| | | 27 | | Гайка М4 ГОСТ 5915-70 | 11 | |
| | | 28 | | Шайба 5.65Г ГОСТ 6402-70 | 8 | |
| | | 29 | | Шайба 8.02 ГОСТ 11371-78 | 12 | |

Инв.№ подл. | Подп. и дата | Взам.инв.№ | Инв.№ дубл. | Подп. и дата

Изм. Лист № докум. Подп. Дата

А3Е 096.000

Лит. 2

Формат А4

Серия 5.904-54 Выпуск 1

| Формат | Зона | Поз. | Обозначение | Наименование | Кол. | Примечание |
|---|---|---|---|---|---|---|
| | | | | Прочие изделия | | |
| | | 30 | | Подшипник 876903 ТУ 37.006.045-77 | 4 | |
| | | | | А3Е 096.060-01 | | |
| | | | | Сборочные единицы | | |
| А4 | | 17 | А3Е 094.040-01 | Вставка плавкая | 1 | |
| А4 | | 18 | А3Е 094.100-02 | Лопатка | 2 | |
| А4 | | 19 | А3Е 096.010-01 | Корпус | 1 | |
| А4 | | 20 | А3Е 096.020 | Стойка | 1 | |
| А4 | | 21 | А3Е 096.030 | Тяга с рычагами | 1 | |
| | | | | Детали | | |
| А4 | | 22 | А3Е 094.006 | Крышка | 4 | |
| А4 | | 23 | А3Е 094.016-01 | Тяга | 1 | |
| | | | | Стандартные изделия | | |
| | | 24 | | Болт М8×40.36 ГОСТ 7798-70 | 2 | |
| | | 25 | | Винт 2М5×14.36 ГОСТ 17475-80 | 8 | |
| | | 26 | | Гайка М5.4 ГОСТ 5916-70 | 8 | |
| | | 27 | | Гайка М4 ГОСТ 5915-70 | 11 | |
| | | 28 | | Шайба 5.65Г ГОСТ 6402-70 | 8 | |
| | | 29 | | Шайба 8.02 ГОСТ 11371-78 | 12 | |
| | | 30 | | Подшипник 876903 ТУ 37.006.045-77 | 4 | |
| | | | | Прочие изделия | | |
| | | | | А3Е 096.000-03 | | |
| | | | | Сборочные единицы | | |
| А4 | | 17 | А3Е 094.040-02 | Вставка плавкая | 1 | |

Инв.№ подл. | Подп. и дата | Взам.инв.№ | Инв.№ дубл. | Подп. и дата

Изм. Лист № докум. Подп. Дата

А3Е 096.000

Лит. 3

Формат А4

Копировал

Формат А4

| Формат | Зона | Поз. | Обозначение | Наименование | Кол. | Примечание |
|---|---|---|---|---|---|---|
| | | | | Детали | | |
| А4 | | 22 | АЗЕ 094.006 | Крышка | 6 | |
| А4 | | 23 | АЗЕ 094.016-02 | Тяга | 1 | |
| | | | | Стандартные изделия | | |
| | | 24 | | Болт М8×40.36 ГОСТ 7798-70 | 3 | |
| | | 25 | | Винт 2М5×14.36 ГОСТ 17475-80 | 12 | |
| | | 26 | | Гайка М5.4 ГОСТ 5916-70 | 12 | |
| | | 27 | | Гайка М8.4 ГОСТ 5915-70 | 12 | |
| | | 28 | | Шайба 5.65Г ГОСТ 6402-70 | 12 | |
| | | 29 | | Шайба 8.02 ГОСТ 11371-78 | 14 | |
| | | | | Прочие изделия | | |
| | | 30 | | Подшипник 876903 | | |
| | | | | ТУ 37.006.045-77 | 6 | |
| | | | АЗЕ 096 000-04 | | | |
| | | | | Сборочные единицы | | |
| А4 | | 17 | АЗЕ 094.040 | Вставка плавкая | 1 | |
| А4 | | 18 | АЗЕ 094.100-04 | Лопатка | 4 | |
| А4 | | 19 | АЗЕ 096.010-04 | Корпус | 1 | |
| А4 | | 20 | АЗЕ 096 020-02 | Стойка | 1 | |
| А4 | | 21 | АЗЕ 096.030-02 | Тяга с рычагами | 1 | |

Инв. № подл. | Подп. и дата | Взам. инв. № | Инв. № дубл. | Подп. и дата | Инв. № подл.

Изм. Лист № докум. Подп. Дата

АЗЕ 096.000

Лист 5

Формат А4



| Формат | Зона | Поз. | Обозначение | Наименование | Кол. | Примечание |
|---|---|---|---|---|---|---|
| | | | | Детали | | |
| А4 | | 22 | АЗЕ 094 006 | Крышка | 8 | |
| А4 | | 23 | АЗЕ 094.016 | Тяга | 1 | |
| | | | | Стандартные изделия | | |
| | | 24 | | Болт М8×40.36 ГОСТ 7798-70 | 4 | |
| | | 25 | | Винт 2М5×14.36 ГОСТ 17475-80 | 16 | |
| | | 26 | | Гайка М5.4 ГОСТ 5915-70 | 16 | |
| | | 27 | | Гайка М8.4 ГОСТ 5915-70 | 13 | |
| | | 28 | | Шайба 5.65Г ГОСТ 6402-70 | 16 | |
| | | 29 | | Шайба 8.02 ГОСТ 11371-78 | 16 | |
| | | | | Прочие изделия | | |
| | | 30 | | Подшипник 876903 | | |
| | | | | ТУ 37.006.045-77 | 8 | |
| | | | | АЗЕ 096.000-05 | | |
| | | | | Сборочные единицы | | |
| А4 | | 17 | АЗЕ 094.040-03 | Вставка плавкая | 1 | |
| А4 | | 18 | АЗЕ 094.100-05 | Лопатка | 5 | |
| А4 | | 19 | АЗЕ 096.010-05 | Корпус | 1 | |
| А4 | | 20 | АЗЕ 096.020-03 | Стойка | 1 | |
| А4 | | 21 | АЗЕ 096.030-03 | Тяга с рычагами | 1 | |
| | | | | Детали | | |
| А4 | | 22 | АЗЕ 094 006 | Крышка | 8 | |
| А4 | | 23 | АЗЕ 094.018-03 | Тяга | 1 | |

Инв. № подл. | Подп. и дата | Взам. инв. № | Инв. № дубл. | Подп. и дата | Инв. № подл.

Изм. Лист № докум. Подп. Дата

АЗЕ 096.000

Лист 6

Формат А4

Серия 5.904-54 Выпуск 1

| Формат | Зона | Поз. | Обозначение | Наименование | Кол. | Примечание |
|---|---|---|---|---|---|---|
| | | | | Стандартные изделия | | |
| | | 24 | | Болт М8×40.36 ГОСТ 7798-70 | 5 | |
| | | 25 | | Винт 2М5×14.36 ГОСТ 17475-80 | 20 | |
| | | 26 | | Гайка М5.4 ГОСТ 5916-80 | 20 | |
| | | 27 | | Гайка М8.4 ГОСТ 5915-80 | 14 | |
| | | 28 | | Шайба 5.65Г ГОСТ 6402-70 | 20 | |
| | | 29 | | Шайба 8.02 ГОСТ 11371-80 | 18 | |
| | | | | Прочие изделия | | |
| | | 30 | | Подшипник 876903 | | |
| | | | | ТУ 37.006 045-77 | 10 | |
| | | | АЗЕ 096 000-06 | | | |
| | | | | Сборочные единицы | | |
| А4 | | 17 | АЗЕ 094.040-01 | Вставка плавкая | 1 | |
| А4 | | 18 | АЗЕ 094.100-07 | Лопатка | 2 | |
| А4 | | 19 | АЗЕ 096.010-06 | Корпус | 1 | |
| А4 | | 20 | АЗЕ 096.020-04 | Стойка | 1 | |
| А4 | | 21 | АЗЕ 096.030 | Тяга с рычагами | 1 | |
| | | | | Детали | | |
| А4 | | 22 | АЗЕ 094 006 | Крышка | 4 | |
| А4 | | 23 | АЗЕ 094.016-01 | Тяга | 1 | |
| | | | | Стандартные изделия | | |
| | | 24 | | Болт М8×40.36 ГОСТ 7798-70 | 2 | |
| | | 25 | | Винт 2М5×14.36 ГОСТ 17475-80 | 5 | |

Инв. № подл. | Подп. и дата | Взам. инв. № | Инв. № дубл. | Подп. и дата | Инв. № подл.

Изм. Лист № докум. Подп. Дата

АЗЕ 096 000

Лист 7

Формат А4

| Формат | Зона | Поз. | Обозначение | Наименование | Кол. | Примечание |
|---|---|---|---|---|---|---|
| | | 25 | | Гайка М5.4 ГОСТ 5916-70 | 8 | |
| | | 27 | | Гайка М8.4 ГОСТ 5915-70 | 11 | |
| | | 28 | | Шайба 5.65Г ГОСТ 6402-70 | 8 | |
| | | 29 | | Шайба 8.02 ГОСТ 11371-78 | 12 | |
| | | | | Прочие изделия | | |
| | | 30 | | Подшипник 876903 | | |
| | | | | ТУ 37.006.045-77 | 4 | |
| | | | АЗЕ 096.000-07 | | | |
| | | | | Сборочные единицы | | |
| А4 | | 17 | АЗЕ 094 040-01 | Вставка плавкая | 1 | |
| А4 | | 18 | АЗЕ 094.100-08 | Лопатка | 2 | |
| А4 | | 19 | АЗЕ 096.010-07 | Корпус | 1 | |
| А4 | | 20 | АЗЕ 096 020-04 | Стойка | 1 | |
| А4 | | 21 | АЗЕ 096.030 | Тяга с рычагами | 1 | |
| | | | | Детали | | |
| А4 | | 22 | АЗЕ 094 006 | Крышка | 4 | |
| А4 | | 23 | АЗЕ 094.016-01 | Тяга | 1 | |
| | | | | Стандартные изделия | | |
| | | 24 | | Болт М8×40.36 ГОСТ 7798-70 | 2 | |
| | | 25 | | Винт 2М5×14.36 ГОСТ 17475-80 | 8 | |
| | | 26 | | Гайка М5.4 ГОСТ 5916-70 | 8 | |
| | | 27 | | Гайка М8.4 ГОСТ 5915-70 | 11 | |
| | | 28 | | Шайба 5.65Г ГОСТ 6402-70 | 8 | |
| | | 29 | | Шайба 8.02 ГОСТ 11371-78 | 12 | |

Инв. № подл. | Подп. и дата | Взам. инв. № | Инв. № дубл. | Подп. и дата | Инв. № подл.

Изм. Лист № докум. Подп. Дата

АЗЕ 096.000

Лист 8

Копировал Формат А4

| Формат | Зона | Поз. | Обозначение | Наименование | Кол. | Примечание |
|---|---|---|---|---|---|---|
| | | | | Прочие изделия | | |
| | | 30 | | Подшипник 876903 | | |
| | | | | ТУ 37 006 045-77 | 4 | |
| | | | | АЗЕ 096 000-08 | | |
| | | | | Сборочные единицы | | |
| А4 | | 17 | АЗЕ 094.040-01 | Вставка плавкая | 1 | |
| А4 | | 18 | АЗЕ 094 100-09 | Лопатка | 2 | |
| А4 | | 19 | АЗЕ 096.010-08 | Корпус | 1 | |
| А4 | | 20 | АЗЕ 096 020-04 | Стойка | 1 | |
| А4 | | 21 | АЗЕ 096 030 | Тяга с рычагами | 1 | |
| | | | | Детали | | |
| А4 | | 22 | АЗЕ 094. 006 | Крышка | 4 | |
| А4 | | 23 | АЗЕ 094. 016-01 | Тяга | 1 | |
| | | | | Стандартные изделия | | |
| | | 24 | | Болт М8х40.36 ГОСТ 7798-70 | 2 | |
| | | 25 | | Винт 2М5х14.36 ГОСТ 17475-80 | 8 | |
| | | 26 | | Гайка М5.4 ГОСТ 5916-70 | 8 | |
| | | 27 | | Гайка М8.4 ГОСТ 5915-70 | 11 | |
| | | 28 | | Шайба 5.65Г ГОСТ 6402-70 | 8 | |
| | | 29 | | Шайба 8.02 ГОСТ 11371-78 | 12 | |
| | | | | Прочие изделия | | |
| | | 30 | | Подшипник 876903 | | |
| | | | | ТУ 37.006.045-77 | 4 | |

Инв. № подл. | Подп. и дата | Взам. инв. № | Инв. № дубл. | Подп. и дата

Изм. Лист № докум. Подп. Дата

АЗЕ 096 000

Лист 9

Копировал Крайлина Формат А4



| Формат | Зона | Поз. | Обозначение | Наименование | Кол. | Примечание |
|---|---|---|---|---|---|---|
| | | | | АЗЕ 096.030-09 | | |
| | | | | Сб. сборочные единицы | | |
| А4 | | 17 | АЗЕ 094 040-02 | Вставка плав. кая | 1 | |
| А4 | | 18 | АЗЕ 094 100-09 | Лопатка | 3 | |
| А4 | | 19 | АЗЕ 096 010-09 | Корпус | 1 | |
| А4 | | 20 | АЗЕ 096 020-05 | Стойка | 1 | |
| А4 | | 21 | АЗЕ 096.030-01 | Тяга с рычагами | 1 | |
| | | | | Детали | | |
| А4 | | 22 | АЗЕ 094. 006 | Крышка | 6 | |
| А4 | | 23 | АЗЕ 094. 016-02 | Тяга | 1 | |
| | | | | Стандартные изделия | | |
| | | 24 | | Болт М8х40.36 ГОСТ 7798-70 | 3 | |
| | | 25 | | Винт 2М5х14.36 ГОСТ 17475-80 | 12 | |
| | | 26 | | Гайка М5 4 ГОСТ 5916-70 | 12 | |
| | | 27 | | Гайка М8 4 ГОСТ 5915-70 | 12 | |
| | | 28 | | Шайба 5.65Г ГОСТ 6402-70 | 12 | |
| | | 29 | | Шайба 8.02 ГОСТ 11371-78 | 14 | |
| | | | | Прочие изделия | | |
| | | 30 | | Подшипник 876903 | | |
| | | | | ТУ 37.006.045-77 | 6 | |
| | | | | АЗЕ 096 000-10 | | |
| | | | | Сборочные единицы | | |
| А4 | | 17 | АЗЕ 094. 040 | Вставка плавкая | 1 | |

Инв. № подл. | Подп. и дата | Взам. инв. № | Инв. № дубл. | Подп. и дата

Изм. Лист № докум. Подп. Дата

АЗЕ.096.000

Лист 10

Копировал Крайлина Формат А4

Серия 5.904-54 Выпуск 1

| Формат | Зона | Поз. | Обозначение | Наименование | Кол. | Примечание |
|---|---|---|---|---|---|---|
| А4 | | 18 | АЗЕ 094. 100-10 | Лопатка | 4 | |
| А4 | | 19 | АЗЕ 096 010-10 | Корпус | 1 | |
| А4 | | 20 | АЗЕ 096.020-06 | Стойка | 1 | |
| А4 | | 21 | АЗЕ 096.030-02 | Тяга с рычагами | 1 | |
| | | | | Детали | | |
| А4 | | 22 | АЗЕ 094 006 | Крышка | 8 | |
| А4 | | 23 | АЗЕ 094. 016 | Тяга | 1 | |
| | | | | Стандартные изделия | | |
| | | 24 | | Болт М8х40.36 ГОСТ 7798-70 | 4 | |
| | | 25 | | Винт 2М5х14.36 ГОСТ 17475-80 | 16 | |
| | | 26 | | Гайка М5.4 ГОСТ 5916-70 | 16 | |
| | | 27 | | Гайка М8 4 ГОСТ 5915-70 | 13 | |
| | | 28 | | Шайба 5.65Г ГОСТ 6402-70 | 16 | |
| | | 29 | | Шайба 8.02 ГОСТ 11371-78 | 16 | |
| | | | | Прочие изделия | | |
| | | 30 | | Подшипник 876903 | | |
| | | | | ТУ 37. 006. 045-77 | 8 | |
| | | | | АЗЕ 096.000-11 | | |
| | | | | Сборочные единицы | | |
| А4 | | 17 | АЗЕ 094. 040-03 | Вставка плавкая | 1 | |
| А4 | | 18 | АЗЕ 094. 100-11 | Лопатка | 5 | |
| А4 | | 19 | АЗЕ 096. 010-11 | Корпус | 1 | |
| А4 | | 20 | АЗЕ 096 020-07 | Стойка | 1 | |
| А4 | | 21 | АЗЕ 096 030-03 | Тяга с рычагами | 1 | |

Инв. № подл. | Подп. и дата | Взам. инв. № | Инв. № дубл. | Подп. и дата

Изм. Лист № докум. Подп. Дата

АЗЕ 096 000

Лист 11

Копировал Крайлина Формат А4

| Формат | Зона | Поз. | Обозначение | Наименование | Кол. | Примечание |
|---|---|---|---|---|---|---|
| | | | | Детали | | |
| А4 | | 22 | АЗЕ 094 006 | Крышка | 10 | |
| А4 | | 23 | АЗЕ 094. 016-03 | Тяга | 1 | |
| | | | | Стандартные изделия | | |
| | | 24 | | Болт М8х40.36 ГОСТ 7798-70 | 5 | |
| | | 25 | | Винт 2М5х14.36 ГОСТ 17475-80 | 20 | |
| | | 26 | | Гайка М5 4 ГОСТ 5916-70 | 20 | |
| | | 27 | | Гайка М8 4 ГОСТ 5915-70 | 14 | |
| | | 28 | | Шайба 5.65Г ГОСТ 6402-70 | 20 | |
| | | 29 | | Шайба 8.02 ГОСТ 11371-78 | 18 | |
| | | | | Прочие изделия | | |
| | | 30 | | Подшипник 876903 | | |
| | | | | ТУ 37. 006. 045-77 | 10 | |

Инв. № подл. | Подп. и дата | Взам. инв. № | Инв. № дубл. | Подп. и дата

Изм. Лист № докум. Подп. Дата

АЗЕ 096.000

Лист 12

Копировал Крайлина Формат А4

Рис 1

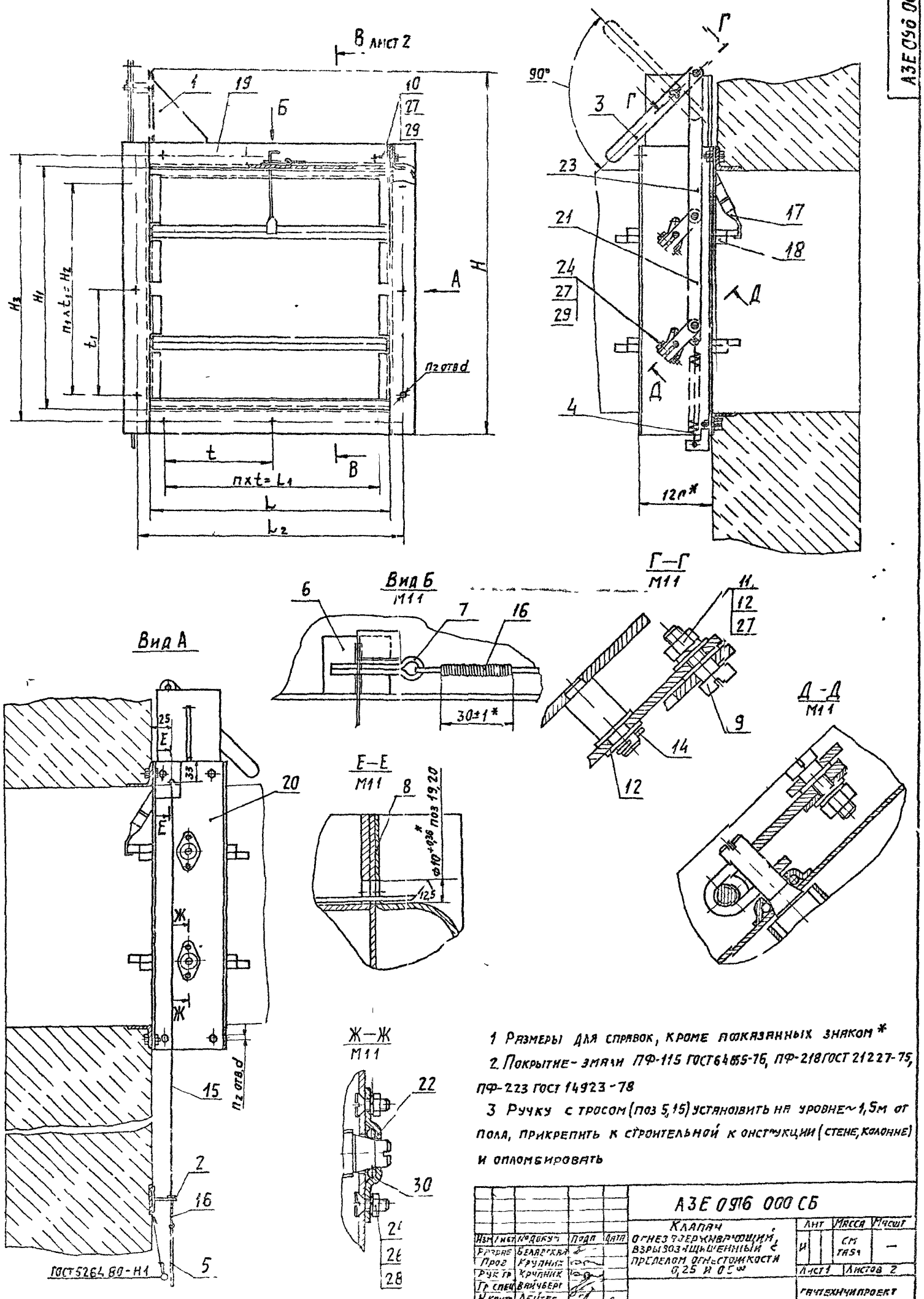


1 Размеры для справок, кроме показанных знаком *

2. Покрытие - эмали ПФ-115 ГОСТ 64655-76, ПФ-218 ГОСТ 21227-75, ПФ-223 ГОСТ 14923-78

3 Ручку с тросом (поз 5,15) установить на уровне ~1,5м от пола, прикрепить к строительной конструкции (стене, колонне) и опломбировать

| | | | | | | | | |
|---|---|---|---|---|---|---|---|---|
| | | | | | АЗЕ 0916 000 СБ | | | |
| Изм | Лист | № докум | Подп | Дата | Клапан огнезадерживающий, взрывозащищенный с пределом огнестойкости 0,25 и 0,5 ч | Лит | Масса | Масшт |
| Разраб | | Белавская | | | | И | См таб 1 | — |
| Пров | | Крупник | | | | Лист 1 | Листов 2 | |
| Рук гр | | Крупник | | | | Гипехнипроект | | |
| Гр спец | | Вайчберг | | | | | | |
| Н. контр | | Лейтес | | | | | | |
| Утв | | Спивак | | | | | | |

Копировал Павел Формат 42

Серия 5 904-54 выпуск 1

| Инв. № подл. | Подп. и дата | Взам. инв. № | Инв. № дубл. | Подп. и дата |
|---|---|---|---|---|

Рис 2

Остальное - см. рис 1

В – В

М 1 2

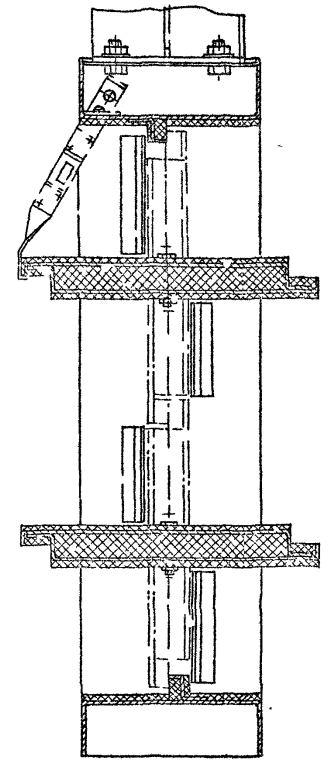

В – В лист 1

М 1 2

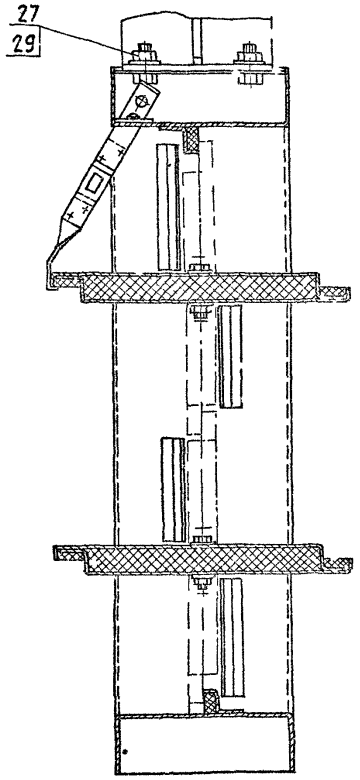


| Обозначение | Рис | Предел огнестойкости, ч | Размеры, мм | | | | | | | | | | Кол., шт | | | Масса, кг |
|---|---|---|---|---|---|---|---|---|---|---|---|---|---|---|---|---|
| | | | H | H1 | H2 | H3 | L | l1 | L2 | t | t1 | d | m | n1 | n2 | |
| АЗЕ 096 000 | 1 | 0,25 | 598 | 400 | 340 | 430 | 400 | 340 | 430 | 170 | 170 | 7 | 2 | 2 | 2 | 12 |
| – 01 | | | | | | | 500 | 465 | 530 | 155 | | | 3 | | | 14 |
| – 02 | | | | | | | 600 | 540 | 630 | 135 | | | 4 | | | 16 |
| – 03 | | | 798 | 600 | 540 | 530 | | | | | 135 | | | 4 | 3 | 20 |
| – 04 | | | 998 | 800 | 760 | 730 | 800 | 760 | 830 | 190 | 190 | 10 | | | | 26 |
| – 05 | | | 1198 | 1000 | 950 | 1040 | 1000 | 950 | 1040 | | | | 5 | 5 | 4 | 24 |
| – 06 | 2 | 0,5 | 598 | 400 | 340 | 430 | 400 | 340 | 430 | 170 | 170 | 7 | 2 | 2 | 2 | 12 |
| – 07 | | | | | | | 500 | 465 | 530 | 155 | | | 3 | | | 14 |
| – 08 | | | | | | | 600 | 540 | 630 | 135 | | | 4 | | | 16 |
| – 09 | | | 798 | 600 | 540 | 530 | | | | | 135 | | | 4 | 3 | 20 |
| – 10 | | | 998 | 800 | 760 | 730 | 800 | 760 | 830 | 190 | 190 | 10 | | | | 30 |
| – 11 | | | 1198 | 1000 | 950 | 1040 | 1000 | 950 | 1040 | | | | 5 | 5 | 4 | 47 |
| | | | | | | | | | | | | | | | | 67 |

Серия 5.904-54 выпуск 1

Инв.№подл. | Подп. и дата | Взам.инв.№ | Инв.№дубл. | Подп. и дата

| Формат | Зона | Поз. | Обозначение | Наименование | Кол. | Примечание |
|---|---|---|---|---|---|---|
| | | | | Документация | | |
| x) | | | АЗЕ 096.010 СБ | Сборочный чертеж | | 1) А2; А3 |
| | | | | Сборочные единицы | | |
| А4 | | 1 | АЗЕ 094.070 | Пластина | 1 | |
| | | | | Детали | | |
| А4 | | 2 | АЗЕ 094.033 | Петля | 1 | |
| А4 | | 3 | АЗЕ 094.034 | Уголок | 1 | |
| | | | Переменные данные для исполнений | | | |
| | | | | АЗЕ 096.010 | | |
| | | | | Сборочные единицы | | |
| А4 | | 4 | АЗЕ 094.080-02 | Поперечина | 2 | |
| | | | | Детали | | |
| А3 | | 5 | АЗЕ 094.032-01 | Стойка | 1 | |
| А4 | | 6 | АЗЕ 094.034-01 | Уголок | 1 | |
| | | 7 | -03 | Уголок | 1 | |
| | | 8 | -04 | Уголок | 1 | |
| Б4 | | 9 | АЗЕ 096.001 | Прокладка; 14-1,1×79-1,9 | | |
| | | | | Картон асбестовый | | |
| | | | | КАОН-1-5 ГОСТ 2850-80 | 1 | 0,01кг |

| Изм. | Лист | № докум. | Подп. | Дата |
|---|---|---|---|---|
| Разраб. | Белявская | | | |
| Пров. | Крапивк | | | |
| Рук. гр. | Крапивк | | | |
| Н. контр. | Лейтес | | | |
| Утв. | Сравак | | | |

АЗЕ 096.010

Корпус

| Лит. | Лист | Листов |
|---|---|---|
| VII | 1 | 8 |

Копировал: Крапивина Формат: А4

| Формат | Зона | Поз. | Обозначение | Наименование | Кол. | Примечание |
|---|---|---|---|---|---|---|
| Б4 | | 10 | АЗЕ 096.002 | Прокладка; 14-1,1×70-1,9 | | |
| | | | | Картон асбестовый | | |
| | | | | КАОН-1-5 ГОСТ 2850-80 | 1 | 0,01кг |
| Б4 | | 11 | АЗЕ 096.003 | Прокладка; 14-1,1×63-1,9 | | |
| | | | | Картон асбестовый | | |
| | | | | КАОН-1-5 ГОСТ 2850-80 | 1 | 0,01кг |
| Б4 | | 12 | АЗЕ 096.004 | Прокладка; 14-1,1×85-2,2 | | |
| | | | | Картон асбестовый | | |
| | | | | КАОН-1-5 ГОСТ 2850-80 | 1 | 0,02кг |
| | | | | АЗЕ 096.010-01 | | |
| | | | | Сборочные единицы | | |
| А4 | | 4 | АЗЕ 094.080-03 | Поперечина | 2 | |
| | | | | Детали | | |
| А3 | | 5 | АЗЕ 094.032-01 | Стойка | 1 | |
| А4 | | 6 | АЗЕ 094.034-01 | Уголок | 1 | |
| | | 7 | -03 | Уголок | 1 | |
| | | 8 | -04 | Уголок | 1 | |
| Б4 | | 9 | АЗЕ 096.001 | Прокладка; 14-1,1×79-1,9 | | |
| | | | | Картон асбестовый | | |
| | | | | КАОН-1-5 ГОСТ 2850-80 | 1 | 0,01кг |
| Б4 | | 10 | АЗЕ 096.002 | Прокладка; 14-1,1×70-1,9 | | |
| | | | | Картон асбестовый | | |
| | | | | КАОН-1-5 ГОСТ 2850-80 | 1 | 0,01кг |
| Б4 | | 11 | АЗЕ 096.003 | Прокладка; 14-1,1×63-1,9 | | |
| | | | | Картон асбестовый | | |
| | | | | КАОН-1-5 ГОСТ 2850-80 | 1 | 0,01кг |

| Изм. | Лист | № докум. | Подп. | Дата |
|---|---|---|---|---|

АЗЕ 096.010

Лист 2

Копировал: Крапивина Формат: А4

Серия 5.904-54 Выпуск 1

| Формат | Зона | Поз. | Обозначение | Наименование | Кол. | Примечание |
|---|---|---|---|---|---|---|
| Б4 | | 12 | АЗЕ 096.004 | Прокладка; 14-1,1×85-2,2 | | |
| | | | | Картон асбестовый | | |
| | | | | КАОН-1-5 ГОСТ 2850-80 | 1 | 0,02кг |
| | | | | АЗЕ 096.010-02 | | |
| | | | | Сборочные единицы | | |
| А4 | | 4 | АЗЕ 094.080-04 | Поперечина | 2 | |
| | | | | Детали | | |
| А3 | | 5 | АЗЕ 094.032-01 | Стойка | 1 | |
| А4 | | 6 | АЗЕ 094.034-01 | Уголок | 1 | |
| | | 7 | -03 | Уголок | 1 | |
| | | 8 | -04 | Уголок | 1 | |
| Б4 | | 9 | АЗЕ 096.001 | Прокладка; 14-1,1×79-1,9 | | |
| | | | | Картон асбестовый | | |
| | | | | КАОН-1-5 ГОСТ 2850-80 | 1 | 0,01кг |
| Б4 | | 10 | АЗЕ 096.002 | Прокладка; 14-1,1×70-1,9 | | |
| | | | | Картон асбестовый | | |
| | | | | КАОН-1-5 ГОСТ 2850-80 | 1 | 0,01кг |
| Б4 | | 11 | АЗЕ 096.003 | Прокладка; 14-1,1×63-1,9 | | |
| | | | | Картон асбестовый | | |
| | | | | КАОН-1-5 ГОСТ 2850-80 | 1 | 0,01кг |
| Б4 | | 12 | АЗЕ 096.004 | Прокладка; 14-1,1×85-2,2 | | |
| | | | | Картон асбестовый | | |
| | | | | КАОН-1-5 ГОСТ 2850-80 | 1 | 0,02кг |
| | | | | АЗЕ 096.010-03 | | |
| | | | | Сборочные единицы | | |
| А4 | | 4 | АЗЕ 094.080-05 | Поперечина | 2 | |

| Изм. | Лист | № докум. | Подп. | Дата |
|---|---|---|---|---|

АЗЕ 096.010

Лист 3

Копировал: Крапивина Формат А4

| Формат | Зона | Поз. | Обозначение | Наименование | Кол. | Примечание |
|---|---|---|---|---|---|---|
| | | | | Детали | | |
| А3 | | 5 | АЗЕ 094.032-02 | Стойка | 1 | |
| А4 | | 6 | АЗЕ 094.034-01 | Уголок | 1 | |
| | | 7 | -03 | Уголок | 2 | |
| | | 8 | -04 | Уголок | 2 | |
| Б4 | | 9 | АЗЕ 096.001 | Прокладка; 14-1,1×79-1,9 | | |
| | | | | Картон асбестовый | | |
| | | | | КАОН-1-5 ГОСТ 2850-80 | 1 | 0,01кг |
| Б4 | | 10 | АЗЕ 096.002 | Прокладка; 14-1,1×70-1,9 | | |
| | | | | Картон асбестовый | | |
| | | | | КАОН-1-5 ГОСТ 2850-80 | 2 | 0,01кг |
| Б4 | | 11 | АЗЕ 096.003 | Прокладка; 14-1,1×63-1,9 | | |
| | | | | Картон асбестовый | | |
| | | | | КАОН-1-5 ГОСТ 2850-80 | 2 | 0,01кг |
| Б4 | | 12 | АЗЕ 096.004 | Прокладка; 14-1,1×85-2,2 | | |
| | | | | Картон асбестовый | | |
| | | | | КАОН-1-5 ГОСТ 2850-80 | 1 | 0,02кг |
| | | | | АЗЕ 096.010-04 | | |
| | | | | Сборочные единицы | | |
| А4 | | 4 | АЗЕ 094.080-06 | Поперечина | 2 | |
| | | | | Детали | | |
| А3 | | 5 | АЗЕ 094.032-03 | Стойка | 1 | |
| А4 | | 6 | АЗЕ 094.034-01 | Уголок | 1 | |
| | | 7 | -03 | Уголок | 3 | |
| | | 8 | -04 | Уголок | 3 | |

| Изм. | Лист | № докум. | Подп. | Дата |
|---|---|---|---|---|

АЗЕ 096.010

Лист 4

Копировал: Крапивина Формат: А4

| Формат | Зона | Поз. | Обозначение | Наименование | Кол. | Примечание |
|---|---|---|---|---|---|---|
| Б4 | | 9 | АЗЕ 096.001 | Прокладка; 14-1,1×79-1,9 | | |
| | | | | Картон асбестовый | | |
| | | | | КАОН-1-5 ГОСТ 2850-80 | 1 | 0,71 кг |
| Б4 | | 10 | АЗЕ 096.002 | Прокладка; 14-1,1×70-1,9 | | |
| | | | | Картон асбестовый | | |
| | | | | КАОН-1-5 ГОСТ 2850-80 | 3 | 0,[illegible] кг |
| Б4 | | 11 | АЗЕ 096.003 | Прокладка, 14-1,1×63-1,9 | | |
| | | | | Картон асбестовый | | |
| | | | | КАОН-1-5 ГОСТ 2850-80 | 3 | 0,71 кг |
| Б4 | | 12 | АЗЕ 096.004 | Прокладка; 14-1,1×65-2,2 | | |
| | | | | Картон асбестовый | | |
| | | | | КАОН-1-5 ГОСТ 2850-80 | 1 | 0,72 кг |
| | | | | АЗЕ 096.010-05 | | |
| | | | | Сборочные единицы | | |
| А4 | | 4 | АЗЕ 094.080-07 | Поперечина | 2 | |
| | | | | Детали | | |
| А3 | | 5 | АЗЕ 094.032-04 | Стойка | 1 | |
| А4 | | 6 | АЗЕ 094.034-01 | Уголок | 1 | |
| | | 7 | -03 | Уголок | 4 | |
| | | 8 | -04 | Уголок | 4 | |
| Б4 | | 9 | АЗЕ 096.001 | Прокладка; 14-1,1×79-1,9 | | |
| | | | | Картон асбестовый | | |
| | | | | КАОН-1-5 ГОСТ 2850-80 | 1 | 0,71 кг |
| Б4 | | 10 | АЗЕ 096.002 | Прокладка; 14-1,1×70-1,9 | | |
| | | | | Картон асбестовый | | |
| | | | | КАОН-1-5 ГОСТ 2850-80 | 4 | 0,71 кг |

Инв. № подл. | Подп. и дата | Взам. инв. № | Инв. № дубл. | Подп. и дата

Изм. | Лист | № докум. | Подп. | Дата

АЗЕ 096.010 — Лист 5

Формат: А4

| Формат | Зона | Поз. | Обозначение | Наименование | Кол. | Примечание |
|---|---|---|---|---|---|---|
| Б4 | | 11 | АЗЕ 096.003 | Прокладка; 14-1,1×63-1,9 | | |
| | | | | Картон асбестовый | | |
| | | | | КАОН-1-5 ГОСТ 2850-80 | 4 | 0,01 кг |
| Б4 | | 12 | АЗЕ 096.004 | Прокладка; 14-1,1×85-2,2 | | |
| | | | | Картон асбестовый | | |
| | | | | КАОН-1-5 ГОСТ 2850-80 | 1 | 0,02 кг |
| | | | | АЗЕ 096.010-06 | | |
| | | | | Сборочные единицы | | |
| А4 | | 4 | АЗЕ 094.080-02 | Поперечина | 2 | |
| | | | | Детали | | |
| А3 | | 5 | АЗЕ 094.032-01 | Стойка | 1 | |
| А4 | | 6 | АЗЕ 094.034-02 | Уголок | 1 | |
| | | 7 | -03 | Уголок | 1 | |
| | | 8 | -05 | Уголок | 1 | |
| | | | | АЗЕ 096.010-07 | | |
| | | | | Сборочные единицы | | |
| А4 | | 4 | АЗЕ 094.080-03 | Поперечина | 2 | |
| | | | | Детали | | |
| А3 | | 5 | АЗЕ 094.032-01 | Стойка | 1 | |
| А4 | | 6 | АЗЕ 094.034-02 | Уголок | 1 | |
| | | 7 | -03 | Уголок | 1 | |
| | | 8 | -05 | Уголок | 1 | |

Инв. № подл. | Подп. и дата | Взам. инв. № | Инв. № дубл. | Подп. и дата

Изм. | Лист | № докум. | Подп. | Дата

АЗЕ 096.010 — Лист 6

Формат: А4

Серия 5.904-54 выпуск 1

| Формат | Зона | Поз. | Обозначение | Наименование | Кол. | Примечание |
|---|---|---|---|---|---|---|
| | | | | АЗЕ 096.010-08 | | |
| | | | | Сборочные единицы | | |
| А4 | | 4 | АЗЕ 094.080-04 | Поперечина | 2 | |
| | | | | Детали | | |
| А3 | | 5 | АЗЕ 094.032-01 | Стойка | 1 | |
| А4 | | 6 | АЗЕ 094.034-02 | Уголок | 1 | |
| | | 7 | -03 | Уголок | 1 | |
| | | 8 | -05 | Уголок | 1 | |
| | | | | АЗЕ 096.010-09 | | |
| | | | | Сборочные единицы | | |
| А4 | | 4 | АЗЕ 094.080-05 | Поперечина | 2 | |
| | | | | Детали | | |
| А3 | | 5 | АЗЕ 094.032-02 | Стойка | 1 | |
| А4 | | 6 | АЗЕ 094.034-02 | Уголок | 1 | |
| | | 7 | -03 | Уголок | 2 | |
| | | 8 | -05 | Уголок | 2 | |
| | | | | АЗЕ 096.010-10 | | |
| | | | | Сборочные единицы | | |
| А4 | | 4 | АЗЕ 094.080-06 | Поперечина | 2 | |
| | | | | Детали | | |
| А3 | | 5 | АЗЕ 094.032-03 | Стойка | 1 | |

Инв. № подл. | Подп. и дата | Взам. инв. № | Инв. № дубл. | Подп. и дата

Изм. | Лист | № докум. | Подп. | Дата

АЗЕ 096.010 — Лист 7

Формат А4

| Формат | Зона | Поз. | Обозначение | Наименование | Кол. | Примечание |
|---|---|---|---|---|---|---|
| А4 | | 6 | АЗЕ 094.034-02 | Уголок | 1 | |
| | | 7 | -03 | Уголок | 3 | |
| | | 8 | -05 | Уголок | 3 | |
| | | | | АЗЕ 096.010-11 | | |
| | | | | Сборочные единицы | | |
| А4 | | 4 | АЗЕ 094.080-07 | Поперечина | 2 | |
| | | | | Детали | | |
| А3 | | 5 | АЗЕ 094.032-04 | Стойка | 1 | |
| А4 | | 6 | АЗЕ 094.034-02 | Уголок | 1 | |
| | | 7 | -03 | Уголок | 4 | |
| | | 8 | -05 | Уголок | 4 | |

Инв. № подл. | Подп. и дата | Взам. инв. № | Инв. № дубл. | Подпись и дата

Изм. | Лист | № докум. | Подп. | Дата

АЗЕ 096.010 — Лист 8

Копировал: Кульбалкина

Формат: А4

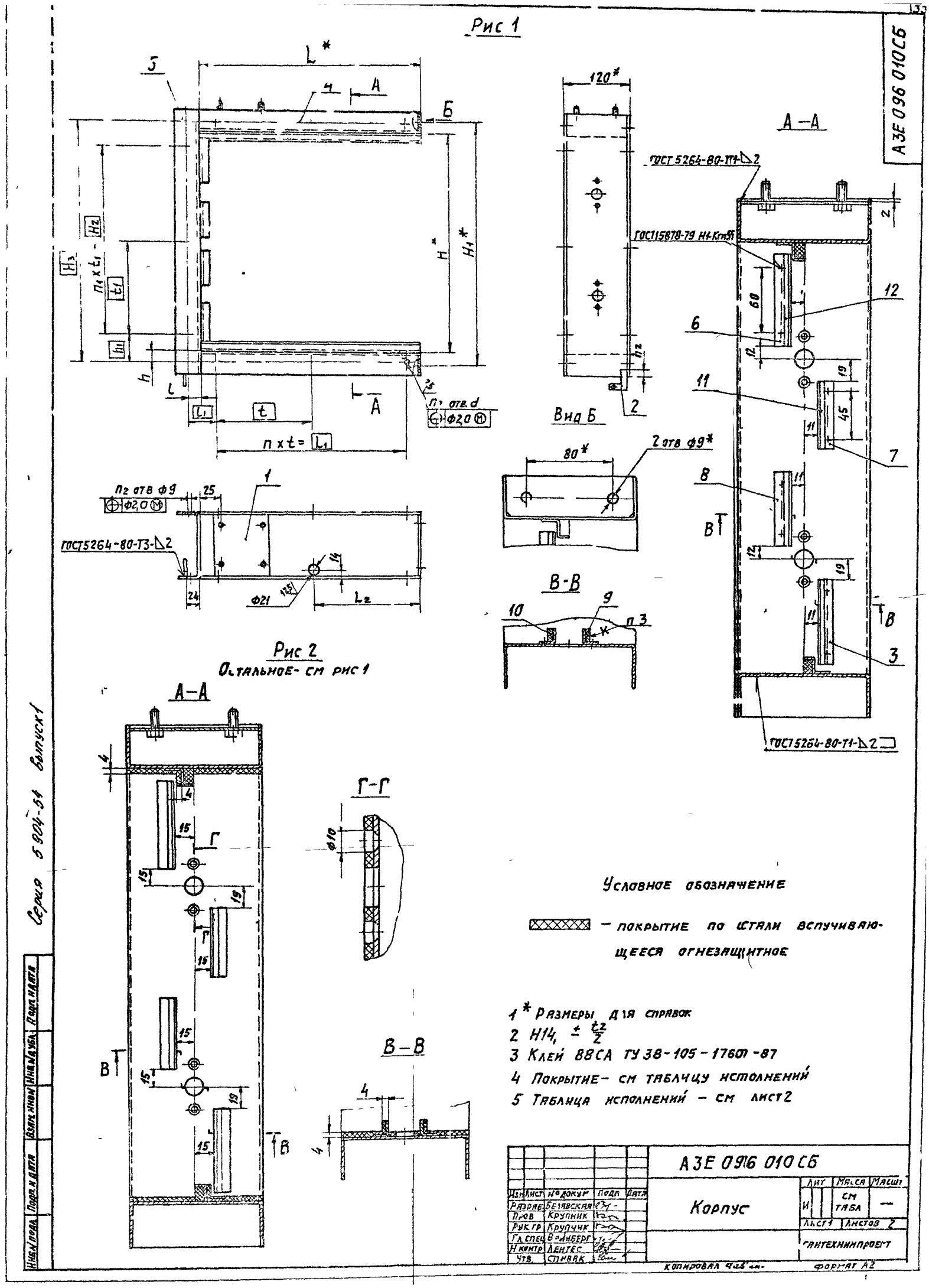

Рис 1
Рис 2
Остальное- см рис 1
А-А
Б-Б
В-В
Г-Г
Вид Б
ГОСТ 5264-80-Т1-Δ2
ГОСТ 5264-80-Т3-Δ2
ГОСТ 15878-79 Н1-Кгп5
Условное обозначение
— покрытие по стали вспучивающееся огнезащитное
1* Размеры для справок
2 Н14, ± t2/2
3 Клей 88СА ТУ 38-105-1760-87
4 Покрытие- см таблицу исполнений
5 Таблица исполнений - см лист 2
А3Е 096 010 СБ
Корпус
Лит
Масса
Масшт
см табл
Лист 1
Листов 2
Гантехниипроект
Изм
Лист
№ докум
Подп
Дата
Разраб
Белявская
Пров
Крупник
Рук гр
Крупчик
Гл спец
Вайнберг
Н контр
Лентес
Утв
Спивак
Копировал
Формат А2
Серия 5904-54 выпуск 1
А3Е 096 010СБ

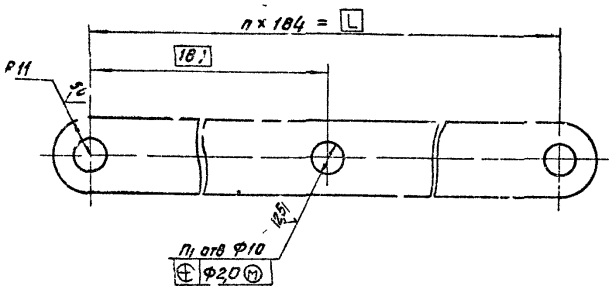


| Обозначение | L, мм | Кол, шт n | Кол, шт $n_1$ | Масса, кг |
|---|---|---|---|---|
| АЗЕ 096 012 | 368 | 2 | 3 | 0,3 |
| -01 | 552 | 3 | 4 | 0,4 |
| -02 | 736 | 4 | 5 | 0,6 |

Неуказанные предельные отклонения размеров $P14, h14, \pm\frac{t_2}{2}$

| | | | | | |
|---|---|---|---|---|---|
| Изм. | Лист | № докум. | Подп. | Дата | АЗЕ 096 012 |
| Разраб. | Калугина | | | | Тяга |
| Пров. | Крупник | | | | |
| Рук. гр. | Крупник | | | | |
| Н. контр. | Лисица | | | | |
| Утв. | Сальвак | | | | |

Лит. | Масса | Масштаб: И | — | 1:1

Полоса 4×22-Б-ГОСТ 103-76 / Вст 3-Г ГОСТ 535-79

САНТЕХНИИПРОЕКТ

Копировал Кульвачина Сер. ат. А3

Инв. № подл. | Подп. и дата | Взам. инв. № | Инв. № дубл. | Подп. и дата



Серия 5.904-34 Выпуск 1

| Обозначение | Рис | Размеры мм H* | $H_1$* | $H_2$ | $H_3$ | l | $l_1$ | $l_2$ | S* | $L_1$ | $L_2$ | b | $b_1$ | t | $t_1$ | d | Кол. шт. n | $n_1$ | $n_2$ | Покрытие | Масса кг |
|---|---|---|---|---|---|---|---|---|---|---|---|---|---|---|---|---|---|---|---|---|---|
| АЗЕ 096 010 | 1 | 400 | 440 | 340 | 430 | 15 | 45 | 14 | 100 | 340 | 200 | 15 | 45 | 170 | 170 | 7 | 2 | 2 | 9 | — | 5,0 |
| -01 | | | | | | | | | 80 | 465 | 250 | | 32,5 | 155 | | | 3 | | 11 | | 5,8 |
| -02 | | | | | | | | | | | | | | | | | 4 | | 13 | | 6,6 |
| -03 | | 600 | 640 | 540 | 630 | | | 25 | 100 | 540 | 300 | | 45 | 135 | 135 | | | 4 | 15 | | 7,5 |
| -04 | | 800 | 840 | 760 | 830 | | 35 | 33 | 100 | 760 | 400 | | 35 | 190 | 190 | 10 | | | | | 10 |
| -05 | | 1000 | 1040 | 950 | 1040 | 20 | 45 | 35 | 100 | 950 | 500 | 20 | 45 | | | | 5 | 5 | 18 | | 12,8 |
| -06 | 2 | 400 | 440 | 340 | 430 | 15 | 45 | 14 | 100 | 340 | 200 | 15 | 45 | 170 | 170 | 7 | 2 | 2 | 9 | Покрытие по стали вспучивающееся огнезащитное ВПМ-2 ГОСТ 25131-82 Толщина покрытия 4мм | 5,7 |
| -07 | | | | | | | | | 80 | 465 | 250 | | 32,5 | 155 | | | 3 | | 11 | | 6,6 |
| -08 | | | | | | | | | 100 | 540 | 300 | | 45 | 135 | 135 | | 4 | 4 | 13 | | 7,5 |
| -09 | | 600 | 640 | 540 | 630 | | | 25 | | | | | | | | | | | 15 | | 8,4 |
| -10 | | 800 | 840 | 760 | 830 | | 35 | 33 | 100 | 760 | 400 | | 35 | 190 | 190 | 10 | | | | | 11,4 |
| -11 | | 1000 | 1040 | 950 | 1040 | 20 | 45 | 35 | 100 | 950 | 500 | 20 | 45 | | | | 5 | 5 | 18 | | 14,4 |

| | | | | | |
|---|---|---|---|---|---|
| Изм. | Лист | № докум. | Подп. | Дата | АЗЕ 0916 010 СБ |

Лит. | Масса | Масштаб: Р | 2 | 1:1

Копировал Кульвачкина Форм. ат. А3

Инв. № подл. | Подп. и дата | Взам. инв. № | Инв. № дубл. | Подп. и дата

| Формат | Зона | Поз. | Обозначение | Наименование | Кол. | Примечание |
|---|---|---|---|---|---|---|
| | | | | Документация | | |
| А2 | | | АЗЕ 096.020 СБ | Сборочный чертеж | | |
| | | | | Детали | | |
| А4 | | 1 | АЗЕ 094 034 | Уголок | 1 | |
| | | | Переменные данные | для исполнений. | | |
| | | | | АЗЕ 096.020 | | |
| | | | | Детали | | |
| А3 | | 2 | АЗЕ 094 032-01 | Стойка | 1 | |
| А4 | | 3 | АЗЕ 094 034-01 | Уголок | 1 | |
| | | 4 | -03 | Уголок | 1 | |
| | | 5 | -04 | Уголок | 1 | |
| Б4 | | 6 | АЗЕ 096.006 | Прокладка; 14-1,1×79-1,9 | | |
| | | | | Картон асбестовый | | |
| | | | | КАОН-1-5 ГОСТ 2850-80 | 1 | 0,01 кг |
| Б4 | | 7 | АЗЕ 096 007 | Прокладка; 14-1,1×70-1,9 | | |
| | | | | Картон асбестовый | | |
| | | | | КАОН-1-5 ГОСТ 2850-80 | 1 | 0,01 кг |
| Б4 | | 8 | АЗЕ 096 008 | Прокладка; 14-1,1×63-1,9 | | |
| | | | | Картон асбестовый | | |
| | | | | КАОН-1-5 ГОСТ 2850-80 | 1 | 0,01 кг |
| Б4 | | 9 | АЗЕ 096 009 | Прокладка; 14-1,1×85-2,2 | | |
| | | | | Картон асбестовый | | |
| | | | | КАОН-1-5 ГОСТ 2850-80 | 1 | 0,02 кг |

Подп. и дата

Инв. № дубл.

Взам. инв. №

Подп. и дата

Инв. № подл.

АЗЕ 096 020

Стойка

Лист 1 Листов 4

САНТЕХНИКА ПРОЕКТ

Формат А4



| Формат | Зона | Поз. | Обозначение | Наименование | Кол. | Примечание |
|---|---|---|---|---|---|---|
| | | | | АЗЕ 096.020-01 | | |
| | | | | Детали | | |
| А3 | | 2 | АЗЕ 094.032-02 | Стойка | 1 | |
| А4 | | 3 | АЗЕ 094.034-01 | Уголок | 1 | |
| | | 4 | -03 | Уголок | 2 | |
| | | 5 | -04 | Уголок | 2 | |
| Б4 | | 6 | АЗЕ 096.006 | Прокладка; 14-1,1×79-1,9 | | |
| | | | | Картон асбестовый | | |
| | | | | КАОН-1-5 ГОСТ 2850-80 | 1 | 0,01 кг |
| Б4 | | 7 | АЗЕ 096.007 | Прокладка; 14-1,1×70-1,9 | | |
| | | | | Картон асбестовый | | |
| | | | | КАОН-1-5 ГОСТ 2850-80 | 2 | 0,01 кг |
| Б4 | | 8 | АЗЕ 096.008 | Прокладка; 14-1,1×63-1,9 | | |
| | | | | Картон асбестовый | | |
| | | | | КАОН-1-5 ГОСТ 2850-80 | 2 | 0,01 кг |
| Б4 | | 9 | АЗЕ 096.009 | Прокладка; 14-1,1×85-2,2 | | |
| | | | | Картон асбестовый | | |
| | | | | КАОН-1-5 ГОСТ 2850-80 | 1 | 0,02 кг |
| | | | | АЗЕ 096 020-02 | | |
| | | | | Детали | | |
| А3 | | 2 | АЗЕ 094.032-03 | Стойка | 1 | |
| А4 | | 3 | АЗЕ 094 034-01 | Уголок | 1 | |
| | | 4 | -03 | Уголок | 3 | |
| | | 5 | -04 | Уголок | 3 | |
| Б4 | | 6 | АЗЕ 096 006 | Прокладка; 14-1,1×79-1,9 | | |
| | | | | Картон асбестовый | | |
| | | | | КАОН-1-5 ГОСТ 2850-80 | 1 | 0,01 кг |

Подп. и дата

Инв. № дубл.

Взам. инв. №

Подп. и дата

Инв. № подл.

Изм. Лист № докум. Подп. Дата

АЗЕ 096.020

Лист 2

Формат А4

Серия 5 904-54 выпуск 1

| Формат | Зона | Поз. | Обозначение | Наименование | Кол. | Примечание |
|---|---|---|---|---|---|---|
| Б4 | | 7 | АЗЕ 096.007 | Прокладка; 14-1,1×70-1,9 | | |
| | | | | Картон асбестовый | | |
| | | | | КАОН-1-5 ГОСТ 2850-80 | 3 | 0,01 кг |
| Б4 | | 8 | АЗЕ 096.008 | Прокладка; 14-1,1×63-1,9 | | |
| | | | | Картон асбестовый | | |
| | | | | КАОН-1-5 ГОСТ 2850-80 | 3 | 0,01 кг |
| Б4 | | 9 | АЗЕ 096.009 | Прокладка; 14-1,1×85-2,2 | | |
| | | | | Картон асбестовый | | |
| | | | | КАОН-1-5 ГОСТ 2850-80 | 1 | 0,02 кг |
| | | | | АЗЕ 096.020-03 | | |
| | | | | Детали | | |
| А3 | | 2 | АЗЕ 094 032-04 | Стойка | 1 | |
| А4 | | 3 | АЗЕ 094.034-01 | Уголок | 1 | |
| | | 4 | -03 | Уголок | 4 | |
| | | 5 | -04 | Уголок | 4 | |
| Б4 | | 6 | АЗЕ 096.006 | Прокладка; 14-1,1×79-1,9 | | |
| | | | | Картон асбестовый | | |
| | | | | КАОН-1-5 ГОСТ 2850-80 | 1 | 0,01 кг |
| Б4 | | 7 | АЗЕ 096 007 | Прокладка; 14-1,1×70-1,9 | | |
| | | | | Картон асбестовый | | |
| | | | | КАОН-1-5 ГОСТ 2850-80 | 4 | 0,01 кг |
| Б4 | | 8 | АЗЕ 096 008 | Прокладка; 14-1,1×63-1,9 | | |
| | | | | Картон асбестовый | | |
| | | | | КАОН-1-5 ГОСТ 2850-80 | 4 | 0,01 кг |
| Б4 | | 9 | АЗЕ 096 009 | Прокладка; 14-1,1×85-2,2 | | |
| | | | | Картон асбестовый | | |
| | | | | КАОН-1-5 ГОСТ 2850-80 | 1 | 0,02 кг |

Подп. и дата

Инв. № дубл.

Взам. инв. №

Подп. и дата

Инв. № подл.

Изм. Лист № докум. Подп. Дата

АЗЕ 096 020

Лист 3

Формат: А4

| Формат | Зона | Поз. | Обозначение | Наименование | Кол. | Примечание |
|---|---|---|---|---|---|---|
| | | | | АЗЕ 096.020-04 | | |
| | | | | Детали | | |
| А3 | | 2 | АЗЕ 094 032-01 | Стойка | 1 | |
| А4 | | 3 | АЗЕ 094.034-02 | Уголок | 1 | |
| | | 4 | -03 | Уголок | 1 | |
| | | 5 | -05 | Уголок | 1 | |
| | | | | АЗЕ 096.020-05 | | |
| | | | | Детали | | |
| А3 | | 2 | АЗЕ 094.032-02 | Стойка | 1 | |
| А4 | | 3 | АЗЕ 094.034-02 | Уголок | 1 | |
| | | 4 | -03 | Уголок | 2 | |
| | | 5 | -05 | Уголок | 2 | |
| | | | | АЗЕ 096.020-06 | | |
| | | | | Детали | | |
| А3 | | 2 | АЗЕ 094.032-03 | Стойка | 1 | |
| А4 | | 3 | АЗЕ 094.034-02 | Уголок | 1 | |
| | | 4 | -03 | Уголок | 3 | |
| | | 5 | -05 | Уголок | 3 | |
| | | | | АЗЕ 096.020-07 | | |
| | | | | Детали | | |
| А3 | | 2 | АЗЕ 094.032-04 | Стойка | 1 | |
| А4 | | 3 | АЗЕ 094.034-02 | Уголок | 1 | |
| | | 4 | -03 | Уголок | 4 | |
| | | 5 | -05 | Уголок | 4 | |

Подп. и дата

Инв. № дубл.

Взам. инв. №

Подп. и дата

Инв. № подл.

Изм. Лист № докум. Подп. Дата

АЗЕ 096.020

Лист 4

Копировал Кульбакина

Формат: А4

АЗЕ 096.020 СБ

Рис. 1

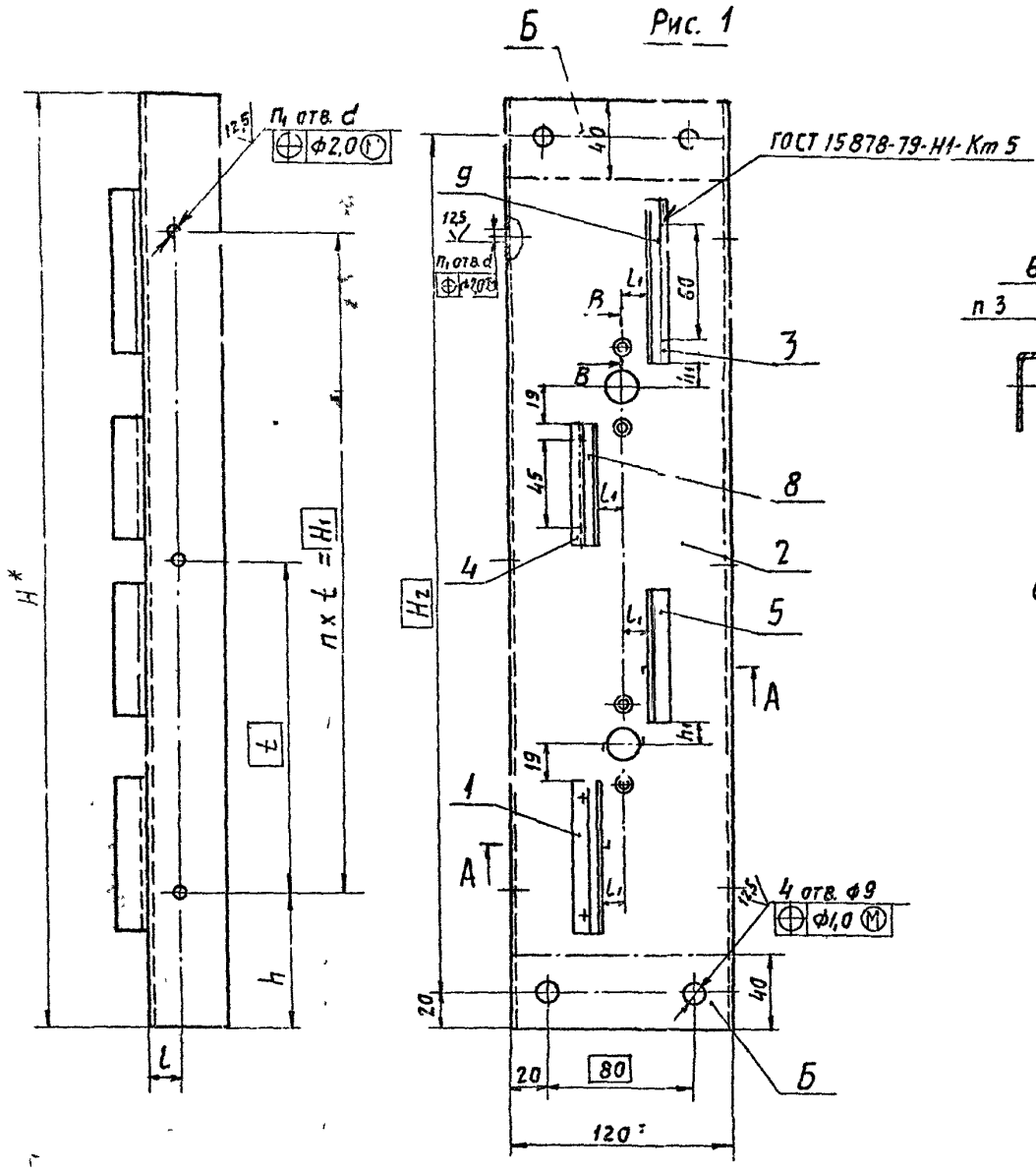


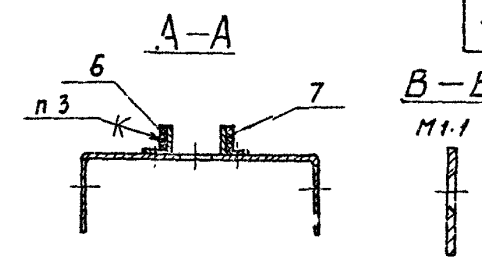


Рис. 2

Остальное – см. рис. 1

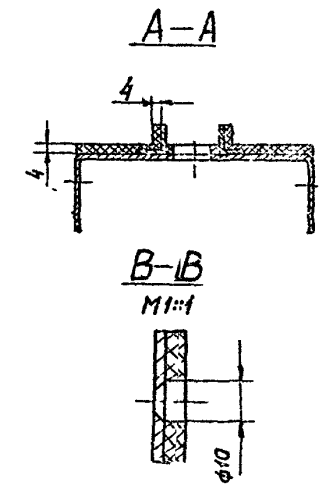


| Обозначение | Рис. | Размеры, мм | | | | | | | | | Кол, шт. | | Покрытие | Масса, кг |
|---|---|---|---|---|---|---|---|---|---|---|---|---|---|---|
| | | $H^*$ | $H_1$ | $H_2$ | $h$ | $h_1$ | $l$ | $l_1$ | $t$ | $d$ | $n$ | $n_1$ | | |
| АЗЕ 096 020 | 1 | 480 | 340 | 440 | 70 | 12 | 15 | 11 | 170 | 7 | 2 | 3 | — | 1,6 |
| —01 | | 680 | 540 | 640 | | | | | 135 | 10 | 4 | 5 | | 2,3 |
| —02 | | 880 | 760 | 840 | 60 | | | | 190 | | | | | 2,9 |
| —03 | | 1080 | 950 | 1040 | 65 | | 20 | | | | 5 | 6 | | 3,6 |
| —04 | 2 | 480 | 340 | 440 | 70 | 15 | 15 | 15 | 170 | 7 | 2 | 3 | Покрытие по стали вспучивающееся огнезащитное ВПМ-2 ГОСТ 25131-82 Толщина покрытия 4 мм | 1,8 |
| —05 | | 680 | 540 | 640 | | | | | 135 | 10 | 4 | 5 | | 2,5 |
| —06 | | 880 | 760 | 840 | 60 | | | | 190 | | | | | 3,3 |
| —07 | | 1080 | 950 | 1040 | 65 | | 20 | | | | 5 | 6 | | 4,1 |

Условное обозначение

— покрытие по стали вспучивающееся огнезащитное.

1. * Размеры для справок.
2. Н14, $\pm \frac{t_2}{2}$.
3. Клей 88СА ТУ 38-105-1760-87.
4. Покрытие, кроме поверхностей Б, см таблицу исполнений

| Изм | Лист | № докум | Подп | Дата |
|---|---|---|---|---|
| Разраб | | Белявская | | |
| Пров | | Крупник | | |
| Рук гр | | Крупник | | |
| Гл спец | | Вайнберг | | |
| Н контр | | Лентес | | |
| Утв | | Спивак | | |

АЗЕ 096. 020 СБ

Стойка

| Лит | Масса | Масшт |
|---|---|---|
| Н | См табл. | — |

Лист | Листов 1

САНТЕХНИИПРОЕКТ

Копировал Рейн — формат А2

Серия 5904-54 выпуск 1

Инв № подл | Подп и дата | Взам инв № | Инв № дубл | Подп и дата

| Формат | Зона | Поз | Обозначение | Наименование | Кол | Примечание |
|---|---|---|---|---|---|---|
| | | | | Документация | | |
| А3 | | | А3Е 096 030СБ | Сборочный чертеж | | |
| | | | | Детали | | |
| А4 | | 1 | А3Е094 008-01 | Палец | 1 | |
| А4 | | 2 | А3Е 094 016 | Планка | 1 | |
| | | | | Стандартные изделия | | |
| | | 3 | | Шайба 10 32 ГОСТ 11371-78 | 1 | |
| | | | Переменные данные | для исполнений | | |
| | | | | А3Е 096 030 | | |
| | | | | Детали | | |
| А4 | | 4 | А3Е 094.008 | Палец | 1 | |
| А4 | | 5 | А3Е 094.016-04 | Тяга | 1 | |
| А4 | | 6 | А3Е 094.017 | Рычаг | 2 | |
| | | | | Стандартные изделия | | |
| | | 7 | | Гайка М8 4 ГОСТ 5915-70 | 2 | |
| | | 8 | | Шайба 8 65Г ГОСТ 6402-70 | 2 | |
| | | 7 | | Шайба 8 32 ГОСТ 11371-78 | 4 | |

А3Е 096. 030

Тяга с рычагами

САНТЕХНИИПРОЕКТ

Формат: А4

| Формат | Зона | Поз | Обозначение | Наименование | Кол | Примечание |
|---|---|---|---|---|---|---|
| | | | | А3Е 096 030-01 | | |
| | | | | Детали | | |
| А4 | | 4 | А3Е 094.008 | Палец | 2 | |
| А4 | | 5 | А3Е 094.017 | Рычаг | 3 | |
| А3 | | 6 | А3Е 096 012 | Тяга | 1 | |
| | | | | Стандартные изделия | | |
| | | 7 | | Гайка М8 4 ГОСТ 5915-70 | 3 | |
| | | 8 | | Шайба 8 65Г ГОСТ 6402-70 | 3 | |
| | | 9 | | Шайба 8 32 ГОСТ 11371-78 | 8 | |
| | | | | А3Е 096.030-02 | | |
| | | | | Детали | | |
| А4 | | 4 | А3Е 094 008 | Палец | 3 | |
| А4 | | 5 | А3Е 094 017 | Рычаг | 4 | |
| А3 | | 6 | А3Е 096. 012-01 | Тяга | 1 | |
| | | | | Стандартные изделия | | |
| | | 7 | | Гайка М8 4 ГОСТ 5915-70 | 4 | |
| | | 8 | | Шайба 8 65Г ГОСТ 6402-70 | 4 | |
| | | 9 | | Шайба 8 32 ГОСТ 11371-78 | 8 | |
| | | | | А3Е 096 030-03 | | |
| | | | | Детали | | |
| А4 | | 4 | А3Е 094 008 | Палец | 4 | |
| А4 | | 5 | А3Е 094 017 | Рычаг | 5 | |
| А3 | | 6 | А3Е 096 012-02 | Тяга | 1 | |
| | | | | Стандартные изделия | | |
| | | 7 | | Гайка М8 4 ГОСТ 5915-70 | 5 | |
| | | 8 | | Шайба 8 65Г ГОСТ 6402-70 | 5 | |
| | | 9 | | Шайба 8 32 ГОСТ 11371-78 | 10 | |

А3Е 096. 030

Формат: А4

А3Е 096.030СБ

Серия 5 904-54 выпуск 1

Рис 1

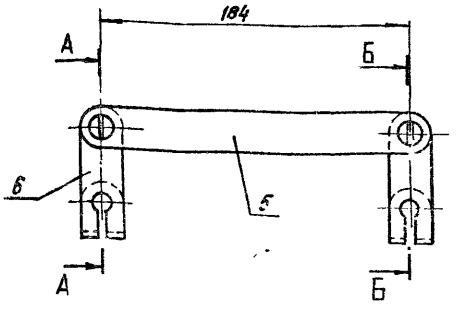


Рис. 2
Остальное-см. рис. 1

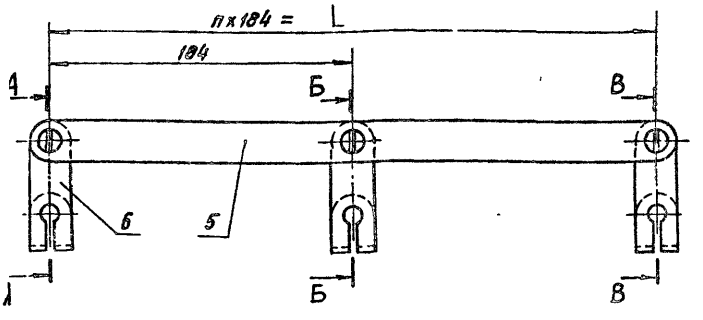


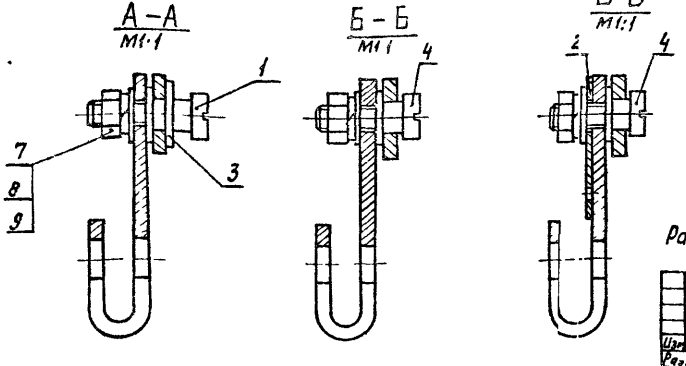


| Обозначение | Рис | L, мм | n, шт | Масса, кг |
|---|---|---|---|---|
| А3Е 096.030 | 1 | — | — | 0,4 |
| -01 | 2 | 358 | 2 | 0,7 |
| -02 | | 552 | 3 | 0,9 |
| -03 | | 736 | 4 | 1,2 |

Размеры для справок.

А3Е 096. 030СБ

Тяга с рычагами

| Изм | Лист | № докум. | Подп |
|---|---|---|---|
| Разраб | | Белявская | |
| Пров | | Крупник | |
| Рук гр | | Крупник | |
| Гл спец | | Вайнберг | |
| Н контр | | Лейтес | |
| Утв | | Спивак | |

| Лит | Масса | Масшт |
|---|---|---|
| И | см. табл. | — |

Лист | Листов 1

САНТЕХНИИПРОЕКТ

Копировал: Кумышкина

Формат: А3

| Форм. | Зона | Поз. | Обозначение | Наименование | Кол. | Примечание |
|---|---|---|---|---|---|---|
| | | | | Документация | | |
| А2 | | | АЗЕ 097.000 СБ | Сборочный чертеж | | |
| А3 | | | АЗЕ 094.000 Д | Клапан огнезадерживающий взрывозащищенный с пределом огнестойкости 0,25 и 0,5 ч | | |
| | | | | Технические требования | | |
| | | | | Сборочные единицы | | |
| А4 | | 1 | АЗЕ 094.010-01 | Кронштейн | 1 | |
| | | | | Детали | | |
| А4 | | 2 | АЗЕ 094.001 | Тяга | 1 | |
| А4 | | 3 | АЗЕ 094.002 | Пружина | 1 | |
| А4 | | 4 | АЗЕ 094.003 | Ручка | 1 | |
| А4 | | 5 | АЗЕ 094.004 | Шайба | 1 | |
| А4 | | 6 | АЗЕ 094.005 | Чека | 1 | |
| А4 | | 7 | АЗЕ 094.008 | Палец | 1 | |
| Б4 | | 8 | АЗЕ 097.001 | Труба; L=1000 max | | |
| | | | | Труба ДКРНП 20×2 | | |
| | | | | Н.Д. Л63 ГОСТ 494-76 | 1 | |
| | | | | Стандартные изделия | | |
| | | 9 | | Болт М8×20.36 ГОСТ 7798-70 | 4 | |
| | | 10 | | Шайба 8.65Г ГОСТ 6402-70 | 1 | |
| | | 11 | | Шайба 8.32 ГОСТ 11371-78 | 2 | |
| | | 12 | | Шайба 10.32 ГОСТ 11371-78 | 2 | |
| | | 13 | | Шплинт 2×16 ГОСТ 397-79 | 1 | |

Изм. | Лист | № докум. | Подп. | Дата

Разраб. Бесяковский | Пров. Кирпичник | Нач. отд. Лейтес | Утв. Слибак

АЗЕ 097.000

Клапан огнезадерживающий, взрывозащищенный с пределом огнестойкости 0,25 и 0,5 ч

Лит. | Лист | Листов 2

САНТЕХНИКПРОЕКТ

Формат: А1

| Форм. | Зона | Поз. | Обозначение | Наименование | Кол. | Примечание |
|---|---|---|---|---|---|---|
| | | | | Материалы | | |
| | | 14 | | Канат 2,0-Г-В-Н-140 ГОСТ 3062-80 | 8 | м |
| | | 15 | | Проволока 0,8-II ГОСТ 3282-74 | 1 | м |
| | | | Переменные данные для исполнений: | | | |
| | | | | АЗЕ 097.000 | | |
| | | | | Сборочные единицы | | |
| А4 | | 16 | АЗЕ 094.040-01 | Вставка плавкая | 1 | |
| А4 | | 17 | АЗЕ 094.100-01 | Лопатка | 2 | |
| А4 | | 18 | АЗЕ 096.010 | Корпус | 1 | |
| А4 | | 19 | АЗЕ 096.020 | Стойка | 1 | |
| А4 | | 20 | АЗЕ 096.030 | Тяга с рычагами | 1 | |
| | | | | Детали | | |
| А4 | | 21 | АЗЕ 094.006 | Крышка | 4 | |
| А4 | | 22 | АЗЕ 094.016-01 | Тяга | 1 | |
| | | | | Стандартные изделия | | |
| | | 23 | | Болт М8×40.36 ГОСТ 7798-70 | 2 | |
| | | 24 | | Винт 2М5×14.36 ГОСТ 17475-80 | 8 | |
| | | 25 | | Гайка М5.4 ГОСТ 5916-70 | 8 | |
| | | 26 | | Гайка М8.4 ГОСТ 5915-70 | 11 | |
| | | 27 | | Шайба 5.65Г ГОСТ 6402-70 | 8 | |
| | | 28 | | Шайба 8.02 ГОСТ 11371-78 | 12 | |

Изм. | Лист | № докум. | Подп. | Дата

АЗЕ 097.000

Лист 2

Формат: А4

Серия 5.904-54 Выпуск 1

| Форм. | Зона | Поз. | Обозначение | Наименование | Кол. | Примечание |
|---|---|---|---|---|---|---|
| | | | | Прочие изделия | | |
| | | 29 | | Подшипник 876903 ТУ 37.006.045-77 | 4 | |
| | | | | АЗЕ 097.000-01 | | |
| | | | | Сборочные единицы | | |
| А4 | | 16 | АЗЕ 094.040-01 | Вставка плавкая | 1 | |
| А4 | | 17 | АЗЕ 094.100-02 | Лопатка | 2 | |
| А4 | | 18 | АЗЕ 096.010-01 | Корпус | 1 | |
| А4 | | 19 | АЗЕ 096.020 | Стойка | 1 | |
| А4 | | 20 | АЗЕ 096.030 | Тяга с рычагами | 1 | |
| | | | | Детали | | |
| А4 | | 21 | АЗЕ 094.006 | Крышка | 4 | |
| А4 | | 22 | АЗЕ 094.016-01 | Тяга | 1 | |
| | | | | Стандартные изделия | | |
| | | 23 | | Болт М8×40.36 ГОСТ 7798-70 | 2 | |
| | | 24 | | Винт 2М5×14.36 ГОСТ 17475-80 | 8 | |
| | | 25 | | Гайка М5.4 ГОСТ 5916-70 | 8 | |
| | | 26 | | Гайка М8.4 ГОСТ 5915-70 | 11 | |
| | | 27 | | Шайба 5.65Г ГОСТ 6402-70 | 8 | |
| | | 28 | | Шайба 8.02 ГОСТ 11371-78 | 12 | |
| | | | | Прочие изделия | | |
| | | 29 | | Подшипник 876903 ТУ 37.006.045-77 | 4 | |

Изм. | Лист | № докум. | Подп. | Дата

АЗЕ 097.000

Лист 3

Формат: А4

| Форм. | Зона | Поз. | Обозначение | Наименование | Кол. | Примечание |
|---|---|---|---|---|---|---|
| | | | | АЗЕ 097.000-02 | | |
| | | | | Сборочные единицы | | |
| А4 | | 16 | АЗЕ 094.040-01 | Вставка плавкая | 1 | |
| А4 | | 17 | АЗЕ 094.100-03 | Лопатка | 2 | |
| А4 | | 18 | АЗЕ 096.010-02 | Корпус | 1 | |
| А4 | | 19 | АЗЕ 096.020 | Стойка | 1 | |
| А4 | | 20 | АЗЕ 096.030 | Тяга с рычагами | 1 | |
| | | | | Детали | | |
| А4 | | 21 | АЗЕ 094.006 | Крышка | 4 | |
| А4 | | 22 | АЗЕ 094.016-01 | Тяга | 1 | |
| | | | | Стандартные изделия | | |
| | | 23 | | Болт М8×40.36 ГОСТ 7798-70 | 2 | |
| | | 24 | | Винт 2М5×14.36 ГОСТ 17475-80 | 8 | |
| | | 25 | | Гайка М5.4 ГОСТ 5916-70 | 8 | |
| | | 26 | | Гайка М8.4 ГОСТ 5915-70 | 11 | |
| | | 27 | | Шайба 5.65Г ГОСТ 6402-70 | 8 | |
| | | 28 | | Шайба 8.02 ГОСТ 11371-78 | 12 | |
| | | | | Прочие изделия | | |
| | | 29 | | Подшипник 876903 ТУ 37.006.045-77 | 4 | |
| | | | | АЗЕ 097.000-03 | | |
| | | | | Сборочные единицы | | |
| А4 | | 16 | АЗЕ 094.040-02 | Вставка плавкая | 1 | |

Изм. | Лист | № докум. | Подп. | Дата

АЗЕ 097.000

Лист 4

Копировал: Кульбакина

Формат: А4

| Формат | Зона | Поз. | Обозначение | Наименование | Кол. | Примечание |
|---|---|---|---|---|---|---|
| | | 17 | АЗЕ 094. 100 - 03 | Лопатка | 3 | |
| А4 | | 18 | АЗЕ 096. 010 - 03 | Корпус | 1 | |
| А4 | | 19 | АЗЕ 096. 020 - 01 | Стойка | 1 | |
| А4 | | 20 | АЗЕ 096. 030 - 01 | Тяга с рычагами | 1 | |
| | | | | Детали | | |
| А4 | | 21 | АЗЕ 094. 006 | Крышка | 6 | |
| А4 | | 22 | АЗЕ 094. 016 - 02 | Тяга | 1 | |
| | | | | Стандартные изделия | | |
| | | 23 | | Болт М8х40.36 ГОСТ 7798-70 | 3 | |
| | | 24 | | Винт 2М5х14.36 ГОСТ 17475-80 | 12 | |
| | | 25 | | Гайка М5.4 ГОСТ 5916-70 | 12 | |
| | | 26 | | Гайка М8.4 ГОСТ 5915-70 | 12 | |
| | | 27 | | Шайба 5.65Г ГОСТ 6402-70 | 12 | |
| | | 28 | | Шайба 8.02 ГОСТ 11371-78 | 14 | |
| | | | | Прочие изделия | | |
| | | 29 | | Подшипник 876903 ТУ 37.006.045-77 | 6 | |
| | | | | АЗЕ 097.000-04 | | |
| | | | | Сборочные единицы | | |
| А4 | | 16 | АЗЕ 094. 040 | Вставка плавкая | 1 | |
| А4 | | 17 | АЗЕ 094. 100-04 | Лопатка | 4 | |
| А4 | | 18 | АЗЕ 096. 010 -04 | Корпус | 1 | |
| А4 | | 19 | АЗЕ 096 020 02 | Стойка | 1 | |
| А4 | | 20 | АЗЕ 096 030 -02 | Тяга с рычагами | 1 | |

Инв. № подл. | Подп. и дата | Взам. инв. № | Инв. № дубл. | Подп. и дата

Изм. Лист № докум. Подп. Дата

АЗЕ097 000

Лист 5

Копировал Крайлина Формат А4



| Формат | Зона | Поз. | Обозначение | Наименование | Кол. | Примечание |
|---|---|---|---|---|---|---|
| | | | | Детали | | |
| А4 | | 21 | АЗЕ 094. 006 | Крышка | 8 | |
| А4 | | 22 | АЗЕ 094. 016 | Тяга | 1 | |
| | | | | Стандартные изделия | | |
| | | 23 | | Болт М8х40.36 ГОСТ 7798-70 | 4 | |
| | | 24 | | Винт 2М5х14.36 ГОСТ 17475-80 | 16 | |
| | | 25 | | Гайка М5.4 ГОСТ 5916-70 | 16 | |
| | | 26 | | Гайка М8.4 ГОСТ 5915-70 | 13 | |
| | | 27 | | Шайба 5.65Г ГОСТ 6402-70 | 16 | |
| | | 28 | | Шайба 8.02 ГОСТ 11371-78 | 16 | |
| | | | | Прочие изделия | | |
| | | 29 | | Подшипник 876903 ТУ 37.006.045-77 | 8 | |
| | | | | АЗЕ 097.000-05 | | |
| | | | | Сборочные единицы | | |
| А4 | | 16 | АЗЕ 094. 040-03 | Вставка плавкая | 1 | |
| А4 | | 17 | АЗЕ 094. 100-05 | Лопатка | 5 | |
| А4 | | 18 | АЗЕ 096. 010-05 | Корпус | 1 | |
| А4 | | 19 | АЗЕ 096. 020-03 | Стойка | 1 | |
| А4 | | 20 | АЗЕ 096. 030-03 | Тяга с рычагами | 1 | |
| | | | | Детали | | |
| А4 | | 21 | АЗЕ 094. 006 | Крышка | 10 | |
| А4 | | 22 | АЗЕ 094. 016-03 | Тяга | 1 | |

Инв. № подл. | Подп. и дата | Взам. инв. № | Инв. № дубл. | Подп. и дата

Изм. Лист № докум. Подп. Дата

АЗЕ 097.000

Лист 6

Копировал: Крайлина Формат А4

Серия 5.904-54 Выпуск 1

| Формат | Зона | Поз. | Обозначение | Наименование | Кол. | Примечание |
|---|---|---|---|---|---|---|
| | | | | Стандартные изделия | | |
| | | 23 | | Болт М8х40.36 ГОСТ 7798-70 | 5 | |
| | | 24 | | Винт 2М5х14.36 ГОСТ 17475-80 | 20 | |
| | | 25 | | Гайка М5.4 ГОСТ 5916-70 | 20 | |
| | | 26 | | Гайка М8.4 ГОСТ 5915-70 | 14 | |
| | | 27 | | Шайба 5.65Г ГОСТ 6402-70 | 20 | |
| | | 28 | | Шайба 8.02 ГОСТ 11371-78 | 18 | |
| | | | | Прочие изделия | | |
| | | 29 | | Подшипник 876803 ТУ 37.006.045-77 | 10 | |
| | | | | АЗЕ 097.000-06 | | |
| | | | | Сборочные единицы | | |
| А4 | | 16 | АЗЕ 094. 040-01 | Вставка плавкая | 1 | |
| А4 | | 17 | АЗЕ 094. 100-07 | Лопатка | 2 | |
| А4 | | 18 | АЗЕ 096. 010-06 | Корпус | 1 | |
| А4 | | 18 | АЗЕ 096. 020-04 | Стойка | 1 | |
| А4 | | 20 | АЗЕ 096.030 | Тяга с рычагами | 1 | |
| | | | | Детали | | |
| А4 | | 21 | АЗЕ 094. 006 | Крышка | 4 | |
| А4 | | 22 | АЗЕ 094. 016-01 | Тяга | 1 | |
| | | | | Стандартные изделия | | |
| | | 23 | | Болт М8х40.36 ГОСТ 7798-70 | 2 | |
| | | 24 | | Винт 2М5х14.36 ГОСТ 17475-80 | 8 | |

Инв. № подл. | Подп. и дата | Взам. инв. № | Инв. № дубл. | Подп. и дата

Изм. Лист № докум. Подп. Дата

АЗЕ097 000

Лист 7

Копировал Крайлина Формат А4

| Формат | Зона | Поз. | Обозначение | Наименование | Кол. | Примечание |
|---|---|---|---|---|---|---|
| | | 25 | | Гайка М5.4 ГОСТ 5916-70 | 8 | |
| | | 26 | | Гайка М8.4 ГОСТ 5915-70 | 11 | |
| | | 27 | | Шайба 5.65Г ГОСТ 6402-70 | 8 | |
| | | 28 | | Шайба 8.02 ГОСТ 11371-78 | 12 | |
| | | | | Прочие изделия | | |
| | | 29 | | Подшипник 876903 ТУ 37.006.045-77 | 4 | |
| | | | | АЗЕ 097.000-07 | | |
| | | | | Сборочные единицы | | |
| А4 | | 16 | АЗЕ 094. 040-01 | Вставка плавкая | 1 | |
| А4 | | 17 | АЗЕ 094. 100-08 | Лопатка | 2 | |
| А4 | | 18 | АЗЕ 096. 010-07 | Корпус | 1 | |
| А4 | | 19 | АЗЕ 096. 020-04 | Стойка | 1 | |
| А4 | | 20 | АЗЕ 096.030 | Тяга с рычагами | 1 | |
| | | | | Детали | | |
| А4 | | 21 | АЗЕ 094. 006 | Крышка | 4 | |
| А4 | | 22 | АЗЕ 094. 016-01 | Тяга | 1 | |
| | | | | Стандартные изделия | | |
| | | 23 | | Болт М8х40.36 ГОСТ 7798-70 | 2 | |
| | | 24 | | Винт 2М5х14.36 ГОСТ 17475-80 | 8 | |
| | | 25 | | Гайка М5.4 ГОСТ 5916-70 | 8 | |
| | | 26 | | Гайка М8.4 ГОСТ 5915-70 | 11 | |
| | | 27 | | Шайба 5.65Г ГОСТ 6402-70 | 8 | |
| | | 28 | | Шайба 8.02 ГОСТ 11371-78 | 12 | |

Инв. № подл. | Подп. и дата | Взам. инв. № | Инв. № дубл. | Подп. и дата

Изм. Лист № докум. Подп. Дата

АЗЕ 097 000

Лист 8

Копировал: Крайлина Формат А4

| Формат | Зона | Поз. | Обозначение | Наименование | Кол. | Примечание |
|---|---|---|---|---|---|---|
| | | | | Прочие изделия | | |
| | | 29 | | Подшипник 8Т5 303 | | |
| | | | | ТУ 37 006 045-77 | 4 | |
| | | | | АЗЕ 097 000-08 | | |
| | | | | Сборочные единицы | | |
| А4 | | 16 | АЗЕ 094 040-01 | Вставка плавкая | 1 | |
| А4 | | 17 | АЗЕ 094.100-09 | Лопатка | 2 | |
| А4 | | 18 | АЗЕ 096 010-08 | Корпус | 1 | |
| А4 | | 19 | АЗЕ 096 020-04 | Стойка | 1 | |
| А4 | | 20 | АЗЕ 096 030 | Тяга с рычагами | 1 | |
| | | | | Детали | | |
| А4 | | 21 | АЗЕ 094.006 | Крышка | 4 | |
| А4 | | 22 | АЗЕ 094.016-01 | Тяга | 1 | |
| | | | | Стандартные изделия | | |
| | | 23 | | Болт М8х40.36 ГОСТ 7798-70 | 2 | |
| | | 24 | | Винт 2М5х14.36 ГОСТ 17475-80 | 8 | |
| | | 25 | | Гайка М5.4 ГОСТ 5916-70 | 8 | |
| | | 26 | | Гайка М8.4 ГОСТ 5915-70 | 11 | |
| | | 27 | | Шайба 5.65Г ГОСТ 6402-70 | 8 | |
| | | 28 | | Шайба 8.02 ГОСТ 11371-78 | 12 | |
| | | | | Прочие изделия | | |
| | | 29 | | Подшипник 876903 | | |
| | | | | ТУ 37.006.045-77 | 4 | |

Инв. № подл. | Подп. и дата | Взам. инв. № | Инв. № дубл. | Подп. и дата

Изм. Лист № докум. Подп. Дата

АЗЕ 097 000

Лит. | Лист 5

Копировал: Крайлина Формат А4

| Формат | Зона | Поз. | Обозначение | Наименование | Кол. | Примечание |
|---|---|---|---|---|---|---|
| А4 | | 17 | АЗЕ 094.100-10 | Лопатка | 4 | |
| А4 | | 18 | АЗЕ 096.010-10 | Корпус | 1 | |
| А4 | | 19 | АЗЕ 096.020-06 | Стойка | 1 | |
| А4 | | 20 | АЗЕ 096.030-02 | Тяга с рычагами | 1 | |
| | | | | Детали | | |
| А4 | | 21 | АЗЕ 094.006 | Крышка | 8 | |
| А4 | | 22 | АЗЕ 094.016 | Тяга | 1 | |
| | | | | Стандартные изделия | | |
| | | 23 | | Болт М8х40.36 ГОСТ 7798-70 | 4 | |
| | | 24 | | Винт 2М5х14.36 ГОСТ 17475-80 | 16 | |
| | | 25 | | Гайка М5.4 ГОСТ 5916-70 | 16 | |
| | | 26 | | Гайка М8.4 ГОСТ 5916-70 | 13 | |
| | | 27 | | Шайба 5.65Г ГОСТ 6402-70 | 16 | |
| | | 28 | | Шайба 8.02 ГОСТ 11371-78 | 16 | |
| | | | | Прочие изделия | | |
| | | 29 | | Подшипник 876903 | | |
| | | | | ТУ 37.006.045-77 | 8 | |
| | | | | АЗЕ 097.000-11 | | |
| | | | | Сборочные единицы | | |
| А4 | | 16 | АЗЕ 094.040-03 | Вставка плавкая | 1 | |
| А4 | | 17 | АЗЕ 094.100-11 | Лопатка | 5 | |
| А4 | | 18 | АЗЕ 096.010-11 | Корпус | 1 | |
| А4 | | 19 | АЗЕ 096.020-07 | Стойка | 1 | |
| А4 | | 20 | АЗЕ 096 030-03 | Тяга с рычагами | 1 | |

Серия 5.904-34 Выпуск 1

Инв. № подл. | Подп. и дата | Взам. инв. № | Инв. № дубл. | Подп. и дата

Изм. Лист № докум. Подп. Дата

АЗЕ 097 000

Лит. | Лист 11

Копировал: Крайлина Формат А4



| Формат | Зона | Поз. | Обозначение | Наименование | Кол. | Примечание |
|---|---|---|---|---|---|---|
| | | | | АЗЕ 097.000-09 | | |
| | | | | Сборочные единицы | | |
| А4 | | 16 | АЗЕ 094 040-02 | Вставка плавкая | 1 | |
| А4 | | 17 | АЗЕ 094.100-09 | Лопатка | 3 | |
| А4 | | 18 | АЗЕ 096.010-09 | Корпус | 1 | |
| А4 | | 19 | АЗЕ 096 020-05 | Стойка | 1 | |
| А4 | | 20 | АЗЕ 096 030-01 | Тяга с рычагами | 1 | |
| | | | | Детали | | |
| А4 | | 21 | АЗЕ 094.006 | Крышка | 6 | |
| А4 | | 22 | АЗЕ 094.016-02 | Тяга | 1 | |
| | | | | Стандартные изделия | | |
| | | 23 | | Болт М8х40.36 ГОСТ 7798-70 | 3 | |
| | | 24 | | Винт 2М5х14.36 ГОСТ 17475-80 | 12 | |
| | | 25 | | Гайка М5.4 ГОСТ 5916-70 | 12 | |
| | | 26 | | Гайка М8.4 ГОСТ 5915-70 | 12 | |
| | | 27 | | Шайба 5.65Г ГОСТ 6402-70 | 12 | |
| | | 28 | | Шайба 8.02 ГОСТ 11371-78 | 14 | |
| | | | | Прочие изделия | | |
| | | 29 | | Подшипник 876903 | | |
| | | | | ТУ 37.006.045-77 | 6 | |
| | | | | АЗЕ 097.060-10 | | |
| | | | | Сборочные единицы | | |
| А4 | | 16 | АЗЕ 054.040 | Вставка плавкая | 1 | |

Инв. № подл. | Подп. и дата | Взам. инв. № | Инв. № дубл. | Подп. и дата

Изм. Лист № докум. Подп. Дата

АЗЕ 097.000

Лит. | Лист 10

Копировал: Крайлина Формат А4

| Формат | Зона | Поз. | Обозначение | Наименование | Кол. | Примечание |
|---|---|---|---|---|---|---|
| | | | | Детали | | |
| А4 | | 21 | АЗЕ 094.006 | Крышка | 10 | |
| А4 | | 22 | АЗЕ 094.018-03 | Тяга | 1 | |
| | | | | Стандартные изделия | | |
| | | 23 | | Болт М8х40.36 ГОСТ 7798-70 | 6 | |
| | | 24 | | Винт 2М5х14.36 ГОСТ 17475-80 | 20 | |
| | | 25 | | Гайка М5.4 ГОСТ 5916-70 | 20 | |
| | | 26 | | Гайка М8.4 ГОСТ 5915-70 | 14 | |
| | | 27 | | Шайба 5.65Г ГОСТ 6402-70 | 20 | |
| | | 28 | | Шайба 8.02 ГОСТ 11371-78 | 18 | |
| | | | | Прочие изделия | | |
| | | 29 | | Подшипник 876903 | | |
| | | | | ТУ 37.006.045-77 | 10 | |

Инв. № подл. | Подп. и дата | Взам. инв. № | Инв. № дубл. | Подп. и дата

Изм. Лист № докум. Подп. Дата

АЗЕ 097.000

Лит. | Лист 12

Копировал: Крайлина Формат А4

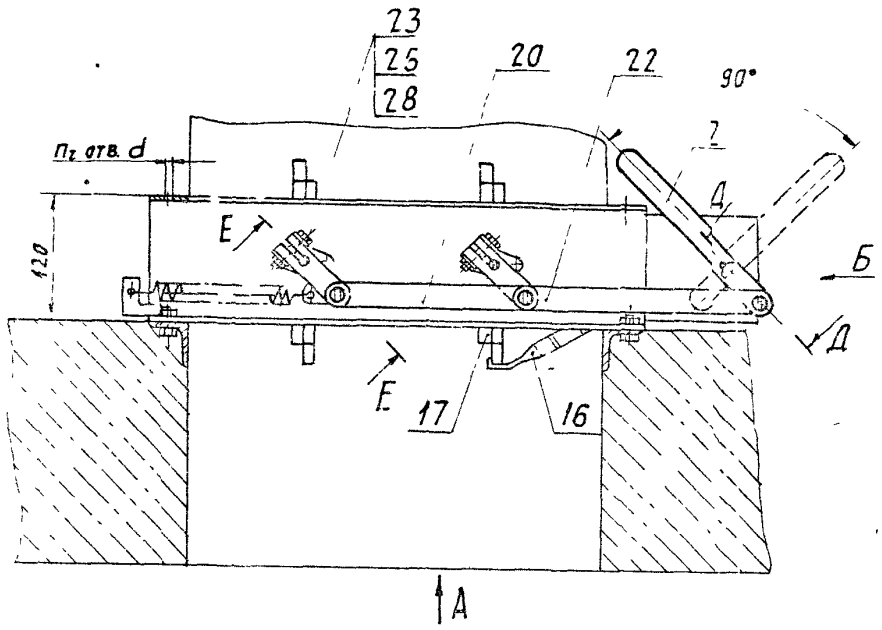


Вид А

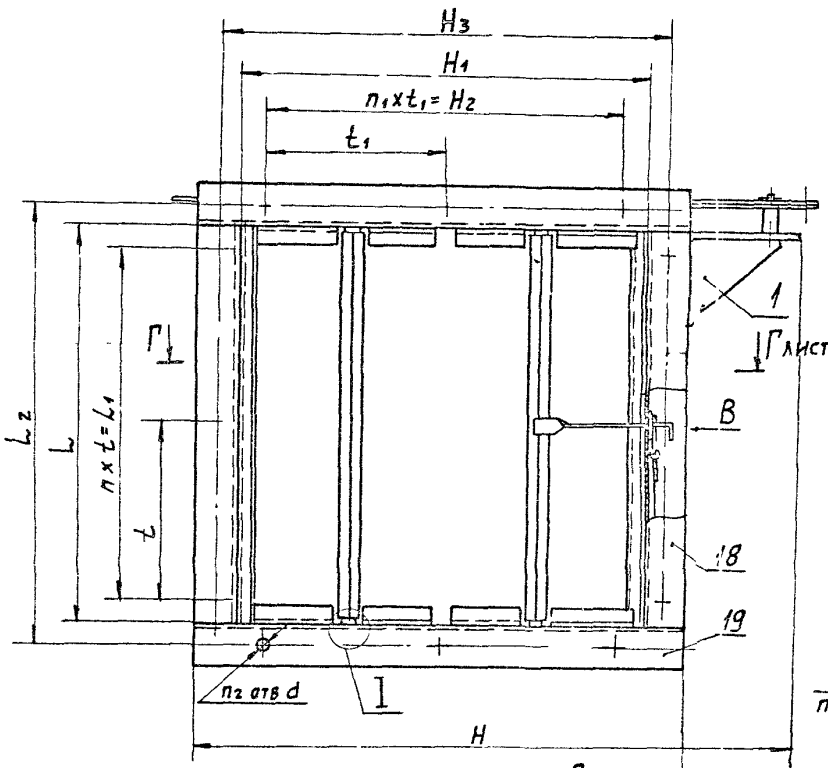


Вид Б

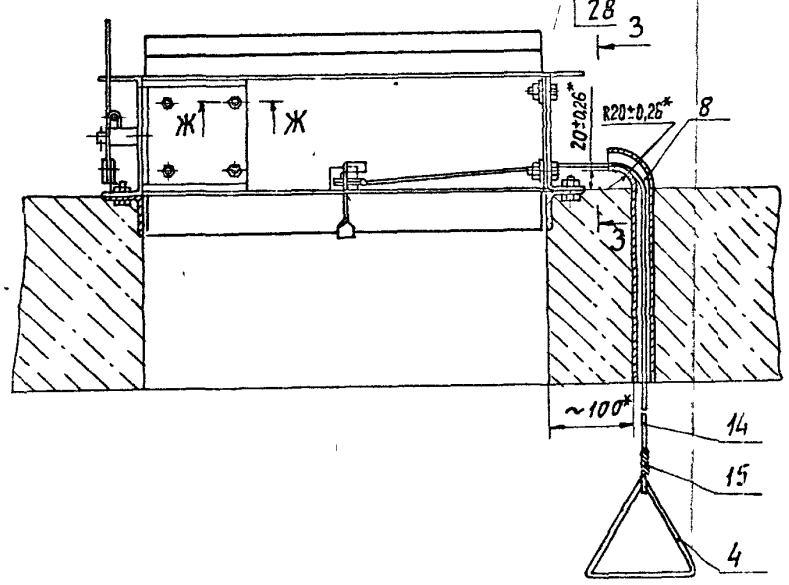


Вид В
М1:1

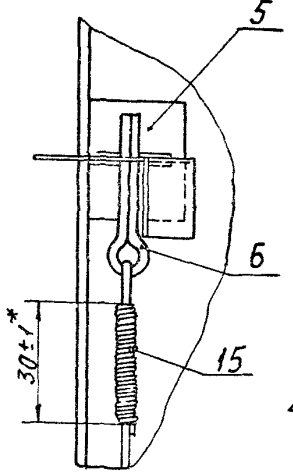


I
М1:1

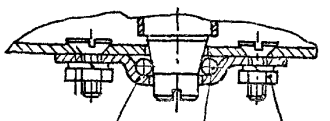


Д–Д
М1:1

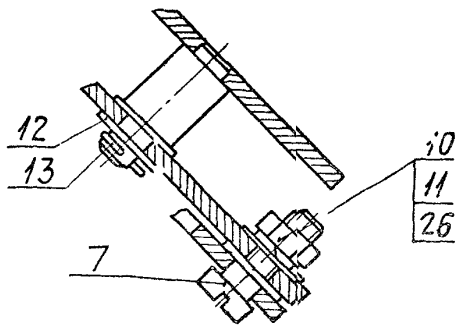


Е–Е
М1:1

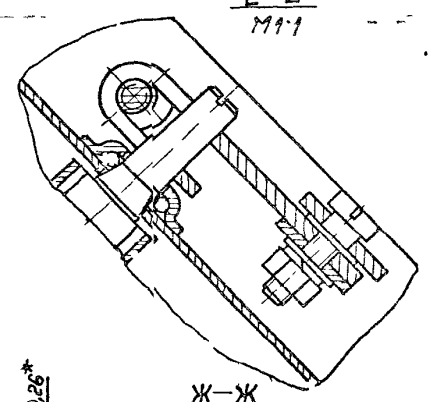

З–З
М1:2,5

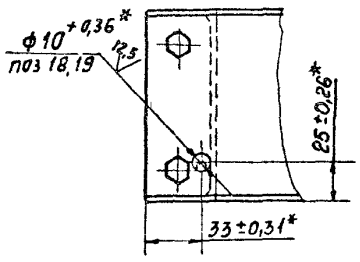


Ж–Ж
М1:1

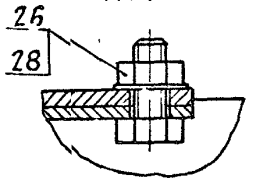


1. Размеры для справок, кроме показанных знаком*.
2. Покрытие – эмали: ПФ-115 ГОСТ 6465-76, ПФ-218 ГОСТ 21227-75, ПФ-223 ГОСТ 14923-78.
3 Ручку с тросом (поз 4, 14) установить на уровне 1,5м от пола, прикрепить к строительной конструкции (стене, колонне) или стенке вертикального воздуховода и опломбировать.

| Изм. | Лист | № докум. | Подп. | Дата |
|---|---|---|---|---|
| Разраб | | Белявская | | |
| Пров | | Крупник | | |
| Рук. гр | | Крупник | | |
| Гл. спец | | Вайчберг | | |
| Н. контр | | Лейтес | | |
| Утв | | Спивак | | |

**АЗЕ 097 000 СБ**

Клапан огнезадерживающий с пределом огнестойкости 0,25 и 0,5ч.

| Лит. | Масса | Масштаб |
|---|---|---|
| И | см табл. | — |
| Лист 1 | Листов 2 | |

САНТЕХНИИПРОЕКТ

Копировал Работ

Формат А2

Серия 5.904-54 Выпуск 1

Подп. и дата | Инв. № дубл. | Взам. инв. № | Инв. № подл. | Подп. и дата

Г – Г
М1:2 лист 1

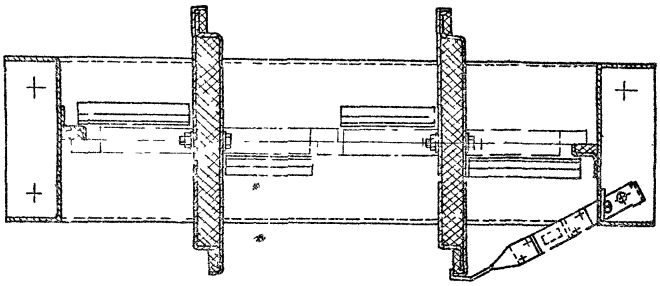

Рис 2

Остальное – см рис 1

Г – Г
М1:2

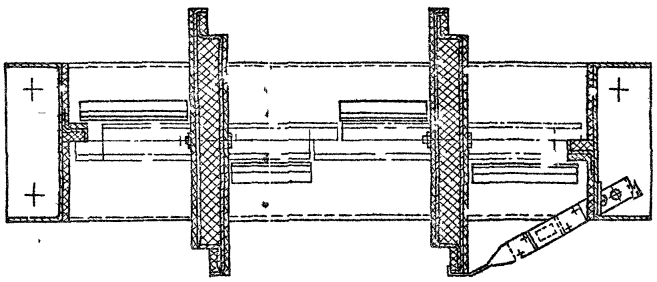

| Обозначение | Рис | Предел огнестойкости, ч | Размеры, мм | | | | | | | | | | Кол., шт. | | | Масса, кг |
|---|---|---|---|---|---|---|---|---|---|---|---|---|---|---|---|---|
| | | | H | $H_1$ | $H_2$ | $H_3$ | L | $L_1$ | $L_2$ | t | $t_1$ | d | n | $n_1$ | $n_2$ | |
| АЗЕ 097 000 | 1 | 0,25 | 598 | 400 | 340 | 410 | 400 | 340 | 430 | 170 | 170 | 7 | 2 | 2 | 12 | 16 |
| -01 | | | | | | | 500 | 465 | 530 | 155 | | | 3 | | 11 | 18 |
| -02 | | | | | | | 600 | 540 | 630 | 135 | 135 | 10 | 4 | 4 | 16 | 20 |
| -03 | | | 798 | 600 | 540 | 610 | | | | | | | | | 20 | 25 |
| -04 | | | 998 | 800 | 760 | 810 | 800 | 760 | 830 | 190 | 190 | | | | | 40 |
| -05 | | | 1198 | 1000 | 950 | 1040 | 1000 | 950 | 1040 | | | | 5 | 5 | 24 | 56 |
| -06 | | 0,5 | 598 | 400 | 340 | 410 | 400 | 340 | 430 | 170 | 170 | 7 | 2 | 2 | 12 | 18 |
| -07 | | | | | | | 500 | 465 | 530 | 155 | | | 3 | | 14 | 21 |
| -08 | | | | | | | 600 | 540 | 630 | 135 | 135 | 10 | 4 | 4 | 15 | 23 |
| -09 | | | 798 | 600 | 540 | 610 | | | | | | | | | 20 | 30 |
| -10 | | | 998 | 800 | 760 | 810 | 800 | 760 | 830 | 190 | 190 | | | | | 47 |
| -11 | | | 1198 | 1000 | 950 | 1040 | 1000 | 950 | 1040 | | | | 5 | 5 | 24 | 67 |

Серия 5.904-54 Выпуск 1

Инв. № подл. | Подп. и дата | Взам. инв. № | Инв. № дубл. | Подп. и дата



gost.e-ecolog.ru