ТИПОВАЯ ДОКУМЕНТАЦИЯ КОНСТРУКЦИЙ, ИЗДЕЛИЙ И УЗЛОВ
ЗДАНИЙ И СООРУЖЕНИЙ

СЕРИЯ 5.904-54

КЛАПАНЫ ОГНЕЗАДЕРЖИВАЮЩИЕ ВЗРЫВОЗАЩИЩЕННЫЕ С ПРЕДЕЛОМ ОГНЕСТОЙКОСТИ 0,25 И 0,5 ч.

ВЫПУСК 1

РАБОЧИЕ ЧЕРТЕЖИ

gost.e-ecolog.ru

ТИПОВАЯ ДОКУМЕНТАЦИЯ НА КОНСТРУКЦИИ, ИЗДЕЛИЯ И УЗЛЫ
ЗДАНИЙ И СООРУЖЕНИЙ

СЕРИЯ 5.904-54

КЛАПАНЫ ОГНЕЗАДЕРЖИВАЮЩИЕ ВЗРЫВОЗАЩИЩЕННЫЕ С ПРЕДЕЛОМ ОГНЕСТОЙКОСТИ 0,25 И 0,5 ч.

ВЫПУСК 1

РАБОЧИЕ ЧЕРТЕЖИ

РАЗРАБОТАНЫ
ГПКНИИ САНТЕХНИИПРОЕКТ
ГОССТРОЯ СССР

ГЛАВНЫЙ ИНЖЕНЕР ИНСТИТУТА А.Я.ШАРИПОВ/

ГЛАВНЫЙ ИНЖЕНЕР ПРОЕКТА /В.А.ЛИВАК/

УТВЕРЖДЕНЫ
ГЛАВНЫМ УПРАВЛЕНИЕМ ОРГАНИЗАЦИИ
ПРОЕКТИРОВАНИЯ ГОССТРОЯ СССР
ПРОТОКОЛОМ ОТ 12 ДЕКАБРЯ 1988г N 87

ВВЕДЕНЫ В ДЕЙСТВИЕ
ГПКНИИ САНТЕХНИИПРОЕКТ
ПРИКАЗОМ ОТ 22 НОЯБРЯ 1989г. N 55

Содержание

Обозначение	Наименование	Стр.
	Содержание	2
АЗЕ 094 000 Д	Клапан огнезадерживающий взрывозащищенный с пределом огнестойкости 0,25 и 0,5ч. Технические требования	2, 3
АЗЕ 094.000 АЗЕ 094 001	Клапан огнезадерживающий взрывозащищенный с пределом огнестойкости 0,25 и 0,5ч Тяга	4
АЗЕ 094 000 СБ	Клапан огнезадерживающий взрывозащищенный с пределом огнестойкости 0,25 и 0,5ч	5, 6
АЗЕ 094. 002 АЗЕ 094. 003	Пружина Ручка	6
АЗЕ 094 004 АЗЕ 094 005 АЗЕ 094. 006 АЗЕ 094. 007	Шайба Чека Крышка Склиз	7
АЗЕ 094. 010 АЗЕ 094. 010 СБ АЗЕ 094. 008 АЗЕ 094. 013	Кронштейн Кронштейн Палец Ось	8
АЗЕ 094. 020 АЗЕ 094. 020 СБ АЗЕ 094 011 АЗЕ 094 012	Тяга с рычагами Тяга с рычагами Ребро Угольник	9
АЗЕ 094. 016 АЗЕ 094 017 АЗЕ 094 018	Тяга Рычаг Планка	10
АЗЕ 094. 030 АЗЕ 094. 030 СБ АЗЕ 094 021 АЗЕ 094 023	Кронштейн Кронштейн Пластина Пластина	11
АЗЕ 094. 040 АЗЕ 094 040 СБ АЗЕ 094. 050 АЗЕ 094 050 СБ	Вставка плавкая Вставка плавкая Замок Замок	12
АЗЕ 094. 025 АЗЕ 094 026 АЗЕ 094. 028 АЗЕ 094. 029	Планка Крючок Пластина Пластина	13
АЗЕ 094 050 АЗЕ 094 032	Корпус Стойка	14
АЗЕ 094 050 СБ	Корпус	15
АЗЕ 094 070 АЗЕ 094. 033 АЗЕ 094 034 АЗЕ 094 037	Пластина Петля Уголок Пластина	16
АЗЕ 094 080 АЗЕ 094 041	Поперечина Ребро	17
АЗЕ 094 080 СБ АЗЕ 094 042 АЗЕ 094 043	Поперечина Поперечина Упор	18
АЗЕ 094. 090 АЗЕ 094. 090 СБ АЗЕ 094. 055	Стойка Стойка Планка	19
АЗЕ 094 100	Лопатка	20, 21
АЗЕ 094. 100 СБ	Лопатка	22
АЗЕ 094. 059 АЗЕ 095. 000	Ось Клапан огнезадерживающий взрывозащищенный с пределом огнестойкости 0,25 и 0,5ч	23
АЗЕ 095. 000 СБ	Клапан огнезадерживающий взрывозащищенный с пределом огнестойкости 0,25 и 0,5ч	24, 25
АЗЕ 094. 058	Полотно	25
АЗЕ 096 000	Клапан огнезадерживающий взрывозащищенный с пределом огнестойкости 0,25 и 0,5ч	26, 27, 28
АЗЕ 096 000 СБ	Клапан огнезадерживающий взрывозащищенный с пределом огнестойкости 0,25 и 0,5ч	29, 30
АЗЕ 096. 010	Корпус	31, 32
АЗЕ 096 010 СБ	Корпус	33, 34
АЗЕ 096 012	Тяга	34
АЗЕ 096 020	Стойка	35
АЗЕ 096. 020 СБ	Стойка	36
АЗЕ 096 030 АЗЕ 096. 030 СБ	Тяга с рычагами Тяга с рычагами	37
АЗЕ 097. 000	Клапан огнезадерживающий взрывозащищенный с пределом огнестойкости 0,25 и 0,5ч	38, 39, 40
АЗЕ 097 000 СБ	Клапан огнезадерживающий взрывозащищенный с пределом огнестойкости 0,25 и 0,5ч	41, 42

Настоящие типовые конструкции „Клапаны огнезадерживающие взрывозащищенные с пределом огнестойкости 0,25 и 0,5 ч" выполнены по плану типового проектирования Госстроя СССР на 1989 г в соответствии с заданием, утвержденным Главным управлением организации проектирования Госстроя СССР от 26.01.1989 г.

В соответствии с п 4.91, 4.128 и 4.142 СНиП 2.04.05-86 в отверстиях и воздуховодах, пересекающих противопожарные стены и перегородки помещений взрывоопасных производств следует устанавливать клапаны огнезадерживающие взрывозащищенные с пределом огнестойкости

0,5ч — при нормируемом пределе огнестойкости стены и перегородки 0,75ч

0,25ч — при нормируемом пределе огнестойкости стены и перегородки 0,25ч

В других случаях огнезадерживающие взрывозащищенные клапаны следует применять не менее предела огнестойкости воздуховода, для которого они предназначены, но не менее 0,25ч

Всего разработано восемь типоразмеров огнезадерживающих взрывозащищенных клапанов: 250×250, 250×400, 400×400, 400×500, 400×600, 600×600, 800×800; 1000×1000

По условиям размещения клапаны разработаны двух типов: для установки в противопожарных стенах и перегородках (горизонтальные) и для установки в перекрытиях (вертикальные)

Конструкция клапана состоит из корпуса с лопатками коробчатой формы, установленными в подшипниковых узлах и соединенными между собой рычажной системой

Установка клапана в открытое положение осуществляется поворотом лопаток посредством рукоятки рычажной системы, которая фиксируется плавкой вставкой с температурой плавления 72 °С и чекой с прикрепленным к ней тросом ручного управления.

Закрывание клапана происходит при повышении температуры перемещаемого воздуха свыше 72°С и распада при этом деталей плавкой вставки.

При необходимости, закрытие клапана до повышения температуры перемещаемого воздуха свыше 72°С можно осуществлять выдергиванием чеки посредством рукоятки с тросом.

Восстановление работоспособности клапана с разрушенной (после расплавления) плавкой вставкой возможно двумя способами:

либо установкой другой (запасной) плавкой вставки, либо восстановлением, посредством пайки, бывшей в употреблении плавкой вставки

Огнезащита клапана с пределом огнестойкости 0,25ч обеспечивается плотным заполнением полостей лопаток супертонким базальтовым волокном РСТ УССР 5013-81 и заполнением упоров асбестовым картоном.

Огнезащита клапана с пределом огнестойкости 0,5ч обеспечивается дополнительным нанесением на внутренние поверхности корпуса и наружные поверхности лопаток вспучивающегося покрытия ВПМ-2 по ГОСТ 25131-82.

Толщина покрытия 3,5 - 4 мм.

Взрывозащита клапанов обеспечивается тем, что все детали, которые в процессе эксплуатации клапанов при повороте лопаток соприкасаются между собой (палец, шайбы и др) выполнены из пары материалов латунь - сталь

Клапаны должны быть окрашены в два слоя какой-либо одной из перечисленных марок лентафталевых эмалей ПФ-115 ГОСТ 6465-76, ПФ-218 ГОСТ 21227-75, ПФ-223 ГОСТ 14923-78.

Клапаны огнезадерживающие взрывозащищенные с пределом огнестойкости 0,25 и 0,5ч допускаются для установки в воздуховодах, перемещающих взрывоопасные паро-воздушные смеси всех категорий и групп по классификации ГОСТ 12.1.011-78 и

Серия 5.904-54 Выпуск 1

Инв. № подл. | Подп. и дата | Взам. инв. № | Инв. № дубл. | Подп. и дата

Изм.	Кол. уч.	Лист	№ док.	Подп.	Дата
Разраб.	Гребенник				
Пров.	Кыргинк				
Нач. отд.	Кирпичников				
Н. контр.	Нейтес				
ГИП	Сливаев				

АЗЕ 094 000 Д

Клапан огнезадерживающий взрывозащищенный с пределом огнестойкости 0,25 и 0,5ч. Технические требования

Лит. | Лист 1 | Листов 6

СантехНИИпроект

Копировал Аранжина Формат А4

АЗЕ 094 000 Д

Изм. Лист № докум. Подп. Дата

Лист 2

Копировал Крачкина Формат А4

эксплуатации в помещениях с четырехсуточной средой с положительной температурой, не превышающей 35°С и относительной влажностью до 80% и могут устанавливаться во взрывоопасных зонах помещений, относящихся к классам В-1, В-1а и В-1б по классификации ПУЭ-76.

Для установки клапана в стене, перегородке или перекрытии должен быть предусмотрен проем по размерам проходного сечения клапана.

В проеме устанавливается закладной фланец с шпильками или болтами, соответствующими отверстиям фланца клапана.

После закрепления клапана к закладному фланцу определяется (по месту) длина троса ручного управления с таким расчетом, чтобы ручка с тросом находилась на уровне ~1,5 м от пола.

К концу окончания монтажа должна быть проведена трехкратная проверка надежности закрывания клапана посредством ручного управления, после чего ручку с тросом следует зафиксировать к стене, перегородке или какой либо другой строительной конструкции и опломбировать с целью предотвращения их использования без надобности.

На каждый установленный клапан должен быть составлен приемочный акт.

В процессе эксплуатации через каждые три месяца все установленные огнезадерживающие взрывозащищенные клапаны должны подвергаться профилактическому осмотру с проверкой срабатывания (закрывания) полотна посредством ручного управления. Результаты осмотра заносятся в специальный журнал.

Опытные образцы огнезадерживающего взрывозащищенного клапана прошли испытания на огнестойкость во ВНИИПО МВД СССР (Письмо с протоколом испытаний №13) 4857 от 21.08.1987г.)

Обозначение	Размеры, мм		Предел огнестойкости, ч	Масса, кг	Установка клапана
	Ширина	Высота			
АЗЕ 094 000	250	250	0,25	9	(в стенах и перегородках)
-01		400		11,5	
-02		250	0,5	10	
-03		400		12,5	
АЗЕ 095 000	400	400	0,25	16	
-01		500		18	
-02		600		20	
-03	600			26	
-04	800	800		40	
-05	1000	1000		56	
-06	400	400	0,5	18	
-07		500		21	
-08		600		23	
-09	600			30	
-10	800	800		47	
-11	1000	1000		67	
АЗЕ 095 000	250	250	0,25	9	(в вентиляционных каналах)
-01		400		11,5	
-02		250	0,5	10	
-03		400		12,5	
АЗЕ 037 000	400	400	0,25	16	
-01		500		18	
-02		600		20	
-03	600			26	
-04	800	800		40	
-05	1000	1000		56	
-06	400	400	0,5	18	
-07		500		21	
-08		600		23	
-09	600			30	
-10	800	800		47	
-11	1000	1000		67	

Серия 5.904-54 Выпуск 1

Приложение

Характеристика основных материалов для обеспечения огнезащитных свойств клапана

1. Покрытие по стали огнезащитное вспучивающееся ВПМ-2 по ГОСТ 25131-82 разработано во ВНИИПО МВД СССР (г Балашиха Московской обл.)

Технология приготовления и нанесения огнезащитного вспучивающегося покрытия ВПМ-2 разработана ВНИИПО МВДСССР и НПО Лакокраспокрытие МХП СССР и изложена в приложении к ГОСТ 25131-82

Огнезащитное вспучивающееся покрытие ВПМ 2 выпускается заводами-изготовителями (Загорский лакокрасочный г Загорск, Московской обл и Черновицкий химический МХП СССР) в виде двух компонентов: пасты ВПМ-2 и аммофоса марки А, смешиваемых непосредственно перед нанесением на покрываемую поверхность. Заготовка покрытия впрок не допускается.

Покрытие ВПМ-2 наносится в два-три слоя шпателем или установкой пневматического действия. Продолжительность сушки одного слоя не менее 24ч. Общая толщина сухого слоя покрытия 3,5-4мм.

На высушенное покрытие не ранее чем через пять-шесть суток в качестве влагозащиты или декоративной отделки должна быть нанесена в два слоя какая либо из перечисленных эмалей: пентафталевые (ПФ-115, ПФ-218, ПФ-223), хлорвиниловые (ХВ-785, ХВ-124) или кремнийорганическая (КО-174)

2 Супертонкое базальтовое волокно по РСТ УССР 5013-81 выпускается в виде матов и плит рядом заводов промышленности строительных материалов в том числе комбинатом „Прогресс" (г Ирпень, Киевской обл), Мосасбестокомбинатом (г Железнодорожный, Московской обл), в качестве заменителя можно применять вату каолинового состава по МРТУ6-11-102-69 или базальтовый теплоизоляционный картон БТК-11 по ТУ21УССР 914-75,

3 Легкоплавкий сплав по ТУ6-09-4064-75 представляет собой серебристо-белые гранулы, состоящие из компонентов: свинца, висмута, олова, кадмия в соотношении 4 4 1 1

Температура плавления 70°-72°С

Выпускается Уральским заводом химических реактивов (г Свердловск., ГСП-964, Луначарского, 25Б)

Распределяется по фондам, а также продается по безналичному и наличному расчету в магазинах химреактивов.

Формат	Зона	Поз.	Обозначение	Наименование	Кол.	Примечание
				Документация		
А1			АЗЕ 094.000СБ	Сборочный чертеж	1	А2, А3
А3			АЗЕ 094 000 ТД	Технические требования		
				Сборочные единицы		
А4		1	АЗЕ 094.010	Кронштейн	1	
А4		2	АЗЕ 094.020	Тяга с рычагом	1	
А4		3	АЗЕ 094.030	Кронштейн	1	
А4		4	АЗЕ 094 040	Вставка плавкая	1	
				Детали		
А4		5	АЗЕ 094.001	Тяга	1	
А4		6	АЗЕ 094.002	Пружина	1	
А4		7	АЗЕ 094.003	Ручка	1	
А4		8	АЗЕ 094.004	Шайба	1	
А4		9	АЗЕ 094.005	Чека	1	
А4		10	АЗЕ 094.006	Крышка	2	
А4		11	АЗЕ 094.007	Склиз	1	
А4		12	АЗЕ 094.008	Палец	1	
				Стандартные изделия		
		13		Болт М8-20.36 ГОСТ 7798-70	4	
		14		Болт М8×40.36 ГОСТ 7798-70	1	

Инв. № подл. | Подп. и дата | Взам. инв. № | Инв. № дубл. | Подп. и дата

Изм. Лист № докум. Подп. Дата

Разраб. Беляевский

Пров. Гринчук

Рук. гр. Кравцов

Н. контр. Дементьев

Утв. Соловьев

АЗЕ 094.000

Клапан предохранительный, взрывозащищенный с пределом срабатывания 0,25 и 3,5 кГ

Лит. | Масса | Масштаб

Лист | Листов 1 | 3

САНТЕХНИИПРОЕКТ

Формат А4

Формат	Зона	Поз.	Обозначение	Наименование	Кол.	Примечание
		15		Винт 2М5-4g 36 ГОСТ 17475-80	4	
		16		Гайка М5.4 ГОСТ 5915-70	4	
		17		Гайка М8.4 ГОСТ 5915-70	10	
				Шайбы ГОСТ 6402-70		
		18		5.65Г	4	
		19		8.65Г	1	
				Шайбы ГОСТ 11371-78		
		20		8.02	10	
		21		8.32	2	
		22		10.32	2	
		23		Шплинт 2×15 ГОСТ 397-79	1	
				Прочие изделия		
		24		Подшипник 6-26903		
				ТУ 37.006.045-77	2	
				Материалы		
		25		Канат 2,0-Г-В-Н-180		
				ГОСТ 3062-80	10	м
		26		Проволока 0,8-II		
				ГОСТ 3282-74	1	м
			Переменные данные	Для исполнений		
				АЗЕ 094.000		
				Сборочные единицы		
А4		27	АЗЕ 094.060	Корпус	1	
А4		28	АЗЕ 094.090	Стойка	1	
А4		29	АЗЕ 094.100	Лопатка	1	

Инв. № подл. | Подп. и дата | Взам. инв. № | Инв. № дубл. | Подп. и дата

АЗЕ 094.000

Копировал Емельянова

Формат А4

Серия 5.904-54 Выпуск 1

Формат	Зона	Поз.	Обозначение	Наименование	Кол.	Примечание
				АЗЕ 094.000-01		
				Сборочные единицы		
А4		26	АЗЕ 094.060-01	Корпус	1	
А4		27	АЗЕ 094.090	Стойка	1	
А4		28	АЗЕ 094.100-01	Лопатка	1	
				АЗЕ 094.000-02		
				Сборочные единицы		
А4		26	АЗЕ 094.060-02	Корпус	1	
А4		27	АЗЕ 094.090-01	Стойка	1	
А4		28	АЗЕ 094.100-06	Лопатка	1	
				АЗЕ 094.000-03		
				Сборочные единицы		
А4		26	АЗЕ 094.060-03	Корпус	1	
А4		27	АЗЕ 094.090-01	Стойка	1	
А4		28	АЗЕ 094.100-07	Лопатка	1	

Инв. № подл. | Подп. и дата | Взам. инв. № | Инв. № дубл. | Подп. и дата

АЗЕ 094.000

Лист 3

Формат А4

АЗЕ 094.001

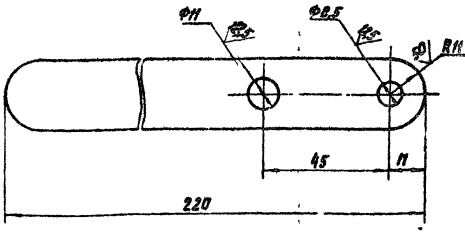

1 *Размер для справок.

2. Ф14; h14; $\pm\frac{t_2}{2}$.

Инв. № подл. | Подп. и дата | Взам. инв. № | Инв. № дубл. | Подп. и дата

Изм. Лист № докум. Подп. Дата

Разраб. Беляевский

Пров. Гринчук

Рук. гр. Кравцов

Н. контр. Дементьев

Утв. Соловьев

АЗЕ 094.001

Тяга

Лит. | Масса | Масштаб

И | 4,2 | 1:1

Лист | Листов 1

Полоса 22-Б-ГОСТ 103-76

Ст 3-Г-ГОСТ 535-75

САНТЕХНИИПРОЕКТ

Копировал Емельянова

Формат А4

Рис 1

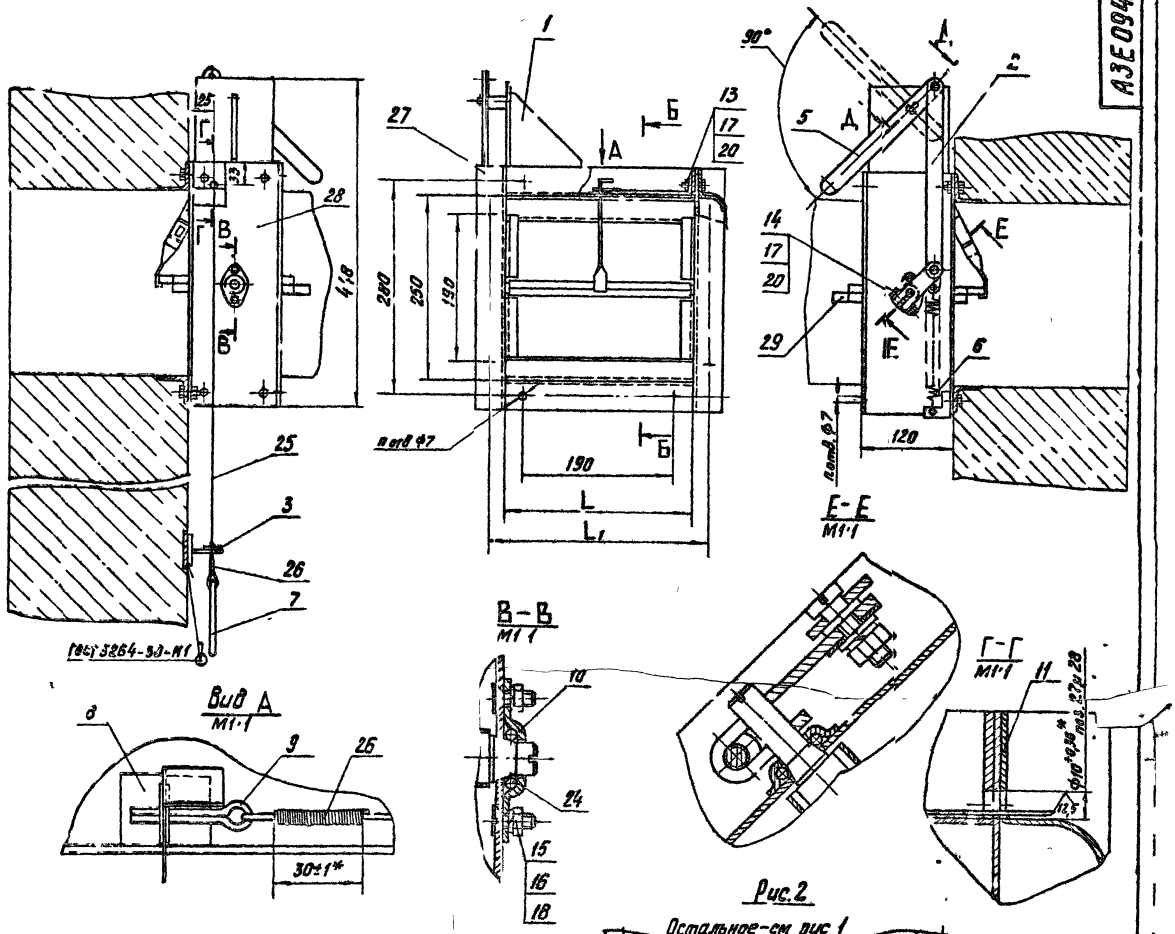

Рис.2

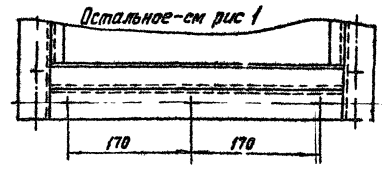

Обозначение	Рис.	Предел огнестойкости, ч	Размеры, мм L	Размеры, мм L_1	n, шт.	Масса, кг
А3Е 094.000	1	0,25	250	280	8	9
-01	2		400	430	10	11,5
-02	3	0,5	250	280	8	10
-03	4		400	430	10	12,5

1 Размеры для справок кроме показанных знаком *.
2 Покрытие—эмали ПФ-115 ГОСТ 6465-76; ПФ-218 ГОСТ 21227-75; ПФ-223 ГОСТ 14923-78
3 Ручку с тросом (поз 7,25) установить на уровне ~1,5м от пола, прикрепить к строительной конструкции (стене, колонне) и опломбировать

Изм	Лист	№ докум	Подп	Дата	А3Е 094.000 СБ			
Разраб		Белевская			Клапан огнезадерживающий взрывозащищенный с пределом огнестойкости 0,25 и 0,5 ч	Лит	Масса	Масшт
Пров		Крупник					СА	—
Рук гр		Крупник					тебл.	
Гл спец		Кейнберг				Лист 1	Листов 1	
Н контр		Лейтнер				САНТЕХНИИПРОЕКТ		
Утв		Сидоров						

Копировал: Кузнецова Формат: 82

Серия 5 904-54 Выпуск 1

А3Е 094 000 СБ

Рис.3
Остальное – см рис 1

Б-Б
М1:2

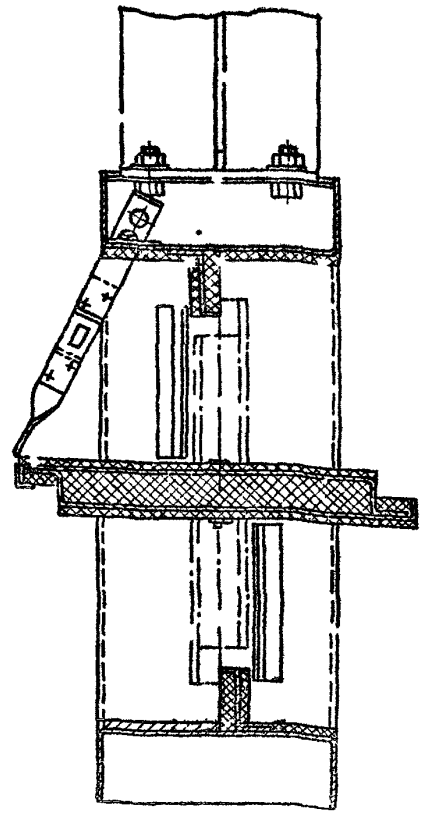

Рис.4
Остальное – см. рис. 1

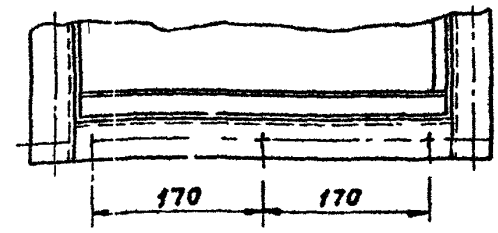

Б-Б
М1:2

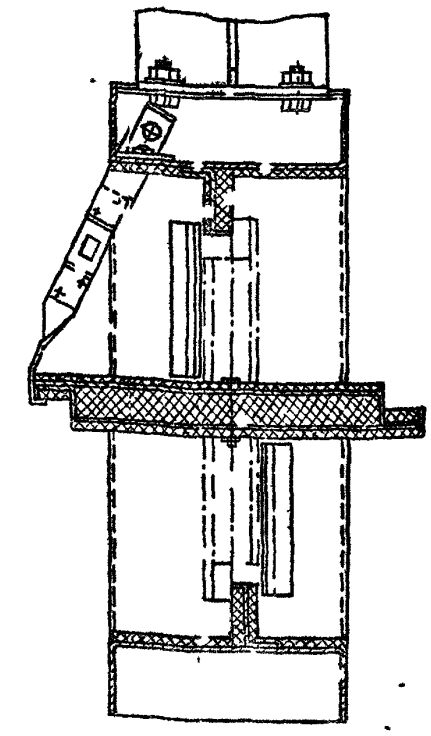

А3Е 094 000 СБ

Лист 2

Копировал Павлов Формат А3

Инв. № подл. | Подп. и дата | Взам. инв. № | Инв. № дубл. | Подп. и дата

А3Е 094 002

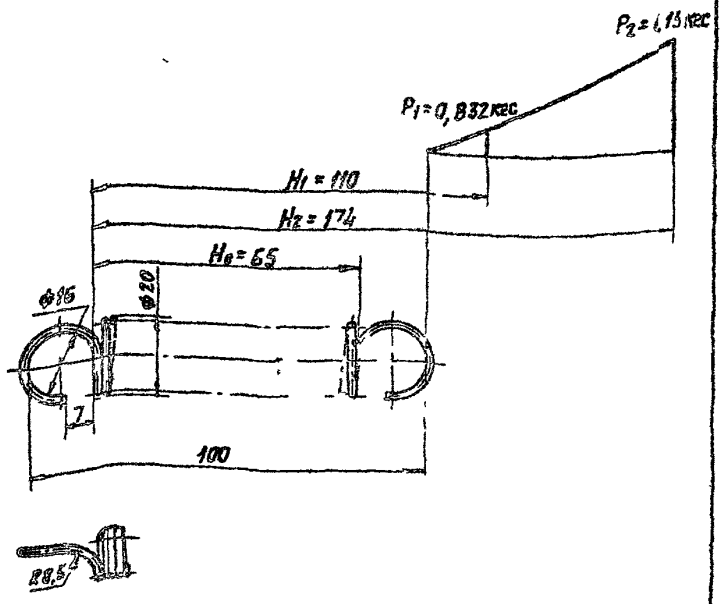

1 Длина развернутой пружины L = 1980 мм
2 Число рабочих витков n = 33
3 H14, h14, ± t2/2

Изм	Лист	№ докум.	Подп.	Дата	А3Е 094 002		
Разраб.	Белявская				Пружина	Лит	Масса	Масшт
Пров.	Крупник					И	0,05	1:1
Рук. гр.	Крупник					Лист	Листов 1
Гл. спец.	Вайнберг				Проволока 60С2А-20 ГОСТ 14963-78	САНТЕХНИИПРОЕКТ	
Н. контр.	Лейтес						
Утв.	Спивак						

Копировал Павлов Формат А4

Серия 5 904-54 Выпуск 1

А3Е 094 003

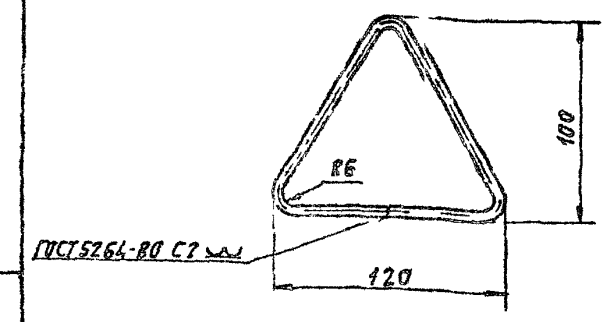

Неуказанные предельные отклонения размеров $h14, \pm \frac{t_2}{2}$

Изм	Лист	№ докум.	Подп.	Дата	А3Е 094 003		
Разраб.	Белявская				Ручка	Лит	Масса	Масшт
Пров.	Крупник					И	0,08	1:2
Рук. гр.	Крупник					Лист	Листов 1
Гл. спец.	Вайнберг				Проволока 60 ГОСТ 3282-74	САНТЕХНИИПРОЕКТ	
Н. контр.	Лейтес						
Утв.	Спивак						

Копировал Павлов Формат А4

А3Е094 004

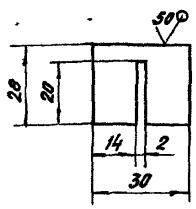

Неуказанные предельные отклонения размеров H14, h14, $\pm\frac{t_2}{2}$

Изм.	Лист	№ докум.	Подп.	Дата	А3Е 094 004		
Разраб.		Белявская			Шайба	Лит. И	Масса 0,02	Масшт. 1:1
Провер.		Крупник				Лист	Листов 1
Рук. гр.		Крупник					
Гл. спец.		Вайнберг			Лист Л63Пт3,0 гост 931-70	САНТЕХНИИПРОЕКТ	
Н. контр.		Лейтес					
Утв.		Спивак					

Копировал: Кульбакина Формат А4

А3Е094 005

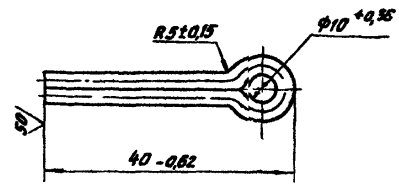

Допускается изготовление из шплинта 5×25 гост 397-79

Изм.	Лист	№ докум.	Подп.	Дата	А3Е 094 005		
Разраб.		Белявская			Чека	Лит. И	Масса 0,003	Масшт. 2:1
Провер.		Крупник				Лист	Листов 1
Рук. гр.		Крупник					
Гл. спец.		Вайнберг			Проволока ДКРНПт 2,5 ЛС59-1 гост 1066-75	САНТЕХНИИПРОЕКТ	
Н. контр.		Лейтес					
Утв.		Спивак					

Копировал: Кульбакина Формат А4

А3Е094 006

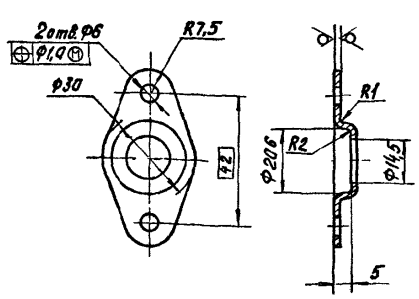

Неуказанные предельные отклонения размеров H14; h14, $\pm\frac{t_2}{2}$

Изм.	Лист	№ докум.	Подп.	Дата	А3Е 094 006		
Разраб.		Белявская			Крышка	Лит. И	Масса 0,02	Масшт. 1:1
Пров.		Крупник				Лист	Листов
Рук. гр.		Крупник					
Гл. спец.		Вайнберг			Лист Б20 гост 19903-74 / 4 IX 8Ст3 гост 16523-70	САНТЕХНИИПРОЕКТ	
Н. контр.		Лейтес					
Утв.		Спивак					

Формат А4

А3Е094 007

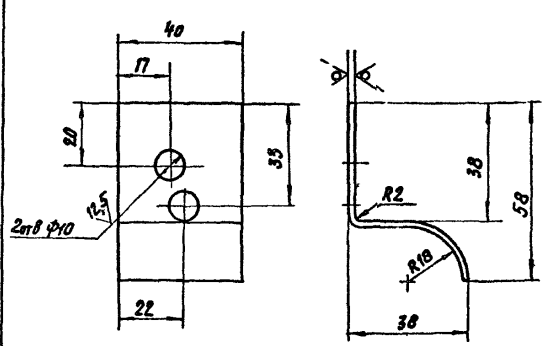

1 Острые кромки притупить
2 H14, h14; $\pm\frac{t_2}{2}$

Изм.	Лист	№ докум.	Подп.	Дата	А3Е 094 007		
Разраб.		Белявская			Склиз	Лит. И	Масса 0,07	Масшт. 1:1
Пров.		Крупник				Лист	Листов 1
Рук. гр.		Крупник					
Гл. спец.		Вайнберг			Лист Л63Пт2,0 гост 931-70	САНТЕХНИИПРОЕКТ	
Н. контр.		Лейтес					
Утв.		Спивак					

Формат А4

Серия 5904-54 выпуск 1

АЗЕ 094 008

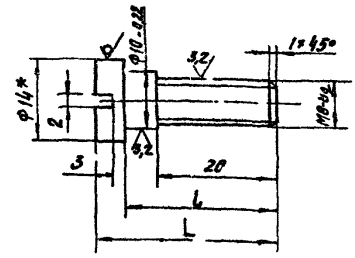

Обозначение	Размеры, мм	
	L	l
АЗЕ 094 008	30	25
-01	36	31

1* Размер для справок
2 h14; $\pm\frac{t_2}{2}$

Изм	Лист	№ докум	Подп	Дата	АЗЕ 094 008	Лит	Масса	Масшт
Разраб		Селявская			Палец	И	0,02	—
Пров		Крупник						
Рук гр								

Формат А4

АЗЕ 094 013

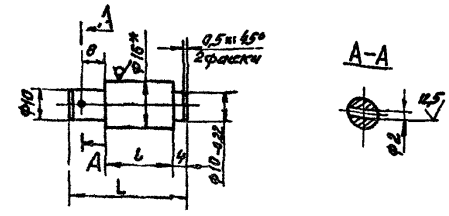

Обозначение	Размеры, мм		Масса кг
	L	l	
АЗЕ 094 013	40	22	0,05
-01	46	28	0,06

1.* Размер для справок
2 H14; h14; $\pm\frac{t_2}{2}$

Изм	Лист	№ докум	Подп	Дата	АЗЕ 094 013	Лит	Масса	Масшт
					Ось	И	Ст. табл.	1:1

Формат А4

Серия 5 904-54 выпуск 1

Фиг	Зона	Поз	Обозначение	Наименование	Кол.	Примечание
				Документация		
А4			АЗЕ 094 010 СБ	Сборочный чертеж		
				Детали		
А4		1	АЗЕ 094 011	Ребро		
А4		2	АЗЕ 094 012	[illegible]		
			[illegible]	[illegible]		
				[illegible]		
				Детали		
А4		3	АЗЕ 094 013	Ось	1	
				АЗЕ 094 010-01		
				Детали		
А4		3	АЗЕ 094.013-01	Ось	1	

Изм	Лист	№ докум	Подп	Дата	АЗЕ 094 010	Лит	Лист	Листов
Разраб		Селявская			Кронштейн	И		1
Пров		Крупник				САНТЕХНИИПРОЕКТ		
Рук гр		Крупник						
Н контр		Лейтес						
Утв		Спивак						

Формат А4

АЗЕ 094 010 СБ

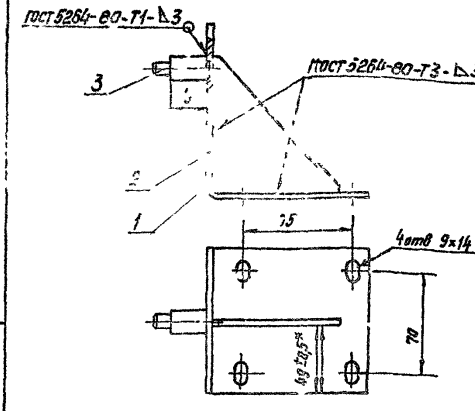

Обозначение	l, мм
АЗЕ 094 010	22
-01	28

Размеры для справок, кроме указанного знаком*

Изм	Лист	№ докум	Подп	Дата	АЗЕ 094 010 СБ	Лит	Масса	Масшт
Разраб		Селявская			Кронштейн	И	0,8	1:2
Пров		Крупник				Лист	Листов 1	
Рук гр		Крупник				САНТЕХНИИПРОЕКТ		
Гл. спец		Вайнберг						
Н контр		Лейтес						
Утв		Спивак						

Копировал: Кульбакина Формат: А4

А3Е094.012

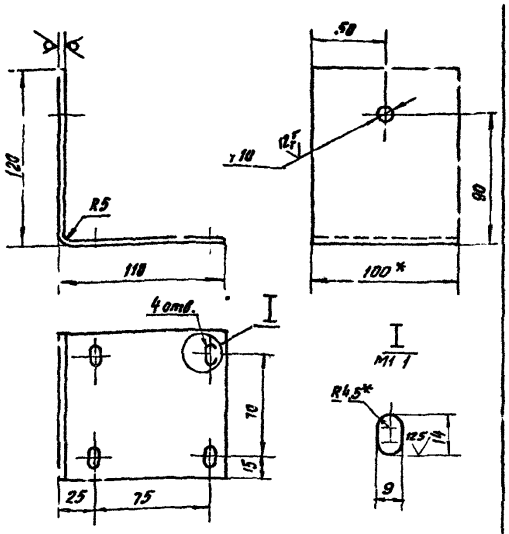

1* Размеры для справок
2 Н14, h14, $\pm\frac{t_2}{2}$

Изм.	Лист	№ докум.	Подп.	Дата	А3Е 094 012		
Разраб.		Белявская			Угольник	Лит. И	Масса 0,7 / Масш. 1:2
Пров.		Крупник				Лист	Листов 1
Рук. гр.		Крупник			Лист 6 4 0 гост 19903-74 / 8 Ст 3 гост 14637-79	САНТЕХНИИПРОЕКТ	
Гл. спец.		Воинберг					
Н. контр.		Лейтес					
Утв.		Спивак					

Формат А4

А3Е094 011

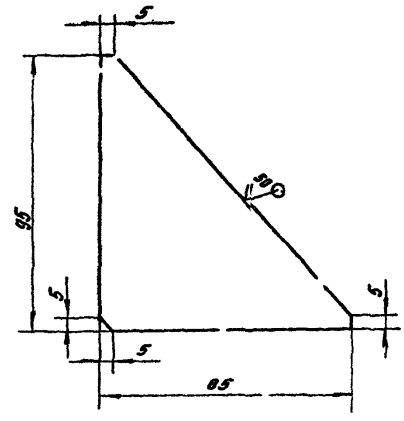

Неуказанные предельные отклонения размеров h14; $\pm\frac{t_2}{2}$

Изм.	Лист	№ докум.	Подп.	Дата	А3Е 094 011		
Разраб.		Белявская			Ребро	Лит. И	Масса 0,07 / Масшт. 1:1
Пров.		Крупник				Лист	Листов 1
Рук. гр.		Крупник			Лист 6 2 0 гост 19903-74 / 4 Ст 8 Ст 3 гост 16523-70	САНТЕХНИИПРОЕКТ	
Гл. спец.		Воинберг					
Н. контр.		Лейтес					
Утв.		Спивак					

Копировал. Колмакова

Формат А4

Серия 5 904-54 выпуск 1

Формат	Поз.	Обозначение	Наименование	Кол.	Примечание
			Документация		
А4		А3Е 094 020 СБ	Сборочный чертеж		
			Детали		
А4	1	А3Е 094 008	Палец	1	
А4	2	А3Е 094 016	Тяга	1	
А4	3	А3Е 094 017	Рычаг	1	
А4	4	А3Е 094 018	Планка	1	
			Стандартные изделия		
	5		Гайка М8 4 гост 5915-70	1	
	6		Шайба 8 65Г гост 6402-70	1	
	7		Шайба 8 32 гост 11371-78	2	

Изм.	Лист	№ докум.	Подп.	Дата	А3Е 094 020		
Разраб.		Белявская			Тяга с рычагом	Лит. Н	Лист / Листов 1
Пров.		Крупник					
Рук. гр.		Крупник				САНТЕХНИИПРОЕКТ	
Н. контр.		Лейтес					
Утв.		Спивак					

Формат А4

А3Е094 020СБ

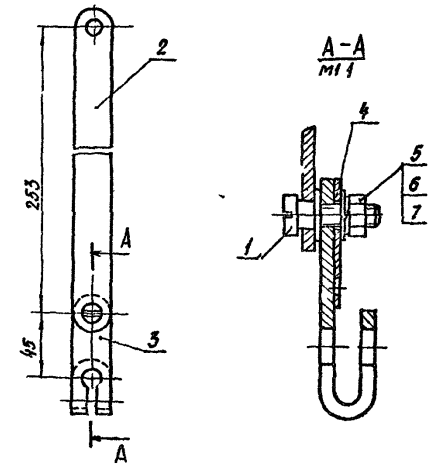

Размеры для справок

Изм.	Лист	№ докум.	Подп.	Дата	А3Е094 020СБ		
Разраб.		Белявская			Тяга с рычагом	Лит. И	Масса 0,4 / Масшт. 1:2
Пров.		Крупник				Лист	Листов 1
Рук. гр.		Крупник				САНТЕХНИИПРОЕКТ	
Гл. спец.		Воинберг					
Н. контр.		Лейтес					
Утв.		Спивак					

Формат А4

Серия 5 904-54 выпуск 1

А3Е094 016

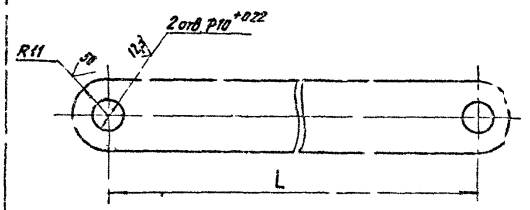

Обозначение	L, мм	Масса кг
А3Е094 016	253	0,2
-01	2[illegible]5	
-02	[illegible]44	
-03	260	
-04	184	0,15

Неуказанные предельные отклонения размеров $\pm\frac{t_2}{2}$

А3Е094 016

Тяга

Копировал Кульбакина Формат А

А3Е094 017

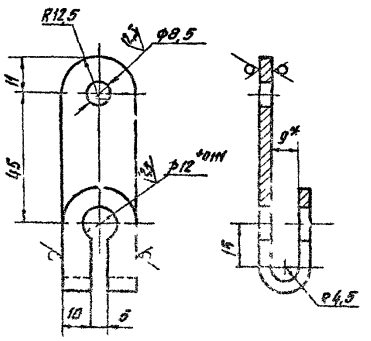

1* Размеры для справок

2 H14, h14 $\pm\frac{t_2}{2}$

А3Е094 017

Рычаг

Копировал Кульбакина Формат А4

А3Е094 018

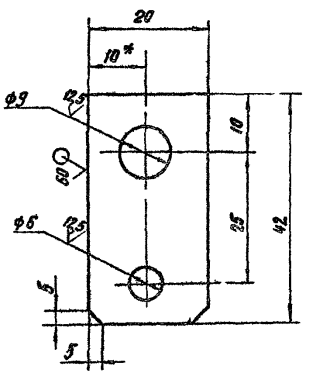

1* Размер для справок

2 H14, h14, $\pm\frac{t_2}{2}$

А3Е094 018

Планка

Лист Масса Масштаб

Лист Л63 Пт 2.0 ГОСТ 931-70

САНТЕХНИИПРОЕКТ

Копировал Кульбакина Формат А3

Формат	Зона	Поз	Обозначение	Наименование	Кол	Примечание
				Документация		
А4			А3Е 094 030 СБ	Сборочный чертеж		
				Детали		
А1		1	А3Е 094 021	Пластина	1	
Б4		2	А3Е 094 022	Пластина, 1=80-074		
				Полоса 4х50-Б-ГОСТ 103-76 ВСт3 I-ГОСТ 535-79	1	2,1 кг
А4		3	А3Е 094 023	Пластина	1	
				Стандартные изделия		
		4		Винт 2М5х6 36 ГОСТ 17473-80	2	

Изм	Лист	№ докум	Подп	Дата	А3Е 094 030	Лит	Лист	Листов
Разраб		Белявская			Кронштейн	И		1
Пров		Крупник				САНТЕХНИИПРОЕКТ		
Нач ср		Крупник						
Н контр		Лейтес						
Утв		Спивак						

Формат А1

А3Е 094.030 СБ

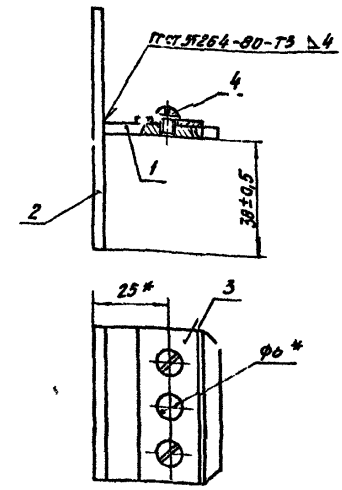

* Размеры для справок

Изм	Лист	№ докум	Подп	Дата	А21Б 094 030 СБ	Лит	Масса	Масшт
Разраб		Белявская			Кронштейн	И	0,2	1:1
Пров		Крупник				Лист	Листов 1	
Нач ср		Крупник				САНТЕХНИИПРОЕКТ		
Гл спец		Вайнберг						
Н контр		Лейтес						
Утв		Спивак						

Формат А4

Серия 5 904-54 выпуск 1

А3Е 094.021

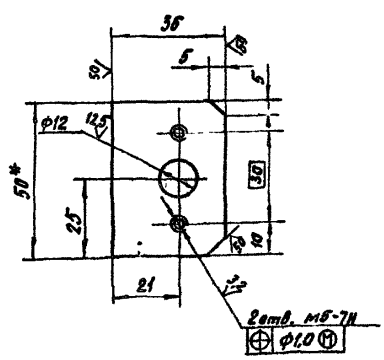

1* Размер для справок
2 H14; h14; $\pm\frac{t_2}{2}$

Изм	Лист	№ докум	Подп	Дата	А3Е 094 021	Лит	Масса	Масшт
Разраб		Белявская			Пластина	И	0,06	1:1
Пров		Крупник				Лист	Листов 1	
Нач ср		Крупник				САНТЕХНИИПРОЕКТ		
Гл спец		Вайнберг						
Н контр		Лейтес						
Утв		Спивак						

Полоса 4х50-Б-ГОСТ 103-76 ВСт3 Т-ГОСТ 535-79

Формат А4

А3Е 094 023

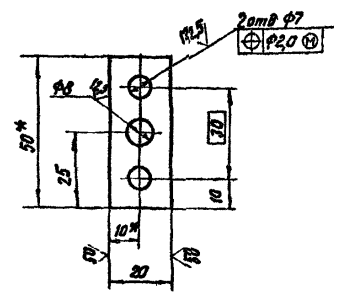

1* Размеры для справок.
2 H14; h14; $\pm\frac{t_2}{2}$

Изм	Лист	№ докум	Подп	Дата	А3Е 094 023	Лит	Масса	Масшт
Разраб		Белявская			Пластина	И	0,02	1:1
Пров		Крупник				Лист	Листов 1	
Нач ср		Крупник				САНТЕХНИИПРОЕКТ		
Гл спец		Вайнберг						
Н контр		Лейтес						
Утв		Спивак						

Полоса Л63Пт-Н 2,0-50 ГОСТ 931-70

Копирование [illegible]

Формат	Зона	Поз	Обозначение	Наименование	Кол.	Примечание
				Документация		
			АЗЕ 094 040СБ	Сборочный чертеж		
				Сборочные единицы		
А4		1	АЗЕ 094 050	Замок	1	
				Детали		
А4		2	АЗЕ 094 025	Планка	1	
				Стандартные изделия		
		3		Заклепка 2,5×7 гост 10299 80	4	
			Переменные данные для исполнений			
				АЗЕ 094 040		
				Детали		
А4		4	АЗЕ 094 026	Крючок	1	
				АЗЕ 094 040-01		
				Детали		
А4		4	АЗЕ 094 026-01	Крючок	1	
				АЗЕ 094 040-02		
				Детали		
А4		4	АЗЕ 094 026-02	Крючок	1	
				АЗЕ 094.040-03		
				Детали		
А4		4	АЗЕ 094 026-03	Крючок	1	

Инв. № подл. | Подп. и дата | Взам. инв. № | Инв. № дубл. | Подп. и дата

Изм.	Лист	№ докум.	Подп.	Дата
Разраб.		Бесчастный		
Пров.		Крупник		
Рук. гр.		Крупник		
Н. контр.		Лейтес		
Утв.		Спивак		

АЗЕ 094 040

Вставка плавкая

Лит.	Лист	Листов
Н		1

САНТЕХНИИПРОЕКТ

Формат: А1

АЗЕ 094 040 СБ

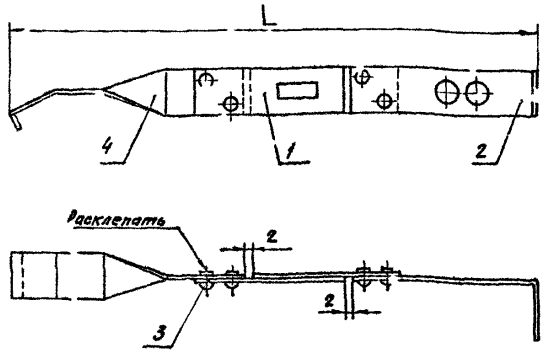

Обозначение	L, мм
АЗЕ 094 040	172
-01	157
-02	163
-03	175

Размеры для справок

Инв. № подл. | Подп. и дата | Взам. инв. № | Инв. № дубл. | Подп. и дата

Изм.	Лист	№ докум.	Подп.	Дата
Разраб.		Бесчастный		
Пров.		Крупник		
Рук. гр.		Крупник		
Н. контр.		Лейтес		
Утв.		Спивак		

АЗЕ 094 040 СБ

Вставка плавкая

Лит.	Масса	Масштаб
Н	0,04	—

Лист | Листов 1

САНТЕХНИИПРОЕКТ

Формат: А4

Серия 5 904-54 в. исх 1

Формат	Зона	Поз	Обозначение	Наименование	Кол.	Примечание
				Документация		
			АЗЕ 094 050СБ	Сборочный чертеж		
				Детали		
		1	АЗЕ 094.028	Пластина	1	
		2	АЗЕ 094 029	Пластина	1	

Инв. № подл. | Подп. и дата | Взам. инв. № | Инв. № дубл. | Подп. и дата

Изм.	Лист	№ докум.	Подп.	Дата
Разраб.		Бесчастный		
Пров.		Крупник		
Рук. гр.		Крупник		
Н. контр.		Лейтес		
Утв.		Спивак		

АЗЕ 094.050

Замок

Лит.	Лист	Листов
Н		1

САНТЕХНИИПРОЕКТ

Формат: А4

АЗЕ 094 050 СБ

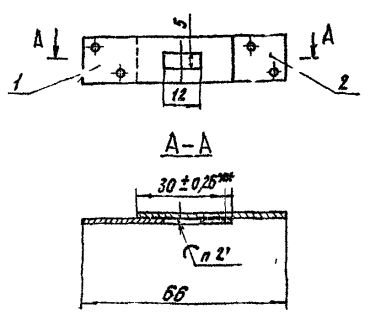

1 Размеры для справок, кроме указанного знаком
2 Паять легкоплавким сплавом ТУ6-09-4064-75
Заполнение отверстия 5×12 допускается не более 1/2 толщины детали поз 1
3 Испытать замок на распайку в термостате при температуре 72° +5°С Начальная температура не более 20°С

Инв. № подл. | Подп. и дата | Взам. инв. № | Инв. № дубл. | Подп. и дата

Изм.	Лист	№ докум.	Подп.	Дата
Разраб.		Бесчастный		
Пров.		Крупник		
Рук. гр.		Крупник		
Н. контр.		Лейтес		
Утв.		Спивак		

АЗЕ 094 050 СБ

Замок

Лит.	Масса	Масштаб
Н	0,02	1:1

Лист | Листов 1

САНТЕХНИИПРОЕКТ

Формат: А4

А3Е 094 025

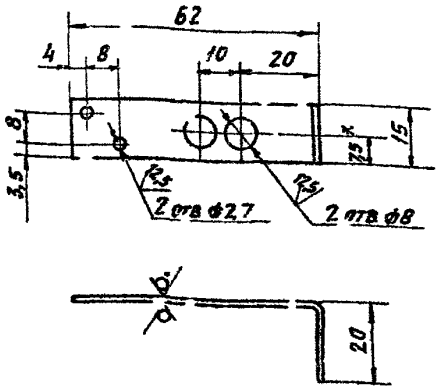

1* Размер для справок
2 H14, h14, $\pm \frac{t_2}{2}$

Изм	Лист	№ докум	Подп	Дата
Разраб	Беляевская			
Пров	Крупник			
Рук гр	Крупник			
Гл спец	Вайнберг			
Н контр	Лейтес			
Утв	Спивак			

А3Е 094 025

Планка

Лит	Масса	Масшт
И	0,01	11

Лист | Листов 1

Лист Б1,5 ГОСТ 19903 74 / 4 IV-ВСт3 ГОСТ 16523 70

Сантехниипроект

Копировал Павлов — Формат А4

А3Е 094 026

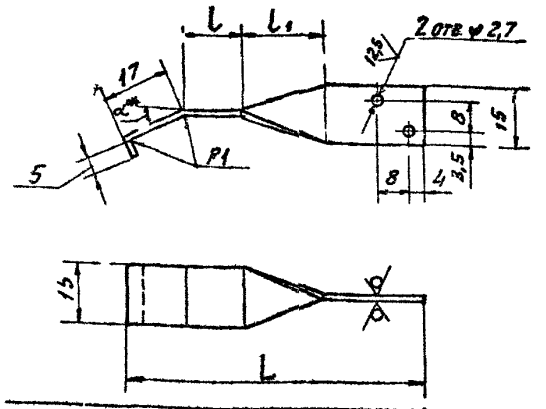

Обозначение	Размеры, мм			α°*
	L	L	L_1	
А3Е 094 026	76	115	20	26°
—01	61	100	15	30°
—02	67		20	28°
—03	79	115		24°

1* Размер для справок
2 H14, h14, $\pm \frac{t_2}{2}$

Изм	Лист	№ докум	Подп	Дата
Разраб	Беляевская			
Пров	Крупник			
Рук гр	Крупник			
Гл спец	Вайнберг			
Н контр	Лейтес			
Утв	Спивак			

А3Е 094 026

Крючок

Лит	Масса	Масшт
И	0,01	11

Лист | Листов 1

Лист Б1,5 ГОСТ 19903-74 / 4 IV-ВСт3 ГОСТ 16523-70

Сантехниипроект

Копировал Павлов — Формат А4

А3Е 094 028

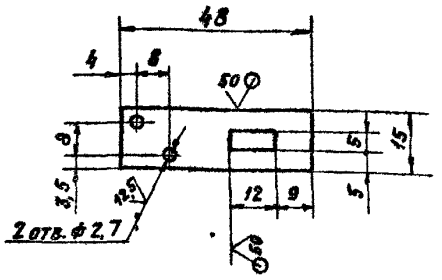

1 H14, h14, $\pm \frac{t_2}{2}$
2 Лудить легкоплавким сплавом ТУ6-09-4064-75 Допускается лудить оловом 01 02 ГОСТ 860-75 Наплывы не допускаются

Изм	Лист	№ докум	Подп	Дата
Разраб	Беляевская			
Пров	Крупник			
Рук гр	Крупник			
Гл спец	Вайнберг			
Н контр	Лейтес			
Утв	Спивак			

А3Е 094 028

Пластина

Лит	Масса	Масшт
И	0,008	11

Лист | Листов 1

Лист 1,5 ГОСТ 495-77 / М3 Гк ГОСТ 859-78

Сантехниипроект

Копировал Павлов — Формат А4

А3Е 094 029

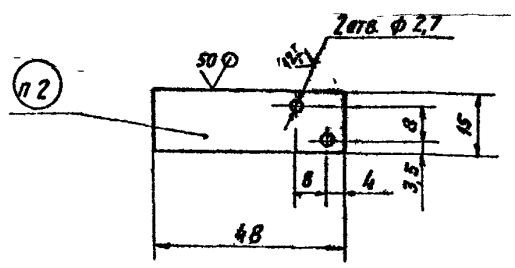

1 H14, h14, $\pm \frac{t_2}{2}$
2 Маркировать ударным способом, температура плавления 72°+5°С
3 Лудить легкоплавким сплавом ТУ6-09-4064-75 Допускается лудить оловом 01 02 ГОСТ 860-75 Наплывы не допускаются

Изм	Лист	№ докум	Подп	Дата
Разраб	Беляевская			
Пров	Крупник			
Рук гр	Крупник			
Гл спец	Вайнберг			
Н контр	Лейтес			
Утв	Спивак			

А3Е 094 029

Пластина

Лит	Масса	Масшт
И	0,008	11

Лист | Листов 1

Лист 1,5 ГОСТ 495-77 / М3 Гк ГОСТ 859-78

Сантехниипроект

Копировал Павлов — Формат А4

Серия 5.904-54 Выпуск 1

Формат	Зона	Поз	Обозначение	Наименование	Кол.	Примечание
				Документация		
2			АЗЕ 094 060 СБ	Сборочный чертеж		
				Сборочные единицы		
А4		1	АЗЕ 094 070	Пластина	1	
				Детали		
А3		2	АЗЕ 094 032	Стойка	1	
А4		3	АЗЕ 094 033	Петля	1	
А4		4	АЗЕ 094 034	Уголок	1	
			Переменные данные	для исполнений		
				АЗЕ 094 060		
				Сборочные единицы		
А4		5	АЗЕ 094 080	Поперечина	2	
				Детали		
А4		6	АЗЕ 094 034-01	Уголок	1	
Б4		7	АЗЕ 094.035	Прокладка 14-1,1×79-1,9		
				Картон асбестовый		
				КАОН-1-5 ГОСТ 2850-80	1	0,01кг
Б4		8	АЗЕ 094 036	Прокладка 14-1,1×85-2,2		
				Картон асбестовый		
				КАОН-1-5 ГОСТ 2850-80	1	0,02кг

Изм	Лист	№ докум	Подп	Дата	АЗЕ 094 060		
Разраб	Бел-Госкс				Корпус	Лит	Лист 1	Лист 2
Пров	Крупник						
Рук гр	Крупник						
Н контр	Лейтес						
Утв	Спивак						

САНТЕХНИИПРОЕКТ

Формат А4

Формат	Зона	Поз	Обозначение	Наименование	Кол.	Примечание
				АЗЕ 094 060-01		
				Сборочные единицы		
А4		5	АЗЕ 094 080-01	Поперечина	2	
				Детали		
А4		6	АЗЕ 094 034-01	Уголок	1	
Б4		7	АЗЕ 094 035	Прокладка 14-1,1×79-1,9		
				Картон асбестовый		
				КАОН-1-5 ГОСТ 2850-80	1	0,01кг
Б4		8	АЗЕ 094 036	Прокладка 14-1,1×85-2,2		
				Картон асбестовый		
				КАОН-1-5 ГОСТ 2850-80	1	0,02кг
				АЗЕ 094.060-02		
				Сборочные единицы		
А4		5	АЗЕ 094 080	Поперечина	2	
				Детали		
А4		6	АЗЕ 094 034-02	Уголок	1	
				АЗЕ 094 060-03		
				Сборочные единицы		
А4		5	АЗЕ 094 080-01	Поперечина	2	
				Детали		
А4		6	АЗЕ 094 034-02	Уголок	1	

Изм	Лист	№ докум	Подп	Дата	АЗЕ 094 060	Лист 2

Формат А4

Серия 5 904 54 выпуск 1

АЗЕ094.032

50/(√)

Рис 1

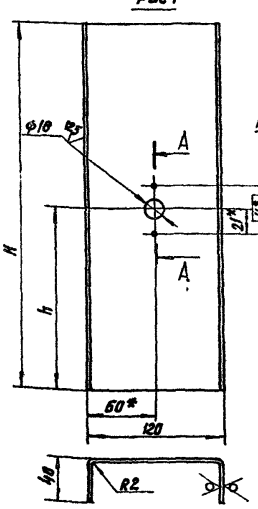

Рис. 2
Остальное-см рис 1

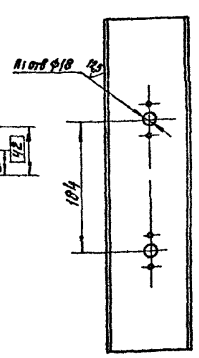

Рис. 3
Остальное-см рис 1

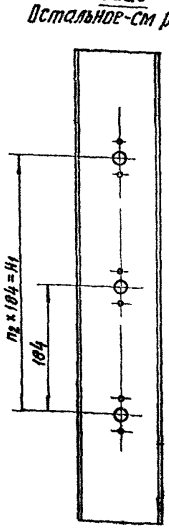

Обозначение	Рис.	Размеры, мм			Кол., шт			Масса, кг
		H	H1	h	n	n1	n2	
АЗЕ094 032	1	330	—	165	2	—	—	1,0
-01	2	480	—	148	4	2	—	1,5
-02	3	680	3689	156	6	3	2	2,1
-03		880	5522	164	8	4	3	2,7
-04		1080	7316	172	10	5	4	3,4

1* Размеры для справок.
2 H14; h14; $\pm\frac{t2}{2}$

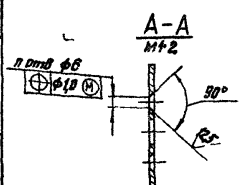

Изм	Лист	№ докум	Подп	Дата	АЗЕ 094 032			
Разраб	Белл-Госкс				Стойка	Лит	Масса	Масшт
Пров	Крупник					И	см табл.	—
Рук гр	Крупник					Лист	Листов 1	
Гл спец	Вайнберг				Лист 6,2,0 ГОСТ 19903-74			
Н контр	Лейтес				4-IV ВСТ 3 ГОСТ 16523-70			
Утв	Спивак							

САНТЕХНИИПРОЕКТ

Копировал. Кульбабина

Формат А3

Рис. 1

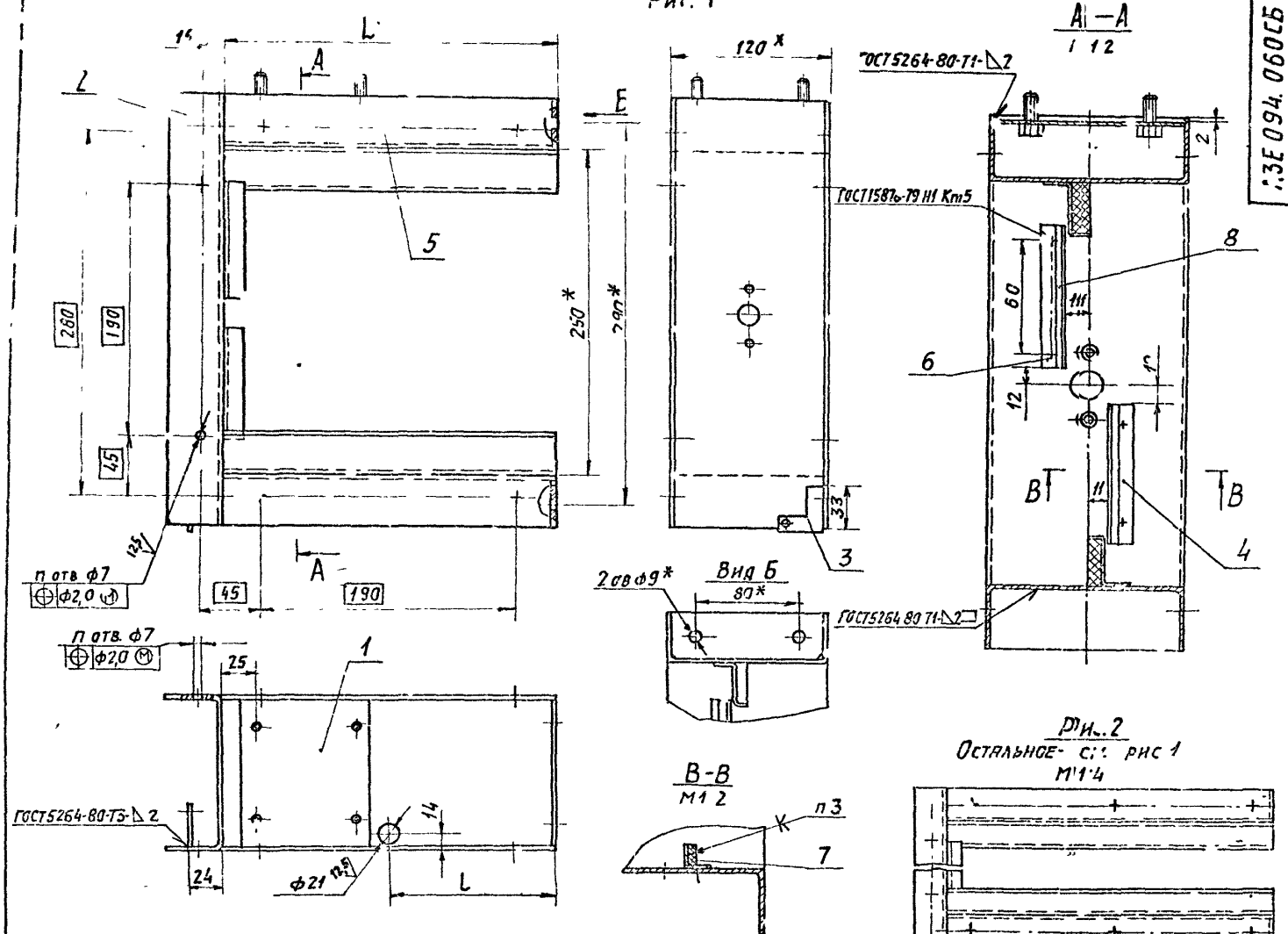

Рис. 2
Остальное- см рис 1
М1:4

Рис.3
Остальное- см. рис.1
А–А
М1:2

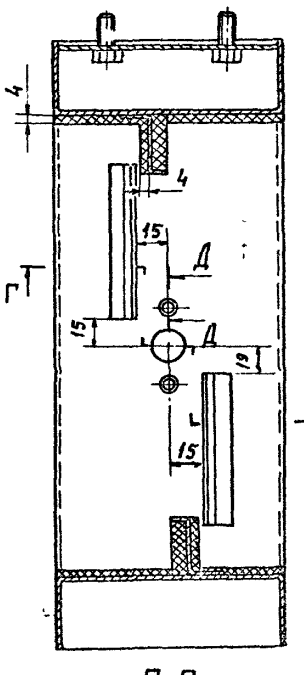

Д–Д
М1:1

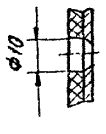

Г–Г
М1:2

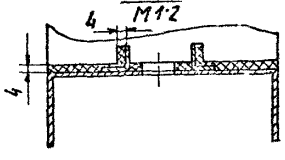

Рис. 4
Остальное- см рис 1
М1:4

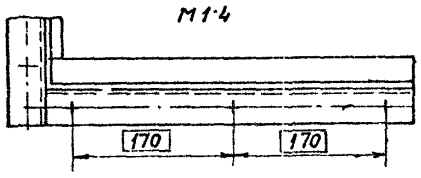

А–А

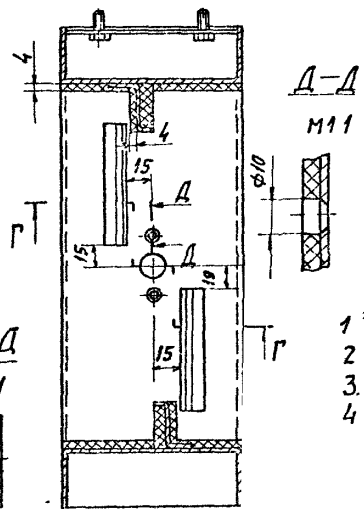

Д–Д
М1:1

Г–Г

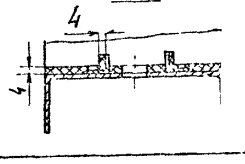

Обозначение	Рис	Размеры, мм L*	l	п, шт	Покрытие	Масса, кг
АЗЕ 094 060	1	250	125	6	—	3,7
-01	2	400	200	8	—	4,7
-02	3	250	125	6	Покрытие по стали вспучивающееся огнезащитное ВПМ-2 ГОСТ 25131-82 Толщина покрытия - 4мм	4,1
-03	4	400	200	8		5,3

Условное обозначение

— покрытие по стали вспучивающееся огнезащитное.

1 * Размеры для справок.
2 H14, $\pm \frac{t2}{2}$.
3. Клей 88СА ТУ 38-105-1760-87
4 Покрытие - см. таблицу исполнений

Изм	Лист	№ докум	Подп	Дата
Разраб		Беляевская		
Пров		Крупник		
Рук гр		Крупник		
Гл спец		Вайнберг		
Н контр		Лентес		
Утв		Спивак		

АЗЕ 094. 060 СБ

Корпус

Лит	Масса	Масшт
И	См. табл	—
Лист	Листов 1	

САНТЕХНИЛПРОЕКТ

Копировал Формат А2

Серия 5.904-54 · Выпуск 1

Инв. № подл. | Подп. и дата | Взам. инв. № | Инв. № дубл. | Подп. и дата

А3Е 094 033

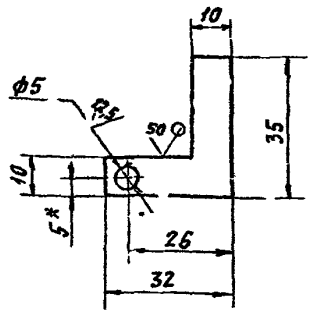

1* Размер для справок

2 H14, h14, ± $\frac{t_2}{2}$

Изм	Лист	№ докум	Подп	Дата
Разраб		Белявска		
Пров		Крупник		
Рук гр		Крупник		
Гл спец		Вайнберг		
Н контр		Лейтес		
Утв		Спивак		

А3Е 094 033

Петля

Лит	Масса	Масшт
И	0,009	1:1

Лист | Листов 1

Лист Б 2,0 ГОСТ 19903-74 / 4 IV ВСт3 ГОСТ 16523-70

Сантехниипроект

Копировал Павлов — Формат А4

А3Е 094 034

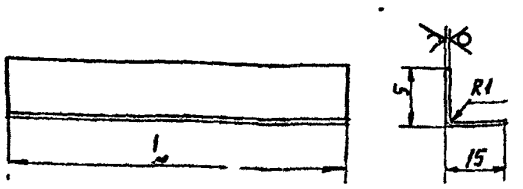

Обозначение	L, мм	Масса, кг
А3Е 094 034	79	
-01	85	0,02
-02	82	
-03	63	
-04	70	0,01
-05	67	

Неуказанные предельные отклонения размеров h14, ± $\frac{t_2}{2}$

Изм	Лист	№ докум	Подп	Дата
Разраб		Белявская		
Пров		Крупник		
Рук гр		Крупник		
Гл спец		Вайнберг		
Н контр		Лейтес		
Утв		Спивак		

А3Е 094 034

Уголок

Лит	Масса	Масшт
И	см табл	—

Лист | Листов 1

Лист Б 2,8 ГОСТ 19903-74 / 4 IV ВСт3 ГОСТ 16523-70

Сантехниипроект

Копировал Павлов — Формат А4

А3Е 094 070

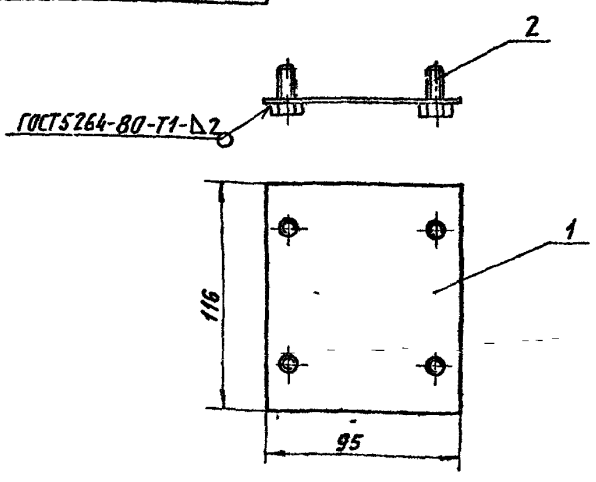

Размеры для справок

Формат	Зона	Поз	Обозначение	Наименование	Кол	Примечание
				Детали		
А4		1	А3Е 094 037	Пластина	1	
				Стандартные изделия		
		2		Болт М8х20 36 ГОСТ 7798 70	4	

Изм	Лист	№ докум	Подп	Дата
Разраб		Белявская		
Пров		Крупник		
Рук гр		Крупник		
Гл спец		Вайнберг		
Н контр		Лейтес		
Утв		Спивак		

А3Е 094 070

Пластина

Лит	Масса	Масшт
И	0,2	1:2

Лист | Листов 1

Сантехниипроект

Копировал Павлов — Формат А4

А3Е 094 037

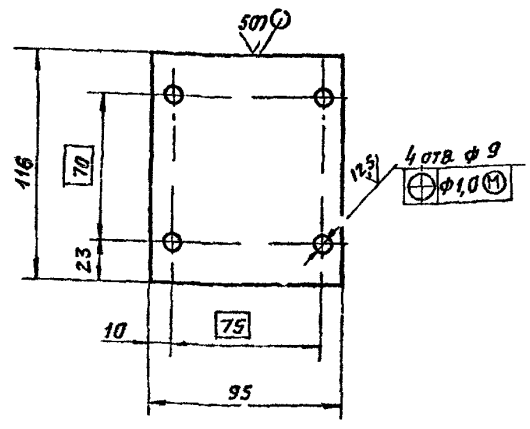

Неуказанные предельные отклонения размеров H14, h14, ± $\frac{t_2}{2}$

Изм	Лист	№ докум	Подп	Дата
Разраб		Белявская		
Пров		Крупник		
Рук гр		Крупник		
Гл спец		Вайнберг		
Н контр		Лейтес		
Утв		Спивак		

А3Е 094 037

Пластина

Лит	Масса	Масшт
И	0,7	1:1

Лист | Листов 1

Лист Б 2,0 ГОСТ 19903-74 / 4 IV ВСт3 ГОСТ 16523-70

Сантехниипроект

Копировал Павлов — Формат А4

Серия 5 804-54 выпуск 1

Формат	Зона	Поз	Обозначение	Наименование	Кол	Примечание
				Документация		
А3			А3Е094 080СБ	Сборочный чертеж		
				Детали		
А4		1	А3Е094 041	Ребро	1	
			Переменные данные	для исполнений		
				А3Е 094 080		
				Детали		
А4		2	А3Е 094.042	Поперечина	1	
А4		3	А3Е 094 043	Упор	1	
Б4		4	А3Е 094 044	Уплотнение		
				Картон асбестовый		
				КАОН-1-8 ГОСТ 2850-80		
				32-1,0 × 250-1,85	1	0,15 кг
				А3Е 094 080 01		
				Детали		
А4		2	А3Е 094 042-01	Поперечина	1	
А4		3	А3Е 094 043-01	Упор	1	
Б4		4	А3Е 094 045	Уплотнение		
				Картон асбестовый		
				КАОН-1-8 ГОСТ 2850-80		
				32-1,0 × 400-2,3	1	0,16 кг

Изм	Лист	№ докум	Подп	Дата
Разраб	Беляевская			
Пров	Крупник			
Рук гр	Крупник			
Н.контр	Лейтес			
Утв	Спивак			

А3Е 094 080

Поперечина

Лит	Лист	Листов
И	1	1

САНТЕХНИИПРОЕКТ

Формат: А4

Формат	Зона	Поз	Обозначение	Наименование	Кол	Примечание
				А3Е 094 080-02		
				Детали		
А4		2	А3Е 094 042-01	Поперечина	1	
А4		3	А3Е 094 043-02	Упор	1	
Б4		4	А3Е 094 046	Уплотнение		
				Картон асбестовый		
				КАОН-1-8 ГОСТ 2850-80		
				15-0,7 × 400-2,3	1	0,12 кг
				А3Е 094 080 03		
				Детали		
А4		2	А3Е 094 042-02	Поперечина	1	
А4		3	А3Е 094 043-03	Упор	1	
Б4		4	А3Е 094 047	Уплотнение		
				Картон асбестовый		
				КАОН-1-8 ГОСТ 2850-80		
				115-0,7 × 500-2,5	1	0,15 кг
				А3Е 094 080-04		
				Детали		
А4		2	А3Е 094 042-03	Поперечина	1	
А4		3	А3Е 094 043-04	Упор	1	
Б4		4	А3Е 094 048	Уплотнение		
				Картон асбестовый		
				КАОН-1-8 ГОСТ 2850-90		
				115-0,7 × 600-2,8	1	0,18 кг

Изм	Лист	№ докум	Подп	Дата

А3Е 094 080

Лист 2

Формат. А4

Серия 5 904-54 выпуск 1

Формат	Зона	Поз	Обозначение	Наименование	Кол	Примечание
				А3Е 094 080-05		
				Детали		
А4		2	А3Е 094 042-03	Поперечина	1	
А4		3	А3Е 094 043-05	Упор	1	
Б4		4	А3Е 094 049	Уплотнение		
				Картон асбестовый		
				КАОН-1-8 ГОСТ 2850-80		
				23-0,84 × 600-2,8	1	0,29 кг
				А3Е 094 080-06		
				Детали		
А4		2	А3Е 094 042-04	Поперечина	1	
А4		3	А3Е 094.043-06	Упор	1	
Б4		4	А3Е 094.051	Уплотнение		
				Картон асбестовый		
				КАОН-1-8 ГОСТ 2850-80		
				31-1,0 × 800-3,2	1	0,3 кг
				А3Е 094 080-07		
				Детали		
А4		2	А3Е 094 042-05	Поперечина	1	
А4		3	А3Е 094 043-07	Упор	1	
Б4		4	А3Е 094 052	Уплотнение		
				Картон асбестовый		
				КАОН-1-8 ГОСТ 2850-80		
				39-1,6 × 1000-3,6	1	0,72 кг

Изм	Лист	№ докум	Подп	Дата

А3Е 094 080

Лист 3

Формат А4

А3Е094.041

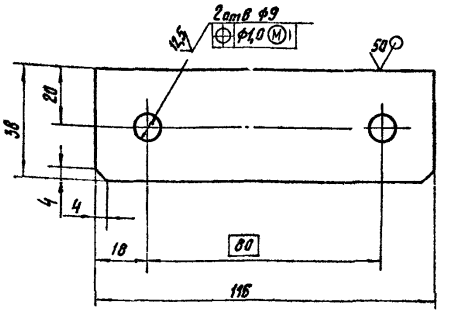

Неуказанные предельные отклонения размеров H14, h14, $\pm\frac{t_2}{2}$

Изм	Лист	№ докум	Подп	Дата
Разраб	Беляевская			
Пров	Крупник			
Рук гр	Крупник			
Гл спец	Вайнберг			
Н контр	Лейтес			
Утв	Спивак			

А3Е 094 041

Ребро

Лит	Масса	Масш.
И	0,1	1:1

Лист | Листов 1

Лист Б 3,0 ГОСТ 19903-74
4 IV-ВСт 3 ГГОС 16523-70

САНТЕХНИИПРОЕКТ

Копировал Кульбакина

Формат А4

А3Е 094 042

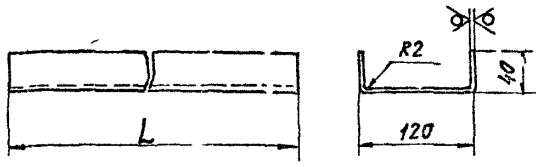

Обозначение	L, мм	Масса, к
А3Е 094 042	250	0,8
— 01	400	1,2
— 02	500	1,6
— 03	600	1,9
— 04	800	2,5
— 05	1000	3,1

Неуказанные предельные отклонения размеров $h14, \pm \frac{t_2}{2}$

А3Е 094 042

Поперечина

Лист Б2,0 ГОСТ 19903-74 / 4 IV ВСт3 ГОСТ 16523-70

Лит | Масса | Масшт | И | СМ табл | —

Лист | Листов 1

Сантехниипроект

Копировал | Формат А4

А3Е 094 043

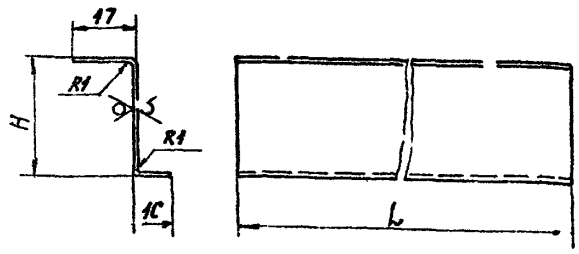

Обозначение	Размеры, мм L	Размеры, мм H	Масса, кг
А3Е 094 043	250	33	0,1
—01	400		0,18
—02		16	0,13
—03	500		0,16
—04	600		0,2
—05		24	0,23
—06	800	32	0,36
—07	1000	40	0,5

Неуказанные предельные отклонения размеров $h14, \pm \frac{t_2}{2}$

А3Е 094 043

Упор

Лист Б1,0 ГОСТ 19903-74 / 4 IV ВСт3 ГОСТ 16523-70

Лит | Масса | Масшт | И | СМ табл | —

Лист | Листов 1

Сантехниипроект

Копировал | Формат А4

А3Е 094 080 СБ

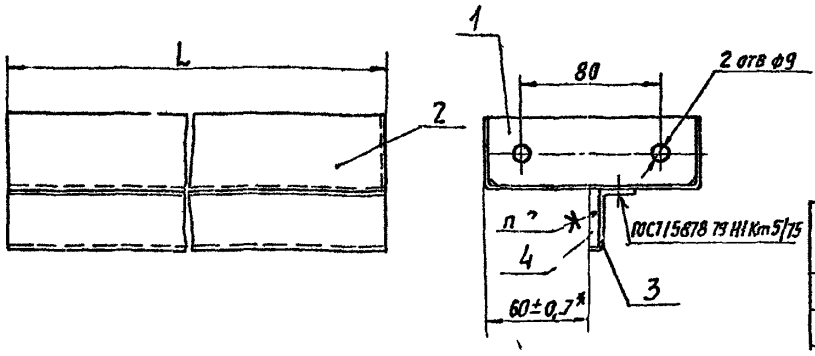

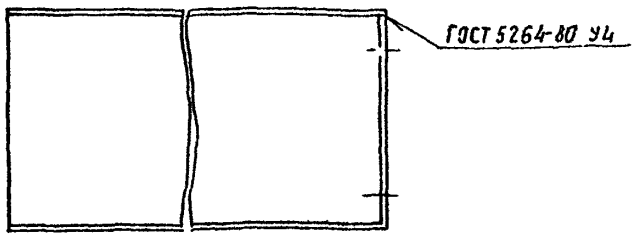

Обозначение	L, мм	Масса, кг
А3Е 094 080	250	1,2
— 01	400	1,7
— 02		1,6
— 03	500	2,0
— 04	600	2,4
— 05		2,5
— 06	800	3,5
— 07	1000	4,5

1 Размеры для справок, кроме указанного знаком*

2 Клей 88СА ТУ 38-105-1760-87

А3Е 094 080 СБ

Поперечина

Лит | Масса | Масшт | И | СМ табл | —

Лист | Листов 1

Сантехниипроект

Копировал | Формат А3

Серия 5 904-34 - выпуск 1

Позиция	Зона	Обозначение	Наименование	Кол.	Примечание
			Документация		
		АЗЕ 094.090 СБ	Сборочный чертеж		
			Детали		
А3	1	АЗЕ 094.032	Стойка	1	
А4	2	АЗЕ 094.037	Уголок	1	
		Переменные данные	для исполнений.		
			АЗЕ 094.050		
			Детали		
А4	3	АЗЕ 094.034-01	Уголок	1	
Б4	4	АЗЕ 094.053	Прокладка		
			Картон асбестовый		
			КАОН-1-5 ГОСТ 2850-80		
			14-1.1 × 79 - 1.3	1	0,01 кг
Б4	5	АЗЕ 094.054	Прокладка		
			Картон асбестовый		
			КАОН-1-5 ГОСТ 2850-80		
			14-1.1 × 85 - 2.2	1	0,02 кг
			АЗЕ 094.090-01		
			Детали		
А4	3	АЗЕ 094.034-02	Уголок	1	

Инв. № подл. | Подп. и дата | Взам. инв. № | Инв. № дубл. | Подп. и дата

Изм.	Лист	№ докум.	Подп.	Дата
Разраб.				
Пров.		Гаспарьянц		
Т. контр.		Кузнецов		
Н. контр.		Лещева		
Утв.		Спивак		

АЗЕ 094.090

Стойка

Лит. | Масса | Масштаб
И | | 1:1
Лист | Листов 1
САНТЕХНИИПРОЕКТ

Формат А3

АЗЕ 094.055

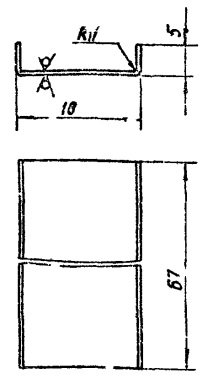

Неуказанные предельные отклонения размеров h14; $\pm \frac{t_2}{2}$.

Планка

Лит. | Масса | Масштаб
И | 0,015 | 1:1
Лист | Листов 1
САНТЕХНИИПРОЕКТ

Б1.0 ГОСТ 13079-14
Пл-12-202-3 ГОСТ 6417-76

Формат А4

АЗЕ 094.090 СБ

Рис. 1

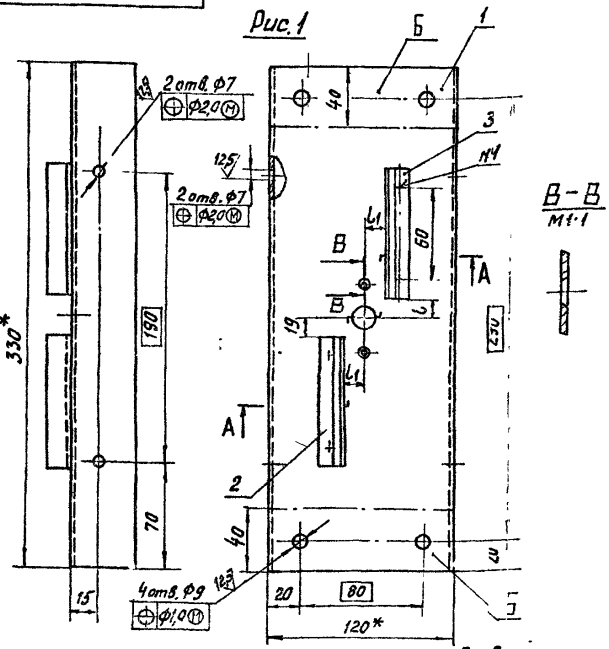

Остальное - см. рис. 1

Рис. 2

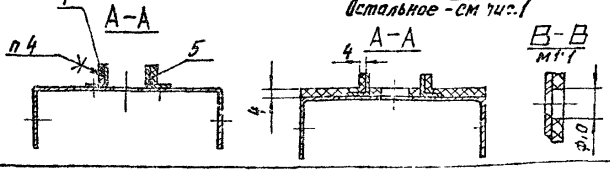

Обозначение	Рис.	Размеры, мм L	Размеры, мм L1	Покрытие	Масса, кг
АЗЕ 094.090	1	12	11	—	1,1
-01	2	15	15	Покрытие по стали вспучивающееся огнезащитное ВПМ-2 ГОСТ 25131-82 Толщина покрытия 4 мм.	1,2

Условное обозначение

—— покрытие по стали вспучивающееся огнезащитное

1.* Размеры для справок.
2. h14; $\pm \frac{t_2}{2}$.
3. Сварные швы №1 - ГОСТ 15878-79-Н1-Кт.5
4. Клей 88СА ТУ38-105-1760-87.
5. Покрытие, кроме поверхностей Б, см. таблицу исполнений.

Изм.	Лист	№ докум.	Подп.	Дата
Разраб.		Гаспарьянц		
Пров.		Кузнецов		
Рук. гр.		Кузнецов		
Гл. спец.		Вишневецкий		
Н. контр.		Лещева		
Утв.		Спивак		

АЗЕ 094.090 СБ

Стойка

Лит. | Масса | Масштаб
И | см. табл. | 1:2
Лист | Листов 1
САНТЕХНИИПРОЕКТ

Копировал: Кульбакина Формат А3

Серия 5.904-64 выпуск 1

Формат	Зона	Поз.	Обозначение	Наименование	Кол.	Примечание
				Документация		
А2			АЗЕ 094.100 СБ	Сборочный чертеж		
				Детали		
А4		1	АЗЕ 094.055	Планка	4	
Б4		2	АЗЕ 094.056	Уплотнение 18-0,7×67-1,2		
				Картон асбестовый		
				КАОН-1-5 ГОСТ 2850-80	4	0,13 кг
				Стандартные изделия		
		3		Болт М6×30.36 ГОСТ 7798-70	4	
		4		Гайка М6 4 ГОСТ 5915-70	4	
		5		Шайба 6.02 ГОСТ 11371-78	4	
			Переменные данные	для исполнений		
				АЗЕ 094.100		
				Детали		
А3		6	АЗЕ 094.058	Полотно	2	
А4		7	АЗЕ 094.059	Ось	1	
		8	-01	Ось	1	
Б4		9	АЗЕ 094.061	Уплотнение 20-0,84×240-1,85		
				Картон асбестовый		
				КАОН-1-8 ГОСТ 2850-80	2	0,[illegible] кг

Инв. № подл. | Подпись и дата | Взам. инв. № | Инв. № дубл. | Подп. и дата

Изм.	Лист	№ докум.	Подп.	Дата
Разраб.		Белявская		
Пров.		Крупник		
Рук. ср.		Крупник		
Н. контр.		Лейтес		
Утв.		Спивак		

АЗЕ 094.100

Лопатка

Лит.	Лист	Листов
Н	1	9

САНТЕХНИИПРОЕКТ

Формат: А4

Формат	Зона	Поз.	Обозначение	Наименование	Кол.	Примечание
				Материалы		
		10		Базальтовое супертонкое волокно БСТВ марка „Б" или „С" РСТ УССР 5013-81	0,8	кг
				АЗЕ 094.100-01		
				Детали		
А3		6	АЗЕ 094.058-01	Полотно	2	
А4		7	АЗЕ 094.059	Ось	1	
		8	-01	Ось	1	
Б4		9	АЗЕ 094.062	Уплотнение		
				Картон асбестовый		
				КАОН-1-8 ГОСТ 2850-80		
				200-0,84×399-2,3	2	0,16 кг
				Материалы		
		10		Базальтовое супертонкое волокно БСТВ марка „Б" или „С" РСТ УССР 5013-81	1,0	кг
				АЗЕ 094.100-02		
				Детали		
А3		6	АЗЕ 094.058-02	Полотно	2	
А4		7	АЗЕ 094.059	Ось	1	
		8	-01	Ось	1	

Инв. № подл. | Подпись и дата | Взам. инв. № | Инв. № дубл. | Подп. и дата

Изм.	Лист	№ докум.	Подп.	Дата

АЗЕ 094.100

Лист 2

Формат: А4

Серия 5 904-54 Выпуск 1

Формат	Зона	Поз.	Обозначение	Наименование	Кол.	Примечание
Б4		9	АЗЕ 094.063	Уплотнение		
				Картон асбестовый		
				КАОН-1-8 ГОСТ 2850-80		
				19-0,84×490-2,5	2	0,2 кг
				Материалы		
		10		Базальтовое супертонкое волокно БСТВ марка „Б" или „С" РСТ УССР 5013-81	1,2	кг
				АЗЕ 094.100-03		
				Детали		
А3		6	АЗЕ 094.058-03	Полотно	2	
А4		7	АЗЕ 094.059	Ось	1	
		8	-01	Ось	1	
Б4		9	АЗЕ 094.064	Уплотнение		
				Картон асбестовый		
				КАОН-1-8 ГОСТ 2850-80		
				20-0,84×590-2,8	2	0,24 кг
				Материалы		
		10		Базальтовое супертонкое волокно БСТВ марка „Б" или „С" РСТ УССР 5013-81	1,5	кг

Инв. № подл. | Подпись и дата | Взам. инв. № | Инв. № дубл. | Подп. и дата

Изм.	Лист	№ докум.	Подп.	Дата

АЗЕ 094.100

Лист 3

Формат	Зона	Поз.	Обозначение	Наименование	Кол.	Примечание
				АЗЕ 094.100-04		
				Детали		
А3		6	АЗЕ 094.058-04	Полотно	2	
А4		7	АЗЕ 094.059	Ось	1	
		8	-01	Ось	1	
Б4		9	АЗЕ 094.065	Уплотнение		
				Картон асбестовый		
				КАОН-1-8 ГОСТ 2850-80		
				200-0,84×790-3,2	2	0,3 кг
				Материалы		
		10		Базальтовое супертонкое волокно БСТВ марка „Б" или „С" РСТ УССР 5013-81	2,0	кг
				АЗЕ 094.100-05		
				Детали		
А3		6	АЗЕ 094.058-05	Полотно	2	
А4		7	АЗЕ 094.059	Ось	1	
		8	-01	Ось	1	
Б4		9	АЗЕ 094.066	Уплотнение		
				Картон асбестовый		
				КАОН-1-8 ГОСТ 2850-80		
				200-0,84×990-3,6	2	0,4 кг

Инв. № подл. | Подп. и дата | Взам. инв. № | Инв. № дубл. | Подп. и дата

Изм.	Лист	№ докум.	Подп.	Дата

АЗЕ 094.100

Лист 4

Копировал: Кульбаркина

Формат: А4

Формат	Зона	Поз.	Обозначение	Наименование	Кол.	Примечание
				Материалы		
		10		Базальтовое супертонкое волокно БСТВ марка „Б" или „С" ГОСТ УССР 5013-73	2,5	кг
				А3Е 094.100-06		
				Детали		
А3	6		А3Е 094.058-06	Полотно	2	
А4	7		А3Е 094.059-02	Ось	1	
	8		-03	Ось	1	
Б4	9		А3Е 094.067	Уплотнение Картон асбестовый КАОН-1-8 ГОСТ 2850-80 20-0,84×237-1,85	2	0,79 кг
				Материалы		
	10			Базальтовое супертонкое волокно БСТВ марка „Б или „С" ГОСТ УССР 5013-81	0,6	кг
				А3Е 094.100-07		
				Детали		
А3	6		А3Е 094.058-07	Полотно	2	
А4	7		А3Е 094.059-02	Ось	1	
	8		-03	Ось	1	

Инв. № подл. | Подп. и дата | Взам. инв. № | Инв. № дубл. | Подп. и дата

Изм. Лист № докум. Подп. Дата — А3Е 094.100 — Лист 5

Формат А4

Формат	Зона	Поз.	Обозначение	Наименование	Кол.	Примечание
А4		9	А3Е 094.068	Уплотнение Картон асбестовый КАОН-1-8 ГОСТ 2850-80 2С-0,84×387-2,3	2	0,15 кг
				Материалы		
		10		Базальтовое супертонкое волокно БСТВ марка „Б" или „С" ГОСТ УССР 5013-81	1,0	кг
				А3Е 094.100-08		
				Детали		
А3	6		А3Е 094.058-08	Полотно	2	
А4	7		А3Е 094.059-02	Ось	1	
	8		-03	Ось	1	
Б4	9		А3Е 094.069	Уплотнение Картон асбестовый КАОН-1-8 ГОСТ 2850-80 2С0-0,84×487-2,5	2	0,19 кг
				Материалы		
	10			Базальтовое супертонкое волокно БСТВ марка „Б" или „С" ГОСТ УССР 5013-81	1,2	кг

Инв. № подл. | Подп. и дата | Взам. инв. № | Инв. № дубл. | Подп. и дата

Изм. Лист № докум. Подп. Дата — А3Е 094.100 — Лист 6

Формат А4

Формат	Зона	Поз.	Обозначение	Наименование	Кол.	Примечание
				А3Е 094.100-09		
				Детали		
А3	6		А3Е 094.058-09	Полотно	2	
А4	7		А3Е 094.059-02	Ось	1	
	8		-03	Ось	1	
Б4	9		А3Е 094.071	Уплотнение Картон асбестовый КАОН-1-8 ГОСТ 2850-80 20-0,84×587-2,8	2	0,13 кг
				Материалы		
	10			Базальтовое супертонкое волокно БСТВ марка „Б" или „С" ГОСТ УССР 5013-81	1,5	кг
				А3Е 094.100-10		
				Детали		
А3	6		А3Е 094.058-10	Полотно	2	
А4	7		А3Е 094.059-02	Ось	1	
	8		-03	Ось	1	
Б4	9		А3Е 094.072	Уплотнение Картон асбестовый КАОН-1-8 ГОСТ 2850-80 20-0,84×787-3,2	2	0,3 кг

Инв. № подл. | Подп. и дата | Взам. инв. № | Инв. № дубл. | Подп. и дата

Изм. Лист № докум. Подп. Дата — А3Е 094.100 — Лист 7

Формат А4

Формат	Зона	Поз.	Обозначение	Наименование	Кол.	Примечание
				Материалы		
		10		Базальтовое супертонкое волокно БСТВ марка „Б" или „С" ГОСТ УССР 5013-81	2,0	кг
				А3Е 094.100-11		
				Детали		
А3	6		А3Е 094.058-11	Полотно	2	
А4	7		А3Е 094.059-02	Ось	1	
	8		-03	Ось	1	
Б4	9		А3Е 094.073	Уплотнение Картон асбестовый КАОН-1-8 ГОСТ 2850-80 2С0-0,84×387-3,6	2	0,4 кг
				Материалы		
		10		Базальтовое супертонкое волокно БСТВ марка „Б" или „С" ГОСТ УССР 5013-81	2,5	кг

Инв. № подл. | Подп. и дата | Взам. инв. № | Инв. № дубл. | Подп. и дата

Изм. Лист № докум. Подп. Дата — А3Е 094.100 — Лист 8

Разработал: Кульбакина

Формат А4

АЗЕ 094 100 СБ

Рис 1

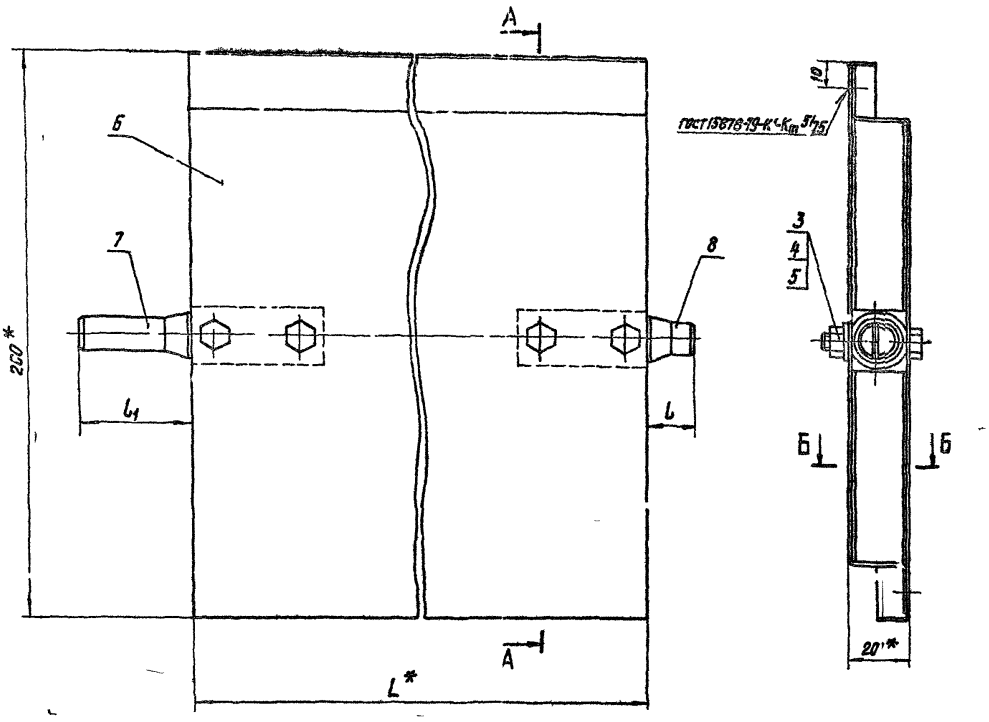

Рис 2

Остальное - см рис.1

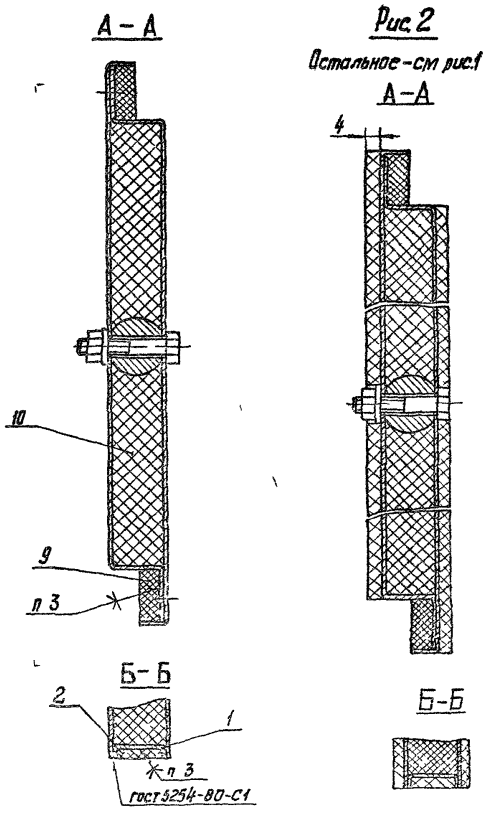

Обозначение	Рис.	Размеры мм L*	l	l_1	Покрытие	Масса, кг
АЗЕ094 100	1	240	19	41	—	2 0
-01		390				3,1
-02		490				3,8
-03		590				4 3
-04		790				5,8
-05		990				7,1
-06	2	237	205	425	Покрытие по стали вспучивающееся огнезащитное ВПМ-2 гост 2Х131-82 Толщина покрытия-4мм	2,3
-07		387				3,7
-08		487				4,6
-09		587				5,3
-10		787				7,1
-11		987				8,8

Условное обозначение

▨ — покрытие по стали вспучивающееся огнезащитное

1* Размеры для справок
2 h14, $\pm\frac{t_2}{2}$
3 Клей 88СА ТУ38-105-1760-87
4 Супертонкое базальтовое волокно (поз 10) уложить плотно с обжатием.
5 Покрытие - см таблицу исполнений

Изм	Лист	№ докум	Подп	Дата	АЗЕ 094 100 СБ	Лит	Масса	Масштаб
Разраб.		Белобсад			Лопатка	И	см табл	—
Провер.		Кругник				Лист	Листов 1	
Рук гр		Кругник				САНТЕХНИИПРОЕКТ		
Гл спец		Вайнберг						
Н контр		Лейтес						
Утв		Спивак						

Копировал Кульбаткина

Формат А2

Серия 5 904-54 выпуск 1

Инв № подл. | Подп и дата | Взам. инв. № | Инв № дубл. | Подп и дата

АЗЕ 094.059

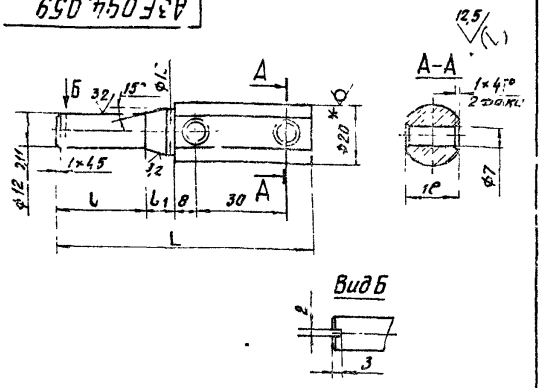

Обозначение	Размеры, мм			Масса, кг
	L	l	l1	
АЗЕ 094.059	87	30	11,5	0,14
-01	65	8		0,12
-02	89	30	13	0,14
-03	67	8		0,12

1.*Размер для справок.
2. H14; h14; $\pm \frac{t_2}{2}$.

Изм.	Лист	№ докум.	Подп.	Дата
Разраб.		Скворцова		
Пров.		Кучинин		
Рук. гр.		Кучинин		
Н. контр.		Кайбеда		
Гл. спец.		Дейтина		
Утв.		Сливак		

АЗЕ 094.059

Ось

Лит.	Масса	Масштаб
И	см табл.	—

Пруток Л63 т. кр. К Пт-20 ГОСТ 2060-73

САНТЕХНИИПРОЕКТ

Формат: А4

Инв. № подл. | Подп. и дата | Взам. инв. № | Инв. № дубл. | Подп. и дата

Форм.	Зона	Поз.	Обозначение	Наименование	Кол.	Примечание
				Документация		
1)			АЗЕ 055.000 СБ	Сборочный чертеж		1) А2; А3
А3			АЗЕ 094.000 Д	Клапан денезадерживающий взрывозащищенный с пределом герметичности 0,25...0,5 кгс/см² Технические требования		
				Сборочные единицы		
А4	1		АЗЕ 094.010	Кронштейн	1	
А4	2		АЗЕ 094.020	Груз с рычагом	1	
	3		АЗЕ 094.040	Вставка плавкая	1	
				Детали		
А4	4		АЗЕ 094.001	Тяга	1	
А4	5		АЗЕ 094.002	Пружина	1	
А4	6		АЗЕ 094.003	Ручка	1	
А4	7		АЗЕ 094.004	Шайба	1	
А4	8		АЗЕ 094.005	Чека	1	
А4	9		АЗЕ 094.006	Клышка	2	
А4	10		АЗЕ 094.008	Пластина	1	
Б4	11		АЗЕ 095.001	Труба; L=1000 max Труба ДКРНП 20×2 НД 1163 ГОСТ 4.94-76	1	
				Стандартные изделия		
	12			Болты ГОСТ 7798-70 М18×20.36	4	
	13			М18×40.36	1	

Изм.	Лист	№ докум.	Подп.	Дата
Разраб.		Скворцова		
Пров.		Кучинин		
Гл. спец.		Кайбеда		
Н. контр.		Дейтина		
Утв.		Сливак		

АЗЕ 095.000

Клапан денезадерживающий взрывозащищенный с пределом герметичности 0,25 и 0,5 кгс/см²

Лит.	Масса	Масштаб
А1		3

Лист 1 Листов 3

САНТЕХНИИПРОЕКТ

Формат: А4

Инв. № подл. | Подп. и дата | Взам. инв. № | Инв. № дубл. | Подп. и дата

Серия 5.904-54 выпуск 1

Форм.	Зона	Поз.	Обозначение	Наименование	Кол.	Примечание
		14		Винт 2-6х36 ГОСТ 17475-80	4	
		15		Гайка М5 Н ГОСТ 5915-70	4	
		16		Гайка М8 Н ГОСТ 5915-70	10	
				Шайбы ГОСТ 6402-70		
		17		5.65Г	4	
		18		8.65Г	1	
				Шайбы ГОСТ 11371-78		
		19		8.02	10	
		20		8.32	2	
		21		10.32	2	
		22		Штифт 2×15 ГОСТ 397-79	1	
				Прочие изделия		
		23		Подшипник 8176903 ТУ 37.006.045-77	2	
				Материалы		
		24		Канат Ø 0-Г-В-П-140 ГОСТ 3062-80	8	м
		25		Проволока 0,8-П ГОСТ 3282-74	1,0	м
			Переменные данные для исполнений			
				АЗЕ 095.000		
				Сборочные единицы		
А4		26	АЗЕ 094.060	Корпус	1	
А4		27	АЗЕ 094.090	Стойка	1	
А4		28	АЗЕ 094.100	Лопатка	1	

Изм.	Лист	№ докум.	Подп.	Дата

АЗЕ 095.000

Лист 2

Формат: А4

Инв. № подл. | Подп. и дата | Взам. инв. № | Инв. № дубл. | Подп. и дата

Форм.	Зона	Поз.	Обозначение	Наименование	Кол.	Примечание
				АЗЕ 095.000-01		
				Сборочные единицы		
А4		26	АЗЕ 094.060-01	Корпус	1	
А4		27	АЗЕ 094.090	Стойка	1	
А4		28	АЗЕ 094.100-01	Лопатка	1	
				АЗЕ 095.000-02		
				Сборочные единицы		
А4		26	АЗЕ 094.060-02	Корпус	1	
А4		27	АЗЕ 094.090-01	Стойка	1	
А4		28	АЗЕ 094.100-06	Лопатка	1	
				АЗЕ 095.000-03		
				Сборочные единицы		
А4		26	АЗЕ 094.060-03	Корпус	1	
А4		27	АЗЕ 094.090-01	Стойка	1	
А4		28	АЗЕ 094.100-07	Лопатка	1	

Изм.	Лист	№ докум.	Подп.	Дата

АЗЕ 095.000

Лист 3

Копировал: Кузьмокина

Формат: А4

Инв. № подл. | Подп. и дата | Взам. инв. № | Инв. № дубл. | Подп. и дата

Рис. 1

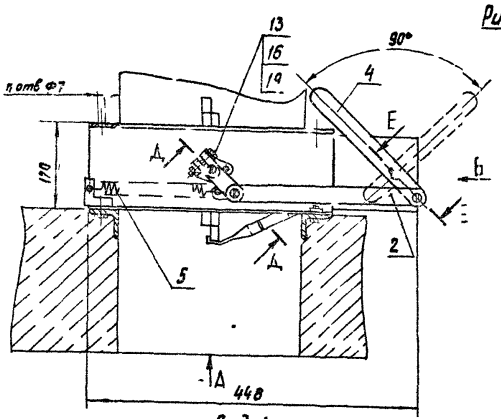

Вид В
М1:1

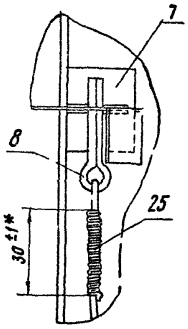

I
М1:1

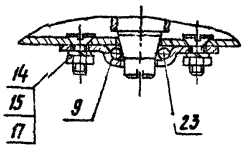

Вид А

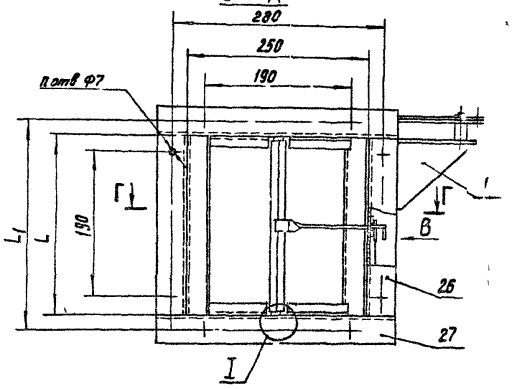

Вид Б

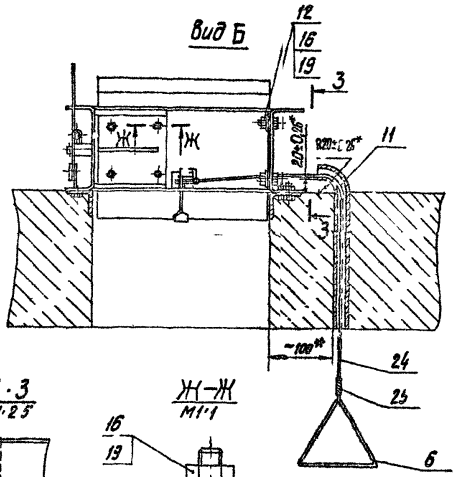

Г-Г
М1:2,5

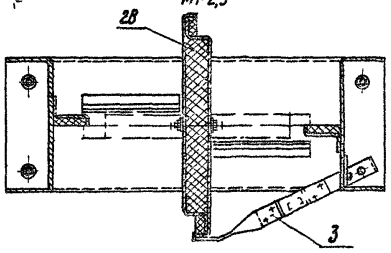

З-З
М1:2,5

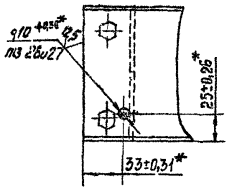

Ж-Ж
М1:1

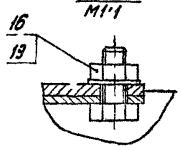

Е Е
М1:1

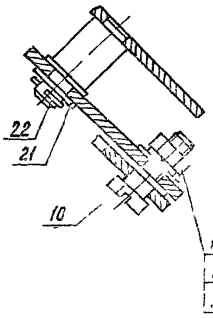

Д-Д
М1:1

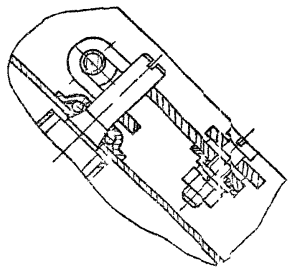

Обозначение	Рис	Предел огнестойкости, ч	Размеры, мм L	Размеры, мм L_1	n, шт	Масса, кг
АЗЕ095 000	1	0,25	250	280	8	9
-01	2		400	430	10	11,5
-02	3	0,5	250	280	8	10
-03	4		400	430	10	12,5

1 Размеры для справок кроме показанных знаком *
2. Покрытие - эмали ПФ-115 ГОСТ 6465-76, ПФ-218 ГОСТ 21227-75; ПФ-223 ГОСТ 14923-78
3 Ручку с тросом (поз 6,24) установить на уровне ~1,5 м от пола, прикрепить к строительной конструкции (стене, колонне) или стенке вертикального воздуховода и опломбировать

Инв.№ подл.	Подп. и дата	Взам. инв.№	Инв.№ дубл.	Подп. и дата			

Серия 5.904-54 Выпуск 1

Нач. сект.	Сенчук			АЗЕ 095. 000 СБ			
Рук. гр.	Бородулин			Клапан обратный, взрывозащищенный, с пределом огнестойкости 0,25 и 0,5	Лит.	Масса	Масштаб
Пров.	Крюк				И	см табл	—
Рук. гр.	Крюк				Лист 1	Листов 2	
Гл. спец.	Бородулин				ГАНТЕХНИИПРОЕКТ		
Н. контр.	Сенчук						
Н. отд.	Стебек						

Копировал: Кульбакина Формат А2

АЗЕ 094 058

50/(√)

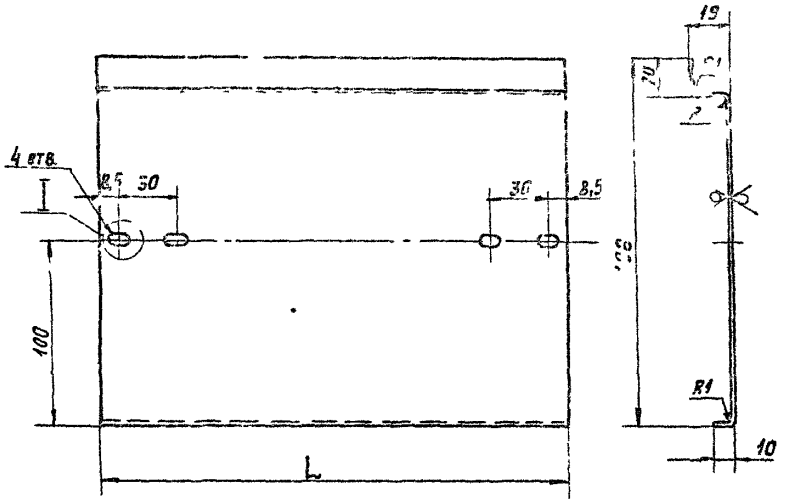

Обозначение	L, мм	Масса, кг
АЗЕ 094 058	2 40	0,4
—01	3 90	0,7
—02	4 90	0,9
—03	5 90	1,0
—04	7 90	1,4
—05	9 90	1,7
—06	12 37	3,4
—07	3 87	07
—08	4 87	0,9
—09	5 87	1,0
—10	7 87	1,4
—11	9 87	1,7

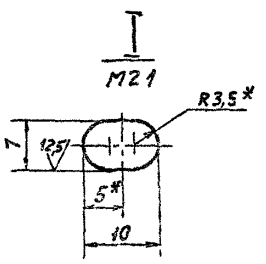

1* Размеры для справок
2 H14, h14, $\pm \frac{t_2}{2}$

Изм	Лист	№ докум.	Подп	Дата	АЗЕ 094 058		
Разраб	Белявская				Полотно	Лит	Масса	Масшт
Пр						И	М габа	—
Рук гр						Лист	Листов 1
Гл спец					Лист Б1,0 ГОСТ 19903-74 / 4-IV ВСТ3ГОСТ1652-70	Сантехниипроект	
Н контр							
Утв	Сливак						

Копировал Павлов Формат А3

Инв № подл. | Подп. и дата | Взам. инв № | Инв № дубл. | Подп. и дата

АЗЕ-095 000СБ

Серия 5 904-54 выпуск 1

Рис 2
Остальное - см рис 1

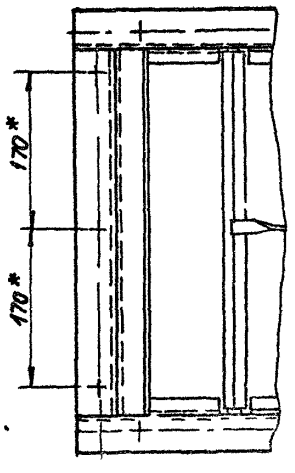

Рис 3
Остальное см рис 1

Г—Г
М · 2,5

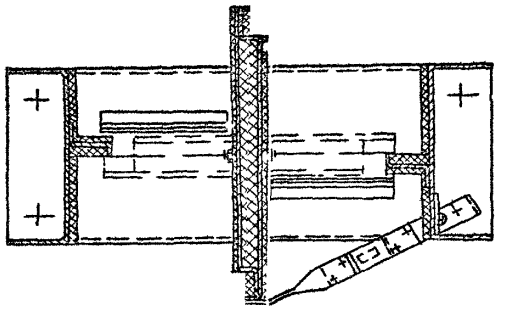

Рис 4
Остальное - см рис 1

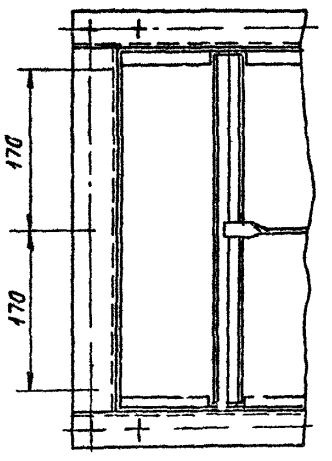

Г—Г
М1 2,5

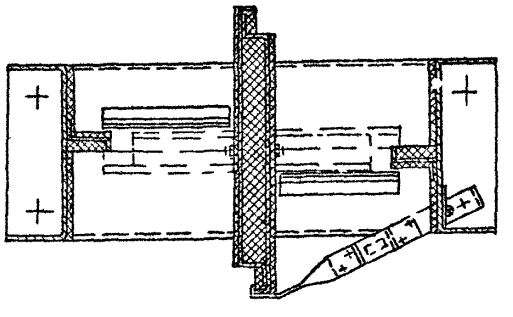

Изм	Лист	№ докум	Подп	Дата	АЗ.Е 095 000 СБ	Лист 2

Копировал Павлов Формат А3

Инв № подл. | Подп. и дата | Взам. инв № | Инв № дубл. | Подп. и дата

Формат	Зона	Поз.	Обозначение	Наименование	Кол.	Примечание
				Документация		
А3			А3Е 096.000СБ	Сборочный чертеж		
ГЗ			А3Е 094.000 Д	Клапан, автоматически обеспечивающий безразрывность струи с пределом бачка 0,25 и 0,5 ч.		
				Технические требования		
				Сборочные единицы		
А4		1	А3Е 094.010-01	Кронштейн	1	
А4		2	А3Е 094.030	Кронштейн	1	
				Детали		
А4		3	А3Е 094.001	Тяга	1	
А4		4	А3Е 094.002	Пружина	1	
А4		5	А3Е 094.003	Ручка	1	
А4		6	А3Е 094.004	Шайба	1	
А4		7	А3Е 094.005	Чека	1	
А4		8	А3Е 094.007	Склиз	1	
А4		9	А3Е 094.008	Палец	1	
				Стандартные изделия		
		10		Болт М8×20.36 ГОСТ 7798-70	4	
		11		Шайба А.65Г ГОСТ 6402-70	1	
		12		Шайба 8.32 ГОСТ 11371-78	2	
		13		Шайба 10.32 ГОСТ 11371-78	2	
		14		Шплинт 2×15 ГОСТ 397-79	1	

Инв.№ подл. | Подп. и дата | Взам.инв.№ | Инв.№ дубл. | Подп. и дата

Изм. Лист № докум. Подп. Дата

А3Е 096.000

Разраб. Власенко
Пров. Кочнева
Рук. гр. Крупнин
Н. контр. Лейтес
Утв. Сливак

Клапан, автоматически обеспечивающий безразрывность струи с пределом бачка 0,25 и 0,5 ч.

Лит. | Масса | Масштаб
А | 1 | 2

САНТЕХНИИПРОЕКТ

Копировал

Формат А4

Формат	Зона	Поз.	Обозначение	Наименование	Кол.	Примечание
				Материалы		
		15		Канат Е.0-Г-В-Н-140 ГОСТ 3062-80	10	м
		16		Проволока 0,8-Т ГОСТ 3282-74	1,0	м
			Переменные данные для исполнений:	А3Е 096.000		
				Сборочные единицы		
А4		17	А3Е 094.040-01	Вставка плавкая	1	
А4		18	А3Е 094.100-01	Лопатка	2	
А4		19	А3Е 096.010	Корпус	1	
А4		20	А3Е 096.020	Стойка	1	
А4		21	А3Е 053.030	Тяга с рычагами	1	
				Детали		
А4		22	А3Е 094.006	Крышка	4	
А4		23	А3Е 094.016-01	Тяга	1	
				Стандартные изделия		
		24		Болт М8×40.36 ГОСТ 7798-70	2	
		25		Винт 2М5×14.36 ГОСТ 17475-80	8	
		26		Гайка М5.4 ГОСТ 5916-70	8	
		27		Гайка М4 ГОСТ 5915-70	11	
		28		Шайба 5.65Г ГОСТ 6402-70	8	
		29		Шайба 8.02 ГОСТ 11371-78	12	

Инв.№ подл. | Подп. и дата | Взам.инв.№ | Инв.№ дубл. | Подп. и дата

Изм. Лист № докум. Подп. Дата

А3Е 096.000

Лит. 2

Формат А4

Серия 5.904-54 Выпуск 1

Формат	Зона	Поз.	Обозначение	Наименование	Кол.	Примечание
				Прочие изделия		
		30		Подшипник 876903 ТУ 37.006.045-77	4	
				А3Е 096.060-01		
				Сборочные единицы		
А4		17	А3Е 094.040-01	Вставка плавкая	1	
А4		18	А3Е 094.100-02	Лопатка	2	
А4		19	А3Е 096.010-01	Корпус	1	
А4		20	А3Е 096.020	Стойка	1	
А4		21	А3Е 096.030	Тяга с рычагами	1	
				Детали		
А4		22	А3Е 094.006	Крышка	4	
А4		23	А3Е 094.016-01	Тяга	1	
				Стандартные изделия		
		24		Болт М8×40.36 ГОСТ 7798-70	2	
		25		Винт 2М5×14.36 ГОСТ 17475-80	8	
		26		Гайка М5.4 ГОСТ 5916-70	8	
		27		Гайка М4 ГОСТ 5915-70	11	
		28		Шайба 5.65Г ГОСТ 6402-70	8	
		29		Шайба 8.02 ГОСТ 11371-78	12	
		30		Подшипник 876903 ТУ 37.006.045-77	4	
				Прочие изделия		
				А3Е 096.000-03		
				Сборочные единицы		
А4		17	А3Е 094.040-02	Вставка плавкая	1	

Инв.№ подл. | Подп. и дата | Взам.инв.№ | Инв.№ дубл. | Подп. и дата

Изм. Лист № докум. Подп. Дата

А3Е 096.000

Лит. 3

Формат А4

Копировал

Формат А4

Формат	Зона	Поз.	Обозначение	Наименование	Кол.	Примечание
				Детали		
А4		22	АЗЕ 094.006	Крышка	6	
А4		23	АЗЕ 094.016-02	Тяга	1	
				Стандартные изделия		
		24		Болт М8×40.36 ГОСТ 7798-70	3	
		25		Винт 2М5×14.36 ГОСТ 17475-80	12	
		26		Гайка М5.4 ГОСТ 5916-70	12	
		27		Гайка М8.4 ГОСТ 5915-70	12	
		28		Шайба 5.65Г ГОСТ 6402-70	12	
		29		Шайба 8.02 ГОСТ 11371-78	14	
				Прочие изделия		
		30		Подшипник 876903		
				ТУ 37.006.045-77	6	
			АЗЕ 096 000-04			
				Сборочные единицы		
А4		17	АЗЕ 094.040	Вставка плавкая	1	
А4		18	АЗЕ 094.100-04	Лопатка	4	
А4		19	АЗЕ 096.010-04	Корпус	1	
А4		20	АЗЕ 096 020-02	Стойка	1	
А4		21	АЗЕ 096.030-02	Тяга с рычагами	1	

Инв. № подл. | Подп. и дата | Взам. инв. № | Инв. № дубл. | Подп. и дата | Инв. № подл.

Изм. Лист № докум. Подп. Дата

АЗЕ 096.000

Лист 5

Формат А4

Формат	Зона	Поз.	Обозначение	Наименование	Кол.	Примечание
				Детали		
А4		22	АЗЕ 094 006	Крышка	8	
А4		23	АЗЕ 094.016	Тяга	1	
				Стандартные изделия		
		24		Болт М8×40.36 ГОСТ 7798-70	4	
		25		Винт 2М5×14.36 ГОСТ 17475-80	16	
		26		Гайка М5.4 ГОСТ 5915-70	16	
		27		Гайка М8.4 ГОСТ 5915-70	13	
		28		Шайба 5.65Г ГОСТ 6402-70	16	
		29		Шайба 8.02 ГОСТ 11371-78	16	
				Прочие изделия		
		30		Подшипник 876903		
				ТУ 37.006.045-77	8	
				АЗЕ 096.000-05		
				Сборочные единицы		
А4		17	АЗЕ 094.040-03	Вставка плавкая	1	
А4		18	АЗЕ 094.100-05	Лопатка	5	
А4		19	АЗЕ 096.010-05	Корпус	1	
А4		20	АЗЕ 096.020-03	Стойка	1	
А4		21	АЗЕ 096.030-03	Тяга с рычагами	1	
				Детали		
А4		22	АЗЕ 094 006	Крышка	8	
А4		23	АЗЕ 094.018-03	Тяга	1	

Инв. № подл. | Подп. и дата | Взам. инв. № | Инв. № дубл. | Подп. и дата | Инв. № подл.

Изм. Лист № докум. Подп. Дата

АЗЕ 096.000

Лист 6

Формат А4

Серия 5.904-54 Выпуск 1

Формат	Зона	Поз.	Обозначение	Наименование	Кол.	Примечание
				Стандартные изделия		
		24		Болт М8×40.36 ГОСТ 7798-70	5	
		25		Винт 2М5×14.36 ГОСТ 17475-80	20	
		26		Гайка М5.4 ГОСТ 5916-80	20	
		27		Гайка М8.4 ГОСТ 5915-80	14	
		28		Шайба 5.65Г ГОСТ 6402-70	20	
		29		Шайба 8.02 ГОСТ 11371-80	18	
				Прочие изделия		
		30		Подшипник 876903		
				ТУ 37.006 045-77	10	
			АЗЕ 096 000-06			
				Сборочные единицы		
А4		17	АЗЕ 094.040-01	Вставка плавкая	1	
А4		18	АЗЕ 094.100-07	Лопатка	2	
А4		19	АЗЕ 096.010-06	Корпус	1	
А4		20	АЗЕ 096.020-04	Стойка	1	
А4		21	АЗЕ 096.030	Тяга с рычагами	1	
				Детали		
А4		22	АЗЕ 094 006	Крышка	4	
А4		23	АЗЕ 094.016-01	Тяга	1	
				Стандартные изделия		
		24		Болт М8×40.36 ГОСТ 7798-70	2	
		25		Винт 2М5×14.36 ГОСТ 17475-80	5	

Инв. № подл. | Подп. и дата | Взам. инв. № | Инв. № дубл. | Подп. и дата | Инв. № подл.

Изм. Лист № докум. Подп. Дата

АЗЕ 096 000

Лист 7

Формат А4

Формат	Зона	Поз.	Обозначение	Наименование	Кол.	Примечание
		25		Гайка М5.4 ГОСТ 5916-70	8	
		27		Гайка М8.4 ГОСТ 5915-70	11	
		28		Шайба 5.65Г ГОСТ 6402-70	8	
		29		Шайба 8.02 ГОСТ 11371-78	12	
				Прочие изделия		
		30		Подшипник 876903		
				ТУ 37.006.045-77	4	
			АЗЕ 096.000-07			
				Сборочные единицы		
А4		17	АЗЕ 094 040-01	Вставка плавкая	1	
А4		18	АЗЕ 094.100-08	Лопатка	2	
А4		19	АЗЕ 096.010-07	Корпус	1	
А4		20	АЗЕ 096 020-04	Стойка	1	
А4		21	АЗЕ 096.030	Тяга с рычагами	1	
				Детали		
А4		22	АЗЕ 094 006	Крышка	4	
А4		23	АЗЕ 094.016-01	Тяга	1	
				Стандартные изделия		
		24		Болт М8×40.36 ГОСТ 7798-70	2	
		25		Винт 2М5×14.36 ГОСТ 17475-80	8	
		26		Гайка М5.4 ГОСТ 5916-70	8	
		27		Гайка М8.4 ГОСТ 5915-70	11	
		28		Шайба 5.65Г ГОСТ 6402-70	8	
		29		Шайба 8.02 ГОСТ 11371-78	12	

Инв. № подл. | Подп. и дата | Взам. инв. № | Инв. № дубл. | Подп. и дата | Инв. № подл.

Изм. Лист № докум. Подп. Дата

АЗЕ 096.000

Лист 8

Копировал Формат А4

Формат	Зона	Поз.	Обозначение	Наименование	Кол.	Примечание
				Прочие изделия		
		30		Подшипник 876903		
				ТУ 37 006 045-77	4	
				АЗЕ 096 000-08		
				Сборочные единицы		
А4		17	АЗЕ 094.040-01	Вставка плавкая	1	
А4		18	АЗЕ 094 100-09	Лопатка	2	
А4		19	АЗЕ 096.010-08	Корпус	1	
А4		20	АЗЕ 096 020-04	Стойка	1	
А4		21	АЗЕ 096 030	Тяга с рычагами	1	
				Детали		
А4		22	АЗЕ 094. 006	Крышка	4	
А4		23	АЗЕ 094. 016-01	Тяга	1	
				Стандартные изделия		
		24		Болт М8х40.36 ГОСТ 7798-70	2	
		25		Винт 2М5х14.36 ГОСТ 17475-80	8	
		26		Гайка М5.4 ГОСТ 5916-70	8	
		27		Гайка М8.4 ГОСТ 5915-70	11	
		28		Шайба 5.65Г ГОСТ 6402-70	8	
		29		Шайба 8.02 ГОСТ 11371-78	12	
				Прочие изделия		
		30		Подшипник 876903		
				ТУ 37.006.045-77	4	

Инв. № подл. | Подп. и дата | Взам. инв. № | Инв. № дубл. | Подп. и дата

Изм. Лист № докум. Подп. Дата

АЗЕ 096 000

Лист 9

Копировал Крайлина Формат А4

Формат	Зона	Поз.	Обозначение	Наименование	Кол.	Примечание
				АЗЕ 096.030-09		
				Сб. сборочные единицы		
А4		17	АЗЕ 094 040-02	Вставка плав. кая	1	
А4		18	АЗЕ 094 100-09	Лопатка	3	
А4		19	АЗЕ 096 010-09	Корпус	1	
А4		20	АЗЕ 096 020-05	Стойка	1	
А4		21	АЗЕ 096.030-01	Тяга с рычагами	1	
				Детали		
А4		22	АЗЕ 094. 006	Крышка	6	
А4		23	АЗЕ 094. 016-02	Тяга	1	
				Стандартные изделия		
		24		Болт М8х40.36 ГОСТ 7798-70	3	
		25		Винт 2М5х14.36 ГОСТ 17475-80	12	
		26		Гайка М5 4 ГОСТ 5916-70	12	
		27		Гайка М8 4 ГОСТ 5915-70	12	
		28		Шайба 5.65Г ГОСТ 6402-70	12	
		29		Шайба 8.02 ГОСТ 11371-78	14	
				Прочие изделия		
		30		Подшипник 876903		
				ТУ 37.006.045-77	6	
				АЗЕ 096 000-10		
				Сборочные единицы		
А4		17	АЗЕ 094. 040	Вставка плавкая	1	

Инв. № подл. | Подп. и дата | Взам. инв. № | Инв. № дубл. | Подп. и дата

Изм. Лист № докум. Подп. Дата

АЗЕ.096.000

Лист 10

Копировал Крайлина Формат А4

Серия 5.904-54 Выпуск 1

Формат	Зона	Поз.	Обозначение	Наименование	Кол.	Примечание
А4		18	АЗЕ 094. 100-10	Лопатка	4	
А4		19	АЗЕ 096 010-10	Корпус	1	
А4		20	АЗЕ 096.020-06	Стойка	1	
А4		21	АЗЕ 096.030-02	Тяга с рычагами	1	
				Детали		
А4		22	АЗЕ 094 006	Крышка	8	
А4		23	АЗЕ 094. 016	Тяга	1	
				Стандартные изделия		
		24		Болт М8х40.36 ГОСТ 7798-70	4	
		25		Винт 2М5х14.36 ГОСТ 17475-80	16	
		26		Гайка М5.4 ГОСТ 5916-70	16	
		27		Гайка М8 4 ГОСТ 5915-70	13	
		28		Шайба 5.65Г ГОСТ 6402-70	16	
		29		Шайба 8.02 ГОСТ 11371-78	16	
				Прочие изделия		
		30		Подшипник 876903		
				ТУ 37. 006. 045-77	8	
				АЗЕ 096.000-11		
				Сборочные единицы		
А4		17	АЗЕ 094. 040-03	Вставка плавкая	1	
А4		18	АЗЕ 094. 100-11	Лопатка	5	
А4		19	АЗЕ 096. 010-11	Корпус	1	
А4		20	АЗЕ 096 020-07	Стойка	1	
А4		21	АЗЕ 096 030-03	Тяга с рычагами	1	

Инв. № подл. | Подп. и дата | Взам. инв. № | Инв. № дубл. | Подп. и дата

Изм. Лист № докум. Подп. Дата

АЗЕ 096 000

Лист 11

Копировал Крайлина Формат А4

Формат	Зона	Поз.	Обозначение	Наименование	Кол.	Примечание
				Детали		
А4		22	АЗЕ 094 006	Крышка	10	
А4		23	АЗЕ 094. 016-03	Тяга	1	
				Стандартные изделия		
		24		Болт М8х40.36 ГОСТ 7798-70	5	
		25		Винт 2М5х14.36 ГОСТ 17475-80	20	
		26		Гайка М5 4 ГОСТ 5916-70	20	
		27		Гайка М8 4 ГОСТ 5915-70	14	
		28		Шайба 5.65Г ГОСТ 6402-70	20	
		29		Шайба 8.02 ГОСТ 11371-78	18	
				Прочие изделия		
		30		Подшипник 876903		
				ТУ 37. 006. 045-77	10	

Инв. № подл. | Подп. и дата | Взам. инв. № | Инв. № дубл. | Подп. и дата

Изм. Лист № докум. Подп. Дата

АЗЕ 096.000

Лист 12

Копировал Крайлина Формат А4

Рис 1

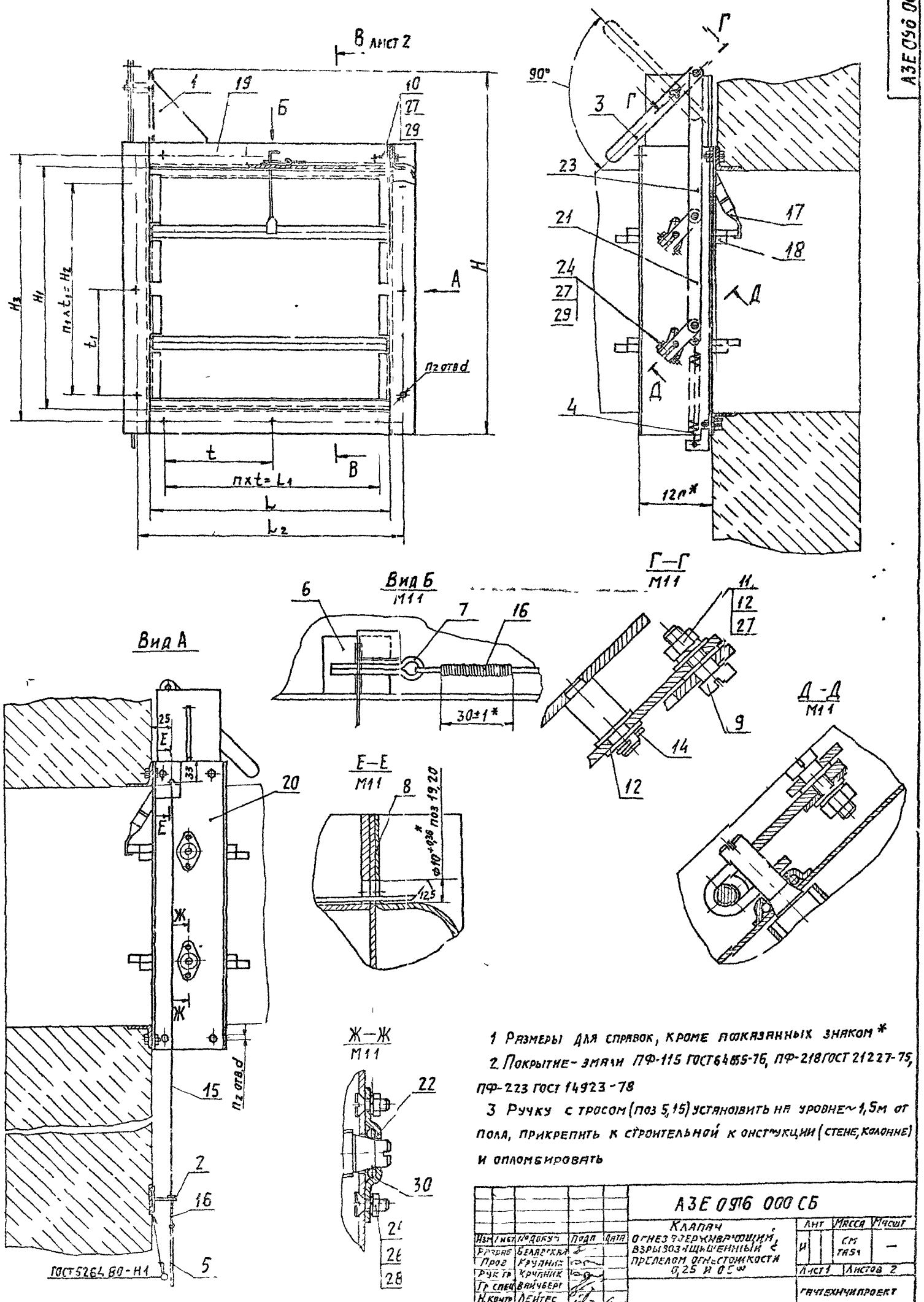

1 Размеры для справок, кроме показанных знаком *

2. Покрытие - эмали ПФ-115 ГОСТ 64655-76, ПФ-218 ГОСТ 21227-75, ПФ-223 ГОСТ 14923-78

3 Ручку с тросом (поз 5,15) установить на уровне ~1,5м от пола, прикрепить к строительной конструкции (стене, колонне) и опломбировать

					АЗЕ 0916 000 СБ			
Изм	Лист	№ докум	Подп	Дата	Клапан огнезадерживающий, взрывозащищенный с пределом огнестойкости 0,25 и 0,5 ч	Лит	Масса	Масшт
Разраб		Белавская				И	См таб 1	—
Пров		Крупник				Лист 1	Листов 2	
Рук гр		Крупник				Гаптехнчипроект		
Гр спец		Вайчберг						
Н. контр		Лейтес						
Утв		Спивак						

Копировал Павел Формат 42

Серия 5 904-54 выпуск 1

Инв. № подл.	Подп. и дата	Взам. инв. №	Инв. № дубл.	Подп. и дата

Рис 2

Остальное - см. рис 1

В – В

М 1 2

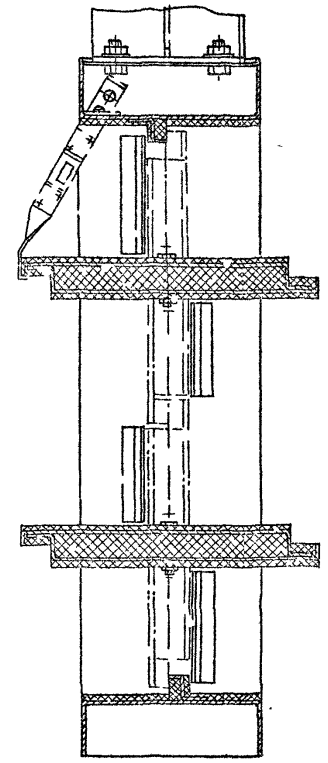

В – В лист 1

М 1 2

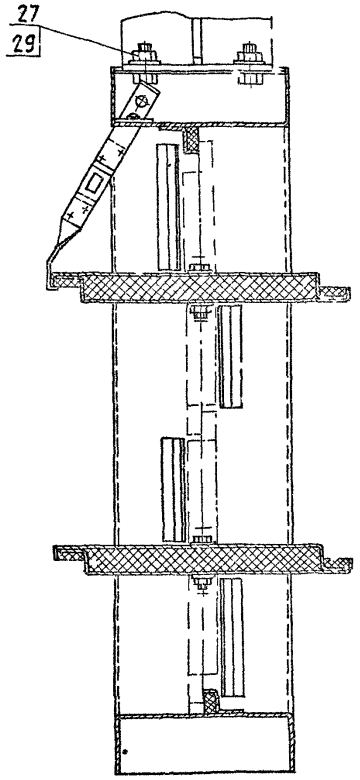

Обозначение	Рис	Предел огнестойкости, ч	Размеры, мм										Кол., шт			Масса, кг
			H	H1	H2	H3	L	l1	L2	t	t1	d	m	n1	n2	
АЗЕ 096 000	1	0,25	598	400	340	430	400	340	430	170	170	7	2	2	2	12
– 01							500	465	530	155			3			14
– 02							600	540	630	135			4			16
– 03			798	600	540	530					135			4	3	20
– 04			998	800	760	730	800	760	830	190	190	10				26
– 05			1198	1000	950	1040	1000	950	1040				5	5	4	24
– 06	2	0,5	598	400	340	430	400	340	430	170	170	7	2	2	2	12
– 07							500	465	530	155			3			14
– 08							600	540	630	135			4			16
– 09			798	600	540	530					135			4	3	20
– 10			998	800	760	730	800	760	830	190	190	10				30
– 11			1198	1000	950	1040	1000	950	1040				5	5	4	47
																67

Серия 5.904-54 выпуск 1

Инв.№подл. | Подп. и дата | Взам.инв.№ | Инв.№дубл. | Подп. и дата

Формат	Зона	Поз.	Обозначение	Наименование	Кол.	Примечание
				Документация		
x)			АЗЕ 096.010 СБ	Сборочный чертеж		1) А2; А3
				Сборочные единицы		
А4		1	АЗЕ 094.070	Пластина	1	
				Детали		
А4		2	АЗЕ 094.033	Петля	1	
А4		3	АЗЕ 094.034	Уголок	1	
			Переменные данные для исполнений			
				АЗЕ 096.010		
				Сборочные единицы		
А4		4	АЗЕ 094.080-02	Поперечина	2	
				Детали		
А3		5	АЗЕ 094.032-01	Стойка	1	
А4		6	АЗЕ 094.034-01	Уголок	1	
		7	-03	Уголок	1	
		8	-04	Уголок	1	
Б4		9	АЗЕ 096.001	Прокладка; 14-1,1×79-1,9		
				Картон асбестовый		
				КАОН-1-5 ГОСТ 2850-80	1	0,01кг

Изм.	Лист	№ докум.	Подп.	Дата
Разраб.	Белявская			
Пров.	Крапивк			
Рук. гр.	Крапивк			
Н. контр.	Лейтес			
Утв.	Сравак			

АЗЕ 096.010

Корпус

Лит.	Лист	Листов
VII	1	8

Копировал: Крапивина Формат: А4

Формат	Зона	Поз.	Обозначение	Наименование	Кол.	Примечание
Б4		10	АЗЕ 096.002	Прокладка; 14-1,1×70-1,9		
				Картон асбестовый		
				КАОН-1-5 ГОСТ 2850-80	1	0,01кг
Б4		11	АЗЕ 096.003	Прокладка; 14-1,1×63-1,9		
				Картон асбестовый		
				КАОН-1-5 ГОСТ 2850-80	1	0,01кг
Б4		12	АЗЕ 096.004	Прокладка; 14-1,1×85-2,2		
				Картон асбестовый		
				КАОН-1-5 ГОСТ 2850-80	1	0,02кг
				АЗЕ 096.010-01		
				Сборочные единицы		
А4		4	АЗЕ 094.080-03	Поперечина	2	
				Детали		
А3		5	АЗЕ 094.032-01	Стойка	1	
А4		6	АЗЕ 094.034-01	Уголок	1	
		7	-03	Уголок	1	
		8	-04	Уголок	1	
Б4		9	АЗЕ 096.001	Прокладка; 14-1,1×79-1,9		
				Картон асбестовый		
				КАОН-1-5 ГОСТ 2850-80	1	0,01кг
Б4		10	АЗЕ 096.002	Прокладка; 14-1,1×70-1,9		
				Картон асбестовый		
				КАОН-1-5 ГОСТ 2850-80	1	0,01кг
Б4		11	АЗЕ 096.003	Прокладка; 14-1,1×63-1,9		
				Картон асбестовый		
				КАОН-1-5 ГОСТ 2850-80	1	0,01кг

Изм.	Лист	№ докум.	Подп.	Дата

АЗЕ 096.010

Лист 2

Копировал: Крапивина Формат: А4

Серия 5.904-54 Выпуск 1

Формат	Зона	Поз.	Обозначение	Наименование	Кол.	Примечание
Б4		12	АЗЕ 096.004	Прокладка; 14-1,1×85-2,2		
				Картон асбестовый		
				КАОН-1-5 ГОСТ 2850-80	1	0,02кг
				АЗЕ 096.010-02		
				Сборочные единицы		
А4		4	АЗЕ 094.080-04	Поперечина	2	
				Детали		
А3		5	АЗЕ 094.032-01	Стойка	1	
А4		6	АЗЕ 094.034-01	Уголок	1	
		7	-03	Уголок	1	
		8	-04	Уголок	1	
Б4		9	АЗЕ 096.001	Прокладка; 14-1,1×79-1,9		
				Картон асбестовый		
				КАОН-1-5 ГОСТ 2850-80	1	0,01кг
Б4		10	АЗЕ 096.002	Прокладка; 14-1,1×70-1,9		
				Картон асбестовый		
				КАОН-1-5 ГОСТ 2850-80	1	0,01кг
Б4		11	АЗЕ 096.003	Прокладка; 14-1,1×63-1,9		
				Картон асбестовый		
				КАОН-1-5 ГОСТ 2850-80	1	0,01кг
Б4		12	АЗЕ 096.004	Прокладка; 14-1,1×85-2,2		
				Картон асбестовый		
				КАОН-1-5 ГОСТ 2850-80	1	0,02кг
				АЗЕ 096.010-03		
				Сборочные единицы		
А4		4	АЗЕ 094.080-05	Поперечина	2	

Изм.	Лист	№ докум.	Подп.	Дата

АЗЕ 096.010

Лист 3

Копировал: Крапивина Формат А4

Формат	Зона	Поз.	Обозначение	Наименование	Кол.	Примечание
				Детали		
А3		5	АЗЕ 094.032-02	Стойка	1	
А4		6	АЗЕ 094.034-01	Уголок	1	
		7	-03	Уголок	2	
		8	-04	Уголок	2	
Б4		9	АЗЕ 096.001	Прокладка; 14-1,1×79-1,9		
				Картон асбестовый		
				КАОН-1-5 ГОСТ 2850-80	1	0,01кг
Б4		10	АЗЕ 096.002	Прокладка; 14-1,1×70-1,9		
				Картон асбестовый		
				КАОН-1-5 ГОСТ 2850-80	2	0,01кг
Б4		11	АЗЕ 096.003	Прокладка; 14-1,1×63-1,9		
				Картон асбестовый		
				КАОН-1-5 ГОСТ 2850-80	2	0,01кг
Б4		12	АЗЕ 096.004	Прокладка; 14-1,1×85-2,2		
				Картон асбестовый		
				КАОН-1-5 ГОСТ 2850-80	1	0,02кг
				АЗЕ 096.010-04		
				Сборочные единицы		
А4		4	АЗЕ 094.080-06	Поперечина	2	
				Детали		
А3		5	АЗЕ 094.032-03	Стойка	1	
А4		6	АЗЕ 094.034-01	Уголок	1	
		7	-03	Уголок	3	
		8	-04	Уголок	3	

Изм.	Лист	№ докум.	Подп.	Дата

АЗЕ 096.010

Лист 4

Копировал: Крапивина Формат: А4

Формат	Зона	Поз.	Обозначение	Наименование	Кол.	Примечание
Б4		9	АЗЕ 096.001	Прокладка; 14-1,1×79-1,9		
				Картон асбестовый		
				КАОН-1-5 ГОСТ 2850-80	1	0,71 кг
Б4		10	АЗЕ 096.002	Прокладка; 14-1,1×70-1,9		
				Картон асбестовый		
				КАОН-1-5 ГОСТ 2850-80	3	0,[illegible] кг
Б4		11	АЗЕ 096.003	Прокладка, 14-1,1×63-1,9		
				Картон асбестовый		
				КАОН-1-5 ГОСТ 2850-80	3	0,71 кг
Б4		12	АЗЕ 096.004	Прокладка; 14-1,1×65-2,2		
				Картон асбестовый		
				КАОН-1-5 ГОСТ 2850-80	1	0,72 кг
				АЗЕ 096.010-05		
				Сборочные единицы		
А4		4	АЗЕ 094.080-07	Поперечина	2	
				Детали		
А3		5	АЗЕ 094.032-04	Стойка	1	
А4		6	АЗЕ 094.034-01	Уголок	1	
		7	-03	Уголок	4	
		8	-04	Уголок	4	
Б4		9	АЗЕ 096.001	Прокладка; 14-1,1×79-1,9		
				Картон асбестовый		
				КАОН-1-5 ГОСТ 2850-80	1	0,71 кг
Б4		10	АЗЕ 096.002	Прокладка; 14-1,1×70-1,9		
				Картон асбестовый		
				КАОН-1-5 ГОСТ 2850-80	4	0,71 кг

Инв. № подл. | Подп. и дата | Взам. инв. № | Инв. № дубл. | Подп. и дата

Изм. | Лист | № докум. | Подп. | Дата

АЗЕ 096.010 — Лист 5

Формат: А4

Формат	Зона	Поз.	Обозначение	Наименование	Кол.	Примечание
Б4		11	АЗЕ 096.003	Прокладка; 14-1,1×63-1,9		
				Картон асбестовый		
				КАОН-1-5 ГОСТ 2850-80	4	0,01 кг
Б4		12	АЗЕ 096.004	Прокладка; 14-1,1×85-2,2		
				Картон асбестовый		
				КАОН-1-5 ГОСТ 2850-80	1	0,02 кг
				АЗЕ 096.010-06		
				Сборочные единицы		
А4		4	АЗЕ 094.080-02	Поперечина	2	
				Детали		
А3		5	АЗЕ 094.032-01	Стойка	1	
А4		6	АЗЕ 094.034-02	Уголок	1	
		7	-03	Уголок	1	
		8	-05	Уголок	1	
				АЗЕ 096.010-07		
				Сборочные единицы		
А4		4	АЗЕ 094.080-03	Поперечина	2	
				Детали		
А3		5	АЗЕ 094.032-01	Стойка	1	
А4		6	АЗЕ 094.034-02	Уголок	1	
		7	-03	Уголок	1	
		8	-05	Уголок	1	

Инв. № подл. | Подп. и дата | Взам. инв. № | Инв. № дубл. | Подп. и дата

Изм. | Лист | № докум. | Подп. | Дата

АЗЕ 096.010 — Лист 6

Формат: А4

Серия 5.904-54 выпуск 1

Формат	Зона	Поз.	Обозначение	Наименование	Кол.	Примечание
				АЗЕ 096.010-08		
				Сборочные единицы		
А4		4	АЗЕ 094.080-04	Поперечина	2	
				Детали		
А3		5	АЗЕ 094.032-01	Стойка	1	
А4		6	АЗЕ 094.034-02	Уголок	1	
		7	-03	Уголок	1	
		8	-05	Уголок	1	
				АЗЕ 096.010-09		
				Сборочные единицы		
А4		4	АЗЕ 094.080-05	Поперечина	2	
				Детали		
А3		5	АЗЕ 094.032-02	Стойка	1	
А4		6	АЗЕ 094.034-02	Уголок	1	
		7	-03	Уголок	2	
		8	-05	Уголок	2	
				АЗЕ 096.010-10		
				Сборочные единицы		
А4		4	АЗЕ 094.080-06	Поперечина	2	
				Детали		
А3		5	АЗЕ 094.032-03	Стойка	1	

Инв. № подл. | Подп. и дата | Взам. инв. № | Инв. № дубл. | Подп. и дата

Изм. | Лист | № докум. | Подп. | Дата

АЗЕ 096.010 — Лист 7

Формат А4

Формат	Зона	Поз.	Обозначение	Наименование	Кол.	Примечание
А4		6	АЗЕ 094.034-02	Уголок	1	
		7	-03	Уголок	3	
		8	-05	Уголок	3	
				АЗЕ 096.010-11		
				Сборочные единицы		
А4		4	АЗЕ 094.080-07	Поперечина	2	
				Детали		
А3		5	АЗЕ 094.032-04	Стойка	1	
А4		6	АЗЕ 094.034-02	Уголок	1	
		7	-03	Уголок	4	
		8	-05	Уголок	4	

Инв. № подл. | Подп. и дата | Взам. инв. № | Инв. № дубл. | Подпись и дата

Изм. | Лист | № докум. | Подп. | Дата

АЗЕ 096.010 — Лист 8

Копировал: Кульбалкина

Формат: А4

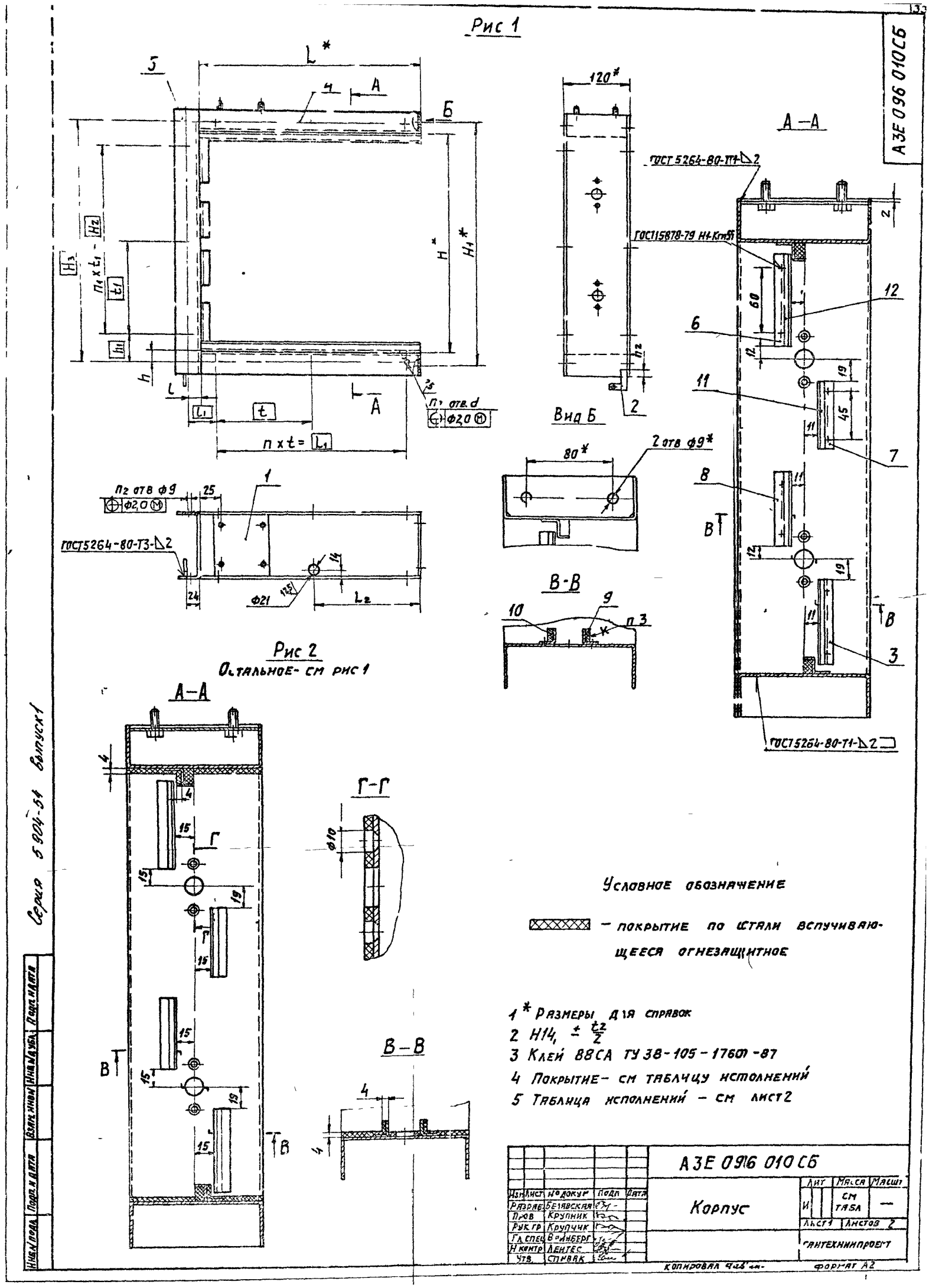

Рис 1
Рис 2
Остальное- см рис 1
А-А
Б-Б
В-В
Г-Г
Вид Б
ГОСТ 5264-80-Т1-Δ2
ГОСТ 5264-80-Т3-Δ2
ГОСТ 15878-79 Н1-Кгп5
П2 отв ф9
П1 отв d
Ф2,0 М
Ф21
Ф10
Условное обозначение
— покрытие по стали вспучивающееся огнезащитное
1* Размеры для справок
2 Н14, ± t2/2
3 Клей 88СА ТУ 38-105-1760-87
4 Покрытие- см таблицу исполнений
5 Таблица исполнений - см лист 2
А3Е 096 010 СБ
Корпус
Лит
Масса
Масшт
СМ ТАБЛ
Лист 1
Листов 2
Гантехниипроект
Изм
Лист
№ докум
Подп
Дата
Разраб
Белявская
Пров
Крупник
Рук гр
Крупчик
Гл спец
Вайнберг
Н контр
Лентес
Утв
Спивак
Копировал
Формат А2
Серия 5904-54 выпуск 1
Инв № подл
Подп и дата
Взам инв №
Инв № дубл
Подп и дата

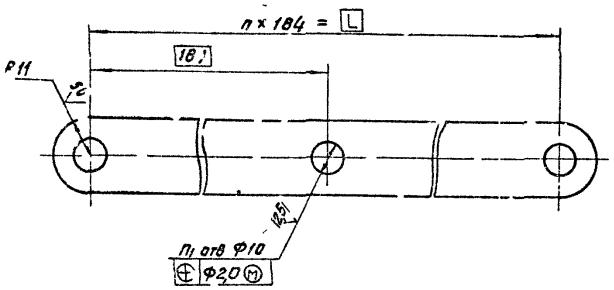

Обозначение	L, мм	Кол, шт n	Кол, шт n_1	Масса, кг
АЗЕ 096 012	368	2	3	0,3
-01	552	3	4	0,4
-02	736	4	5	0,6

Неуказанные предельные отклонения размеров $P14, h14, \pm\frac{t_2}{2}$

Изм.	Лист	№ докум.	Подп.	Дата	АЗЕ 096 012
Разраб.	Калугина				Тяга
Пров.	Крупник				
Рук. гр.	Крупник				
Н. контр.	Лисица				
Утв.	Сальвак				

Лит. | Масса | Масштаб: И | — | 1:1

Полоса 4×22-Б-ГОСТ 103-76 / Вст 3-Г ГОСТ 535-79

САНТЕХНИИПРОЕКТ

Копировал Кульвачина Сер. ат. А3

Инв. № подл. | Подп. и дата | Взам. инв. № | Инв. № дубл. | Подп. и дата

Серия 5.904-34 Выпуск 1

Обозначение	Рис	Размеры мм H*	H_1*	H_2	H_3	l	l_1	l_2	S*	L_1	L_2	b	b_1	t	t_1	d	Кол. шт. n	n_1	n_2	Покрытие	Масса кг
АЗЕ 096 010	1	400	440	340	430	15	45	14	100	340	200	15	45	170	170	7	2	2	9	—	5,0
-01									80	465	250		32,5	155			3		11		5,8
-02																	4		13		6,6
-03		600	640	540	630			25	100	540	300		45	135	135			4	15		7,5
-04		800	840	760	830		35	33	100	760	400		35	190	190	10					10
-05		1000	1040	950	1040	20	45	35	100	950	500	20	45				5	5	18		12,8
-06	2	400	440	340	430	15	45	14	100	340	200	15	45	170	170	7	2	2	9	Покрытие по стали вспучивающееся огнезащитное ВПМ-2 ГОСТ 25131-82 Толщина покрытия 4мм	5,7
-07									80	465	250		32,5	155			3		11		6,6
-08									100	540	300		45	135	135		4	4	13		7,5
-09		600	640	540	630			25											15		8,4
-10		800	840	760	830		35	33	100	760	400		35	190	190	10					11,4
-11		1000	1040	950	1040	20	45	35	100	950	500	20	45				5	5	18		14,4

Изм.	Лист	№ докум.	Подп.	Дата	АЗЕ 0916 010 СБ

Лит. | Масса | Масштаб: Р | 2 | 1:1

Копировал Кульвачкина Форм. ат. А3

Инв. № подл. | Подп. и дата | Взам. инв. № | Инв. № дубл. | Подп. и дата

Формат	Зона	Поз.	Обозначение	Наименование	Кол.	Примечание
				Документация		
А2			АЗЕ 096.020 СБ	Сборочный чертеж		
				Детали		
А4		1	АЗЕ 094 034	Уголок	1	
			Переменные данные	для исполнений.		
				АЗЕ 096.020		
				Детали		
А3		2	АЗЕ 094 032-01	Стойка	1	
А4		3	АЗЕ 094 034-01	Уголок	1	
		4	-03	Уголок	1	
		5	-04	Уголок	1	
Б4		6	АЗЕ 096.006	Прокладка; 14-1,1×79-1,9		
				Картон асбестовый		
				КАОН-1-5 ГОСТ 2850-80	1	0,01 кг
Б4		7	АЗЕ 096 007	Прокладка; 14-1,1×70-1,9		
				Картон асбестовый		
				КАОН-1-5 ГОСТ 2850-80	1	0,01 кг
Б4		8	АЗЕ 096 008	Прокладка; 14-1,1×63-1,9		
				Картон асбестовый		
				КАОН-1-5 ГОСТ 2850-80	1	0,01 кг
Б4		9	АЗЕ 096 009	Прокладка; 14-1,1×85-2,2		
				Картон асбестовый		
				КАОН-1-5 ГОСТ 2850-80	1	0,02 кг

Подп. и дата

Инв. № дубл.

Взам. инв. №

Подп. и дата

Инв. № подл.

АЗЕ 096 020

Стойка

Лист 1 Листов 4

САНТЕХНИКА ПРОЕКТ

Формат А4

Формат	Зона	Поз.	Обозначение	Наименование	Кол.	Примечание
				АЗЕ 096.020-01		
				Детали		
А3		2	АЗЕ 094.032-02	Стойка	1	
А4		3	АЗЕ 094.034-01	Уголок	1	
		4	-03	Уголок	2	
		5	-04	Уголок	2	
Б4		6	АЗЕ 096.006	Прокладка; 14-1,1×79-1,9		
				Картон асбестовый		
				КАОН-1-5 ГОСТ 2850-80	1	0,01 кг
Б4		7	АЗЕ 096.007	Прокладка; 14-1,1×70-1,9		
				Картон асбестовый		
				КАОН-1-5 ГОСТ 2850-80	2	0,01 кг
Б4		8	АЗЕ 096.008	Прокладка; 14-1,1×63-1,9		
				Картон асбестовый		
				КАОН-1-5 ГОСТ 2850-80	2	0,01 кг
Б4		9	АЗЕ 096.009	Прокладка; 14-1,1×85-2,2		
				Картон асбестовый		
				КАОН-1-5 ГОСТ 2850-80	1	0,02 кг
				АЗЕ 096 020-02		
				Детали		
А3		2	АЗЕ 094.032-03	Стойка	1	
А4		3	АЗЕ 094 034-01	Уголок	1	
		4	-03	Уголок	3	
		5	-04	Уголок	3	
Б4		6	АЗЕ 096 006	Прокладка; 14-1,1×79-1,9		
				Картон асбестовый		
				КАОН-1-5 ГОСТ 2850-80	1	0,01 кг

Подп. и дата

Инв. № дубл.

Взам. инв. №

Подп. и дата

Инв. № подл.

Изм. Лист № докум. Подп. Дата

АЗЕ 096.020

Лист 2

Формат А4

Серия 5 904-54 выпуск 1

Формат	Зона	Поз.	Обозначение	Наименование	Кол.	Примечание
Б4		7	АЗЕ 096.007	Прокладка; 14-1,1×70-1,9		
				Картон асбестовый		
				КАОН-1-5 ГОСТ 2850-80	3	0,01 кг
Б4		8	АЗЕ 096.008	Прокладка; 14-1,1×63-1,9		
				Картон асбестовый		
				КАОН-1-5 ГОСТ 2850-80	3	0,01 кг
Б4		9	АЗЕ 096.009	Прокладка; 14-1,1×85-2,2		
				Картон асбестовый		
				КАОН-1-5 ГОСТ 2850-80	1	0,02 кг
				АЗЕ 096.020-03		
				Детали		
А3		2	АЗЕ 094 032-04	Стойка	1	
А4		3	АЗЕ 094.034-01	Уголок	1	
		4	-03	Уголок	4	
		5	-04	Уголок	4	
Б4		6	АЗЕ 096.006	Прокладка; 14-1,1×79-1,9		
				Картон асбестовый		
				КАОН-1-5 ГОСТ 2850-80	1	0,01 кг
Б4		7	АЗЕ 096 007	Прокладка; 14-1,1×70-1,9		
				Картон асбестовый		
				КАОН-1-5 ГОСТ 2850-80	4	0,01 кг
Б4		8	АЗЕ 096 008	Прокладка; 14-1,1×63-1,9		
				Картон асбестовый		
				КАОН-1-5 ГОСТ 2850-80	4	0,01 кг
Б4		9	АЗЕ 096 009	Прокладка; 14-1,1×85-2,2		
				Картон асбестовый		
				КАОН-1-5 ГОСТ 2850-80	1	0,02 кг

Подп. и дата

Инв. № дубл.

Взам. инв. №

Подп. и дата

Инв. № подл.

Изм. Лист № докум. Подп. Дата

АЗЕ 096 020

Лист 3

Формат: А4

Формат	Зона	Поз.	Обозначение	Наименование	Кол.	Примечание
				АЗЕ 096.020-04		
				Детали		
А3		2	АЗЕ 094 032-01	Стойка	1	
А4		3	АЗЕ 094.034-02	Уголок	1	
		4	-03	Уголок	1	
		5	-05	Уголок	1	
				АЗЕ 096.020-05		
				Детали		
А3		2	АЗЕ 094.032-02	Стойка	1	
А4		3	АЗЕ 094.034-02	Уголок	1	
		4	-03	Уголок	2	
		5	-05	Уголок	2	
				АЗЕ 096.020-06		
				Детали		
А3		2	АЗЕ 094.032-03	Стойка	1	
А4		3	АЗЕ 094.034-02	Уголок	1	
		4	-03	Уголок	3	
		5	-05	Уголок	3	
				АЗЕ 096.020-07		
				Детали		
А3		2	АЗЕ 094.032-04	Стойка	1	
А4		3	АЗЕ 094.034-02	Уголок	1	
		4	-03	Уголок	4	
		5	-05	Уголок	4	

Подп. и дата

Инв. № дубл.

Взам. инв. №

Подп. и дата

Инв. № подл.

Изм. Лист № докум. Подп. Дата

АЗЕ 096.020

Лист 4

Копировал Кульбакина

Формат: А4

АЗЕ 096.020 СБ

Рис. 1

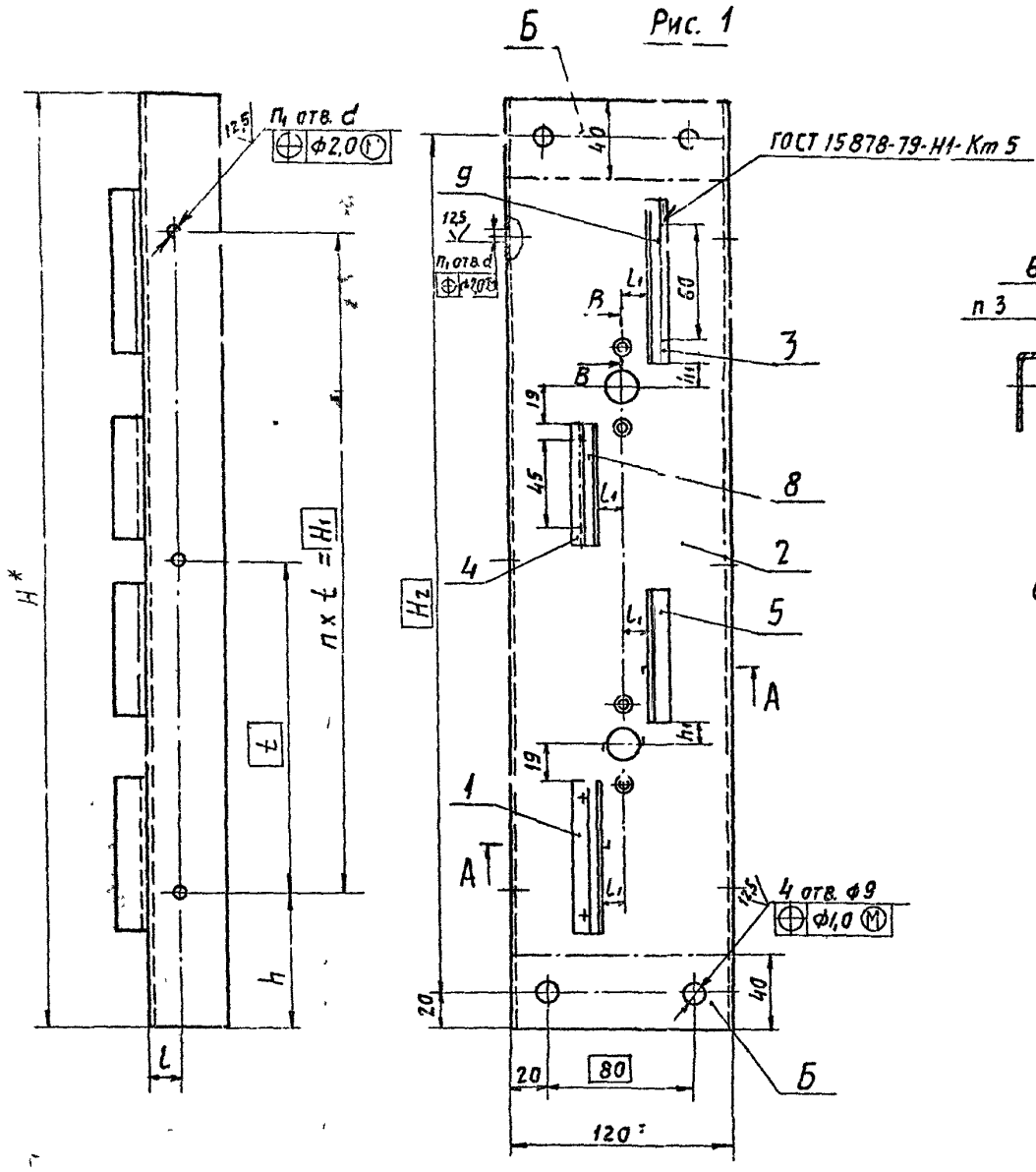

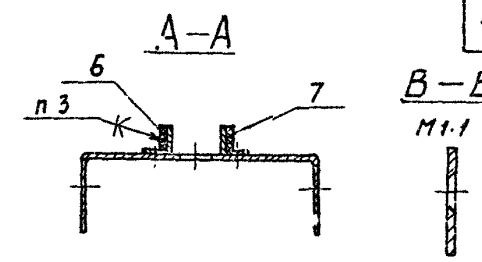

Рис. 2

Остальное – см. рис. 1

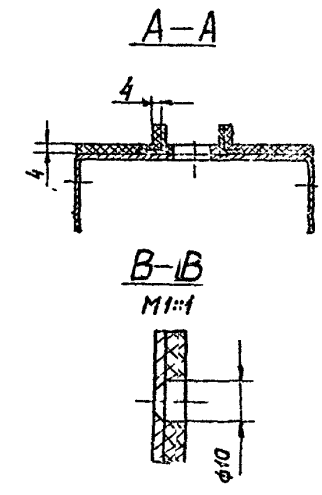

Обозначение	Рис.	Размеры, мм									Кол, шт.		Покрытие	Масса, кг
		H^*	H_1	H_2	h	h_1	l	l_1	t	d	n	n_1		
АЗЕ 096 020	1	480	340	440	70	12	15	11	170	7	2	3	—	1,6
—01		680	540	640					135	10	4	5		2,3
—02		880	760	840	60				190					2,9
—03		1080	950	1040	65		20				5	6		3,6
—04	2	480	340	440	70	15	15	15	170	7	2	3	Покрытие по стали вспучивающееся огнезащитное ВПМ-2 ГОСТ 25131-82 Толщина покрытия 4 мм	1,8
—05		680	540	640					135	10	4	5		2,5
—06		880	760	840	60				190					3,3
—07		1080	950	1040	65		20				5	6		4,1

Условное обозначение

▨ — покрытие по стали вспучивающееся огнезащитное.

1. * Размеры для справок.
2. Н14, $\pm \frac{t_2}{2}$.
3. Клей 88СА ТУ 38-105-1760-87.
4. Покрытие, кроме поверхностей Б, см таблицу исполнений

Изм	Лист	№ докум	Подп	Дата
Разраб		Белявская		
Пров		Крупник		
Рук гр		Крупник		
Гл спец		Вайнберг		
Н контр		Лентес		
Утв		Спивак		

АЗЕ 096. 020 СБ

Стойка

Лит	Масса	Масшт
И	См табл.	—

Лист | Листов 1

Сантехниипроект

Копировал Рейн — формат А2

Серия 5904-54 выпуск 1

Инв № подл | Подп и дата | Взам инв № | Инв № дубл | Подп и дата

Формат	Зона	Поз	Обозначение	Наименование	Кол	Примечание
				Документация		
А3			А3Е 096 030СБ	Сборочный чертеж		
				Детали		
А4		1	А3Е094 008-01	Палец	1	
А4		2	А3Е 094 016	Планка	1	
				Стандартные изделия		
		3		Шайба 10 32 ГОСТ 11371-78	1	
			Переменные данные	для исполнений		
				А3Е 096 030		
				Детали		
А4		4	А3Е 094.008	Палец	1	
А4		5	А3Е 094.016-04	Тяга	1	
А4		6	А3Е 094.017	Рычаг	2	
				Стандартные изделия		
		7		Гайка М8 4 ГОСТ 5915-70	2	
		8		Шайба 8 65Г ГОСТ 6402-70	2	
		7		Шайба 8 32 ГОСТ 11371-78	4	

А3Е 096. 030

Тяга с рычагами

САНТЕХНИИПРОЕКТ

Формат: А4

Формат	Зона	Поз	Обозначение	Наименование	Кол	Примечание
				А3Е 096 030-01		
				Детали		
А4		4	А3Е 094.008	Палец	2	
А4		5	А3Е 094.017	Рычаг	3	
А3		6	А3Е 096 012	Тяга	1	
				Стандартные изделия		
		7		Гайка М8 4 ГОСТ 5915-70	3	
		8		Шайба 8 65Г ГОСТ 6402-70	3	
		9		Шайба 8 32 ГОСТ 11371-78	8	
				А3Е 096.030-02		
				Детали		
А4		4	А3Е 094 008	Палец	3	
А4		5	А3Е 094 017	Рычаг	4	
А3		6	А3Е 096. 012-01	Тяга	1	
				Стандартные изделия		
		7		Гайка М8 4 ГОСТ 5915-70	4	
		8		Шайба 8 65Г ГОСТ 6402-70	4	
		9		Шайба 8 32 ГОСТ 11371-78	8	
				А3Е 096 030-03		
				Детали		
А4		4	А3Е 094 008	Палец	4	
А4		5	А3Е 094 017	Рычаг	5	
А3		6	А3Е 096 012-02	Тяга	1	
				Стандартные изделия		
		7		Гайка М8 4 ГОСТ 5915-70	5	
		8		Шайба 8 65Г ГОСТ 6402-70	5	
		9		Шайба 8 32 ГОСТ 11371-78	10	

А3Е 096. 030

Формат: А4

А3Е 096.030СБ

Серия 5 904-54 выпуск 1

Рис 1

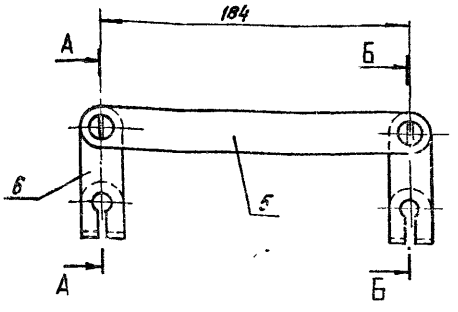

Рис. 2
Остальное-см. рис. 1

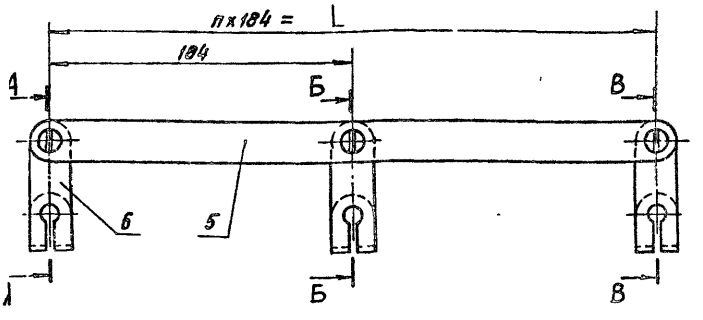

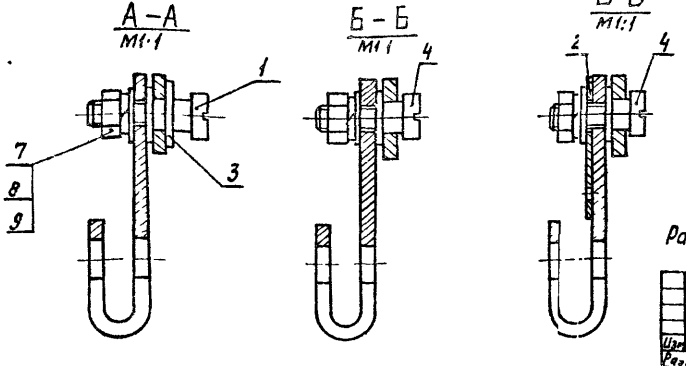

Обозначение	Рис	L, мм	n, шт	Масса, кг
А3Е 096.030	1	—	—	0,4
-01	2	358	2	0,7
-02		552	3	0,9
-03		736	4	1,2

Размеры для справок.

А3Е 096. 030СБ

Тяга с рычагами

Изм	Лист	№ докум.	Подп
Разраб		Белявская	
Пров		Крупник	
Рук гр		Крупник	
Гл спец		Вайнберг	
Н контр		Лейтес	
Утв		Спивак	

Лит	Масса	Масшт
И	см. табл.	—

Лист | Листов 1

САНТЕХНИИПРОЕКТ

Копировал: Кумышкина

Формат: А3

Форм.	Зона	Поз.	Обозначение	Наименование	Кол.	Примечание
				Документация		
А2			АЗЕ 097.000 СБ	Сборочный чертеж		
А3			АЗЕ 094.000 Д	Клапан огнезадерживающий взрывозащищенный с пределом огнестойкости 0,25 и 0,5 ч		
				Технические требования		
				Сборочные единицы		
А4		1	АЗЕ 094.010-01	Кронштейн	1	
				Детали		
А4		2	АЗЕ 094.001	Тяга	1	
А4		3	АЗЕ 094.002	Пружина	1	
А4		4	АЗЕ 094.003	Ручка	1	
А4		5	АЗЕ 094.004	Шайба	1	
А4		6	АЗЕ 094.005	Чека	1	
А4		7	АЗЕ 094.008	Палец	1	
Б4		8	АЗЕ 097.001	Труба; L=1000 max		
				Труба ДКРНП 20×2		
				Н.Д. Л63 ГОСТ 494-76	1	
				Стандартные изделия		
		9		Болт М8×20.36 ГОСТ 7798-70	4	
		10		Шайба 8.65Г ГОСТ 6402-70	1	
		11		Шайба 8.32 ГОСТ 11371-78	2	
		12		Шайба 10.32 ГОСТ 11371-78	2	
		13		Шплинт 2×16 ГОСТ 397-79	1	

Инв. № подл. | Подп. и дата | Взам. инв. № | Инв. № дубл. | Подп. и дата

Изм.	Лист	№ докум.	Подп.	Дата
Разраб.	Бесяковская			
Пров.	Крупник			
Н.контр.	Лейтес			
Утв.	Слибак			

АЗЕ 097.000

Клапан огнезадерживающий, взрывозащищенный с пределом огнестойкости 0,25 и 0,5 ч

Лит.	Лист	Листов
А1	1	2

САНТЕХНИКПРОЕКТ

Формат: А1

Форм.	Зона	Поз.	Обозначение	Наименование	Кол.	Примечание
				Материалы		
		14		Канат 2,0-Г-В-Н-140		
				ГОСТ 3062-80	8	м
		15		Проволока 0,8-II		
				ГОСТ 3282-74	1	м
			Переменные данные	для исполнений:		
				АЗЕ 097.000		
				Сборочные единицы		
А4		16	АЗЕ 094.040-01	Вставка плавкая	1	
А4		17	АЗЕ 094.100-01	Лопатка	2	
А4		18	АЗЕ 096.010	Корпус	1	
А4		19	АЗЕ 096.020	Стойка	1	
А4		20	АЗЕ 096.030	Тяга с рычагами	1	
				Детали		
А4		21	АЗЕ 094.006	Крышка	4	
А4		22	АЗЕ 094.016-01	Тяга	1	
				Стандартные изделия		
		23		Болт М8×40.36 ГОСТ 7798-70	2	
		24		Винт 2М5×14.36 ГОСТ 17475-80	8	
		25		Гайка М5.4 ГОСТ 5916-70	8	
		26		Гайка М8.4 ГОСТ 5915-70	11	
		27		Шайба 5.65Г ГОСТ 6402-70	8	
		28		Шайба 8.02 ГОСТ 11371-78	12	

Инв. № подл. | Подп. и дата | Взам. инв. № | Инв. № дубл. | Подп. и дата

Изм.	Лист	№ докум.	Подп.	Дата

АЗЕ 097.000

Лист 2

Формат: А4

Серия 5.904-54 Выпуск 1

Форм.	Зона	Поз.	Обозначение	Наименование	Кол.	Примечание
				Прочие изделия		
		29		Подшипник 876903		
				ТУ 37.006.045-77	4	
				АЗЕ 097.000-01		
				Сборочные единицы		
А4		16	АЗЕ 094.040-01	Вставка плавкая	1	
А4		17	АЗЕ 094.100-02	Лопатка	2	
А4		18	АЗЕ 096.010-01	Корпус	1	
А4		19	АЗЕ 096.020	Стойка	1	
А4		20	АЗЕ 096.030	Тяга с рычагами	1	
				Детали		
А4		21	АЗЕ 094.006	Крышка	4	
А4		22	АЗЕ 094.016-01	Тяга	1	
				Стандартные изделия		
		23		Болт М8×40.36 ГОСТ 7798-70	2	
		24		Винт 2М5×14.36 ГОСТ 17475-80	8	
		25		Гайка М5.4 ГОСТ 5916-70	8	
		26		Гайка М8.4 ГОСТ 5915-70	11	
		27		Шайба 5.65Г ГОСТ 6402-70	8	
		28		Шайба 8.02 ГОСТ 11371-78	12	
				Прочие изделия		
		29		Подшипник 876903		
				ТУ 37.006.045-77	4	

Инв. № подл. | Подп. и дата | Взам. инв. № | Инв. № дубл. | Подп. и дата

Изм.	Лист	№ докум.	Подп.	Дата

АЗЕ 097.000

Лист 3

Формат: А4

Форм.	Зона	Поз.	Обозначение	Наименование	Кол.	Примечание
				АЗЕ 097.000-02		
				Сборочные единицы		
А4		16	АЗЕ 094.040-01	Вставка плавкая	1	
А4		17	АЗЕ 094.100-03	Лопатка	2	
А4		18	АЗЕ 096.010-02	Корпус	1	
А4		19	АЗЕ 096.020	Стойка	1	
А4		20	АЗЕ 096.030	Тяга с рычагами	1	
				Детали		
А4		21	АЗЕ 094.006	Крышка	4	
А4		22	АЗЕ 094.016-01	Тяга	1	
				Стандартные изделия		
		23		Болт М8×40.36 ГОСТ 7798-70	2	
		24		Винт 2М5×14.36 ГОСТ 17475-80	8	
		25		Гайка М5.4 ГОСТ 5916-70	8	
		26		Гайка М8.4 ГОСТ 5915-70	11	
		27		Шайба 5.65Г ГОСТ 6402-70	8	
		28		Шайба 8.02 ГОСТ 11371-78	12	
				Прочие изделия		
		29		Подшипник 876903		
				ТУ 37.006.045-77	4	
				АЗЕ 097.000-03		
				Сборочные единицы		
А4		16	АЗЕ 094.040-02	Вставка плавкая	1	

Инв. № подл. | Подп. и дата | Взам. инв. № | Инв. № дубл. | Подп. и дата

Изм.	Лист	№ докум.	Подп.	Дата

АЗЕ 097.000

Лист 4

Копировал: Кульбакина

Формат: А4

Формат	Зона	Поз.	Обозначение	Наименование	Кол.	Примечание
		17	АЗЕ 094. 100 - 03	Лопатка	3	
А4		18	АЗЕ 096. 010 - 03	Корпус	1	
А4		19	АЗЕ 096. 020 - 01	Стойка	1	
А4		20	АЗЕ 096. 030 - 01	Тяга с рычагами	1	
				Детали		
А4		21	АЗЕ 094. 006	Крышка	6	
А4		22	АЗЕ 094. 016 - 02	Тяга	1	
				Стандартные изделия		
		23		Болт М8х40.36 ГОСТ 7798-70	3	
		24		Винт 2М5х14.36 ГОСТ 17475-80	12	
		25		Гайка М5.4 ГОСТ 5916-70	12	
		26		Гайка М8.4 ГОСТ 5915-70	12	
		27		Шайба 5.65Г ГОСТ 6402-70	12	
		28		Шайба 8.02 ГОСТ 11371-78	14	
				Прочие изделия		
		29		Подшипник 876903 ТУ 37.006.045-77	6	
				АЗЕ 097.000-04		
				Сборочные единицы		
А4		16	АЗЕ 094. 040	Вставка плавкая	1	
А4		17	АЗЕ 094. 100-04	Лопатка	4	
А4		18	АЗЕ 096. 010 -04	Корпус	1	
А4		19	АЗЕ 096 020 02	Стойка	1	
А4		20	АЗЕ 096 030 -02	Тяга с рычагами	1	

Инв. № подл. | Подп. и дата | Взам. инв. № | Инв. № дубл. | Подп. и дата

Изм. Лист № докум. Подп. Дата

АЗЕ097 000

Лист 5

Копировал Крайлина Формат А4

Формат	Зона	Поз.	Обозначение	Наименование	Кол.	Примечание
				Детали		
А4		21	АЗЕ 094. 006	Крышка	8	
А4		22	АЗЕ 094. 016	Тяга	1	
				Стандартные изделия		
		23		Болт М8х40.36 ГОСТ 7798-70	4	
		24		Винт 2М5х14.36 ГОСТ 17475-80	16	
		25		Гайка М5.4 ГОСТ 5916-70	16	
		26		Гайка М8.4 ГОСТ 5915-70	13	
		27		Шайба 5.65Г ГОСТ 6402-70	16	
		28		Шайба 8.02 ГОСТ 11371-78	16	
				Прочие изделия		
		29		Подшипник 876903 ТУ 37.006.045-77	8	
				АЗЕ 097.000-05		
				Сборочные единицы		
А4		16	АЗЕ 094. 040-03	Вставка плавкая	1	
А4		17	АЗЕ 094. 100-05	Лопатка	5	
А4		18	АЗЕ 096. 010-05	Корпус	1	
А4		19	АЗЕ 096. 020-03	Стойка	1	
А4		20	АЗЕ 096. 030-03	Тяга с рычагами	1	
				Детали		
А4		21	АЗЕ 094. 006	Крышка	10	
А4		22	АЗЕ 094. 016-03	Тяга	1	

Инв. № подл. | Подп. и дата | Взам. инв. № | Инв. № дубл. | Подп. и дата

Изм. Лист № докум. Подп. Дата

АЗЕ 097.000

Лист 6

Копировал: Крайлина Формат А4

Серия 5.904-54 Выпуск 1

Формат	Зона	Поз.	Обозначение	Наименование	Кол.	Примечание
				Стандартные изделия		
		23		Болт М8х40.36 ГОСТ 7798-70	5	
		24		Винт 2М5х14.36 ГОСТ 17475-80	20	
		25		Гайка М5.4 ГОСТ 5916-70	20	
		26		Гайка М8.4 ГОСТ 5915-70	14	
		27		Шайба 5.65Г ГОСТ 6402-70	20	
		28		Шайба 8.02 ГОСТ 11371-78	18	
				Прочие изделия		
		29		Подшипник 876803 ТУ 37.006.045-77	10	
				АЗЕ 097.000-06		
				Сборочные единицы		
А4		16	АЗЕ 094. 040-01	Вставка плавкая	1	
А4		17	АЗЕ 094. 100-07	Лопатка	2	
А4		18	АЗЕ 096. 010-06	Корпус	1	
А4		18	АЗЕ 096. 020-04	Стойка	1	
А4		20	АЗЕ 096.030	Тяга с рычагами	1	
				Детали		
А4		21	АЗЕ 094. 006	Крышка	4	
А4		22	АЗЕ 094. 016-01	Тяга	1	
				Стандартные изделия		
		23		Болт М8х40.36 ГОСТ 7798-70	2	
		24		Винт 2М5х14.36 ГОСТ 17475-80	8	

Инв. № подл. | Подп. и дата | Взам. инв. № | Инв. № дубл. | Подп. и дата

Изм. Лист № докум. Подп. Дата

АЗЕ097 000

Лист 7

Копировал Крайлина Формат А4

Формат	Зона	Поз.	Обозначение	Наименование	Кол.	Примечание
		25		Гайка М5.4 ГОСТ 5916-70	8	
		26		Гайка М8.4 ГОСТ 5915-70	11	
		27		Шайба 5.65Г ГОСТ 6402-70	8	
		28		Шайба 8.02 ГОСТ 11371-78	12	
				Прочие изделия		
		29		Подшипник 876903 ТУ 37.006.045-77	4	
				АЗЕ 097.000-07		
				Сборочные единицы		
А4		16	АЗЕ 094. 040-01	Вставка плавкая	1	
А4		17	АЗЕ 094. 100-08	Лопатка	2	
А4		18	АЗЕ 096. 010-07	Корпус	1	
А4		19	АЗЕ 096. 020-04	Стойка	1	
А4		20	АЗЕ 096.030	Тяга с рычагами	1	
				Детали		
А4		21	АЗЕ 094. 006	Крышка	4	
А4		22	АЗЕ 094. 016-01	Тяга	1	
				Стандартные изделия		
		23		Болт М8х40.36 ГОСТ 7798-70	2	
		24		Винт 2М5х14.36 ГОСТ 17475-80	8	
		25		Гайка М5.4 ГОСТ 5916-70	8	
		26		Гайка М8.4 ГОСТ 5915-70	11	
		27		Шайба 5.65Г ГОСТ 6402-70	8	
		28		Шайба 8.02 ГОСТ 11371-78	12	

Инв. № подл. | Подп. и дата | Взам. инв. № | Инв. № дубл. | Подп. и дата

Изм. Лист № докум. Подп. Дата

АЗЕ 097 000

Лист 8

Копировал: Крайлина Формат А4

Формат	Зона	Поз.	Обозначение	Наименование	Кол.	Примечание
				Прочие изделия		
		29		Подшипник 8Т5 303		
				ТУ 37 006 045-77	4	
				АЗЕ 097 000-08		
				Сборочные единицы		
А4		16	АЗЕ 094 040-01	Вставка плавкая	1	
А4		17	АЗЕ 094.100-09	Лопатка	2	
А4		18	АЗЕ 096 010-08	Корпус	1	
А4		19	АЗЕ 096 020-04	Стойка	1	
А4		20	АЗЕ 096 030	Тяга с рычагами	1	
				Детали		
А4		21	АЗЕ 094.006	Крышка	4	
А4		22	АЗЕ 094.016-01	Тяга	1	
				Стандартные изделия		
		23		Болт М8х40.36 ГОСТ 7798-70	2	
		24		Винт 2М5х14.36 ГОСТ 17475-80	8	
		25		Гайка М5.4 ГОСТ 5916-70	8	
		26		Гайка М8.4 ГОСТ 5915-70	11	
		27		Шайба 5.65Г ГОСТ 6402-70	8	
		28		Шайба 8.02 ГОСТ 11371-78	12	
				Прочие изделия		
		29		Подшипник 876903		
				ТУ 37.006.045-77	4	

Инв. № подл. | Подп. и дата | Взам. инв. № | Инв. № дубл. | Подп. и дата

Изм. Лист № докум. Подп. Дата

АЗЕ 097 000

Лит. | Лист 5

Копировал: Крайлина Формат А4

Формат	Зона	Поз.	Обозначение	Наименование	Кол.	Примечание
А4		17	АЗЕ 094.100-10	Лопатка	4	
А4		18	АЗЕ 096.010-10	Корпус	1	
А4		19	АЗЕ 096.020-06	Стойка	1	
А4		20	АЗЕ 096.030-02	Тяга с рычагами	1	
				Детали		
А4		21	АЗЕ 094.006	Крышка	8	
А4		22	АЗЕ 094.016	Тяга	1	
				Стандартные изделия		
		23		Болт М8х40.36 ГОСТ 7798-70	4	
		24		Винт 2М5х14.36 ГОСТ 17475-80	16	
		25		Гайка М5.4 ГОСТ 5916-70	16	
		26		Гайка М8.4 ГОСТ 5916-70	13	
		27		Шайба 5.65Г ГОСТ 6402-70	16	
		28		Шайба 8.02 ГОСТ 11371-78	16	
				Прочие изделия		
		29		Подшипник 876903		
				ТУ 37.006.045-77	8	
				АЗЕ 097.000-11		
				Сборочные единицы		
А4		16	АЗЕ 094.040-03	Вставка плавкая	1	
А4		17	АЗЕ 094.100-11	Лопатка	5	
А4		18	АЗЕ 096.010-11	Корпус	1	
А4		19	АЗЕ 096.020-07	Стойка	1	
А4		20	АЗЕ 096 030-03	Тяга с рычагами	1	

Серия 5.904-34 Выпуск 1

Инв. № подл. | Подп. и дата | Взам. инв. № | Инв. № дубл. | Подп. и дата

Изм. Лист № докум. Подп. Дата

АЗЕ 097 000

Лит. | Лист 11

Копировал: Крайлина Формат А4

Формат	Зона	Поз.	Обозначение	Наименование	Кол.	Примечание
				АЗЕ 097.000-09		
				Сборочные единицы		
А4		16	АЗЕ 094 040-02	Вставка плавкая	1	
А4		17	АЗЕ 094.100-09	Лопатка	3	
А4		18	АЗЕ 096.010-09	Корпус	1	
А4		19	АЗЕ 096 020-05	Стойка	1	
А4		20	АЗЕ 096 030-01	Тяга с рычагами	1	
				Детали		
А4		21	АЗЕ 094.006	Крышка	6	
А4		22	АЗЕ 094.016-02	Тяга	1	
				Стандартные изделия		
		23		Болт М8х40.36 ГОСТ 7798-70	3	
		24		Винт 2М5х14.36 ГОСТ 17475-80	12	
		25		Гайка М5.4 ГОСТ 5916-70	12	
		26		Гайка М8.4 ГОСТ 5915-70	12	
		27		Шайба 5.65Г ГОСТ 6402-70	12	
		28		Шайба 8.02 ГОСТ 11371-78	14	
				Прочие изделия		
		29		Подшипник 876903		
				ТУ 37.006.045-77	6	
				АЗЕ 097.060-10		
				Сборочные единицы		
А4		16	АЗЕ 054.040	Вставка плавкая	1	

Инв. № подл. | Подп. и дата | Взам. инв. № | Инв. № дубл. | Подп. и дата

Изм. Лист № докум. Подп. Дата

АЗЕ 097.000

Лит. | Лист 10

Копировал: Крайлина Формат А4

Формат	Зона	Поз.	Обозначение	Наименование	Кол.	Примечание
				Детали		
А4		21	АЗЕ 094.006	Крышка	10	
А4		22	АЗЕ 094.018-03	Тяга	1	
				Стандартные изделия		
		23		Болт М8х40.36 ГОСТ 7798-70	6	
		24		Винт 2М5х14.36 ГОСТ 17475-80	20	
		25		Гайка М5.4 ГОСТ 5916-70	20	
		26		Гайка М8.4 ГОСТ 5915-70	14	
		27		Шайба 5.65Г ГОСТ 6402-70	20	
		28		Шайба 8.02 ГОСТ 11371-78	18	
				Прочие изделия		
		29		Подшипник 876903		
				ТУ 37.006.045-77	10	

Инв. № подл. | Подп. и дата | Взам. инв. № | Инв. № дубл. | Подп. и дата

Изм. Лист № докум. Подп. Дата

АЗЕ 097.000

Лит. | Лист 12

Копировал: Крайлина Формат А4

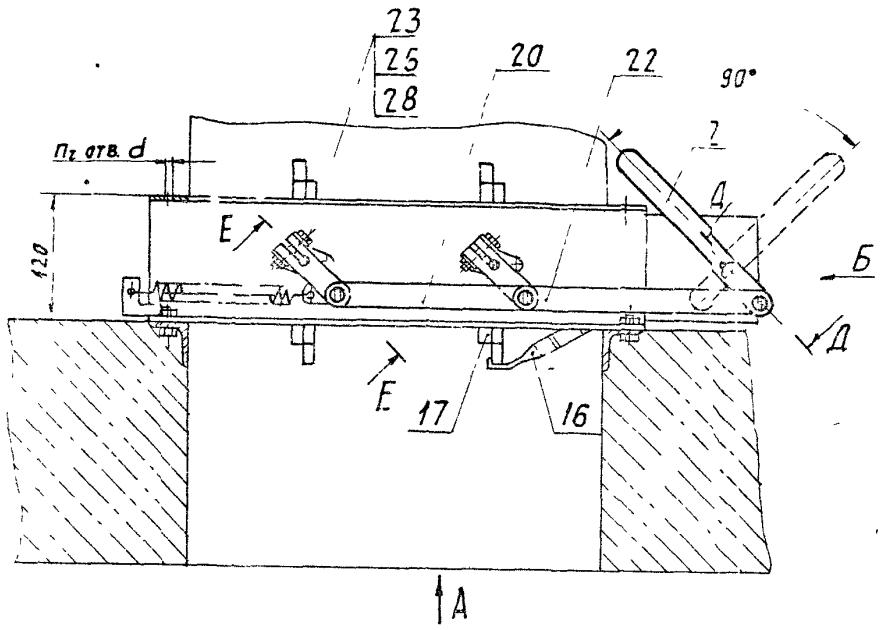

Вид А

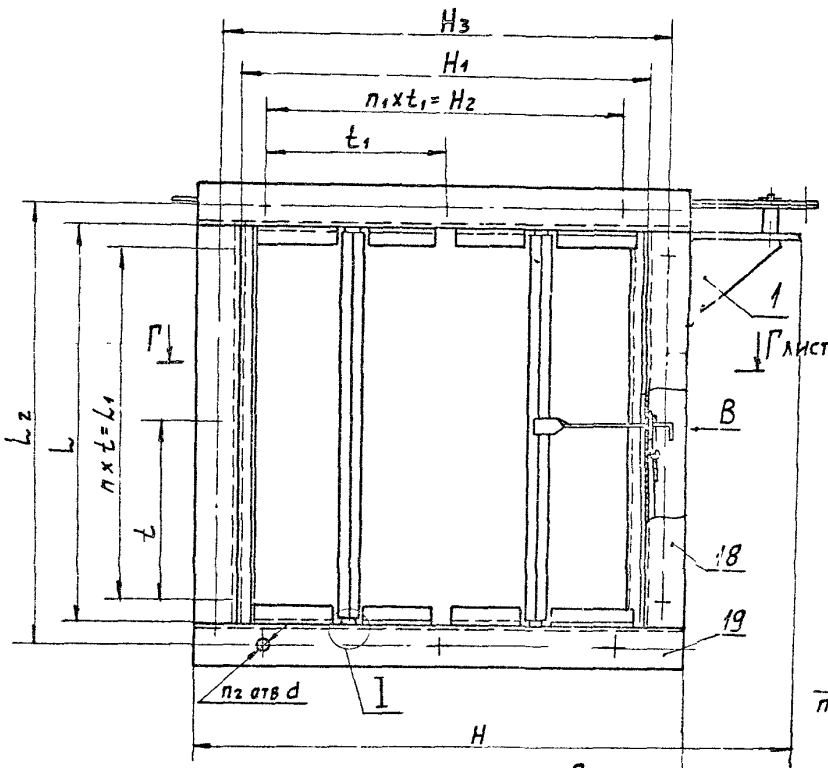

Вид Б

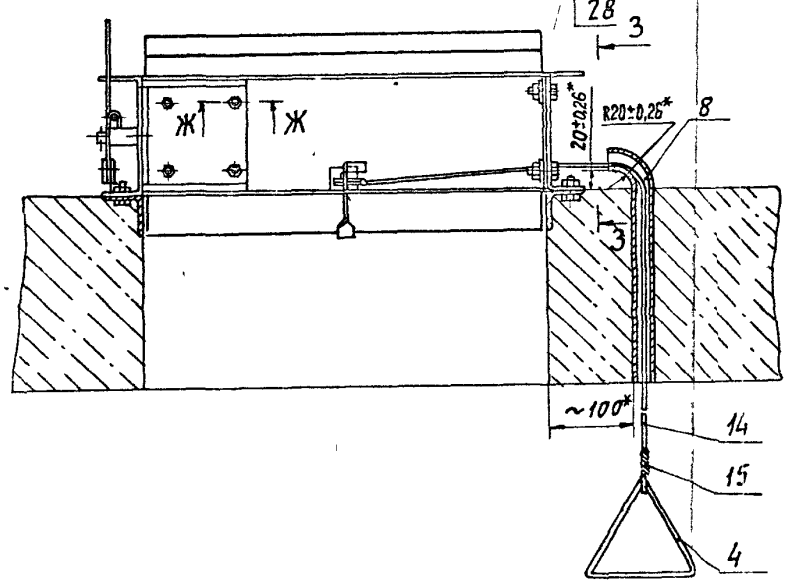

Вид В
М1:1

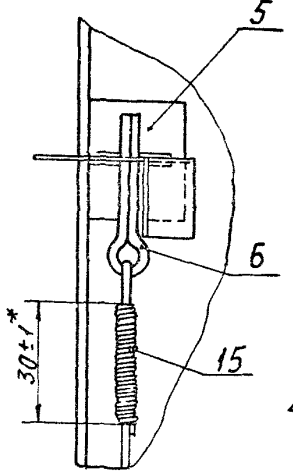

I
М1:1

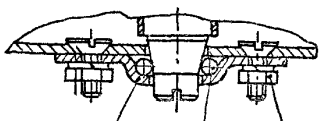

Д–Д
М1:1

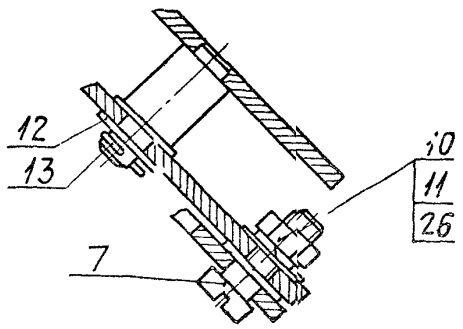

Е–Е
М1:1

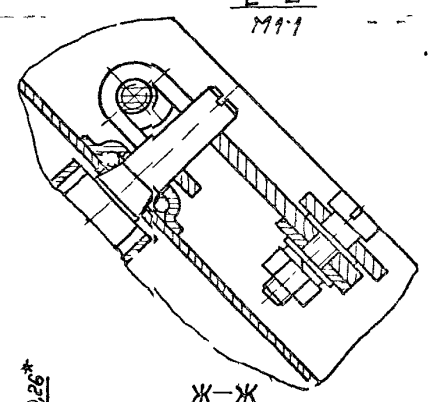

З–З
М1:2,5

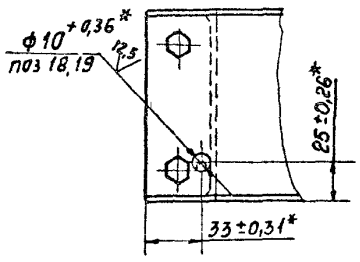

Ж–Ж
М1:1

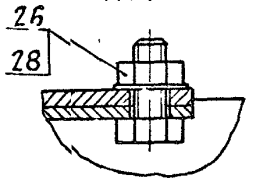

1. Размеры для справок, кроме показанных знаком*.
2. Покрытие – эмали: ПФ-115 ГОСТ 6465-76, ПФ-218 ГОСТ 21227-75, ПФ-223 ГОСТ 14923-78.
3 Ручку с тросом (поз 4, 14) установить на уровне 1,5м от пола, прикрепить к строительной конструкции (стене, колонне) или стенке вертикального воздуховода и опломбировать.

Изм.	Лист	№ докум.	Подп.	Дата
Разраб		Белявская		
Пров		Крупник		
Рук. гр		Крупник		
Гл. спец		Вайчберг		
Н. контр		Лейтес		
Утв		Спивак		

АЗЕ 097 000 СБ

Клапан огнезадерживающий с пределом огнестойкости 0,25 и 0,5ч.

Лит.	Масса	Масштаб
И	см табл.	—
Лист 1	Листов 2	

САНТЕХНИИПРОЕКТ

Копировал Работ

Формат А2

Серия 5.904-54 Выпуск 1

Подп. и дата | Инв. № дубл. | Взам. инв. № | Инв. № подл. | Подп. и дата

Г – Г
М1:2 лист 1

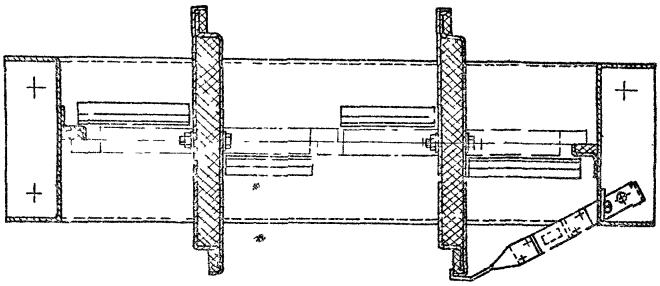

Рис 2

Остальное – см рис 1

Г – Г
М1:2

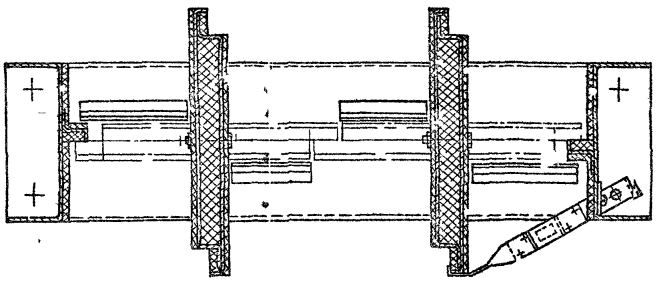

Обозначение	Рис	Предел огнестойкости, ч	Размеры, мм										Кол., шт.			Масса, кг
			H	H_1	H_2	H_3	L	L_1	L_2	t	t_1	d	n	n_1	n_2	
АЗЕ 097 000	1	0,25	598	400	340	410	400	340	430	170	170	7	2	2	12	16
-01							500	465	530	155			3		11	18
-02							600	540	630	135	135	10	4	4	16	20
-03			798	600	540	610									20	25
-04			998	800	760	810	800	760	830	190	190					40
-05			1198	1000	950	1040	1000	950	1040				5	5	24	56
-06		0,5	598	400	340	410	400	340	430	170	170	7	2	2	12	18
-07							500	465	530	155			3		14	21
-08							600	540	630	135	135	10	4	4	15	23
-09			798	600	540	610									20	30
-10			998	800	760	810	800	760	830	190	190					47
-11			1198	1000	950	1040	1000	950	1040				5	5	24	67

Серия 5.904-54 Выпуск 1

Инв. № подл. | Подп. и дата | Взам. инв. № | Инв. № дубл. | Подп. и дата

gost.e-ecolog.ru