ТИПОВАЯ ДОКУМЕНТАЦИЯ НА КОНСТРУКЦИИ, ИЗДЕЛИЯ И УЗЛЫ
ЗДАНИЙ И СООРУЖЕНИЙ

СЕРИЯ 5.904-53

КЛАПАНЫ ОГНЕЗАДЕРЖИВАЮЩИЕ ПРЯМОУГОЛЬНЫЕ С ПРЕДЕЛОМ ОГНЕСТОЙКОСТИ 0,25 И 0,5 ч.

ВЫПУСК 1

РАБОЧИЕ ЧЕРТЕЖИ

23514-01
Цена: 6-54

gost.e-ecolog.ru

ТИПОВАЯ ДОКУМЕНТАЦИЯ НА КОНСТРУКЦИИ, ИЗДЕЛИЯ И УЗЛЫ
ЗДАНИЙ И СООРУЖЕНИЙ

СЕРИЯ 5.904-53

КЛАПАНЫ ОГНЕЗАДЕРЖИВАЮЩИЕ ПРЯМОУГОЛЬНЫЕ С ПРЕДЕЛОМ ОГНЕСТОЙКОСТИ 0,25 И 0,5 ч.

ВЫПУСК 1

РАБОЧИЕ ЧЕРТЕЖИ

РАЗРАБОТАНЫ
ГПКНИИ САНТЕХНИИПРОЕКТ
ГОССТРОЯ СССР

ГЛАВНЫЙ ИНЖЕНЕР ИНСТИТУТА /А.Я. ШАРКОВ/

ГЛАВНЫЙ ИНЖЕНЕР ПРОЕКТА /В.А. ОПИВАК/

УТВЕРЖДЕНЫ
ГЛАВНЫМ УПРАВЛЕНИЕМ ОРГАНИЗАЦИИ
ПРОЕКТИРОВАНИЯ ГОССТРОЯ СССР
ПРОТОКОЛОМ ОТ 6 СЕНТЯБРЯ 1988г. № 50

ВВЕДЕНЫ В ДЕЙСТВИЕ
ГПКНИИ САНТЕХНИИПРОЕКТ
ПРИКАЗОМ ОТ 25 СЕНТЯБРЯ 1989 № 41

Содержание

Обозначение	Наименование	Стр.
	Содержание	2
АЗЕ 086. 000Д	Клапан огнезадерживающий с пределом огнестойкости 0,25 и 0,5 ч. Технические требования	2,3
АЗЕ 086. 018	Планка	
АЗЕ 086. 000	Клапан огнезадерживающий с пределом огнестойкости 0,25 и 0,5 ч.	4
АЗЕ 086. 001	Тяга	
АЗЕ 086. 000СБ	Клапан огнезадерживающий с пределом огнестойкости 0,25 и 0,5 ч.	5,6
АЗЕ 086. 002	Пружина	6
АЗЕ 086. 003	Ручка	
АЗЕ 086. 004	Шайба	7
АЗЕ 086. 005	Чека	
АЗЕ 086. 006	Крышка	
АЗЕ 086. 007	Склиз	
АЗБ 086. 010	Кронштейн	8
АЗЕ 086. 010СБ	Кронштейн	
АЗЕ 086. 008	Палец	
АЗЕ 086. 013	Ось	
АЗЕ 086. 020	Тяга с рычагами	9
АЗЕ 086. 020СБ	Тяга с рычагами	
АЗЕ 086. 011	Ребро	
АЗЕ 086. 012	Угольник	
АЗЕ 086. 030	Кронштейн	10
АЗЕ 086. 016	Тяга	
АЗЕ 086. 017	Рычаг	
АЗЕ 086. 022	Пластина	
АЗЕ 086. 040	Вставка плавкая	11
АЗЕ 086. 040СБ	Вставка плавкая	
АЗЕ 086. 050	Замок	
АЗЕ 086. 050СБ	Замок	
АЗЕ 086. 025	Планка	12
АЗЕ 086. 026	Крючок	
АЗЕ 086. 028	Пластина	
АЗЕ 086. 029	Пластина	
АЗЕ 086. 060	Корпус	13
АЗЕ 086. 032	Стойка	
АЗЕ 086. 060СБ	Корпус	14
АЗЕ 086. 070	Пластина	15
АЗЕ 086. 033	Петля	
АЗЕ 086. 034	Уголок	
АЗЕ 086. 037	Пластина	
АЗЕ 086. 080	Поперечина	16
АЗЕ 086. 041	Ребро	
АЗЕ 086. 080 СБ	Поперечина	17
АЗЕ 086. 042	Поперечина	
АЗЕ 086. 043	Упор	
АЗЕ 086. 090	Стойка	18
АЗЕ 086. 090СБ	Стойка	
АЗЕ 086. 055	Планка	
АЗЕ 086. 100	Лопатка	19,20
АЗЕ 086. 100СБ	Лопатка	21
АЗЕ 086. 059	Ось	22
АЗЕ 087. 000	Клапан огнезадерживающий с пределом огнестойкости 0,25 и 0,5 ч.	
АЗЕ 087. 000СБ	Клапан огнезадерживающий с пределом огнестойкости 0,25 и 0,5 ч	23,24
АЗЕ 086. 058	Полотно	24
АЗЕ 088. 000	Клапан огнезадерживающий с пределом огнестойкости 0,25 и 0,5 ч.	25,26 27
АЗЕ 088. 000СБ	Клапан огнезадерживающий с пределом огнестойкости 0,25 и 0,5 ч.	28,29
АЗЕ 088. 010	Корпус	30,31
АЗЕ 088. 010СБ	Корпус	32,33
АЗЕ 088. 012	Тяга	33
АЗЕ 088. 020	Стойка	34
АЗЕ 088. 020СБ	Стойка	35
АЗЕ 088. 030	Тяга с рычагами	36
АЗЕ 088. 030СБ	Тяга с рычагами	
АЗЕ 089. 000	Клапан огнезадерживающий с пределом огнестойкости 0,25 и 0,5 ч.	37,38 39
АЗЕ 089. 000СБ	Клапан огнезадерживающий с пределом огнестойкости 0,5 и 0,5 ч.	40,41

Серия 5.904-53 Выпуск 1

Настоящие типовые конструкции „Клапаны огнезадерживающие с пределом огнестойкости 0,25 и 0,5 ч." выполнены по плану типового проектирования Госстроя СССР на 1989 г в соответствии с заданием, утвержденным Главным управлением организации проектирования Госстроя СССР от 26.01.1989 г.

В соответствии с п. 4.142 СНиП 2.04.05-86 в отверстиях и воздуховодах, пересекающих противопожарные стены и перегородки следует устанавливать клапаны огнезадерживающие с пределом огнестойкости:

0,5 ч – при нормируемом пределе огнестойкости стены и перегородки 0,75 ч.

0,25 ч – при нормируемом пределе огнестойкости стены и перегородки 0,25 ч.

В других случаях огнезадерживающие клапаны следует применять не менее предела огнестойкости воздуховода, для которого они предназначены, но не менее 0,25 ч.

Всего разработано восемь типоразмеров огнезадерживающих клапанов: 250×250; 250×400; 400×400; 400×500; 400×600; 600×600; 800×800; 1000×1000.

По условиям размещения клапаны разработаны двух типов: для установки в противопожарных стенах и перегородках (горизонтальные) и для установки в перекрытиях (вертикальные).

Конструкция клапана состоит из корпуса с лопатками коробчатой формы, установленными в подшипниковых узлах и соединенными между собой рычажной системой.

Установка клапана в открытое положение осуществляется поворотом лопаток посредством рукоятки рычажной системы, которая фиксируется плавкой вставкой с температурой плавления 72°С и чекой с прикрепленным к ней тросом ручного управления.

Закрывание клапана происходит при повышении температуры перемещаемого воздуха свыше 72°С и распада при этом деталей плавкой вставки.

При необходимости, закрытие клапана до повышения температуры перемещаемого воздуха свыше 72°С можно осуществлять выдергиванием чеки посредством рукоятки с тросом.

Восстановление работоспособности клапана с разрушенной (после расплавления) плавкой вставкой возможно двумя способами: либо установкой другой (запасной) плавкой вставки, либо восстановлением посредством пайки бывшей в употреблении плавкой вставки.

Огнезащита клапана с пределом огнестойкости 0,25 ч обеспечивается плотным заполнением полостей лопаток супертонким базальтовым волокном РСТ УССР 5013-81 и заполнением упоров асбестовым картоном.

Огнезащита клапана с пределом огнестойкости 0,5 ч обеспечивается дополнительным нанесением на внутренние поверхности корпуса и наружные поверхности

Инв. № подл. | Подпись и дата | Взам. инв. № | Инв. № дубл. | Подпись и дата

Изм.	Кол.уч.	Лист	№ док.	Подп.	Дата
Разраб.	Белявская				
Пров.	Крупник				
Нач.отд.	Крупник				
Н.контр.	Лейтес				
Утв.	Сливак				

АЗЕ 086. 000Д

Клапан огнезадерживающий с пределом огнестойкости 0,25 и 0,5 ч. Технические требования

Лит. | Лист 1 | Листов 5

САНТЕХНИИПРОЕКТ

Формат А4

лопаток вспучивающегося покрытия ВПМ-2 по ГОСТ 25131-82.

Толщина покрытия 3,5-4 мм.

Клапаны должны быть окрашены в два слоя какой-либо одной из перечисленных марок пентафталевых эмалей: ПФ-115 ГОСТ 6465-76, ПФ-218 ГОСТ 21227-75, ПФ-223 ГОСТ 14923-78.

Клапаны огнезадерживающие с пределом огнестойкости 0,25 и 0,5 ч допускаются к эксплуатации в помещениях с неагрессивной средой с положительной температурой, не превышающей 35°С и относительной влажностью до 80%.

Для установки клапана в стене, перегородке или перекрытии должен быть предусмотрен проем по размерам проходного сечения клапана.

В проеме устанавливается закладной фланец с шпильками или болтами, соответствующими отверстиям фланца клапана.

После закрепления клапана к закладному фланцу определяется (по месту) длина троса ручного управления с таким расчетом, чтобы ручка с тросом находилась на уровне ~1,5 м от пола.

После окончания монтажа должна быть проведена трехкратная проверка надежности закрывания клапана посредством ручного управления, после чего ручку с тросом следует зафиксировать к стене, перегородке или какой либо другой строительной конструкции и опломбировать с целью предотвращения их использования без надобности.

На каждый установленный клапан должен быть составлен приемочный акт.

В процессе эксплуатации через каждые три месяца все установленные огнезадерживающие клапаны должны подвергаться профилактическому осмотру с проверкой срабатывания (закрывания) полотна посредством ручного управления. Результаты осмотра заносятся в специальный журнал.

Опытные образцы огнезадерживающего клапана прошли испытания на огнестойкость во ВНИИПО МВД СССР (Письмо с протоколом испытаний N 13/4857 от 21.08.1987 г.)

Изм.	Лист	№ докум.	Подп.	Дата	А3Е 086.000 Д	Лист 3

Формат А4

Таблица

Обозначение	Размеры, мм: высота	Размеры, мм: ширина	Предел огнестойкости, ч	Масса, кг	Установка клапана
А3Е 086.000	250	250	0,25	9	Горизонтальная (в стенах и перегородках)
-01		400		11,5	
-02		250	0,5	10	
-03		400		12,5	
А3Е 088.000	400		0,25	16	
-01		500		18	
-02		600		20	
-03	600			25	
-04	800	800		40	
-05	1000	1000		56	
-06	400	400	0,5	18	
-07		500		21	
-08		600		23	
-09	600			30	
-10	800	800		47	
-11	1000	1000		67	
А3Е 087.000-	250	250	0,25	9	Вертикальная (в перекрытиях)
-01		400		11,5	
-02		250	0,5	10	
-03		400		12,5	
А3Е 089.000	400		0,25	16	
-01		500		18	
-02		600		20	
-03	600			26	
-04	800	800		40	
-05	1000	1000		56	
-06	400	400	0,5	18	
-07		500		21	
-08		600		23	
-09	500			30	
-10	800	800		47	
-11	1000	1000		67	

Изм.	Лист	№ докум.	Подп.	Дата	А3Е 086.000 Д	Лист 4

Формат А4

Приложение

ХАРАКТЕРИСТИКА ОСНОВНЫХ МАТЕРИАЛОВ ДЛЯ ОБЕСПЕЧЕНИЯ ОГНЕЗАЩИТНЫХ СВОЙСТВ КЛАПАНА

1. Покрытие по стали огнезащитное вспучивающееся ВПМ-2 по ГОСТ 25131-82 разработано во ВНИИПО МВД СССР (г. Балашиха Московской обл.).

Технология приготовления и нанесения огнезащитного вспучивающегося покрытия ВПМ-2 разработано ВНИИПО МВД СССР и НПО Лакокраспокрытие МХП СССР и изложена в приложении к ГОСТ 25131-82.

Огнезащитное вспучивающееся покрытие ВПМ-2 выпускается заводами-изготовителями (Загорский лакокрасочный г. Загорск, Московской обл. и Черновицкий химический МХП СССР) в виде двух компонентов: пасты ВПМ-2 и аммофоса марки А, смешиваемых непосредственно перед нанесением на покрываемую поверхность. Заготовка покрытия впрок не допускается.

Покрытие ВПМ-2 наносится в два-три слоя шпателем или установкой пневматического действия. Продолжительность сушки одного слоя не менее 24 ч. Общая толщина сухого слоя покрытия 3,5-4 мм.

На высушенное покрытие не ранее чем через пять-шесть суток в качестве влагозащиты или декоративной отделки должна быть нанесена в два слоя какая либо из перечисленных эмалей: пентафталевые (ПФ-115, ПФ-218, ПФ-223) хлорвиниловые (ХВ-785, ХВ-124) или кремнийорганическая (КО-174).

Покрытие ВПМ-2 негорюче, нетоксично и разрешено к применению Минздравом СССР (заключение № 121-11-567-5 от 4.03.1989 г.).

2. Супертонкое базальтовое волокно по РСТ УССР 5013-81 выпускается в виде матов и плит рядом заводов промышленности строительных материалов в том числе: комбинатом „Прогресс" (г. Ирпень, Киевской обл.), Мосасбестокомбинатом (г. Железнодорожный, Московской обл.). В качестве заменителя можно применять вату каолинового состава по МРТУ 6-11-102-69 или базальтовый теплоизоляционный картон БТК-I по ТУ 21 УССР 914-75.

3. Легкоплавкий сплав по ТУ 6-09-4064-75 представляет собой серебристо-белые гранулы, состоящие из компонентов: свинца, висмута, олова, кадмия в соотношении 4:4:1:1.

Температура плавления 70°-72°С.

Выпускается Уральским заводом химических реактивов (г. Свердловск, ГСП-954, Луначарского, 256).

Распределяется по фондам, а также продается по безналичному и наличному расчету в магазинах химреактивов.

Изм.	Лист	№ докум.	Подп.	Дата	А3Е 088.000 Д	Лист 5

Формат А4

Серия 5.904-55 Выпуск 1

А3Е 086.018

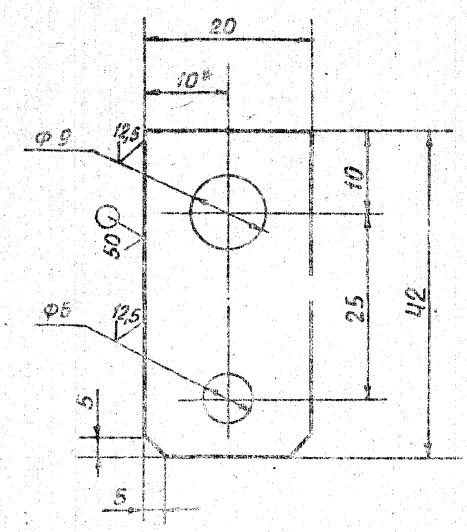

1.* Размер для справок

2. H14; h14; $\pm \frac{t_2}{2}$

Изм.	Лист	№ докум.	Подп.	Дата	А3Е 086.018			
Разраб.	Белявская				ПЛАНКА	Лит. И	Масса 0,01	Масштаб 2:1
Пров.	Крупник					Лист	Листов 1	
Рук. гр.	Крупник							
Гл. спец.	Вайнберг				Лист Б 2,0 ГОСТ 19903-74 / 4-IV-В Ст. 3-ГОСТ 16523-70	САНТЕХПРОЕКТ		
Н. контр.	Лейтес							
Утв.	Спивак							

Формат А4

Формат	Зона	Поз.	Обозначение	Наименование	Кол.	Примечание
				ДОКУМЕНТАЦИЯ		
*)			АЗЕ 086.000СБ	Сборочный чертеж		*) А2,А3
А4			АЗЕ 086.000Д	Технические требования		
				СБОРОЧНЫЕ ЕДИНИЦЫ		
А4		1	АЗЕ 086.010	Кронштейн	1	
А4		2	АЗЕ 086.020	Тяга с рычагом	1	
А4		3	АЗЕ 086.030	Кронштейн	1	
А4		4	АЗЕ 086.040	Вставка плавкая	1	
				ДЕТАЛИ		
А4		5	АЗЕ 086.001	Тяга	1	
А4		6	АЗЕ 086.002	Пружина	1	
А4		7	АЗЕ 086.003	Ручка	1	
А4		8	АЗЕ 086.004	Шайба	1	
А4		9	АЗЕ 086.005	Чека	1	
А4		10	АЗЕ 086.006	Крышка	2	
А4		11	АЗЕ 086.007	Склиз	1	
А4		12	АЗЕ 086.008	Палец	1	
				СТАНДАРТНЫЕ ИЗДЕЛИЯ		
		13		Болт М8х20.36 ГОСТ 7798-70	4	
		14		Болт М8х40.36 ГОСТ 7798-70	1	

Подп. и дата | Инв. № дубл. | Взам. инв. № | Подп. и дата | Инв. № подл.

Изм	Лист	№ докум.	Подп.	Дата
Разраб.	Бельская			
Пров.	Крупник			
Рук. гр.	Крупник			
Н. контр.	Лейтес			
Утв.	Спивак			

АЗЕ 086.000

КЛАПАН ОГНЕЗАДЕРЖИВАЮЩИЙ С ПРЕДЕЛОМ ОГНЕСТОЙКОСТИ 0,25 и 0,5 ч

Лит.	Лист	Листов
И	1	3

САНТЕХПРОЕКТ

Формат А4

Формат	Зона	Поз.	Обозначение	Наименование	Кол.	Примечание
		15		Винт 2М5х14.36 ГОСТ 17475-80	4	
		16		Гайка М5.4 ГОСТ 5916-70	4	
		17		Гайка М8.4 ГОСТ 5915-70	10	
				Шайбы ГОСТ 6402-70		
		18		5.65Г	4	
		19		8.65Г	1	
				Шайбы ГОСТ 11371-78		
		20		8.02	12	
		21		10.02	1	
		22		Шплинт 2х16 ГОСТ 397-79	1	
				ПРОЧИЕ ИЗДЕЛИЯ		
		23		Подшипник 876903 ТУ 37.006.045-77	2	
				МАТЕРИАЛЫ		
		24		Канат 2,0-Г-В-Н-140 ГОСТ 3062-80	10	м
		25		Проволока 0,8-II ГОСТ 3282-74	1	м
			ПЕРЕМЕННЫЕ ДАННЫЕ ДЛЯ ИСПОЛНЕНИЙ			
				АЗЕ 086.000		
				СБОРОЧНЫЕ ЕДИНИЦЫ		
А4		26	АЗЕ 086.060	Корпус	1	
А4		27	АЗЕ 086.090	Стойка	1	
А4		28	АЗЕ 086.100	Лопатка	1	

Подп. и дата | Инв. № дубл. | Взам. инв. № | Подп. и дата | Инв. № подл.

Изм	Лист	№ докум.	Подп.	Дата

АЗЕ 086.000

Лист 2

Формат А4

Серия 5.904-53 выпуск 1

Формат	Зона	Поз.	Обозначение	Наименование	Кол.	Примечание
				АЗЕ 086.000-01		
				СБОРОЧНЫЕ ЕДИНИЦЫ		
А4		26	АЗЕ 086.060-01	Корпус	1	
А4		27	АЗЕ 086.090	Стойка	1	
А4		28	АЗЕ 086.100-01	Лопатка	1	
				АЗЕ 086.000-02		
				СБОРОЧНЫЕ ЕДИНИЦЫ		
А4		26	АЗЕ 086.060-02	Корпус	1	
А4		27	АЗЕ 086.090-01	Стойка	1	
А4		28	АЗЕ 086.100-06	Лопатка	1	
				АЗЕ 086.000-03		
				СБОРОЧНЫЕ ЕДИНИЦЫ		
А4		26	АЗЕ 086.060-03	Корпус	1	
А4		27	АЗЕ 086.090-01	Стойка	1	
А4		28	АЗЕ 086.100-07	Лопатка	1	

Подп. и дата | Инв. № дубл. | Взам. инв. № | Подп. и дата | Инв. № подл.

Изм	Лист	№ докум.	Подп.	Дата

АЗЕ 086.000

Лист 3

Формат А4

АЗЕ 086.001

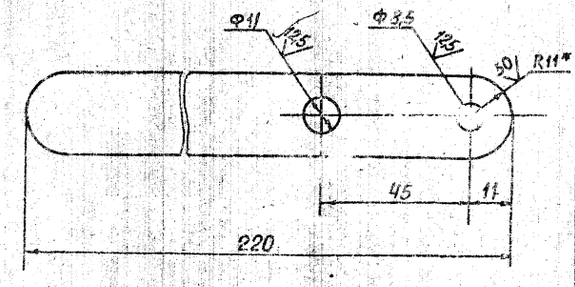

1.* Размер для справок

2. H14; h14; $\pm \frac{t2}{2}$

АЗЕ 086.001

Изм	Лист	№ докум.	Подп.	Дата
Разраб.	Белявская			
Пров.	Крупник			
Рук. гр.	Крупник			
Гл. спец.	Вайнберг			
Н. контр.	Лейтес			
Утв.	Спивак			

ТЯГА

Лит.	Масса	Масштаб
И	0,2	1:1

Лист | Листов 1

Полоса 4х22-Б ГОСТ 103-76 / ВСт.3-I-ГОСТ 535-79

САНТЕХПРОЕКТ

Формат А4

Рис. 1

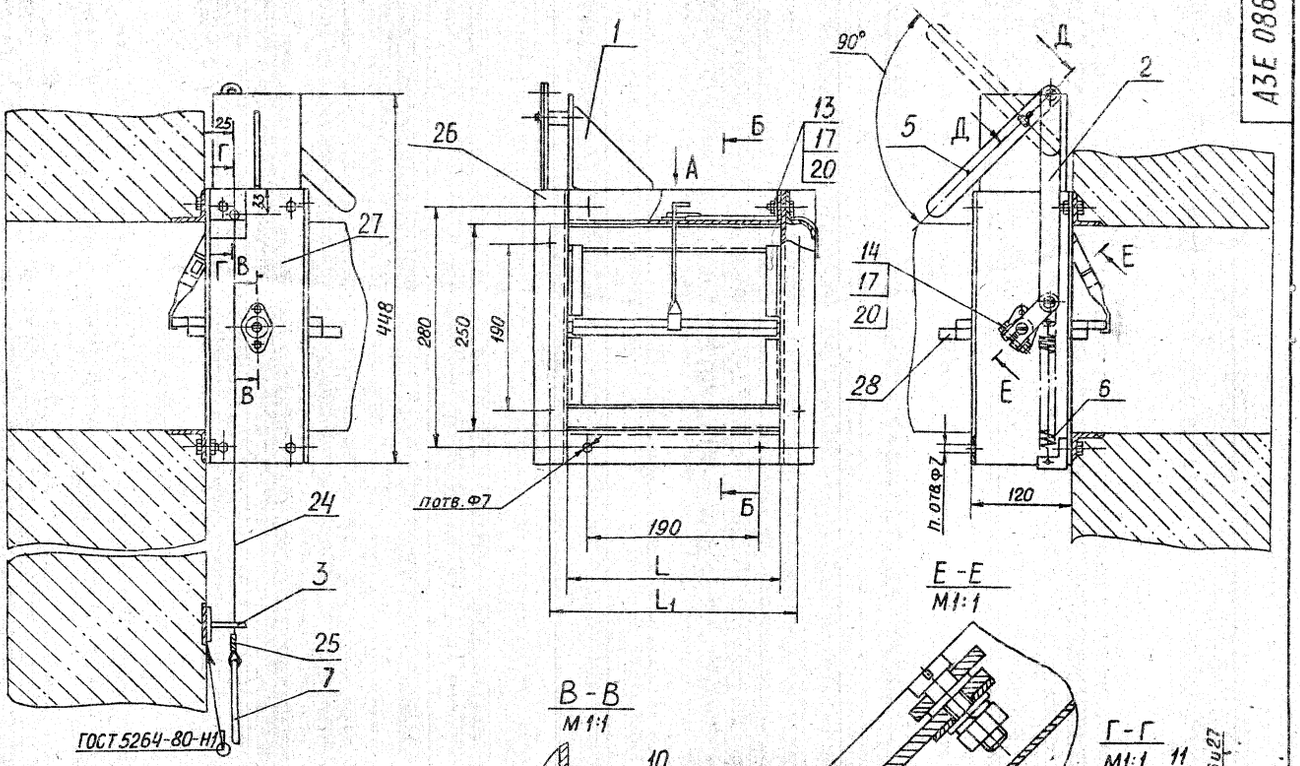

Рис. 2

Остальное - см. рис. 1

Обозначение	Рис.	Предел огнестойкости, ч	Размеры, мм		n, шт.	Масса, кг
			L	L_1		
АЗЕ 086.000	1	0,25	250	280	8	9
-01	2		400	430	10	11,5
-02	3	0,5	250	280	8	10
-03	4		400	430	10	12,5

1. Размеры для справок, кроме показанных знаком*
2. Покрытие - эмали: ПФ-115 ГОСТ 6465-76, ПФ-218 ГОСТ 21227-75; ПФ-223 ГОСТ 19923-75.
3. Ручку с тросом (поз. 1, 24) установить на уровне 1,5 м от пола, прикрепить к строительной конструкции (стене, колонне) и опломбировать.

Изм.	Лист	№ докум.	Подп.	Дата
Разраб.		Белявская		
Пров.		Крупник		
Рук. гр.		Крупник		
Гл. спец.		Ванноберг		
Н. контр.		Лейтес		
Утв.		Спивак		

АЗЕ 086.000 СБ

Клапан огнезадерживающий с пределом огнестойкости 0,25 и 0,5 ч

Лит.	Масса	Масштаб
И	См. табл.	—

Листов 2

САНТЕХПРОЕКТ

Формат А2

Серия 5.904-53 Выпуск 1

Инв. № подл. | Подп. и дата | Взам. инв. № | Инв. № дубл. | Подп. и дата

Рис 3

Остальное – см. рис.1

Б – Б

М 1:2

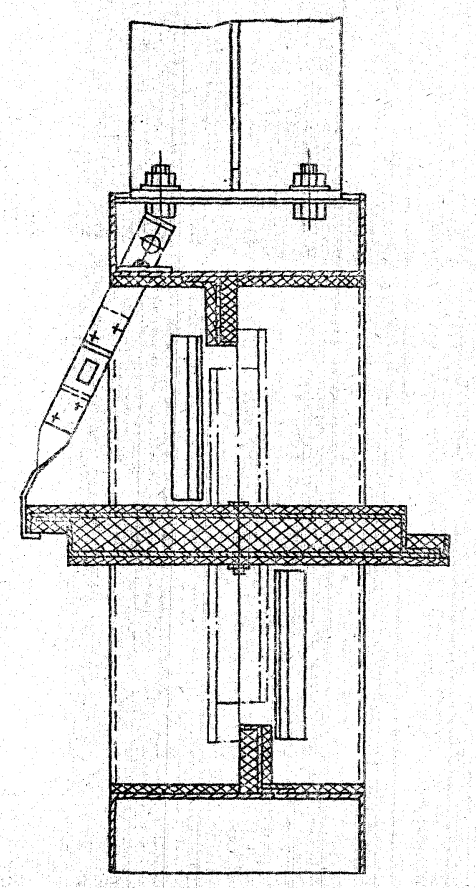

Рис. 4

Остальное см. рис. 1

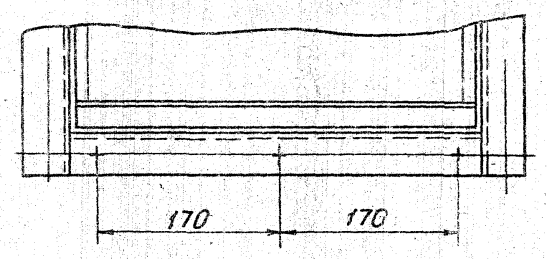

Б – Б

М 1:2

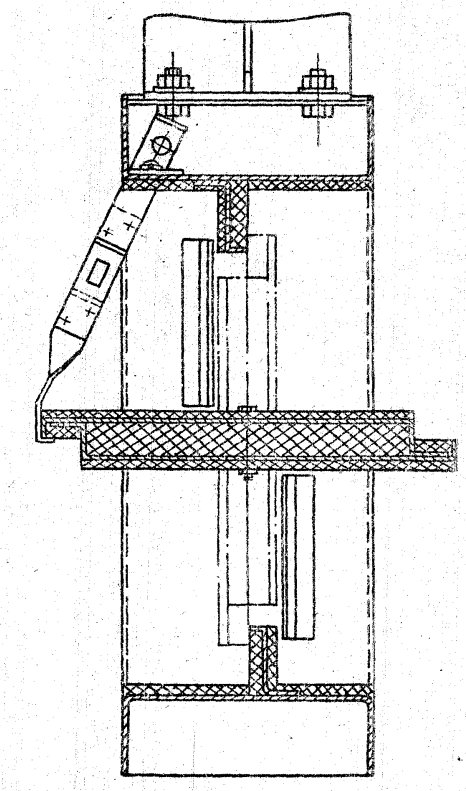

Изм.	Лист	№ докум.	Подп.	Дата

А3Е 086.000 СБ

Лист 2

Инв. № подл. | Подп. и дата | Взам. инв. № | Инв. № дубл. | Подп. и дата

Серия 5.904-53 Выпуск 1

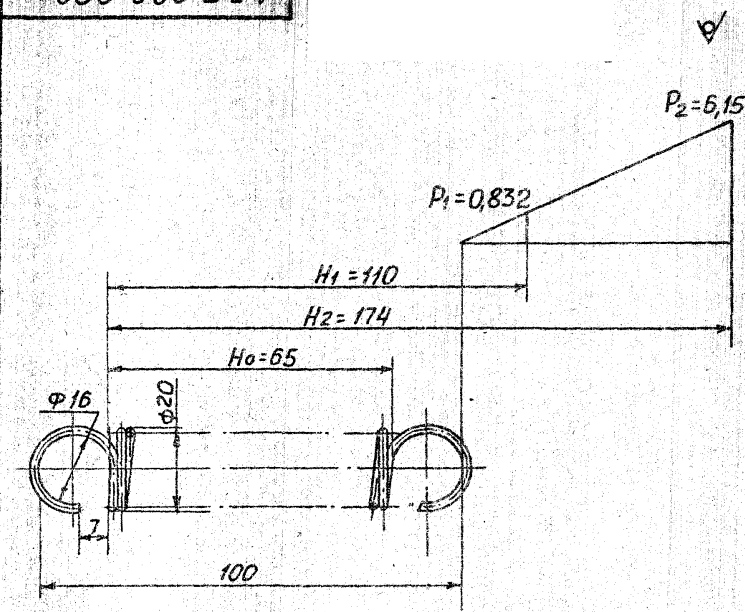

1. Длина развернутой пружины L= 1980мм
2. Число рабочих витков n=33
3. H14; h14; $\pm \frac{t_2}{2}$

Изм.	Лист	№ докум.	Подп.	Дата
Разраб.	Белявская			
Пров.	Крупник			
Рук. гр.	Крупник			
Гл. спец.	Вайнберг			
Н. контр.	Лейтес			
Утв.	Спивак			

А3Е 086.002

Пружина

Лит.	Масса	Масштаб
И	005	1:1
Лист	Листов 1	

Проволока БОС2А-2,0 ГОСТ 14963-78

САНТЕХПРОЕКТ

Формат А4

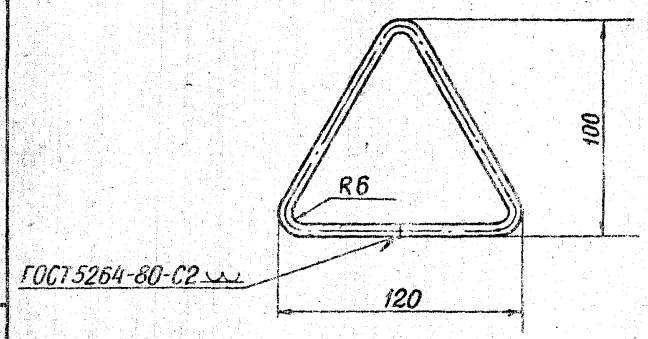

Неуказанные предельные отклонения размеров h14; $\pm \frac{t_2}{2}$

Изм.	Лист	№ докум.	Подп.	Дата
Разраб.	Белявская			
Пров.	Крупник			
Рук. гр.	Крупник			
Гл. спец.	Вайнберг			
Н. контр.	Лейтес			
Утв.	Спивак			

А3Е 086.003

Ручка

Лит.	Масса	Масштаб
И	0,08	1:2
Лист	Листов 1	

Проволока БО-I-ГОСТ 3282-74

САНТЕХПРОЕКТ

Формат А4

Серия 5.904-53 Выпуск 1

А3Е 086.004

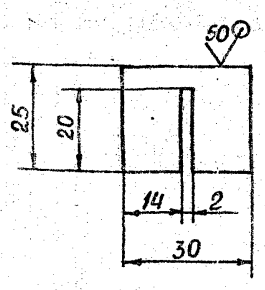

Неуказанные предельные отклонения размеров H14; h14; $\pm \frac{t_2}{2}$

Изм.	Лист	№ докум.	Подп.	Дата	
Разраб.	Белявская				А3Е 086.004
Пров.	Крупник				Шайба
Рук. гр.	Крупник				Лит. И; Масса 0,02; Масштаб 1:1
Гл. спец.	Вайнберг				Лист; Листов
Н. контр.	Лейтес				Лист Б3,0 ГОСТ 19903-74 / 4-IV-ВСт.3ГОСТ16523-70
Утв.	Сливак				САНТЕХПРОЕКТ

Инв. № подл. | Подп. и дата | Взам. инв. № | Инв. № дубл. | Подп. и дата

Формат А4

А3Е 086.005

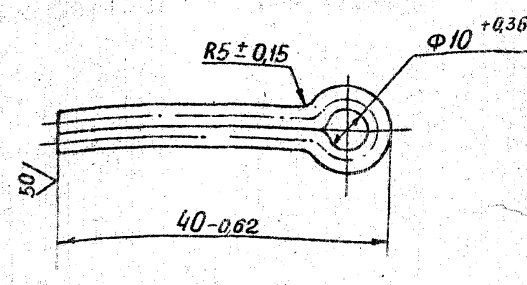

Допускается изготовление из шплинта 5×25 ГОСТ 397-79

Изм.	Лист	№ докум.	Подп.	Дата	
Разраб.	Белявская				А3Е 086.005
Пров.	Крупник				Чека
Рук. гр.	Крупник				Лит. И; Масса 0,003; Масштаб 2:1
Гл. спец.	Вайнберг				Лист; Листов 1
Н. контр.	Лейтес				Проволока 2,5-I ГОСТ 3282-74
Утв.	Сливак				САНТЕХПРОЕКТ

Инв. № подл. | Подп. и дата | Взам. инв. № | Инв. № дубл. | Подп. и дата

Формат А4

А3Е 086.006

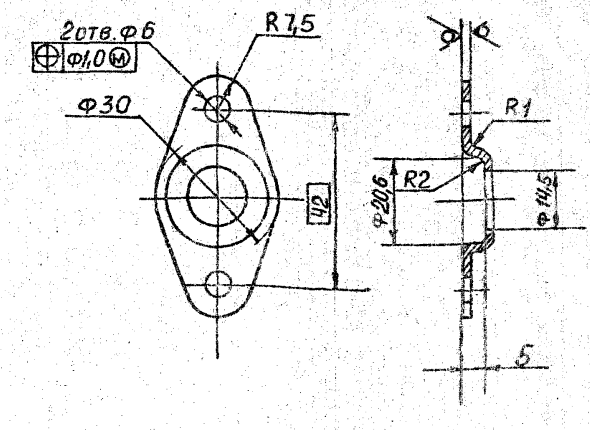

Неуказанные предельные отклонения размеров H14; h14; $\pm \frac{t_2}{2}$

Изм.	Лист	№ докум.	Подп.	Дата	
Разраб.	Белявская				А3Е 086.006
Пров.	Крупник				Крышка
Рук. гр.	Крупник				Лит. И; Масса 0,02; Масштаб 1:1
Гл. спец.	Вайнберг				Лист; Листов 1
Н. контр.	Лейтес				Лист Б2,0 ГОСТ 19903-74 / 4-IV-ВСт.3ГОСТ16523-70
Утв.	Сливак				САНТЕХПРОЕКТ

Инв. № подл. | Подп. и дата | Взам. инв. № | Инв. № дубл. | Подп. и дата

Формат А4

А3Е 086.007

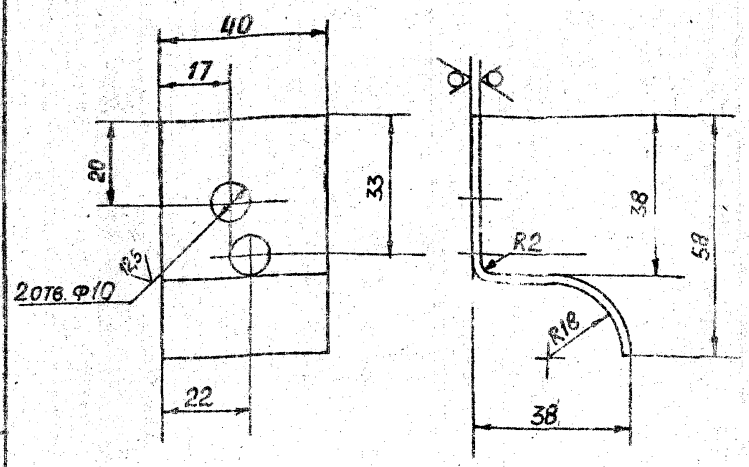

1. Острые кромки притупить
2. H14; h14; $\pm \frac{t_2}{2}$

Изм.	Лист	№ докум.	Подп.	Дата	
Разраб.	Белявская				А3Е 086.007
Пров.	Крупник				Склиз
Рук. гр.	Крупник				Лит. И; Масса 0,07; Масштаб 1:1
Гл. спец.	Вайнберг				Лист; Листов 1
Н. контр.	Лейтес				Лист Б2,0 ГОСТ 19903-74 / 4-IV-ВСт.3ГОСТ16523-70
Утв.	Сливак				САНТЕХПРОЕКТ

Инв. № подл. | Подп. и дата | Взам. инв. № | Инв. № дубл. | Подп. и дата

Формат А4

АЗЕ 086 008

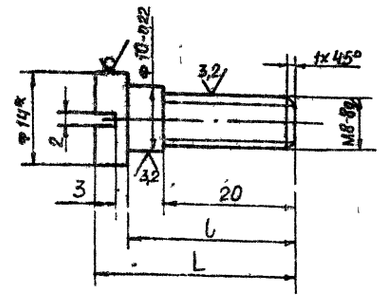

Обозначение	Размеры, мм	
	L	l
АЗЕ 086 008	30	25
-01	36	31

1.* Размер для справок
2. h14; $\pm \frac{t_2}{2}$

Изм.	Лист	№ докум.	Подп.	Дата	АЗЕ 086.008
Разраб.		Белявская			Палец
Пров.		Крупник			
Рук. гр.		Крупник			
Гл. спец.		Вайнберг			Круг 14-В-ГОСТ 2590-71 / ВСт3Пс-ГОСТ 535-79
Н. контр.		Лейтес			САНТЕХПРОЕКТ
Утв.		Спивак			

Лит. И | Масса 0,02 | Масштаб –
Лист | Листов 1

Формат А4

АЗЕ 086 013

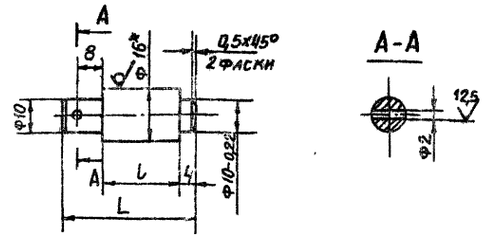

Обозначение	Размеры, мм		Масса, кг
	L	l	
АЗЕ 086. 013	40	24	0,05
-01	46	30	0,06

1.* Размер для справок
2. H14; h14; $\pm \frac{t_2}{2}$

Изм.	Лист	№ докум.	Подп.	Дата	АЗЕ 086.013
Разраб.		Белявская			Ось
Пров.		Крупник			
Рук. гр.		Крупник			
Гл. спец.		Вайнберг			Круг 16-В-ГОСТ 2590-71 / ВСт3Пс-ГОСТ 535-79
Н. контр.		Лейтес			САНТЕХПРОЕКТ
Утв.		Спивак			

Лит. И | Масса см. табл. | Масштаб 1:1
Лист | Листов

Формат А4

Серия 5.904-63 Выпуск 1

Формат	Зона	Поз.	Обозначение	Наименование	Кол.	Примечание
				Документация		
А4			АЗЕ 086. 010 СБ	Сборочный чертеж		
				Детали		
А4		1	АЗЕ 086. 011	Ребро	1	
А4		2	АЗЕ 086. 012	Угольник	1	
			Переменные данные для исполнений:			
				АЗЕ 086.010		
				Детали		
А4		3	АЗЕ 086.013	Ось	1	
				АЗЕ 086.010-01		
				Детали		
А4		3	АЗЕ 086 013-01	Ось	1	

Изм.	Лист	№ докум.	Подп.	Дата	АЗЕ 086. 010
Разраб.		Белявская			Кронштейн
Пров.		Крупник			
Рук. гр.		Крупник			
Н. контр.		Лейтес			САНТЕХПРОЕКТ
Утв.		Спивак			

Лит. | Лист | Листов 1
1

АЗЕ 086 010 СБ

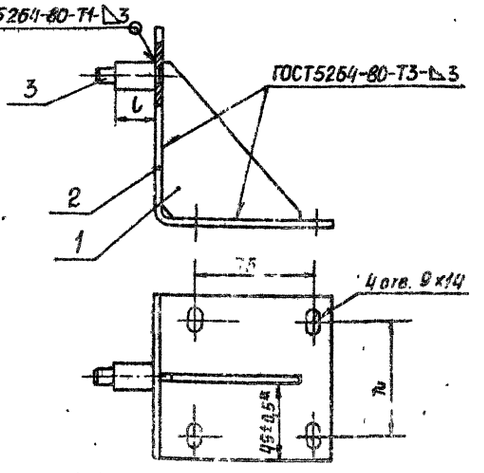

Обозначение	l, мм
АЗЕ 086. 010	24
-01	30

Размеры для справок, кроме указанного знаком*

Изм.	Лист	№ докум.	Подп.	Дата	АЗЕ 086.010 СБ
Разраб.		Белявская			Кронштейн
Пров.		Крупник			
Рук. гр.		Крупник			
Гл. спец.		Вайнберг			САНТЕХПРОЕКТ
Н. контр.		Лейтес			
Утв.		Спивак			

Лит. И | Масса 0,8 | Масштаб 1:2
Лист | Листов 1

Формат А4

АЗЕ 086 012

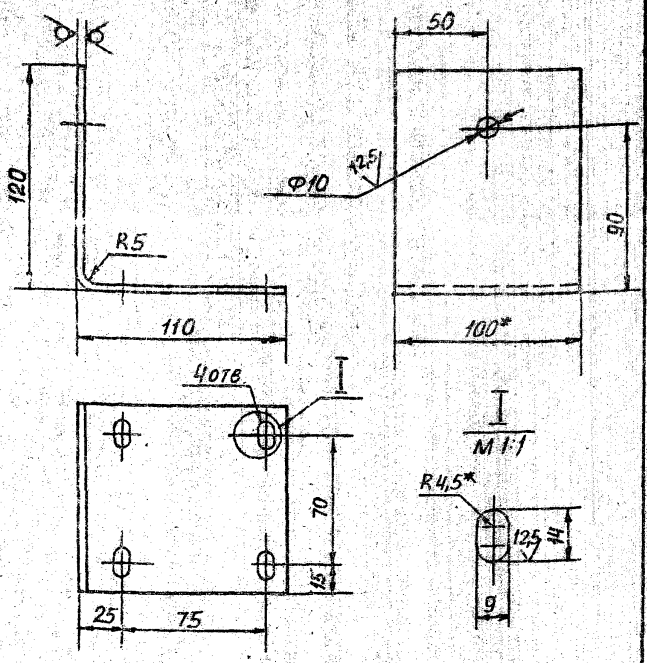

1. * Размеры для справок
2. H14; h14; $\pm \frac{t2}{2}$

				АЗЕ 086.012		
Изм.	Лист	№ докум.	Подп.	Дата		
Разраб.		Белявская			Угольник	Лит. И; Масса 0,7; Масштаб 1:2
Пров.		Крупник				Лист; Листов 1
Рук. гр.		Крупник			Лист Б.4.0 ГОСТ 19903-74 ВСт3 ГОСТ 14637-79	САНТЕХПРОЕКТ
Гл. спец.		Вайнберг				
Н. контр.		Лейтес				
Утв.		Спивак				

Формат А4

АЗЕ 086 011

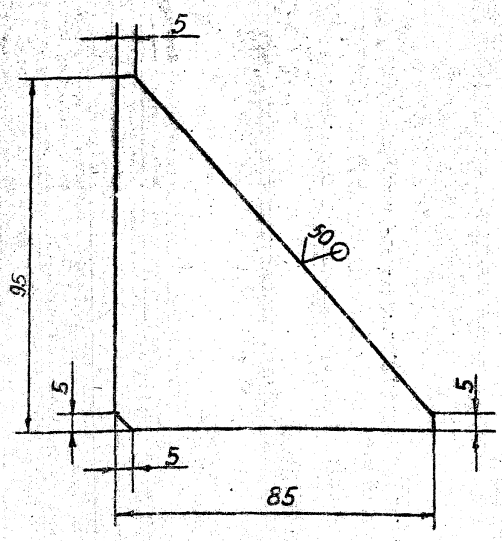

Неуказанные предельные отклонения размеров h14; $\pm \frac{t2}{2}$

				АЗЕ 086.011		
Изм.	Лист	№ докум.	Подп.	Дата		
Разраб.		Белявская			Ребро	Лит. И; Масса 0,07; Масштаб 1:1
Пров.		Крупник				Лист; Листов 1
Рук. гр.		Крупник			Лист Б.2.0 ГОСТ 19903-74 4-IV-ВСт3 ГОСТ 16523-70	САНТЕХПРОЕКТ
Гл. спец.		Вайнберг				
Н. контр.		Лейтес				
Утв.		Спивак				

Формат А4

Серия 5.904-53 Выпуск 1

Формат	Зона	Поз.	Обозначение	Наименование	Кол.	Примечание
				Документация		
А4			АЗЕ 086.020 СБ	Сборочный чертеж		
				Детали		
А4		1	АЗЕ 086.008	Палец	1	
А4		2	АЗЕ 086.016	Тяга	1	
А4		3	АЗЕ 086.017	Рычаг	1	
А4		4	АЗЕ 086.018	Планка	1	
				Стандартные изделия		
		5		Гайка М8.4 ГОСТ 5915-70	1	
		6		Шайба 8.65Г ГОСТ 6402-70	1	
		7		Шайба 8.02 ГОСТ 11371-78	2	

				АЗЕ 086.020		
Изм.	Лист	№ докум.	Подп.	Дата		
Разраб.		Белявская			Тяга с рычагом	Лит. И; Лист; Листов 1
Пров.		Крупник				САНТЕХПРОЕКТ
Рук. гр.		Крупник				
Гл. спец.		Вайнберг				
Н. контр.		Лейтес				
Утв.		Спивак				

Формат А4

АЗЕ 086 020 СБ

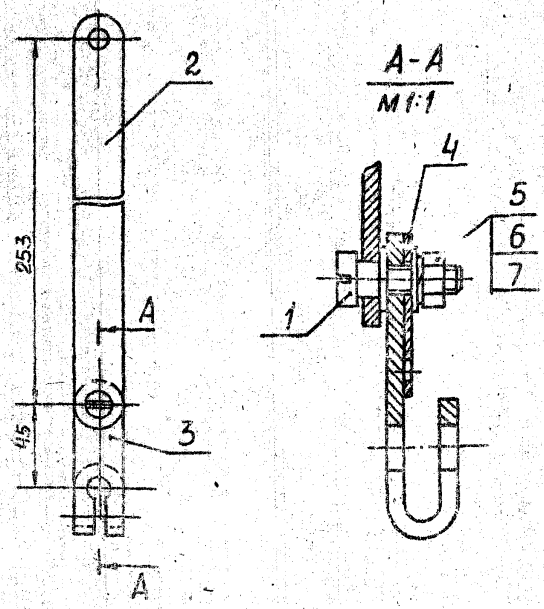

Размеры для справок

				АЗЕ 086.020 СБ		
Изм.	Лист	№ докум.	Подп.	Дата		
Разраб.		Белявская			Тяга с рычагом	Лит. И; Масса 94; Масштаб 1:2
Пров.		Крупник				Лист; Листов
Рук. гр.		Крупник				САНТЕХПРОЕКТ
Гл. спец.		Вайнберг				
Н. контр.		Лейтес				
Утв.		Спивак				

Формат А4

АЗЕ 086.016

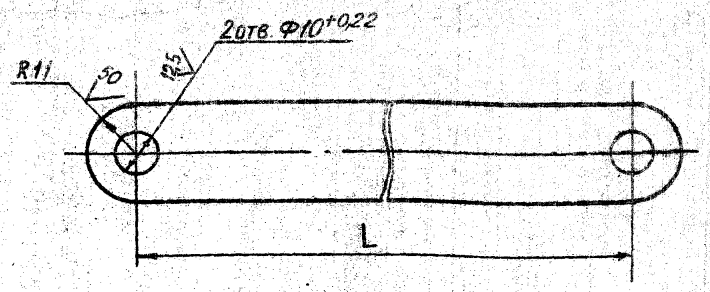

Обозначение	L, мм	Масса, кг
АЗЕ 086. 016	253	0,2
-01	236	
-02	244	
-03	260	
-04	184	0,15

Неуказанные предельные отклонения размеров $\pm \frac{t_2}{2}$

Изм.	Лист	№ докум.	Подп.	Дата	АЗЕ 086.016
Разраб.	Белявская				Тяга
Пров.	Крупник				
Рук. гр.	Крупник				
Гл. спец.	Вайнберг				
Н. контр.	Лейтес				Полоса 4×22-Б-ГОСТ 103-76 / Вст.3-1-ГОСТ 535-79
Утв.	Сливак				САНТЕХПРОЕКТ

Лит. | Масса | Масштаб: И | См. табл. | —; Лист | Листов 1

Формат А4

АЗЕ 086.017

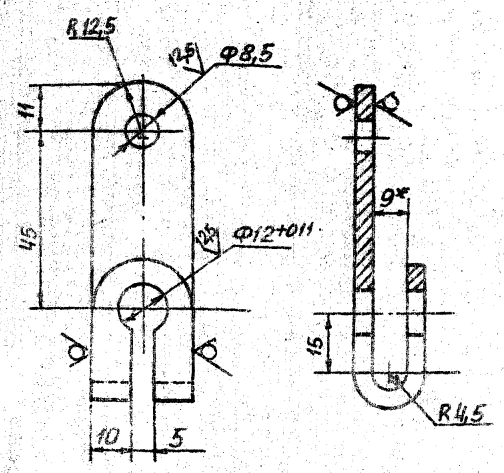

1.* Размеры для справок

2. H14; h14; ± $\frac{t_2}{2}$

Изм.	Лист	№ докум.	Подп.	Дата	АЗЕ 086.017
Разраб.	Белявская				Рычаг
Пров.	Крупник				
Рук. гр.	Крупник				
Гл. спец.	Вайнберг				
Н. контр.	Лейтес				Полоса 4×26-Б-ГОСТ 103-76 / Вст.3-1-ГОСТ 535-79
Утв.	Сливак				САНТЕХПРОЕКТ

Лит. | Масса: И | 0,09 | Масштаб 1:1; Лист | Листов 1

Формат А4

АЗЕ 086.030

Серия 5.904-53 Выпуск 1

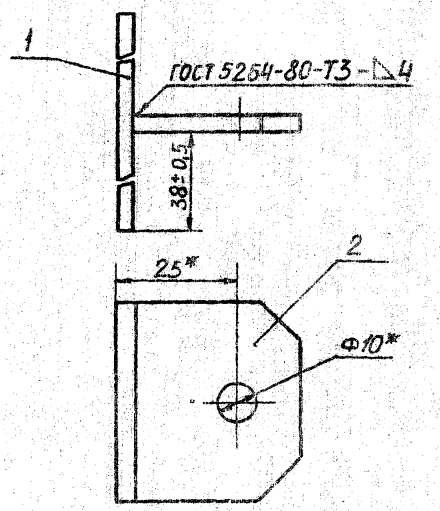

* Размеры для справок

Формат	Зона	Поз.	Обозначение	Наименование	Кол.	Примечание
				ДЕТАЛИ		
БЧ		1	АЗЕ 086. 021	Пластина, L=80-0,74		
				Полоса 4×50-Б-ГОСТ 103-76 / Вст.3-1-ГОСТ 535-79	1,10 кг	
А4		2	АЗЕ 086. 022	Пластина	1	

Изм.	Лист	№ докум.	Подп.	Дата	АЗЕ 086.030
Разраб.	Белявская				Кронштейн
Пров.	Крупник				
Рук. гр.	Крупник				
Гл. спец.	Вайнберг				
Н. контр.	Лейтес				
Утв.	Сливак				САНТЕХПРОЕКТ

Лит. | Масса: И | 0,2 | Масштаб 1:1; Лист | Листов 1

Формат А4

АЗЕ 086.022

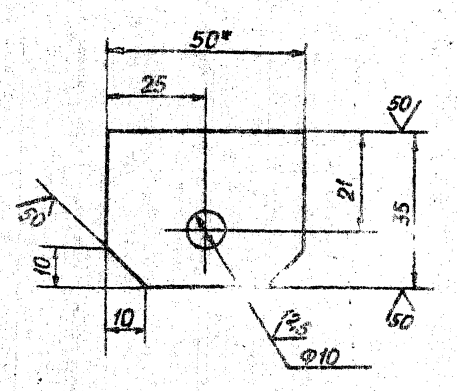

1.* Размер для справок

2. H14; h14; ± $\frac{t_2}{2}$

Изм.	Лист	№ докум.	Подп.	Дата	АЗЕ 086.022
Разраб.	Белявская				Пластина
Пров.	Крупник				
Рук. гр.	Крупник				
Гл. спец.	Вайнберг				
Н. контр.	Лейтес				Полоса 4×50-Б-ГОСТ 103-76 / Вст.3-1-ГОСТ 535-79
Утв.	Сливак				САНТЕХПРОЕКТ

Лит. | Масса: И | 0,04 | Масштаб 1:1; Лист | Листов 1

Формат А4

Формат	Зона	Поз.	Обозначение	Наименование	Кол.	Примечание
				ДОКУМЕНТАЦИЯ		
			АЗЕ 086.040СБ	Сборочный чертеж		
				Сборочные единицы		
А4		1	АЗЕ 086.050	Замок	1	
				ДЕТАЛИ		
А4		2	АЗЕ 086.025	Планка	1	
				СТАНДАРТНЫЕ ИЗДЕЛИЯ		
		3		Заклепка 2,5х7 ГОСТ 10299-80		
			ПЕРЕМЕННЫЕ ДАННЫЕ	ДЛЯ ИСПОЛНЕНИЙ		
				АЗЕ 086.040		
				ДЕТАЛИ		
А4		4	АЗЕ 086.026	Крючок	1	
				АЗЕ 086.040-01		
				ДЕТАЛИ		
А4		4	АЗЕ 086.026-01	Крючок	1	
				АЗЕ 086.040-02		
				ДЕТАЛИ		
А4		4	АЗЕ 086.026-02	Крючок	1	
				АЗЕ 086.040-03		
				ДЕТАЛИ		
А4		4	АЗЕ 086.026-03	Крючок	1	

Инв. № подл. | Подп. и дата | Взам. инв. № | Инв. № дубл. | Подп. и дата

Изм.	Лист	№ докум.	Подп.	Дата
Разраб.	Белявская			
Пров.	Крупник			
Рук. гр.	Крупник			
Н. контр.	Лейтес			
Утв.	Спивак			

АЗЕ 086 040

Вставка плавкая

Лит.	Лист	Листов
И		1

САНТЕХПРОЕКТ

Формат А4

АЗЕ 086.040СБ

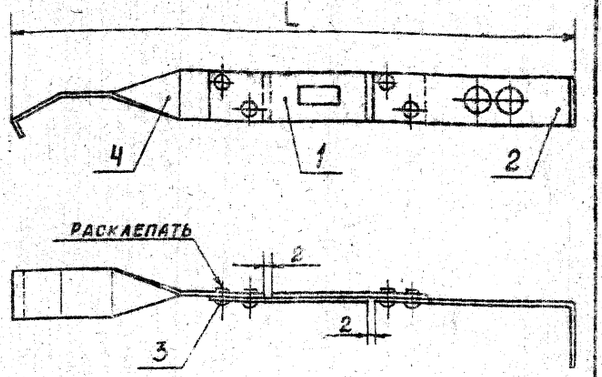

Обозначение	L, мм
АЗЕ 086.040	172
-01	157
-02	163
-03	175

РАЗМЕРЫ ДЛЯ СПРАВОК

Инв. № подл. | Подп. и дата | Взам. инв. № | Инв. № дубл. | Подп. и дата

Изм.	Лист	№ докум.	Подп.	Дата
Разраб.	Белявская			
Пров.	Крупник			
Рук. гр.	Крупник			
Гл. спец.	Вайнберг			
Н. контр.	Лейтес			
Утв.	Спивак			

АЗЕ 086.040 СБ

Вставка плавкая

Лит.	Масса	Масштаб
И	0,04	-

Лист | Листов 1

САНТЕХПРОЕКТ

Формат А4

Серия 5.904-53 выпуск 1

Формат	Зона	Поз.	Обозначение	Наименование	Кол.	Примечание
				ДОКУМЕНТАЦИЯ		
А4			АЗЕ 086.050СБ	Сборочный чертеж		
				ДЕТАЛИ		
А4		1	АЗЕ 086.028	Пластина	1	
А4		2	АЗЕ 086.029	Пластина	1	

Инв. № подл. | Подп. и дата | Взам. инв. № | Инв. № дубл. | Подп. и дата

Изм.	Лист	№ докум.	Подп.	Дата
Разраб.	Белявская			
Пров.	Крупник			
Рук. гр.	Крупник			
Н. контр.	Лейтес			
Утв.	Спивак			

АЗЕ 086.050

ЗАМОК

Лит.	Лист	Листов
И		1

САНТЕХПРОЕКТ

Формат А4

АЗЕ 086.050 СБ

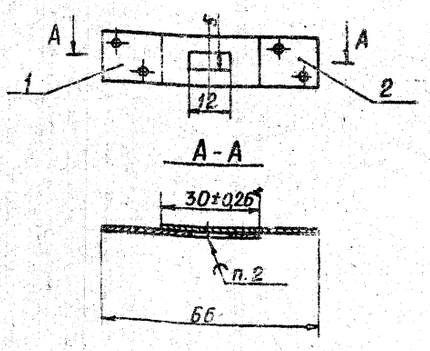

1. Размеры для справок, кроме указанного знаком*
2. Паять легкоплавким сплавом ТУБ-09-4064-75. Заполнение отверстия 5×12 допускается не более 1/2 толщины детали поз. 1
3. Испытать замок на распайку в термостате при температуре 72°+5°С. Начальная температура не более 20°С

Инв. № подл. | Подп. и дата | Взам. инв. № | Инв. № дубл. | Подп. и дата

Изм.	Лист	№ докум.	Подп.	Дата
Разраб.	Белявская			
Пров.	Крупник			
Рук. гр.	Крупник			
Гл. спец.	Вайнберг			
Н. контр.	Лейтес			
Утв.	Спивак			

АЗЕ 086.050СБ

ЗАМОК

Лит.	Масса	Масштаб
И	0,02	1:1

Лист | Листов 1

САНТЕХПРОЕКТ

Формат А4

АЗЕ 086.025

50/(√)

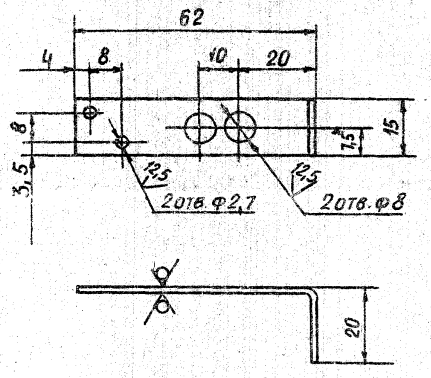

1.* РАЗМЕР ДЛЯ СПРАВОК

2. H14; h14; $\pm \frac{t2}{2}$

Изм.	Лист	№ докум.	Подп.	Дата
Разраб.	Белявская			
Пров.	Крупник			
Рук.гр.	Крупник			
Гл.спец.	Вайнберг			
Н.контр.	Авитес			
Утв.	Спивак			

АЗЕ 086.025

ПЛАНКА

Лит.	Масса	Масштаб
И	0,01	1:1

Лист | Листов 1

Лист Б1,5 ГОСТ 19903-74 / 4.14-ВСт.3 ГОСТ 16523-70

САНТЕХПРОЕКТ

Формат А4

Инв. № подл. | Подп. и дата | Взам. инв. № | Инв. № дубл. | Подп. и дата

АЗЕ 086.026

50/(√)

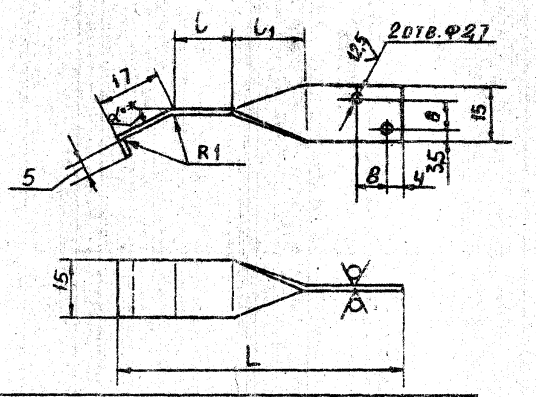

Обозначение	Размеры, мм			α°
	L	l	l1	
АЗЕ 086.026	76	15	20	26°
-01	61	10	15	30°
-02	67		20	28°
-03	79	15		24°

1.* РАЗМЕР ДЛЯ СПРАВОК

2. H14; h14; $\pm \frac{t2}{2}$

Изм.	Лист	№ докум.	Подп.	Дата
Разраб.	Белявская			
Пров.	Крупник			
Рук.гр.	Крупник			
Гл.спец.	Вайнберг			
Н.контр.	Авитес			
Утв.	Спивак			

АЗЕ 086.026

КРЮЧОК

Лит.	Масса	Масштаб
И	0,01	1:1

Лист | Листов 1

Лист Б1,5 ГОСТ 19903-74 / 4.14-ВСт.3 ГОСТ 16523-70

САНТЕХПРОЕКТ

Формат А4

АЗЕ 086.028

8/(√)

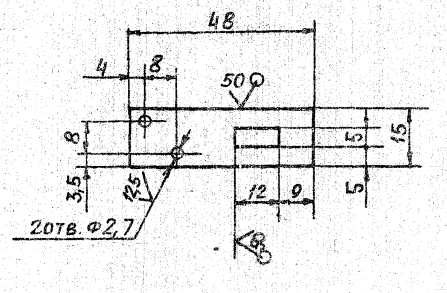

1. H14; h14; $\pm \frac{t2}{2}$

2. Лудить легкоплавким сплавом ТУ6-09-4064-75. Допускается лудить оловом 01 02 ГОСТ 860-75. Наплывы не допускаются

Изм.	Лист	№ докум.	Подп.	Дата
Разраб.	Белявская			
Пров.	Крупник			
Рук.гр.	Крупник			
Гл.спец.	Вайнберг			
Н.контр.	Авитес			
Утв.	Спивак			

АЗЕ 086.028

ПЛАСТИНА

Лит.	Масса	Масштаб
И	0,008	1:1

Лист | Листов 1

Лист 1,5 ГОСТ 495-77 / М3 Гк ГОСТ 859-78

САНТЕХПРОЕКТ

Формат А4

АЗЕ 086.029

8/(√)

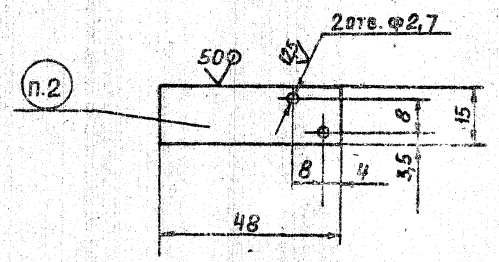

1. H14; h14; $\pm \frac{t2}{2}$

2. Маркировать ударным способом температура плавления 72°15°С.

3. Лудить легкоплавким сплавом ТУ6-09-4064-75 Допускается лудить оловом 01 02 ГОСТ 860-75 Наплывы не допускаются

Изм.	Лист	№ докум.	Подп.	Дата
Разраб.	Белявская			
Пров.	Крупник			
Рук.гр.	Крупник			
Гл.спец.	Вайнберг			
Н.контр.	Авитес			
Утв.	Спивак			

АЗЕ 086.029

ПЛАСТИНА

Лит.	Масса	Масштаб
И	0,008	1:1

Лист | Листов 1

Лист 1,5 ГОСТ 495-77 / М3 Гк ГОСТ 859-78

САНТЕХПРОЕКТ

Формат А4

Формат	Зона	Поз.	Обозначение	Наименование	Кол.	Примечание
				Документация		
А2			АЗЕ 086. 060 СБ	Сборочный чертеж		
				Сборочные единицы		
А4		1	АЗЕ 086. 070	Пластина	1	
				Детали		
А3		2	АЗЕ 086. 032	Стойка	1	
А4		3	АЗЕ 086. 033	Петля	1	
А4		4	АЗЕ 086. 034	Уголок	1	
			Переменные данные для исполнений			
				АЗЕ 086. 060		
				Сборочные единицы		
А4		5	АЗЕ 086. 080	Поперечина	2	
				Детали		
А4		6	АЗЕ 086. 034-01	Уголок	1	
Б4		7	АЗЕ 086. 035	Прокладка 14-11х79-1,9		
				Картон асбестовый		
				КАОН-1-5 ГОСТ 2850-80	1	0,01 кг
Б4		8	АЗЕ 086. 036	Прокладка 14-11х85-2,2		
				Картон асбестовый		
				КАОН-1-5 ГОСТ 2850-80	1	0,02 кг

АЗЕ 086. 060

Изм. Лист № докум. Подп. Дата

Разраб. Белявская

Пров. Крупник

Рук. гр. Крупник

Н. контр. Лейтес

Утв. Спивак

Корпус

Лит. И | Лист 1 | Листов 2

САНТЕХПРОЕКТ

Формат А4

Инв. № подл. | Подп. и дата | Взам. инв. № | Инв. № дубл. | Подп. и дата

Формат	Зона	Поз.	Обозначение	Наименование	Кол.	Примечание
				АЗЕ 086. 060-01		
				Сборочные единицы		
А4		5	АЗЕ 086. 080-01	Поперечина	2	
				Детали		
А4		6	АЗЕ 086. 034-01	Уголок	1	
Б4		7	АЗЕ 086. 035	Прокладка 14-11х79-1,9		
				Картон асбестовый		
				КАОН-1-5 ГОСТ 2850-80	1	0,01 кг
Б4		8	АЗЕ 086 036	Прокладка 14-11х85-2,2		
				Картон асбестовый		
				КАОН-1-5 ГОСТ 2850-80	1	0,02 кг
				АЗЕ 086. 060-02		
				Сборочные единицы		
А4		5	АЗЕ 086. 080	Поперечина	2	
				Детали		
А4		6	АЗЕ 086. 034-02	Уголок	1	
				АЗЕ 086. 060-03		
				Сборочные единицы		
А4		5	АЗЕ 086. 080-01	Поперечина	2	
				Детали		
А4		6	АЗЕ 086. 034-02	Уголок	1	

Инв. № подл. | Подп. и дата | Взам. инв. № | Инв. № дубл. | Подп. и дата

АЗЕ 086.060

Изм. Лист № докум. Подп. Дата

Лист 2

Формат А4

АЗЕ 086. 032

Серия 5.904-53 Выпуск 1

50 V(V)

Рис. 1

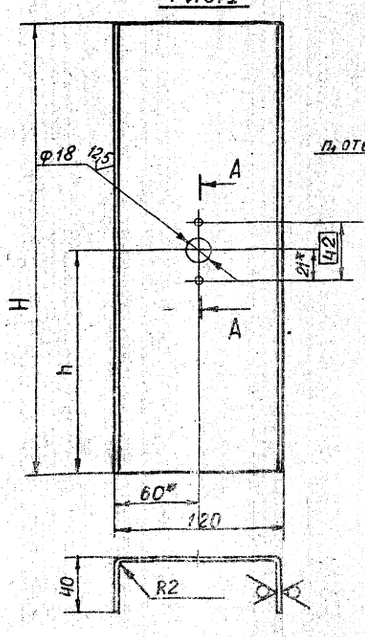

Рис. 2

Остальное - см. рис. 1

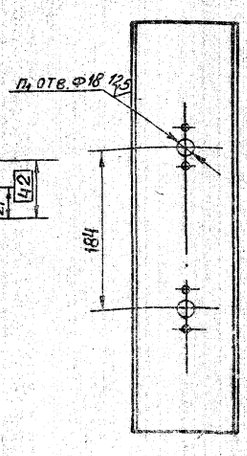

Рис. 3

Остальное - см. рис. 1

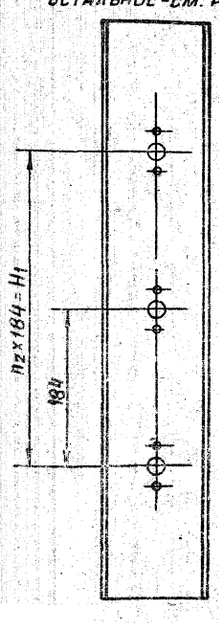

Обозначение	Рис.	Размеры, мм			Кол., шт.			Масса, кг
		H	H1	h	n	n1	n2	
АЗЕ 086. 032	1	330	—	165	2	—	—	1,0
– 01	2	480	—	148	4	2	—	1,5
– 02		680	368	156	6	3	2	2,1
– 03	3	880	552	164	8	4	3	2,7
– 04		1080	736	172	10	5	4	3,4

1.* Размеры для справок

2. H14; h14; $\pm \frac{t_2}{2}$

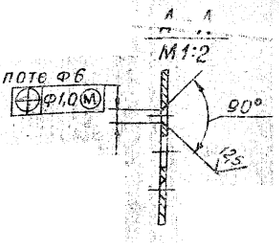

АЗЕ 086. 032

Изм. Лист № докум. Подп. Дата

Разраб. Белявская

Пров. Крупник

Рук. гр. Крупник

Гл. спец. Вайнберг

Н. контр. Лейтес

Утв. Спивак

Стойка

Лит. И | Масса | Масштаб: см. табл. | –

Лист | Листов 1

Лист Б2,0 ГОСТ 19903-74 4-IV-В.Ст3 ГОСТ 16523-70

САНТЕХПРОЕКТ

Формат А3

Инв. № подл. | Подп. и дата | Взам. инв. № | Инв. № дубл. | Подп. и дата

АЗЕ 086. 060СБ

Рис. 1

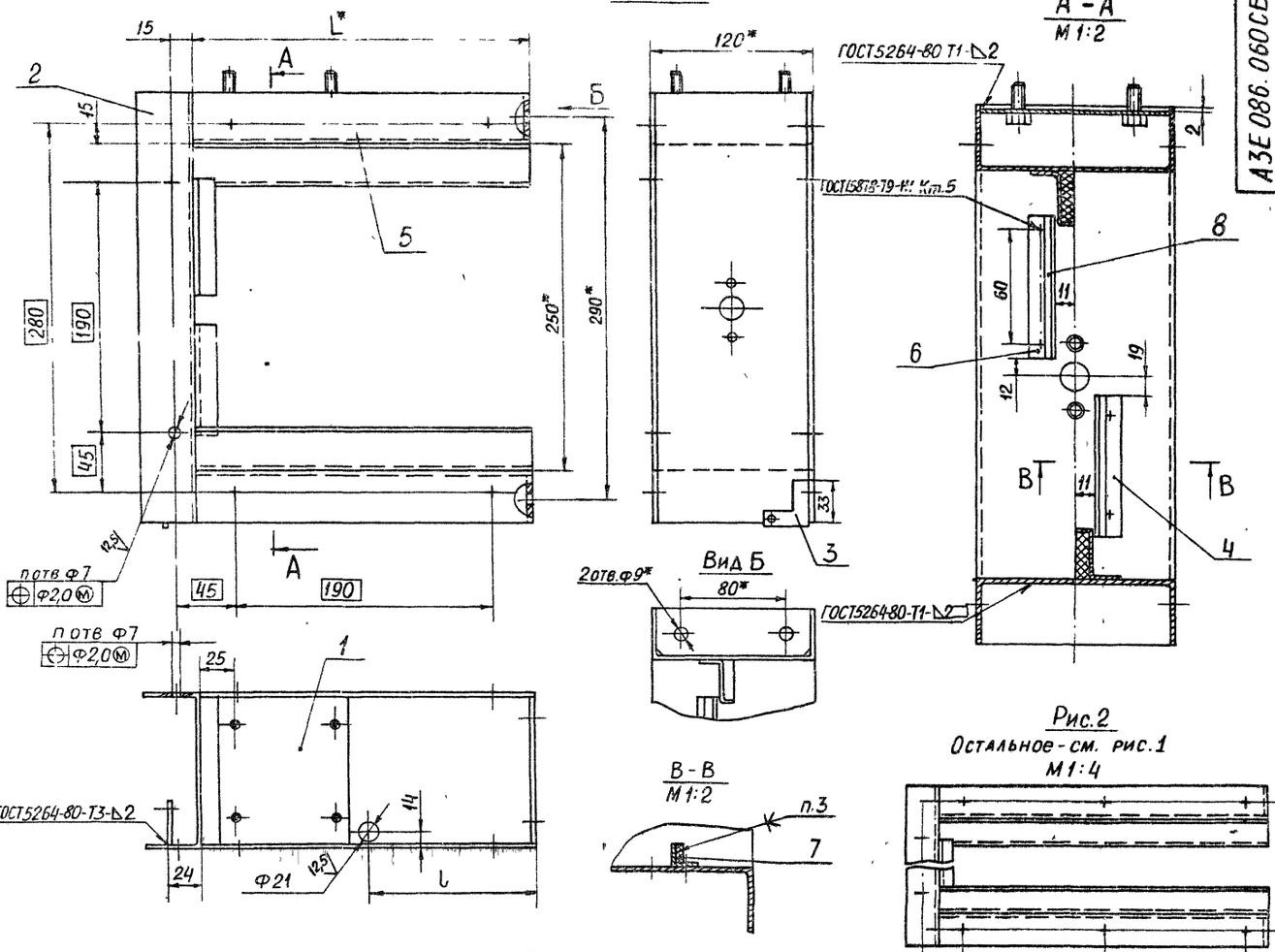

Рис. 2

Остальное - см. рис. 1

М1:4

Рис. 3

Остальное - см. рис. 1

А-А

М1:2

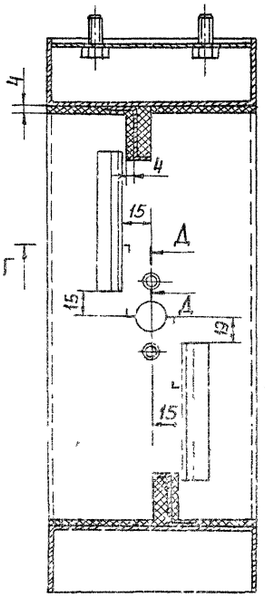

Рис. 4

Остальное - см. рис. 1

М1:4

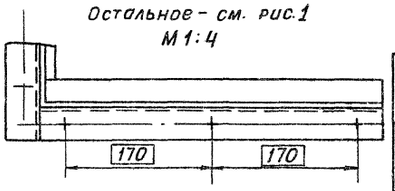

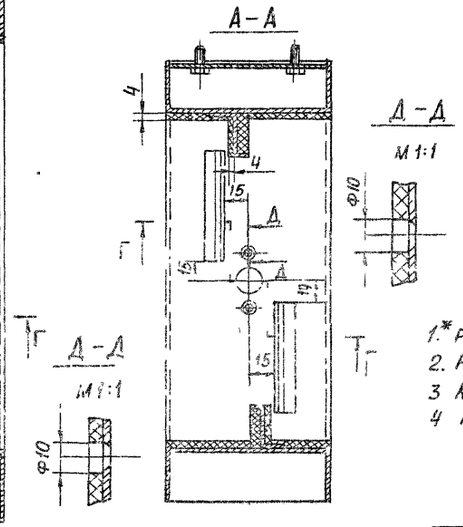

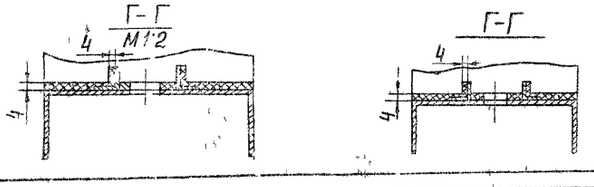

Обозначение	Рис	Размеры мм L*	Размеры мм l	п, шт.	Покрытие	Масса кг
АЗЕ086.060	1	250	125	6	—	3,7
-01	2	400	200	8	—	4,7
-02	3	250	125	6	Покрытие по стали вспучивающееся огнезащитное ВПМ-2 ГОСТ25131-82 Толщина покрытия - 4мм	4,1
-03	4	400	200	8		5,3

Условное обозначение

— покрытие по стали вспучивающееся огнезащитное

1.* Размеры для справок

2. Н14; $\pm \frac{t2}{2}$

3 Клей 88СА ТУ 38-105-1760-87

4 Покрытие - см. таблицу исполнений.

Изм.	Лист	№ докум.	Подп.	Дата
Разраб		Беляевская		
Пров		Крупник		
Рук гр.		Крупник		
Гл спец		Вайнберг		
Н контр		Лейтес		
Утв		Спивак		

АЗЕ. 086. 060СБ

Корпус

Лит	Масса	Масштаб
И	См. табл	—

Лист | Листов 1

САНТЕХПРОЕКТ

Формат А2

Серия 3.904.5-2 выпуск 1

АЗЕ 086.033

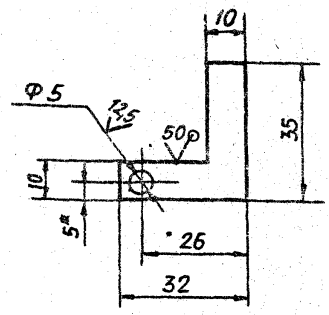

1.* РАЗМЕР ДЛЯ СПРАВОК

2. H14; h14; $\pm \frac{t_2}{2}$

Изм.	Лист	№ докум.	Подп.	Дата
Разраб.		Белявская		
Пров.		Крупник		
Т.контр.		Крупник		
Гл.спец.		Вайнберг		
Н.контр.		Лейтес		
Утв.		Спивак		

АЗЕ 086.033

Петля

Лит.	Масса	Масштаб
И	0,009	1:1

Лист | Листов

Лист Б2.0 ГОСТ19903-74 / 4-IV-ВСт.3ГОСТ16523-70

САНТЕХПРОЕКТ

Формат А4

АЗЕ 086.034

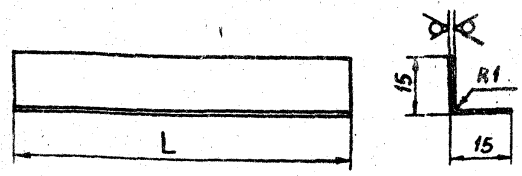

Обозначение	L, мм	Масса, кг
АЗЕ 086.034	79	0,02
-01	85	
-02	82	
-03	63	0,01
-04	70	
-05	67	

Неуказанные предельные отклонения размеров h14; $\pm \frac{t_2}{2}$

Изм.	Лист	№ докум.	Подп.	Дата
Разраб.		Белявская		
Пров.		Крупник		
Рук.гр.		Крупник		
Гл.спец.		Вайнберг		
Н.контр.		Лейтес		
Утв.		Спивак		

АЗЕ 086.034

Уголок

Лит.	Масса	Масштаб
И	см. табл.	–

Лист | Листов

Лист Б0.3 ГОСТ19903-74 / 4-IV-ВСт.3 ГОСТ16523-70

САНТЕХПРОЕКТ

Формат А4

Серия 5.904-53 Выпуск 1

АЗЕ 086.070

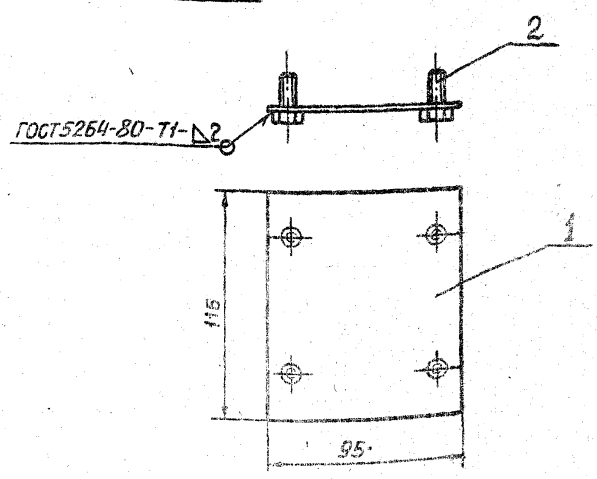

РАЗМЕРЫ ДЛЯ СПРАВОК

Формат	Поз.	Обозначение	Наименование	Кол.	Примечание
			Детали:		
	1	АЗЕ 086.037	Пластина	1	
			Стандартные изделия		
	2		Болт М8-20.35 ГОСТ7798-70	4	

Изм.	Лист	№ докум.	Подп.	Дата
Разраб.		Белявская		
Пров.		Крупник		
Т.контр.		Крупник		
Гл.спец.		Вайнберг		
Н.контр.		Лейтес		
Утв.		Спивак		

АЗЕ 086.070

Пластина

Лит.	Масса	Масштаб
И	0,2	1:2

Лист | Листов 1

САНТЕХПРОЕКТ

Формат А4

АЗЕ 086.037

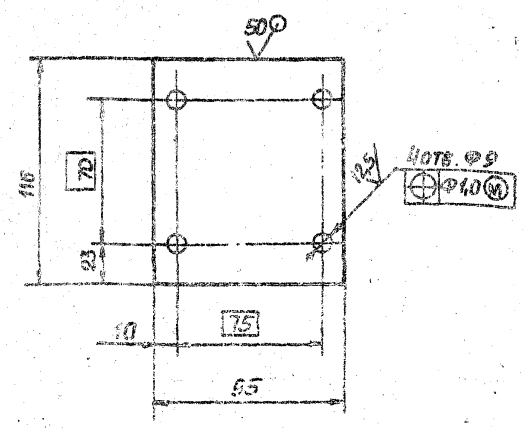

Неуказанные предельные отклонения размеров H14; h14; $\pm \frac{t_2}{2}$

Изм.	Лист	№ докум.	Подп.	Дата
Разраб.		Белявская		
Пров.		Крупник		
Рук.гр.		Крупник		
Гл.спец.		Вайнберг		
Н.контр.		Лейтес		
Утв.		Спивак		

АЗЕ 086.037

Пластина

Лит.	Масса	Масштаб
И	0,17	1:1

Лист | Листов 1

Лист Б2.0 ГОСТ19903-74 / 4-IV-ВСт.3 ГОСТ16523-70

САНТЕХПРОЕКТ

Формат А4

Формат	Зона	Поз.	Обозначение	Наименование	Кол.	Примечание
				Документация		
А3			АЗЕ 086.080 СБ	Сборочный чертеж		
				Детали		
А4		1	АЗЕ 086.041	Ребро	1	
			Переменные данные для исполнений			
				АЗЕ 086.080		
				Детали		
А4		2	АЗЕ 086.042	Поперечина	1	
А4		3	АЗЕ 086.043	Упор	1	
Б4		4	АЗЕ 086.044	Уплотнение		
				Картон асбестовый		
				КАОН-1-8 ГОСТ2850-80		
				32-1,0×250-1,85	1	0,16кг
				АЗЕ 086.080-01		
				Детали		
А4		2	АЗЕ 086.042-01	Поперечина	1	
А4		3	АЗЕ 086.043-01	Упор	1	
Б4		4	АЗЕ 086.045	Уплотнение		
				Картон асбестовый		
				КАОН-1-8 ГОСТ2850-80		
				32-1,0×400-2,3	1	0,26кг

АЗЕ 086.080

Изм.	Лист	№ докум.	Подп.	Дата
Разраб.		Белявская		
Пров.		Крупник		
Рук. гр.		Крупник		
Н. контр.		Лейтес		
Утв.		Спивак		

Поперечина

Лит.	Лист	Листов
И	1	3

САНТЕХПРОЕКТ

Формат А4

Формат	Зона	Поз.	Обозначение	Наименование	Кол.	Примечание
				АЗЕ 086.080-02		
				Детали		
А4		2	АЗЕ 086.042-01	Поперечина	1	
А4		3	АЗЕ 086.043-02	Упор	1	
Б4		4	АЗЕ 086.046	Уплотнение		
				Картон асбестовый		
				КАОН-1-8 ГОСТ2850-80		
				15-0,7×400-2,3	1	0,12кг
				АЗЕ 086.080-03		
				Детали		
А4		2	АЗЕ 086.042-02	Поперечина	1	
А4		3	АЗЕ 086.043-03	Упор	1	
Б4		4	АЗЕ 086.047	Уплотнение		
				Картон асбестовый		
				КАОН-1-8 ГОСТ2850-80		
				15-0,7×500-2,5	1	0,15кг
				АЗЕ 086.080-04		
				Детали		
А4		2	АЗЕ 086.042-03	Поперечина	1	
А4		3	АЗЕ 086.043-04	Упор	1	
Б4		4	АЗЕ 086.048	Уплотнение		
				Картон асбестовый		
				КАОН-1-8 ГОСТ2850-80		
				15-0,7×600-2,8	1	0,18кг

АЗЕ 086.080

Изм. Лист № докум. Подп. Дата

Лист 2

Формат А4

Серия 5.904-53 Выпуск 1

Формат	Зона	Поз.	Обозначение	Наименование	Кол.	Примечание
				АЗЕ 086.080-05		
				Детали		
А4		2	АЗЕ 086.042-03	Поперечина	1	
А4		3	АЗЕ 086.043-05	Упор	1	
Б4		4	АЗЕ 086.049	Уплотнение		
				Картон асбестовый		
				КАОН-1-8 ГОСТ2850-80		
				23-0,84×600-2,8	1	0,28кг
				АЗЕ 086.080-06		
				Детали		
А4		2	АЗЕ 086.042-04	Поперечина	1	
А4		3	АЗЕ 086.043-06	Упор	1	
Б4		4	АЗЕ 086.051	Уплотнение		
				Картон асбестовый		
				КАОН-1-8 ГОСТ2850-80		
				31-1,0×800-3,2	1	0,5кг
				АЗЕ 086.080-07		
				Детали		
А4		2	АЗЕ 086.042-05	Поперечина	1	
А4		3	АЗЕ 086.043-07	Упор	1	
Б4		4	АЗЕ 086.052	Уплотнение		
				Картон асбестовый		
				КАОН-1-8 ГОСТ2850-80		
				39-1,0×1000-3,6	1	0,78кг

АЗЕ 086.080

Изм. Лист № докум. Подп. Дата

Лист 3

Формат А4

АЗЕ 086.041

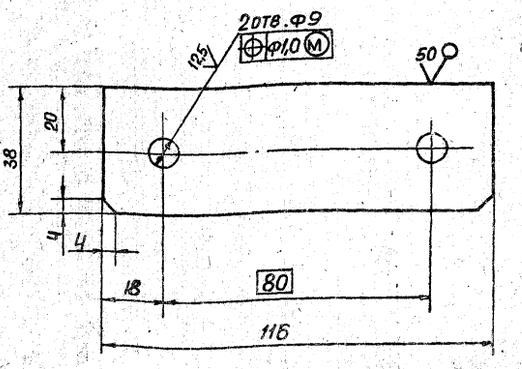

Неуказанные предельные отклонения размеров H14; h14 ± t2/2

АЗЕ 086.041

Изм.	Лист	№ докум.	Подп.	Дата
Разраб.		Белявская		
Пров.		Крупник		
Рук. гр.		Крупник		
Гл. спец.		Вайнберг		
Н. контр.		Лейтес		
Утв.		Спивак		

Ребро

Лит.	Масса	Масштаб
И	0,1	1:1

Лист	Листов 1

Лист Б3,0 ГОСТ19903-74
4-IV-ВСТ.3 ГОСТ16523-70

САНТЕХПРОЕКТ

Формат А4

АЗЕ 086.042

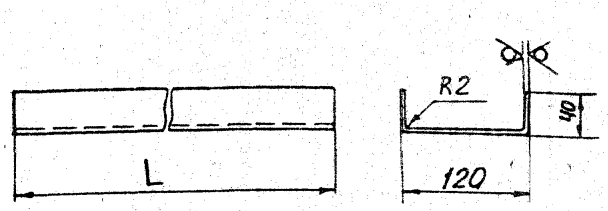

Обозначение	L, мм	Масса, кг
АЗЕ 086.042	250	0,8
– 01	400	1,2
– 02	500	1,6
– 03	600	1,9
– 04	800	2,5
– 05	1000	3,1

Неуказанные предельные отклонения размеров $h14; \pm \frac{t_2}{2}$

Изм.	Лист	№ докум.	Подп.	Дата	АЗЕ 086.042			
Разраб.	Белявская				Поперечина	Лит. И	Масса См. табл.	Масштаб –
Пров.	Крупник					Лист	Листов 1	
Рук.гр.	Крупник							
Гл.спец.	Вайнберг				Лист Б2,0 ГОСТ 19903-74 4-IV-ВСт.3 ГОСТ 16523-70	САНТЕХПРОЕКТ		
Н.контр.	Лейтес							
Утв.	Спивак							

Инв. № подл. | Подп. и дата | Взам. инв. № | Инв. № дубл. | Подп. и дата

Формат А4

АЗЕ 086.043

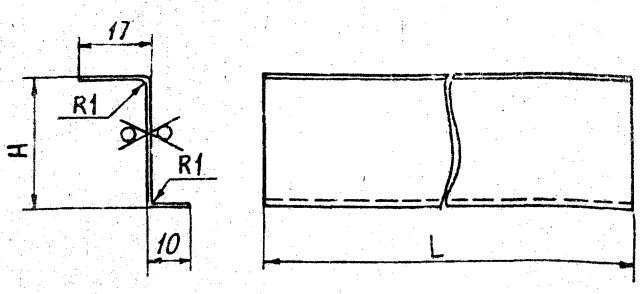

Обозначение	Размеры, мм		Масса, кг
	L	H	
АЗЕ.086.043	250	33	0,1
– 01	400		0,18
– 02		16	0,13
– 03	500		0,16
– 04	600		0,2
– 05		24	0,23
– 06	800	32	0,36
– 07	1000	40	0,5

Неуказанные предельные отклонения размеров $h14; \pm \frac{t_2}{2}$

Изм.	Лист	№ докум.	Подп.	Дата	АЗЕ 086.043			
Разраб.	Белявская				Упор	Лит. И	Масса См. табл.	Масштаб –
Пров.	Крупник					Лист	Листов 1	
Рук.гр.	Крупник							
Гл.спец.	Вайнберг				Лист Б1,0 ГОСТ 19903-74 4-IV-ВСт.3 ГОСТ 16523-70	САНТЕХПРОЕКТ		
Н.контр.	Лейтес							
Утв.	Спивак							

Инв. № подл. | Подп. и дата | Взам. инв. № | Инв. № дубл. | Подп. и дата

Формат А4

Серия 5.904-53 Выпуск 1

АЗЕ 086.080СБ

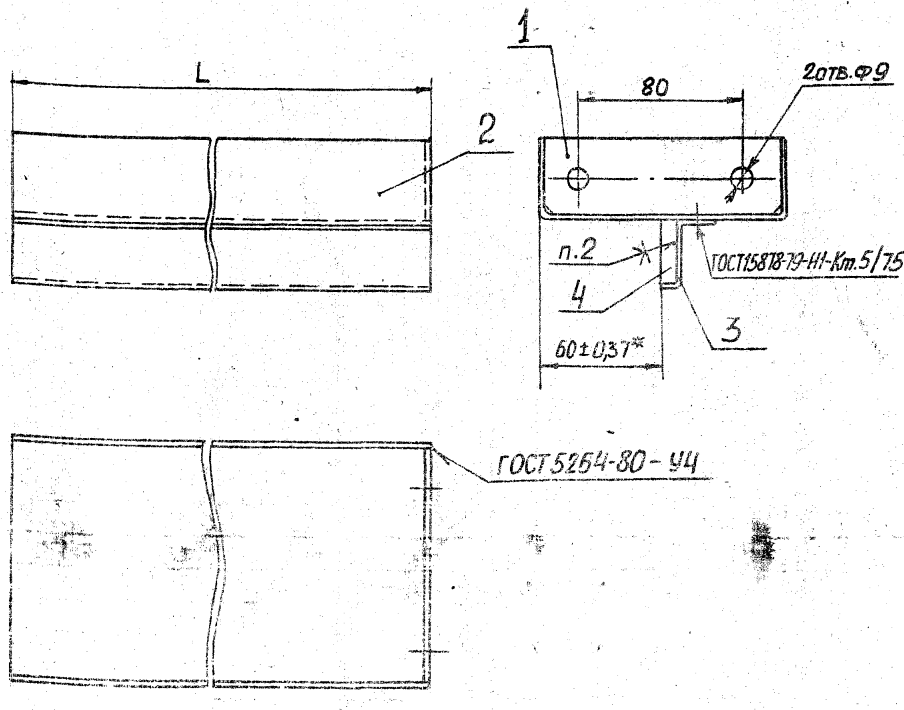

Обозначение	L, мм	Масса, кг.
АЗЕ 086.080	250	1,2
– 01	400	1,7
– 02		1,6
– 03	500	2,0
– 04	600	2,4
– 05		2,5
– 06	800	3,5
– 07	1000	4,5

1. Размеры для справок, кроме указанного знаком *.
2. Клей 88СА ТУ38-105-1760-87

Изм.	Лист	№ докум.	Подп.	Дата	АЗЕ 086.080СБ			
Разраб.	Белявская				Поперечина	Лит. И	Масса См. табл.	Масштаб –
Пров.	Крупник					Лист	Листов 2	
Рук.гр.	Крупник							
Гл.спец.	Вайнберг					САНТЕХПРОЕКТ		
Н.контр.	Лейтес							
Утв.	Спивак							

Инв. № подл. | Подп. и дата | Взам. инв. № | Инв. № дубл. | Подп. и дата

Формат А3

Формат	Зона	Поз.	Обозначение	Наименование	Кол.	Примечание
				ДОКУМЕНТАЦИЯ		
А3			АЗЕ 086.090 СБ	Сборочный чертеж		
				ДЕТАЛИ		
А3		1	АЗЕ 086.032	Стойка	1	
А4		2	АЗЕ 086.034	Уголок	1	
				ПЕРЕМЕННЫЕ ДАННЫЕ ДЛЯ ИСПОЛНЕНИЙ		
				АЗЕ 086.090		
				ДЕТАЛИ		
А4		3	АЗЕ 086.034-01	Уголок	1	
Б4		4	АЗЕ 086.053	Прокладка Картон асбестовый КАОН-1-5 ГОСТ2850-80		
				14-1,1×79-1,9	1	0,01кг
Б4		5	АЗЕ 086.054	Прокладка Картон асбестовый КАОН-1-5 ГОСТ2850-80		
				14-1,1×85-2,2	1	0,02кг
				АЗЕ 086.090-01		
				ДЕТАЛИ		
А4		3	АЗЕ 086.034-02	Уголок	1	

Инв. № подл. | Подп. и дата | Взам. инв. № | Инв. № дубл. | Подп. и дата

Изм.	Лист	№ докум.	Подп.	Дата
Разраб.		Белявская		
Пров.		Крупник		
Рук. гр.		Крупник		
Н. контр.		Лейтес		
Утв.		Спивак		

АЗЕ 086.090

Стойка

Лит.	Лист	Листов
И		1

САНТЕХПРОЕКТ

Формат А4

АЗЕ 086.055

50 (V)

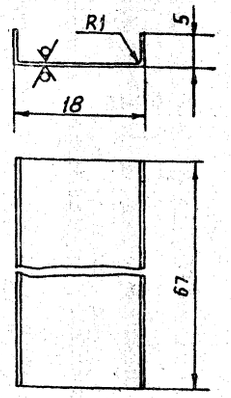

Неуказанные предельные отклонения размеров h14; $\pm\frac{t_2}{2}$

Изм.	Лист	№ докум.	Подп.	Дата
Разраб.		Белявская		
Пров.		Крупник		
Рук. гр.		Крупник		
Гл. спец.		Вайнберг		
Н. контр.		Лейтес		
Утв.		Спивак		

АЗЕ 086.055

Планка

Лит.	Масса	Масштаб
И	0,016	2:1

Лист	Листов 1

Лист Б1.0 ГОСТ19903-74 / 4-IV-Вст.3 ГОСТ16523-70

САНТЕХПРОЕКТ

Формат А4

АЗЕ 086.090СБ

Серия 5.904-53 выпуск 1

Рис. 1

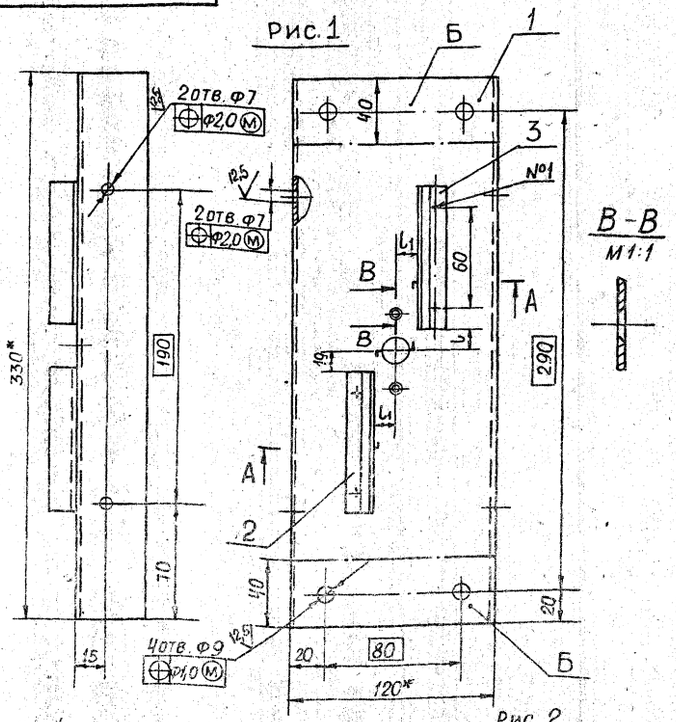

Рис. 2

Остальное - см. рис. 1

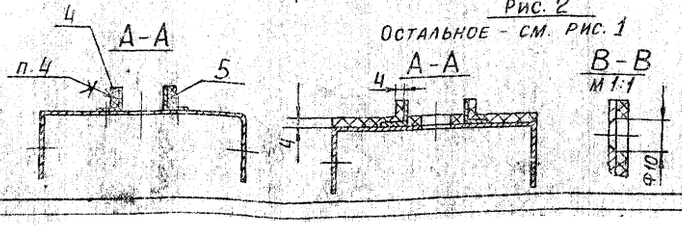

Обозначение	Рис.	Размеры, мм		Покрытие	Масса, кг
		l	l_1		
АЗЕ 086.090	1	12	11	———	1,1
-01	2	15	15	Покрытие по стали вспучивающееся огнезащитное ВПМ-2 ГОСТ25131-82. Толщина покрытия 4 мм.	1,2

Условное обозначение

——— покрытие по стали вспучивающееся огнезащитное.

1.* Размеры для справок.

2. h14; $\pm\frac{t_2}{2}$

3. Сварные швы №1 - ГОСТ 15878-79-Н1-Кт.5.

4. Клей 88СА ТУ38-105-1760-87.

5. Покрытие, кроме поверхностей Б, см. таблицу исполнений.

Изм.	Лист	№ докум.	Подп.	Дат.
Разраб.		Белявская		
Пров.		Крупник		
Рук. гр.		Крупник		
Гл. спец.		Вайнберг		
Н. контр.		Лейтес		
Утв.		Спивак		

АЗЕ 086.090 СБ

Стойка

Лит.	Масса	Масштаб
И	См. табл.	1:2

Лист	Листов 1

САНТЕХПРОЕКТ

Формат А3

Формат	Зона	Поз	Обозначение	Наименование	Кол.	Примечание
				ДОКУМЕНТАЦИЯ		
А3			АЗЕ 086.100 СБ	Сборочный чертеж		
				ДЕТАЛИ		
А4		1	АЗЕ 086.055	Планка	4	
Б4		2	АЗЕ 086.056	Уплотнение 18-0,7×67-1,2		
				Картон асбестовый		
				КАОН-1-5 ГОСТ 2850-80	4	0,03кг
				СТАНДАРТНЫЕ ИЗДЕЛИЯ		
		3		Болт М6×30.36 ГОСТ 7798-70	4	
		4		Гайка М6.4 ГОСТ 5915-70	4	
		5		Шайба 6.02 ГОСТ 11371-78	4	
			ПЕРЕМЕННЫЕ ДАННЫЕ	ДЛЯ ИСПОЛНЕНИЙ АЗЕ 086.100 ДЕТАЛИ		
А3		6	АЗЕ 086.058	Полотно	2	
А4		7	АЗЕ 086.059	Ось	1	
		8	-01	Ось	1	
Б4		9	АЗЕ 086 061	Уплотнение 20-0,84×245-1,85		
				Картон асбестовый		
				КАОН-1-8 ГОСТ 2850-80	2	0,1кг

Инв. № подл. | Подп. и дата | Взам. инв. № | Инв. № дубл. | Подп. и дата

Изм.	Лист	№ докум.	Подп.	Дата
Разраб.		Белозерская		
Пров.		Крупник		
Рук. гр.		Крупник		
Н. контр.		Лейтес		
Утв.		Спивак		

АЗЕ 086.100

Лопатка

Лит.	Лист	Листов
И	1	8

САНТЕХПРОЕКТ

Формат А4

Формат	Зона	Поз	Обозначение	Наименование	Кол.	Примечание
				МАТЕРИАЛЫ		
		10		Базальтовое супертонкое волокно БСТВ марки „Б" или „С" РСТ УССР 5013-81	0,6	кг
				АЗЕ 086.100-01 ДЕТАЛИ		
А3		6	АЗЕ 086.058-01	Полотно	2	
А4		7	АЗЕ 086.059	Ось	1	
		8	-01	Ось	1	
Б4		9	АЗЕ 086.062	Уплотнение Картон асбестовый КАОН-1-8 ГОСТ 2850-80 20-0,84×395-2,3	2	0,16кг
				МАТЕРИАЛЫ		
		10		Базальтовое супертонкое волокно БСТВ марки „Б" или „С" РСТ УССР 5013-81	1,0	кг
				АЗЕ 086.100-02 ДЕТАЛИ		
А3		6	АЗЕ 086.058-02	Полотно	2	
А4		7	АЗЕ 086.059	Ось	1	
		8	-01	Ось	1	

Инв. № подл. | Подп. и дата | Взам. инв. № | Инв. № дубл. | Подп. и дата

Изм.	Лист	№ докум.	Подп.	Дата

АЗЕ 086.100

Лист 2

Формат А4

Серия 5.904-53 выпуск 1

Формат	Зона	Поз	Обозначение	Наименование	Кол.	Примечание
Б4		9	АЗЕ 086. 063	Уплотнение Картон асбестовый КАОН-1-8 ГОСТ 2850-80 19-0,84×495-2,5	2	0,2кг
				МАТЕРИАЛЫ		
		10		Базальтовое супертонкое волокно БСТВ марки „Б" или „С" РСТ УССР 5013-81	1,2	кг
				АЗЕ 086.100-03 ДЕТАЛИ		
А3		6	АЗЕ 086.058-03	Полотно	2	
А4		7	АЗЕ 086 059	Ось	1	
		8	-01	Ось	1	
Б4		9	АЗЕ 086. 054	Уплотнение Картон асбестовый КАОН-1-8 ГОСТ 2850-80 20-0,84×595-2,8	2	0,24кг
				МАТЕРИАЛЫ		
		10		Базальтовое супертонкое волокно БСТВ марки „Б" или „С" РСТ УССР 5013-81	1,5	кг

Инв. № подл. | Подп. и дата | Взам. инв. № | Инв. № дубл. | Подп. и дата

Изм.	Лист	№ докум.	Подп.	Дата

АЗЕ 086.100

Лист 3

Формат А4

Формат	Зона	Поз	Обозначение	Наименование	Кол.	Примечание
				АЗЕ 086.100-04 ДЕТАЛИ		
А3		6	АЗЕ 086. 058-04	Полотно	2	
А4		7	АЗЕ 086. 059	Ось	1	
		8	-01	Ось	1	
Б4		9	АЗЕ 086. 065	Уплотнение Картон асбестовый КАОН-1-8 ГОСТ 2850-80 20-0,84×795-3,2	2	0,3кг
				МАТЕРИАЛЫ		
		10		Базальтовое супертонкое волокно БСТВ марки „Б" или „С" РСТ УССР 5013-81	2,0	кг
				АЗЕ 086.100-05 ДЕТАЛИ		
А3		6	АЗЕ 086. 058-05	Полотно	2	
А4		7	АЗЕ 086. 059	Ось	1	
		8	-01	Ось	1	
Б4		9	АЗЕ 086. 066	Уплотнение Картон асбестовый КАОН-1-8 ГОСТ 2850-80 20-0,84×995-3,6	2	0,4кг

Инв. № подл. | Подп. и дата | Взам. инв. № | Инв. № дубл. | Подп. и дата

Изм.	Лист	№ докум.	Подп.	Дата

АЗЕ 086.100

Лист 4

Формат А4

Формат	Зона	Поз.	Обозначение	Наименование	Кол.	Примечание
				МАТЕРИАЛЫ		
				Базальтовое супертонкое волокно БСТВ марка „Б" или „С" РСТ УССР 5013-76	2,5	кг
			АЗЕ 086.100-06			
				ДЕТАЛИ		
А3		6	АЗЕ 086.058-06	Полотно	2	
А4		7	АЗЕ 086.059-02	Ось	1	
		8	-03	Ось	1	
Б4		9	АЗЕ 086.067	Уплотнение Картон асбестовый КАОН-1-8 ГОСТ 2850-80 20-0,84×237-1,85	2	0,09кг
				МАТЕРИАЛЫ		
		10		Базальтовое супертонкое волокно БСТВ марка „Б" или „С" РСТ УССР 5013-81	0,6	кг
			АЗЕ 086.100-07			
				ДЕТАЛИ		
А3		6	АЗЕ 086.058-07	Полотно	2	
А4		7	АЗЕ 086.059-02	Ось	1	
		8	-03	Ось	1	

Инв. № подл. | Подп. и дата | Взам. инв. № | Инв. № дубл. | Подп. и дата

Изм. Лист № докум. Подп. Дата

АЗЕ 086.100

Лист 5

Формат А4

Формат	Зона	Поз.	Обозначение	Наименование	Кол.	Примечание
Б4		9	АЗЕ 086.068	Уплотнение Картон асбестовый КАОН-1-8 ГОСТ 2850-80 20-0,84×387-2,3	2	0,15кг
				МАТЕРИАЛЫ		
		10		Базальтовое супертонкое волокно БСТВ марка „Б" или „С" РСТ УССР 5013-81	1,0	кг
			АЗЕ 086.100-08			
				ДЕТАЛИ		
А3		6	АЗЕ 086.058-08	Полотно	2	
А4		7	АЗЕ 086.059-02	Ось	1	
		8	-03	Ось	1	
Б4		9	АЗЕ 086.069	Уплотнение Картон асбестовый КАОН-1-8 ГОСТ 2850-80 20-0,84×487-2,5	2	0,19кг
				МАТЕРИАЛЫ		
		10		Базальтовое супертонкое волокно БСТВ марка „Б" или „С" РСТ УССР 5013-81	1,2	кг

Инв. № подл. | Подп. и дата | Взам. инв. № | Инв. № дубл. | Подп. и дата

Изм. Лист № докум. Подп. Дата

АЗЕ 086.100

Лист 6

Формат А4

Серия 5.904-58 выпуск 1

Формат	Зона	Поз.	Обозначение	Наименование	Кол.	Примечание
			АЗЕ 086.100-09			
				ДЕТАЛИ		
А3		6	АЗЕ 086.058-09	Полотно	2	
А4		7	АЗЕ 086.059-02	Ось	1	
		8	-03	Ось	1	
Б4		9	АЗЕ 086.071	Уплотнение Картон асбестовый КАОН-1-8 ГОСТ 2850-80 20-0,84×587-2,8	2	0,23кг
				МАТЕРИАЛЫ		
		10		Базальтовое супертонкое волокно БСТВ марка „Б" или „С" РСТ УССР 5013-81	1,5	кг
			АЗЕ 086.100-10			
				ДЕТАЛИ		
А3		6	АЗЕ 086.058-10	Полотно	2	
А4		7	АЗЕ 086.059-02	Ось	1	
		8	-03	Ось	1	
Б4		9	АЗЕ 086.072	Уплотнение Картон асбестовый КАОН-1-8 ГОСТ 2850-80 20-0,84×787-3,2	2	0,3 кг

Инв. № подл. | Подп. и дата | Взам. инв. № | Инв. № дубл. | Подп. и дата

Изм. Лист № докум. Подп. Дата

АЗЕ 086.100

Лист 7

Формат А4

Формат	Зона	Поз.	Обозначение	Наименование	Кол.	Примечание
				МАТЕРИАЛЫ		
		10		Базальтовое супертонкое волокно БСТВ марка „Б" или „С" РСТ УССР 5013-81	2,0	кг
			АЗЕ 086.100-11			
				ДЕТАЛИ		
А3		6	АЗЕ 086.058-11	Полотно	2	
А4		7	АЗЕ 086.059-02	Ось	1	
		8	-03	Ось	1	
Б4		9	АЗЕ 086.073	Уплотнение Картон асбестовый КАОН-1-8 ГОСТ 2850-80 20-0,84×987-3,6	2	0,4кг
				МАТЕРИАЛЫ		
		10		Базальтовое супертонкое волокно БСТВ марка „Б" или „С" РСТ УССР 5013-81	2,5	кг

Инв. № подл. | Подп. и дата | Взам. инв. № | Инв. № дубл. | Подп. и дата

Изм. Лист № докум. Подп. Дата

АЗЕ 086.100

Лист 8

Формат А4

Рис.1

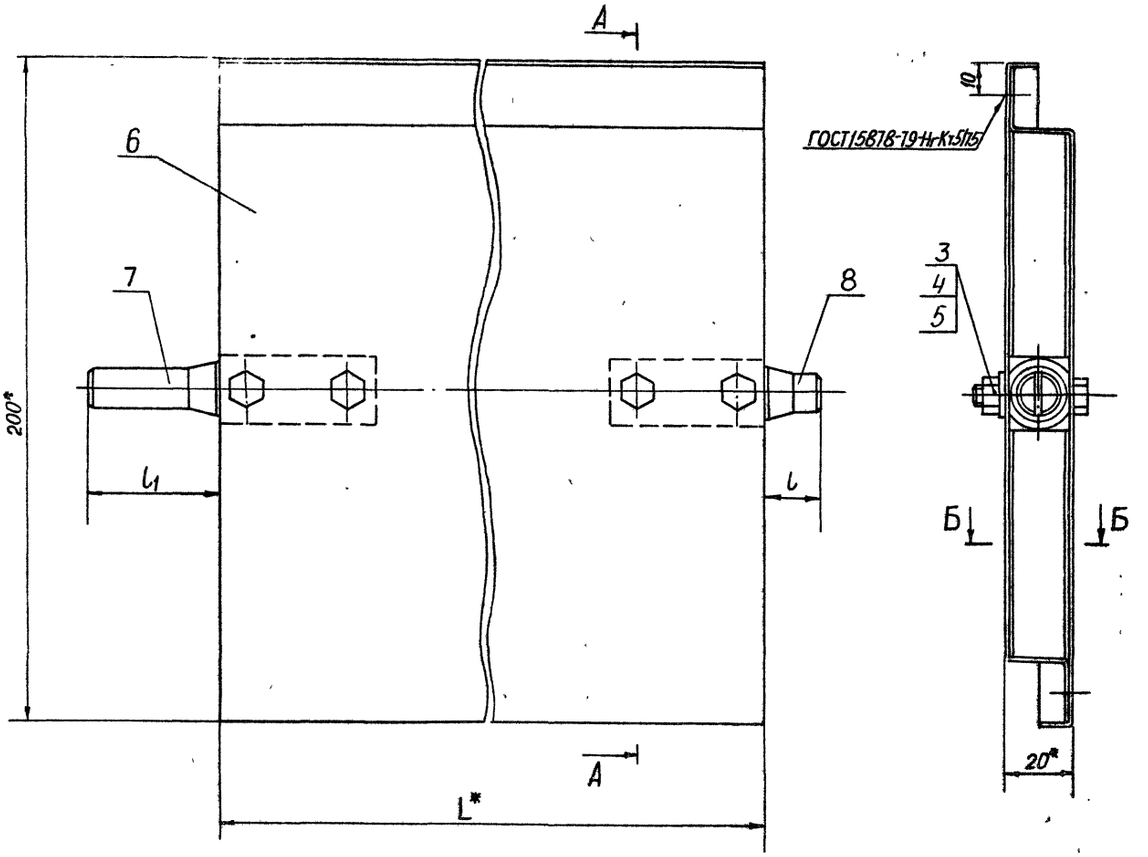

А-А

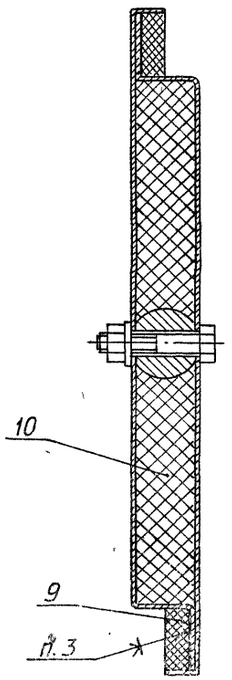

Рис.2

Остальное-см. рис.1

А-А

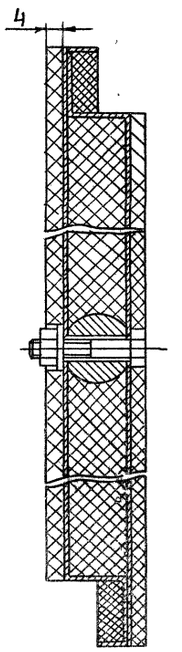

Б-Б

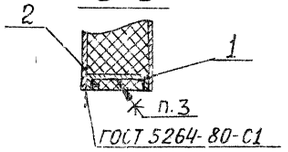

Б-Б

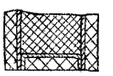

Обозначение	Рис.	Размеры, мм L*	l	l1	Покрытие	Масса, кг
АЗЕ 086.100	1	245	16,5	38,5	—	2,0
-01		395				3,1
-02		495				3,8
-03		595				4,3
-04		795				5,8
-05		995				7,1
-06	2	237	20,5	42,5	Покрытие по стали вспучивающееся огнезащитное ВПМ-2 ГОСТ 25131-82. Толщина покрытия -4мм	2,3
-07		387				3,7
-08		487				4,6
-09		587				5,3
-10		787				7,1
-11		987				8,8

Условное обозначение

— покрытие по стали вспучивающееся огнезащитное

1.* Размеры для справок
2. $h14; \pm \frac{t2}{2}$
3. Клей 88 СА ТУ38-105-1760-87
4. Супертонкое базальтовое волокно (поз.10) уложить плотно собжатием.
5. Покрытие - см. таблицу исполнений.

Изм.	Лист	№ докум.	Подп.	Дата
Разраб.		Белявская		
Пров.		Крупник		
Рук. гр.		Крупник		
Гл. спец.		Вайнберг		
Н. контр.		Лейтес		
Утв.		Спивак		

АЗЕ 086.100 СБ

Лопатка

Лит.	Масса	Масштаб
И	См. табл.	—

Лист | Листов 1

САНТЕХПРОЕКТ

Формат А2

Серия 5.904-53 Выпуск 1

Инв. № подл. | Подп. и дата | Взам. инв. № | Инв. № дубл. | Подп. и дата

АЗЕ 086.059

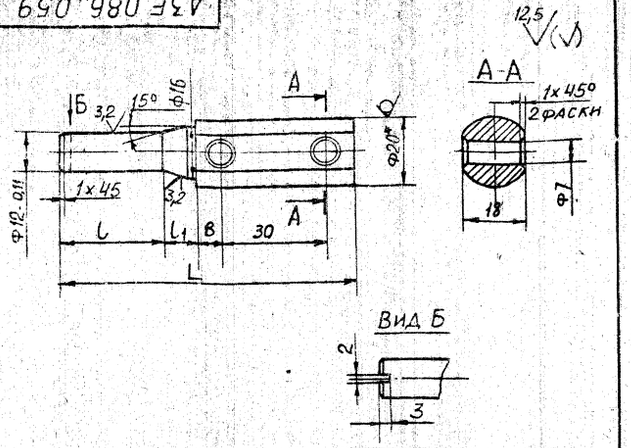

Обозначение	Размеры, мм			Масса, кг
	L	l	l_1	
АЗЕ 086.059	85	30	9	0,14
—01	63	8		0,12
—02	89	30	13	0,14
—03	67	8		0,12

1.* Размер для справок
2. H14; h14; $\pm \frac{t_2}{2}$

Изм.	Лист	№ докум.	Подп.	Дата
Разраб.	Белявская			
Пров.	Крупник			
Рук. гр.	Крупник			
Гл. спец.	Вайнберг			
Н. контр.	Лейтес			
Утв.	Спивак			

АЗЕ 086.059

Ось

Лит. И | Масса | Масштаб | См. табл. | Лист | Листов 1

Круг 20-В-ГОСТ2590-71 / Вст.3-I-ГОСТ535-79

САНТЕХПРОЕКТ

Инв. № подл. | Подп. и дата | Взам. инв. № | Инв. № дубл. | Подп. и дата

Формат	Зона	Поз.	Обозначение	Наименование	Кол.	Примечание
				ДОКУМЕНТАЦИЯ		
*)			АЗЕ 087.000 СБ	Сборочный чертеж		*) А2; А3
А4			АЗЕ 086.000Д	КЛАПАН ОГНЕЗАДЕРЖИВАЮЩИЙ С ПРЕДЕЛОМ ОГНЕСТОЙКОСТИ 0,25 И 0,5ч		
				Технические требования		
				СБОРОЧНЫЕ ЕДИНИЦЫ		
А4		1	АЗЕ 086.010	Кронштейн	1	
А4		2	АЗЕ 086.020	Тяга с рычагом	1	
А4		3	АЗЕ 086.040	Вставка плавкая	1	
				ДЕТАЛИ		
А4		4	АЗЕ 086.001	Тяга	1	
А4		5	АЗЕ 086.002	Пружина	1	
А4		6	АЗЕ 086.003	Ручка	1	
А4		7	АЗЕ 086.004	Шайба	1	
А4		8	АЗЕ 086.005	Чека	1	
А4		9	АЗЕ 086.006	Крышка	2	
А4		10	АЗЕ 086.008	Палец	1	
Б4		11	АЗЕ 087.001	Труба; L=1000 max		
				Труба 10 ГОСТ 3262-75	1	
				СТАНДАРТНЫЕ ИЗДЕЛИЯ		
				Болты ГОСТ 7798-70		
		12		М8х20.36	4	
		13		М8х40.36	1	

Изм.	Лист	№ докум.	Подп.	Дата
Разраб.	Белявская			
Пров.	Крупник			
Рук. гр.	Крупник			
Н. контр.	Лейтес			
Утв.	Спивак			

АЗЕ 087.000

КЛАПАН ОГНЕЗАДЕРЖИВАЮЩИЙ С ПРЕДЕЛОМ ОГНЕСТОЙКОСТИ 0,25 И 0,5ч

Лит. И | Лист 1 | Листов 3

САНТЕХПРОЕКТ

Формат: А4

Серия 5.904-53 выпуск 1

Формат	Зона	Поз.	Обозначение	Наименование	Кол.	Примечание
		14		Винт 2М5х14.36 ГОСТ17475-80	4	
		15		Гайка М5.4 ГОСТ5916-70	4	
		16		Гайка М8.4 ГОСТ5915-70	10	
				Шайбы ГОСТ6402-70		
		17		5.65Г	4	
		18		8.65Г	1	
				Шайбы ГОСТ11371-78		
		19		8.02	12	
		20		10.02	1	
		21		Шплинт 2х15 ГОСТ397-79	1	
				ПРОЧИЕ ИЗДЕЛИЯ		
		22		Подшипник 876903		
				ТУ 37.006.045-77	2	
				МАТЕРИАЛЫ		
		23		Канат 2,0-Г-В-Н-140		
				ГОСТ 3062-80	8	м
		24		Проволока 0,8-II		
				ГОСТ 3282-74	1,0	м
			ПЕРЕМЕННЫЕ ДАННЫЕ ДЛЯ ИСПОЛНЕНИЙ			
				АЗЕ 087.000		
				СБОРОЧНЫЕ ЕДИНИЦЫ		
А4		25	АЗЕ 086.060	Корпус	1	
А4		26	АЗЕ 086.090	Стойка	1	
А4		27	АЗЕ 086.100	Лопатка	1	

Изм.	Лист	№ докум.	Подп.	Дата

АЗЕ 087.000

Лист 2

Формат А4

Формат	Зона	Поз.	Обозначение	Наименование	Кол.	Примечание
				АЗЕ 087.000-01		
				СБОРОЧНЫЕ ЕДИНИЦЫ		
А4		25	АЗЕ 086.060-01	Корпус	1	
А4		26	АЗЕ 086.090	Стойка	1	
А4		27	АЗЕ 086.100-01	Лопатка	1	
				АЗЕ 087.000-02		
				СБОРОЧНЫЕ ЕДИНИЦЫ		
А4		25	АЗЕ 086.060-02	Корпус	1	
А4		26	АЗЕ 086.090-01	Стойка	1	
А4		27	АЗЕ 086.100-06	Лопатка	1	
				АЗЕ 087.000-03		
				СБОРОЧНЫЕ ЕДИНИЦЫ		
А4		25	АЗЕ 086.060-03	Корпус	1	
А4		26	АЗЕ 086.090-01	Стойка	1	
А4		27	АЗЕ 086.100-07	Лопатка	1	

Изм.	Лист	№ докум.	Подп.	Дата

АЗЕ 087.000

Лист 3

Формат А4

Рис. 1

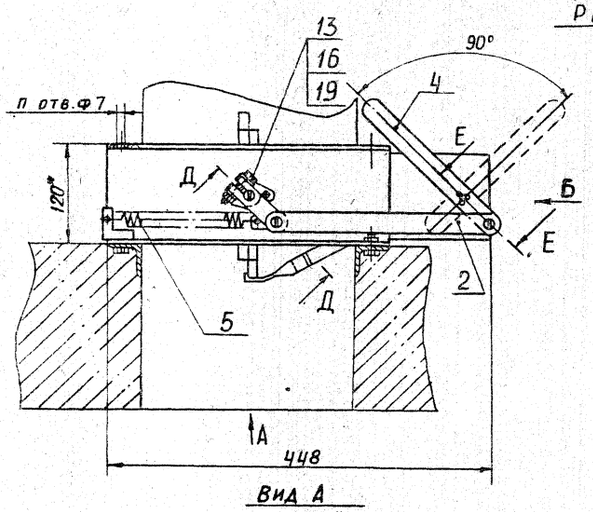

Вид В
М 1:1

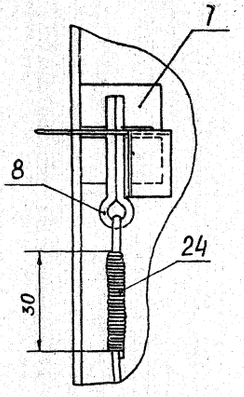

I
М 1:1

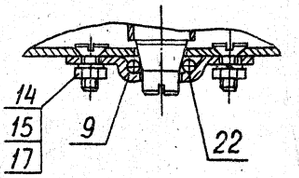

Вид А

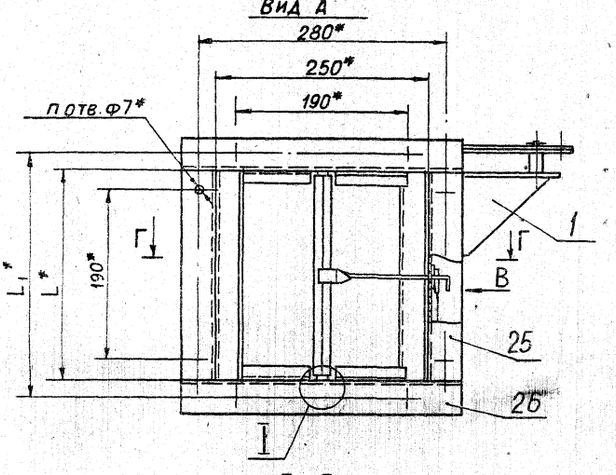

Вид Б

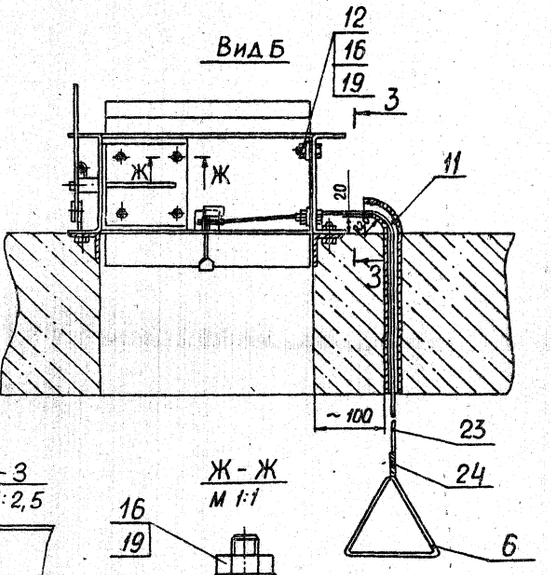

Г - Г
М 1:2,5

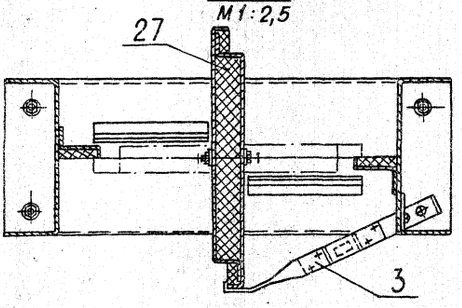

3 - 3
М 1:2,5

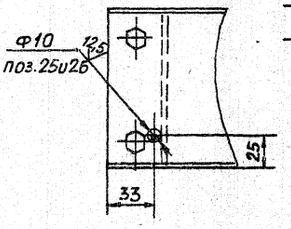

Ж - Ж
М 1:1

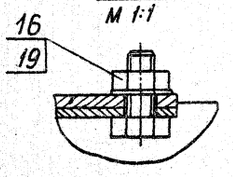

Обозначение	Рис.	Предел огнестойкости, ч	Размеры, мм L	Размеры, мм L_1	п, шт.	Масса, кг
АЗЕ 087.000	1	0,25	250	280	8	9
-01	2		400	430	10	11,5
-02	3	0,5	250	280	8	10
-03	4		400	430	10	12,5

1. Размеры для справок
2. Покрытие - эмали: ПФ-115 ГОСТ6465-76; ПФ218 ГОСТ21227-75; ПФ-223 ГОСТ14923-78.
3. Ручку с тросом (поз. 6, 23) установить на уровне 1,5 от пола, прикрепить к строительной конструкции (стене, колонне) или стенке вертикального воздуховода и опломбировать.

Е - Е
М 1:1

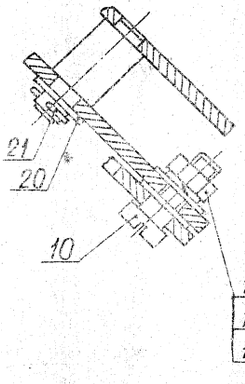

Д - Д
М 1:1

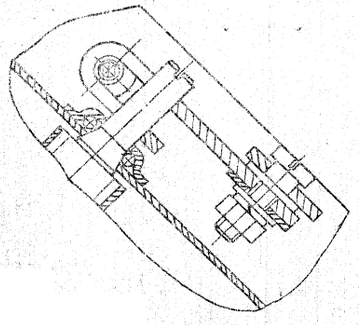

Изм.	Лист	№ докум.	Подп.	Дата
Разраб.		Беляевская		
Пров.		Крупник		
Рук. гр.		Крупник		
Гл. спец.		Вайнберг		
Н. контр.		Лейтес		
Утв.		Спивак		

АЗЕ 087.000СБ

Клапан огнезадерживающий с пределом огнестойкости 0,25 и 0,5 ч.

Лит.	Масса	Масштаб
14	См. табл.	-

Лист 1 | Листов 2

САНТЕХПРОЕКТ

Серия 5.904-53 Выпуск 1

Формат А2

А3Е 086.058

50/(√)

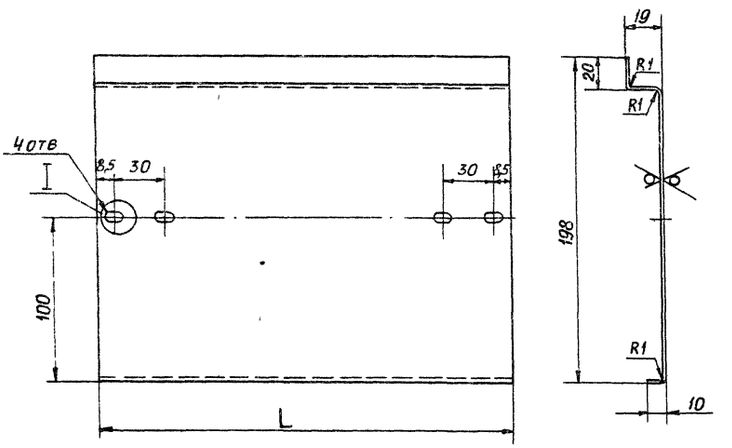

Обозначение	L, мм	Масса, кг
А3Е 086.058	245	0,4
-01	395	0,7
-02	495	0,9
-03	595	1,0
-04	795	1,4
-05	995	1,7
-06	237	0,4
-07	387	0,7
-08	487	0,9
-09	587	1,0
-10	787	1,4
-11	987	1,7

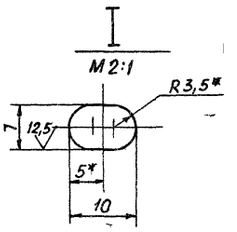

1.* Размеры для справок

2. H14; h14; $\pm \frac{t_2}{2}$

Изм	Лист	№ докум.	Подп.	Дата	А3Е 086.058	Лит.	Масса	Масштаб
Разраб.		Белявская			Полотно	И	См. табл.	-
Пров.		Крупник				Лист	Листов 1	
Рук. гр.		Крупник						
Гл. спец.		Вайнберг			Лист Б1,0ГОСТ19903-74	САНТЕХПРОЕКТ		
Н. контр.		Лейтес			4-IV-ВСт.3ГОСТ16523-70			
Утв.		Спивак						

Формат А3

Инв. № подл. | Подп. и дата | Взам. инв. № | Инв. № дубл. | Подп. и дата

А3Е 087.000СБ

Серия 5.904-53 выпуск 1

Рис.2

Остальное - см. рис.1

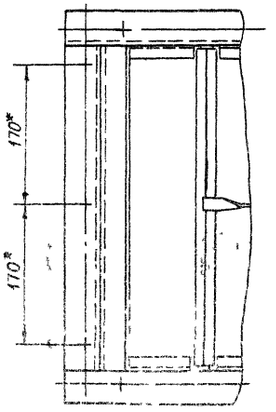

Рис.3

Остальное - см. рис.1

Г - Г

М 1:2,5

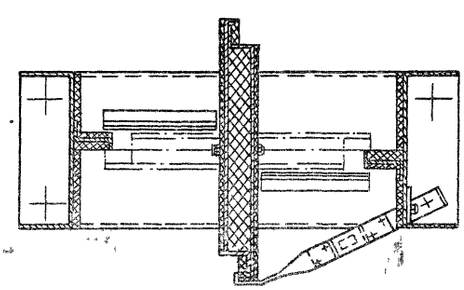

Рис.4

Остальное - см. рис.1

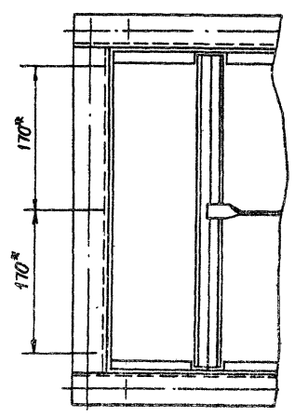

Г - Г

М 1:2,5

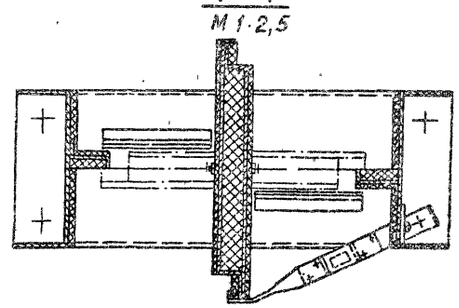

Изм.	Лист	№ докум.	Подп.	Дата	А3Е 087.000 СБ	Лист 2

Формат А3

Инв. № подл. | Подп. и дата | Взам. инв. № | Инв. № дубл. | Подп. и дата

Формат	Зона	Поз.	Обозначение	Наименование	Кол.	Примечание
				Документация		
А2			АЗЕ 088. 000СБ	Сборочный чертеж		
А4			АЗЕ 086. 000Д	Клапан огнезадержи-		
				вающий с пределом		
				огнестойкости 0,25 и 0,5		
				Технические требования		
				Сборочные единицы		
А4		1	АЗЕ 086. 010-01	Кронштейн	1	
А4		2	АЗЕ 086. 030	Кронштейн	1	
				Детали		
А4		3	АЗЕ 086. 001	Тяга	1	
А4		4	АЗЕ 086. 002	Пружина	1	
А4		5	АЗЕ 086. 003	Ручка	1	
А4		6	АЗЕ 086. 004	Шайба	1	
А4		7	АЗЕ 086. 005	Чека	1	
А4		8	АЗЕ 086. 007	Склиз	1	
А4		9	АЗЕ 086. 008	Полец	1	
				Стандартные изделия		
		10		Болт М8х20.36 ГОСТ 7798-70	4	
		11		Шайба 8.65Г ГОСТ 6402-70	1	
		12		Шайба 10.02 ГОСТ 11371-78	1	
		13		Шплинт 2х15 ГОСТ 397-79	1	

Инв. № подл. | Подп. и дата | Взам. инв. № | Инв. № дубл. | Подп. и дата

Изм.	Лист	№ докум.	Подп.	Дата
Разраб.		Беляевская		
Пров.		Крупник		
Рук. гр.		Крупник		
Н. контр.		Лейтес		
Утв.		Спивак		

АЗЕ 088.000

Клапан огнезадерживающий с пределом огнестойкости 0,25 и 0,5

Лит.	Лист	Листов
И	1	12

САНТЕХПРОЕКТ

Формат А4

Формат	Зона	Поз.	Обозначение	Наименование	Кол.	Примечание
				Материалы		
		14		Канат 2,0-Г-В-Н-140 ГОСТ 3062-80	10	м
		15		Проволока 0,8-II ГОСТ 3282-74	1,0	м
				Переменные данные для исполнений:		
				АЗЕ 088. 000		
				Сборочные единицы		
А4		16	АЗЕ 086. 040-01	Вставка плавкая	1	
А4		17	АЗЕ 086. 100-01	Лопатка	2	
А4		18	АЗЕ 088. 010	Корпус	1	
А4		19	АЗЕ 088. 020	Стойка	1	
А4		20	АЗЕ 088. 030	Тяга с рычагами	1	
				Детали		
А4		21	АЗЕ 086. 006	Крышка	4	
А4		22	АЗЕ 086. 016-01	Тяга	1	
				Стандартные изделия		
		23		Болт М8х40.36 ГОСТ 7798-70	2	
		24		Винт 2М5х14.36 ГОСТ 17475-80	8	
		25		Гайка М5.4 ГОСТ 5916-70	8	
		26		Гайка М8.4 ГОСТ 5915-70	11	
		27		Шайба 5.65Г ГОСТ 6402-70	8	
		28		Шайба 8.02 ГОСТ 11371-78	14	

Инв. № подл. | Подп. и дата | Взам. инв. № | Инв. № дубл. | Подп. и дата

Изм. Лист № докум. Подп. Дата

АЗЕ 088.000

Лист 2

Формат А4

Серия 5.904-53 Выпуск 1

Формат	Зона	Поз.	Обозначение	Наименование	Кол.	Примечание
				Прочие изделия		
		29		Подшипник 876 903 ТУ 37. 006. 045-77	4	
				АЗЕ 088. 000-01		
				Сборочные единицы		
А4		16	АЗЕ 086. 040-01	Вставка плавкая	1	
А4		17	АЗЕ. 086. 100-02	Лопатка	2	
А4		18	АЗЕ 088. 010-01	Корпус	1	
А4		19	АЗЕ 088. 020	Стойка	1	
А4		20	АЗЕ 088. 030	Тяга с рычагами	1	
				Детали		
А4		21	АЗЕ 086. 006	Крышка	4	
А4		22	АЗЕ 086. 016-01	Тяга	1	
				Стандартные изделия		
		23		Болт М8х40.36 ГОСТ 7798-70	2	
		24		Винт 2М5х14.36 ГОСТ 17475-80	8	
		25		Гайка М5.4 ГОСТ 5916-70	8	
		26		Гайка М8.4 ГОСТ 5915-70	11	
		27		Шайба 5.65Г ГОСТ 6402-70	8	
		28		Шайба 8.02 ГОСТ 11371-78	14	
		29		Подшипник 876903 ТУ 37.006.045-77	4	

Инв. № подл. | Подп. и дата | Взам. инв. № | Инв. № дубл. | Подп. и дата

Изм. Лист № докум. Подп. Дата

АЗЕ 088.000

Лист 3

Формат А4

Формат	Зона	Поз.	Обозначение	Наименование	Кол.	Примечание
				АЗЕ 088. 000-02		
				Сборочные единицы		
А4		16	АЗЕ 086. 040-01	Вставка плавкая	1	
А4		17	АЗЕ 086. 100-03	Лопатка	2	
А4		18	АЗЕ 088. 010-02	Корпус	1	
А4		19	АЗЕ 088. 020	Стойка	1	
А4		20	АЗЕ 088. 030	Тяга с рычагами	1	
				Детали		
А4		21	АЗЕ 086. 006	Крышка	4	
А4		22	АЗЕ 086. 016-01	Тяга	1	
				Стандартные изделия		
		23		Болт М8х40.36 ГОСТ 7798-70	2	
		24		Винт 2М5х14.36 ГОСТ 17475-80	8	
		25		Гайка М5.4 ГОСТ 5916-70	8	
		26		Гайка М8.4 ГОСТ 5915-70	11	
		27		Шайба 5.65Г ГОСТ 6402-70	8	
		28		Шайба 8.02 ГОСТ 11371-78	14	
				Прочие изделия		
		29		Подшипник 876 903 ТУ 37.006.045-77	4	
				АЗЕ 088. 000-03		
				Сборочные единицы		
А4		16	АЗЕ 086. 040-02	Вставка плавкая	1	

Инв. № подл. | Подп. и дата | Взам. инв. № | Инв. № дубл. | Подп. и дата

Изм. Лист № докум. Подп. Дата

АЗЕ 088.000

Лист 4

Формат А4

Формат	Зона	Поз.	Обозначение	Наименование	Кол.	Примечание
А4		17	АЗЕ 086 100-03	Лопатка	3	
А4		18	АЗЕ 088 010-03	Корпус	1	
А4		19	АЗЕ 088 020-01	Стойка	1	
А4		20	АЗЕ 088 030-01	Тяга с рычагами	1	
				Детали		
А4		21	АЗЕ 086. 006	Крышка	6	
А4		22	АЗЕ 086. 016-02	Тяга	1	
				Стандартные изделия		
		23		Болт М8х40.36 ГОСТ 7798-70	3	
		24		Винт 2М5х14.36 ГОСТ 17475-80	12	
		25		Гайка М5.4 ГОСТ 5916-70	12	
		26		Гайка М8.4 ГОСТ 5915-70	12	
		27		Шайба 5.65Г ГОСТ 6402-70	12	
		28		Шайба 8.02 ГОСТ 11371-78	16	
				Прочие изделия		
		29		Подшипник 876903 ТУ 37.006.045-77	6	
				АЗЕ 088.000-04 Сборочные единицы		
А4		16	АЗЕ 086.040	Вставка плавкая	1	
А4		17	АЗЕ 086 100-04	Лопатка	4	
А4		18	АЗЕ 088.010-04	Корпус	1	
А4		19	АЗЕ 088.020-02	Стойка	1	
А4		20	АЗЕ 088.030-02	Тяга с рычагами	1	

Инв. № подл. | Подп. и дата | Взам. инв. № | Инв. № дубл. | Подп. и дата

Изм. Лист № докум. Подп. Дата

АЗЕ 088.000

Лист 5

Формат А4

Формат	Зона	Поз.	Обозначение	Наименование	Кол.	Примечание
				Детали		
А4		21	АЗЕ 086. 006	Крышка	8	
А4		22	АЗЕ 086. 016	Тяга	1	
				Стандартные изделия		
		23		Болт М8х40.36 ГОСТ 7798-70	4	
		24		Винт 2М5х14.36 ГОСТ 17475-80	16	
		25		Гайка М5.4 ГОСТ 5916-70	16	
		26		Гайка М8.4 ГОСТ 5915-70	13	
		27		Шайба 5.65Г ГОСТ 6402-70	16	
		28		Шайба 8.02 ГОСТ 11371-78	18	
				Прочие изделия		
		29		Подшипник 876903 ТУ 37.006.045-77	8	
				АЗЕ 088 000-05 Сборочные единицы		
А4		16	АЗЕ 086.040-03	Вставка плавкая	1	
А4		17	АЗЕ 086. 100-05	Лопатка	5	
А4		18	АЗЕ 088. 010-05	Корпус	1	
А4		19	АЗЕ 088. 020-03	Стойка	1	
А4		20	АЗЕ 088.030-03	Тяга с рычагами	1	
				Детали		
А4		21	АЗЕ 086. 006	Крышка	10	
А4		22	АЗЕ 086. 016-03	Тяга	1	

Инв. № подл. | Подп. и дата | Взам. инв. № | Инв. № дубл. | Подп. и дата

Изм. Лист № докум. Подп. Дата

АЗЕ 088. 000

Лист 6

Формат А4

Серия 5.904-53 Выпуск 1

Формат	Зона	Поз.	Обозначение	Наименование	Кол.	Примечание
				Стандартные изделия		
		23		Болт М8х40.36 ГОСТ 7798-70	5	
		24		Винт 2М5х14.36 ГОСТ 17475-80	20	
		25		Гайка М5.4 ГОСТ 5916-80	20	
		26		Гайка М8.4 ГОСТ 5915-80	14	
		27		Шайба 5.65 Г ГОСТ 6402-70	20	
		28		Шайба 8.02 ГОСТ 11371-80	20	
				Прочие изделия		
		29		Подшипник 876903 ТУ 37.006.045-77	10	
				АЗЕ 086.000-06 Сборочные единицы		
А4		16	АЗЕ 086. 040-01	Вставка плавкая	1	
А4		17	АЗЕ 086. 100-07	Лопатка	2	
А4		18	АЗЕ 088 010-06	Корпус	1	
А4		19	АЗЕ 088. 020-04	Стойка	1	
А4		20	АЗЕ 088. 030	Тяга с рычагами	1	
				Детали		
А4		21	АЗЕ 086. 006	Крышка	4	
А4		22	АЗЕ 086. 016-01	Тяга	1	
				Стандартные изделия		
		23		Болт М8х40.36 ГОСТ 7798-70	2	
		24		Винт 2М5х14.36 ГОСТ 17475-80	8	

Инв. № подл. | Подп. и дата | Взам. инв. № | Инв. № дубл. | Подп. и дата

Изм. Лист № докум. Подп. Дата

АЗЕ 088. 000

Лист 7

Формат А4

Формат	Зона	Поз.	Обозначение	Наименование	Кол.	Примечание
		25		Гайка М5.4 ГОСТ 5916-70	8	
		26		Гайка М8.4 ГОСТ 5915-70	11	
		27		Шайба 5.65 Г ГОСТ 6402-70	8	
		28		Шайба 8.02 ГОСТ 11371-78	14	
				Прочие изделия		
		29		Подшипник 876903 ТУ 37.006.045-77	4	
				АЗЕ 088.000-07 Сборочные единицы		
А4		16	АЗЕ 086.040-01	Вставка плавкая	1	
А4		17	АЗЕ 086.100-08	Лопатка	2	
А4		18	АЗЕ 088 010-07	Корпус	1	
А4		19	АЗЕ 088. 020-04	Стойка	1	
А4		20	АЗЕ 088.030	Тяга с рычагами	1	
				Детали		
А4		21	АЗЕ 086. 006	Крышка	4	
А4		22	АЗЕ 086. 016-01	Тяга	1	
				Стандартные изделия		
		23		Болт М8х40.36 ГОСТ 7798-70	2	
		24		Винт 2М5х14.36 ГОСТ 17475-80	8	
		25		Гайка М5.4 ГОСТ 5916-70	8	
		26		Гайка М8.4 ГОСТ 5915-70	11	
		27		Шайба 5.65Г ГОСТ 6402-70	8	
		28		Шайба 8.02 ГОСТ 11371-78	14	

Инв. № подл. | Подп. и дата | Взам. инв. № | Инв. № дубл. | Подп. и дата

Изм. Лист № докум. Подп. Дата

АЗЕ 088. 000

Лист 8

Формат А4

Формат	Зона	Поз.	Обозначение	Наименование	Кол.	Примечание
				Прочие изделия		
		29		Подшипник 876903		
				ТУ37.006.045-77	4	
				А3Е 088.000-08		
				Сборочные единицы		
А4		16	А3Е 086.040-01	Вставка плавкая	1	
А4		17	А3Е 086.100-09	Лопатка	2	
А4		18	А3Е 088.010-08	Корпус	1	
А4		19	А3Е 088.020-04	Стойка	1	
А4		20	А3Е 088.030	Тяга с рычагами	1	
				Детали		
А4		21	А3Е 086.006	Крышка	4	
А4		22	А3Е 086.016-01	Тяга	1	
				Стандартные изделия		
		23		Болт М8х40.36 ГОСТ 7798-70	2	
		24		Винт 2М5х14.36 ГОСТ 17475-80	8	
		25		Гайка М5.4 ГОСТ 5916-70	8	
		26		Гайка М8.4 ГОСТ 5915-70	11	
		27		Шайба 5.65Г ГОСТ 6402-70	8	
		28		Шайба 8.02 ГОСТ 11371-78	14	
				Прочие изделия		
		29		Подшипник 876903		
				ТУ 37.006.045-77	4	

Инв.№ подл. | Подп. и дата | Взам. инв.№ | Инв.№ дубл. | Подп. и дата | Инв.№ подл.

Изм. Лист № докум. Подп. Дата

А3Е 088.000

Лист 9

Формат А4

Формат	Зона	Поз.	Обозначение	Наименование	Кол.	Примечание
				А3Е 088.000-09		
				Сборочные единицы		
А4		16	А3Е 086.040-02	Вставка плавкая	1	
А4		17	А3Е 086.100-09	Лопатка	3	
А4		18	А3Е 088.010-09	Корпус	1	
А4		19	А3Е 088.020-05	Стойка	1	
А4		20	А3Е 088.030-01	Тяга с рычагами	1	
				Детали		
А4		21	А3Е 086.006	Крышка	6	
А4		22	А3Е 086.016-02	Тяга	1	
				Стандартные изделия		
		23		Болт М8х40.36 ГОСТ 7798-70	3	
		24		Винт 2М5х14.36 ГОСТ 17475-80	12	
		25		Гайка М5.4 ГОСТ 5916-70	12	
		26		Гайка М8.4 ГОСТ 5915-70	12	
		27		Шайба 5.65Г ГОСТ 6402-70	12	
		28		Шайба 8.02 ГОСТ 11371-78	16	
				Прочие изделия		
		29		Подшипник 876903		
				ТУ 37.006.045-77	6	
				А3Е 088.000-10		
				Сборочные единицы		
А4		16	А3Е 086.040	Вставка плавкая	1	

Инв.№ подл. | Подп. и дата | Взам. инв.№ | Инв.№ дубл. | Подп. и дата | Инв.№ подл.

Изм. Лист № докум. Подп. Дата

А3Е 088.000

Лист 10

Формат А4

Серия 3.904-53 выпуск 1

Формат	Зона	Поз.	Обозначение	Наименование	Кол.	Примечание
А4		17	А3Е 086.100-10	Лопатка	4	
А4		18	А3Е 088.010-10	Корпус	1	
А4		19	А3Е 088.020-06	Стойка	1	
А4		20	А3Е 088.030-02	Тяга с рычагами	1	
				Детали		
А4		21	А3Е 086.006	Крышка	8	
А4		22	А3Е 086.016	Тяга	1	
				Стандартные изделия		
		23		Болт М8х40.36 ГОСТ 7798-70	4	
		24		Винт 2М5х14.36 ГОСТ 17475-80	16	
		25		Гайка М5.4 ГОСТ 5916-70	16	
		26		Гайка М8.4 ГОСТ 5915-70	13	
		27		Шайба 5.65Г ГОСТ 6402-70	16	
		28		Шайба 8.02 ГОСТ 11371-78	18	
				Прочие изделия		
		29		Подшипник 876903		
				ТУ 37.006.045-77	2	
				А3Е 088.000-11		
				Сборочные единицы		
А4		16	А3Е 086.040-03	Вставка плавкая	1	
А4		17	А3Е 086.100-11	Лопатка	5	
А4		18	А3Е 088.010-11	Корпус	1	
А4		19	А3Е 088.020-07	Стойка	1	
А4		20	А3Е 088.030-03	Тяга с рычагами	1	

Инв.№ подл. | Подп. и дата | Взам. инв.№ | Инв.№ дубл. | Подп. и дата | Инв.№ подл.

Изм. Лист № докум. Подп. Дата

А3Е 088.000

Лист 11

Формат А4

Формат	Зона	Поз.	Обозначение	Наименование	Кол.	Примечание
				Детали		
А4		21	А3Е 086.006	Крышка	10	
А4		22	А3Е 086.016-03	Тяга	1	
				Стандартные изделия		
		23		Болт М8х40.36 ГОСТ 7798-70	5	
		24		Винт 2М5х14.36 ГОСТ 17475-80	20	
		25		Гайка М5.4 ГОСТ 5916-70	20	
		26		Гайка М8.4 ГОСТ 5915-70	14	
		27		Шайба 5.65Г ГОСТ 6402-70	20	
		28		Шайба 8.02 ГОСТ 11371-78	20	
				Прочие изделия		
		29		Подшипник 876903		
				ТУ 37.006.045-77	10	

Инв.№ подл. | Подп. и дата | Взам. инв.№ | Инв.№ дубл. | Подп. и дата | Инв.№ подл.

Изм. Лист № докум. Подп. Дата

А3Е 088.000

Лист 12

Формат А4

Рис. 1

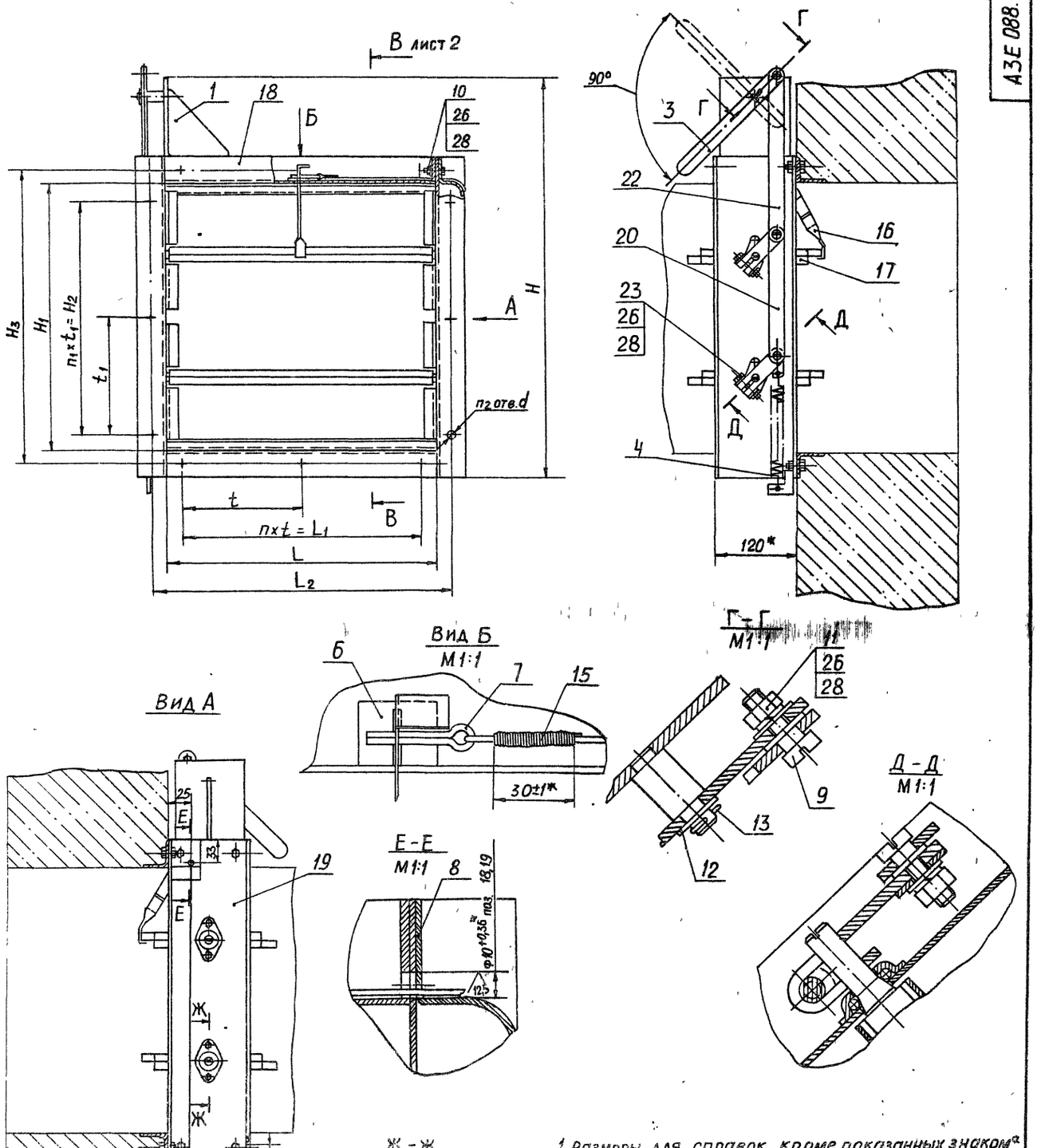

1. Размеры для справок, кроме показанных знаком*

2. Покрытие-эмали: ПФ-115 ГОСТ6465-76; ПФ-218 ГОСТ21227-75, ПФ-223 ГОСТ14923-78.

3. Ручку с тросом (поз 5,14) установить на уровне ~ 1,5м от пола, прикрепить к строительной конструкции (стене, колонне) и опломбировать.

					А3Е 088.000 СБ			
Изм	Лист	№ докум	Подп	Дата	КЛАПАН ОГНЕЗАДЕРЖИВАЮЩИЙ С ПРЕДЕЛОМ ОГНЕСТОЙКОСТИ 0,25 и 0,54	Лит	Масса	Масштаб
Разраб.		Белявская				К	См. табл.	–
Пров		Крупник				Лист 1	Листов 2	
Рук. гр.		Крупник				САНТЕХПРОЕКТ		
Гл. спец		Вайнберг						
Н. контр		Лейтес						
Утв.		Спивак						

Формат А2

Серия 5.904-53 выпуск 1

Инв. № подл. | Подп. и дата | Взам. инв. № | Инв. № дубл. | Подп. и дата

В - В лист 1
М 1:2

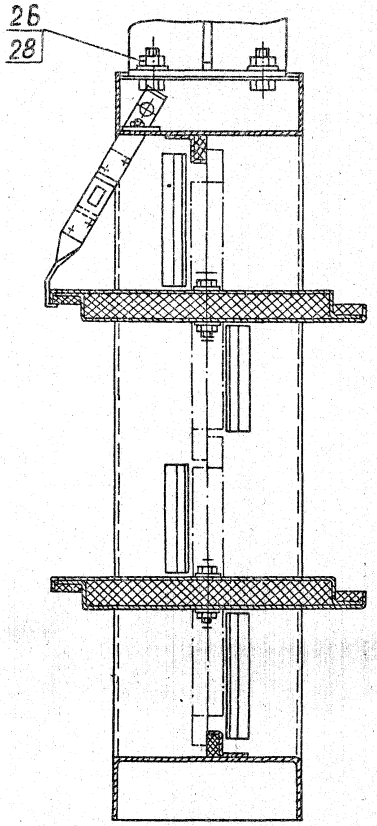

Рис. 2
Остальное - см. рис. 1

В - В
М 1:2

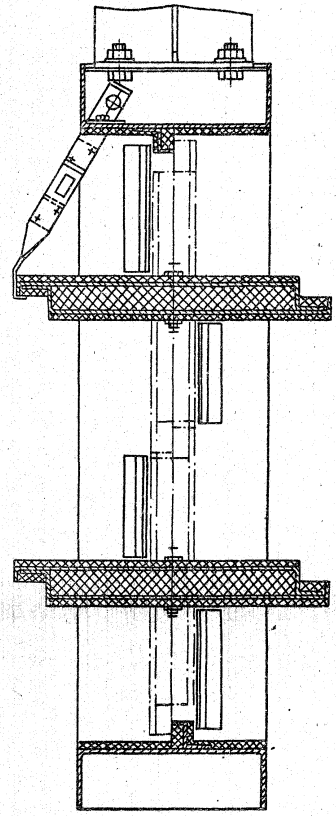

Обозначение	Рис.	Предел огнестойкости, ч	Размеры, мм.										Кол., шт.			Масса, кг
			H	H_1	H_2	H_3	L	L_1	L_2	t	t_1	d	n	n_1	n_2	
АЗЕ 088.000	1	0,25	598	400	340	430	400	340	430	170	170	7	2	2	12	16
-01							500	465	530	155			3		14	18
-02							600	540	630	135			4	4	16	20
-03			798	600	540	630					135	10			20	26
-04			998	800	760	830	800	760	830	190	190					40
-05			1198	1000	950	1040	1000	950	1040				5	5	24	56
-06	2	0,5	598	400	340	430	400	340	430	170	170	7	2	2	12	18
-07							500	465	530	155			3		14	21
-08							600	540	630	135			4	4	16	23
-09			798	600	540	630					135	10			20	30
-10			998	800	760	830	800	760	830	190	190					47
-11			1198	1000	950	1040	1000	950	1040				5	5	24	67

Серия 5.904-53 выпуск 1

Формат	Зона	Поз.	Обозначение	Наименование	Кол.	Примечание
				ДОКУМЕНТАЦИЯ		
*)			АЗЕ 088.010СБ	Сборочный чертеж		*) А2; А3
				Сборочные единицы		
А4		1	АЗЕ 086.070	Пластина	1	
				ДЕТАЛИ		
А4		2	АЗЕ 086.033	Петля	1	
А4		3	АЗЕ 086.034	Уголок	1	
			ПЕРЕМЕННЫЕ ДАННЫЕ ДЛЯ ИСПОЛНЕНИЙ			
				АЗЕ 088.010		
				Сборочные единицы		
А4		4	АЗЕ 086.080-02	Поперечина	2	
				ДЕТАЛИ		
А3		5	АЗЕ 086.032-01	Стойка	1	
А4		6	АЗЕ 086.034-01	Уголок	1	
		7	-03	Уголок	1	
		8	-04	Уголок	1	
Б4		9	АЗЕ 088.001	Прокладка; 14-1,1х79-1,9		
				Картон асбестовый		
				КАОН-1-5 ГОСТ2850-80	1	0,01кг

Инв. № подл. | Подп. и дата | Взам. инв. № | Инв. № дубл. | Подп. и дата

Изм.	Лист	№ докум.	Подп.	Дата
Разраб.	Белявская			
Пров.	Крупник			
Рук. гр.	Крупник			
Н. контр.	Лейтес			
Утв.	Спивак			

АЗЕ 088.010

Корпус

Лит.	Лист	Листов
И	1	8

САНТЕХПРОЕКТ

Формат А4

Формат	Зона	Поз.	Обозначение	Наименование	Кол.	Примечание
Б4		10	АЗЕ 088.002	Прокладка; 14-1,1х70-1,9		
				Картон асбестовый		
				КАОН-1-5 ГОСТ2850-80	1	0,01кг
Б4		11	АЗЕ 088.003	Прокладка; 14-1,1х63-1,9		
				Картон асбестовый		
				КАОН-1-5 ГОСТ2850-80	1	0,01кг
Б4		12	АЗЕ 088.004	Прокладка; 14-1,1х85-2,2		
				Картон асбестовый		
				КАОН-1-5 ГОСТ2850-80	1	0,02кг
				АЗЕ 088.010-01		
				Сборочные единицы		
А4		4	АЗЕ 086.080-03	Поперечина	2	
				ДЕТАЛИ		
А3		5	АЗЕ 086.032-01	Стойка	1	
А4		6	АЗЕ 086.034-01	Уголок	1	
		7	-03	Уголок	1	
		8	-04	Уголок	1	
Б4		9	АЗЕ 088.001	Прокладка; 14-1,1х79-1,9		
				Картон асбестовый		
				КАОН-1-5 ГОСТ2850-80	1	0,01кг
Б4		10	АЗЕ 088.002	Прокладка; 14-1,1х70-1,9		
				Картон асбестовый		
				КАОН-1-5 ГОСТ2850-80	1	0,01кг
Б4		11	АЗЕ 088.003	Прокладка; 14-1,1х63-1,9		
				Картон асбестовый		
				КАОН-1-5 ГОСТ2850-80	1	0,01кг

Инв. № подл. | Подп. и дата | Взам. инв. № | Инв. № дубл. | Подп. и дата

Изм.	Лист	№ докум.	Подп.	Дата

АЗЕ 088.010

Лист 2

Формат А4

Серия 5.904-63 вып.ч.1

Формат	Зона	Поз.	Обозначение	Наименование	Кол.	Примечание
Б4		12	АЗЕ 088.004	Прокладка; 14-1,1х85-2,2		
				Картон асбестовый		
				КАОН-1-5 ГОСТ2850-80	1	0,02кг
				АЗЕ 088.010-02		
				Сборочные единицы		
А4		4	АЗЕ 086.080-04	Поперечина	2	
				ДЕТАЛИ		
А3		5	АЗЕ 086.032-01	Стойка	1	
А4		6	АЗЕ 086.034-01	Уголок	1	
		7	-03	Уголок	1	
		8	-04	Уголок	1	
Б4		9	АЗЕ 088.001	Прокладка; 14-1,1х79-1,9		
				Картон асбестовый		
				КАОН-1-5 ГОСТ2850-80	1	0,01кг
Б4		10	АЗЕ 088.002	Прокладка; 14-1,1х70-1,9		
				Картон асбестовый		
				КАОН-1-5 ГОСТ2850-80	1	0,01кг
Б4		11	АЗЕ 088.003	Прокладка; 14-1,1х63-1,9		
				Картон асбестовый		
				КАОН-1-5 ГОСТ2850-80	1	0,01кг
Б4		12	АЗЕ 088.004	Прокладка; 14-1,1х85-2,2		
				Картон асбестовый		
				КАОН-1-5 ГОСТ2850-80	1	0,02кг
				АЗЕ 088.010-03		
				Сборочные единицы		
А4		4	АЗЕ 086.080-05	Поперечина	2	

Инв. № подл. | Подп. и дата | Взам. инв. № | Инв. № дубл. | Подп. и дата

Изм.	Лист	№ докум.	Подп.	Дата

АЗЕ 088.010

Лист 3

Формат А4

Формат	Зона	Поз.	Обозначение	Наименование	Кол.	Примечание
				ДЕТАЛИ		
А3		5	АЗЕ 086.032-02	Стойка	1	
А4		6	АЗЕ 086.034-01	Уголок	1	
		7	-03	Уголок	2	
		8	-04	Уголок	2	
Б4		9	АЗЕ 088.001	Прокладка; 14-1,1х79-1,9		
				Картон асбестовый		
				КАОН-1-5 ГОСТ2850-80	1	0,01кг
Б4		10	АЗЕ 088.002	Прокладка; 14-1,1х70-1,9		
				Картон асбестовый		
				КАОН-1-5 ГОСТ2850-80	2	0,01кг
Б4		11	АЗЕ 088.003	Прокладка; 14-1,1х63-1,9		
				Картон асбестовый		
				КАОН-1-5 ГОСТ2850-80	2	0,01кг
Б4		12	АЗЕ 088.004	Прокладка; 14-1,1х85-2,2		
				Картон асбестовый		
				КАОН-1-5 ГОСТ2850-80	1	0,02кг
				АЗЕ 088.010-04		
				Сборочные единицы		
А4		4	АЗЕ 086.080-06	Поперечина	2	
				ДЕТАЛИ		
А3		5	АЗЕ 086.032-03	Стойка	1	
А4		6	АЗЕ 086.034-01	Уголок	1	
		7	-03	Уголок	3	
		8	-04	Уголок	3	

Инв. № подл. | Подп. и дата | Взам. инв. № | Инв. № дубл. | Подп. и дата

Изм.	Лист	№ докум.	Подп.	Дата

АЗЕ 088.010

Лист 4

Формат А4

Формат	Зона	Поз.	Обозначение	Наименование	Кол.	Примечание
Б4	9		АЗЕ 088.001	Прокладка; 14-1,1х79-19		
				Картон асбестовый		
				КАОН-1-5 ГОСТ 2850-80	1	0,01кг
Б4	10		АЗЕ 088.002	Прокладка; 14-1,1х70-19		
				Картон асбестовый		
				КАОН-1-5 ГОСТ 2850-80	3	0,04кг
Б3	11		АЗЕ 088.003	Прокладка; 14-1,1х83-19		
				Картон асбестовый		
				КАОН-1-5 ГОСТ 2850-80	3	0,04кг
Б4	12		АЗЕ 088.004	Прокладка; 14-1,1х85-22		
				Картон асбестовый		
				КАОН-1-5 ГОСТ 2850-80	1	0,02кг
				АЗЕ 088.010-05		
				Сборочные единицы		
А4	4		АЗЕ 086.080-07	Поперечина	2	
				Детали		
А3	5		АЗЕ 086.032-04	Стойка	1	
А4	6		АЗЕ 086.034-01	Уголок	1	
	7		-03	Уголок	4	
	8		-04	Уголок	4	
Б4	9		АЗЕ088.001	Прокладка; 14-1,1х79-19		
				Картон асбестовый		
				КАОН-1-5 ГОСТ2850-80	1	0,01кг
Б4	10		АЗЕ 088.002	Прокладка; 14-1,1х70-19		
				Картон асбестовый		
				КАОН-1-5 ГОСТ2850-80	4	0,01кг

Инв. № подл. | Подп. и дата | Взам. инв. № | Инв. № дубл. | Подп. и дата

Изм. Лист № докум. Подп. Дата

АЗЕ 088.010 Лист 5

Формат А4

Формат	Зона	Поз.	Обозначение	Наименование	Кол.	Примечание
Б4	11		АЗЕ 088.003	Прокладка; 14-1,1х83-19		
				Картон асбестовый		
				КАОН-1-5 ГОСТ2850-80	4	0,01кг
Б4	12		АЗЕ 088.004	Прокладка; 14-1,1х85-22		
				Картон асбестовый		
				КАОН-1-5 ГОСТ2850-80	1	0,02кг
				АЗЕ 088.010-06		
				Сборочные единицы		
А4	4		АЗЕ 086.080-02	Поперечина	2	
				Детали		
А3	5		АЗЕ 086.032-01	Стойка	1	
А4	6		АЗЕ 086.034-02	Уголок	1	
	7		-03	Уголок	1	
	8		-05	Уголок	1	
				АЗЕ 088.010-07		
				Сборочные единицы		
А4	4		АЗЕ 086.080-03	Поперечина	2	
				Детали		
А3	5		АЗЕ 086.032-01	Стойка	1	
А4	6		АЗЕ 086.034-02	Уголок	1	
	7		-03	Уголок	1	
	8		-05	Уголок	1	

Инв. № подл. | Подп. и дата | Взам. инв. № | Инв. № дубл. | Подп. и дата

Изм. Лист № докум. Подп. Дата

АЗЕ 088.010 Лист 6

Формат А4

Серия 5.904-43 выпуск 1

Формат	Зона	Поз.	Обозначение	Наименование	Кол.	Примечание
				АЗЕ 088.010-08		
				Сборочные единицы		
А4	4		АЗЕ 086.080-04	Поперечина	2	
				Детали		
А3	5		АЗЕ 086.032-01	Стойка	1	
А4	6		АЗЕ 086.034-02	Уголок	1	
	7		-03	Уголок	1	
	8		-05	Уголок	1	
				АЗЕ 088.010-09		
				Сборочные единицы		
А4	4		АЗЕ 086.080-05	Поперечина	2	
				Детали		
А3	5		АЗЕ 086.032-02	Стойка	1	
А4	6		АЗЕ 086.034-02	Уголок	1	
	7		-03	Уголок	2	
	8		-05	Уголок	2	
				АЗЕ 088.010-10		
				Сборочные единицы		
А4	4		АЗЕ 086.080-06	Поперечина	2	
				Детали		
А3	5		АЗЕ 086.032-03	Стойка	1	

Инв. № подл. | Подп. и дата | Взам. инв. № | Инв. № дубл. | Подп. и дата

Изм. Лист № докум. Подп. Дата

АЗЕ 088.010 Лист 7

Формат А4

Формат	Зона	Поз.	Обозначение	Наименование	Кол.	Примечание
А4	6		АЗЕ 086.034-02	Уголок	1	
	7		-03	Уголок	3	
	8		-05	Уголок	3	
				АЗЕ 088.010-11		
				Сборочные единицы		
А4	4		АЗЕ 086.080-07	Поперечина	2	
				Детали		
А3	5		АЗЕ 085.032-04	Стойка	1	
А4	6		АЗЕ 086.034-02	Уголок	1	
	7		-03	Уголок	4	
	8		-05	Уголок	4	

Инв. № подл. | Подп. и дата | Взам. инв. № | Инв. № дубл. | Подп. и дата

Изм. Лист № докум. Подп. Дата

АЗЕ 088.010 Лист 8

Формат А4

АЗЕ 088.010 СБ

Рис. 1

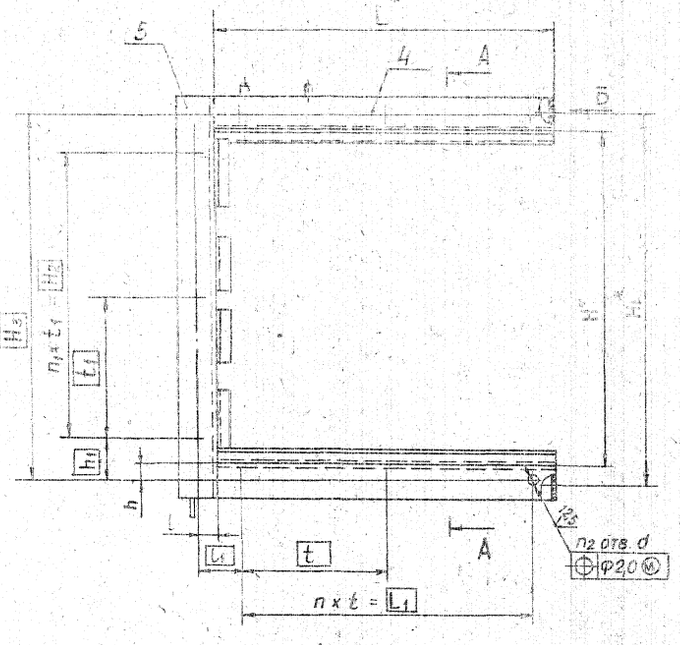

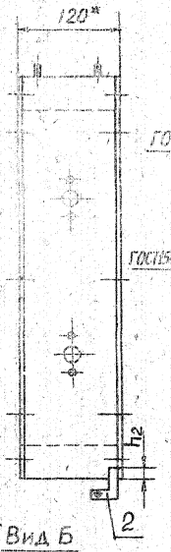

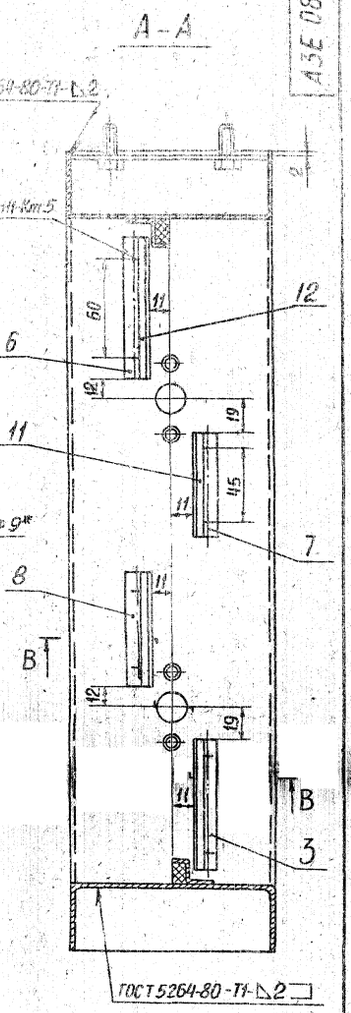

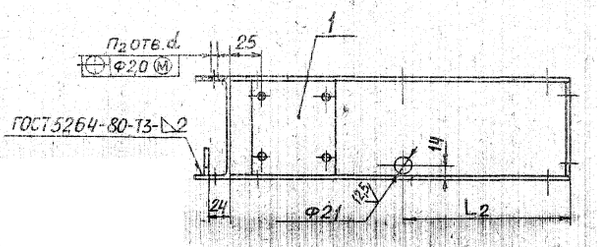

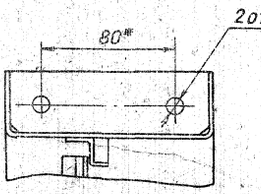

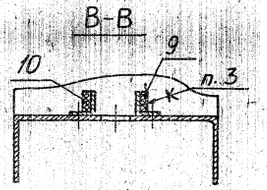

Рис. 2

Остальное - см. рис. 1

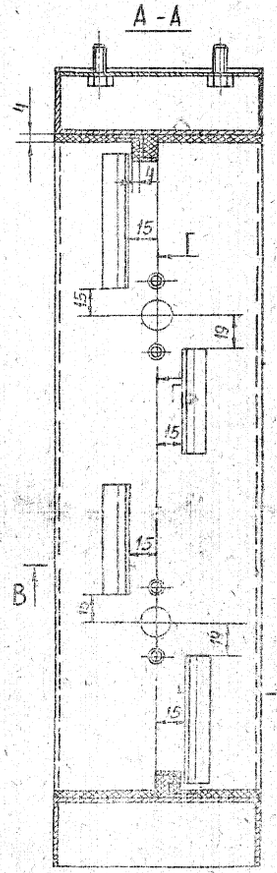

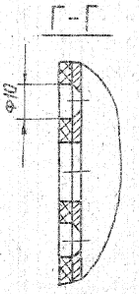

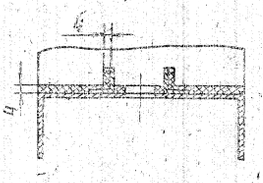

Условное обозначение

▨ — покрытие по стали вспучивающееся огнезащитное.

1. Размеры для справок.
2. $H_1 = \pm \frac{t_2}{2}$
3. Клей 88СА ТУ38-105-1760-87
4. Покрытие - см. таблицу исполнений
5. Таблица исполнений - см. лист 2.

Серия 5.904-58 выпуск 1

Инв. № подл. | Подп. и дата | Взам. инв. № | Инв. № дубл. | Подп. и дата

Изм.	Лист	№ докум.	Подп.	Дата
Разраб.		Белявская		
Пров.		Крупник		
Рук. гр.		Крупник		
Гл. спец.		Зайнберг		
Н. контр.		Лейтес		
Утв.		Спивак		

АЗЕ 088.010 СБ

Корпус

Лит.	Масса	Масштаб
И	См. табл.	—

Лист 1 | Листов 2

САНТЕХПРОЕКТ

Формат А2

АЗЕ 088 012

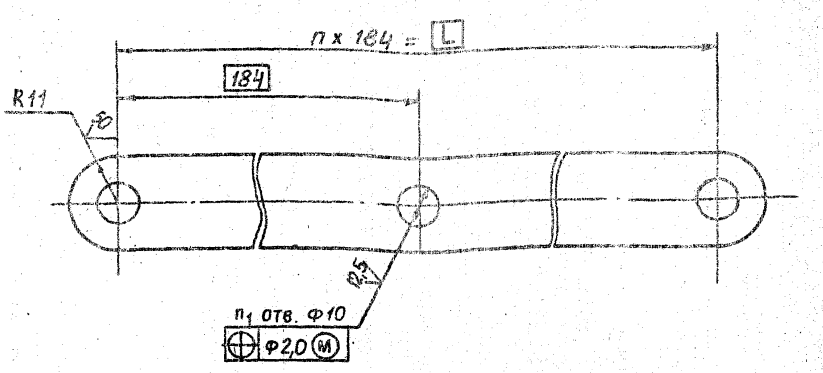

Обозначение	L, мм	Кол., шт. n	Кол., шт. n1	Масса, кг
АЗЕ 088.012	368	2	3	0,3
-01	552	3	4	0,4
-02	736	4	5	0,6

Неуказанные предельные отклонения размеров H14; h14; $\pm\frac{IT}{2}$

Изм.	Лист	№ докум.	Подп.	Дата
Разраб.		Беляевская		
Пров.		Крупник		
Рук. гр.		Крупник		
Гл. спец.		Вайнберг		
Н. контр.		Лейтес		
Утв.		Спивак		

АЗЕ 088 012

ТЯГА

Лит. И | Масса см. табл. | Масштаб –

Лист | Листов 1

Полоса 4х22 Б-ГОСТ103-76 / Вст.3-I-ГОСТ535-79

САНТЕХПРОЕКТ

Формат А3

АЗЕ 088 010СБ

Серия 5.904-53 Выпуск 1

Обозначение	Рис.	Размеры, мм H*	H1*	H2	H3	h	h1	h2	L*	L1	L2	i	l1	t	t1	d	Кол., шт. n	n1	n2	Покрытие	Масса, кг
АЗЕ 088.010	1	400	440	340	430	15	45	14	400	340	200	15	45	170	170	7	2	2	9	—	5,0
-01									500	465	250		32,5	155			3		11		5,8
-02									600	540	300		45	135			4		13		6,6
-03		600	640	540	630			25							135	10		4	15		7,5
-04		800	840	760	830		35	33	800	760	400		35	190	190		5	5	18		10
-05		1000	1040	950	1040	20	45	35	1000	950	500	20	45								12,8
-05	2	400	440	340	430	15	45	14	400	340	200	15	45	170	170	7	2	2	9	Покрытие по стали вспучивающееся огнезащитное ВПМ-2 ГОСТ25131-82. Толщина покрытия 4мм	5,7
-07									500	465	250		32,5	155			3		11		6,6
-08									600	540	300		45	135			4		13		7,5
-09		600	640	540	630			25							135	10		4	15		8,4
-10		800	840	760	830		35	33	800	760	400		35	190	190		4				11,4
-11		1000	1040	950	1040	20	45	35	1000	950	500	20	45				5	5	18		14,4

Изм.	Лист	№ докум.	Подп.	Дата

АЗЕ 088.010СБ

Лист 2

Формат А3

Формат	Зона	Поз.	Обозначение	Наименование	Кол.	Примечание
				Документация		
А2			АЗЕ 088.020СБ	Сборочный чертеж		
				Детали		
А4		1	АЗЕ 086.034	Уголок	1	
			Переменные данные для исполнений	АЗЕ 088.020		
				Детали		
А3		2	АЗЕ 086.032-01	Стойка	1	
А4		3	АЗЕ 086.034-01	Уголок	1	
		4	-03	Уголок	1	
		5	-04	Уголок	1	
Б4		6	АЗЕ 088.006	Прокладка; 14-1,1х79-1,9		
				Картон асбестовый		
				КАОН-1-5 ГОСТ2850-80	1	0,01кг
Б4		7	АЗЕ 088.007	Прокладка; 14-1,1х70-1,9		
				Картон асбестовый		
				КАОН-1-5 ГОСТ2850-80	1	0,01кг
Б4		8	АЗЕ 088.008	Прокладка; 14-1,1х63-1,9		
				Картон асбестовый		
				КАОН-1-5 ГОСТ2850-80	1	0,01кг
Б4		9	АЗЕ 088.009	Прокладка; 14-1,1х85-2,2		
				Картон асбестовый		
				КАОН-1-5 ГОСТ2850-80	1	0,02кг

Изм. Лист. №докум. Подп. Дата

Разраб. Белявская

Пров. Крупник

Т.контр. Крупник

Н.контр. Лейтес

Утв. Спивак

АЗЕ 088.020

Стойка

Лит. И | Лист 1 | Листов 4

САНТЕХПРОЕКТ

Формат А4

Формат	Зона	Поз.	Обозначение	Наименование	Кол.	Примечание
				АЗЕ 088.020-01		
				Детали		
А3		2	АЗЕ 086.032-02	Стойка	1	
А4		3	АЗЕ 086.034-01	Уголок	1	
		4	-03	Уголок	2	
		5	-04	Уголок	2	
Б4		6	АЗЕ 088.006	Прокладка; 14-1,1х79-1,9		
				Картон асбестовый		
				КАОН-1-5 ГОСТ2850-80	1	0,01кг
Б4		7	АЗЕ 088.007	Прокладка; 14-1,1х70-1,9		
				Картон асбестовый		
				КАОН-1-5 ГОСТ2850-80	2	0,01кг
Б4		8	АЗЕ 088.008	Прокладка; 14-1,1х63-1,9		
				Картон асбестовый		
				КАОН-1-5 ГОСТ2850-80	2	0,01кг
Б4		9	АЗЕ 088.009	Прокладка; 14-1,1х85-2,2		
				Картон асбестовый		
				КАОН-1-5 ГОСТ2850-80	1	0,02кг
				АЗЕ 088.020-02		
				Детали		
А3		2	АЗЕ 086.032-03	Стойка	1	
А4		3	АЗЕ 086.034-01	Уголок	1	
		4	-03	Уголок	3	
		5	-04	Уголок	3	
Б4		6	АЗЕ 088.006	Прокладка; 14-1,1х79-1,9		
				Картон асбестовый		
				КАОН-1-5 ГОСТ2850-80	1	0,01кг

Инв.№ подл. | Подп. и дата | Взам. инв.№ | Инв.№ дубл. | Подп. и дата

Изм. Лист. №докум. Подп. Дата

АЗЕ 088.020

Лист 2

Формат А4

Формат	Зона	Поз.	Обозначение	Наименование	Кол.	Примечание
Б4		7	АЗЕ 088.007	Прокладка; 14-1,1х70-1,9		
				Картон асбестовый		
				КАОН-1-5 ГОСТ2850-80	3	0,01кг
Б4		8	АЗЕ 088.008	Прокладка; 14-1,1х63-1,9		
				Картон асбестовый		
				КАОН-1-5 ГОСТ2850-80	3	0,01кг
Б4		9	АЗЕ 088.009	Прокладка; 14-1,1х85-2,2		
				Картон асбестовый		
				КАОН-1-5 ГОСТ2850-80	1	0,02кг
				АЗЕ 088.020-03		
				Детали		
А3		2	АЗЕ 086.032-04	Стойка	1	
А4		3	АЗЕ 086.034-01	Уголок	1	
		4	-03	Уголок	4	
		5	-04	Уголок	4	
Б4		6	АЗЕ 088.006	Прокладка; 14-1,1х79-1,9		
				Картон асбестовый		
				КАОН-1-5 ГОСТ2850-80	1	0,01кг
Б4		7	АЗЕ 088.007	Прокладка; 14-1,1х70-1,9		
				Картон асбестовый		
				КАОН-1-5 ГОСТ2850-80	4	0,01кг
Б4		8	АЗЕ 088.008	Прокладка; 14-1,1х63-1,9		
				Картон асбестовый		
				КАОН-1-5 ГОСТ2850-80	4	0,01кг
Б4		9	АЗЕ 088.009	Прокладка; 14-1,1х85-2,2		
				Картон асбестовый		
				КАОН-1-5 ГОСТ2850-80	1	0,02кг

Инв.№ подл. | Подп. и дата | Взам. инв.№ | Инв.№ дубл. | Подп. и дата

Изм. Лист. №докум. Подп. Дата

АЗЕ 088.020

Лист 3

Формат А4

Формат	Зона	Поз.	Обозначение	Наименование	Кол.	Примечание
				АЗЕ 088.020-04		
				Детали		
А3		2	АЗЕ 086.032-01	Стойка	1	
А4		3	АЗЕ 086.034-02	Уголок	1	
		4	-03	Уголок	1	
		5	-05	Уголок	1	
				АЗЕ 088.020-05		
				Детали		
А3		2	АЗЕ 086.032-02	Стойка	1	
А4		3	АЗЕ 086.034-02	Уголок	1	
		4	-03	Уголок	2	
		5	-05	Уголок	2	
				АЗЕ 088.020-06		
				Детали		
А3		2	АЗЕ 086.032-03	Стойка	1	
А4		3	АЗЕ 086.034-02	Уголок	1	
		4	-03	Уголок	3	
		5	-05	Уголок	3	
				АЗЕ 088.020-07		
				Детали		
А3		2	АЗЕ 086.032-04	Стойка	1	
А4		3	АЗЕ 086.034-02	Уголок	1	
		4	-03	Уголок	4	
		5	-05	Уголок	4	

Инв.№ подл. | Подп. и дата | Взам. инв.№ | Инв.№ дубл. | Подп. и дата

Изм. Лист. №докум. Подп. Дата

АЗЕ 088.020

Лист 4

Формат А4

Рис. 1

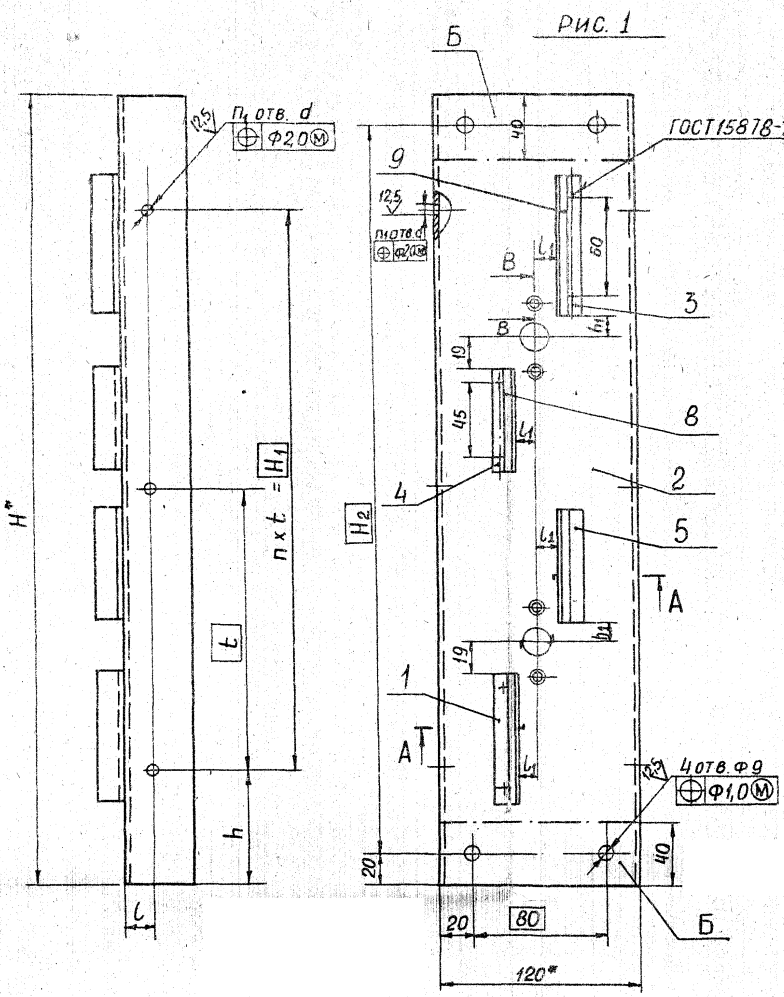

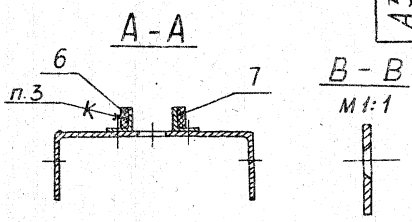

Рис. 2

Остальное - см. рис. 1

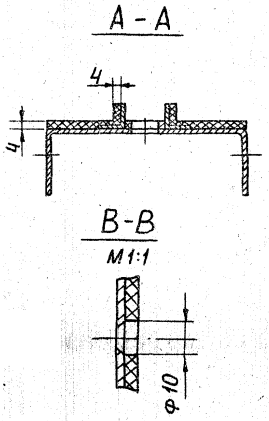

Обозначение	Рис.	Размеры, мм									Кол., шт.		Покрытие	Масса кг
		Н*	Н1	Н2	h	h1	l	l1	t	d	n	n1		
АЗЕ 0.88.020	1	480	340	440	70	12	15	11	170	7	2	3	—	1,6
- 01		680	540	640					135	10	4	5		2,3
- 02		880	760	840	60				190					2,9
- 03		1080	950	1040	65		20				5	6		3,6
- 04	2	480	340	440	70	15	15	15	170	7	2	3	Покрытие по стали вспучивающееся огнезащитное ВПМ-2 ГОСТ 25131-82. Толщина покрытия 4 мм	1,8
- 05		680	540	640					135	10	4	5		2,5
- 06		880	760	840	60				190					3,3
- 07		1080	950	1040	65		20				5	6		4,1

Условное обозначение

— покрытие по стали вспучивающееся огнезащитное

1. * Размеры для справок
2. Н14; $\pm\frac{t2}{2}$
3. Клей 88СА ТУ 38-105-1760-87
4. Покрытие, кроме поверхностей Б, см. таблицу исполнений

Изм.	Лист	№ докум.	Подп.	Дата	АЗЕ 088. 020 СБ			
Разраб.		Белявская			Стойка	Лит.	Масса	Масштаб
Пров.		Крупник				И	См. табл.	-
Рук. гр.		Крупник				Лист	Листов 1	
Гл. спец.		Вайнберг				САНТЕХПРОЕКТ		
Н. контр.		Лейтес						
Утв.		Спивак						

Формат А2

Серия 5.904-13 выпуск 1

Инв. № подл. | Подп. и дата | Взам. инв. № | Инв. № дубл. | Подп. и дата

Формат	Зона	Поз.	Обозначение	Наименование	Кол.	Примечание
				Документация		
А3			АЗЕ 088. 030 СБ	Сборочный чертеж		
				Детали		
А4		1	АЗЕ 086. 008-01	Палец	1	
А4		2	АЗЕ 086. 018	Планка	1	
				Стандартные изделия		
		3		Шайба 10.02 ГОСТ 11371-78	1	
			Переменные данные для исполнений	АЗЕ 088. 030		
				Детали		
А4		4	АЗЕ 086. 008	Палец	1	
А4		5	АЗЕ 086. 016-04	Тяга	1	
А4		6	АЗЕ 086. 017	Рычаг	2	
				Стандартные изделия		
		7		Гайка М8.4 ГОСТ 5915-70	2	
		8		Шайба 8.65 Г ГОСТ 6402-70	2	
		9		Шайба 8.02 ГОСТ 11371-78	4	

Инв. № подл. | Подп. и дата | Взам. инв. № | Инв. № дубл. | Подп. и дата

Изм. Лист № докум. Подп. Дата
Разраб. Белявская
Пров. Крупник
Рук. гр. Крупник
Н. контр. Лектес
Утв. Славик

АЗЕ 088. 030

Тяга с рычагами

Лит. | Масса | Масштаб
Лист | Листов 1

САНТЕХНИИПРОЕКТ

Формат А4

Формат	Зона	Поз.	Обозначение	Наименование	Кол.	Примечание
				АЗЕ 088 030-01		
				Детали		
А4		4	АЗЕ 086. 008	Палец	2	
А4		5	АЗЕ 086. 017	Рычаг	3	
А3		6	АЗЕ 088. 012	Тяга	1	
				Стандартные изделия		
		7		Гайка М8.4 ГОСТ 5915-70	3	
		8		Шайба 8.65 Г ГОСТ 6402-70	3	
		9		Шайба 8.02 ГОСТ 11371-78	6	
				АЗЕ 088. 030-02		
				Детали		
А4		4	АЗЕ 086. 008	Палец	3	
А4		5	АЗЕ 086. 017	Рычаг	4	
А3		6	АЗЕ 088. 012-01	Тяга	1	
				Стандартные изделия		
		7		Гайка М8.4 ГОСТ 5915-70	4	
		8		Шайба 8.65 Г ГОСТ 6402-70	4	
		9		Шайба 8.02 ГОСТ 11371-78	8	
				АЗЕ 088. 030-03		
				Детали		
А4		4	АЗЕ 086. 008	Палец	4	
А4		5	АЗЕ 086. 017	Рычаг	5	
А3		6	АЗЕ 088. 012-02	Тяга	1	
				Стандартные изделия		
		7		Гайка М8.4 ГОСТ 5915-70	5	
		8		Шайба 8.65 Г ГОСТ 6402-70	5	
		9		Шайба 8.02 ГОСТ 11371-78	10	

Инв. № подл. | Подп. и дата | Взам. инв. № | Инв. № дубл. | Подп. и дата

Изм. Лист № докум. Подп. Дата

АЗЕ 088. 030

Лист 2

Формат А4

АЗЕ 088.030 СБ

Рис. 1

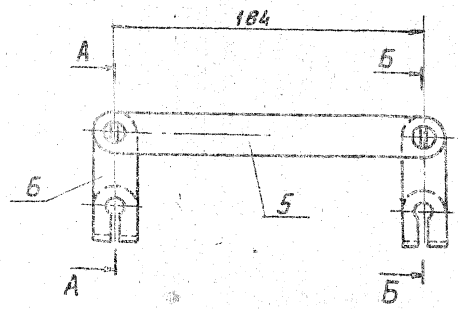

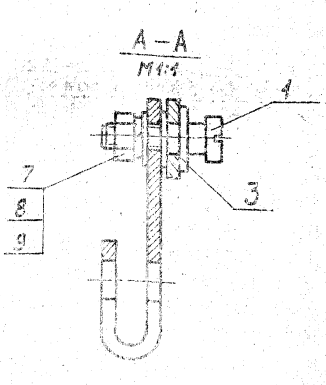

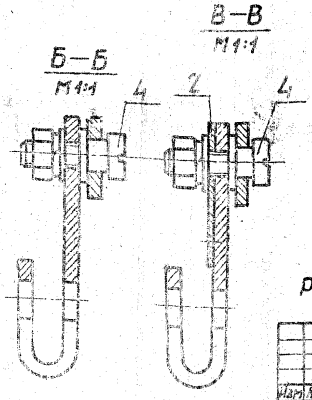

Рис. 2

Остальное - см. рис. 1

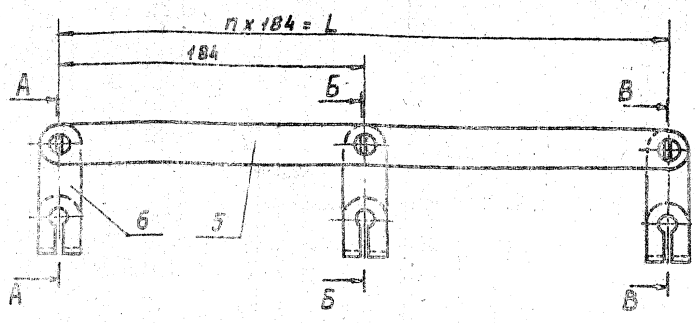

Обозначение	Рис.	L, мм	n, шт.	Масса, кг
АЗЕ 088.030	1	—	—	0,4
—01	2	368	2	0,7
—02		552	3	0,9
—03		736	4	1,2

Размеры для справок.

Серия 5.903-13 Выпуск 1

Инв. № подл. | Подп. и дата | Взам. инв. № | Инв. № дубл. | Подп. и дата

Изм. Лист № докум. Подп. Дата
Разраб. Белявская
Пров. Крупник
Рук. гр. Крупник
Гл. конс. Шнейберг
Н. контр. Лектес
Утв. Славик

АЗЕ 088. 030 СБ

Тяга с рычагами

Лит. | Масса | Масштаб
Лист | Листов 1

САНТЕХНИИПРОЕКТ

Копировал: Кобец

Формат А3

Формат	Зона	Поз.	Обозначение	Наименование	Кол.	Примечание
				Документация		
А2			АЗЕ 089.000СБ	Сборочный чертеж		
А4			АЗЕ 086.000Д	Клапан огнезадерживающий с пределом огнестойкости 0,25 и 0,5ч		
				Технические требования		
				Сборочные единицы		
А4		1	АЗЕ 086.010-01	Кронштейн	1	
				Детали		
А4		2	АЗЕ 086.001	Тяга	1	
А4		3	АЗЕ 086.002	Пружина	1	
А4		4	АЗЕ 086.003	Ручка	1	
А4		5	АЗЕ 086.004	Шайба	1	
А4		6	АЗЕ 086.005	Чека	1	
А4		7	АЗЕ 086.008	Палец	1	
Б4		8	АЗЕ 089.001	Труба; L=1000 max		
				Труба 10 ГОСТ 3262-75	1	
				Стандартные изделия		
		9		Болт М8х20.36 ГОСТ 7798-70	4	
		10		Шайба 8.65Г ГОСТ 6402-70	1	
		11		Шайба 10.02 ГОСТ 11371-78	1	
		12		Шплинт 2х15 ГОСТ 397-79	1	

Инв. № подл. | Подп. и дата | Взам. инв. № | Инв. № дубл. | Подп. и дата

Изм.	Лист	№ докум.	Подп.	Дата
Разраб.	Белявская			
Пров.	Крупник			
Рук. гр.	Крупник			
Н. контр.	Дейтвс			
ГИП	Сливак			

АЗЕ 089.000

КЛАПАН ОГНЕЗАДЕРЖИВАЮЩИЙ С ПРЕДЕЛОМ ОГНЕСТОЙКОСТИ 0,25 и 0,5ч

Лит.	Лист	Листов
И	1	12

САНТЕХПРОЕКТ

Формат А4

Формат	Зона	Поз.	Обозначение	Наименование	Кол.	Примечание
				Материалы		
		13		Канат 2,0-Г-В-Н-140 ГОСТ 3062-80	8	м
		14		Проволока 0,8-II ГОСТ 3282-74	1	м
				Переменные данные для исполнений:		
				АЗЕ 089.000		
				Сборочные единицы		
А4		15	АЗЕ 086.040-01	Вставка плавкая	1	
А4		16	АЗЕ 086.100-01	Лопатка	2	
А4		17	АЗЕ 088.010	Корпус	1	
А4		18	АЗЕ 088.020	Стойка	1	
А4		19	АЗЕ 088.030	Тяга с рычагами	1	
				Детали		
А4		20	АЗЕ 086.006	Крышка	4	
А4		21	АЗЕ 086.015-01	Тяга	1	
				Стандартные изделия		
		22		Болт М8х40.36 ГОСТ 7798-70	2	
		23		Винт 2М5х14.36 ГОСТ 17475-80	8	
		24		Гайка М5.4 ГОСТ 5915-70	8	
		25		Гайка М8.4 ГОСТ 5915-70	11	
		26		Шайба 5.65Г ГОСТ 6402-70	8	
		27		Шайба 8.02 ГОСТ 11371-78	14	

Инв. № подл. | Подп. и дата | Взам. инв. № | Инв. № дубл. | Подп. и дата

Изм.	Лист	№ докум.	Подп.	Дата

АЗЕ 089.000

Лист 2

Формат А4

Серия 5.904-58 выпуск 1

Формат	Зона	Поз.	Обозначение	Наименование	Кол.	Примечание
				Прочие изделия		
		28		Подшипник 876903 ТУ 37.006.045-77	4	
				АЗЕ 089.000-01		
				Сборочные единицы		
А4		15	АЗЕ 086.040-01	Вставка плавкая	1	
А4		16	АЗЕ 086.100-02	Лопатка	2	
А4		17	АЗЕ 088.010-01	Корпус	1	
А4		18	АЗЕ 088.020	Стойка	1	
А4		19	АЗЕ 088.030	Тяга с рычагами	1	
				Детали		
А4		20	АЗЕ 086.006	Крышка	4	
А4		21	АЗЕ 086.016-01	Тяга	1	
				Стандартные изделия		
		22		Болт М8х40.36 ГОСТ 7798-70	2	
		23		Винт 2М5х14.36 ГОСТ 17475-80	8	
		24		Гайка М5.4 ГОСТ 5915-70	8	
		25		Гайка М8.4 ГОСТ 5915-70	11	
		26		Шайба 5.65Г ГОСТ 6402-70	8	
		27		Шайба 8.02 ГОСТ 11371-78	14	
				Прочие изделия		
		28		Подшипник 876903 ТУ 37.006.045-77	4	

Инв. № подл. | Подп. и дата | Взам. инв. № | Инв. № дубл. | Подп. и дата

Изм.	Лист	№ докум.	Подп.	Дата

АЗЕ 089.000

Лист 3

Формат А4

Формат	Зона	Поз.	Обозначение	Наименование	Кол.	Примечание
				АЗЕ 089.000-02		
				Сборочные единицы		
А4		15	АЗЕ 086.040-01	Вставка плавкая	1	
А4		16	АЗЕ 086.100-03	Лопатка	2	
А4		17	АЗЕ 088.010-02	Корпус	1	
А4		18	АЗЕ 088.020	Стойка	1	
А4		19	АЗЕ 088.030	Тяга с рычагами	1	
				Детали		
А4		20	АЗЕ 086.006	Крышка	4	
А4		21	АЗЕ 086.016-01	Тяга	1	
				Стандартные изделия		
		22		Болт М8х40.36 ГОСТ 7798-70	2	
		23		Винт 2М5х14.36 ГОСТ 17475-80	8	
		24		Гайка М5.4 ГОСТ 5915-70	8	
		25		Гайка М8.4 ГОСТ 5915-70	11	
		26		Шайба 5.65Г ГОСТ 6402-70	8	
		27		Шайба 8.02 ГОСТ 11371-78	14	
				Прочие изделия		
		28		Подшипник 876903 ТУ 37.006.045-77	4	
				АЗЕ 089.000-03		
				Сборочные единицы		
А4		15	АЗЕ 086.040-02	Вставка плавкая	1	

Инв. № подл. | Подп. и дата | Взам. инв. № | Инв. № дубл. | Подп. и дата

Изм.	Лист	№ докум.	Подп.	Дата

АЗЕ 089.000

Лист 4

Формат А4

Формат	Зона	Поз.	Обозначение	Наименование	Кол.	Примечание
А4		16	АЗЕ 086.100-03	Лопатка	3	
А4		17	АЗЕ 088 010-03	Корпус	1	
А4		18	АЗЕ 088.020-01	Стойка	1	
А4		19	АЗЕ 088 030-01	Тяга с рычагами	1	
				Детали		
А4		20	АЗЕ 086.005	Крышка	6	
А4		21	АЗЕ 086.015-02	Тяга	1	
				Стандартные изделия		
		22		Болт М8х40.36 ГОСТ 7798-70	3	
		23		Винт 2М5х14.36 ГОСТ 17475-80	12	
		24		Гайка М5.4 ГОСТ 5916-70	12	
		25		Гайка М8.4 ГОСТ 5915-70	12	
		26		Шайба 5.65Г ГОСТ 6402-70	12	
		27		Шайба 8.02 ГОСТ 11371-78	16	
				Прочие изделия		
		28		Подшипник 876903 ТУ 37.006.045-77	6	
				АЗЕ 089.000-04		
				Сборочные единицы		
А4		15	АЗЕ 086.040	Вставка плавкая	1	
А4		16	АЗЕ 086.100-04	Лопатка	4	
А4		17	АЗЕ 088.010-04	Корпус	1	
А4		18	АЗЕ 088.020-02	Стойка	1	
А4		19	АЗЕ 088.030-02	Тяга с рычагами	1	

Изм. Лист № докум. Подп. Дата — АЗЕ 089.000 — Лист 5

Формат А4

Формат	Зона	Поз.	Обозначение	Наименование	Кол.	Примечание
				Детали		
А4		20	АЗЕ 086.006	Крышка	8	
А4		21	АЗЕ 086.016	Тяга	1	
				Стандартные изделия		
		22		Болт М8х40.36 ГОСТ 7798-70	4	
		23		Винт 2М5х14.36 ГОСТ 17475-80	16	
		24		Гайка М5.4 ГОСТ 5916-70	16	
		25		Гайка М8.4 ГОСТ 5915-70	13	
		26		Шайба 5.65 ГОСТ 6402-70	16	
		27		Шайба 8.02 ГОСТ 11371-78	18	
				Прочие изделия		
		28		Подшипник 876 903 ТУ 37.006.045-77	8	
				АЗЕ 089.000-05		
				Сборочные единицы		
А4		15	АЗЕ 086.040-03	Вставка плавкая	1	
А4		16	АЗЕ 086.100-05	Лопатка	5	
А4		17	АЗЕ 088.010-05	Корпус	1	
А4		18	АЗЕ 088.020-03	Стойка	1	
А4		19	АЗЕ 088.030-03	Тяга с рычагами	1	
				Детали		
А4		20	АЗЕ 086.006	Крышка	10	
А4		21	АЗЕ 086.016-03	Тяга	1	

Изм. Лист № докум. Подп. Дата — АЗЕ 089.000 — Лист 6

Формат А4

Справ. № 086.03 Вариант

Формат	Зона	Поз.	Обозначение	Наименование	Кол.	Примечание
				Стандартные изделия		
		22		Болт М8х40.36 ГОСТ 7798-70	5	
		23		Винт 2М5х14.36 ГОСТ 17475-80	20	
		24		Гайка М5.4 ГОСТ 5916-70	20	
		25		Гайка М8.4 ГОСТ 5915-70	14	
		26		Шайба 5.65Г ГОСТ 6402-70	20	
		27		Шайба 8.02 ГОСТ 11371-78	20	
				Прочие изделия		
		28		Подшипник 876 903 ТУ 37.006.045-77	10	
				АЗЕ 089.000-06		
				Сборочные единицы		
А4		15	АЗЕ 086.040-01	Вставка плавкая	1	
А4		16	АЗЕ 086.100-07	Лопатка	2	
А4		17	АЗЕ 088.010-05	Корпус	1	
А4		18	АЗЕ 088.020-04	Стойка	1	
А4		19	АЗЕ 088.030	Тяга с рычагами	1	
				Детали		
А4		20	АЗЕ 086.006	Крышка	4	
А4		21	АЗЕ 086.016-01	Тяга	1	
				Стандартные изделия		
		22		Болт М8х40.36 ГОСТ 7798-70	2	
		23		Винт 2М5х14.36 ГОСТ 17475-80	8	

Изм. Лист № докум. Подп. Дата — АЗЕ 089.000 — Лист 7

Формат А4

Формат	Зона	Поз.	Обозначение	Наименование	Кол.	Примечание
		24		Гайка М5.4 ГОСТ 5916-70	8	
		25		Гайка М8.4 ГОСТ 5915-70	11	
		26		Шайба 5.65Г ГОСТ 6402-70	8	
		27		Шайба 8.02 ГОСТ 11371-78	14	
				Прочие изделия		
		28		Подшипник 876 903 ТУ 37.006.045-77	4	
				АЗЕ 089.000-07		
				Сборочные единицы		
А4		15	АЗЕ 086.040-01	Вставка плавкая	1	
А4		16	АЗЕ 086.100-08	Лопатка	2	
А4		17	АЗЕ 088.010-07	Корпус	1	
А4		18	АЗЕ 088.020-04	Стойка	1	
А4		19	АЗЕ 088.030	Тяга с рычагами	1	
				Детали		
А4		20	АЗЕ 086.006	Крышка	4	
А4		21	АЗЕ 086.016-01	Тяга	1	
				Стандартные изделия		
		22		Болт М8х40.36 ГОСТ 7798-70	2	
		23		Винт 2М5х14.36 ГОСТ 17475-80	8	
		24		Гайка М5.4 ГОСТ 5916-70	8	
		25		Гайка М8.4 ГОСТ 5915-70	11	
		26		Шайба 5.65Г ГОСТ 6402-70	8	
		27		Шайба 8.02 ГОСТ 11371-78	14	

Изм. Лист № докум. Подп. Дата — АЗЕ 089.000 — Лист 8

Формат А4

Формат	Зона	Поз.	Обозначение	Наименование	Кол.	Примечание
				ПРОЧИЕ ИЗДЕЛИЯ		
		28		Подшипник 876903		
				ТУ37.006. 045-77	4	
				АЗЕ 089.000-08		
				Сборочные единицы		
А4		15	АЗЕ 086.040-01	Вставка плавкая	1	
А4		16	АЗЕ 086.100-09	Лопатка	2	
А4		17	АЗЕ 088.010-08	Корпус	1	
А4		18	АЗЕ 088.020-04	Стойка	1	
А4		19	АЗЕ 088.030	Тяга с рычагами	1	
				ДЕТАЛИ		
А4		20	АЗЕ 086.006	Крышка	4	
А4		21	АЗЕ 086.016-01	Тяга	1	
				СТАНДАРТНЫЕ ИЗДЕЛИЯ		
		22		Болт М8х40.36 ГОСТ 7798-70	2	
		23		Винт 2М5х14.36 ГОСТ 17475-80	8	
		24		Гайка М5.4 ГОСТ 5916-70	8	
		25		Гайка М8.4 ГОСТ 5915-70	11	
		26		Шайба 5.65Г ГОСТ 6402-70	8	
		27		Шайба 8.02 ГОСТ 11371-78	14	
				ПРОЧИЕ ИЗДЕЛИЯ		
		28		Подшипник 876903		
				ТУ37.006.045-77	4	

Изм. Лист № докум. Подп. Дата — АЗЕ 089.000 — Лист 9

Формат А4

Формат	Зона	Поз.	Обозначение	Наименование	Кол.	Примечание
				АЗЕ 089.000-09		
				Сборочные единицы		
А4		15	АЗЕ 086.040-02	Вставка плавкая	1	
А4		16	АЗЕ 086.100-09	Лопатка	3	
А4		17	АЗЕ 088.010-09	Корпус	1	
А4		18	АЗЕ 088.020-05	Стойка	1	
А4		19	АЗЕ 088.030-01	Тяга с рычагами	1	
				ДЕТАЛИ		
А4		20	АЗЕ 086.006	Крышка	6	
А4		21	АЗЕ 086.016-02	Тяга	1	
				СТАНДАРТНЫЕ ИЗДЕЛИЯ		
		22		Болт М8х40.36 ГОСТ 7798-70	3	
		23		Винт 2М5х14.36 ГОСТ 17475-80	12	
		24		Гайка М5.4 ГОСТ 5916-70	12	
		25		Гайка М8.4 ГОСТ 5915-70	12	
		26		Шайба 5.65Г ГОСТ 6402-70	12	
		27		Шайба 8.02 ГОСТ 11371-78	16	
				ПРОЧИЕ ИЗДЕЛИЯ		
		28		Подшипник 876903		
				ТУ37.006.045-77	6	
				АЗЕ 089.000-10		
				Сборочные единицы		
А4		15	АЗЕ 086.040	Вставка плавкая	1	

Изм. Лист № докум. Подп. Дата — АЗЕ 089.000 — Лист 10

Формат А4

Серия 5.004-53 Выпуск 1

Формат	Зона	Поз.	Обозначение	Наименование	Кол.	Примечание
А4		16	АЗЕ 086.100-10	Лопатка	4	
А4		17	АЗЕ 088.010-10	Корпус	1	
А4		18	АЗЕ 088.020-06	Стойка	1	
А4		19	АЗЕ 088.030-02	Тяга с рычагами	1	
				ДЕТАЛИ		
А4		20	АЗЕ 086.006	Крышка	8	
А4		21	АЗЕ 086.016	Тяга	1	
				СТАНДАРТНЫЕ ИЗДЕЛИЯ		
		22		Болт М8х40.36 ГОСТ 7798-70	4	
		23		Винт 2М5х14.36 ГОСТ 17475-80	16	
		24		Гайка М5.4 ГОСТ 5916-70	16	
		25		Гайка М8.4 ГОСТ 5915-70	13	
		26		Шайба 5.65Г ГОСТ 6402-70	16	
		27		Шайба 8.02 ГОСТ 11371-78	18	
				ПРОЧИЕ ИЗДЕЛИЯ		
		28		Подшипник 876903		
				ТУ 37.006.045-77	8	
				АЗЕ 089.000-11		
				Сборочные единицы		
А4		15	АЗЕ 086.040-03	Вставка плавкая	1	
А4		16	АЗЕ 086.100-11	Лопатка	5	
А4		17	АЗЕ 088.010-11	Корпус	1	
А4		18	АЗЕ 088.020-07	Стойка	1	
А4		19	АЗЕ 088.030-03	Тяга с рычагами	1	

Изм. Лист № докум. Подп. Дата — АЗЕ 089.000 — Лист 11

Формат А4

Формат	Зона	Поз.	Обозначение	Наименование	Кол.	Примечание
				ДЕТАЛИ		
А4		20	АЗЕ 086.006	Крышка	10	
А4		21	АЗЕ 086.016-03	Тяга	1	
				СТАНДАРТНЫЕ ИЗДЕЛИЯ		
		22		Болт М8х40.36 ГОСТ 7798-70	5	
		23		Винт 2М5х14.36 ГОСТ 17475-80	20	
		24		Гайка М5.4 ГОСТ 5916-70	20	
		25		Гайка М8.4 ГОСТ 5915-70	14	
		26		Шайба 5.65Г ГОСТ 6402-70	20	
		27		Шайба 8.02 ГОСТ 11371-78	20	
				ПРОЧИЕ ИЗДЕЛИЯ		
		28		Подшипник 876903		
				ТУ37.006.045-77	10	

Изм. Лист № докум. Подп. Дата — АЗЕ 089.000 — Лист 12

Формат А4

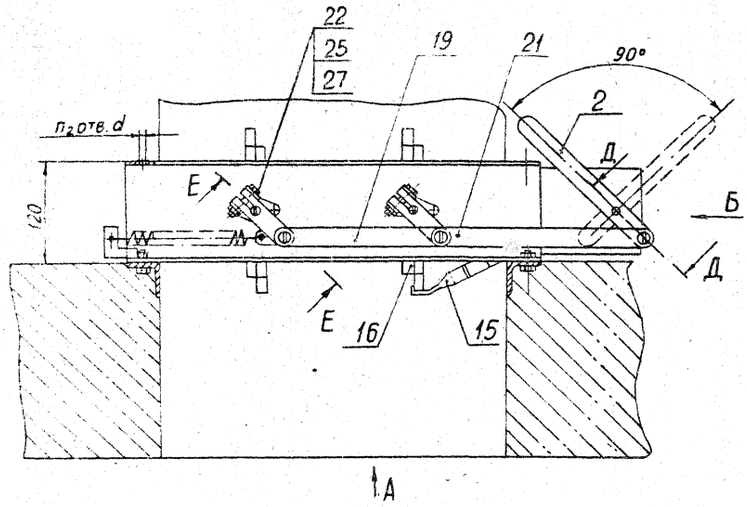

Вид В
М1:1

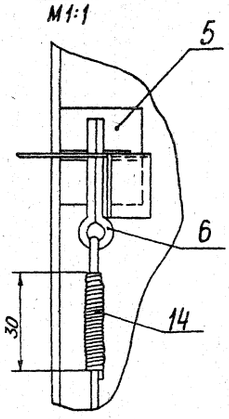

I
М1:1

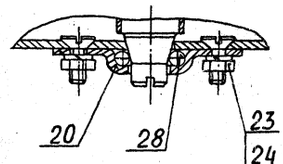

Д-Д
М1:1

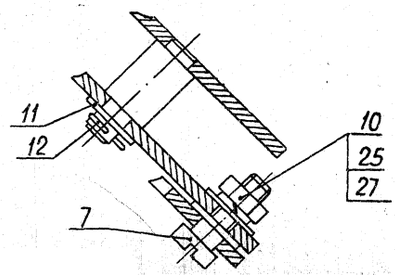

Вид А

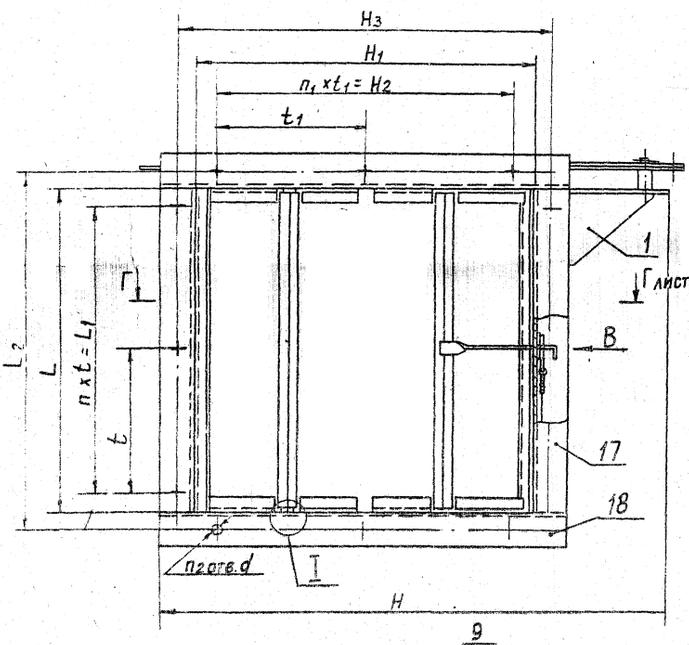

Е-Е
М1:1

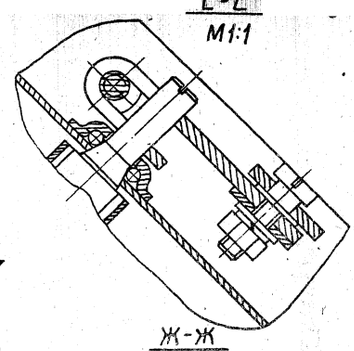

3-3
М1:2,5

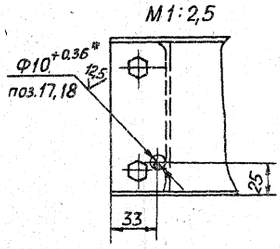

Ж-Ж
М1:1

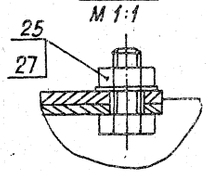

Вид Б

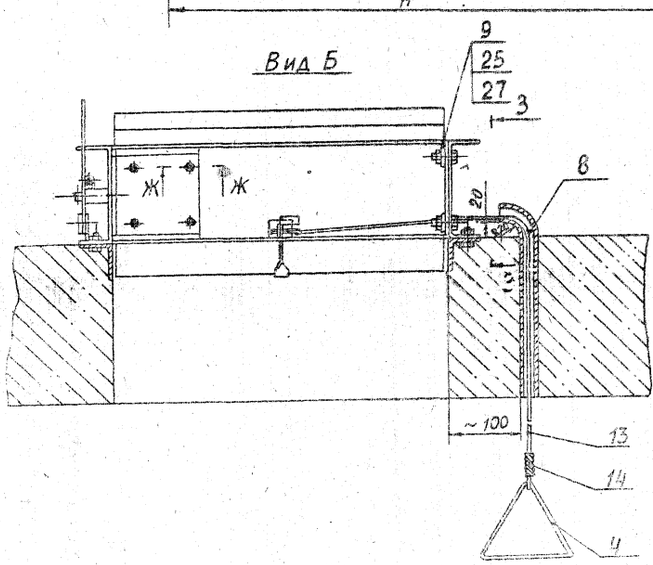

1. Размеры для справок, кроме показанных знаком*
2. Покрытие - эмали: ПФ-115 ГОСТ 6465-76; ПФ-218 ГОСТ 21221-75; ПФ-223 ГОСТ 14923-78.
3. Ручку с тросом (поз. 4, 13) установить на уровне 1,5м от пола, прикрепить к строительной конструкции (стене, колонне) или стенке вертикального воздуховода и опломбировать.

					АЗЕ 089.000 СБ		
Изм.	Лист	№ докум.	Подп.	Дата	Клапан огнезадерживающий с пределом огнестойкости 0,25 и 0,5 ч	Лит.	Масса / Масштаб
Разраб.		Беляевская				И	См. табл. / –
Пров.		Крупник				Лист 1	Листов 1
Рук. гр.		Крупник				САНТЕХПРОЕКТ	
Гл. спец.		Вайнберг					
Н. контр.		Лейтес					
Утв.		Спивак					

Формат А2

Серия 5.904-53 выпуск 1

Инв. № подл. | Подп. и дата | Взам. инв. № | Инв. № дубл. | Подп. и дата

Г - Г лист 1
М 1:2

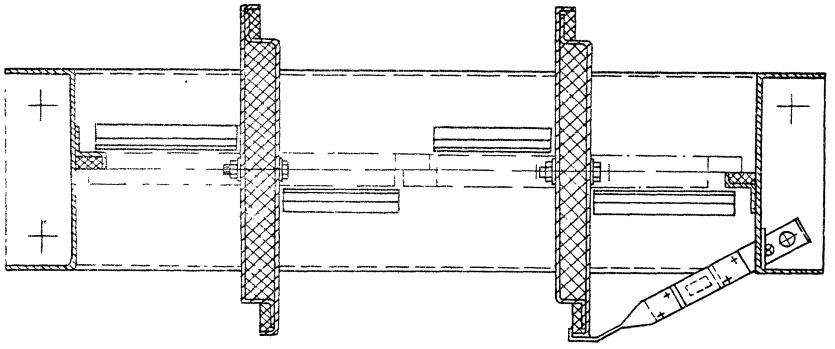

Рис. 2
Остальное - см рис. 1

Г - Г
М 1:2

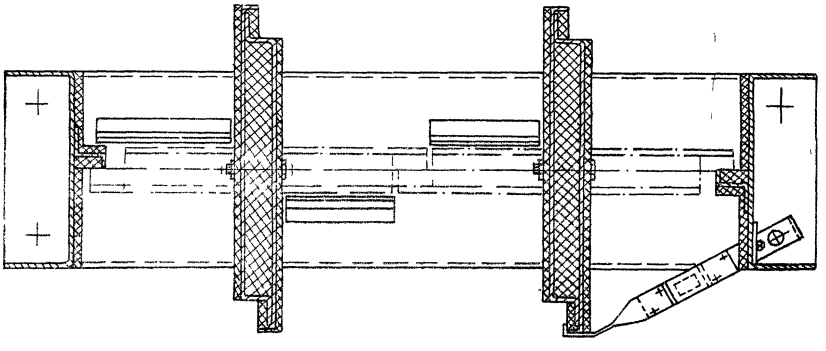

Обозначение	Рис	Предел огнестойкости, ч	Размеры, мм										Кол., шт.			Масса, кг
			H	H_1	H_2	H_3	L	L_1	L_2	t	t_1	d	n	n_1	n_2	
А3Е 089 000	1	0,25	598	400	340	430	400	340	430	170	170	7	2	2	12	16
-01							500	465	530	155			3		14	18
-02							600	540	630	135			4		16	20
-03			798	600	540	630					135	10		4	20	26
-04			998	800	750	830	800	760	830	190	190					40
-05			1198	1000	950	1040	1000	950	1040				5	5	24	56
-06	2	0,5	598	400	340	430	400	340	430	170	170	7	2	2	12	18
-07							500	465	530	155			3		14	21
-08							600	540	630	135			4		16	23
-09			798	600	540	630					135	10		4	20	30
-10			998	800	760	830	800	760	830	190	190					47
-11			1198	1000	950	1040	1000	950	1040				5	5	24	67

Изм. Лист № докум. Подп. Дата

А3Е 089.000 СБ

Лист 2

Формат А2

Госстрой СССР
Тбилисский филиал
ЦИТП.
Типовой проект /серия/
№ 5-904-53 6.1
Заказ № 64
Цена 6 руб. 54 коп
Тираж 4000
Дата "8" I 1960

gost.e-ecolog.ru