ТИПОВЫЕ КОНСТРУКЦИИ, ИЗДЕЛИЯ И УЗЛЫ ЗДАНИЙ И СООРУЖЕНИЙ

СЕРИЯ 5.904-65

ШИБЕРУЮЩИЕ ВОЗДУШНЫЕ ЗАВЕСЫ ДЛЯ ВОРОТ ПРОМЫШЛЕННЫХ ЗДАНИЙ

ВЫПУСК 3

ШИБЕРУЮЩИЕ ВОЗДУШНЫЕ ЗАВЕСЫ С ДВУМЯ ОТОПИТЕЛЬНО-РЕЦИРКУЛЯЦИОННЫМИ АГРЕГАТАМИ

РАБОЧИЕ ЧЕРТЕЖИ

25760-04
Отпускная цена
на момент реализации
указана в счет-накладной

gost.e-ecolog.ru

ТИПОВЫЕ КОНСТРУКЦИИ, ИЗДЕЛИЯ И УЗЛЫ ЗДАНИЙ И СООРУЖЕНИЙ

СЕРИЯ 5.904-65

ШИБЕРУЮЩИЕ ВОЗДУШНЫЕ ЗАВЕСЫ ДЛЯ ВОРОТ ПРОМЫШЛЕННЫХ ЗДАНИЙ

ВЫПУСК 3

ШИБЕРУЮЩИЕ ВОЗДУШНЫЕ ЗАВЕСЫ С ДВУМЯ ОТОПИТЕЛЬНО-РЕЦИРКУЛЯЦИОННЫМИ АГРЕГАТАМИ

РАБОЧИЕ ЧЕРТЕЖИ

РАЗРАБОТАНЫ
ГПКНИИ САНТЕХНИИПРОЕКТ

Главный инженер института — Л. А. Степанов
Главный инженер проекта — В. А. Спивак

Утверждены и введены в действие с 20 марта 1993г.
ГПКНИИ САНТЕХНИИПРОЕКТ
приказ от 29 октября 1992г. №18

Обозначение документа	Наименование	Стр.
А1Г 062. 000	Завеса воздушная шиберующая с двумя отопительно-рециркуляционными агрегатами	4-6
А1Г 062. 391	Ребро	6
А1Г 062. 003	Прокладка	
А1Г 062.000СБ	Завеса воздушная шиберующая с двумя отопительно-рециркуляционными агрегатами	7
А1Г 062. 001	Заглушка	8
А1Г 062. 002	Прокладка	
А1Г062. 010	Аппарат отопительно-рециркуляционный	9-11
А1Г 062. 014	Пластина	11
А1Г 062. 010.СБ	Аппарат отопительно-рециркуляционный	12
А1Г 062. 011	Щиток	14
А1Г 062. 012	Прокладка	
А1Г 062. 013	Прокладка	
А1Г 062. 020	Каркас	15
А1Г 062. 020 СБ	Каркас	16
А1Г 062. 021	Косынка	17
А1Г 062. 022	Упор	
А1Г 062. 023	Полка	
А1Г 062. 024	Полка	
А1Г 062. 030	Короб раздаточный	18
А1Г 062. 033	Планка	
А1Г 062. 034	Стенка	
А1Г 062. 030 СБ	Короб раздаточный	19
А1Г 062. 035	Днище	20
А1Г 062. 036	Стенка	
А1Г 062. 037	Боковина	
А1Г 062. 040	Фланец	21
А1Г 062. 064	Крышка	
А1Г 062. 025	Поперечина	22
А1Г 062. 026	Поперечина	
А1Г 062. 040 СБ	Фланец	
А1Г 062. 050	Кожух	23
А1Г 062. 050 СБ	Кожух	24
А1Г 062. 051	Боковина	25
А1Г 062. 052	Лист верхний	

Обозначение документа	Наименование	Стр.
А1Г 062. 060	Крышка каркаса	26-27
А1Г 062. 065	Поперечина	27
А1Г 062. 072	Кожух	
А1Г 062. 060 СБ	Крышка каркаса	28
А1Г 062. 070	Панель	29
А1Г 062. 071	Ручка	
А1Г 062. 070 СБ	Панель	30
А1Г 062. 080	Замок	31
А1Г 062. 080 СБ	Замок	
А1Г 062. 081	Ручка	
А1Г 062. 082	Скоба	
А1Г 062. 083	Скоба	32
А1Г 062. 084	Полуось	
А1Г 062. 085	Ось	
А1Г 062. 086	Втулка	
А1Г 062. 090	Тяга	33
А1Г 062. 090 СБ	Тяга	
А1Г 062. 091	Скоба	
А1Г 062. 092	Винт	
А1Г 062. 100	Панель	34
А1Г 062. 101	Скоба	
А1Г 062. 103	Угольник	
А1Г 062. 100 СБ	Панель	35
А1Г 062. 150	Коллектор	36
А1Г 062. 151	Прокладка	
А1Г 062. 150 СБ	Коллектор	37
А1Г 062. 160	Короб	38
А1Г 062. 160 СБ	Короб	
А1Г 062. 170	Фланец	39
А1Г 062. 170 СБ	Фланец	
А1Г 062. 180	Отвод	40
А1Г 062. 180 СБ	Отвод	
А1Г 062. 181	Стенка	41
А1Г 062. 182	Стенка	
А1Г 062. 190	Отвод	42
А1Г 062. 190 СБ	Отвод	
А1Г 062. 200	Фланец	43
А1Г 062. 200 СБ	Фланец	
А1Г 062. 250	Стояк воздушно-тепловой завесы	44
А1Г 062. 401	Фланец	
А1Г 062. 250 СБ	Стояк воздушно-тепловой завесы	45

Серия 5.904-65 Выпуск 3

Разраб.	Н. Боксаров		
Пров.	Комиссаров		
Нач.гр.	Фрадкин		
Н.контр.	Питвак		
Утв.	Спивак		

5.904-65.3

Содержание

Лит	Лист	Листов
Н	1	2

САНТЕХНИИПРОЕКТ

Инв.№ подл. | Подп. и дата | Взам. инв.№ | Инв.№ дубл. | Подп. и дата

25160-04 3 Формат А2

Обозначение документа	Наименование	Стр.
А1Г 062.260	Звено	46
А1Г 062.271	Ушко	
А1Г 062.260СБ	Звено	47
А1Г 062.270	Насадок	48
А1Г 062.272	Стенка	
А1Г 062.273	Ребро	
А1Г 062.261	Обечайка	49
А1Г 062.270СБ	Насадок	
А1Г 062.280	Лопатка	50
А1Г 062.280СБ	Лопатка	
А1Г 062.290	Фланец	51
А1Г 062.300	Фланец	
А1Г 062.365	Планка	
А1Г 062.290СБ	Фланец	52
А1Г 062.300СБ	Фланец	
А1Г 062.411	Обечайка	
А1Г 062.350	Завеса наружная	53
А1Г 062.350СБ	Завеса наружная	54
А1Г 062.360	Звено	55
А1Г 062.361	Шайба	
А1Г 062.360СБ	Звено	56
А1Г 062.351	Прокладка	57
А1Г 062.363	Обечайка	
А1Г 062.371	Ушко	
А1Г 062.370	Насадок	58
А1Г 062.380	Лопатка	
А1Г 062.370СБ	Насадок	59
А1Г 062.380СБ	Лопатка	
А1Г 062.372	Стенка	60
А1Г 062.373	Стенка	
А1Г 062.374	Ребро	
А1Г 062.362	Ось	61
А1Г 062.381	Ребро	
А1Г 062.383	Полотно	
А1Г 062.390	Короб	62
А1Г 062.390СБ	Короб	
А1Г 062.392	Патрубок	63
А1Г 062.400	Коллектор входной	
А1Г 062.364	Фланец	64
А1Г 062.400СБ	Коллектор входной	
А1Г 062.410	Коллектор	65
А1Г 062.410СБ	Коллектор	

Обозначение документа	Наименование	Стр.
А3Д 195.000	Заслонка вентиляционная прямоугольного сечения повышенной герметичности размером 600х800 с электроприводом	66
А3Д 195.010	Корпус	
А3Д 195.020	Стойка в сборе	
А3Д 195.000СБ	Заслонка вентиляционного прямоугольного сечения повышенной герметичности размером 600х800 с электроприводом	67
А3Д 195.001	Корпус подшипника	68
А3Д 195.002	Прокладка	
А3Д 195.003	Кронштейн	
А3Д 195.004	Палец	
А3Д 195.011	Поперечина	69
А3Д 195.010СБ	Корпус	
А3Д 195.012	Стойка	70
А3Д 195.013	Скоба	
А3Д 195.020СБ	Стойка в сборе	
А3Д 195.021	Планка	71
А3Д 195.030	Лопатка	
А3Д 195.030СБ	Лопатка	
А3Д 195.031	Ось	72
А3Д 195.033	Ось	
А3Д 195.032	Пластина	
А3Д 195.034	Корыто	73
А3Д 195.035	Клемма	
А3Д 195.036	Наклейка	
А3Д 195.041	Тяга	
А3Д 195.040	Система тяг и рычагов	74
А3Д 195.042	Рычаг	
А3Д 195.040СБ	Система тяг и рычагов	
А3Д 195.043	Тяга	75
А3Д 195.061	Бобышка	
А3Д 195.050	Электропривод	
А3Д 195.050СБ	Электропривод	
А3Д 195.060	Рычаг	76
А3Д 195.060СБ	Рычаг	
А3Д 195.062	Ребро	
А3Д 195.063	Бобышка	

Формат	Зона	Поз.	Обозначение	Наименование	Кол.	Примечание
				Документация		
А2			А1Г062.000 СБ	Сборочный чертеж		
			Переменные данные для исполнений:			
				А1Г062.000		
				Сборочные единицы		
А4		1	А1Г062.010	Аппарат отопительно-рециркуляционный	2	
А4		2	А1Г062.150	Коллектор	2	
А4		3	А1Г062.250	Стояк воздушно-тепловой завесы	2	
А4		4	А1Г062.350	Завеса наружная	1	
А4		5	-01	Завеса наружная	1	
А2		6	АЗД 156.000-03	Заслонка вентиляционная прямоугольного сечения повышенной герметичности размером от 200х400 до 1000х400 с электроприводом	2	Типовые констр. серия 5.904-33

Инв. N подл. | Подп. и дата | Взам. инв. N | Инв. N дубл. | Подп. и дата

Изм.	Лист	N докум.	Подп.	Дата
Разраб.		Комиссаров		
Пров.		Литвак		
Нач. гр.		Литвак		
Н. контр.		Фрадкин		
Утв.		Сливак		

А1Г062.000

Завеса воздушная шнбеирующая с двумя отопительно-рециркуляционными агрегатами

Лит.	Лист	Листов
Н	1	9

САНТЕХНИИПРОЕКТ

Формат А4

Формат	Зона	Поз.	Обозначение	Наименование	Кол.	Примечание
				Детали		
А4		7	А1Г062.001	Заглушка	2	
А4		8	А1Г062.002	Прокладка	6	
А4		9	А1Г062.003	Прокладка	2	
				Стандартные изделия		
		10		Болт М8-6gх25.36 ГОСТ 7798-70	120	
		11		Гайка М8-6Н.4 ГОСТ 5915-70	120	
				А1Г062.000-01		
				Сборочные единицы		
А4		1	А1Г062.010-01	Аппарат отопительно-рециркуляционный	2	
А4		2	А1Г062.150	Коллектор	2	
А4		3	А1Г062.250	Стояк воздушно-тепловой завесы	2	
А4		4	А1Г062.350	Завеса наружная	1	
		5	-01	Завеса наружная	1	
А4		6	АЗД 156.000-03	Заслонка вентиляционная прямоугольного сечения повышенной герметичности размером от 200х400 до 1000х400 с электроприводом	2	Типовые констр. серия 5.904-33

Инв. N подл. | Подп. и дата | Взам. инв. N | Инв. N дубл. | Подп. и дата

Изм.	Лист	N докум.	Подп.	Дата

А1Г062.000

Лист 2

Формат А4

Серия 5.904-65 Выпуск 3

Формат	Зона	Поз.	Обозначение	Наименование	Кол.	Примечание
				Детали		
А4		7	А1Г062.001	Заглушка	2	
А4		8	А1Г062.002	Прокладка	6	
А4		9	А1Г062.003	Прокладка	2	
				Стандартные изделия		
		10		Болт М8-6gх25.36 ГОСТ 7798-70	120	
		11		Гайка М8-6Н.4 ГОСТ 5915-70	120	
				А1Г062.000-02		
				Сборочные единицы		
А4		1	А1Г062.010-02	Аппарат отопительно-рециркуляционный	2	
А4		2	А1Г062.150	Коллектор	2	
А4		3	А1Г062.250	Стояк воздушно-тепловой завесы	2	
А4		4	А1Г062.350	Завеса наружная	1	
		5	-01	Завеса наружная	1	
А4		6	АЗД 156.000-03	Заслонка вентиляционная прямоугольного сечения повышенной герметичности размером от 200х400 до 1000х400 с электроприводом	2	Типовые констр. серия 5.904-33

Инв. N подл. | Подп. и дата | Взам. инв. N | Инв. N дубл. | Подп. и дата

Изм.	Лист	N докум.	Подп.	Дата

А1Г062.000

Лист 3

Формат	Зона	Поз.	Обозначение	Наименование	Кол.	Примечание
				Детали		
А4		7	А1Г062.001	Заглушка	2	
А4		8	А1Г062.002	Прокладка	6	
А4		9	А1Г062.003	Прокладка	2	
				Стандартные изделия		
		10		Болт М8-6gх25.36 ГОСТ 7798-70	120	
		11		Гайка М8-6Н.4 ГОСТ 5915-70	120	
				А1Г062.000-03		
				Сборочные единицы		
А4		1	А1Г062.010-03	Аппарат отопительно-рециркуляционный	2	
А4		2	А1Г062.150-01	Коллектор	2	
А4		3	А1Г062.250-01	Стояк воздушно-тепловой завесы	2	
А4		4	А1Г062.350-02	Завеса наружная	1	
		5	-03	Завеса наружная	1	
		6	АЗД 156.000-03	Заслонка вентиляционная прямоугольного сечения повышенной герметичности размером от 200х400 до 1000х400 с электроприводом	2	Типовые констр. серия 5.904-33

Инв. N подл. | Подп. и дата | Взам. инв. N | Инв. N дубл. | Подп. и дата

Изм.	Лист	N докум.	Подп.	Дата

А1Г062.000

Лист 4

Формат	Зона	Поз.	Обозначение	Наименование	Кол.	Примечание
				Детали		
А4		7	А1Г062.001	Заглушка	2	
А4		8	А1Г062.002	Прокладка	6	
А4		9	А1Г062.003-01	Прокладка	2	
				Стандартные изделия		
		10		Болт М8-6g х 25.36		
				ГОСТ 7798-70	124	
		11		Гайка М8-6Н.4		
				ГОСТ 5915-70	124	
				А1Г062.000-04		
				Сборочные единицы		
А4		1	А1Г062.010-04	Аппарат отопительно-рециркуляционный	2	
А4		2	А1Г062.150-01	Коллектор	2	
А4		3	А1Г062.250-01	Стояк воздушно-тепловой завесы	2	
А4		4	А1Г062.350-02	Завеса наружная	1	
		5	-03	Завеса наружная	1	
А4		6	АЗД 156.000-03	Заслонка вентиляционная прямоугольного сечения повышенной герметичности от 200х400 до 1000х400 с электроприводом	2	Типовые констр. серия 5.904-33

Инв.№ подл. | Подп. и дата | Взам. инв.№ | Инв.№ дубл. | Подп. и дата

Изм. Лист № докум. Подп. Дата

А1Г062.000 — Лист 5

Формат А4

Формат	Зона	Поз.	Обозначение	Наименование	Кол.	Примечание
				Детали		
А4		7	А1Г062.001	Заглушка	2	
А4		8	А1Г062.002	Прокладка	6	
А4		9	А1Г062.003-01	Прокладка	2	
				Стандартные изделия		
		10		Болт М8-6g х 25.36		
				ГОСТ 7798-70	124	
		11		Гайка М8-6Н.4		
				ГОСТ 5915-70	124	
				А1Г062.000-05		
				Сборочные единицы		
А4		1	А1Г062.010-05	Аппарат отопительно-рециркуляционный	2	
А4		2	А1Г062.150-01	Коллектор	2	
А4		3	А1Г062.250-01	Стояк воздушно-тепловой завесы	2	
А4		4	А1Г062.350-02	Завеса наружная	1	
		5	-03	Завеса наружная	1	
А4		6	АЗД 156.000-03	Заслонка вентиляционная прямоугольного сечения повышенной герметичности размером от 200х400 до 1000х400 с электроприводом	2	Типовые констр. серия 5.904-33

Инв.№ подл. | Подп. и дата | Взам. инв.№ | Инв.№ дубл. | Подп. и дата

Изм. Лист № докум. Подп. Дата

А1Г062.000 — Лист 6

Формат А4

Серия 5.904-65 Выпуск 3

Формат	Зона	Поз.	Обозначение	Наименование	Кол.	Примечание
				Детали		
А4		7	А1Г062.001	Заглушка	2	
А4		8	А1Г062.002	Прокладка	6	
А4		9	А1Г062.003-01	Прокладка	2	
				Стандартные изделия		
		10		Болт М8-6g х 25.36		
				ГОСТ 7796-70	124	
		11		Гайка М8-6Н.4		
				ГОСТ 5915-70	124	
				А1Г062.000-06		
				Сборочные единицы		
А4		1	А1Г062.010-06	Аппарат отопительно-рециркуляционный	2	
А4		2	А1Г062.150-02	Коллектор	2	
А4		3	А1Г062.250-02	Стояк воздушно-тепловой завесы	2	
А4		4	А1Г062.350-04	Завеса наружная	1	
		5	-05	Завеса наружная	1	
А4		6	АЗД 195.000	Заслонка вентиляционная прямоугольного сечения повышенной герметичности размером 800х800 с электроприводом	2	

Инв.№ подл. | Подп. и дата | Взам. инв.№ | Инв.№ дубл. | Подп. и дата

Изм. Лист № докум. Подп. Дата

А1Г062.000 — Лист 7

Формат	Зона	Поз.	Обозначение	Наименование	Кол.	Примечание
				Детали		
А4		7	А1Г062.001-01	Заглушка	2	
А4		8	А1Г062.002-01	Прокладка	6	
А4		9	А1Г062.003-02	Прокладка	2	
				Стандартные изделия		
		10		Болт М8-6g х 25.36		
				ГОСТ 7798-70	140	
		11		Гайка М8-6Н.4		
				ГОСТ 5915-70	140	
				А1Г062.000-07		
				Сборочные единицы		
А4		1	А1Г062.010-07	Аппарат отопительно-рециркуляционный	2	
А4		2	А1Г062.150-02	Коллектор	2	
		3	А1Г062.250-02	Стояк воздушно-тепловой завесы	2	
А4		4	А1Г062.350-04	Завеса наружная	1	
		5	-05	Завеса наружная	1	
А4		6	АЗД 195.000	Заслонка вентиляционная прямоугольного сечения повышенной герметичности размером 800х800 с электроприводом	2	

Инв.№ подл. | Подп. и дата | Взам. инв.№ | Инв.№ дубл. | Подп. и дата

Изм. Лист № докум. Подп. Дата

А1Г062.000 — Лист 8

Формат	Зона	Поз.	Обозначение	Наименование	Кол.	Примечание
				Детали		
А4		7	А1Г062.001-01	Заглушка	2	
А4		8	А1Г062.002-01	Прокладка	6	
А4		9	А1Г062.003-02	Прокладка	2	
				Стандартные изделия		
		10		Болт М8-6g×25.36 ГОСТ 7798-70	140	
		11		Гайка М8-6Н.4 ГОСТ 5915-70	140	

Изм | Лист | N докум. | Подп. | Дата

А1Г062.000

Лист 9

Формат А4

Инв. N подл. | Подп. и дата | Взам. инв. N | Инв. N дубл. | Подп. и дата

А1Г062.391

50 (√)

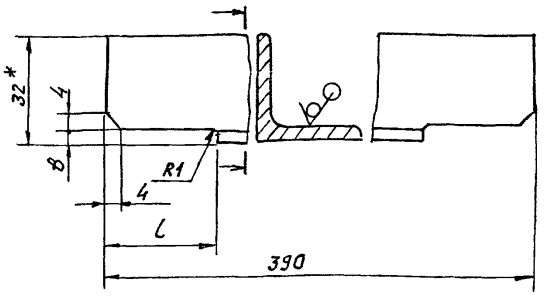

Обозначение	Размеры, мм		Масса, кг
	l	в	
А1Г062.391	25	4	0,68
-01	32	5	0,67

1.* Размер для справок.

2. $h14; \pm \frac{t_2}{2}$

Изм	Лист	N докум.	Подп.	Дата
Разраб.		Чебоксаров		
Пров.		Комиссаров		
Нач. гр.		Фрадкин		
Гл. спец.		Грановский		
Н. контр.		Литвак		
Утв.		Спивак		

А1Г062.391

Ребро

Лит. И | Масса | Масшт. | См. табл. | -

Лист | Листов 1

Уголок 32×4 ГОСТ 8509-86 / Сп.3 ГОСТ 535-80

Сантехниипроект

Формат А4

Инв. N подл. | Подп. и дата | Взам. инв. N | Инв. N дубл. | Подп. и дата

А1Г062.003

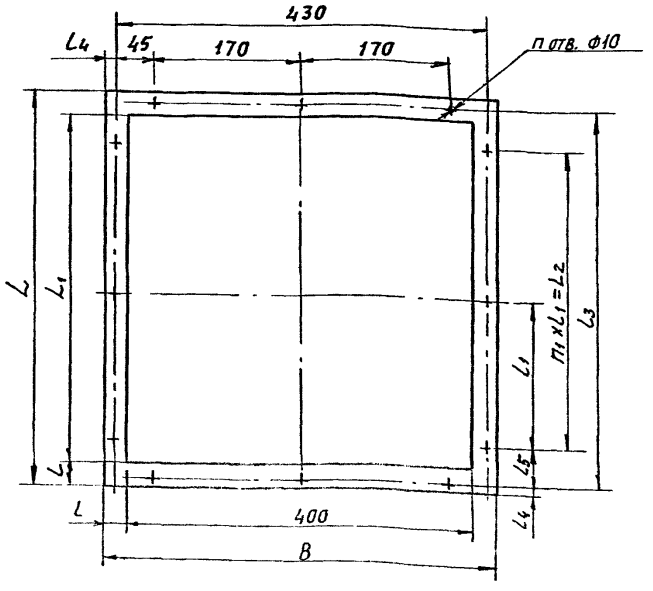

Обозначение	Размеры, мм						
	B	L	L_1	l	l_1	l_2	l_3
А1Г062.003	456	456	400	28	170	340	430
-01		556	500		155	465	530
-02	464	864	800	32	190	760	830

Продолжение

Обозначение	Размеры, мм		Кол-во		Масса, кг
	l_4	l_5	n	n_1	
А1Г062.003	13	45	12	2	0,23
-01		32,5	14	3	0,25
-02	17	35	16	4	0,28

Серия 5.904-65 Выпуск 3

Инв. N подл. | Подп. и дата | Взам. инв. N | Инв. N дубл. | Подп. и дата

А1Г062.003

Прокладка

Лист | Листов 1

Пластина III-1-ТМКЩ-М-2 ГОСТ 7338-90

Сантехниипроект

АГ062.000СБ

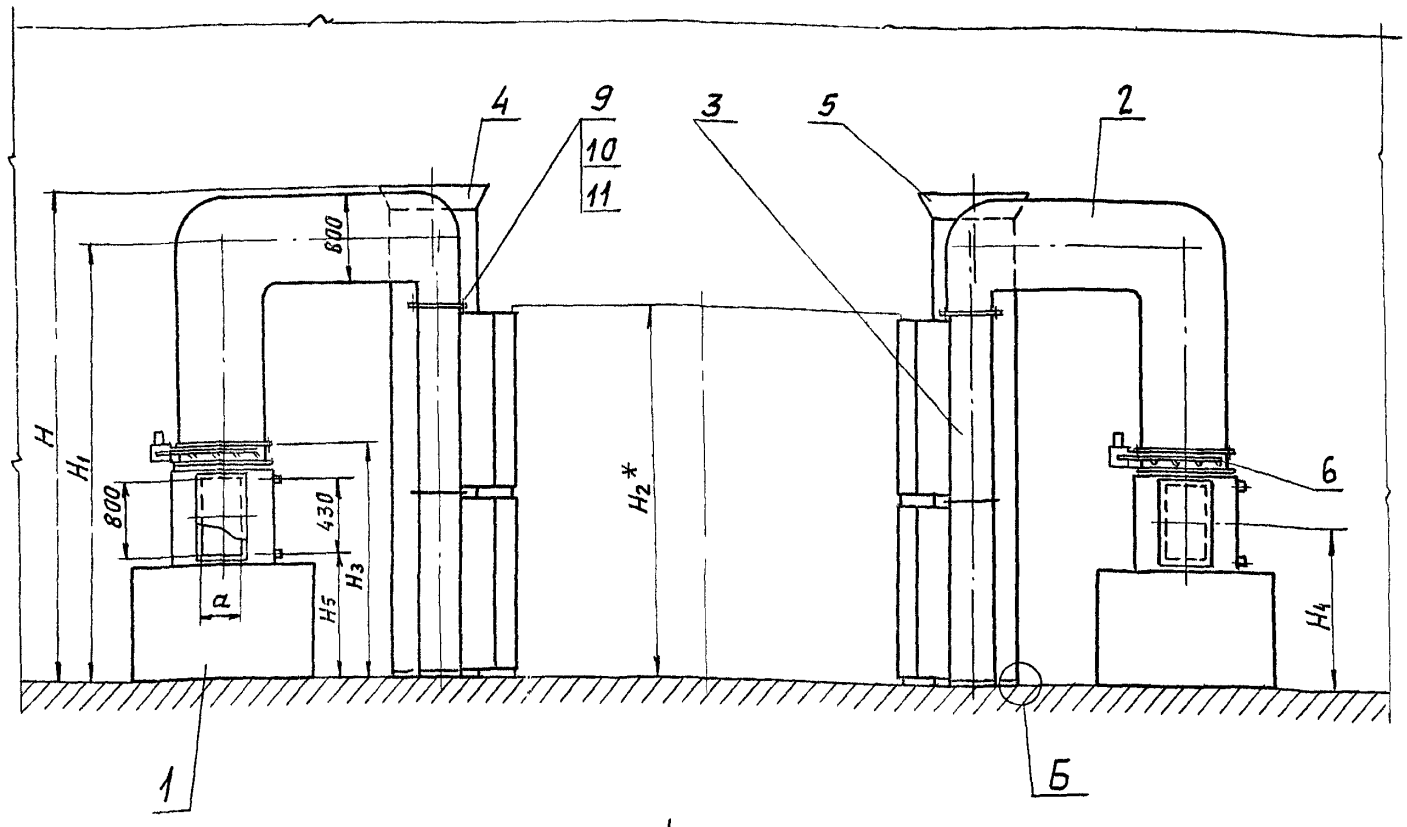

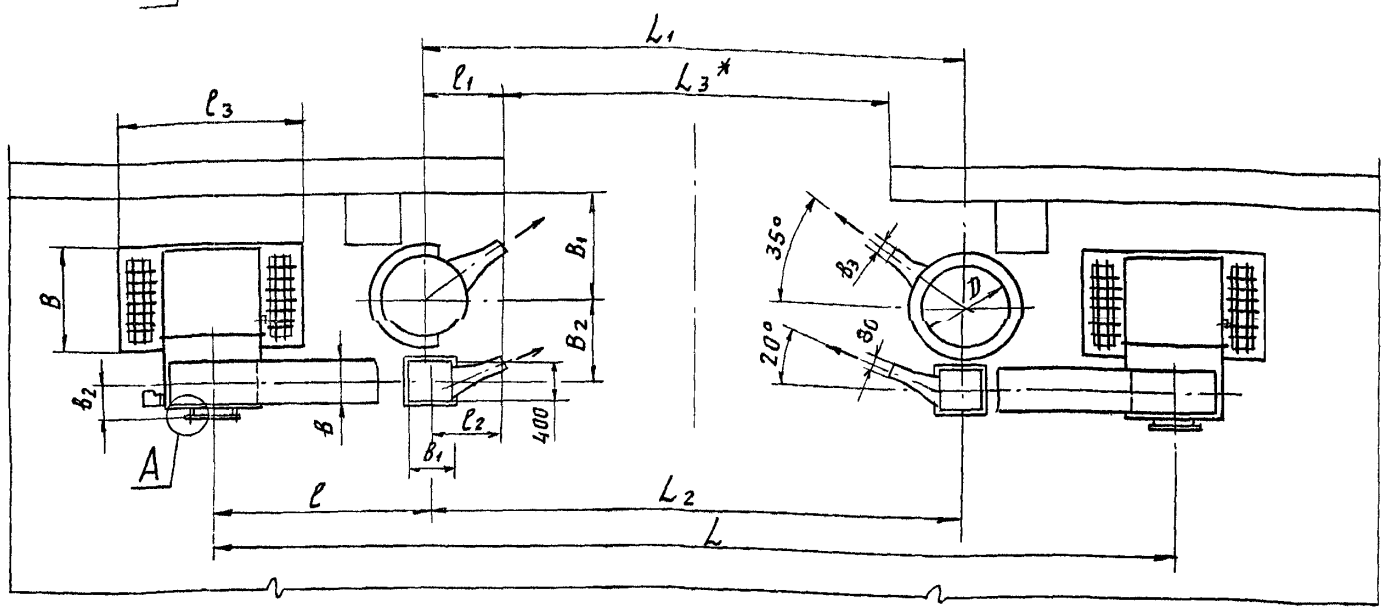

Обозначение	Размеры, мм																						Масса, кг
	B	B1	B2	b	b1	b2	B3	a	L	L1	L2	L3*	l	l1	l2	l3	H	H1	H2*	H3	H4	H5	D	
АГ062.000	1000	1000	800	400	400	290	123	400	8900	5000	4900	3600	2000	700	650	1700	4623	4205	3600	2150	1537	1165	800	2460
-01																								2470
-02																								2500
-03		1100	900		500		143		9500	5800	5600	4200	1950	800	700		5385	4805	4200					3100
-04																								3110
-05																								3290
-06	1200	1400	1100	600	800	390	163	600	10200	6500	6500	4800	1850	850	850	2100	6545	6005	5400	2335	1720	1348	1000	4330
-07																								4440

А(1:2)

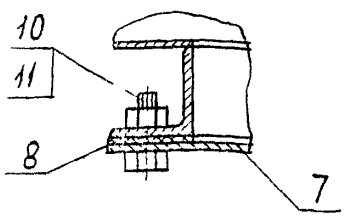

Б(1:2)

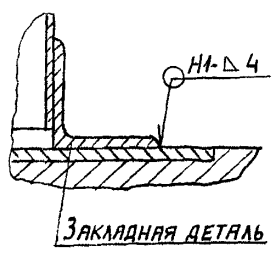

1. Размеры для справок.
2. * Размеры проема ворот.
3. Сварной шов по ГОСТ 5264-80.

Изм.	Лист	№ докум.	Подп.	Дата
Разраб.		Комиссаров		
Пров.		Литвак		
Нач. гр.		Литвак		
Гл. спец.		Грановский		
Н. контр.		Фрадкин		
Утв.		Спивак		

АГ 062. 000 СБ

Завеса воздушная шиберующая с двумя отопительно-рециркуляционными агрегатами.

Лит.	Масса	Масшт.
Н	См. табл.	—
Лист	Листов 1	

САНТЕХНИИПРОЕКТ

25760-04 8 Формат А2

Серия 5.904-65 Выпуск 3

Инв. N подл. | Подп. и дата | Взам. инв. N | Инв. N дубл. | Подп. и дата

А1Г062.001

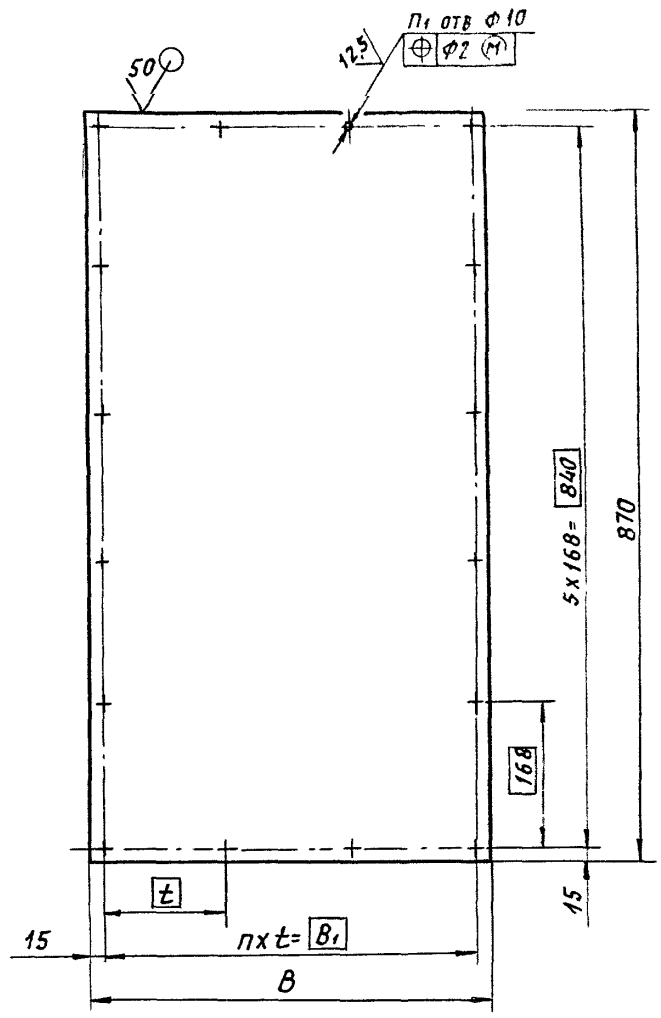

Обозначение	Размеры, мм			кол-во		Масса, кг
	B	B1	t	n	n1	
А1Г062.001	460	430	143,3	3	16	5,9
-01	660	630	157,5	4	18	8,6

Неуказанные предельные отклонения размеров: $h14; \pm \frac{t_2}{2}$

Изм.	Лист	N докум.	Подп.	Дата
Разраб.		Чебоксаров		
Пров.		Комиссаров		
Нач. гр		Фрядкин		
Гл. спец		Грановский		
Н. контр		Литвак		
Утв.		Гацовой		

А1Г062.001

Заглушка

Лит.	Масса	Масшт.
И	см. табл.	-
Лист	Листов 1	

2 ГОСТ 19903-74
Лист ОК360 ВГОСТ 16523-89

САНТЕХНИИПРОЕКТ

Формат: А3

Инв. N подл. | Подп. и дата | Взам. инв. N | Инв. N дубл. | Подп. и дата

Серия 5.904-65 Выпуск 3

А1Г.062.002

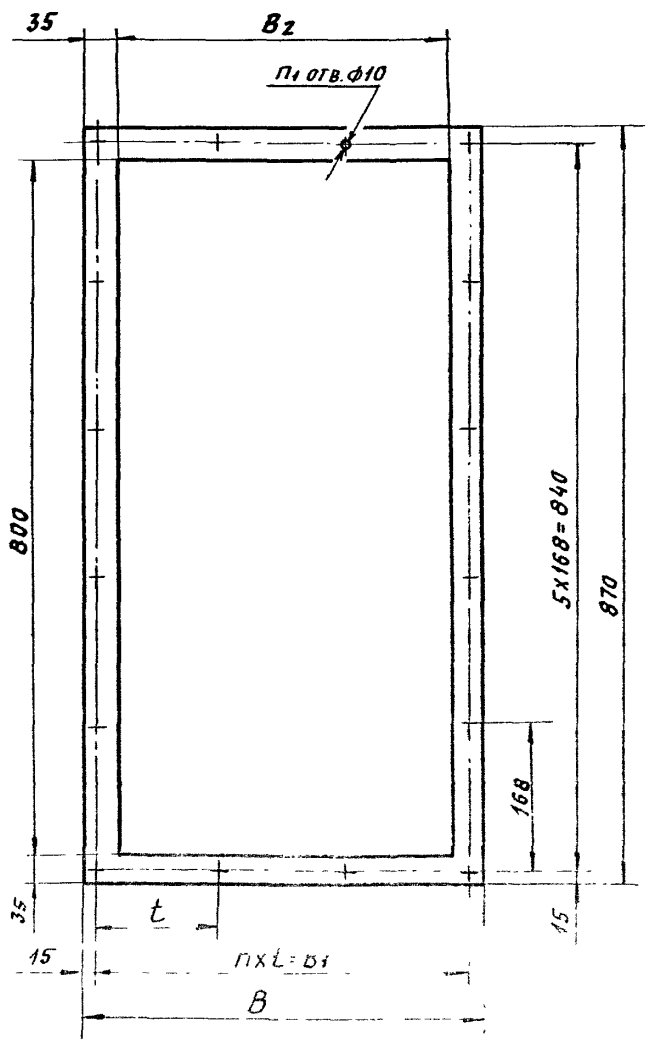

Обозначение	Размеры, мм				кол-во		Масса, кг
	B	B1	B2	t	n	n1	
А1Г062.002	460	430	390	143,3	3	16	0,2
-01	660	630	590	157,5	4	18	0,3

Изм.	Лист	N докум.	Подп.	Дата
Разраб.		Чебоксаров		
Пров.		Комиссаров		
Нач. гр		Фрядкин		
Гл. спец		Грановский		
Н. контр		Литвак		

А1Г062.002

Прокладка

Лит.	Масса	Масшт.
И	см. табл.	—
Лист	Листов 1	

Пластина 1Н-I-ТМКЦ-С-2 ГОСТ 7338-80

САНТЕХНИИПРОЕКТ

Формат	Зона	Поз.	Обозначение	Наименование	Кол.	Примечание
				Документация		
А2			А1Г062.010 СБ	Сборочный чертеж		
				Детали		
А3		1	А1Г062.011	Щиток	1	
		2	-01	Щиток	1	
А4		3	А1Г062.012	Прокладка	2	
А4		4	А1Г062.013	Прокладка	2	
			Переменные данные для исполнений			
			А1Г062.010			
				Сборочные единицы		
А4		7	Н.00.00-08	Вставка типа-Н	1	Типовые конструк. серия 5.904-38
А4		8	А1Г062.020	Каркас	1	
А4		9	А1Г062.030	Короб раздаточный	1	
А4		10	А1Г062.050	Кожух	1	
А4		11	А1Г062.060	Крышка каркаса	1	
А4		12	А1Г062.070	Панель	2	
А4		13	А1Г062.100	Панель	2	

Подп. и дата | Инв. № подл. | Взам. инв. № | Инв. № дубл. | Подп. и дата

Изм.	Лист	№ докум.	Подп.	Дата
Разраб.		Кониссаров		
Пров.		Литвак		
Нач. гр.		Литвак		
Н. контр.		Фрядкин		
Утв.		Спивак		

А1Г062.010

Аппарат отопительно-рециркуляционный

Лит.	Лист	Листов
Н	1	11

Сантехниипроект

Формат А4

Формат	Зона	Поз.	Обозначение	Наименование	Кол.	Примечание
				Детали		
А4		14	А1Г062.013-01	Прокладка	1	
А2		15	А1Г062.014	Пластина	4	
Б4		16	А1Г062.015	Патрубок		
				Труба 32х3,2		
				ГОСТ 3262-75		
				ℓ=200-2	2	0,6 кг
				Стандартные изделия		
		17		Болт М6-6g х 25.36		
				ГОСТ 7798-70	25	
		18		Болт М10-6g х 25.36		
				ГОСТ 7798-70	12	
		19		Гайка М6-6Н.4		
				ГОСТ 5915-70	70	
				Прочие изделия		
		20		Калорифер КСк4-6--02ХЛ3А		
				ТУ16-ДИПА.632641.002ТУ-91Е	1	
		21		Вентилятор		
				В-Ц14-46-4-01 лев.А		
				ТУ22-5436-83	1	

Подп. и дата | Инв. № подл. | Взам. инв. № | Инв. № дубл. | Подп. и дата

Изм.	Лист	№ докум.	Подп.	Дата

А1Г062.010

Лист 2

Формат А4

Серия 5.904-65 Выпуск 3

Форм.	Зона	Поз.	Обозначение	Наименование	Кол.	Примечание
				А1Г062.010-01		
				Сборочные единицы		
А4		7	Н.00.00-08	Вставка типа-Н	1	Типовые конструкц. серия 5.904-38
А4		8	А1Г062.020	Каркас	1	
А4		9	А1Г062.030	Короб раздаточный	1	
А4		10	А1Г062.050-01	Кожух	1	
А4		11	А1Г062.060-01	Крышка каркаса	1	
А4		12	А1Г062.070	Панель	2	
А4		13	А1Г062.100	Панель	2	
				Детали		
А4		14	А1Г062.013-01	Прокладка	1	
А4		15	А1Г062.014	Пластина	4	
Б4		16	А1Г062.016	Патрубок		
				Труба 32х3,2		
				ГОСТ 3262-75		
				ℓ=135-2	2	0,4 кг
				Стандартные изделия		
		17		Болт М6-6g х 25.36		
				ГОСТ 7798-70	25	
		18		Болт М10-6g х 25.36		
				ГОСТ 7798-70	12	
		19		Гайка М6-6Н.4		
				ГОСТ 5915-70	70	

Подп. и дата | Инв. № подл. | Взам. инв. № | Инв. № дубл. | Подп. и дата

А1Г062.010

Лист 3

Формат	Зона	Поз.	Обозначение	Наименование	Кол.	Примечание
				Прочие изделия		
		20		Калорифер КСк4-7--02ХЛ3А		
				ТУ16-ДИПА.632641.002ТУ-91Е	1	
		21		Вентилятор		
				В-Ц14-46-4-01 лев.А		
				ТУ22-5436-83	1	
				А1Г062.010-02		
				Сборочные единицы		
А4		7	Н.00.00-08	Вставка типа-11	1	Типовые конструкц. серия 5.904-38
А4		8	А1Г062.020	Каркас	1	
А4		9	А1Г062.030	Короб раздаточный	1	
А4		10	А1Г062.050-02	Кожух	1	
А4		11	А1Г062.060-02	Крышка каркаса	1	
А4		12	А1Г062.070	Панель	2	
А4		13	А1Г062.100	Панель	2	
				Детали		
А4		14	А1Г062.013-01	Прокладка	1	
А4		15	А1Г062.014	Пластина	4	
Б4		16	А1Г062.017	Патрубок		
				Труба 32х3,2		
				ГОСТ 3262-75		
				ℓ=15-1	2	0,22 кг

Подп. и дата | Инв. № подл. | Взам. инв. № | Инв. № дубл. | Подп. и дата

Изм.	Лист	№ докум.	Подп.	Дата

А1Г062.010

Лист 4

Формат	Зона	Поз.	Обозначение	Наименование	Кол.	Примечание
				Стандартные изделия		
		17		Болт М6-6g х 25.36		
				ГОСТ 7798-70	25	
		18		Болт М10-6g х 25.36		
				ГОСТ 7798-70	12	
		19		Гайка М6-6Н.4		
				ГОСТ 5915-70	70	
				Прочие изделия		
		20		Калорифер КСк 4-8-		
				-02 х Л3А		
				ТУ16-ДИПА.632641.002ТУ-91Е	1	
		21		Вентилятор		
				В-Ц14-46-4-01-лев А		
				ТУ22-5436-83	1	
				А1Г062.010-03		
				Сборочные единицы		
А4		7	Н.00.00-08	Вставка типа-Н	1	Типовые конструк. серия 5.904-38
А4		8	А1Г062.020-01	Каркас	1	
А4		9	А1Г062.030	Короб раздаточный	1	
А4		10	А1Г062.050	Кожух	1	
А4		11	А1Г062.060	Крышка каркаса	1	
А4		12	А1Г062.070	Панель	2	
А4		13	А1Г062.100	Панель	2	

Инв.№ подл. | Подп. и дата | Взам. инв.№ | Инв.№ дубл. | Подп. и дата

Изм. Лист N докум. Подп. Дата — А1Г062.010 — Лист 5

Формат А4

Формат	Зона	Поз.	Обозначение	Наименование	Кол.	Примечание
				Детали		
А4		14	А1Г062.013-01	Прокладка	1	
А4		15	А1Г062.014	Пластина	4	
Б4		16	А1Г062.015	Патрубок		
				Труба 32х3.2		
				ГОСТ 3262-75		
				С= 200-2	2	0,6 кг
				Стандартные изделия		
		17		Болт М6-6g х 25.36		
				ГОСТ 7798-70	25	
		18		Болт М10-6g х 25.36		
				ГОСТ 7798-70	12	
		19		Гайка М6-6Н.4		
				ГОСТ 5915-70	70	
				Прочие изделия		
		20		Калорифер КСк 4-6-		
				-02 х Л3А		
				ТУ16-ДИПА.632641.002ТУ-91Е	1	
		21		Вентилятор		
				В-Ц4-46-4-01 лев А-02		
				ТУ22-5436-83	1	
				А1Г062.010-04		
				Сборочные единицы		

Инв.№ подл. | Подп. и дата | Взам. инв.№ | Инв.№ дубл. | Подп. и дата

Изм. Лист N докум. Подп. Дата — А1Г062.010 — Лист 6

Серия 5.904-65 Выпуск 3

Формат	Зона	Поз.	Обозначение	Наименование	Кол.	Примечание
А4		7	Н.00.00-08	Вставка типа-Н	1	Типовые конструк. серия 5.904-38
А4		8	А1Г062.020-01	Каркас	1	
А4		9	А1Г062.030	Короб раздаточный	1	
А4		10	А1Г062.050-01	Кожух	1	
А4		11	А1Г062.060-01	Крышка каркаса	1	
А4		12	А1Г062.070	Панель	2	
А4		13	А1Г062.100	Панель	2	
				Детали		
А4		14	А1Г062.013-1	Прокладка	1	
А4		15	А1Г062.014	Пластина	4	
Б4		16	А1Г062.016	Патрубок		
				Труба 32х3,2		
				ГОСТ 3262-75		
				С= 135-2	2	0,4 кг
				Стандартные изделия		
		17		Болт М6-6g х 25.36		
				ГОСТ 7798-70	25	
		18		Болт М10-6g х 25.36		
				ГОСТ 7798-70	12	
		19		Гайка М6-6Н.4		
				ГОСТ 5915-70	70	
				Прочие изделия		
				Калорифер КСк 4-7-		
				-02 х Л3А		
				ТУ16-ДИПА.632641.002ТУ-91Е	1	

Инв.№ подл. | Подп. и дата | Взам. инв.№ | Инв.№ дубл. | Подп. и дата

Изм. Лист N докум. Подп. Дата — А1Г062.010 — Лист 7

Формат	Зона	Поз.	Обозначение	Наименование	Кол.	Примечание
		21		Вентилятор		
				В-Ц14-46-4-01 лев. А-02		
				ТУ22-5436-83	1	
				А1Г062.010-05		
				Сборочные единицы		
А4		7	Н.00.00-08	Вставка типа-Н	1	Типовые конструкции серия 5.904-38
А4		8	А1Г062.020-02	Каркас	1	
А4		9	А1Г062.030-01	Короб раздаточный	1	
А4		10	А1Г062.050-03	Кожух	1	
А4		11	А1Г062.060-03	Крышка каркаса	1	
А4		12	А1Г062.070-01	Панель	2	
А4		13	А1Г062.100	Панель	2	
				Детали		
А4		14	А1Г062.013-02	Прокладка	1	
А4		15	А1Г062.014	Пластина	4	
Б4		16	А1Г062.018	Патрубок		
				Труба 32х3,2		
				ГОСТ 3262-75		
				С= 85-1	2	0,25 кг
				Стандартные изделия		
		17		Болт М6-6g х 25.36		
				ГОСТ 7798-70	26	

Инв.№ подл. | Подп. и дата | Взам. инв.№ | Инв.№ дубл. | Подп. и дата

Изм. Лист N докум. Подп. Дата — А1Г062.010 — Лист 8

Формат	Зона	Поз.	Обозначение	Наименование	Кол.	Примечание
		18		Болт М10-6g х 25 36		
				ГОСТ 7798-70	12	
		19		Гайка М6-6Н 4		
				ГОСТ 5915-70	71	
				Прочие изделия		
		20		Калорифер КСк 4-10-		
				-02 х Л3А		
				ТУ-16-ДИПА.632641.002ТУ-91Е	1	
		21		Вентилятор		
				В-Ц14-46-4-01 лев А-02		
				ТУ22-5436-83	1	
				А1Г062.010-06		
				Сборочные единицы		
А4		7	Н.00.00-11	Вставка типа-Н	1	Типовые конструкц. серия 5.904-38
А4		8	А1Г062.020-03	Каркас	1	
А4		9	А1Г062.030	Короб раздаточный	1	
А4		10	А1Г062.050-04	Кожух	1	
А4		11	А1Г062.060-04	Крышка каркаса	1	
А4		12	А1Г062.070-02	Панель	2	
А4		13	А1Г062.100-01	Панель	2	
				Детали		
А4		14	А1Г062.013-01	Прокладка	1	
А4		15	А1Г062.014	Пластина	5	

Изм. Лист № докум. Подп. Дата — А1Г062.010 — Лист 9

Формат А4

Подп. и дата | Инв. № дубл. | Взам. инв. № | Подп. и дата | Инв. № подл.

Формат	Зона	Поз.	Обозначение	Наименование	Кол.	Примечание
Б4		16	А1Г062.016	Патрубок		
				Труба 32 х 3,2		
				ГОСТ 3262-75		
				ℓ = 135-1	2	0,4 кг
				Стандартные изделия		
		17		Болт М6-6g х 25.36		
				ГОСТ 7798-70	29	
		18		Болт М10-6g х 25.36		
				ГОСТ 7798-70	14	
		19		Гайка М6-6Н.4		
				ГОСТ 5915-70	78	
				Прочие изделия		
		20		Калорифер КСк 4-7-		
				-02 х Л3А		
				ТУ-16-ДИПА.632641.002ТУ-91Е	1	
		21		Вентилятор		
				В-Ц14-46-5-02 лев А		
				ТУ22-5436-83	1	
				А1Г062.010-07		
				Сборочные единицы		
А4		7	Н.00.00-11	Вставка типа-Н	1	Типовые конструкц. серия 5.904-38
А4		8	А1Г062.020-03	Каркас	1	
А4		9	А1Г062.030-01	Короб расдаточный	1	
А4		10	А1Г062.050-05	Кожух	1	

Изм. Лист № докум. Подп. Дата — А1Г062.010 — Лист 10

Формат А4

Серия 5.904-65 Выпуск 3

Формат	Зона	Поз.	Обозначение	Наименование	Кол.	Примечание
А4		11	А1Г062.060-05	Крышка каркаса	1	
А4		12	А1Г062.070-02	Панель	2	
А4		13	А1Г062.100-01	Панель	2	
				Детали		
А4		14	А1Г062.013-02	Прокладка	1	
А4		15	А1Г062.014	Пластина	5	
Б4		16	А1Г062.018	Патрубок		
				Труба 32 х 3,2		
				ГОСТ 3262-75		
				ℓ = 85-1	2	0,25 кг
				Стандартные изделия		
		17		Болт М6-6g х 25.36		
				ГОСТ 7798-70	30	
		18		Болт М10-6g х 25.36		
				ГОСТ 7798-70	14	
		19		Гайка М10-6Н.4		
				ГОСТ 5915-70	80	
				Прочие изделия		
		20		Калорифер КСк 4-10-		
				-02 х Л3А		
				ТУ-16-ДИПА.632641.002ТУ-91Е	1	
		21		Вентилятор		
				В-Ц14-46-5-02 лев. А		
				ТУ22-5436-83	1	

Изм. Лист № докум. Подп. Дата — А1Г062.010 — Лист 11

А1Г062.014

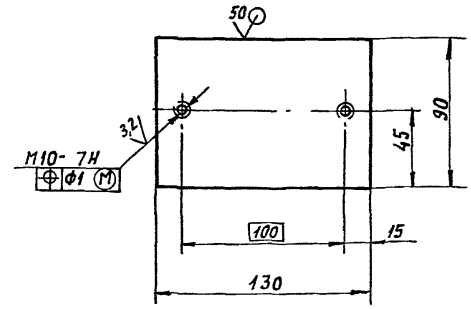

Неуказанные предельные отклонения размеров: $h14; \pm \frac{t_2}{2}$

А1Г062.014

Изм.	Лист	№ докум.	Подп.	Дата
Разраб.		Чебоксаров		
Пров.		Комиссаров		
Нач. гр.		Фрадкин		
Гл. спец.		Грановский		
Н. контр.		Литвяк		
Утв.		Спивак		

Пластина

Лист 10 ГОСТ 19903-74 / Ст3 ГОСТ 14637-89

Лист | Листов 1

Сантехниипроект

Рис. 1

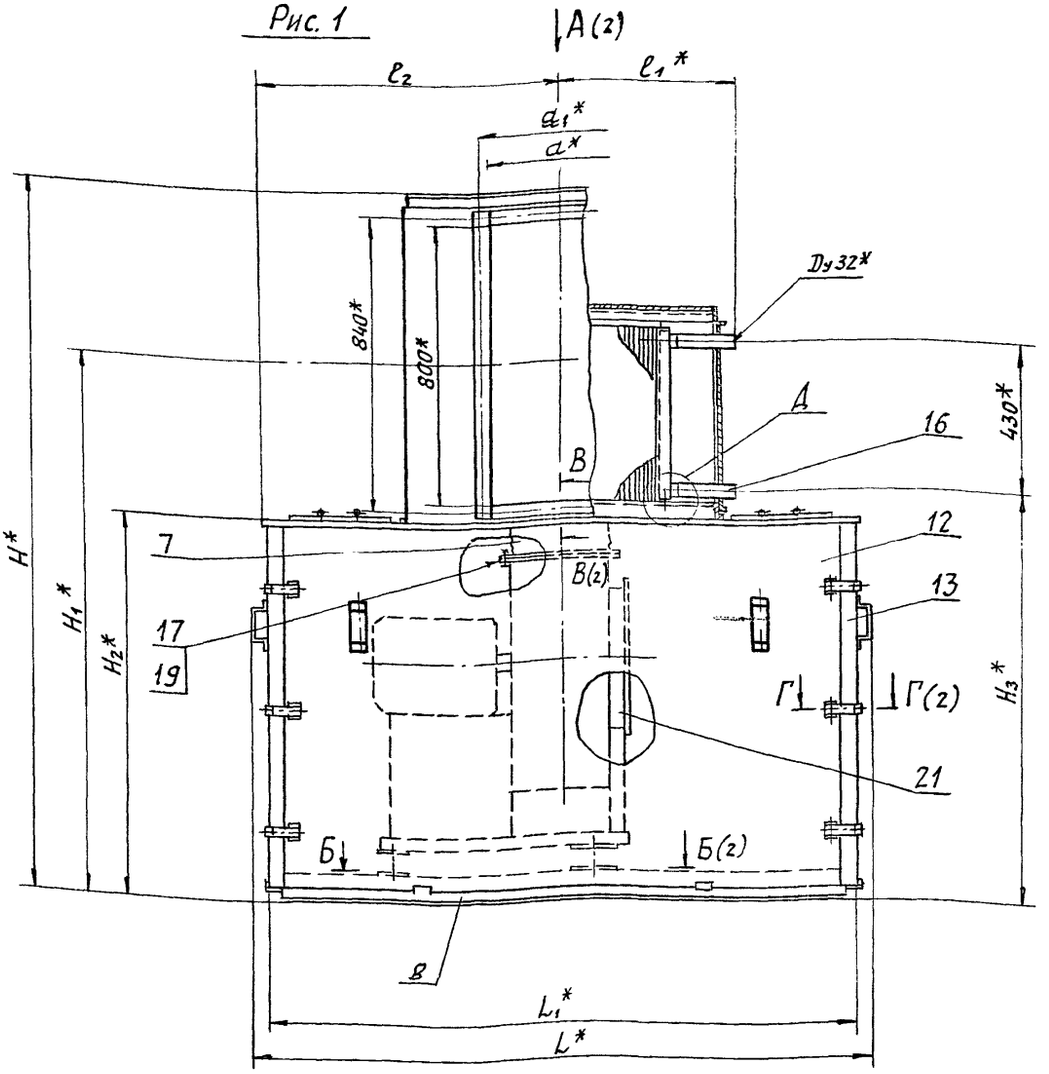

Обозначение	Рис.	Размеры, мм																	Масса, кг
		L*	L_1*	l*	l_1*	l_2	H*	H_1*	H_2*	H_3*	T*	T_1*	T_2	t*	C	d*	d_1*	B*	
А1Г062.010	1	1766	1676	887,4	500	850	2027	1537	1087	1165	1643	1000	260	290	90	400	430	800	497
-01																			503
-02																			511
-03																			513
-04															40				519
-05		2166	2076	1262,4	700	1050													608
-06	2			887,4	500		2210	1720	1270	1348	1724	1200	324	390	—	600	630	1000	682
-07				1262,4	700														738

Д(1:2)

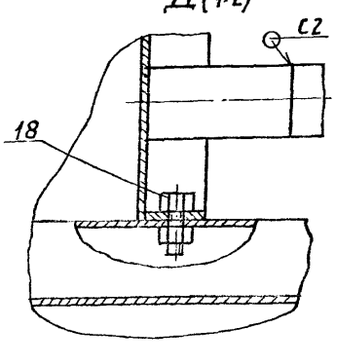

1. * Размеры для справок.
2. $\pm \frac{t_2}{2}$
3. Сварной шов С2 по ГОСТ 16037-80, остальные по ГОСТ 5264-80

Разраб.	Комиссар		
Пров.	Литвак		
Нач.гр.	Литвак		
Гл.спец.	Грановский		
Н.контр.	Фрайкин		
Утв.	Спивак		

А1Г 062.010СБ

Аппарат отопительно-рециркуляционный

Лит.	Масса	Масштаб
И	СП. ТАБЛ.	—

Лист 1 Листов 2

САНТЕХНИИПРОЕКТ

Серия 5.904-65 Выпуск 3

Инв.№ подл. | Подп. и дата | Взам. инв.№ | Инв.№ дубл. | Подп. и дата

А (1)

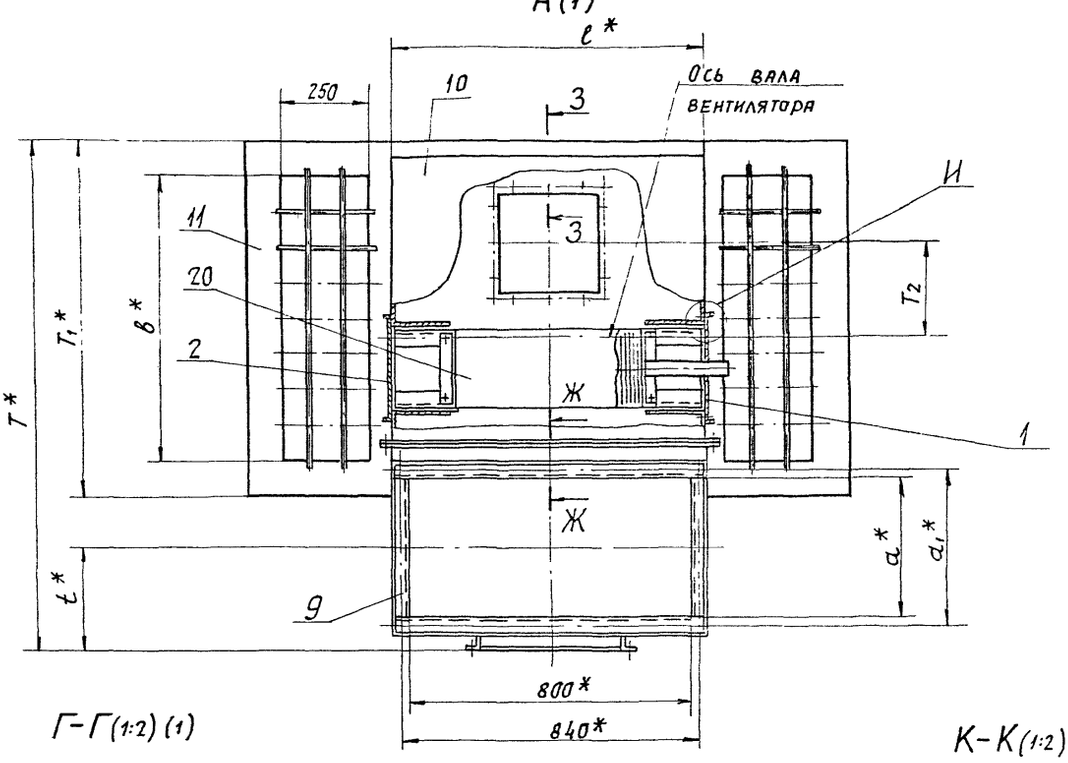

Г-Г (1:2) (1)

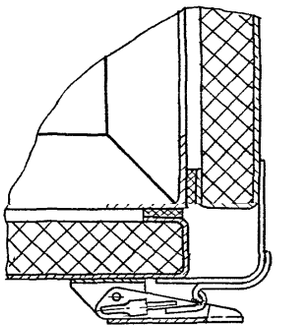

Б-Б (1)

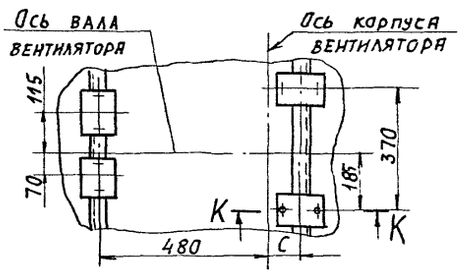

К-К (1:2)

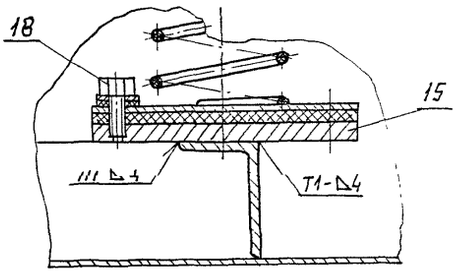

Ж-Ж (1:2)

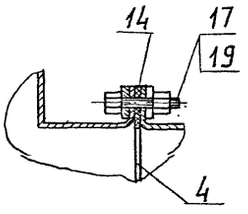

И (1:1)

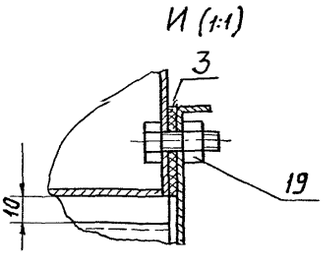

В-В (1:5) (1)

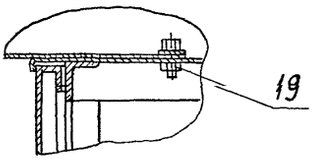

Рис. 2

Остальное - см. рис. 1

Б-Б (1)

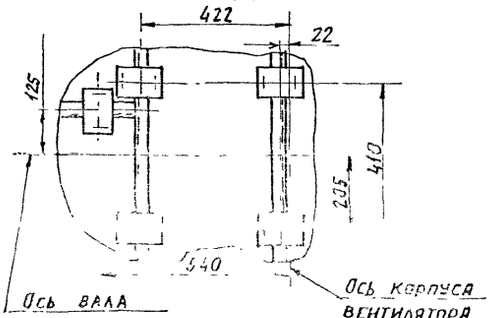

З-З (1:2,5)

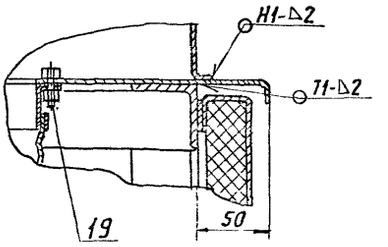

Рис. 1

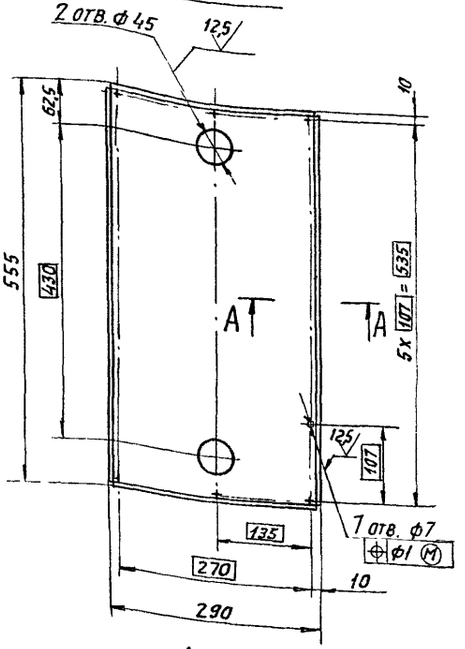

А-А

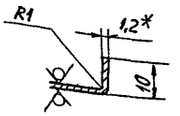

Рис. 2

Остальное - см. рис. 1

(1:10)

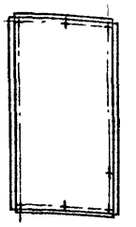

Обозначение	Рис.	Масса, кг
А1Г062.011	1	2,59
-01	2	2,62

1. * Размер для справок.
2. $H14;\ h14;\ \pm\frac{t_2}{2}$

				А1Г062.011	
Изм.	Лист	№ докум.	Подп.	Дата	
Разраб.		Чеботарева			Щиток
Пров.		Комиссаров			
Нач. гр.		Фрадкин			
Гл. спец.		Грановский			
Н. контр.		Литвак			
Утв.		Спивак			

Лит	Масса	Масштаб
И	См. табл.	—
Лист	Листов 1	

Лист 1,2 ГОСТ 19903-74 ОК360В ГОСТ 16523-89

САНТЕХНИИПРОЕКТ

Формат А3

Инв. № подл. | Подп. и дата | Взам. инв. № | Инв. № дубл. | Подп. и дата

Серия 5.904-65 Выпуск 3

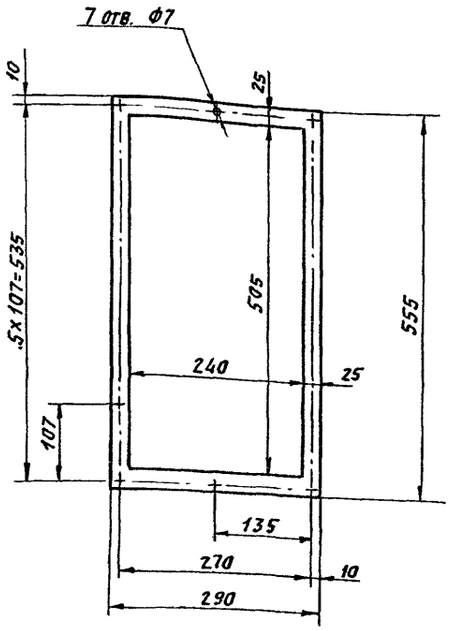

				А1Г062.012	
Изм.	Лист	№ докум.	Подп.	Дата	
Разраб.					Прокладка
Пров.					
Нач. гр.					
Гл. спец.					
Н. контр.					
Утв.					

Лит	Масса	Масштаб
И	0,27	1:5
Лист	Листов 1	

Пластина 1Н-I-ТМКЩ-С-2 ГОСТ 7338-90

САНТЕХНИИПРОЕКТ

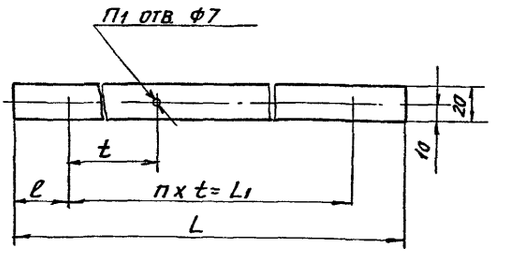

Обозначение	Размеры, мм				Кол-во		Масса, кг
	L	L1	l	t	П	П1	
А1Г062.013	600	540	30	180	3	4	0,058
-01	890	800	45	200	5		0,084
-02	1270	1000	135		6	5	0,102

				А1Г062.013	
Изм.	Лист	№ докум.	Подп.	Дата	
Разраб.					Прокладка
Пров.		Комиссаров			
Нач. гр.		Фрадкин			
Гл. спец.		Грановский			
Н. контр.		Литвак			
Утв.		Спивак			

Лит	Масса	Масштаб
И	См. табл.	—
Лист	Листов 1	

Пластина 1Н-I-ТМКЩ-С-2 ГОСТ 7338-90

САНТЕХНИИПРОЕКТ

Формат	Зона	Поз.	Обозначение	Наименование	Кол.	Примечание
				Документация		
А2			А1Г062.020СБ	Сборочный чертеж		
				Детали		
А4		1	А1Г062.021	Косынка	20	
А4		2	А1Г062.022	Упор	8	
			Переменные данные	для исполнений:		
				А1Г062.020		
				Детали		
А4		3	А1Г062.023	Полка	2	
		4	-01	Полка	2	
А4		5	А1Г062.024	Полка	2	
		6	-01	Полка	2	
А4		7	А1Г062.025	Поперечина	1	
		8	-01	Поперечина	2	
		9	-02	Поперечина	2	
А4		10	А1Г062.026	Поперечина	2	
БЧ		11	А1Г062.027	Стойка		
				Уголок 45х45х4 ГОСТ 8509-86 Ст.3 ГОСТ 535-88		
				ℓ= 968-2	4	2,6 кг

Инв.№ подл. | Подп. и дата | Взам. инв.№ | Инв.№ дубл. | Подп. и дата

Изм. Лист N докум. Подп. Дата

Разраб. Комиссаров
Пров. Литвяк
Нач.гр. Литвяк
Н.контр. Фрядкин
Утв. Спивак

А1Г062.020

Каркас

Лит. Лист Листов
1 4

САНТЕХНИИПРОЕКТ

Копировал А4

Формат	Зона	Поз.	Обозначение	Наименование	Кол.	Примечание
БЧ		12	А1Г062.028	Полотно		
				Лист 2 ГОСТ 19903-74 ОК360В ГОСТ 16523-89		
				860=2 х 1560=3	1	21 кг
				А1Г062.020-01		
				Детали		
А4		3	А1Г062.023	Полка	2	
		4	-01	Полка	2	
А4		5	А1Г062.024	Полка	2	
		6	-01	Полка	2	
А4		7	А1Г062.025	Поперечина	1	
		8	-01	Поперечина	2	
		9	-02	Поперечина	2	
А4		10	А1Г062.026	Поперечина	2	
БЧ		11	А1Г062.027	Стойка		
				Уголок 45х45х4 ГОСТ 8509-86 Ст3 ГОСТ 535-88		
				ℓ= 968-2	4	2,6 кг
БЧ		12	А1Г062.028	Полотно		
				Лист 2 ГОСТ 19903-74 ОК360В ГОСТ 16523-89		
				860-2 х 1560-3	1	21 кг
				А1Г062.020-02		
				Детали		
А4		3	А1Г062.023	Полка	2	

Инв.№ подл. | Подп. и дата | Взам. инв.№ | Инв.№ дубл. | Подп. и дата

Изм. Лист N докум. Подп. Дата

А1Г062.020

Лист 2

Копировал А4

Серия 5.904-65 Выпуск 3

Формат	Зона	Поз.	Обозначение	Наименование	Кол.	Примечание
А4		4	А1Г062.023-02	Полка	2	
А4		5	А1Г062.024	Полка	2	
		6	-02	Полка	2	
А4		7	А1Г062.025-03	Поперечина	1	
		8	-01	Поперечина	2	
		9	-02	Поперечина	2	
А4		10	А1Г062.026	Поперечина	2	
БЧ		11	А1Г062.027	Стойка		
				Уголок 45х45х4 ГОСТ 8509-86 Ст.3 ГОСТ 535-88		
				ℓ= 968-2	4	2,6 кг
БЧ		12	А1Г062.029	Полотно		
				Лист 2 ГОСТ 19903-74 ОК360В ГОСТ 16523-89		
				860-2 х 1960-3	1	26,4 кг
				А1Г062.020-03		
				Детали		
А4		3	А1Г062.023-03	Полка	2	
		4	-02	Полка	2	
А4		5	А1Г062.024-03	Полка	2	
		6	-02	Полка	2	
А4		7	А1Г062.025-03	Поперечина	1	
		8	-04	Поперечина	2	
		9	-05	Поперечина	2	
А4		10	А1Г062.026-01	Поперечина	2	

Инв.№ подл. | Подп. и дата | Взам. инв.№ | Инв.№ дубл. | Подп. и дата

Изм. Лист N докум. Подп. Дата

А1Г062.020

Лист 3

Формат	Зона	Поз.	Обозначение	Наименование	Кол.	Примечание
БЧ		11	А1Г062.031	Стойка		
				Уголок 45х45х4 ГОСТ 8509-86 Ст.3 ГОСТ 535-88		
				ℓ= 1150-2	4	3,14 кг
БЧ		12	А1Г062.032	Полотно		
				Лист 2 ГОСТ 19903-74 ОК360В ГОСТ 16523-89		
				1060-2 х 1960-3	1	32,5 кг
А4		13	А1Г062.026-02	Поперечина	1	

Инв.№ подл. | Подп. и дата | Взам. инв.№ | Инв.№ дубл. | Подп. и дата

Изм. Лист N докум. Подп. Дата

А1Г062.020

Лист 4

Рис. 1

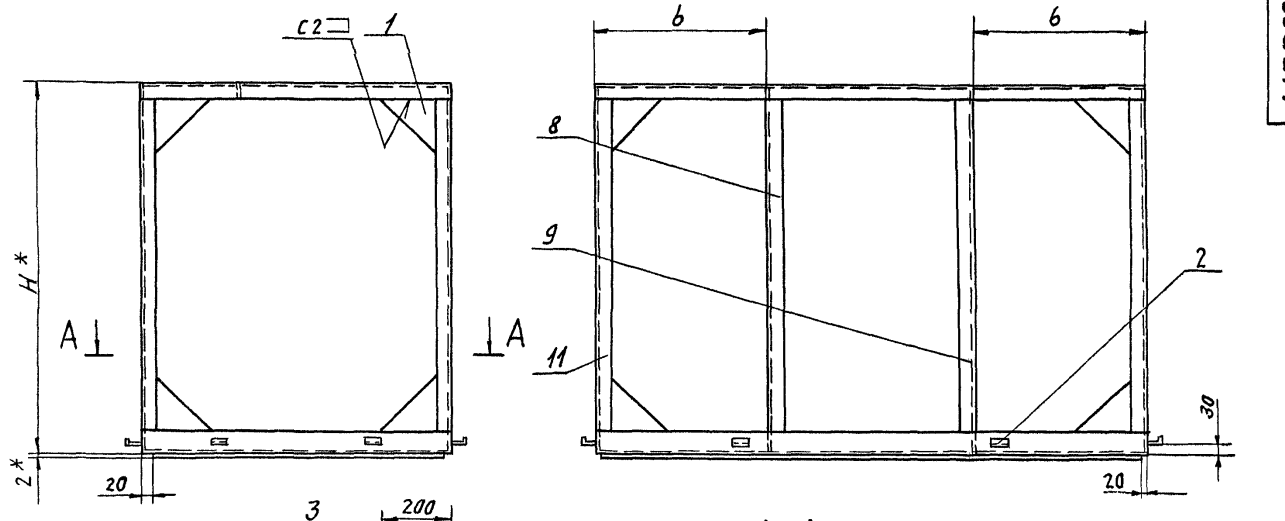

А-А

Б-Б (1:2)

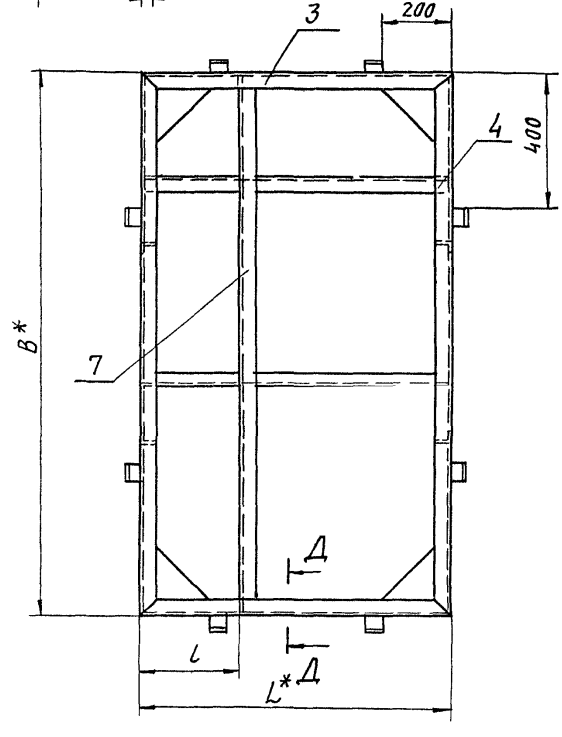

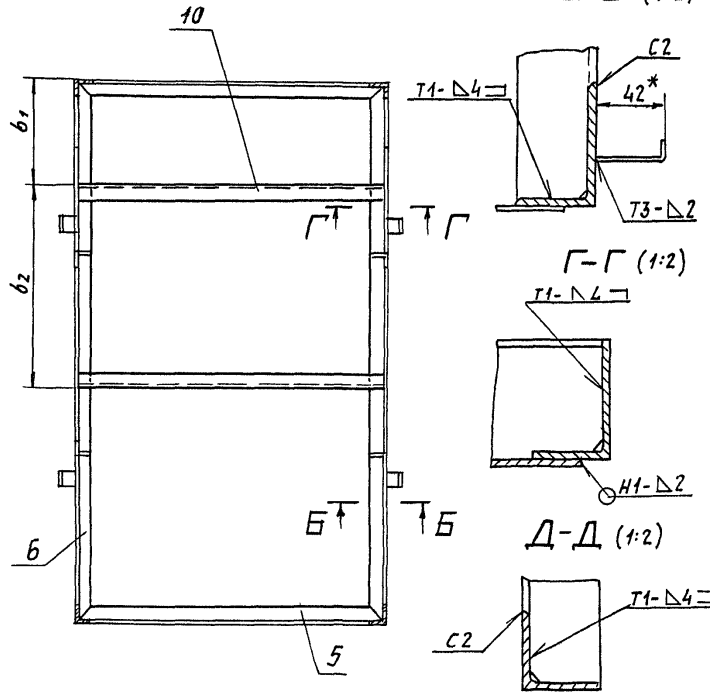

Рис. 2

Остальное см. рис.1

А-А (1:20)

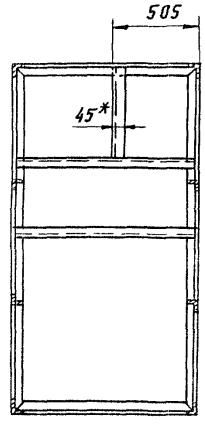

Обозначение	Рис.	Размеры, мм							Масса, кг
		L*	l	B*	b	b₁	b₂	H*	
А1Г 062. 020	1	900	285	1600	500	300	610	1083	97,27
—01							560		
—02				2000	650	500			109,33
—03	2	1100	405			558	440	1266	125,66

1. * Размеры для справок.
2. $\pm \frac{l_2}{2}$.
3. Сварные швы по ГОСТ 5264-80.

Изм.	Лист	N докум.	Подп.	Дата	А1Г062. 020 СБ		
Разраб.		Чебоксаров			Каркас	Лит.	Масса	Масшт.
Пров.		Комиссаров				И	См. табл.	—
Нач. гр.		Фрядкин				Лист	Листов 1	
Гл. спец.		Урановский				САНТЕХНИИПРОЕКТ		
Н. контр.		Дигляк						
Утв.		Спивак						

Серия 5.904-65 Выпуск 3

Инв.№ подл. | Подп. и дата | Взам. инв.№ | Инв.№ дубл. | Подп. и дата

Серия 5.904-65 Выпуск 3

А1Г062.021

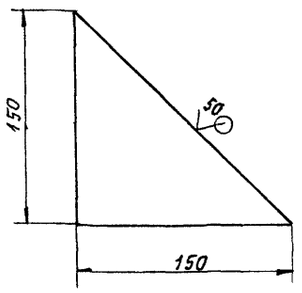

Предельные отклонения размеров: h14

Изм.	Лист	N докум.	Подп.	Дата
Разраб.		Чебоксарова		
Пров.		Комиссаров		
Нач. гр.		Фрадкин		
Гл. спец.		Грановский		
Н. контр.		Литвак		
Утв.		Спивак		

А1Г062.021

Косынка

Лит.	Масса	Масшт.
Н		
Лист	Листов 1	

Лист 4 ГОСТ 19903-74 / Ст3 ГОСТ 14657-89

САНТЕХНИИПРОЕКТ

Формат А4

А1Г062.022

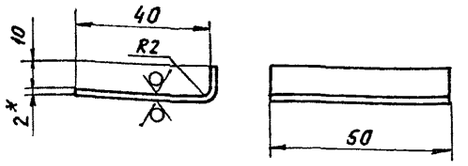

1.* Размер для справок.
2. $h14_i \pm \frac{t_2}{2}$.

Изм.	Лист	N докум.	Подп.	Дата
Разраб.		Чебоксарова		
Пров.		Комиссаров		
Нач. гр.		Фрадкин		
Гл. спец.		Грановский		
Н. контр.		Литвак		
Утв.		Спивак		

А1Г062.022

Упор

Лит.	Масшт.	Масшт.
Н	0,04	1:1
Лист	Листов 1	

Лист 2 ГОСТ 19903-74 / ОК3608 ГОСТ 16523-89

САНТЕХНИИПРОЕКТ

Формат А4

А1Г062.023

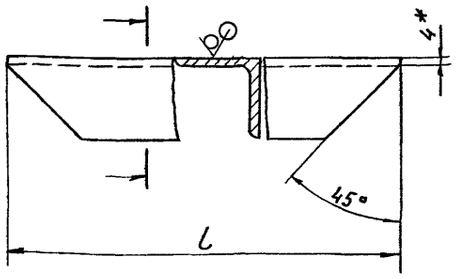

Обозначение	L, мм	Масса, кг
А1Г062.023	892	2,39
-01	1592	4,31
-02	1992	5,39
-03	1092	2,94

1.* Размер для справок.
2. $h14_i \pm \frac{t_2}{2}$.

Изм.	Лист	N докум.	Подп.	Дата
Разраб.		Чебоксарова		
Пров.		Комиссаров		
Нач. гр.		Фрадкин		
Гл. спец.		Грановский		
Н. контр.		Литвак		
Утв.				

А1Г062.023

Полка

Лит.	Масса	Масшт.
Н	См. табл.	—
Лист	Листов 1	

Уголок 45х45х4 ГОСТ 8509-86 / Ст3 ГОСТ 535-88

САНТЕХНИИПРОЕКТ

А1Г062.024

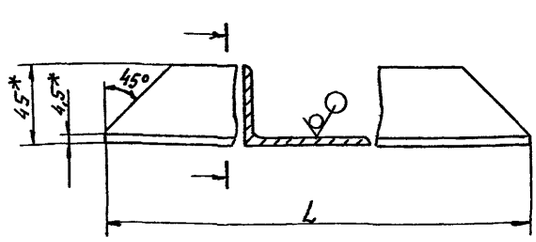

Обозначение	L, мм	Масса, кг
А1Г062.024	890	3,49
-01	1590	6,28
-02	1990	7,87
-03	1090	4,29

1.* Размеры для справок.
2. $h14_i \pm \frac{t_2}{2}$

Изм.	Лист	N докум.	Подп.	Дата
Разраб.		Чебоксарова		
Пров.		Комиссаров		
Нач. гр.		Фрадкин		
Гл. спец.		Грановский		
Н. контр.		Литвак		
Утв.		Спивак		

А1Г062.024

Полка

Лит.	Масса	Масшт.
Н	См. табл.	—
Лист	Листов 1	

Уголок 70х45х4,5 ГОСТ 8510-86 / Ст3 ГОСТ 535-88

САНТЕХНИИПРОЕКТ

Формат	Зона	Поз.	Обозначение	Наименование	Кол.	Примечание
				Документация		
А2			А1Г062.030СБ	Сборочный чертеж		
				Детали		
А4		1	А1Г062.033	Планка	2	
			Переменные данные для исполнений			
				А1Г062.030		
				Сборочные единицы		
А4		2	А1Г062.040	Фланец	2	
				Детали		
А4		3	А1Г062.033-01	Планка	1	
		4	-02	Планка	1	
А4		5	А1Г062.034	Стенка	1	
		6	-01	Стенка	1	
А4		7	А1Г062.035	Днище	1	
А4		8	А1Г062.036	Стенка	1	
А4		9	А1Г062.037	Боковина	1	
		10	-01	Боковина	1	

Изм	Лист	№докум.	Подп.	Дата	А1Г062.030			
Разраб.		Комиссаров			Короб раздаточный	Лит. И	Лист 1	Листов 2
Пров.		Литвак						
Нач.гр.		Литвак						
Н.контр.		Фрадкин				Сантехниипроект		
Утв.		Спивак						

Формат: А4

Формат	Зона	Поз.	Обозначение	Наименование	Кол.	Примечание
				Стандартные изделия		
		11		Болт М6-6g х 25.36		
				ГОСТ 7798-70	5	
				А1Г062.030-01		
				Сборочные единицы		
А4		2	А1Г.062.040-01	Фланец	2	
				Детали		
А4		3	А1Г062.033-03	Планка	1	
		4	-04	Планка	1	
А4		5	А1Г062.034-02	Стенка	1	
		6	-03	Стенка	1	
А4		7	А1Г062.035-01	Днище	1	
А4		8	А1Г062.036-01	Стенка	1	
А4		9	А1Г062.037-02	Боковина	1	
		10	-03	Боковина	1	
				Стандартные изделия		
		11		Болт М6-6g х 25.36		
				ГОСТ 7798-70	6	

Изм	Лист	№докум.	Подп.	Дата	А1Г062.030	Лист 2

Формат А1

А1Г062.033

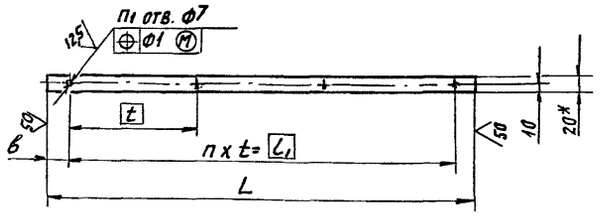

Обозначение	Размеры, мм				Кол-во		Масса, кг
	L	L_1	в	t	n	n_1	
А1Г 062.033	600	540	30	180	3	4	0,38
-01	885	800	42,5	200	4	5	0,56
-02	880		40				0,55
-03	1260	1000	130		5	6	0,8
-04		1100	80	220			

1.* Размер для справок

2. $h14; \pm \frac{t_2}{2}$.

Изм	Лист	№докум.	Подп.	Дата	А1Г062.033			
Разраб.		Чебоксаров			Планка	Лит. И	Масса см. табл.	Масштаб —
Пров.		Комиссаров						
Нач.гр.		Фрадкин				Лист	Листов 1	
Гл.спец.		Грановский			Полоса 4х20 ГОСТ 103-76			
Н.контр.		Литвак			Ст.3 ГОСТ 535-88	Сантехниипроект		
Утв.		Спивак						

А1Г062.034

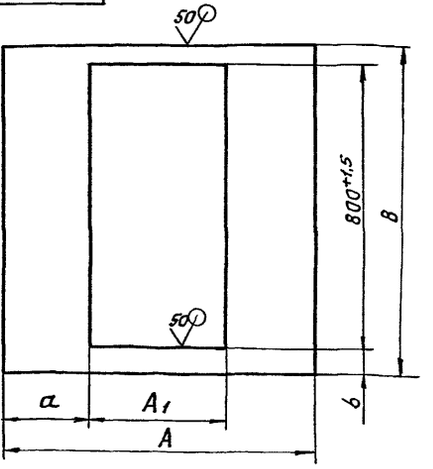

Обозначение	Размеры, мм					Масса, кг
	A	A_1	a	B	b	
А1Г 062.034	885	400	242,5	900	50	4,49
-01	496		48	885	42,5	1,11
-02	1260	600	330	900	50	6,17
-03	696		48	1260	230	3,74

Неуказанные предельные отклонения размеров: $H14; h14; \pm \frac{t_2}{2}$

Изм	Лист	№докум.	Подп.	Дата	А1Г062.034			
Разраб.		Чебоксаров			Стенка	Лит. И	Масса см. табл.	Масштаб —
Пров.		Комиссаров						
Нач.гр.		Фрадкин				Лист	Листов 1	
Гл.спец.		Грановский			Лист 1,2 ГОСТ 19903-74			
Н.контр.		Литвак			ОК360В ГОСТ 16523-89	Сантехниипроект		
Утв.		Спивак						

Серия 5.905-65 Выпуск 3

А1Г 062.030СБ

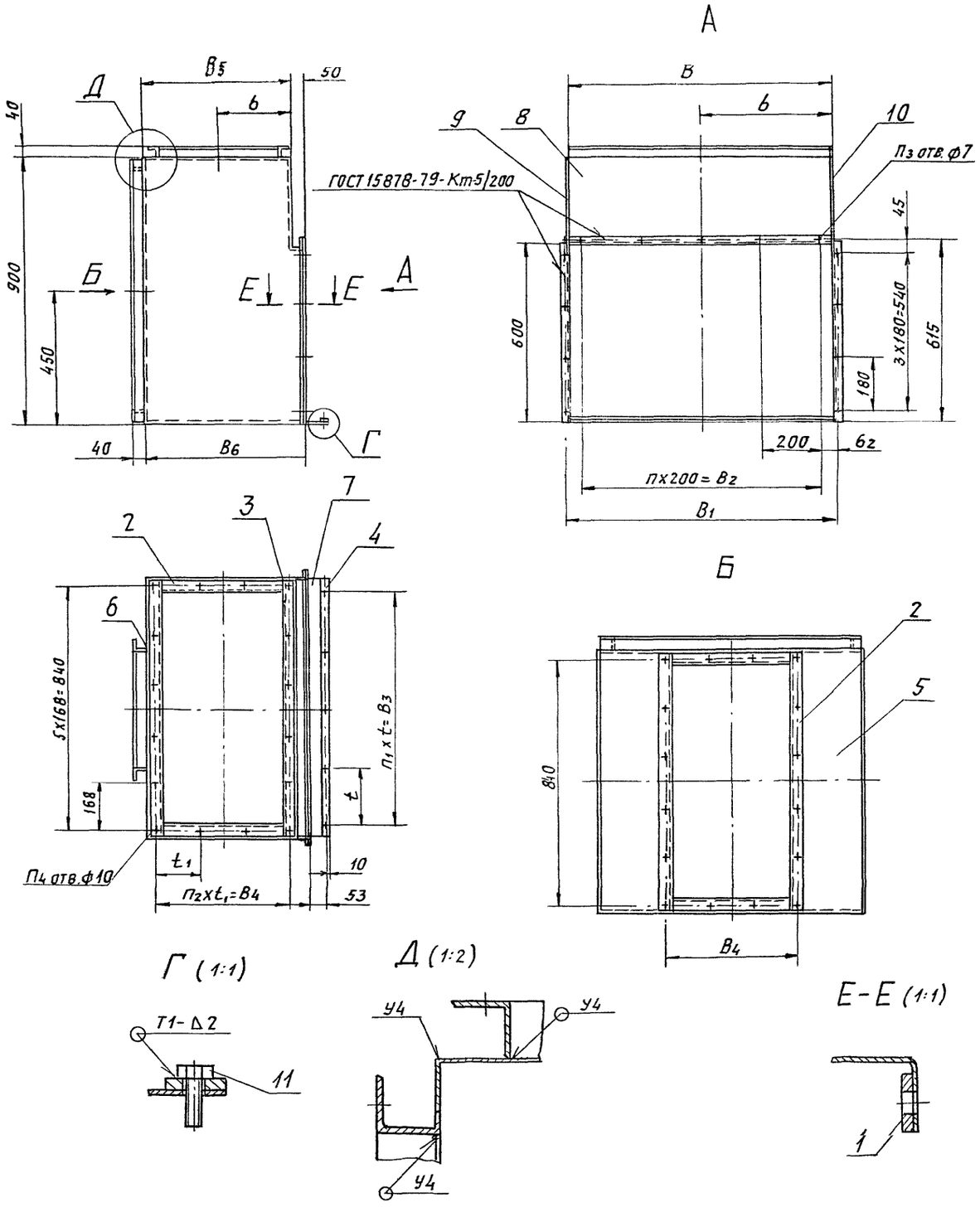

Обозначение	Размеры, мм												кол., — во					Масса, кг
	В	В1	В2	В3	В4	В5	В6	б	б1	б2	t	t1	п	п1	п2	п3	п4	
А1Г 062.030	885	915	800	800	430	500	550	250	442,5	57,5	200	143,3	4	4	3	13	16	35,5
-01	1260	1290	1000	1100	630	700	750	350	630	145	220	157,5	5	5	4	14	18	53,18

1. Размеры для справок.
2. Сварные швы по ГОСТ 5264-80, кроме указанного на чертеже.

Разраб.	Чебоксаров			А1Г062.030 СБ			
Пров.	Комиссаров			Короб раздаточный	Лит. И	Масса	Масшт.
Нач. гр.	Фрадкин					Ст. табл.	—
Гл. спец.	Грановский				Лист	Листов 1	
Н. контр.	Литвак				САНТЕХНИИПРОЕКТ		
Утв.	Спивак						

Серия 5.905-65 Выпуск 3

Инв. № подл. | Подп. и дата | Взам. инв. № | Инв. № дубл. | Подп. и дата

АIГ062.035

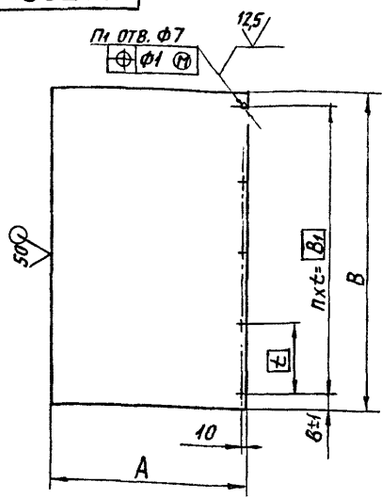

Обозначение	Размеры, мм					Кол-во		Масса, кг
	A	B	B1	b	t	n	n1	
А1Г062.035	548	886	800	42,5	200	4	5	4,57
-01	748	1260	1100	80	220	5	6	8,88

Неуказанные предельные отклонения размеров: $h14; \pm \frac{t_2}{2}$

Изм.	Лист	№ докум.	Подп.	Дата	А1Г062.035
Разраб.		Чебоксарова			Днище
Пров.		Комиссаров			Лит. И; Масса: см. табл.; Масштаб: —
Нач. гр.		Фрядкин			Лист; Листов 1
Гл. спец.		Грановский			Лист 1,2 ГОСТ 19903-74 ОК3608 ГОСТ 16523-89
Н. контр.		Литвак			САНТЕХНИИПРОЕКТ
Утв.		Спивак			

Инв. № подл. | Подп. и дата | Взам. инв. № | Инв. № дубл. | Подп. и дата

Формат А4

АIГ062.036

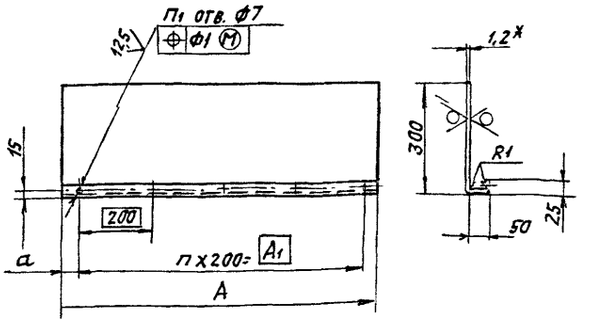

Обозначение	Размеры, мм			Кол-во		Масса, кг
	A	A1	a	n	n1	
А1Г062.036	885	800	42,5	4	5	3,13
-01	1260	1000	130	5	6	4,46

1.* Размер для справок.
2. $h14; \pm \frac{t_2}{2}$

Изм.	Лист	№ докум.	Подп.	Дата	А1Г062.036
Разраб.		Чебоксарова			Стенка
Пров.		Комиссаров			Лит. И; Масса: см. табл.; Масштаб: —
Нач. гр.		Фрядкин			Лист; Листов 1
Гл. спец.		Грановский			Лист 1,2 ГОСТ 19903-74 ОК3608 ГОСТ 16523-89
Н. контр.		Литвак			САНТЕХНИИПРОЕКТ
Утв.		Спивак			

Инв. № подл. | Подп. и дата | Взам. инв. № | Инв. № дубл. | Подп. и дата

Формат А4

АIГ062.037

Серия 5.905-65 Выпуск 3

Рис. 1

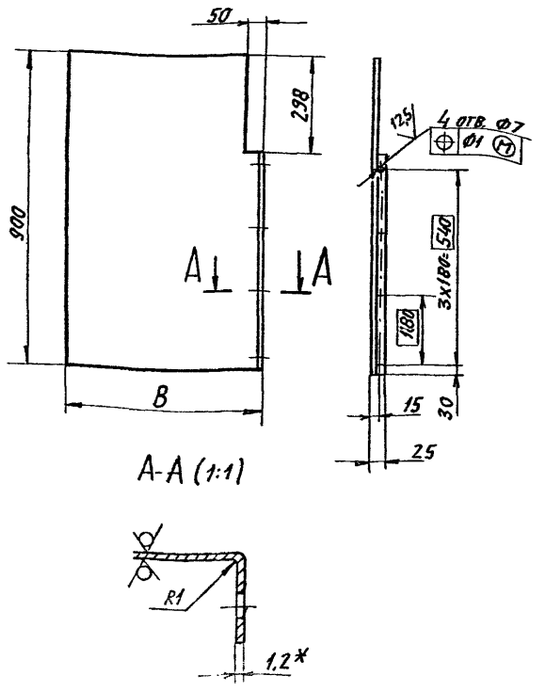

А-А (1:1)

Рис. 2

Остальное см. рис. 1

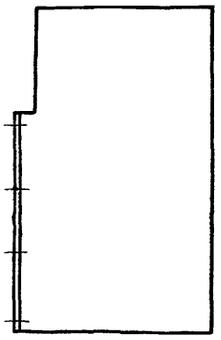

Обозначение	Рис.	B, мм	Масса, кг
А1Г062.037	1	550	4,67
-01	2		
-02	1	750	6,36
-03	2		

1.* Размер для справок.
2. $h14; \pm \frac{t_2}{2}$.

Изм.	Лист	№ докум.	Подп.	Дата	А1Г062.037
Разраб.		Чебоксарова			Боковина
Пров.		Комиссаров			Лит. И; Масса: см. табл.; Масштаб: —
Нач. гр.		Фрядкин			Лист; Листов 1
Гл. спец.		Грановский			Лист 1,2 ГОСТ 19903-74 ОК3608 ГОСТ 16523-89
Н. контр.		Литвак			САНТЕХНИИПРОЕКТ
Утв.		Спивак			

Инв. № подл. | Подп. и дата | Взам. инв. № | Инв. № дубл. | Подп. и дата

Формат А3

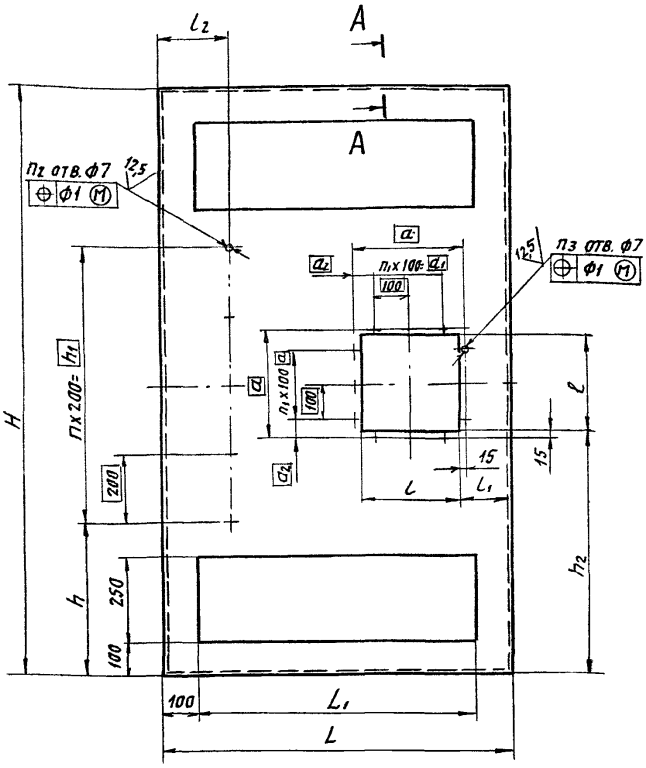

А-А (1:1)

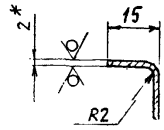

Обозначение	Размеры, мм								
	L	L_1	l	l_1	l_2	H	h	h_1	h_2
А1Г062.064	1000	800	280	150	200	1700	450	800	710
-01							550	1000	
-02	1200	1000	350	161	319	2100	650	800	875
-03							550	1000	

Обозначение	Размеры, мм			кол-во				Масса, кг
	a	a_1	a_2	n	n_1	n_2	n_3	
А1Г062.064	310	200	55	4	2	5	12	25,92
-01				5		6		32,22
-02	380	300	40	4	3	5	18	29,84
-03				5		6		

1. * Размер для справок
2. $H14; h14; \pm \frac{t_2}{2}$.

Изм.	Лист	№ докум.	Подп.	Дата	А1Г062.064			
Разраб.		Чебоксаров			Крышка	Лит.	Масса	Масшт.
Пров.		Комиссаров				И	См. табл.	–
Нач. гр.		Фрайкин				Лист	Листов 1	
Гл. спец.		Рановский			Лист 2 ГОСТ 19903-74	САНТЕХНИИПРОЕКТ		
Н. контр.		Литвак						
Гл. р.		Спивак						

Формат А3

Серия 5.905-65 Выпуск 3

Формат	Зона	Поз.	Обозначение	Наименование	Кол.	Примечание
				Документация		
А4			А1Г062.040	Сборочный чертеж		
				Детали		
Б4		1	А1Г062.041	Полка		
				Уголок 40х40х3 ГОСТ 8509-86 / Ст3 ГОСТ 535-89		
				ℓ = 840-2	2	1,55 кг
				Переменные данные для исполнений		
				А1Г062.030		
				Детали		
Б4		2	А1Г062.042	Полка		
				Уголок 40х40х3 ГОСТ 8509-86 / Ст3 ГОСТ 535-88		
				ℓ = 400-2	2	0,74 кг
				А1Г062.030-01		
				Детали		

Изм.	Лист	№ докум.	Подп.	Дата	А1Г062.040			
Разраб.		Комиссаров			Фланец	Лит.	Лист	Листов
Пров.		Литвак				Н	1	2
Нач. гр.		Фрайкин				САНТЕХНИИПРОЕКТ		
Н. контр.								

Формат	Зона	Поз.	Обозначение	Наименование	Кол.	Примечание
				Полка		
Б4		2	А1Г062.043	Уголок 40х40х3 ГОСТ 8509-86 / Ст3 ГОСТ 535-88		
				ℓ = 600-2	2	1,1 кг

Изм.	Лист	№ докум.	Подп.	Дата	А1Г062.040	Лист 2

АГ062.025

50 (√)

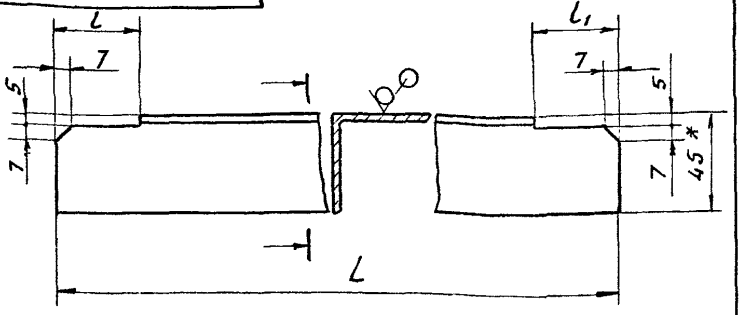

Обозначение	Размеры, мм			Масса, кг
	L	l	l1	
А1Г 062. 025	1590	40	40	4,35
-01	1073	65		3,01
-02		40	65	
-03	1990		40	5,44
-04	1256	65		3,40
-05		40	65	

1. * Размер для справок.
2. h14; $\pm \frac{t_2}{2}$.

Изм.	Лист	N докум.	Подп.	Дата
Разраб.	Чебоксаров			
Пров.	Комиссаров			
Гл. спец.	Фрадкин			
Гл. спец.	Грановский			
Н. контр.	Литвак			
Утв.	Спивак			

А1Г 062. 025

Поперечина

Лит	Масса	Масшт.
И	См. табл.	—
Лист	Листов 1	

Уголок 45х45х4 ГОСТ 8509-86 / Ст.3 ГОСТ 535-88

САНТЕХНИИПРОЕКТ

Формат А4

АГ062.040СБ

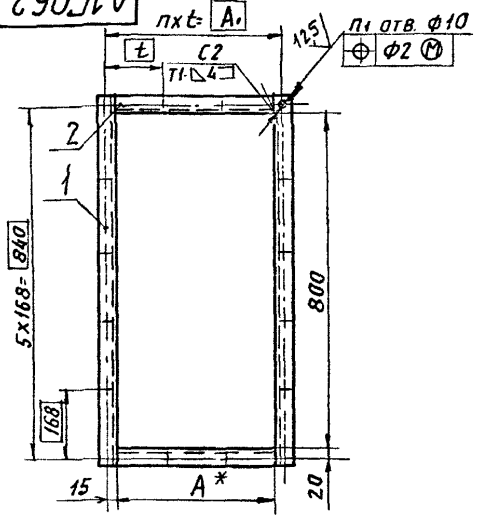

Обозначение	Размер, мм			Кол-во		Масса, кг
	A*	A1	t	n	n1	
А1Г 062. 040	400	430	143,3	3	16	3,65
-01	600	630	157,5	4	18	5,41

1. * Размер для справок.
2. $\pm \frac{t_2}{2}$.
3. Сварные швы по ГОСТ 5264-80

Изм.	Лист	N докум.	Подп.	Дата
Разраб.	Чебоксаров			
Пров.	Комиссаров			
Нач. гр.	Фрадкин			
Гл. спец.	Грановский			
Н. контр.	Литвак			
Утв.	Спивак			

А1Г062. 040СБ

Фланец

Лит	Масса	Масшт.
И	См. табл.	—
Лист	Листов 1	

САНТЕХНИИПРОЕКТ

Формат А4

Серия 5.905-65 Выпуск 3

АГ062 026

50 (√)

Рис. 1

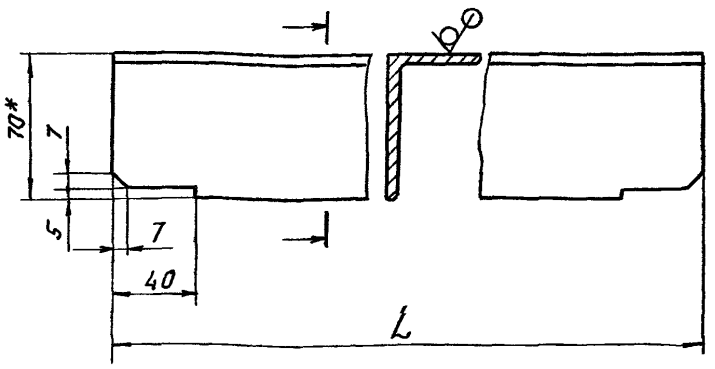

Рис. 2

Остальное см. рис. 1

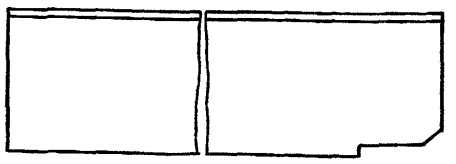

Обозначение	Рис.	L, мм	Масса, кг
А1Г062. 026	1	890	3,55
-01		1090	4,34
-02	2	553	2,21

1. * Размер для справок.
2. h14; $\pm \frac{t_2}{2}$.

Изм.	Лист	N докум.	Подп.	Дата
Разраб.	Чебоксаров			
Пров.	Комиссаров			
Нач. гр.	Фрадкин			
Гл. спец.	Грановский			
Н. контр.	Литвак			
Утв.	Спивак			

А1Г062. 026

Поперечина

Лит	Масса	Масшт.
И	См. табл.	—
Лист	Листов 1	

Уголок 70х45х4,5 ГОСТ 8510-86 / Ст.3 ГОСТ 535-88

САНТЕХНИИПРОЕКТ

25760 04 03 Формат А3

Инв. N подл. | Подп. и дата | Взам. инв. N | Инв. N дубл. | Подп. и дата

Формат	Зона	Поз.	Обозначение	Наименование	Кол.	Примечание
				Документация		
А2			А1Г062.050СБ	Сборочный чертеж		
				Детали		
А4		1	А1Г062.033	Планка	2	
				Стандартные изделия		
		2		Болт М6-6g×25.36 ГОСТ 7798-70	14	
			Переменные данные	для исполнений:		
				А1Г062.050		
				Детали		
А4		3	А1Г062.033-01	Планка	1	
А4		4	А1Г062.051	Боковина	1	
		5	-01	Боковина	1	
А4		6	А1Г062.052	Лист верхний	1	
Бч		7	А1Г062.053	Накладка Лист 1,2 ГОСТ 19903-74 ОК 360В ГОСТ 16523-89		
				170-1×505-2	4	0,8 кг

Инв.№ подл. | Подп. и дата | Взам. инв.№ | Инв.№ дубл. | Подп. и дата

Изм.	Лист	№ докум.	Подп.	Дата
Разраб.		Комиссаров		
Пров.		Литвак		
Нач.гр.		Литвак		
Н.контр.		Фрадкин		
Утв.		Спивак		

А1Г062.050

Кожух

Лит.	Лист	Листов
И	1	4

САНТЕХНИИПРОЕКТ

Формат А4

Формат	Зона	Поз.	Обозначение	Наименование	Кол.	Примечание
Бч		8	А1Г062.054	Поперечина Уголок 45×45×4 ГОСТ 8509-86 Ст.3 ГОСТ 535-88		
				ℓ = 885-2	1	2,4 кг
				А1Г062.050-01		
				Детали		
А4		3	А1Г062.033-01	Планка	1	
А4		4	А1Г062.051	Боковина	1	
		5	-01	Боковина	1	
А4		6	А1Г062.052	Лист верхний	1	
Бч		7	А1Г062.055	Накладка Лист 1,2 ГОСТ 19903-74 ОК 360В ГОСТ 16523-89		
				115-1×505-2	4	0,54 кг
Бч		8	А1Г062.054	Поперечина Уголок 45×45×4 ГОСТ 8509-86 Ст.3 ГОСТ 535-88		
				ℓ = 885-2	1	2,4 кг
				А1Г062.050-02		
				Детали		
А4		3	А1Г062.033-01	Планка	1	
А4		4	А1Г062.051	Боковина	1	
		5	-01	Боковина	1	
А4		6	А1Г062.052	Лист верхний	1	

Инв.№ подл. | Подп. и дата | Взам. инв.№ | Инв.№ дубл. | Подп. и дата

Изм. | Лист | № докум. | Подп. | Дата

А1Г062.050

Лист 2

Серия 5.905-55 Выпуск 3

Формат	Зона	Поз.	Обозначение	Наименование	Кол.	Примечание
Бч		7	А1Г062.056	Накладка Лист 1,2 ГОСТ 19903-74 ОК 360В ГОСТ 16523-89		
				40-1×505-2	4	0,2 кг
Бч		8	А1Г062.054	Поперечина Уголок 45×45×4 ГОСТ 8509-86 Ст.3 ГОСТ 535-88		
				ℓ = 885-2	1	2,4 кг
				А1Г062.050-03		
				Детали		
А4		3	А1Г062.033-03	Планка	1	
А4		4	А1Г062.051	Боковина	1	
		5	-01	Боковина	1	
А4		6	А1Г062.052-01	Лист верхний	1	
Бч		7	А1Г062.056	Накладка Лист 1,2 ГОСТ 19903-74 ОК 360В ГОСТ 16523-89		
				40-1×505-2	4	0,2 кг
Бч		8	А1Г062.057	Поперечина Уголок 45×45×4 ГОСТ 8509-86 Ст.3 ГОСТ 535-88		
				ℓ = 1260-2	1	3,4 кг
				А1Г062.050-04		
				Детали		
А4		3	А1Г062.033-01	Планка	1	

Инв.№ подл. | Подп. и дата | Взам. инв.№ | Инв.№ дубл. | Подп. и дата

Изм. | Лист | № докум. | Подп. | Дата

А1Г062.050

Лист 3

Формат	Зона	Поз.	Обозначение	Наименование	Кол.	Примечание
А4		4	А1Г062.051-02	Боковина	1	
		5	-03	Боковина	1	
А4		6	А1Г062.052-02	Лист верхний	1	
Бч		7	А1Г062.055	Накладка Лист 1,2 ГОСТ 19903-74 ОК 360В ГОСТ 16523-89		
				115-1×505-2	4	0,54
Бч		8	А1Г062.054	Поперечина Уголок 45×45×4 ГОСТ 8509-86 Ст.3 ГОСТ 535-88		
				ℓ = 885-2	1	2,4 кг
				А1Г062.050-05		
				Детали		
А4		3	А1Г062.033-03	Планка	1	
А4		4	А1Г062.051-02	Боковина	1	
		5	-03	Боковина	1	
А4		6	А1Г062.052-03	Лист верхний	1	
Бч		7	А1Г062.056	Накладка Лист 1,2 ГОСТ 19903-74 ОК 360В ГОСТ 16523-89		
				40-1×505-2	4	0,2 кг
Бч		8	А1Г062.057	Поперечина Уголок 45×45×4 ГОСТ 8509-86 Ст.3 ГОСТ 535-88		
				ℓ = 1260-2	1	3,4 кг

Инв.№ подл. | Подп. и дата | Взам. инв.№ | Инв.№ дубл. | Подп. и дата

Изм. | Лист | № докум. | Подп. | Дата

А1Г062.050

Лист 4

А1Г062.050СБ

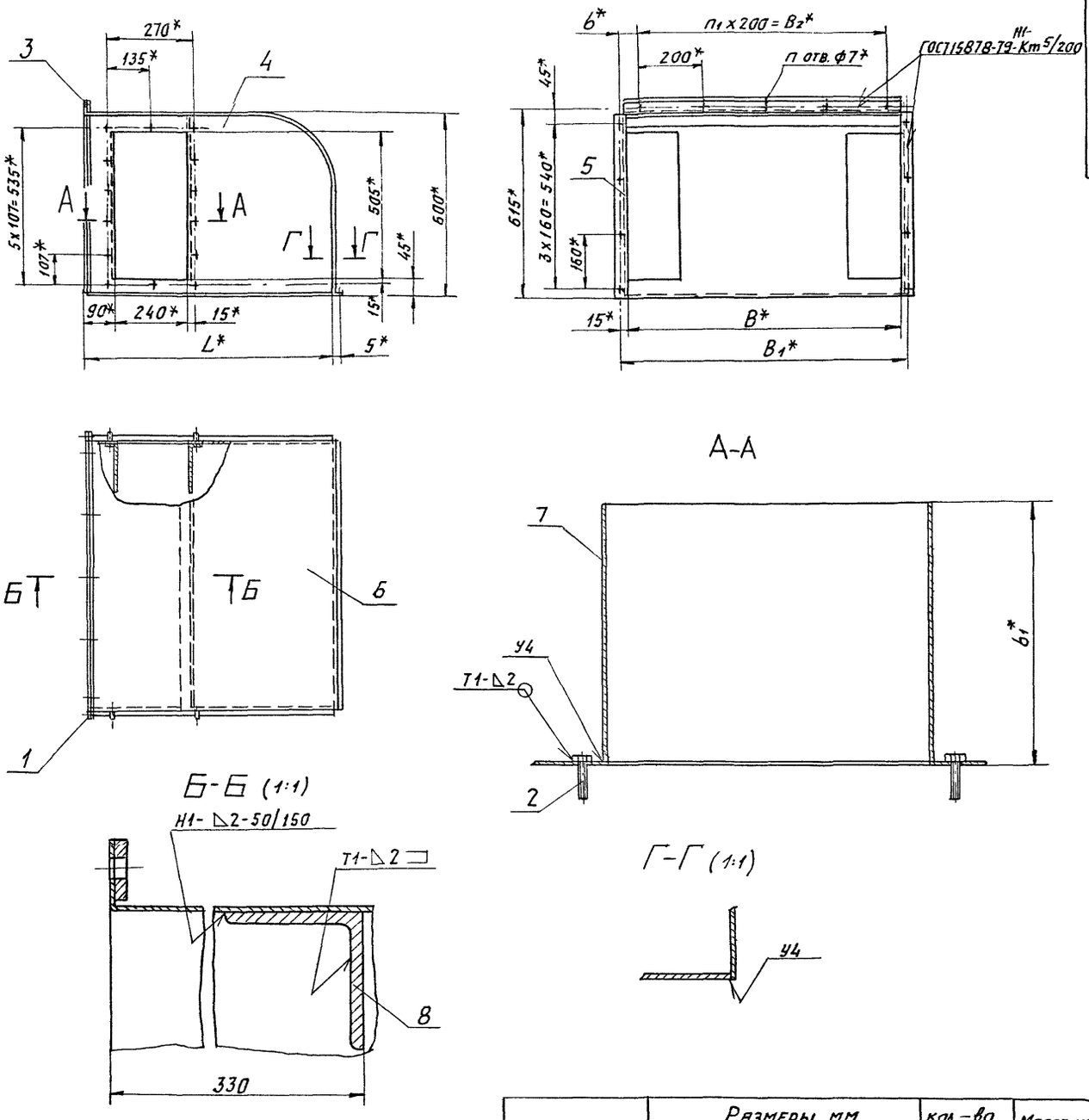

Обозначение	Размеры, мм						кол-во		Масса, кг
	L*	B*	B1*	B2*	b*	b1*	n	n1	
А1Г062.050	800	885	715	800	57,5	170	13	4	27,27
-01						115			26,20
-02						40			24,62
-03		1260	1290	1900	145		14	5	30,85
-04	880	885	715	800	57,5	115	13	4	29,74
-05		1260	1290	1000	145	40	14	5	34,71

1.* Размеры для справок

2. $\pm \frac{t_2}{2}$.

3. Сварные швы по ГОСТ 5264-80, кроме указанного на чертеже.

Разраб.	Чебоксаров		А1Г062.050СБ		
Пров.	Копыльский		Кожух	Лит.	Масса
Нач. гр.	Фрадкин			Н	Масштаб
Гл. спец.	Грановский			Лист	Листов 1
Н. контр.	Литвак			САНТЕХНИИПРОЕКТ	
Утв.	Спирак				

Серия 5.905-65 Выпуск 3

Подп. и дата | Инв. № дубл. | Взам. инв. № | Подп. и дата | Инв. № подл.

АГ062.051

50 V(V)

Рис.1

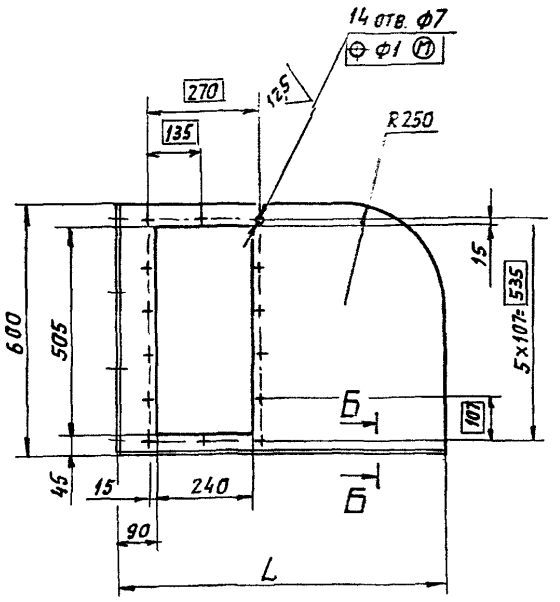

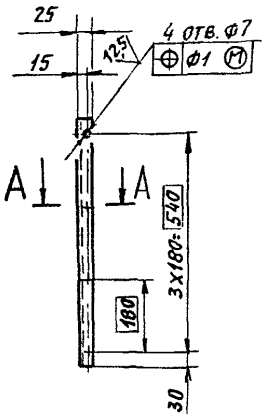

А-А (1:1)

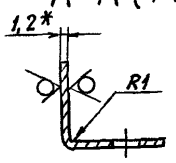

Б-Б (1:1)

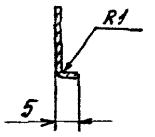

Рис. 2

Остальное- см. рис.1

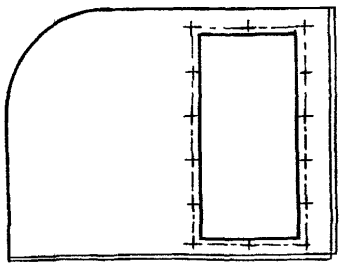

Обозначение	Рис.	L, мм	Масса, кг
А1Г062.051	1	800	2,87
-01	2		
-02	1	880	4,27
-03	2		

1. * Размер для справок.
2. $H14;\ h14;\ \pm \frac{t_2}{2}$

Изм.	Лист	№ докум.	Подп.	Дата
Разраб.		Чебоксаров		
Пров.		Комиссаров		
Нач. гр.		Фрадкин		
Гл. спец.		Грановский		
Н. контр.		Литвак		
Утв.		Спивак		

А1Г062.051

Боковина

Лит.	Масса	Масшт.
И	см. табл.	—
Лист	Листов 1	

1,2 ГОСТ 19903-74
Лист ОК360В ГОСТ 16523-89

САНТЕХНИИПРОЕКТ

Формат А3

Инв.№ подл. | Подп. и дата | Взам. инв.№ | Инв.№ дубл. | Подп. и дата

АГ062.052

50 V(V)

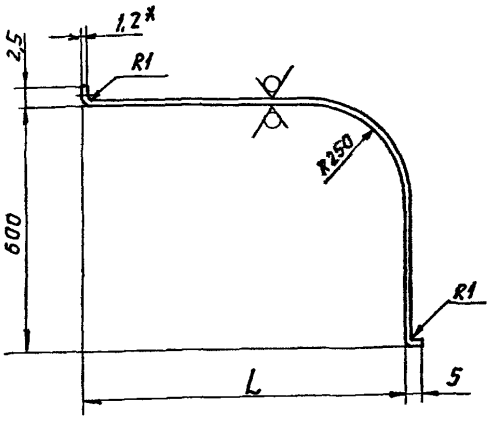

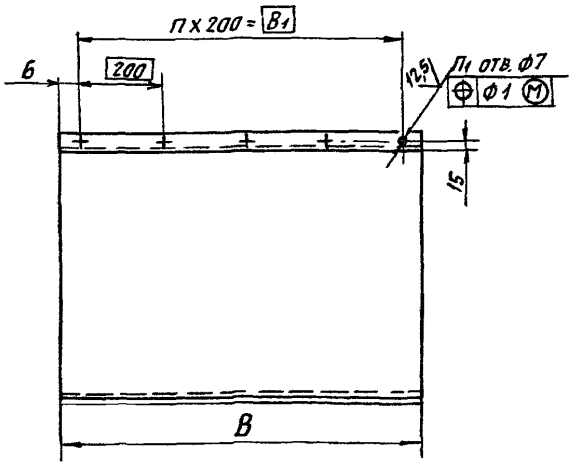

Обозначение	Размеры, мм				Кол-во		Масса, кг
	L	В	В1	В	П	П1	
А1Г062.052	800	888	800	44	4	5	11,07
-01		1263	1000	131,5	5	6	15,74
-02	880	888	800	44	4	5	11,73
-03		1263	1000	131,5	5	6	16,72

1. * Размер для справок.
2. $h14;\ \pm \frac{t_2}{2}$

Серия 5.905-65 Выпуск 3

Изм.	Лист	№ докум.	Подп.	Дата
Разраб.		Чебоксаров		
Пров.		Комиссаров		
Нач. гр.		Фрадкин		
Гл. спец.		Грановский		
Н. контр.		Литвак		

А1Г062.052

Лист верхний

Лит.	Масса	Масшт.
И	см. табл.	—
Лист	Листов 1	

1,2 ГОСТ 19903-74
Лист ОК360В ГОСТ 16523-89

САНТЕХНИИПРОЕКТ

Инв.№ подл. | Подп. и дата | Взам. инв.№ | Инв.№ дубл. | Подп. и дата

Формат	Зона	Поз.	Обозначение	Наименование	Кол.	Примечание
				Документация		
А2			А1Г062.060СБ	Сборочный чертеж		
				Детали		
БЧ		1	А1Г062.061	Стяжка		
				Полоса 4х40 ГОСТ 103-76		
				Ст.3 ГОСТ 535-88		
				ℓ= 180-2	2	0,23кг
				Стандартные изделия		
		2		Гайка М10-6Н.4		
				ГОСТ 5915-70	4	
			Переменные данные	для исполнений		
				А1Г062.060		
				Детали		
БЧ		3	А1Г062.062	Пруток		
				Круг 6 ГОСТ 2590-88		
				Ст.3 ГОСТ 535-88		
				ℓ= 270-1	14	0,06кг

Инв.№ подл. | Подп. и дата | Взам. инв.№ | Инв.№ дубл. | Подп. и дата

Изм.	Лист	№ докум.	Подп.	Дата
Разраб.		Комиссаров		
Пров.		Литвак		
Нач. гр.		Литвак		
Н. контр		Фрайкин		
Утв.		Сливак		

А1Г062.060

Крышка каркаса

Лит	Лист	Листов
И	1	5

Сантехниипроект

Формат А4

Формат	Зона	Поз.	Обозначение	Наименование	Кол.	Примечание
БЧ		4	А1Г062.063	Пруток		
				Круг 6 ГОСТ 2590-88		
				Ст.3 ГОСТ 535-88		
				ℓ= 820-2	4	0,18кг
А4		5	А1Г062.064	Крышка	1	
А4		6	А1Г062.065	Поперечина	2	
				Стандартные изделия		
		7		Болт М6-6g х 25.36		
				ГОСТ 7798-70	12	
				А1Г062.060-01		
				Детали		
БЧ		3	А1Г062.062	Пруток		
				Круг 6 ГОСТ 2590-88		
				Ст.3 ГОСТ 535-88		
				ℓ= 270-1	14	0,06 кг
БЧ		4	А1Г062.063	Пруток		
				Круг 6 ГОСТ 2590-88		
				Ст.3 ГОСТ 535-88		
				ℓ= 820-2	4	0,18 кг
А4		5	А1Г062.064	Крышка	1	
А4		6	А1Г062.065-01	Поперечина	2	

Инв.№ подл. | Подп. и дата | Взам. инв.№ | Инв.№ дубл. | Подп. и дата

Изм. | Лист | № докум. | Подп. | Дата

А1Г062.060

Лист 2

Формат А4

Серия 5.905-65 Выпуск 3

Формат	Зона	Поз.	Обозначение	Наименование	Кол.	Примечание
				Стандартные изделия		
		7		Болт М6-6g х 25.36		
				ГОСТ 7798-70	12	
				А1Г062.060-02		
				Детали		
БЧ		3	А1Г062.062	Пруток		
				Круг 6 ГОСТ 2590-88		
				Ст.3 ГОСТ 535-88		
				ℓ= 270-2	14	0,06кг
БЧ		4	А1Г062.063	Пруток		
				Круг 6 ГОСТ 2590-88		
				Ст.3 ГОСТ 535-88		
				ℓ= 820-2	4	0,18кг
А4		5	А1Г062.064	Крышка	1	
А4		6	А1Г062.065-02	Поперечина	2	
				Стандартные изделия		
		7		Болт М6-6g х 25.36		
				ГОСТ 7798-70	12	
				А1Г062.060-03		
				Детали		

Инв.№ подл. | Подп. и дата | Взам. инв.№ | Инв.№ дубл. | Подп. и дата

А1Г062.060

Лист 3

Формат	Зона	Поз.	Обозначение	Наименование	Кол.	Примечание
БЧ		3	А1Г062.062	Пруток		
				Круг 6 ГОСТ 2590-88		
				Ст.3 ГОСТ 535-88		
				ℓ= 270-1	14	0,06кг
БЧ		4	А1Г062.063	Пруток		
				Круг 6 ГОСТ 2590-88		
				Ст3 ГОСТ 535-88		
				ℓ= 820-2	4	0,18кг
А4		5	А1Г062.064-01	Крышка	1	
А4		6	А1Г062.065-03	Поперечина	2	
				Стандартные изделия		
		7		Болт М6-6g х 25.36		
				ГОСТ 7798-70	12	
				А1Г062.060-04		
				Детали		
БЧ		3	А1Г062.062	Пруток		
				Круг 6 ГОСТ 2590-88		
				Ст.3 ГОСТ 535-88		
				ℓ= 270-1	18	0,06кг
БЧ		4	А1Г062.066	Пруток		
				Круг 6 ГОСТ 2590-88		
				Ст.3 ГОСТ 535-88		
				ℓ= 820-2	4	0,25кг
А4		5	А1Г062.064-02	Крышка	1	
А4		6	А1Г062.065-01	Поперечина	2	

Инв.№ подл. | Подп. и дата | Взам. инв.№ | Инв.№ дубл. | Подп. и дата

Изм. | Лист | № докум. | Подп. | Дата

А1Г062.060

Лист 4

Формат	Зона	Поз.	Обозначение	Наименование	Кол.	Примечание
				Стандартные изделия		
		7		Болт М6-6g х 25.36 ГОСТ 7798-70	16	
				А1Г062.060-05		
				Деталн		
Б4		3	А1Г062.062	Пруток Круг Б ГОСТ 2590-88 Ст3 ГОСТ 535-88 ℓ= 270-1	18	0,06кг
Б4		4	А1Г062.066	Пруток Круг Б ГОСТ 2590-88 Ст3 ГОСТ 535-88 ℓ= 1020-2	4	0,25кг
А4		5	А1Г062.064-03	Крышка	1	
А4		6	А1Г062.065-03	Поперечина	2	
				Стандартные изделия		
		7		Болт М6-6g х 25.36 ГОСТ 7798-70	16	

Инв.№ подл. | Подп. и дата | Взам. инв.№ | Инв.№ дубл. | Подп. и дата

Изм. Лист № докум. Подп. Дата

А1Г062.060

Лист 5

Формат А4

А1Г062.065

50 (√)

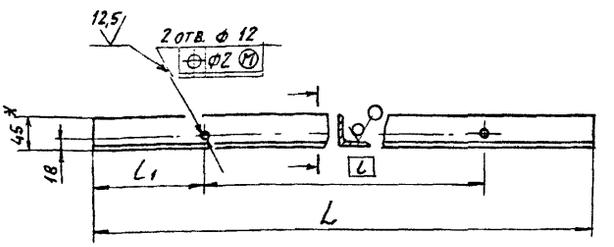

Обозначение	Размеры, мм L	l	l1	Масса, кг
А1Г062.065	885	578	153,5	2,42
-01		703	91	
-02		828	28,5	
-03	1260	1203		3,44

1.* Размер для справок.

2. $h14_i \pm \frac{t_2}{2}$

Подп. и дата | Инв.№ подл. | Взам. инв.№ | Инв.№ дубл. | Подп. и дата

Изм.	Лист	№ докум.	Подп.	Дата
Разраб.		Чебоксарова		
Пров.		Комиссаров		
Нач. гр.		Фрайкин		
Гл. спец.		Грановский		
Н. контр.		Литвак		
Утв.		Сливак		

А1Г062.065

Поперечина

Лит | Масса | Масшт.: И | см. табл. | —

Лист | Листов 1

Уголок 45х45х4 ГОСТ 8509-86 / Ст.3 ГОСТ 535-88

САНТЕХНИИПРОЕКТ

Формат А4

А1Г062.072

50 (√)

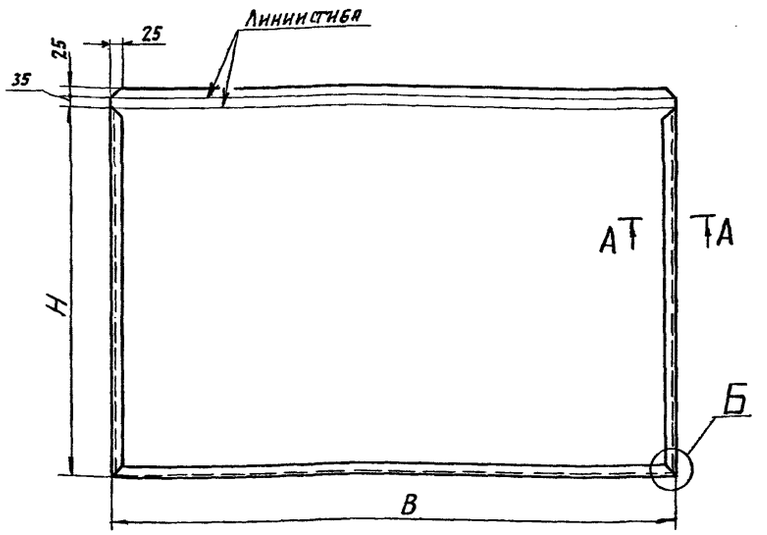

А-А (1:1)

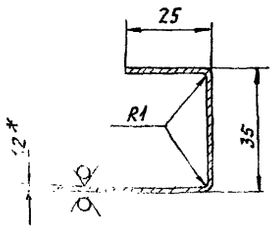

Б (1:1)

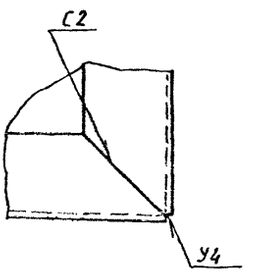

Обозначение	Размеры, мм B	H	Масса, кг
А1Г062.072	1600	1030	20,36
-01	2000		24,98
-02		1210	28,74
-03	900	1030	12,70
-04	1100	1210	16,79

1.* Размер для справок.

2. $h14_i \pm \frac{t_2}{2}$.

3. Сварные швы по ГОСТ 5264-80

Серия 5.905-65 Выпуск 3

Инв.№ подл. | Подп. и дата | Взам. инв.№ | Инв.№ дубл. | Подп. и дата

Изм.	Лист	№ докум.	Подп.	Дата
Разраб.		Чебоксарова		
Пров.		Комиссаров		
Нач. гр.		Фрайкин		
Гл. спец.		Грановский		
Н. контр.		Литвак		
Утв.		Сливак		

А1Г062.072

Кожух

Лит | Масса | Масшт.: И | см. табл. | —

Лист | Листов 1

Лист 1,2 ГОСТ 19903-74 / ОК 3608 ГОСТ 16523-89

САНТЕХНИИПРОЕКТ

А1Г062.060СБ

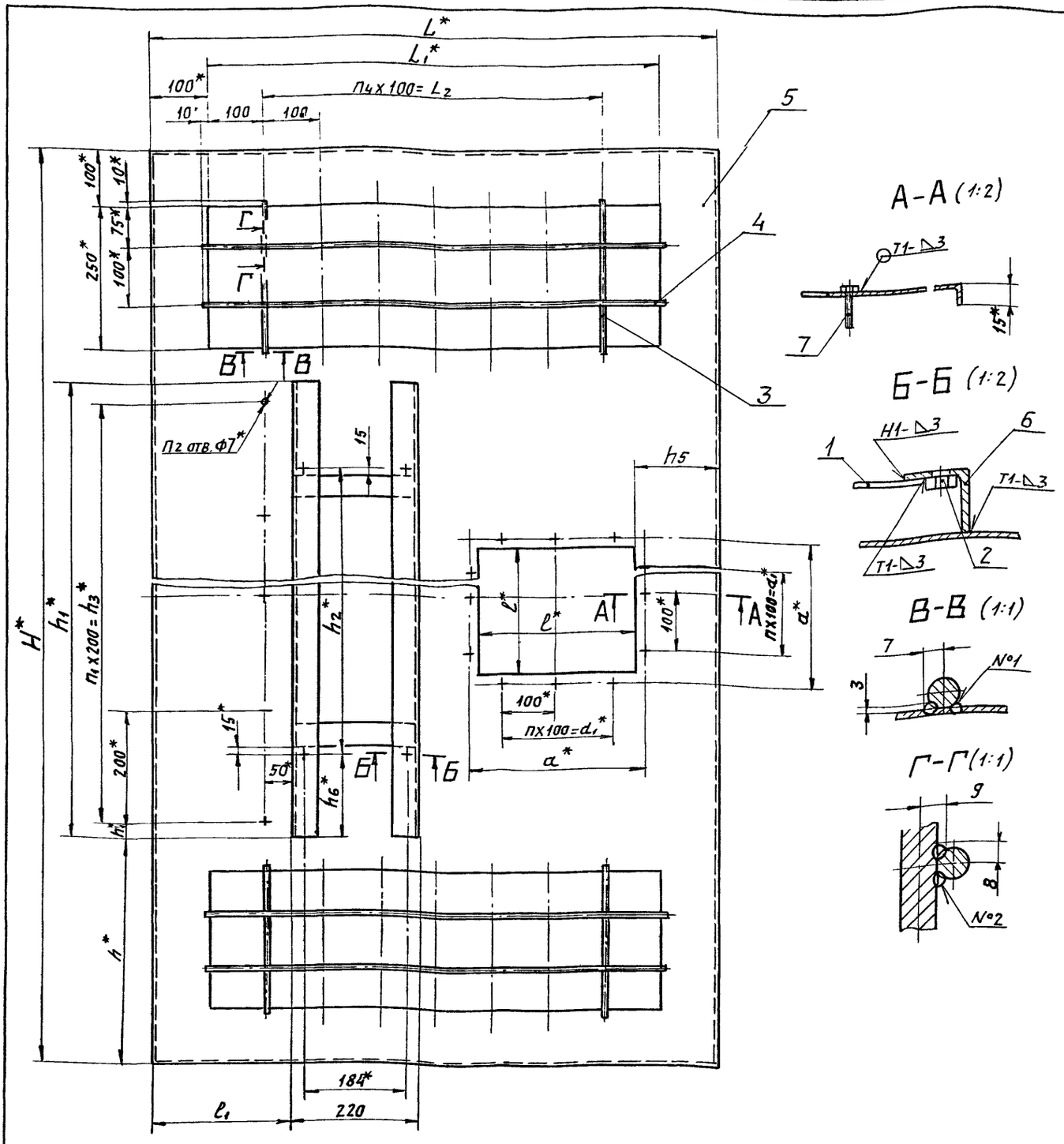

Обозначение	Размеры, мм															Кол-во					Масса, кг
	L^*	L_1^*	L_2	l^*	l_1	d^*	d_1^*	H^*	h^*	h_1^*	h_2^*	h_3^*	h_4^*	h_5^*	h_6^*	П	$П_1$	$П_2$	$П_3$	$П_4$	
А1Г062.060	1000	800	600	280	250	310	200	1700	407,5	885	578	800	42,5	150	153,5	2	4	5	12	6	38,53
-01											703				91						38,55
-02											828				28,5						38,53
-03								2100	420	1260	1203	1000	130				5	6			47,05
-04	1200	1000	800	350	369	380	300		607,5	885	703	800	42,5	161	91	3	4	5	16	8	44,0
-05									420	1260	1203	1000	130		28,5		5	6			46,05

1.* Размеры для справок

2. $\pm \frac{t_2}{2}$

3. Сварные швы №№ 1; 2 – сварка ручная дуговая, остальные – по ГОСТ 5264-80.

Серия 5.904-65 Выпуск 3

Инв. № подл.	Подп. и дата	Взам. инв. №	Инв. № дубл.	Подп. и дата		

А1Г062.060СБ

Пров.	Комиссаров		Крышка каркаса	Лист	Листов 1
Нач. гр.	Фридкин				
Гл. спец.	Грановский				
Н. контр.	Литвак				
Утв.	Спивак				

САНТЕХНИИПРОЕКТ

Формат	Поз.	Зона	Обозначение	Наименование	Кол.	Примечание
				Документация		
А2			А1Г062.070 СБ	Сборочный чертеж		
				Сборочные единицы		
А4		1	А1Г062.080	Замок	6	
				Детали		
А4		2	А1Г062.071	Ручка	2	
			Переменные данные	для исполнений		
				А1Г062.070		
				Детали		
А4		3	А1Г062.072	Кожух	1	
Б4		4	А1Г062.073	Уплотнение		
				Пластина 1Н-I-ТМКЩ-М-3		
				ГОСТ 7338-90		
				15-1 × 1600-2	2	0,12кг
Б4		5	А1Г062.074	Уплотнение		
				Пластина 1Н-I-ТМКЩ-М-3		
				ГОСТ 7338-90		
				15-1 × 1000-2	2	0,07кг

А1Г062.070

Изм.	Лист	№ докум.	Подп.	Дата
Разраб.	Комиссаров			
Пров.	Литвак			
Нач.гр.	Литвак			
Н.контр.	Фрадкин			
Утв.	Спивак			

Панель

Лит.	Лист	Листов
И	1	3

Сантех НИИпроект

Формат А4

Формат	Зона	Поз.	Обозначение	Наименование	Кол.	Примечание
				Материалы		
				Плита		
				пенополистирольная		
				ПСБ-30; S-33		
				ГОСТ 15588-86	1,65	м²
				А1Г062.070-01		
				Детали		
А4		3	А1Г062.072-01	Кожух	1	
Б4		4	А1Г062.075	Уплотнение		
				Пластина 1Н-I-ТМКЩ-М-3		
				ГОСТ 7338-90		
				15-1 × 2000-2	2	0,14кг
Б4		5	А1Г062.074	Уплотнение		
				Пластина 1Н-I-ТМКЩ-М-3		
				ГОСТ 7338-90		
				15-1 × 1000-2	2	0,07кг
				Материалы		
				Плита		
				пенополистирольная		
				ПСБ-30; S-33		
				ГОСТ 15588-86	2,06	м²

А1Г062.070

Лист 2

Формат А4

Серия 5.904-65 Выпуск 3

Формат	Зона	Поз.	Обозначение	Наименование	Кол.	Примечание
				А1Г062.070-02		
				Детали		
А4		3	А1Г062.072-02	Кожух	1	
Б4		4	А1Г062.075	Уплотнение		
				Пластина 1Н-I-ТМКЩ-М-3		
				ГОСТ 7338-90		
				15-1 × 2000-2	2	0,14кг
Б4		5	А1Г062.076	Уплотнение		
				Пластина 1Н-I-ТМКЩ-М-3		
				ГОСТ 7338-90		
				15-1 × 1180-2	2	0,08кг
				Материалы		
		6		Плита		
				пенополистирольная		
				ПСБ 30, S-33		
				ГОСТ 15588-86	2,4	кг

А1Г062.070

Лист 3

А1Г062.071

50 √(√)

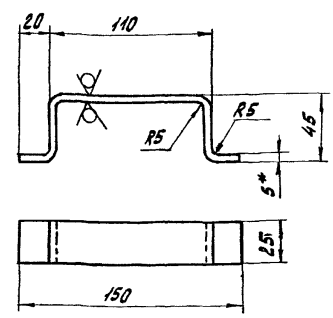

1.* Размер для справок.
2. h14; $\pm \frac{t_2}{2}$

А1Г062.071

Ручка

Лит.	Масса	Масштаб
И	0,2	1:2

Лист | Листов 1

Лист 5 ГОСТ 19903-74
Ст.3 ГОСТ 14637-89

Сантех НИИпроект

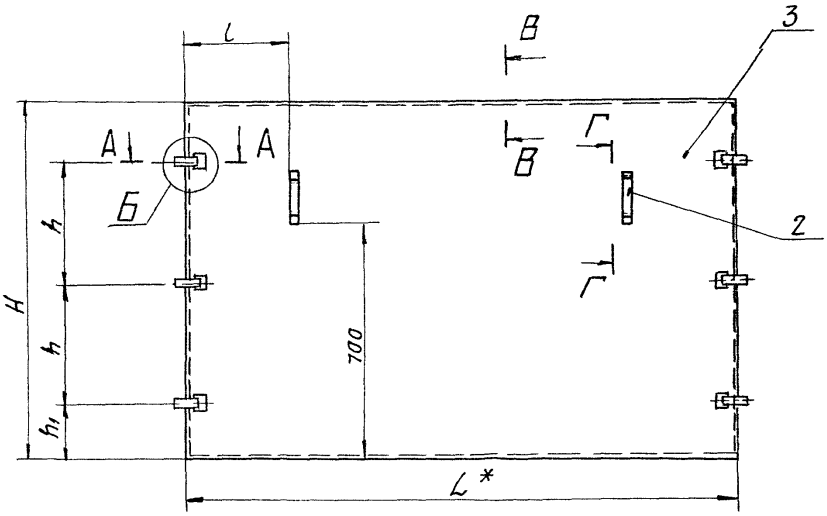

А-А (1:1)

Б (1:1)

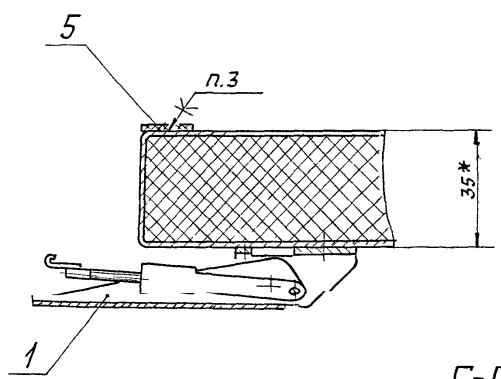

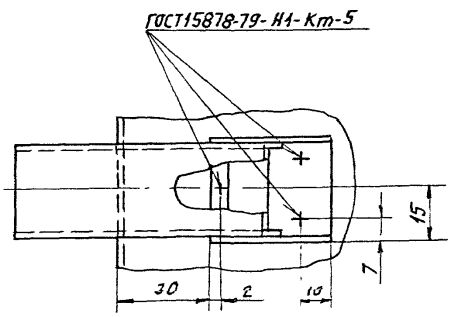

В-В (1:1)

Г-Г (1:2,5)

Д (1:1)

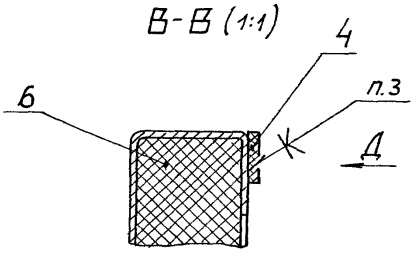

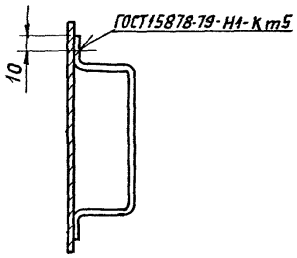

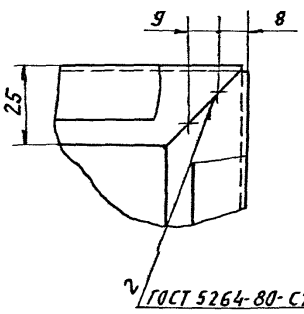

Обозначение	Размеры, мм					Масса, кг
	L*	H	h	h1	l	
А1Г062.070	1600	1030	350	165	300	25,04
—01	2000				500	31,70
—02		1210	400	205		35,48

1. * Размеры для справок.
2. $h14; \pm \frac{t2}{2}$
3. Клей 88СА ТУ38-105 1760-89

Разраб.	Клочун		Дата	А1Г062.070СБ
Рисунок	Чебышев			Панель
Пров.	Комиссаров			Лит. А / Масса / Масштаб
Нач.гр.	Фрядкин			Лист 1 Листов 1
Гл.спец.	Урановский			СантехНИИпроект
Н.контр.	Литвак			
Утв.	Спивак			

Инв.№подл. | Подп. и дата | Взам.инв.№ | Инв.№дубл. | Подп. и дата

Серия 5.904-65 Выпуск 3

Формат	Зона	Поз	Обозначение	Наименование	Кол	Примечание
				Документация		
А4			А1Г062 080 СБ	Сборочный чертеж		
				Сборочные единицы		
А4		1	А1Г062. 090	Тяга	1	
				Детали		
А4		2	А1Г062. 081	Ручка	1	
А4		3	А1Г062. 082	Скоба	1	
А4		4	А1Г062. 083	Скоба	1	
А4		5	А1Г062. 084	Полуось	2	
А4		6	А1Г062. 085	Ось	1	
А4		7	А1Г062 086	Втулка	1	

Инв.№ подл. | Подп. и дата | Взам. инв.№ | Инв.№ дубл. | Подп. и дата

Изм	Лист	№докум.	Подп.	Дата	А1Г062. 080			
Разраб.		Комиссаров			Замок	Лит	Лист	Листов
Пров.		Литвак				И		1
Нач. гр.		Литвак				САНТЕХНИИПРОЕКТ		
Н. контр.		Фрадкин						
Утв.		Спивак						

Формат А4

А1Г062.080 СБ

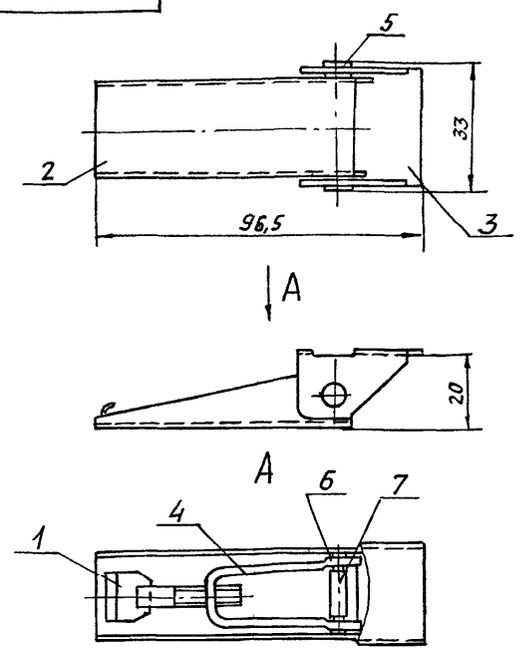

Размеры для справок.

Изм	Лист	№докум.	Подп.	Дата	А1Г062. 080 СБ			
Разраб.		Чебоксаров			Замок	Лит	Масса	Масшт.
Пров.		Комиссаров				И	0,15	1:1
Нач. гр.		Фрадкин				Лист	Листов 1	
Гл. спец.		Грановский				САНТЕХНИИПРОЕКТ		
Н. контр.		Литвак						
Утв.		Спивак						

Формат А4

Серия 5.904-65 Выпуск 3

А1Г062.081

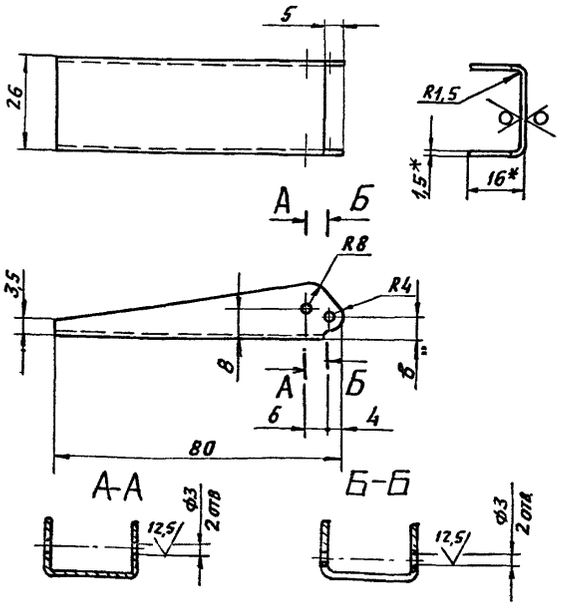

1.* Размеры для справок.
2. H14; h14; $\pm \frac{t2}{2}$

Изм	Лист	№докум.	Подп.	Дата	А1Г062. 081			
Разраб.		Трахин			Ручка	Лит	Масса	Масшт.
Пров.		Комиссаров				И	0,03	1:1
Нач. гр.		Фрадкин				Лист	Листов 1	
Гл. спец.		Грановский				САНТЕХНИИПРОЕКТ		
Н. контр.		Литвак						
Утв.		Спивак						

Лист 1,5 ГОСТ 19903-74
ОК360В ГОСТ 16523-89

А1Г062.082

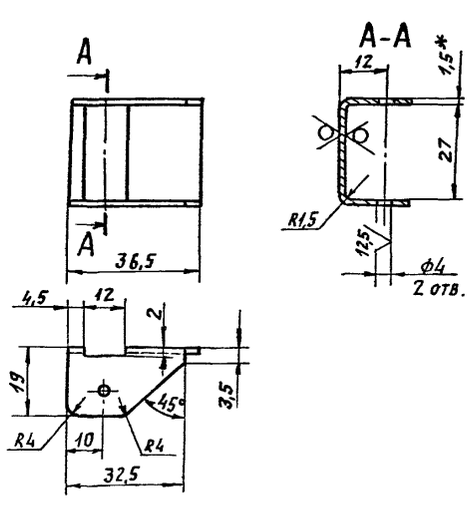

1.* Размер для справок.
2. H14; h14; $\pm \frac{t2}{2}$.

Изм	Лист	№докум.	Подп.	Дата	А1Г062. 082			
Разраб.		Трахин			Скоба	Лит	Масса	Масшт.
Пров.		Комиссаров				И	0,01	1:1
Нач. гр.		Фрадкин				Лист	Листов 1	
Гл. спец.		Грановский				САНТЕХНИИПРОЕКТ		
Н. контр.		Литвак						
Утв.		Спивак						

Лист 1,5 ГОСТ 19903-74
ОК360В ГОСТ 16523-89

А1Г062.083

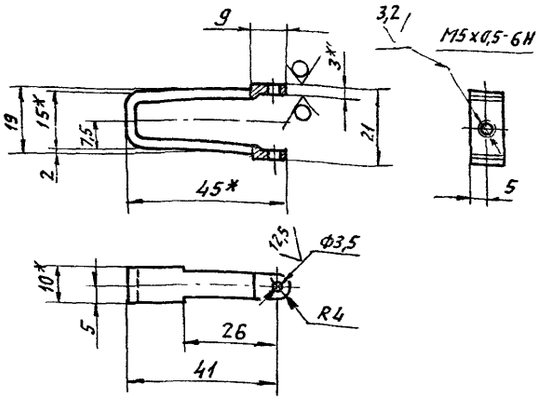

1.* Размеры для справок.
2. Н14; h14; $\pm \frac{t_2}{2}$

Изм	Лист	N докум.	Подп	Дата
Разраб		Чебоксаров		
Пров		Комиссаров		
Нач гр		Фрадкин		
Гл спец		Грановский		
Н контр		Литвак		
Утв		Спивак		

А1Г 062.083

Скоба

Лит	Масса	Масшт
Н	0,02	1:1

Лист | Листов 1

Лист 3 ГОСТ 19903-74
ОК 3608 ГОСТ 16523-89

САНТЕХНИИПРОЕКТ

Формат А4

А1Г062.084

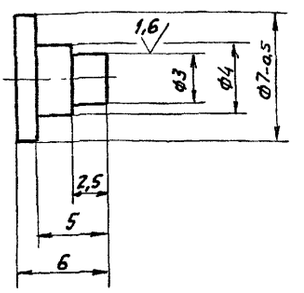

Неуказанные предельные отклонения размеров: h14; $\pm \frac{t_2}{2}$.

Изм	Лист	N докум	Подп.	Дата
Разраб		Чебоксаров		
Пров		Комиссаров		
Нач гр		Фрадкин		
Гл спец		Грановский		
Н контр		Литвак		
Утв		Спивак		

А1Г062.084

Полуось

Лит	Масса	Масшт
Н	0,002	5:1

Лист | Листов 1

Ст 3 ГОСТ 380-99

САНТЕХНИИПРОЕКТ

Формат А4

А1Г062.085

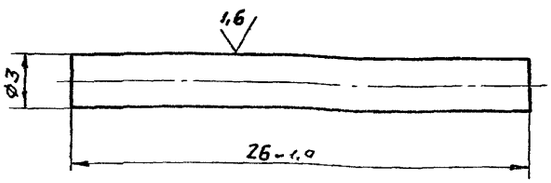

Неуказанные предельные отклонения размеров: h14.

Изм	Лист	N докум	Подп	Дата
Разраб		Чебоксаров		
Пров		Комиссаров		
Нач. гр		Фрадкин		
Гл спец		Грановский		
Н контр		Литвак		
Утв		Спивак		

А1Г 062 085

Ось

Лит	Масса	Масшт
Н	0,002	5:1

Лист | Листов 1

Ст. 3 ГОСТ 380-88

САНТЕХНИИПРОЕКТ

А1Г062 086

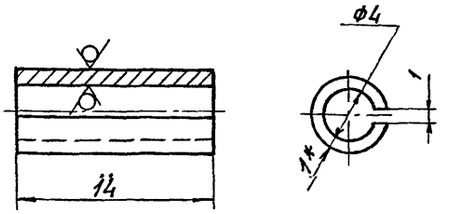

1.* Размер для справок.
2. Н14; h14.

Изм	Лист	N докум	Подп	Дата
Разраб		Чебоксаров		
Пров		Комиссаров		
Нач. гр		Фрадкин		
Гл спец		Грановский		
Н контр		Литвак		
Утв		Спивак		

А1Г 062.086

Втулка

Лит	Масса	Масшт
Н	0,02	41

Лист | Листов 1

Лист 1 ГОСТ 19903-74
ОК 3608 ГОСТ 16523 89

САНТЕХНИИПРОЕКТ

Серия 5.904-65 Выпуск 3

А1Г062 090СБ

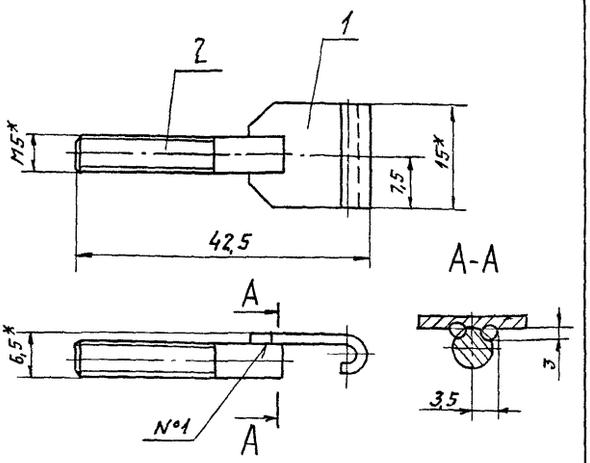

1. * Размеры для справок.
2. $h14: \pm \frac{t_2}{2}$.
3. Сварной шов №1- сварка ручная дуговая

Изм	Лист	N докум	Подп	Дата
Разраб		Чебоксаров		
Пров		Комиссаров		
Нач.гр		Фрадкин		
Гл спец		Рановский		
Н контр		Литвак		
Утв		Спивак		

А1Г062.090СБ

Тяга

Лит	Масса	Масшт
И	0,02	2:1
Лист	Листов 1	

СантехНИИпроект

Формат А4

Поз.	Обозначение	Наименование	Кол.	Примечание
		Документация		
А4	А1Г062.090СБ	Сборочный чертеж		
		Детали		
А4 1	А1Г062.091	Скоба	1	
А4 2	А1Г062.092	Винт	1	

Изм	Лист	N докум	Подп	Дата
Разраб		Чебоксаров		
Пров		Комиссаров		
Нач.гр		Фрадкин		
Н контр		Литвак		
Утв.		Спивак		

А1Г062.090

Тяга

Лит	Лист	Листов
И		1

СантехНИИпроект

Формат А4

А1Г062.091

50 V(∨)

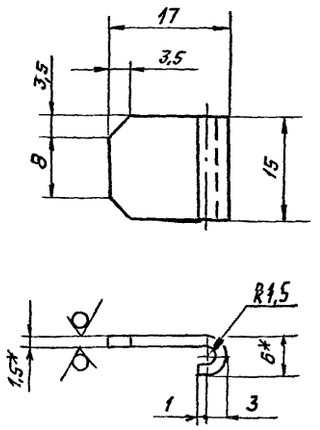

1. * Размеры для справок.
2. $h14: \pm \frac{t_2}{2}$

Серия 5.904-65 Выпуск 3

А1Г062.091

Скоба

Лит	Масса	Масшт
И	0,01	2:1
Лист	Листов 1	

Лист. 1.5 ГОСТ 19903-74

СантехНИИпроект

А1Г062.092

12,5 V(∨)

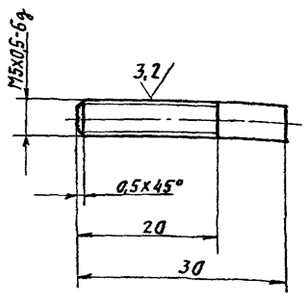

Неуказанные предельные отклонения размеров: $h14: \pm \frac{t_2}{2}$.

А1Г062.092

Винт

Лит	Масса	Масшт
И	0,005	2:1
Лист	Листов	

Ст 3пс ГОСТ 380-88

СантехНИИпроект

Формат	Зона	Поз.	Обозначение	Наименование	Кол.	Примечание
				Документация		
А2			А1Г062.100СБ	Сборочный чертеж		
				Детали		
А4		1	А1Г062.071	Ручка	2	
А4		2	А1Г 062.101	Скоба	6	
			Переменные данные для исполнений:			
				А1Г062.100		
				Детали		
А4		3	А1Г 062. 072-03	Кожух	1	
Б4		4	А1Г062. 074	Уплотнение		
				Пластина 1Н-Т-ТМКЩ-М-3		
				ГОСТ 7338-90		
				15-1×1000-2	2	0,07кг
Б4		5	А1Г062. 102	Уплотнение		
				Пластина 1Н-Т-ТМКЩ-М-3		
				ГОСТ 7338-90		
				15-1×900-2	2	0,06кг
А4		6	А1Г062. 103	Угольник	2	

Инв.№ подл. | Подп. и дата | Взам. инв.№ | Инв.№ дубл. | Подп. и дата

Изм. Лист N докум. Подп. Дата

А1Г 062. 100

Разраб. Комиссаров
Пров. Литвак
Нач.гр. Литвак
Н.контр. Фрадкин
Утв. Спивак

Панель

Лит | Лист 1 | Листов 2

СантехНИИпроект

Формат А4

Формат	Зона	Поз.	Обозначение	Наименование	Кол.	Примечание
				Материалы		
		7		Плита пенополи-стирольная ПСБ-30; s=33 ГОСТ 15588-86	0,93	м²
				А1Г062. 100-01		
				Детали		
А4		3	А1Г062. 072-04	Кожух	1	
Б4		4	А1Г062. 076	Уплотнение Пластина 1Н-Т-ТМКЩ-Н-3 ГОСТ 7338-90 15-1×1180-1	2	0,08кг
Б4		5	А1Г062. 104	Уплотнение Пластина 1Н-Т-ТМКЩ-Н-3 ГОСТ 7338-90 15-1×1100-2	2	0,08кг
А4		6	А1Г062. 103-01	Угольник	2	
				Материалы		
				Плита пенополистирольная ПСБ-30 s=33 ГОСТ 15588-86	1,34	м²

Инв.№ подл. | Подп. и дата | Взам. инв.№ | Инв.№ дубл. | Подп. и дата

Изм. Лист N докум. Подп. Дата

А1Г 062. 100

Лист 2

Формат А4

Серия 5.904-65 Выпуск 3

А1Г 062. 101

50

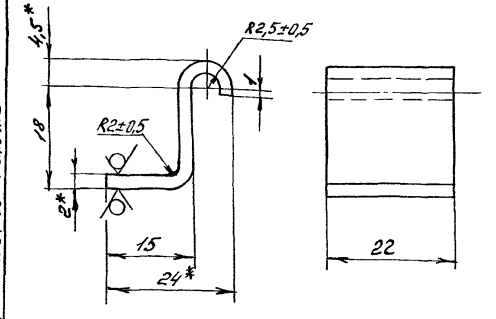

1* Размеры для справок.
2. h14; $\pm \frac{t_2}{2}$.

А1Г062. 101

Скоба

Лит 0,1 | Лист 2 | Листов 7

Лист 2 ГОСТ 19903-74

СантехНИИпроект

А1Г 062. 103

50

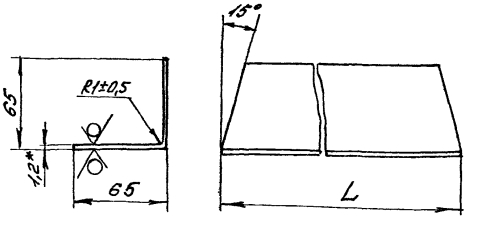

Обозначение	L,	Масса, кг
А1Г062.103	1030	1,27
-01	1210	1,49

1.* Размер для справок.
2. h14; $\pm \frac{t_2}{2}$

А1Г 062. 103

Угольник

Лит | Масса | Масштаб

Лист 12 ГОСТ 19903-74

СантехНИИпроект

А1Г062.100СБ

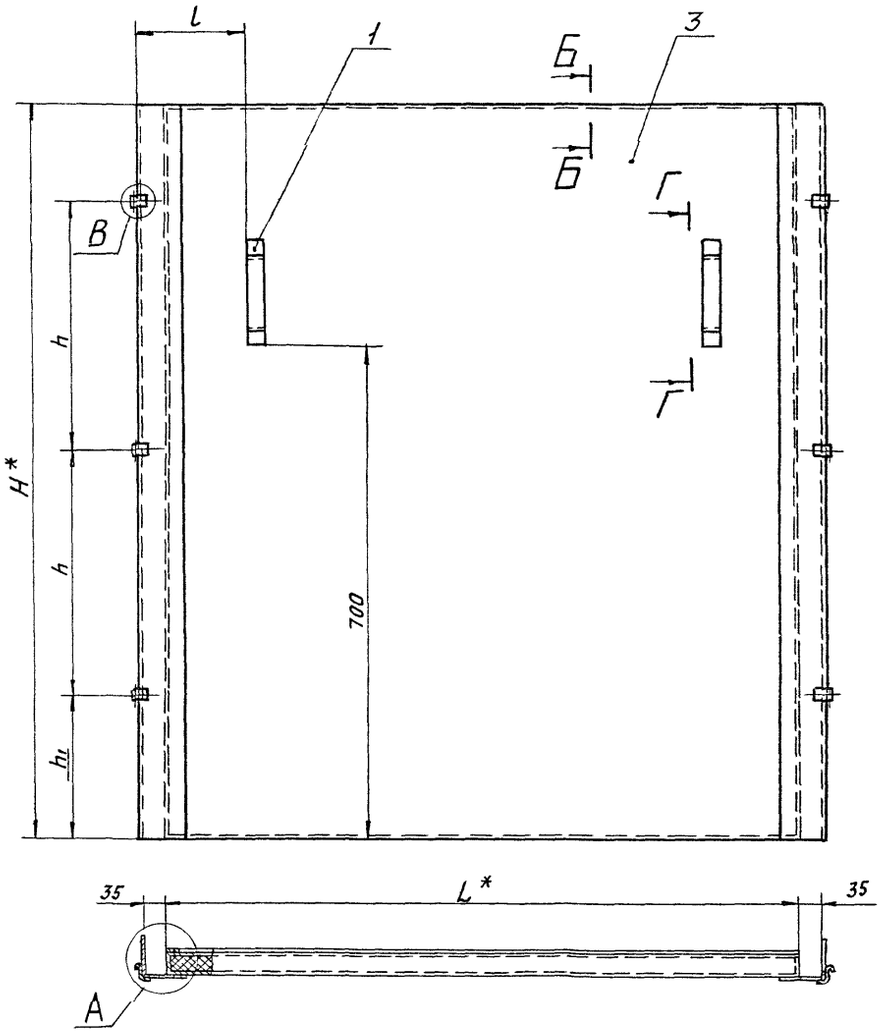

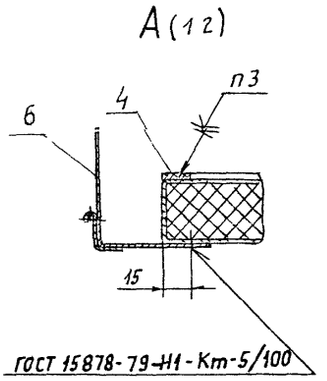

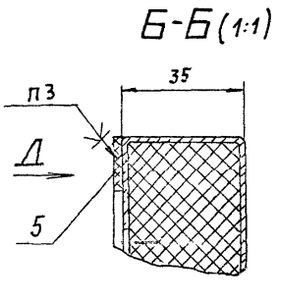

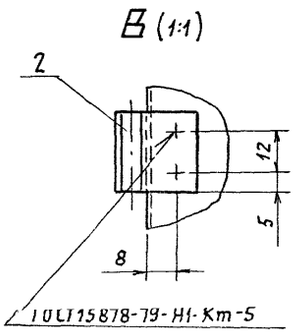

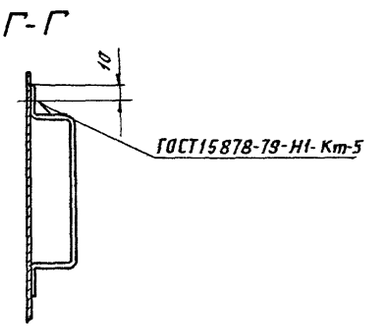

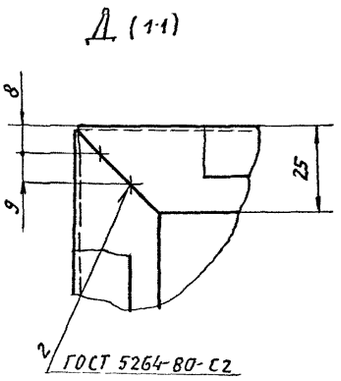

Обозначение	Размеры, мм					Масса, кг
	L	l	H	h	h_1	
А1Г062.100	900	150	1030	350	165	21,50
-01	1100	250	1210	400	205	26,15

1. * Размеры для справок.
2. $\pm \frac{t_2}{2}$
3. Клей 88СА ТУ38-105-1760-89

Серия 5,904-65 Выпуск 3

Изм.	Лист	N докум.	Подп.	Дата	А1Г062.100СБ
Разраб.	Небокопрова				Панель
Пров.	Комиссаров				
Нач. гр.	Фрадкин				
Гл. спец.	Грановский				
Н. контр.	Литвак				
Утв.	Спивак				

Лист | Листов 1

САНТЕХНИИПРОЕКТ

Инв. N подл. | Подп. и дата | Взам. инв. N | Инв. N дубл. | Подп. и дата

Формат	Зона	Поз.	Обозначение	Наименование	Кол.	Примечание
				Документация		
А2			А1Г062.150 СБ	Сборочный чертеж		
			Переменные данные	для исполнений		
				А1Г062.150		
				Сборочные единицы		
А4		1	А1Г062.160	Короб	1	
А4		2	А1Г062.180	Отвод	1	
А4		3	А1Г062.190	Отвод	1	
				Детали		
А4		4	А1Г062.151	Прокладка	2	
				Стандартные изделия		
		5		Болт М8-6g×30.36		
				ГОСТ 7798-70	32	
		6		Гайка М8-6Н5		
				ГОСТ 5915-70	32	

Изм.	Лист	N докум.	Подп.	Дата
Разраб.	Меднова			
Пров.	Комиссаров			
Нач. гр.	Фрядкин			
Н. контр.	Литвак			
Утв.	Спивак			

А1Г062.150

Коллектор

Лит.	Лист	Листов
Н	1	3

Сантехниипроект

Инв. N подл. | Подп. и дата | Взам. инв. N | Инв. N дубл. | Подп. и дата

Формат	Зона	Поз.	Обозначение	Наименование	Кол.	Примечание
		7		Шайба 8.02		
				ГОСТ 11371-78	32	
				А1Г062.150-01		
				Сборочные единицы		
А4		1	А1Г062.160	Короб	1	
А4		2	А1Г062.180-01	Отвод	1	
А4		3	А1Г062.190-01	Отвод	1	
				Детали		
А4		4	А1Г062.151	Прокладка	2	
				Стандартные изделия		
		5		Болт М8-6g×30.36		
				ГОСТ 7798-70	32	
		6		Гайка М8-6Н5		
				ГОСТ 5915-70	32	
		7		Шайба 8.02		
				ГОСТ 11371-78	32	
				А1Г062.150-02		
				Сборочные единицы		
А4		1	А1Г062.160-01	Короб	1	
А4		2	А1Г062.180-02	Отвод	1	

Изм. | Лист | N докум. | Подп. | Дата

А1Г062.150

Лист 2

Формат А4

Серия 5.904-65 Выпуск 3

Формат	Зона	Поз.	Обозначение	Наименование	Кол.	Примечание
А4		3	А1Г062.190-02	Отвод	1	
				Детали		
А4		4	А1Г062.151-01	Прокладка	2	
				Стандартные изделия		
		5		Болт М8-6g×30.36		
				ГОСТ 7798-70	36	
		6		Гайка М8-6Н5		
				ГОСТ 5915-70	36	
		7		Шайба 8.02		
				ГОСТ 11371-78	36	

Инв. N подл. | Подп. и дата | Взам. инв. N | Инв. N дубл. | Подп. и дата

А1Г062.150

Лист 3

А1Г062.151

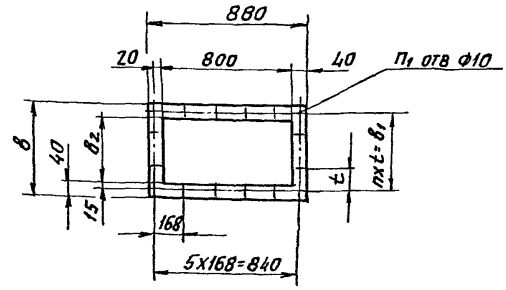

Обозначение	Размеры, мм				n шагов	n_1 отв.	Масса, кг
	в	$в_1$	$в_2$	t			
А1Г062.151	480	430	400	143,3	3	16	0,41
-01	680	630	600	157,5	4	18	0,49

Неуказанные предельные отклонения размеров: H14; h14, $\pm \frac{t_2}{2}$

А1Г062.151

Прокладка

Пластина 1Н-I-ТМКЩ-М-2 ГОСТ 7338-90

Лит.	Лист	Листов
Н		1

Сантехниипроект

Инв. N подл. | Подп. и дата | Взам. инв. N | Инв. N дубл. | Подп. и дата

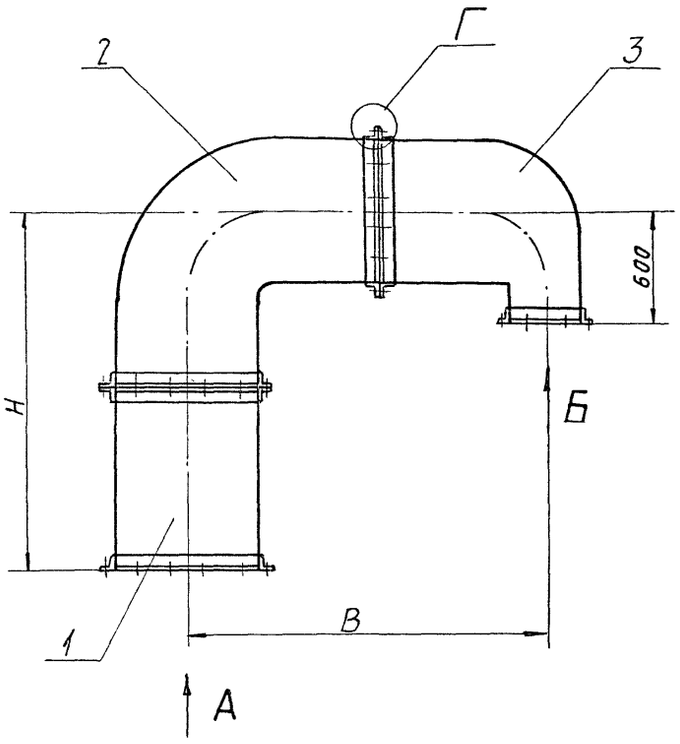

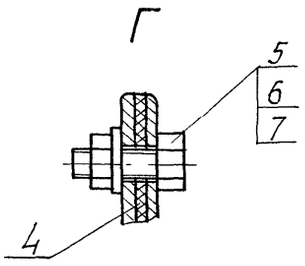

Обозначение	Размеры, мм										Кол. отв.	
	B	b_1	b_2	b_3	b_4	b_5	b_6	H	t	t_1	n	n_1
А1Г062.150	2000	430	400	400	45	340	430	2050	143,3	170	3	2
-01	1950			500	32,5	465	530	2655		155		3
-02	1850	630	600	800	35	760	830	3670	157,5	190	4	4

Продолжение

Обозначение	Кол. отв.		Масса, кг
	n_2	n_3	
А1Г062.150	16	12	148
-01		14	165
-02	18	16	189

А

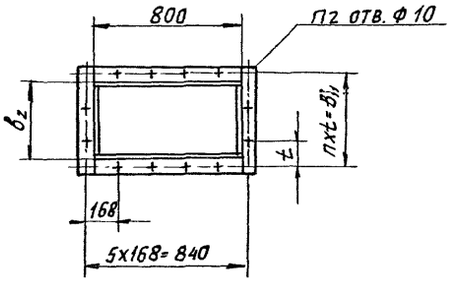

Б

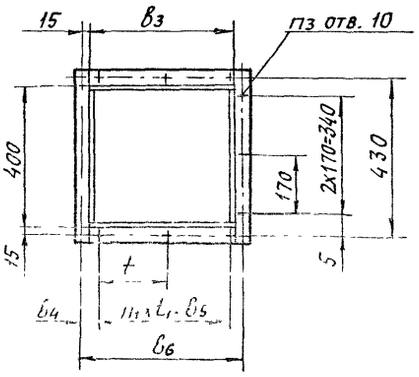

Размеры для справок.

Гл инж	Кадкун			А1Г062.150 СБ	
Гл инж	Есаков				
Пров	Комиссаров			Коллектор	Лит. / Масса / Масштаб: 1
Нач гр	Фрядкин				Лист / Листов 1
Гл спец	Грановский				Сантехниипроект
Н контр	Литвак				
Утв	Спивак				

Инв № подл. | Подп. и дата | Взам. инв. № | Инв. № дубл. | Подп. и дата

Серия 5.904-65 Выпуск 3

Формат	Зона	Поз	Обозначение	Наименование	Кол	Примечание
				Документация		
А3			А1Г062 160СБ	Сборочный чертеж		
			Переменные данные	для исполнений		
				А1Г062. 160		
				Сборочные единицы		
А4		1	А1Г062. 170	Фланец	2	
				Детали		
Б4		2	А1Г062. 161	Стенка		
				Лист 1,5 ГОСТ 19903-74 ОК360В ГОСТ 16523-89		
				800-2х980-2,3	2	9,3 кг
Б4		3	А1Г062. 162	Стенка		
				Лист 1,5 ГОСТ 19903-74 ОК360В ГОСТ 16523-89		
				397-1,4х980-2,3	2	4,6 кг

Инв.№ подл. | Подп. и дата | Взам. инв.№ | Инв.№ дубл. | Подп. и дата

Изм.	Лист	№ докум.	Подп.	Дата	А1Г062. 160			
Разраб.		Меднова			Короб	Лит.	Лист 1	Листов 2
Пров.		Комиссаров				САНТЕХНИИПРОЕКТ		
Нач. гр.		Фрядкин						
Н. контр.		Литвак						
Утв.		Спивак						

Формат А4

Формат	Зона	Поз	Обозначение	Наименование	Кол	Примечание
				А1Г062.160-01		
				Сборочные единицы		
А4		1	А1Г062. 170-01	Фланец	2	
				Детали		
Б4		2	А1Г062 163	Стенка		
				Лист 1,5 ГОСТ 19903-74 ОК360В ГОСТ 16523-89		
				800-1,75х1980-3,7	2	18,74 кг
Б4		3	А1Г062. 164	Стенка		
				Лист 1,5 ГОСТ 19903-74 ОК360В ГОСТ 16523-89		
				597-1,75х1980-3,7	2	14,1 кг

Инв.№ подл. | Подп. и дата | Взам. инв.№ | Инв.№ дубл. | Подп. и дата

Изм.	Лист	№ докум.	Подп.	Дата	А1Г062. 160	Лист 2

Формат А4

Серия 5.904-65 Выпуск 3

А1Г062 160СБ

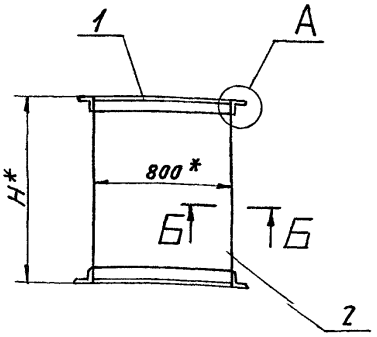

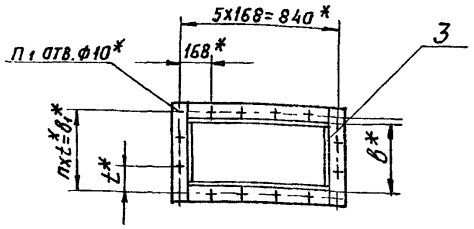

А(1:2)

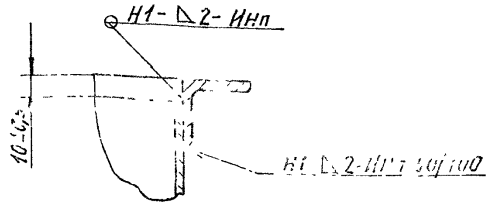

Обозначение	Размеры, мм				Кол. шагов	Кол. отв.	Масса, кг
	B*	B1*	H*	t*	n	n1	
А1Г062 160	400	430	1000	143,3	3	16	37,5
-01	600	630	2000	157,5	4	18	76,7

Б-Б (1:1)

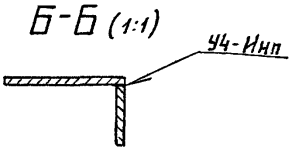

1.* Размеры для справок.

2. Сварные швы по ГОСТ 14771-76

Изм.	Лист	№ докум.	Подп.	Дата	А1Г062. 160 СБ			
Разраб.		Меднова			Короб	Лит.	Масса	Масштаб
Пров.		Комиссаров				Р	СП 19ЬЛ	-
Нач. гр.		Фрядкин				Лист	Листов 1	
Гл. спец.		Орновский				САНТЕХНИИПРОЕКТ		
Н. контр.		Литвак						
Утв.		Спивак						

Копировал 257 СП 3903-83 л.3

Инв.№ подл. | Подп. и дата | Взам. инв.№ | Инв.№ дубл. | Подп. и дата

Форм.	Зона	Поз.	Обозначение	Наименование	Кол.	Примечание
				Документация		
А3			А1Г062.170СБ	Сборочный чертеж		
				Детали		
Бч		1	А1Г062.171	Уголок		
				Уголок 40×40×3 ГОСТ 8509-86 / Ст3 ГОСТ 535-88		
				L = 800-2	2	1,48 кг
			Переменные данные	для исполнений:		
				А1Г062.170		
				Детали		
Бч		2	А1Г062.172	Уголок		
				Уголок 40×40×3 ГОСТ 8509-86 / Ст3 ГОСТ 535-88		
				L = 480-1,55	2	0,9 кг
				А1Г062.170-01		

Взам. инв. № | Инв. № подл. | Подп. и дата

Изм.	Лист	№ докум.	Подп.	Дата	А1Г062.170		
Разраб.		Беднова			Фланец	Лит. Н1	Лист 1	Листов 2
Пров.		Комиссаров				САНТЕХНИИПРОЕКТ		
Нач. гр.		Фрядкин						
Н. контр.		Литвак						
Утв.		Сливак						

Формат А4

Форм.	Зона	Поз.	Обозначение	Наименование	Кол.	Примечание
				Детали		
Бч		2	А1Г062.173	Уголок		
				Уголок 40×40×3 ГОСТ 8509-86 / Ст3 ГОСТ 535-88		
				L = 680-2	2	1,26 кг

Взам. инв. № | Инв. № дубл. | Подп. и дата | Инв. № подл.

Изм.	Лист	№ докум.	Подп.	Дата	А1Г062.170	Лист 2

Формат А4

А1Г062.170СБ

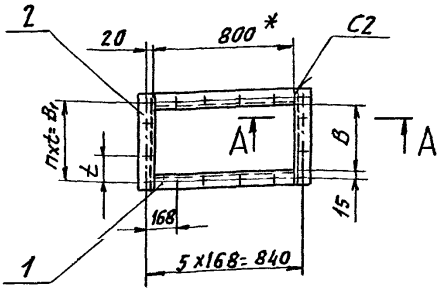

Обозначение	Размеры, мм			Кол. шагов	Кол. отв.	Масса, кг
	B	B1	t	n	n1	
А1Г062.170	400	430	143,3	3	16	4,76
-01	600	630	157,5	4	18	5,48

А – А (1:2)

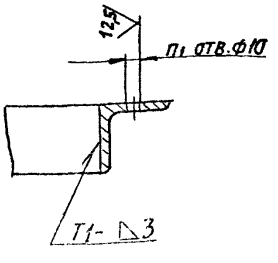

1. * Размер для справок.
2. $H14; \pm \frac{t_2}{2}$.
3. Сварные швы по ГОСТ 5264-80.

Изм.	Лист	№ докум.	Подп.	Дата	А1Г062.170СБ		
Разраб.		Беднова			Фланец	Лит.	Лист 1	Листов 1
Пров.		Комиссаров				САНТЕХНИИПРОЕКТ		
Нач. гр.		Фрядкин						
Гл. спец.		Урановский						
Н. контр.		Литвак						
Утв.		Сливак						

Серия 5.904-65 Выпуск 3

Инв. № подл. | Подп. и дата | Взам. инв. № | Инв. № дубл. | Подп. и дата

Формат А3

Формат	Зона	Поз.	Обозначение	Наименование	Кол.	Примечание
				Документация		
А3			А1Г062.180СБ	Сборочный чертеж		
			Переменные данные	для исполнений:		
				А1Г062.180		
				Сборочные единицы		
А4		1	А1Г062.170	Фланец	2	
				Детали		
А3		2	А1Г062.181	Стенка	2	
А3		3	А1Г062.182	Стенка	1	
		4	-01	Стенка	1	
				А1Г062.180-01		
				Сборочные единицы		
А4		1	А1Г062.170	Фланец	2	
				Детали		

Изм	Лист	N докум.	Подп.	Дата	А1Г062.180			
Разраб.		Меднова			Отвод	Лит.	Лист	Листов
Пров.		Комиссаров				И	1	2
Нач.гр.		Фрадкин				Сантехниипроект		
Н.контр.		Литвак						
Утв.		Спивак						

Инв N подл. | Подп. и дата | Взам. инв N | Инв N дубл. | Подп. и дата

Формат А4

Форм.	Зона	Поз.	Обозначение	Наименование	Кол.	Примечание
А3		2	А1Г062.181-01	Стенка	2	
А3		3	А1Г062.182-02	Стенка	1	
		4	-03	Стенка	1	
				А1Г062.180-02		
				Сборочные единицы		
А4		1	А1Г062.170-01	Фланец	2	
				Детали		
А3		2	А1Г062.181-02	Стенка	2	
А3		3	А1Г062.182-04	Стенка	1	
		4	-05	Стенка	1	

Изм	Лист	N докум.	Подп.	Дата	А1Г062.180	Лист 2

Формат А4

Серия 5.904-65 Выпуск 3

А1Г062.180СБ

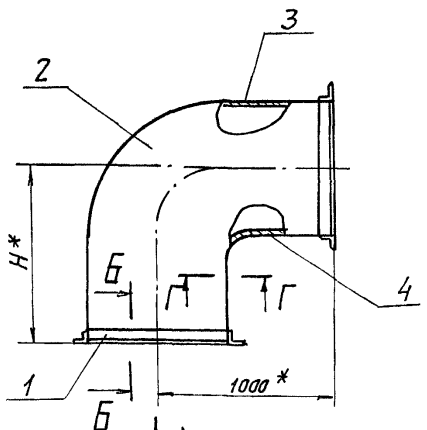

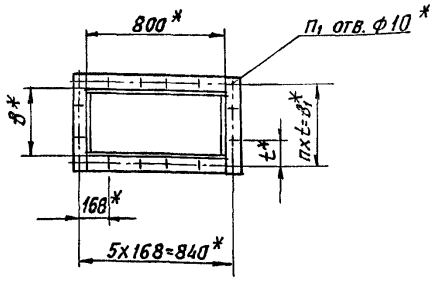

Обозначение	Размеры, мм				Кол. шагов	Кол. отв.	Масса, кг
	в*	$в_1$*	H*	t*	n	n_1	
А1Г062.180	400	430	1048	143,3	3	16	64,6
-01			1653				81,5
-02	600	630	1668	157,5	4	18	95,3

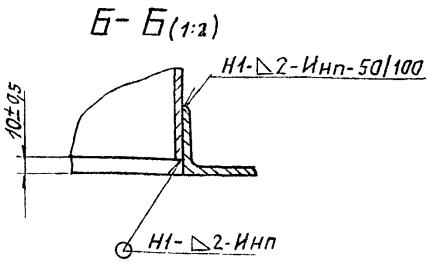

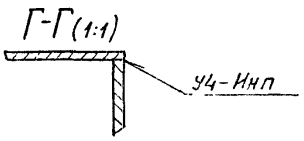

1.* Размеры для справок.

2. Сварные швы по ГОСТ 14771-76

Изм	Лист	N докум.	Подп.	Дата	А1Г062.180 СБ			
Разраб.		Меднова			Отвод	Лит.	Масса	Масшт
Пров.		Комиссаров				И	СМ-ТАБЛ	–
Нач.гр.		Фрадкин				Лист	Листов 1	
Гл.спец.		Гранойский				Сантехниипроект		
Н.контр.		Спивак						
Утв.		Спивак						

25760-04 41 Копировал: Формат: А3

АГ062.181

∀ (√)

Рис.1

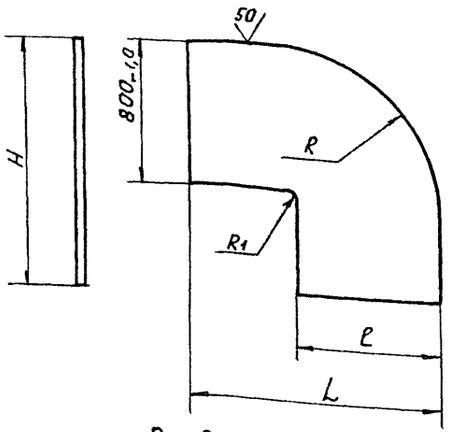

Обозначение	Рис.	Размеры, мм					Масса кг
		H	L	ℓ	R	R1	
А1Г062.181	1	1438	1390	800	800	250	19,1
-01		2043					24,7
-02		2058					25,1
-03		990	1188	400	400	2	12,1
-04				500			12,3
-05	2		1238	800			13,4
-06	3						

Рис.2

Остальное - см. рис.1

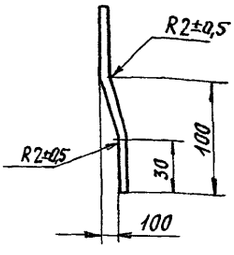

Рис.3

Остальное - см. рис.1

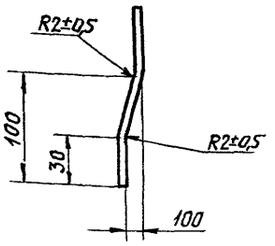

Неуказанные предельные отклонения размеров: $h14; \pm \frac{t_2}{2}$

				А1Г062.181	
Изм.	Лист	№докум.	Подп.	Дата	
Разраб.		Недонова			Стенка
Прав.		Комиссаров			
Нач.гр		Фрадкин			
Гл.спец		Грановский			1,5 ГОСТ 19903-74
Н.контр		Литвак			Лист ОК360В ГОСТ 16523-89
Утв.		Спивак			

Лит.	Масса	Масштаб
И	См. табл.	—
Лист	Листов 1	

САНТЕХНИИПРОЕКТ

Формат А3

Инв.№ подл. | Подп. и дата | Взам. инв.№ | Инв.№ дубл. | Подп. и дата

АГ062.182

Серия 5.904-65 Выпуск 3

∀ (√)

Рис.1

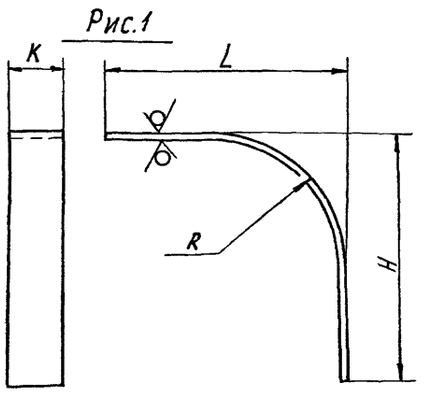

Обозначение	Рис.	Размеры, мм				Масса, кг
		L	H	R	K	
А1Г062.182	1	1390	1438	800	397	11,6
-01		591,5	639,5	251,5		5,25
-02		1390	2043	800		14,5
-03		591,5	1244,5	251,5		8,1
-04		1390	2058	800	597	21,9
-05		591,5	1259,5	251,5		12,3
-06		1188	990	400	397	9,5
-07		789,5	191,5	3,5		4,3
-08		689,5				3,8
-09	2	1238	990	400	597	9,6
-10		439,5	191,5	3,5		2,7

Рис.2

Остальное - см. рис.1

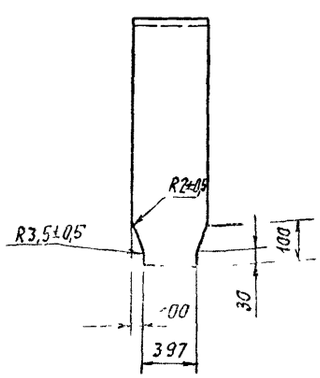

Неуказанные предельные отклонения размеров: $h14; \pm \frac{t_2}{2}$

				А1Г062.182	
Разраб.					Стенка
Пров.		Комиссаров			
Нач.гр		Фрадкин			
Гл.спец		Грановский			1,5 ГОСТ 19903-74
Н.контр		Литвак			Лист ОК360В ГОСТ 16523-89
Утв.		Спивак			

Лит.	Масса	Масштаб
И	См. табл.	—
Лист	Листов 1	

САНТЕХНИИПРОЕКТ

Формат	Зона	Поз.	Обозначение	Наименование	Кол	Примечание
				Документация		
			А1Г062.190СБ	Сборочный чертеж		
			Переменные данные	для исполнений:		
				А1Г062.190		
				Сборочные единицы		
А4		1	А1Г062.170	Фланец	1	
А4		2	А1Г062.200	Фланец	1	
				Детали		
А3		3	А1Г062.181-03	Стенка	2	
А3		4	А1Г062.182-06	Стенка	1	
		5	-07	Стенка	1	
				А1Г062.190-01		
				Сборочные единицы		
А4		1	А1Г062.170	Фланец	1	
А4		2	А1Г062.200-01	Фланец	1	

Инв.№ подл. | Подп. и дата | Взам. инв.№ | Инв.№ дубл. | Подп. и дата

Изм.	Лист	№докум.	Подп.	Дата
Разраб.		Меднова		
Пров.		Комиссаров		
Нач. гр.		Фрадкин		
Н. контр.		Литвак		
Утв.		Сливак		

А1Г062.190

Отвод

Лит.	Лист	Листов
Н	1	2

САНТЕХНИИПРОЕКТ

Формат А4

Формат	Зона	Поз.	Обозначение	Наименование	Кол.	Примечание
				Детали		
А3		3	А1Г062.181-04	Стенка	2	
А3		4	А1Г062.182-06	Стенка	1	
		5	-08	Стенка	1	
				А1Г062.190-02		
				Сборочные единицы		
А4		1	А1Г062.170-01	Фланец	1	
А4		2	А1Г062.200-02	Фланец	1	
				Детали		
А3		3	А1Г062.181-05	Стенка	1	
А3		4	А1Г062.182-09	Стенка	1	
		5	-10	Стенка	1	
А3		6	А1Г062.181-06	Стенка	1	

Инв.№ подл. | Подп. и дата | Взам. инв.№ | Инв.№ дубл. | Подп. и дата

Изм.	Лист	№докум.	Подп.	Дата

А1Г062.190

Лист 2

Формат А4

А1Г062.190СБ

Серия 5.904-65 Выпуск 3

Рис.1

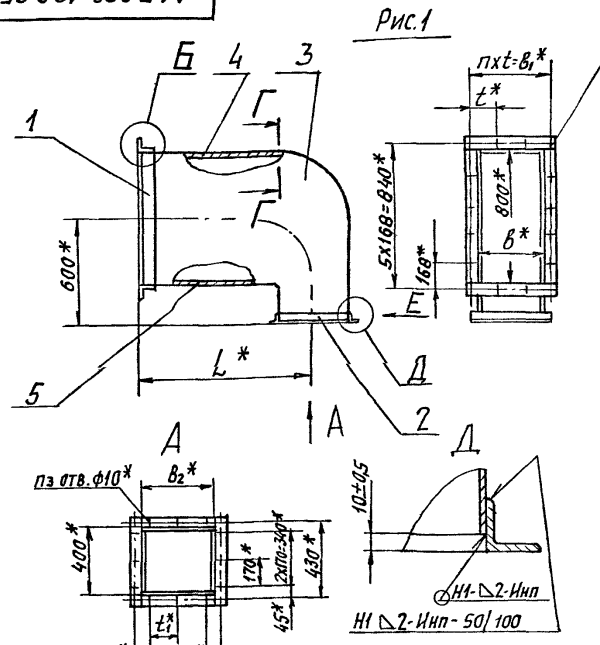

Обозначение	Рис.	Размеры, мм					
		B	B_1	B_2	B_3	B_4	B_5
А1Г062.190	1	400	430	400	340	45	430
-01				500	465	32,5	530
-02	2	600	630	800	760	35	830

Продолжение

Обозначение	Размеры, мм			Кол. шагов		Кол. отв.		Масса, кг
	L	t	t_1	n	n_1	n_2	n_3	
А1Г062.190	998	143,3	170	3	2	16	12	45
-01	948		155		3		14	45,1
-02	848	157,5	190	4	4	18	16	49,5

Рис.2

Остальное - см. рис.1

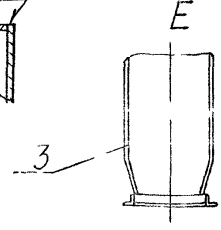

1.* Размеры для справок.

2. Сварные швы по ГОСТ 14771-76

Изм.	Лист	№докум.	Подп.	Дата
Разраб.		Меднова		
Пров.		Комиссаров		
Нач. гр.		Фрадкин		
Гл. спец.		Грановский		
Н. контр.		Литвак		
Утв.		Сливак		

А1Г062.190СБ

Отвод

Лит.	Масса	Масштаб
Н		См. табл.
Лист	Листов 1	

САНТЕХНИИПРОЕКТ

25760-04 43 Инв.№ подл. | Подп. и дата | Взам. инв.№ | Инв.№ дубл. | Подп. и дата

Формат А3

Формат	Зона	Поз	Обозначение	Наименование	Кол.	Примечание
				Документация		
А3			А1Г062.200 СБ	Сборочный чертеж		
			Переменные данные	для исполнений:		
				А1Г062.200		
				Детали		
Б4		1	А1Г062.201	Уголок		
				Уголок 28×28×3 ГОСТ 8509-86 / Ст3 ГОСТ 535-88		
				L=456-1,55	2	0,6 кг
Б4		2	А1Г062.202	Уголок		
				Уголок 28×28×3 ГОСТ 8509-86 / Ст3 ГОСТ 535-88		
				L=400-1	2	0,51 кг
				А1Г062.200-01		
				Детали		

Изм	Лист	№ докум	Подп.	Дата
Разраб.		Меднова		
Пров.		Комиссаров		
Нач.гр.		Фрадкин		
Н контр		Литвак		
Утв.		Спивак		

А1Г062.200

Фланец

Лит.	Лист	Листов
И	1	

САНТЕХНИИПРОЕКТ

Подп. и дата | Инв № дубл. | Взам. инв № | Подп. и дата | Инв № подл.

Формат	Зона	Поз	Обозначение	Наименование	Кол.	Примечание
Б4		1	А1Г062.201	Уголок		
				Уголок 28×28×3 ГОСТ 8509-86 / Ст3 ГОСТ 535-88		
				L=456-1,55	2	0,6 кг
Б4		2	А1Г062.203	Уголок		
				Уголок 28×28×3 ГОСТ 8509-86 / Ст3 ГОСТ 535-88		
				L=500-1,55	2	0,64 кг
				А1Г062.200-02		
				Детали		
Б4		1	А1Г062.204	Уголок		
				Уголок 32×32×4 ГОСТ 8509-86 / Ст3 ГОСТ 535-88		
				L=464-1,55	2	0,9 кг
Б4		2	А1Г062.205	Уголок		
				Уголок 32×32×4 ГОСТ 8509-86 / Ст3 ГОСТ 535-88		
				L=800-2	2	1,53 кг

Изм	Лист	№ докум.	Подп.	Дата

А1Г062 200

Лист 2

Формат А4

Серия 5.904-65 Выпуск 3

А1Г062.200 СБ

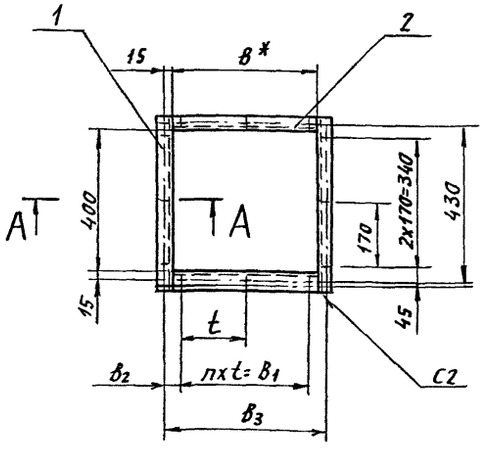

Обозначение	Размеры, мм					Кол шагов	Кол. отв.	Масса, кг
	в*	в1	в2	в3	t	n	n1	
А1Г062.200	400	340	45	430	170	2	12	2,3
-01	500	465	32,5	530	155	3	14	2,5
-02	800	760	35	830	190	4	16	4,9

А - А

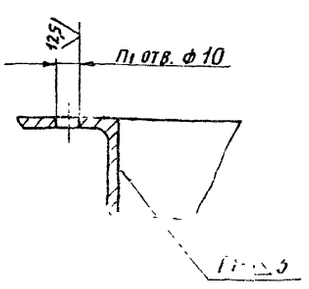

1.* Размер для справок.

2. Н14; $\pm \frac{t_2}{2}$.

3. Сварные швы по ГОСТ 5264-80

А1Г062.200 СБ

Пров	Комиссаров		
Нач гр	Фрадкин		
Гл спец	Грановский		
Н контр	Литвак		
Утв	Спивак		

Фланец

Лист	Листов 1

СН ТАБЛ

САНТЕХНИИПРОЕКТ

Инв № подл. | Подп. и дата | Взам. инв № | Инв № дубл. | Подп. и дата

Формат	Зона	Поз.	Обозначение	Наименование	Кол.	Примечание
				Документация		
А2			А1Г 062. 250 СБ	Сборочный чертеж		
			Переменные данные	для исполнений		
				А1Г 062. 250		
				Сборочные единицы		
А4		1	А1Г 062. 260	Звено	2	
				Детали		
А3		2	А1Г 062. 003	Прокладка	1	
				Стандартные изделия		
		3		Болт М8-6g х 25.36		
				ГОСТ 7798-70	12	
		4		Гайка М8 6Н.5		
				ГОСТ 5915-70	12	
		5		Шайба 8.02		
				ГОСТ 11371-78	12	

Инв.№ подл. | Подп. и дата | Взам. инв.№ | Инв.№ дубл. | Подп. и дата

Изм.	Лист	№ докум.	Подп.	Дата
Разраб.	Чебоксаров			
Пров.	Комиссаров			
Нач. гр.	Фрадкин			
Н. контр.	Литвак			
Утв.	Спивак			

А1Г 062. 250

Стояк воздушно-тепловой завесы

Лит.	Лист	Листов
И	1	3

Сантехниипроект

Формат А4

Формат	Зона	Поз.	Обозначение	Наименование	Кол.	Примечание
				А1Г 062. 250-01		
				Сборочные единицы		
А4		1	А1Г 062. 260-01	Звено	3	
				Детали		
А3		2	А1Г 062. 003-01	Прокладка	2	
				Стандартные изделия		
		3		Болт М8-6g х 25.36		
				ГОСТ 7798-70	28	
		4		Гайка М8-6Н.5		
				ГОСТ 5915-70	28	
		5		Шайба 8.02		
				ГОСТ 11371-78	28	
				А1Г 062. 250-01		
				Сборочные единицы		
А4		1	А1Г 062. 260-02	Звено	3	
				Детали		
А3		2	А1Г 062. 003-02	Прокладка	2	

Инв.№ подл. | Подп. и дата | Взам. инв.№ | Инв.№ дубл. | Подп. и дата

Изм.	Лист	№ докум.	Подп.	Дата

А1Г 062. 250

Лист 2

Формат А4

Серия 5.904-65 Выпуск 3

Формат	Зона	Поз.	Обозначение	Наименование	Кол.	Примечание
				Стандартные изделия		
		3		Болт М8-6g х 25.36		
				ГОСТ 7798-70	32	
		4		Гайка М8-6Н.5		
				ГОСТ 5915-70	32	
		5		Шайба 8.02		
				ГОСТ 11371-78	32	

Инв.№ подл. | Подп. и дата | Взам. инв.№ | Инв.№ дубл. | Подп. и дата

Изм.	Лист	№ докум.	Подп.	Дата

А1Г 062. 250

Лист 3

Формат А4

А1Г062. 401

12,5

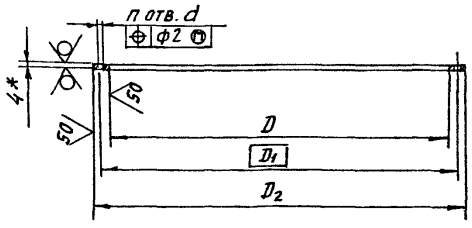

Обозначение	Размеры, мм				n, отв.	Масса, кг
	D	D1	D2	d		
А1Г 062. 401	1000	1040	1072	10	16	3,75
-01	1250	1090	1322		18	4,67
-02	1600	1650	1672	12	24	5,93

1.* Размер для справок.
2. H14; h14.

Инв.№ подл. | Подп. и дата | Взам. инв.№ | Инв.№ дубл. | Подп. и дата

Изм.	Лист	№ докум.	Подп.	Дата
Пров.	Комиссаров			
Нач. гр.	Фрадкин			
Гл. спец.	Урановский			
Н. контр.	Литвак			
Утв.	Спивак			

А1Г 062. 401

Фланец

Лит.	Масса	Масштаб
И	См. спец.	--

Лист	Листов 1

Лист 4 ГОСТ 19903-74
Ст3 ГОСТ 14637-89

Сантехниипроект

Формат А4

А1Г062.250СБ

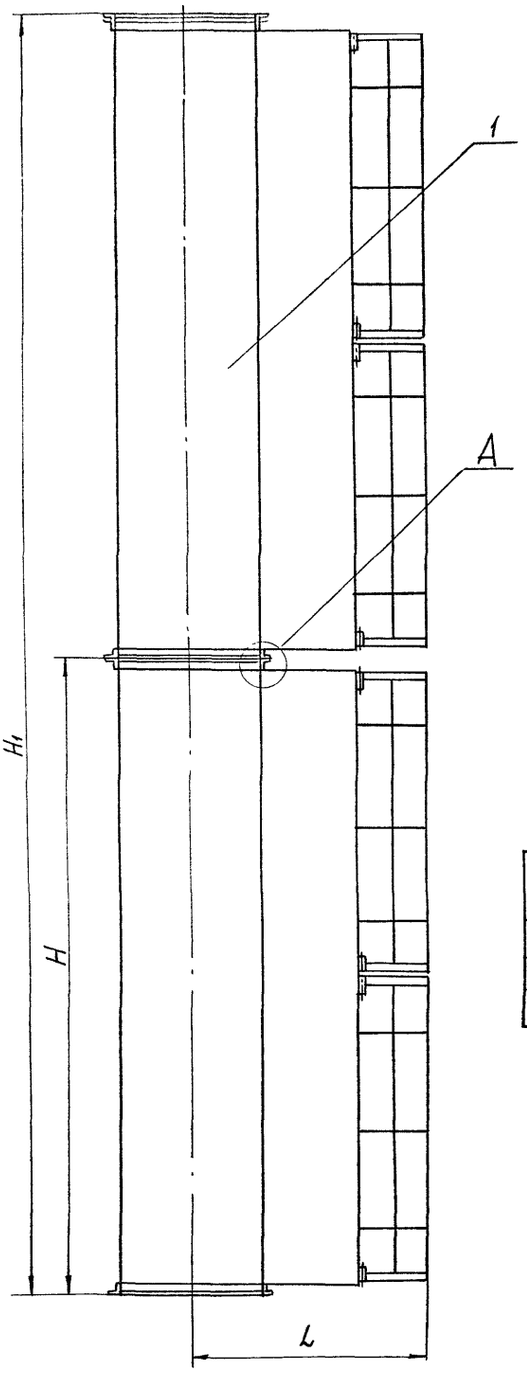

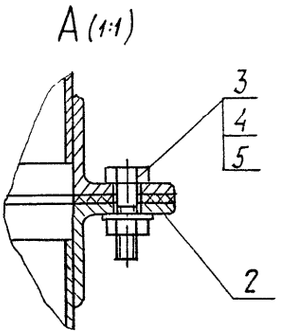

Обозначение	Размеры, мм							Кол-во		Масса, кг
	L	H	H_1	l	l_1	l_2	l_3	n	n_1	
А1Г062.250	650	1800	3602	170	340	430	400	12	2	128
-01	700	1400	4204	155	465	530	500	14	3	165
-02	850	1800	5404	190	760	830	800	16	4	215

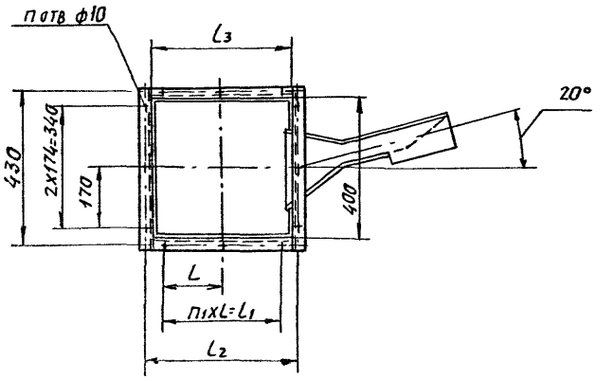

Размеры для справок.

Серия 5.904-65 Выпуск 3

Инв № подл	Подп. и дата	Взам. инв №	Инв № дубл	Подп. и дата

Изм	Лист	№ докум	Подп	Дата
Разраб.	Чебоксаров			
Пров	Комиссаров			
Нач гр	Фрадкин			
Гл. спец	Грановский			
Н. контр	Литвак			
Утв	Спивак			

А1Г062.250СБ

Стояк воздушно-тепловой завесы

Лит	Масса	Масштаб
И	см табл	—

Лист | Листов 1

САНТЕХНИКПРОЕКТ

25760-04 46 Формат А2

Формат	Зона	Поз.	Обозначение	Наименование	Кол.	Примечание
				Документация		
А2			А1Г 062. 260 СБ	Сборочный чертеж		
				Детали		
А4		1	А1Г062. 361	Шайба	8	
А4		2	А1Г062. 362	Ось	2	
		3	-01	Ось	1	
А4		4	А1Г 062. 365-03	Планка	4	
				Стандартные изделия		
		5		Болт М10-6g х 20.36 ГОСТ 7798-70	8	
		6		Гайка М10-6Н.5 ГОСТ 5915-70	8	
		7		Шайба 10.02 ГОСТ 11371-78	16	
		8		Шплинт 2.5 х 20 ГОСТ 397-79	3	

Инв.№ подл. | Подп. и дата | Взам. инв.№ | Инв.№ дубл. | Подп. и дата

Изм.	Лист	№ докум.	Подп.	Дата
Разраб.		Чебоксаров		
Пров.		Фрядкин		
Нач.гр.		Фрядкин		
Н.контр.		Литвак		
Утв.		Спивак		

А1Г 062. 260

Звено

Лит.	Лист	Листов
И	1	3

САНТЕХНИИПРОЕКТ

Формат А4

Формат	Зона	Поз.	Обозначение	Наименование	Кол.	Примечание
				Переменные данные для исполнений:		
				А1Г 062. 260		
				Сборочные единицы		
А4		9	А1Г 062. 270	Насадок	1	
А4		10	А1Г 062. 280	Лопатка	2	
А4		11	А1Г 062. 290	Фланец	2	
				Детали		
А3		12	А1Г062. 261	Обечайка	1	
				А1Г 062. 260-01		
				Сборочные единицы		
А4		9	А1Г 062. 270-01	Насадок	1	
А4		10	А1Г 062. 280-01	Лопатка	2	
А4		11	А1Г 062. 300	Фланец	2	
				Детали		
А3		12	А1Г 062. 261-01	Обечайка	1	

Инв.№ подл. | Подп. и дата | Взам. инв.№ | Инв.№ дубл. | Подп. и дата

Изм.	Лист	№ докум.	Подп.	Дата

А1Г 062. 260

Лист 2

Серия 5.904-65 Выпуск 3

Формат	Зона	Поз.	Обозначение	Наименование	Кол.	Примечание
				А1Г 062. 260-02		
				Сборочные единицы		
А4		9	А1Г 062. 270-02	Насадок	1	
А4		10	А1Г 062. 280-02	Лопатка	2	
А4		11	А1Г 062. 300-01	Фланец	2	
				Детали		
А3		12	А1Г 062. 261-02	Обечайка	1	

Инв.№ подл. | Подп. и дата | Взам. инв.№ | Инв.№ дубл. | Подп. и дата

Изм.	Лист	№ докум.	Подп.	Дата

А1Г 062. 260

Лист 3

Формат А4

А1Г 062. 271

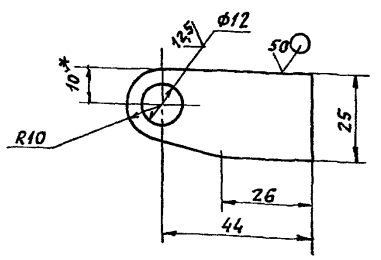

1. * Размер для справок.
2. H14; h14; $\pm \frac{t2}{2}$

Инв.№ подл. | Подп. и дата | Взам. инв.№ | Инв.№ дубл. | Подп. и дата

Изм.	Лист	№ докум.	Подп.	Дата
Разраб.		Чебоксаров		
Пров.		Фрядкин		
Нач.гр.		Фрядкин		
Гл.спец.		Грановская		
Н.контр.		Литвак		
Утв.		Спивак		

А1Г 062. 271

Ушко

Литера	Масса	Масштаб
И	0,012	1:1

Лист	Листов
	1

Лист 2 ГОСТ 19903-74
ОК 3608 ГОСТ 16523-89

САНТЕХНИИПРОЕКТ

25760-04 47 Формат А4

А1Г 062.260 СБ

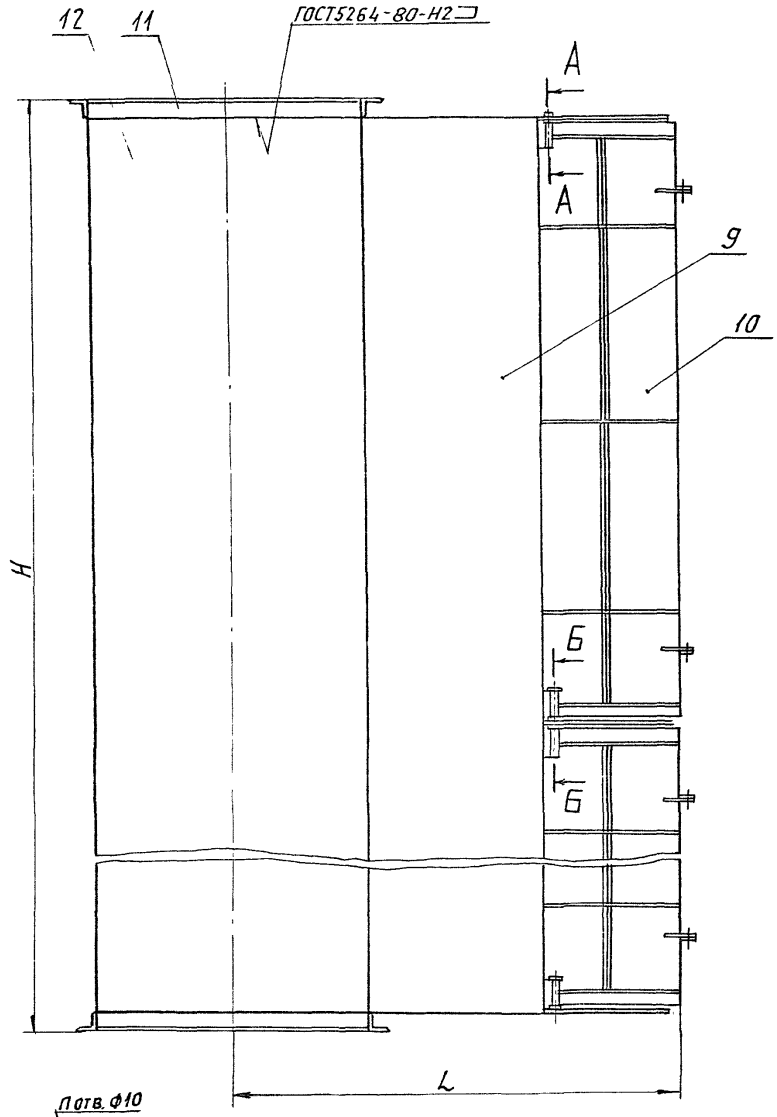

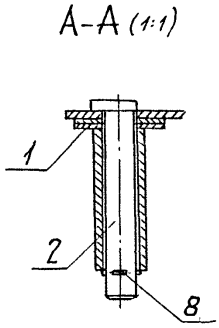

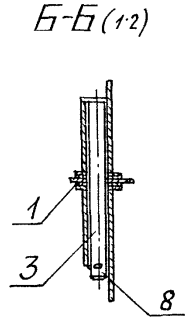

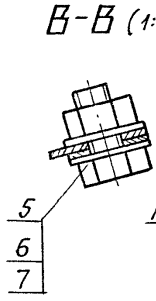

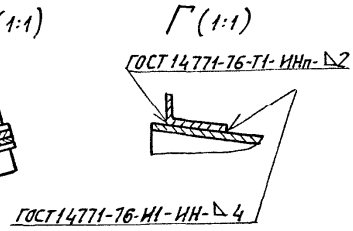

Обозначение	Размеры, мм				
	L	l	l_1	l_2	l_3
А1Г 061.260	650	110	340	430	400
-01	700	155	465	530	500
-02	850	190	760	830	800

Продолжение

Обозначение	H, мм	Кол.		Масса, кг
		h	h_1	
А1Г 061.260	1800	12	2	61,1
-01	1400	14	3	52,3
-02	1800	16	4	72,4

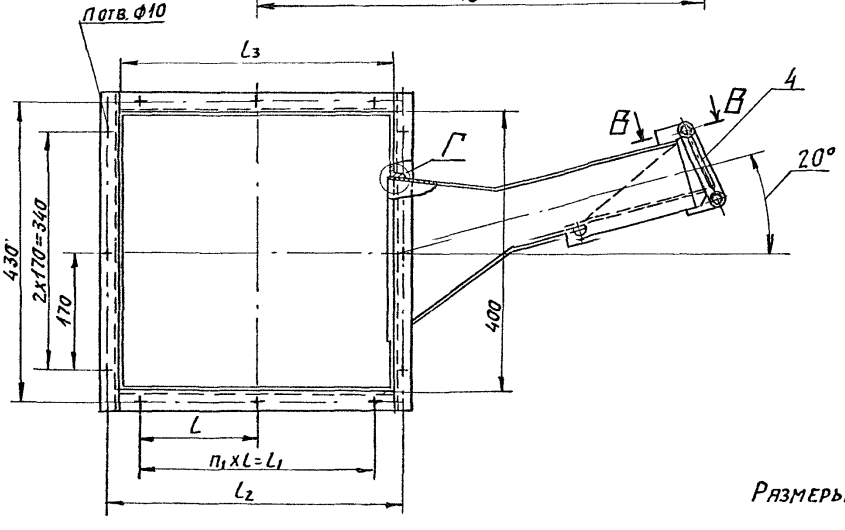

Размеры для справок.

Серия 5.904-65 Выпуск 3

Изм.	Лист	№ докум.	Подп.	Дата
Разраб.	Чесоксарог			
Пров.	Фрадкин			
Нач. гр.	Фрадкин			
Гл. спец.	Грановский			
Н. контр.	Литвак			
Утв.	Спивак			

А1Г 062.260 СБ

Звено

Лит.	Масса	Масса
К	См. табл.	-

Лист | Листов 1

САНТЕХНИИПРОЕКТ

Инв. № подл.	Подп. и дата	Взам. инв. №	Инв. № дубл.	Подп. и дата

А1Г062.272

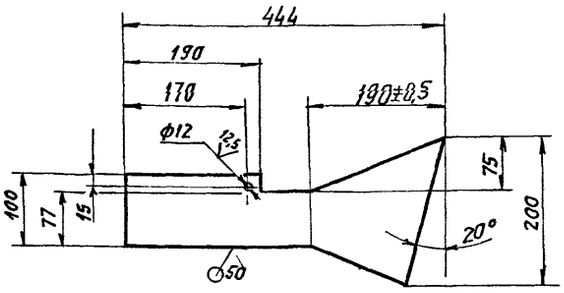

Неуказанные предельные отклонения размеров: $H14$; $h14$; $\pm\frac{t_2}{2}$.

Изм	Лист	N докум	Подп.	Дата	А1Г 062.272	Лит.	Масса	Масшт.
Разраб.		Чебоксаров			Стенка	И	0,73	1:5
Пров		Фрадкин				Лист	Листов 1	
Нач гр		Фрадкин						
Гл.спец		Грановский			Лист 2 ГОСТ 19903-74 / ОК360В ГОСТ16523-89	Сантехниипроект		
Н контр		Литвак						
Утв		Спивак						

Формат А4

А1Г062.273

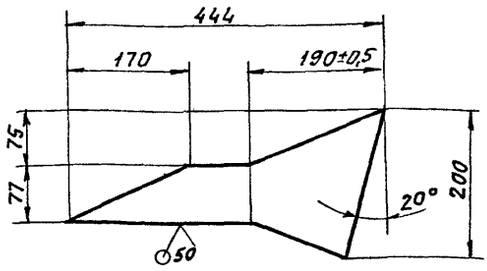

Неуказанные предельные отклонения размеров: $h14$; $\pm\frac{t_2}{2}$

Изм	Лист	N докум.	Подп.	Дата	А1Г 062.273.	Лит.	Масса	Масшт.
Разраб		Чебоксаров			Ребро	И	0,42	1:5
Пров		Фрадкин				Лист	Листов 1	
Нач гр		Фрадкин						
Гл. спец		Грановский			Лист 1,5 ГОСТ 19903-74 / ОК360В ГОСТ16523-89	Сантехниипроект		
Н контр		Литвак						
Утв		Спивак						

Формат А4

Серия 5.904-65 Выпуск 3

Формат	Зона	Поз.	Обозначение	Наименование	Кол.	Примечание
				Документация		
А3			А1Г 062.270 СБ	Сборочный чертеж		
				Детали		
А4		1	А1Г 062.271	Ушко	4	
А4		2	А1Г 062.272	Стенка	3	
			Переменные данные для исполнений:			
				А1Г 061.270		
				Детали		
А4		3	А1Г 062.273	Ребро	10	
А3		4	А1Г 062.373	Стенка	1	
		5	-08	Стенка	1	
				А1Г 062.270-01		
				Детали		
А4		3	А1Г 062.273	Ребро	6	
А3		4	А1Г 062.373-06	Стенка	1	
		5	-09	Стенка	1	

Изм	Лист	N докум	Подп.	Дата	А1Г 062.270	Лит.	Лист	Листов
Разраб		Чебоксаров			Насадок	И	1	2
Пров.		Фрадкин				Сантехниипроект		
Нач.гр		Фрадкин						
Н.контр		Литвак						
Утв.		Спивак						

Формат А4

Формат	Зона	Поз.	Обозначение	Наименование	Кол.	Примечание
				А1Г 062.270-02		
				Детали		
А4		3	А1Г 062.273	Ребро	10	
А3		4	А1Г 062.373-07	Стенка	1	
		5	-10	Стенка	1	

Изм	Лист	N докум	Подп	Дата	А1Г 062.270	Лист
						2

25760-04 49 Формат А4

АТГ 062.261

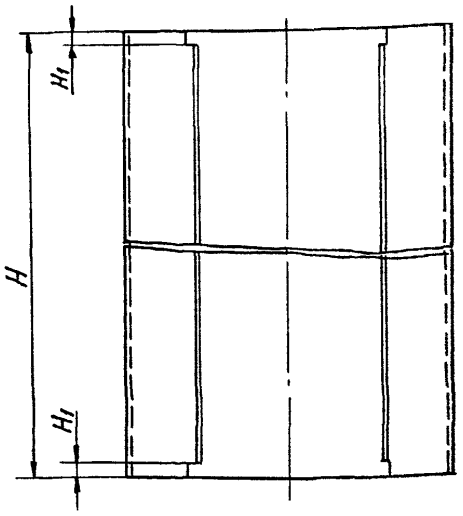

А (1:1)

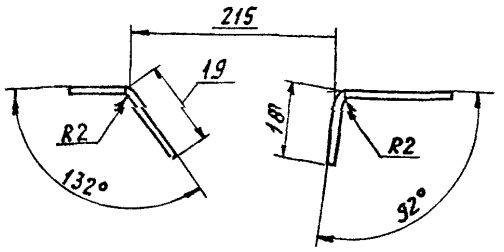

Обозначение	Размеры, мм			Масса, кг
	B	H	H1	
А1Г062.261	400	1780	18	30,03
-01	500	1380		26,5
-02	800	1780	22	35,02

1. * Размеры для справок.
2. h14; $\pm \frac{t_2}{2}$

Изм.	Лист	N докум.	Подп.	Дата
Разраб.		Чебоксаров		
Пров.		Фрадкин		
Нач. гр.		Фрадкин		
Гл. спец.		Рановский		
Н. контр.		Литвак		
Утв.		Спивак		

А1Г 062.261

Обечайка

Лит.	Масса	Масшт.
И	см. табл.	—

Лист | Листов 1

Лист 1,5 ГОСТ 19903-74 / ОК360В ГОСТ 16523-89

САНТЕХНИИПРОЕКТ

Формат А3

АТГ062.270 СБ

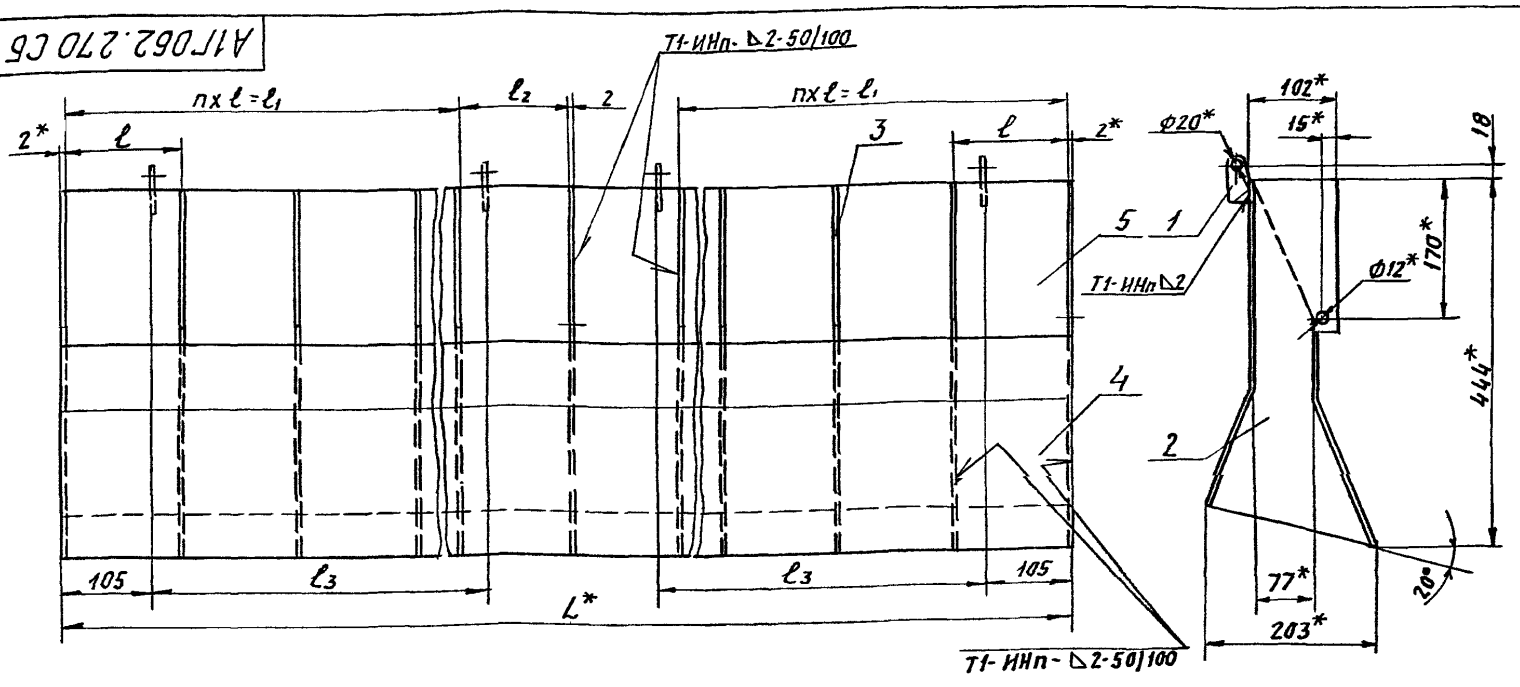

Обозначение	Размеры, мм					n	Масса, кг
	L*	ℓ	ℓ1	ℓ2	ℓ3		
А1Г062.270	1744	145	725	144	664	5	20,63
-01	1344	167	501	168	464	3	15,69
-02	1736	144	720	145	660	5	20,56

1. * Размеры для справок
2. $\pm \frac{t_2}{2}$.
3. Сварные швы по ГОСТ 14771-76.

Изм.	Лист	N докум.	Подп.	Дата
Разраб.		Чебоксаров		
Пров.		Фрадкин		
Нач. гр.		Фрадкин		
Гл. спец.		Рановский		
Н. контр.		Литвак		
Утв.		Спивак		

А1Г062.270 СБ

Насадок

Лит.	Масса	Масшт.
И	см. табл.	—

Лист | Листов 1

САНТЕХНИИПРОЕКТ

25760-04 50 Формат А3

Серия 5.904-65 Выпуск 3

Инв. № подл. | Подп. и дата | Взам. инв. № | Инв. № дубл. | Подп. и дата | Инв. № подл. | Подп. и дата

Формат	Зона	Поз.	Обозначение	Наименование	Кол.	Примечание
				Документация		
А3			А1Г 062.280 СБ	Сборочный чертеж		
				Детали		
А4		1	А1Г062.272	Ушко	2	
Б4		2		Ребро		
				Лист 2 ГОСТ 19903-74		
				ОК360В ГОСТ16523-89		
				20-0,52 x 128-1,0	2	0,04кг
А4		3	А1Г 062.381-02	Ребро	2	
		4	-03	Ребро	3	
			Переменные данные	для исполнений:		
				А1Г062.280		
				Детали		
Б4		5		Ребро		
				Лист 2 ГОСТ19903-74		
				ОК360В ГОСТ16523-89		
				20-0,52 x 280-1,3	2	0,09кг
А4		6		Полотно	1	

Изм	Лист	N докум.	Подп.	Дата
Разраб.	Чебоксаров			
Пров.	Фрадкин			
Нач.гр.	Фрадкин			
Н.контр.	Литвак			
Утв.	Спивак			

А1Г 062.280

Полотно

Лит.	Лист	Листов
И	1	2

САНТЕХНИИПРОЕКТ

Формат А4

Формат	Зона	Поз.	Обозначение	Наименование	Кол.	Примечание
				А1Г 062.280-01		
				Детали		
Б4		5		Ребро		
				Лист 2 ГОСТ19903-74		
				ОК360В ГОСТ16523-89		
				20-0,52 x 180-1,0	2	0,04кг
А4		6		Полотно	1	
				А1Г 062.280-02		
				Детали		
Б4		5		Ребро		
				Лист 2 ГОСТ19903-74		
				ОК360В ГОСТ16523-89		
				20-0,52 x 278-1,3	2	0,09кг
А4		6		Полотно	1	

Изм	Лист	N докум.	Подп.	Дата

А1Г 062.280

Лист 2

Формат А4

Серия 5.904-65 Выпуск 3

А1Г062.280 СБ

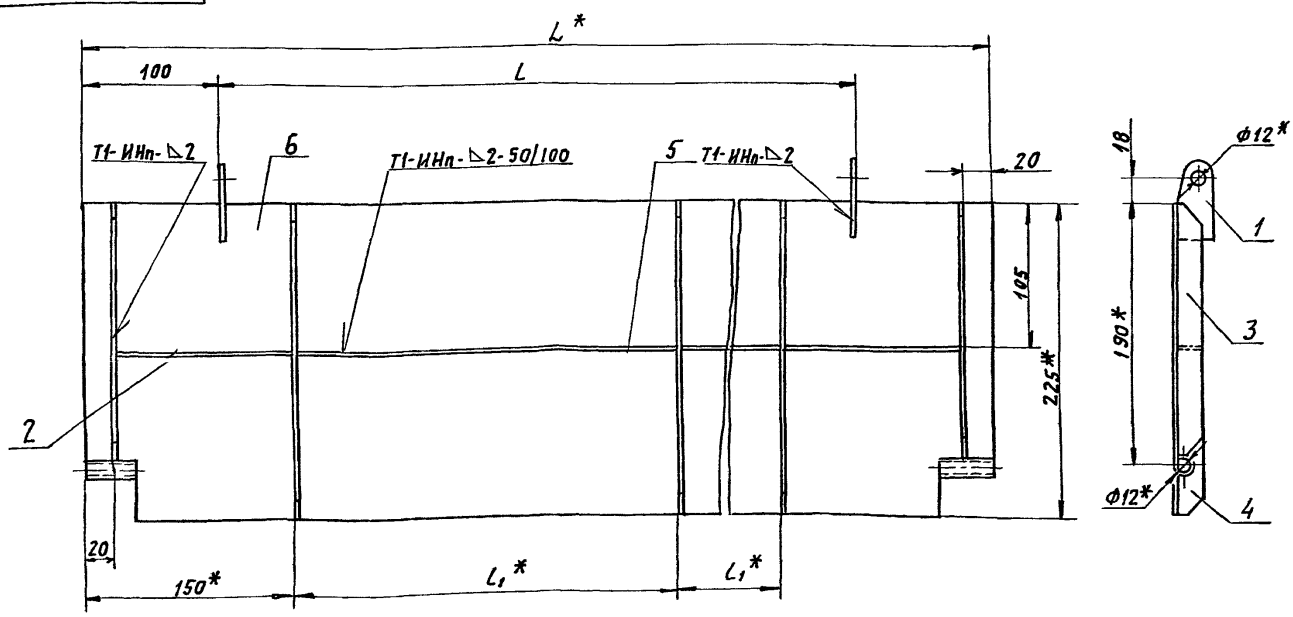

1. * Размеры для справок.
2. $\pm \frac{t_2}{2}$
3. Сварные швы по ГОСТ 14771-76

Обозначение	Размер, мм			Масса, кг
	L	L	L_1	
А1Г062.280	864	664	281	2,41
-01	664	464	181	1,92
-02	860	660	279	2,4

Изм	Лист	N докум.	Подп.	Дата
Разраб.	Чебоксаров			
Пров.	Фрадкин			
Нач.гр.	Фрадкин			
Гл.спец.	Грановский			
Н.контр.	Литвак			
Утв.	Спивак			

А1Г 062.280 СБ

Лопатка

Лит.	Масса	Масштаб
И	См. табл.	–

Лист | Листов 1

САНТЕХНИИПРОЕКТ

25760-04 51 Формат А3

Формат	Зона	Поз.	Обозначение	Наименование	Кол.	Примечание
				Документация		
А3			А1Г062.300 СБ	Сборочный чертеж		
				Переменные данные для исполнений:		
				А1Г062.300		
				Детали		
Бч		1	А1Г062.301	Планка		
				Уголок 28×28×3 ГОСТ 8509-86 Ст3 ГОСТ 535-88		
				L=456-1,55	2	0,58кг
Бч		2	А1Г062.302	Планка		
				Уголок 28×28×3 ГОСТ 8509-86 Ст3 ГОСТ 535-88		
				L=556-1,75	2	0,71кг

Подп. и дата | Инв. № подл. | Взам. инв. № | Инв. № дубл. | Подп. и дата

Изм.	Лист	№ докум.	Подп.	Дата
Разраб.		Чебоксарова		
Пров.		Фрядкин		
Нач.гр.		Фрядкин		
Н.контр		Литвак		
Утв.		Спивак		

А1Г062.300

Фланец

Лит.	Лист	Листов
И	1	2

САНТЕХНИИПРОЕКТ

Формат А4

Формат	Зона	Поз.	Обозначение	Наименование	Кол.	Примечание
				А1Г062.300-01		
				Детали		
Бч		1	А1Г062.303	Планка		
				Уголок 32×32×4 ГОСТ 8509-86 Ст3 ГОСТ 535-88		
				L=464-1,55	2	0,89кг
Бч		2	А1Г062.304	Планка		
				Уголок 32×32×4 ГОСТ 8509-86 Ст3 ГОСТ 535-88		
				L=864-2,3	2	1,65кг

Подп. и дата | Инв. № подл. | Взам. инв. № | Инв. № дубл. | Подп. и дата

Изм.	Лист	№ докум.	Подп.	Дата

А1Г062.300

Лист 2

Формат А4

Серия 5.904-65 Выпуск 3

Формат	Зона	Поз.	Обозначение	Наименование	Кол.	Примечание
				Документация		
А4			А1Г062.290 СБ	Сборочный чертеж		
				Детали		
Бч		1	А1Г062.291	Планка		
				Уголок 28×28×3 ГОСТ 8509-86 Ст3 ГОСТ 535-88		
				L=400-1,4	2	0,51кг
Бч		2	А1Г062.292	Планка		
				Уголок 28×28×3 ГОСТ 8509-86 Ст3 ГОСТ 535-88		
				L=456-1,55	2	0,58кг

Подп. и дата | Инв. № подл. | Взам. инв. № | Инв. № дубл. | Подп. и дата

Изм.	Лист	№ докум.	Подп.	Дата
Разраб.		Чебоксарова		
Пров.		Фрядкин		
Нач.гр.		Фрядкин		
Н.контр		Литвак		
Утв.		Спивак		

А1Г062.290

Фланец

Лит.	Лист	Листов
И		1

САНТЕХНИИПРОЕКТ

Формат А4

А1Г062.365

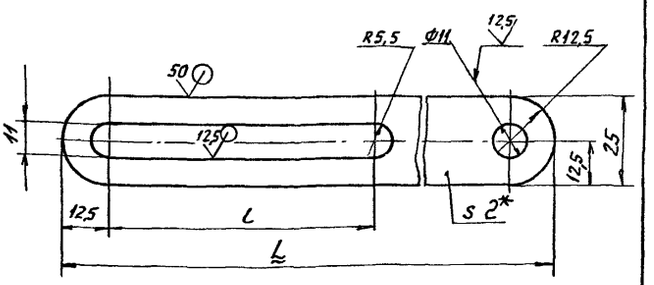

Обозначение	Размеры, мм L	l	Масса, кг
А1Г062.365	147	75	0,15
-01	185	125	0,21
-02	205		0,26
-03	139	89	0,12

1. * Размер для справок.
2. $H14; h14; \pm \frac{t_2}{2}$.

Подп. и дата | Инв. № подл. | Взам. инв. № | Инв. № дубл. | Подп. и дата

Изм.	Лист	№ докум.	Подп.	Дата
Разраб.		Чебоксарова		
Пров.		Фрядкин		
Нач.гр.		Фрядкин		
Гл.спец.		Грановский		
Н.контр		Литвак		
Утв.		Спивак		

А1Г062.365

Планка

Лит.	Масса	Масштаб
И		См. табл.

Лист | Листов 1

Лист 2 ГОСТ 19903-74 ОК3608 ГОСТ 18523-89

САНТЕХНИИПРОЕКТ

25760-04 52 Формат А4

А1Г062.300 СБ

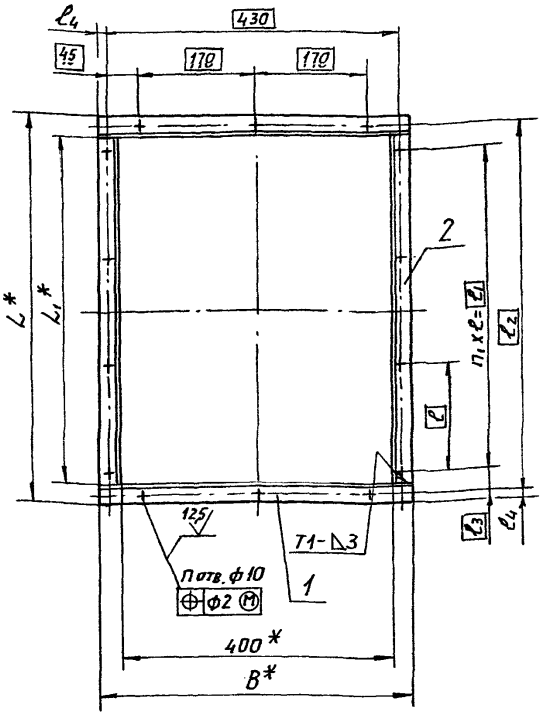

Обозначение	Размеры, мм					
	B^*	L^*	L_1^*	ℓ	ℓ_1	ℓ_2
А1Г062.300	456	556	500	155	465	530
-01	464	864	800	190	760	830

Продолжение

Обозначение	Размеры, мм		Кол.		Масса, кг
	ℓ_3	ℓ_4	h	n_1	
А1Г062.300	32,5	13	14	3	2,6
-01	35	17	16	4	5,2

1.* Размеры для справок.
2. $\pm \frac{t_2}{2}$.
3. Сварной шов по ГОСТ 5264-80

Изм.	Лист	N докум.	Подп.	Дата	А1Г062.300 СБ			
Разраб.		Чебоксаров			Фланец	Лит.	Масса	Масшт.
Пров.		Фрадкин				И	См. табл.	—
Нач. гр.		Фрадкин				Лист	Листов 1	
Гл. спец.		Грановский				Сантехниипроект		
Н. контр.		Литвак						
Утв.		Спивак						

Формат А3

А1Г062.411

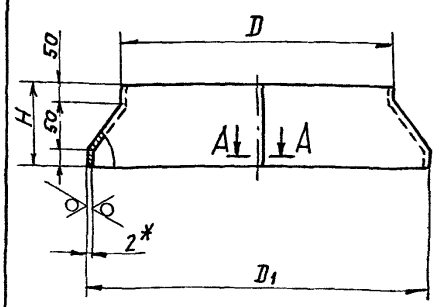

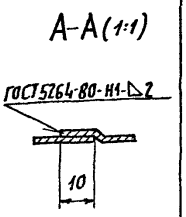

Обозначение	Размеры, мм			Масса, кг
	H	D	D_1	
А1Г062.411	220	800	1000	16,22
-01	280	1000	1250	23,79
-02	355	1250	1600	36,51

1.* Размер для справок.
2. $h14_i \pm \frac{t_2}{2}$.

Изм.	Лист	N докум.	Подп.	Дата	А1Г062.411			
Разраб.		Чебоксаров			Обечайка	Лит.	Масса	Масшт.
Пров.		Комиссаров				И	См. табл.	—
Нач. гр.		Фрадкин				Лист	Листов 1	
Гл. спец.		Фрадкин			Лист 2 ГОСТ 19903-74 / ОК3608 ГОСТ 16523-89	Сантехниипроект		
Н. контр.		Литвак						
Утв.		Спивак						

Серия 5.904-65 Выпуск 3

А1Г062.290 СБ

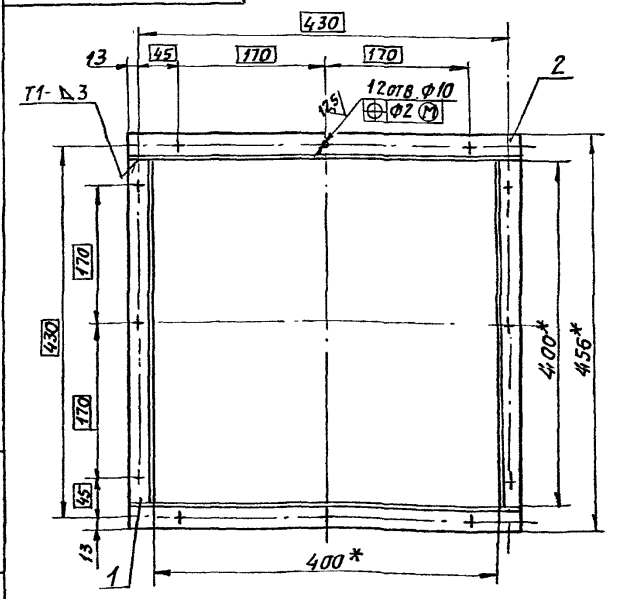

1.* Размеры для справок.
2. $\pm \frac{t_2}{2}$.
3. Сварной шов по ГОСТ 5264-80.

Изм.	Лист	N докум.	Подп.	Дата	А1Г062.290 СБ			
Разраб.		Чебоксаров			Фланец	Лит.	Масса	Масшт.
Пров.		Фрадкин				И	2,2	1:4
Нач. гр.		Фрадкин				Лист	Листов 1	
Гл. спец.		Грановский				Сантехниипроект		
Н. контр.		Литвак						
Утв.		Спивак						

Формат	Зона	Поз.	Обозначение	Наименование	Кол.	Примечание
				Документация		
А2			А1Г 062.350 СБ	Сборочный чертеж		
			Переменные данные	для исполнений:		
				А1Г 062.350		
				Сборочные единицы		
А4		1	А1Г 062.360	Звено	2	
А4		2	А1Г 062.390	Короб	1	
А4		3	А1Г 062.400	Коллектор входной	1	
				Детали		
А4		5	А1Г 062.351 -01	Прокладка	2	
		6		Прокладка	2	
				Стандартные изделия		
		7		Болт М8-6g×25.36 ГОСТ 7798-70	56	
		8		Гайка М8-6Н.5 ГОСТ 5915-70	56	

Инв.№ подл. | Подп. и дата | Взам. инв.№ | Инв.№ дубл. | Подп. и дата

Изм.	Лист	№докум.	Подп.	Дата
Разраб.	Чебоксаров			
Пров.	Комиссаров			
Нач. гр	Фрадкин			
Н. контр	Литвак			
Утв.	Сливак			

А1Г 062.350

Завеса наружная

Лит.	Лист	Листов
И	1	4

СантехНИИпроект

Формат А4

Формат	Зона	Поз.	Обозначение	Наименование	Кол.	Примечание
		9		Шайба 8.02 ГОСТ 11371-78	56	
				Прочие изделия		
		10		Вентилятор осевой В-2,3-130-8 ТУ 22-5821-84	1	
				А1Г 062.350-01 (то же, как для А1Г 062.350)		
				А1Г 062.350-02		
				Сборочные единицы		
А4		1	А1Г 062.360-01	Звено	3	
А4		2	А1Г 062.390-01	Короб	1	
А4		3	А1Г 062.400-01	Коллектор входной	1	
				Детали		
А4		5	А1Г 062.351-02	Прокладка	3	
		6	-03	Прокладка	2	
				Стандартные изделия		
		7		Болт М8-6g×25.36 ГОСТ 7798-70	74	

Инв.№ подл. | Подп. и дата | Взам. инв.№ | Инв.№ дубл. | Подп. и дата

Изм.	Лист	№докум.	Подп.	Дата

А1Г 062.350

Лист 2

Формат А4

Серия 5.904-65 Выпуск 3

Формат	Зона	Поз.	Обозначение	Наименование	Кол.	Примечание
		8		Гайка М8-6Н.5 ГОСТ 5915-70	74	
		9		Шайба 8.02 ГОСТ 11371-78	74	
				Прочие изделия		
		10		Вентилятор осевой В-2,3-130-10 ТУ 22-5821-84	1	
				А1Г 062.350-03 (то же, как для 02)		
				А1Г 062.350-04		
				Сборочные единицы		
А4		1	А1Г 062.360-02	Звено	3	
А4		2	А1Г 062.390-02	Короб	1	
А4		3	А1Г 062.400-02	Коллектор входной	1	
				Детали		
А4		5	А1Г 062.351-04	Прокладка	3	
		6	-05	Прокладка	2	

Инв.№ подл. | Подп. и дата | Взам. инв.№ | Инв.№ дубл. | Подп. и дата

Изм.	Лист	№докум.	Подп.	Дата

А1Г 062.350

Лист 3

Формат	Зона	Поз.	Обозначение	Наименование	Кол.	Примечание
				Стандартные изделия		
		7		Болт М8-6g×25.36 ГОСТ 7798-70	102	
		8		Гайка М8-6Н.5 ГОСТ 5915-70	102	
		9		Шайба 8.02 ГОСТ 11371-78	102	
				Прочие изделия		
		10		Вентилятор осевой В-2,3-130-12,5 ТУ 22-5821-84	1	
				А1Г 062.350-05 (то же, как для 04)		

Инв.№ подл. | Подп. и дата | Взам. инв.№ | Инв.№ дубл. | Подп. и дата

Изм.	Лист	№докум.	Подп.	Дата

А1Г 062.350

Лист 4

Формат А4

А1Г062.350 СБ

Рис. 1

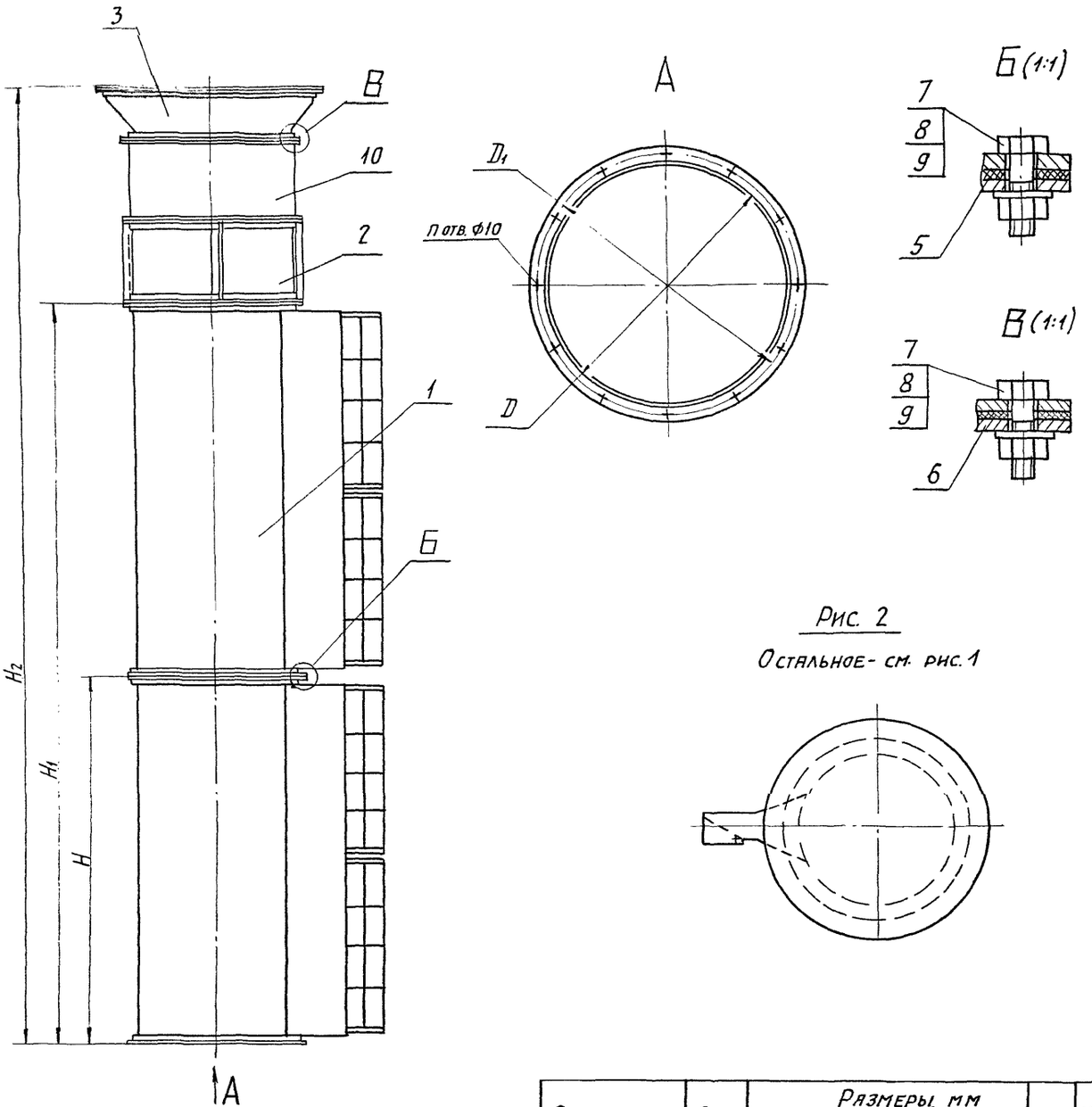

Рис. 2

Остальное - см. рис. 1

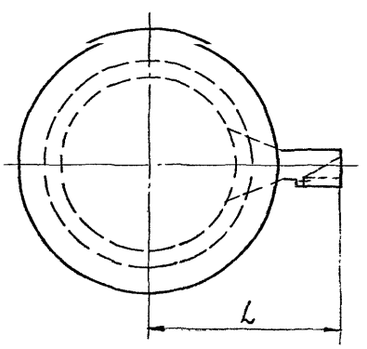

Обозначение	Рис.	Размеры, мм						П, отв.	Масса, кг
		L	H	H_1	H_2	D	D_1		
А1Г062.350	1	820	1800	3602	4623	800	840	12	422
-01	2								
-02	1	920	1400	4204	5385	1000	1040	14	668
-03	2								
-04	1	1045	1800	5404	6545	1250	1290	18	1060
-05	2								

Размеры для справок.

Серия 5.904-65 Выпуск 3

Разраб.	Чебоксаров			А1Г062.350 СБ	
Пров.	Комиссаров			Завеса наружная	Лит. И; Масса см. табл.; Масшт. —
Нач. гр.	Фрадкин				Лист; Листов 1
Гл. спец.	Грановский				Сантехниипроект
Н. контр.	Литвак				
Утв.	Спивак				

Формат	Зона	Поз.	Обозначение	Наименование	Кол.	Примечание
				Документация		
А2			А1Г062.360СБ	Сборочный чертеж		
				Детали		
А4		1	А1Г062.361	Шайба	8	
А4		2	А1Г062.362	Ось	2	
		3	-01	Ось	1	
				Стандартные изделия		
		5		Болт М10-6g×20.36 ГОСТ 7798-70	8	
		6		Гайка М10-6Н.5 ГОСТ 5915-70	8	
		7		Шайба 10.02 ГОСТ 11371-78	16	
		8		Шплинт 2,5×20 ГОСТ 397-79	3	

Инв.№ подл. | Подп. и дата | Взам. инв.№ | Инв.№ дубл. | Подп. и дата

Изм.	Лист	№ докум.	Подп.	Дата
Разраб.		Чебоксаров		
Пров.		Фрядкин		
Нач. гр.		Фрядкин		
Н. контр.		Литвак		
Утв.		Спивак		

А1Г062.360

Звено

Лит.	Масса	Масштаб
	1	3

Сантехниипроект

Формат А4

Формат	Зона	Поз.	Обозначение	Наименование	Кол.	Примечание
				Переменные данные для исполнений		
				А1Г062.360		
				Сборочные единицы		
А4		9	А1Г062.370	Насадок	1	
А4		10	А1Г062.380	Лопатка	2	
				Детали		
А3		11	А1Г062.363	Обечайка	1	
А4		12	А1Г062.364	Фланец	2	
А4		13	А1Г062.365	Планка	4	
				А1Г062.360-01		
				Сборочные единицы		
А4		9	А1Г062.370-01	Насадок	1	
А4		10	А1Г062.380-01	Лопатка	2	
				Детали		
А3		11	А1Г062.363-01	Обечайка	1	
А4		12	А1Г062.364-03	Фланец	2	
А4		13	А1Г062.365-01	Планка	4	

Инв.№ подл. | Подп. и дата | Взам. инв.№ | Инв.№ дубл. | Подп. и дата

А1Г062.360

Лист 2

Формат А4

Формат	Зона	Поз.	Обозначение	Наименование	Кол.	Примечание
				А1Г062.360-02		
				Сборочные единицы		
А4		9	А1Г062.370-02	Насадок	1	
А4		10	А1Г062.380-02	Лопатка	2	
				Детали		
А3		11	А1Г062.363-02	Обечайка	1	
А4		12	А1Г062.364-04	Фланец	2	
А4		13	А1Г062.365-02	Планка	4	

Серия 5.904-65 Выпуск 3

Инв.№ подл. | Подп. и дата | Взам. инв.№ | Инв.№ дубл. | Подп. и дата

Изм. | Лист | № докум. | Подп. | Дата

А1Г062.360

Лист 3

А1Г062.367

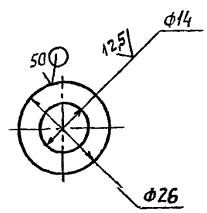

Предельные отклонения размеров: H14; h14

Инв.№ подл. | Подп. и дата | Взам. инв.№ | Инв.№ дубл. | Подп. и дата

Изм.	Лист	№ докум.	Подп.	Дата
Разраб.		Чебоксаров		
Пров.		Фрядкин		
Нач. гр.		Фрядкин		
Гл. спец.		Грановский		
Н. контр.		Литвак		
Утв.		Спивак		

А1Г062.361

Шайба

Лит.	Масса	Масштаб
Н	0,006	1:1

Лист | Листов 1

1,2 ГОСТ 19903-74

Лист ОК3608 ГОСТ 16523-89

Сантехниипроект

Копировал | Формат А4

А1Г062.360СБ

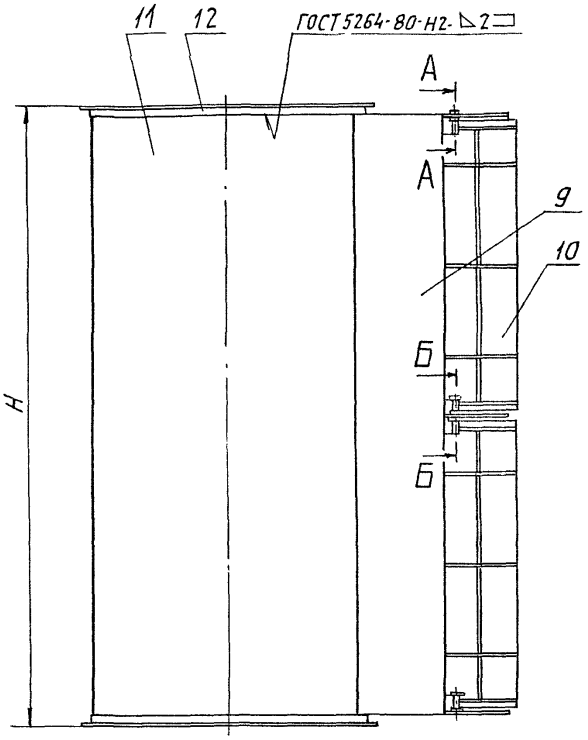

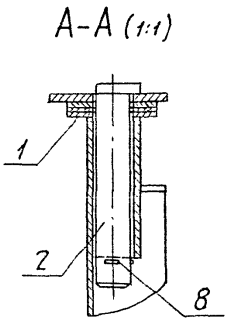

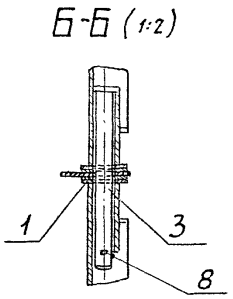

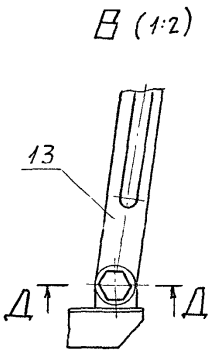

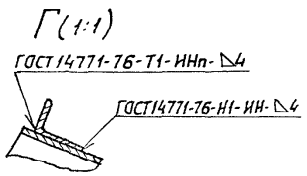

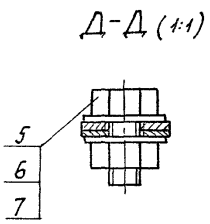

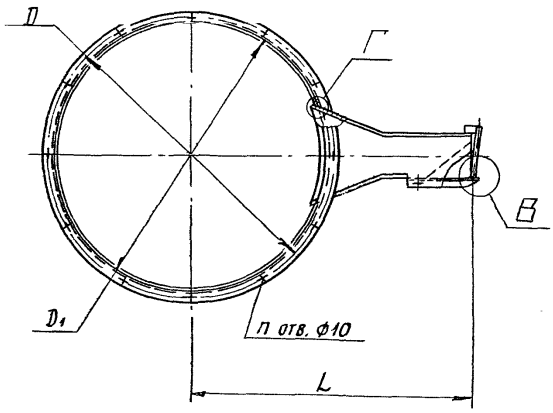

Обозначение	Размеры, мм				П, отв.	Масса, кг
	H	L	D	D_1		
А1Г062.360	1800	820	830	800	12	89,5
-01	1400	920	1040	1000	16	99,1
-02	1800	1045	1290	1250	18	140,1

Размеры для справок.

Серия 5.904-65 Выпуск 3

Инв.№ подл.	Подп. и дата	Взам. инв.№	Инв.№ дубл.	Подп. и дата

Разраб.	Чебоксаров			
Пров.	Фрадкин			
Нач. гр.	Фрадкин			
Гл. спец.	Гранорский			
Н. контр.	Литвак			
Утв.	Спивак			

А1Г062.360СБ

Звено

Лит.	Масса	Масшт.
Н	См. табл.	—

Лист | Листов 1

САНТЕХНИИПРОЕКТ

А1Г062.363

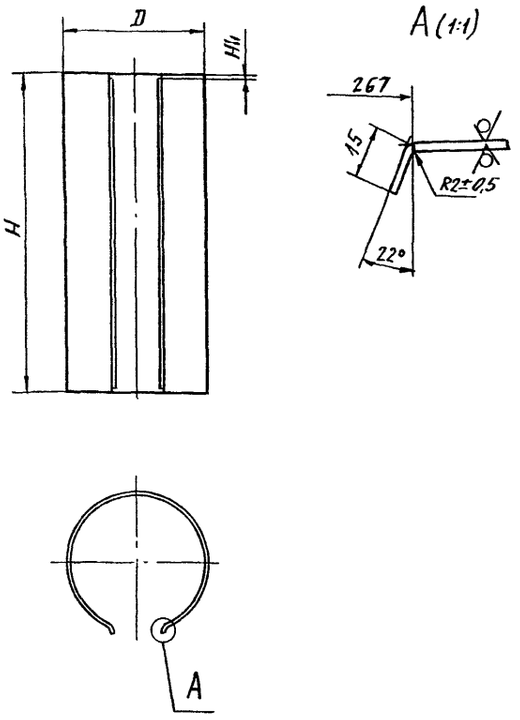

Обозначение	Размеры, мм			Масса, кг
	H	H_1	D	
А1Г062.363	1780	18	800	47,03
-01	1380	26	1000	46,7
-02	1780		1250	76,7

Неуказанные предельные отклонения размеров: $H14$; $h14$; $\pm\frac{t_2}{2}$

Изм.	Лист	№ докум.	Подп.	Дата	А1Г062.363			
Разраб.		Чебоксарова			Обечайка	Лит.	Масса	Масшт.
Пров.		Фрадкин				Н	см табл.	—
Нач. гр.		Фрадкин				Лист	Листов 1	
Гл. спец.		Грановский			Лист 1,5 ГОСТ 19903-74 / ОК360В ГОСТ 16523-89	Сантехниипроект		
Н. контр.		Литвак						
Утв.		Спивак						

Инв. № подл. | Подп. и дата | Взам. инв. № | Инв. № дубл. | Подп. и дата

Серия 5.904-65 Выпуск 3

А1Г062.371

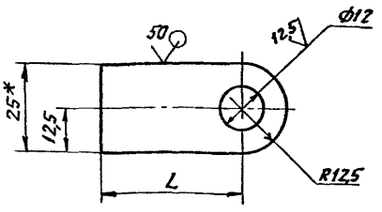

Обозначение	L, мм	Масса, кг
А1Г062.371	40	0,022
-01	15	0,01

1. * Размер для справок.
2. $H14$; $\pm\frac{t_2}{2}$

Изм.	Лист	№ докум.	Подп.	Дата	А1Г062.371			
Разраб.		Чебоксарова			Ушко	Лит.	Масса	Масшт.
Пров.		Фрадкин				Н	см табл.	—
Нач. гр.		Фрадкин				Лист	Листов 1	
Гл. спец.		Грановский			Лист 2 ГОСТ 19903-74 / ОК360В ГОСТ 16523-89	Сантехниипроект		
Н. контр.		Литвак						
Утв.		Спивак						

А1Г062.351

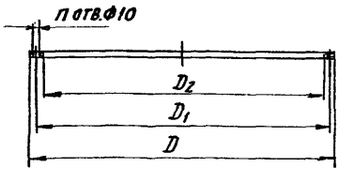

Обозначение	Размеры, мм			n отв.	Масса, кг
	D	D_1	D_2		
А1Г062.351	856	830	800	12	0,38
-01		835		16	0,44
-02	1072	1040	1000		0,54
-03		1045			0,51
-04	1322	1290	1250	18	0,66
-05		1295		24	0,64

Изм.	Лист	№ докум.	Подп.	Дата	А1Г062.351			
Разраб.		Чебоксарова			Прокладка	Лит.	Масса	Масшт.
Пров.		Фрадкин				Н	см табл.	—
Нач. гр.		Фрадкин				Лист	Листов 1	
Гл. спец.		Грановский			Пластина 1НГ-ГМКЩ-М-2 ГОСТ 7338-90	Сантехниипроект		
Н. контр.		Литвак						
Утв.		Спивак						

Формат	Зона	Поз.	Обозначение	Наименование	Кол.	Примечание
				Документация		
А3			А1Г 062.370 СБ	Сборочный чертеж		
				Детали		
А4		1	А1Г062. 371	Ушко	4	
			Переменные данные	для исполнений:		
				А1Г 062.370		
				Детали		
А4		2	А1Г 062. 372	Стенка	3	
А4		3	А1Г 062. 373	Стенка	1	
		4	-01	Стенка	1	
А4		5	А1Г 062. 374	Ребро	10	
				А1Г 062.370-01		
				Детали		
А4		2	А1Г 062. 372-01	Стенка	3	
А4		3	А1Г062. 373-01	Стенка	1	
		4	-04	Стенка	1	

Инв. № подл. | Подп. и дата | Взам. инв. № | Инв. № дубл. | Подп. и дата

Изм.	Лист	№ докум.	Подп.	Дата
Разраб.	Чебоксаров			
Пров.	Фрядкин			
Нач. гр.	Фрядкин			
Н. контр.	Литвак			
Утв.	Сливак			

А1Г 062.370

Насадок

Лит.	Лист	Листов
И	1	2

САНТЕХНИИПРОЕКТ

Формат А4

Формат	Зона	Поз.	Обозначение	Наименование	Кол.	Примечание
А4		5	А1Г 062. 374-01	Ребро	6	
				А1Г062. 370-02		
				Детали		
А4		2	А1Г 062. 372-02	Стенка	3	
А4		3	А1Г 062. 373-02	Стенка	1	
		4	-05	Стенка	1	
А4		5	А1Г 062. 374-02	Ребро	8	

Инв. № подл. | Подп. и дата | Взам. инв. № | Инв. № дубл. | Подп. и дата

Изм. Лист № докум. Подп. Дата

А1Г 062. 370

Лист 2

Формат А4

Серия 5.904-65 Выпуск 3

Формат	Зона	Поз.	Обозначение	Наименование	Кол.	Примечание
				Документация		
А3			А1Г 062. 380СБ	Сборочный чертеж		
				Детали		
А4		1	А1Г062. 371-01	Ушко	2	
А4		2	А1Г 062. 381-	Ребро	2	
		3	-01	Ребро	3	
Б4		4	А1Г 062. 382	Ребро		
				Лист 2 ГОСТ 19903-74		
				ОК360В ГОСТ 16523-89		
				20-0,52×128-1,0	2	0,04 кг
			Переменные данные для исполнений:			
				А1Г062. 380		
				Детали		
А4		5	А1Г 062. 383	Полотно	1	
Б4		6	А1Г 062. 384	Ребро		
				Лист 2 ГОСТ 19903-74		
				ОК360В ГОСТ 16523-89		
				20-0,52×280-1,3	2	0,09 кг

Инв. № подл. | Подп. и дата | Взам. инв. № | Инв. № дубл. | Подп. и дата

Изм.	Лист	№ докум.	Подп.	Дата
Разраб.	Чебоксаров			
Пров.	Фрядкин			
Нач. гр.	Фрядкин			
Н. контр.	Литвак			
Утв.	Сливак			

А1Г 062. 380

Лопатка

Лит.	Лист	Листов
И	1	2

САНТЕХНИИПРОЕКТ

Формат	Зона	Поз.	Обозначение	Наименование	Кол.	Примечание
				А1Г 062. 380-01		
				Детали		
А4		5	А1Г 062. 383-01	Полотно	1	
Б4		6	А1Г 062. 385	Ребро		
				Лист 2 ГОСТ 19903-74		
				ОК360В ГОСТ 16523-89		
				20-0,52×276-1,3	2	0,09 кг
				А1Г062. 380-02		
				Детали		
А4		5	А1Г 062. 383-02	Полотно	1	
Б4		6	А1Г 062. 386	Ребро		
				Лист 2 ГОСТ 19903-74		
				ОК360В ГОСТ 16523-89		
				20-0,52×176-1,0	2	0,06 кг

Инв. № подл. | Подп. и дата | Взам. инв. № | Инв. № дубл. | Подп. и дата

Изм. Лист № докум. Подп. Дата

А1Г 062. 380

Лист 2

АIГ062 370СБ

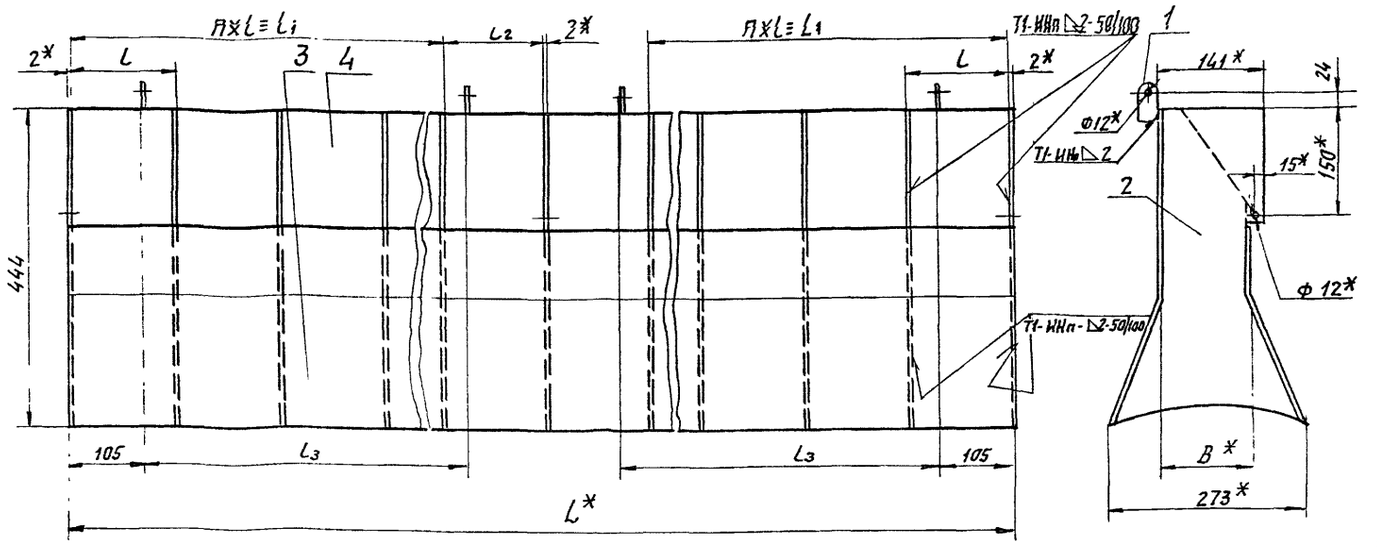

1.* Размеры для справок.

2 ± $\frac{t_2}{2}$

3. Сварные швы по ГОСТ 14771-76

Обозначение	Размеры, мм						n	Масса, кг
	B*	L*	ℓ	ℓ1	ℓ2	ℓ3		
А1Г062.370	123	1744	145	725	144	664	5	25,64
-01	143	1328	165	495	166	456	3	26,55
-02	163	1728	172	688	173	656	4	30,51

Изм.	Лист	N докум.	Подп.	Дата
Разраб.	Чебоксарова			
Пров.	Фрадкин			
Нач. гр.	Фрадкин			
Гл. спец.	Рановский			
Н. контр.	Литвак			
Утв.	Сливак			

А1Г062.370СБ

Насадок

Лит.	Масса	Масшт.
И	См. табл.	—
Лист	Листов 1	

САНТЕХНИИПРОЕКТ

Формат А3

АIГ062 380СБ

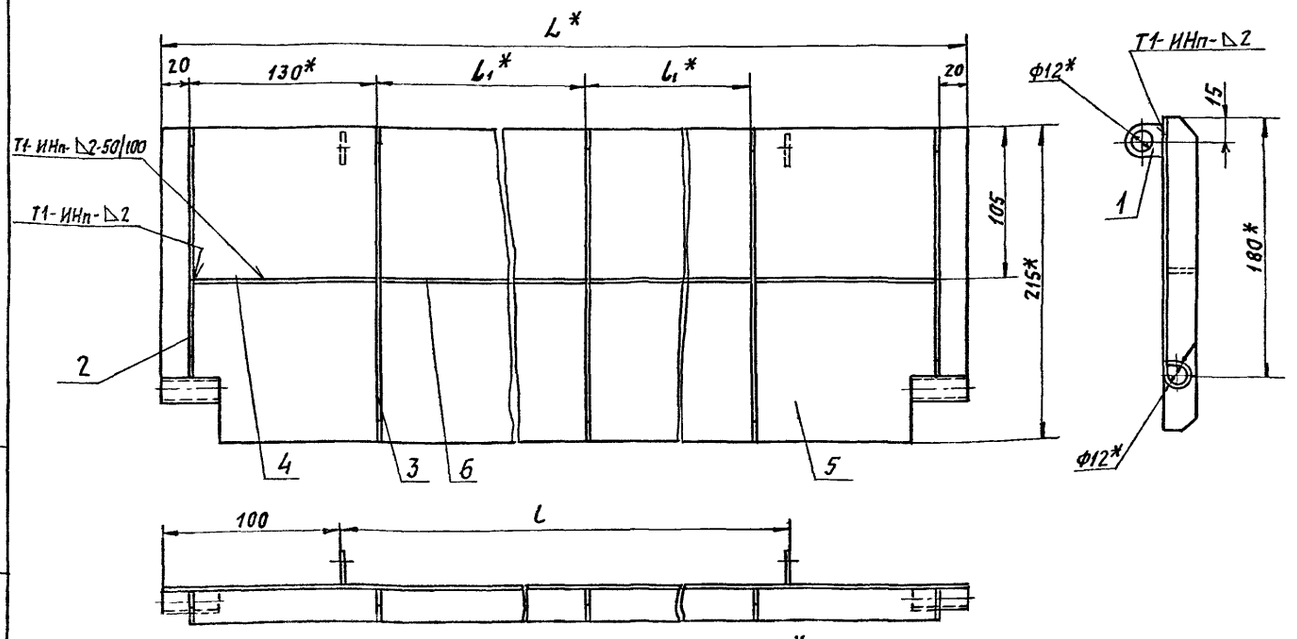

1.* Размеры для справок.

2. ± $\frac{t_2}{2}$

3. Сварные швы по ГОСТ 14771-76

Обозначение	Размеры, мм			Масса, кг
	L*	ℓ	ℓ1*	
А1Г062.380	864	664	281	2,34
-01	656	456	177	1,87
-02	856	656	277	2,33

Изм.	Лист	N докум.	Подп.	Дата
Разраб.	Чебоксарова			
Пров.	Фрадкин			
Нач. гр.	Фрадкин			
Гл. спец.	Рановский			
Н. контр.	Литвак			
Утв.	Сливак			

А1Г062.380СБ

Лопатка

Лит.	Масса	Масшт.
И	См. табл.	—
Лист	Листов 1	

САНТЕХНИИПРОЕКТ

Серия 5.904-65 Выпуск 3

Инв. № подл. | Подп. и дата | Взам. инв. № | Инв. № дубл. | Подп. и дата | Инв. № подл.

АIГ 062 373

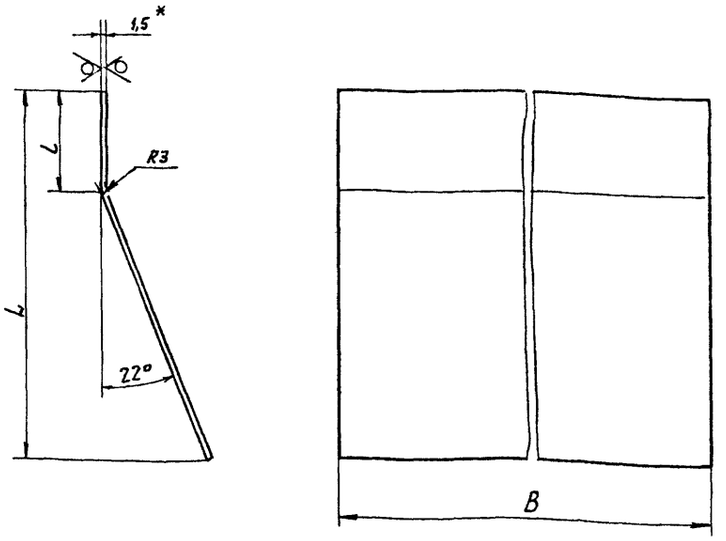

Обозначение	Размеры, мм			Масса, кг
	L	b	B	
А1Г 062.373	254	64	1744	5,53
-01		94	1328	6,32
-02		118	1728	8,22
-03	444	254	1744	9,43
-04		284	1328	8,08
-05		308	1728	10,91
-06	254	64	1344	4,26
-07			1736	5,5
-08	372	254	1744	8,22
-09			1344	6,33
-10			1736	8,18

1. * Размер для справок.
2. $h14; \pm \frac{t_2}{2}$

Изм.	Лист	№ докум.	Подп.	Дата
Разраб.		Чебоксарова		
Пров.		Фрадкин		
Нач.гр.		Фрадкин		
Гл.спец.		Грановский		
Н.контр.		Литвак		
Утв.		Спивак		

А1Г 062.373

Стенка

Лит.	Масса	Масштаб
И	См. табл.	—

Лист | Листов 1

Лист 1,5 ГОСТ 19903-74 ОК 3608 ГОСТ 16523-89

САНТЕХНИКПРОЕКТ

Формат А3

Инв.№ подл. | Подп. и дата | Взам. инв.№ | Инв.№ дубл. | Подп. и дата

Серия 5.904-65 Выпуск 3

АIГ062.374

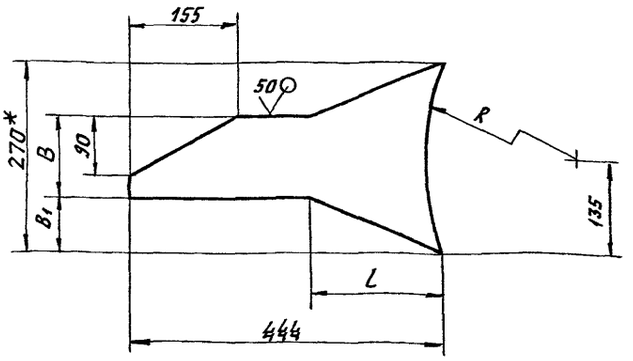

Обозначение	Размеры, мм				Масса, кг
	L	B	B1	R	
А1Г 062.374	190	120	75	395	0,78
-01	160	140	65	475	0,93
-02	136	160	55	620	0,99

1. * Размер для справок.
2. $h14; \pm \frac{t_2}{2}$

Изм.	Лист	№ докум.	Подп.	Дата
Разраб.		Чебоксарова		
Пров.		Фрадкин		
Нач.гр.		Фрадкин		
Гл.спец.		Грановский		
Н.контр.		Литвак		
Утв.		Спивак		

А1Г 062.374

Ребро

Лит.	Масса	Масштаб
И	См. табл.	—

Лист | Листов 1

Лист 2,5 ГОСТ 19903-74 ОК 3608 ГОСТ 16523-89

САНТЕХНИКПРОЕКТ

АIГ.062.372

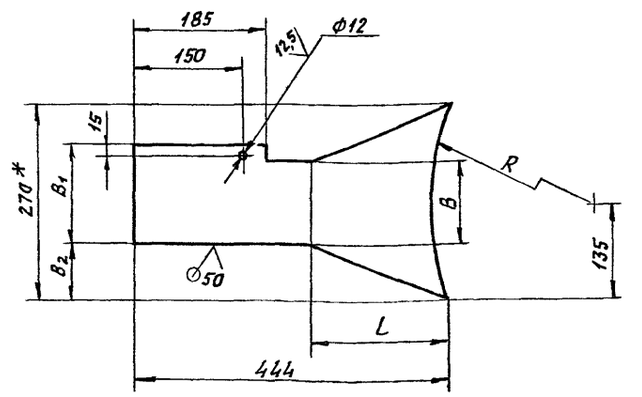

Обозначение	Размеры, мм					Масса, кг
	L	B	B1	B2	R	
А1Г 062.372	190	120	141	75	395	0,89
-01	160	140	161	65	495	1,05
-02	136	160	181	55	620	1,18

1. * Размер для справок.
2. $H14; h14; \pm \frac{t_2}{2}$.

Изм.	Лист	№ докум.	Подп.	Дата
Разраб.		Чебоксарова		
Пров.		Фрадкин		
Нач.гр.		Фрадкин		
Гл.спец.		Грановский		
Н.контр.		Литвак		
Утв.		Спивак		

А1Г 062.372

Стенка

Лит.	Масса	Масштаб
И	См. табл.	—

Лист | Листов 1

Лист 2 ГОСТ 19903-74 ОК 3608 ГОСТ 16523-89

САНТЕХНИКПРОЕКТ

АГ062.383

50 (V)

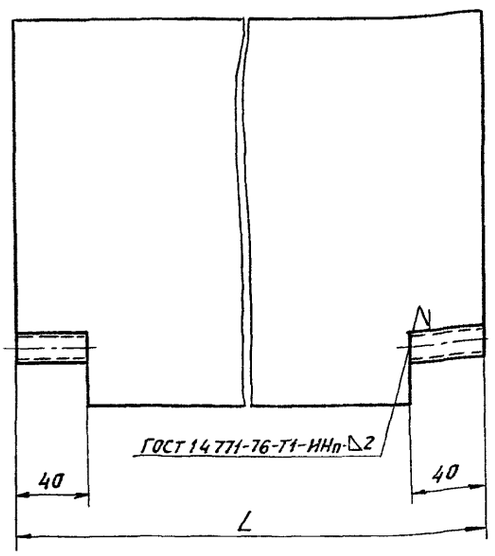

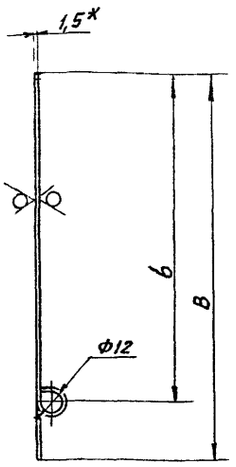

Обозначение	Размеры, мм L	B	b	Масса, кг
А1Г062.383	864	215	180	1,7
-01	656			1,3
-02	856			1,69
-03	864	225	190	1,71
-04	664			1,34
-05	860			1,7

1. * Размер для справок.
2. H14; h14; $\pm \frac{t_2}{2}$

Изм.	Лист	№ докум.	Подп.	Дата
Разраб.		Чебоксаров		
Пров.		Фрадкин		
Нач. гр.		Фрадкин		
Гл. спец.		Грановский		
Н. контр.		Литвак		
Утв.		Сливак		

А1Г062.383

Полотно

Лит.	Масса	Масшт.
И	См. табл.	—
Лист	Листов 1	

Лист 1,5 ГОСТ 19903-74
Пк3608 ГОСТ 16523-89

САНТЕХНИИПРОЕКТ

Формат А3

Инв. № подл. | Подп. и дата | Взам. инв. № | Инв. № дубл. | Подп. и дата

Серия 5.905-65 Выпуск 3

АГ062.381

(V)

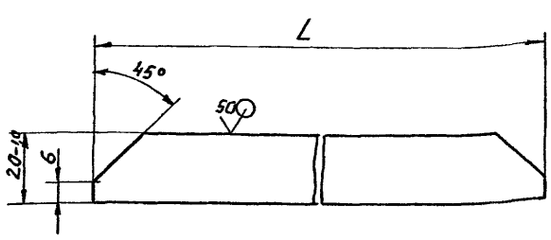

Обозначение	L, мм	Масса, кг
А1Г062.381	172	0,05
-01	215	0,07
-02	182	0,05
-03	225	0,07

Неуказанные предельные отклонения размеров: $h14; \pm \frac{t_2}{2}$

Изм.	Лист	№ докум.	Подп.	Дата
Разраб.		Чебоксаров		
Пров.		Фрадкин		
Нач. гр.		Фрадкин		
Гл. спец.		Грановский		
Н. контр.		Литвак		
Утв.		Сливак		

А1Г062.381

Ребро

Лит.	Масса	Масшт.
И	См. табл.	—
Лист	Листов 1	

Лист 2 ГОСТ 19903-74
Пк3608 ГОСТ 16523-89

САНТЕХНИИПРОЕКТ

Инв. № подл. | Подп. и дата | Взам. инв. № | Инв. № дубл. | Подп. и дата

АГ062.362

(V)

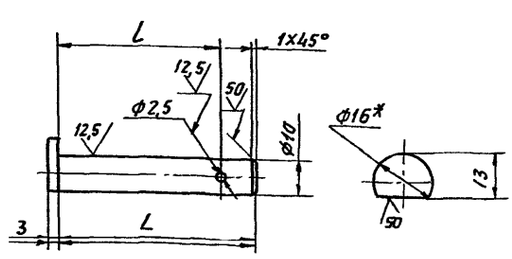

Обозначение	Размеры, мм L	l	Масса, кг
А1Г062.362	55	46	0,04
-01	100	89	0,06

1. * Размер для справок.
2. H14; h14; $\pm \frac{t_2}{2}$.

Изм.	Лист	№ докум.	Подп.	Дата
Разраб.		Чебоксаров		
Пров.		Фрадкин		
Нач. гр.		Фрадкин		
Гл. спец.		Грановский		
Н. контр.		Литвак		
Утв.		Сливак		

А1Г062.362

Ось

Лит.	Масса	Масшт.
И	См. табл.	—
Лист	Листов 1	

Круг 16 ГОСТ 2590-88 / Ст.3 ГОСТ 535-88

САНТЕХНИИПРОЕКТ

Инв. № подл. | Подп. и дата | Взам. инв. № | Инв. № дубл. | Подп. и дата

Формат А4

АГ062.390 СБ

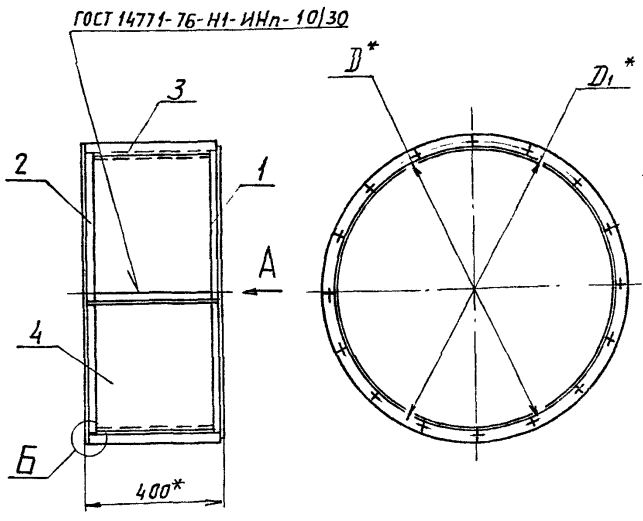

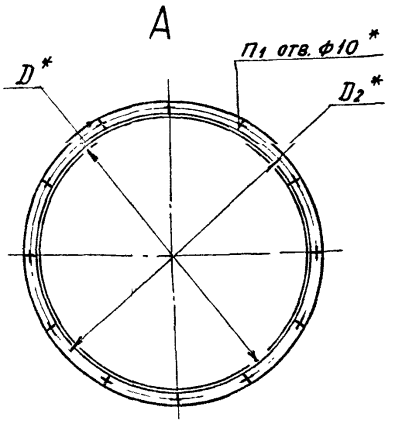

Обозначение	Размеры, мм			Кол. отв.		Масса, кг
	D*	D1*	D2*	n	n1	
А1Г062.390	800	830	835	12	16	18,51
-01	1000	1040	1045	16		28,26
-02	1250	1290	1295	18	24	34,67

Б (1:2)

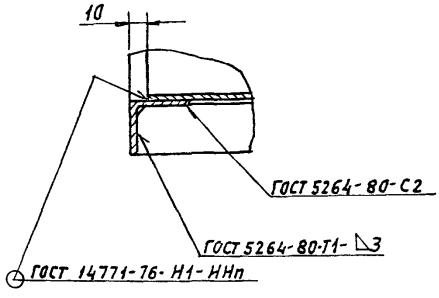

1. * Размеры, для справок.
2. $\pm \frac{t_2}{2}$

Изм.	Лист	№ докум.	Подп.	Дата
Разраб.		Чебоксаров		
Пров.		Фрадкин		
Нач. гр.		Фрадкин		
Гл. спец.		Грановский		
Н. контр.		Литвак		
Утв.		Спирин		

А1Г062.390 СБ

Короб

Лит.	Масса	Масштаб
И	23,0	-

Лист | Листов 1

СантехНИИпроект

Формат А3

Серия 5.905-65 Выпуск 3

Формат	Зона	Поз.	Обозначение	Наименование	Кол.	Примечание
				Документация		
А3			А1Г062.390.СБ	Сборочный чертеж		
				Переменные данные для исполнений:		
				А1Г062.390		
				Детали		
А4		1	А1Г062.364	Фланец	1	
		2	-01	Фланец	1	
А4		3	А1Г062.391	Ребро	4	
А4		4	А1Г062.392	Обечайка	1	
				А1Г062.390-01		
				Детали		
А4		1	А1Г062.364-02	Фланец	1	
		2	-03	Фланец	1	
А4		3	А1Г062.391-01	Ребро	4	
А4		4	А1Г062.392-01	Обечайка	1	

Изм.	Лист	№ докум.	Подп.	Дата
Разраб.		Чебоксаров		
Пров.		Фрадкин		
Нач. гр.		Фрадкин		
Н. контр.		Литвак		
Утв.		Спирин		

А1Г062.390

Короб

Лит.	Лист	Листов
И	1	2

СантехНИИпроект

Формат	Зона	Поз.	Обозначение	Наименование	Кол.	Примечание
				А1Г062.390-02		
				Детали		
А4		1	А1Г062.364-04	Фланец	1	
		2	-05	Фланец	1	
А4		3	А1Г062.391-01	Ребро	4	
А4		4	А1Г062.392-02	Обечайка	1	

Изм. Лист № докум. Подп. Дата

А1Г062.390

Лист 2

Формат	Зона	Поз.	Обозначение	Наименование	Кол.	Примечание
				Документация		
А3			А1Г 062.400 СБ	Сборочный чертеж		
			Переменные данные	для исполнений:		
				А1Г 062.400		
				Сборочные единицы		
А4		1	А1Г 062.410	Коллектор	1	
				Детали		
А4		2	А1Г 062.401	Фланец	1	
Б4		3	А1Г 062.402	Ограждение		
				Сетка 20-2,0		
				ГОСТ 5336-80		
				ф1072-2,6	1	0,9 кг
				Стандартные изделия		
		4		Болт М8-6g х 25.36		
				ГОСТ 7798-70	16	
		5		Гайка М8-6Н.5		
				ГОСТ 5915-70	16	

Инв.№ подл. | Подп. и дата | Взам. инв.№ | Инв.№ дубл. | Подп. и дата

Изм.	Лист	№ докум.	Подп.	Дата
Разраб.		Чебоксаров		
Пров.		Комиссаров		
Нач. гр		Фрадкин		
Н. контр.		Литвак		
Утв.		Спивак		

А1Г 062.400

Коллектор входной

Лит.	Лист	Листов
И	1	3

Сантехнипроект

Формат А4

Формат	Зона	Поз.	Обозначение	Наименование	Кол.	Примечание
		6		Шайба 8.02		
				ГОСТ 11371-78	16	
				А1Г 062.400-01		
				Сборочные единицы		
А4		1	А1Г 062.410-01	Коллектор	1	
				Детали		
А4		2	А1Г 062.401-01	Фланец	1	
Б4		3	А1Г 062.403	Ограждение		
				Сетка 20-2,0		
				ГОСТ 5336-80		
				ф1322-3,1	1	1,31 кг
				Стандартные изделия		
		4		Болт М8-6g х 25.36		
				ГОСТ 7798-70	18	
		5		Гайка М8-6Н.5		
				ГОСТ 5915-70	18	
		6		Шайба 8.02		
				ГОСТ 11371-78	18	

Инв.№ подл. | Подп. и дата | Взам. инв.№ | Инв.№ дубл. | Подп. и дата

Изм.	Лист	№ докум.	Подп.	Дата

А1Г 062.400

Лист 2

Формат А4

Серия 5.905-65 выпуск 3

Формат	Зона	Поз.	Обозначение	Наименование	Кол.	Примечание
				А1Г 062.400-02		
				Сборочные единицы		
А4		1	А1Г 062.410-02	Коллектор	1	
				Детали		
А4		2	А1Г 062.401-02	Фланец	1	
Б4		3	А1Г 062.404	Ограждение		
				Сетка 20-2,0		
				ГОСТ 5336-80		
				ф1632-3,7	1	1,49 кг
				Стандартные изделия		
		4		Болт М10-6g х 25.36		
				ГОСТ 7798-70	24	
		5		Гайка М10-6Н.5		
				ГОСТ 5915-70	24	
		6		Шайба 10.02		
				ГОСТ 11371-78	24	

Инв.№ подл. | Подп. и дата | Взам. инв.№ | Инв.№ дубл. | Подп. и дата

Изм.	Лист	№ докум.	Подп.	Дата

А1Г 062.400

Лист 3

А1Г062 392

50 V(V)

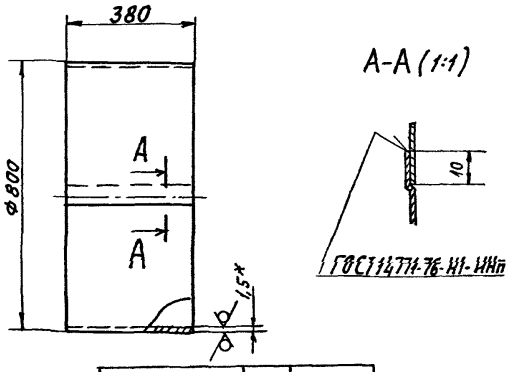

Обозначение	D, мм	Масса, кг
А1Г 062.392	800	9,17
-01	1000	11,47
-02	1250	14,35

1. * Размер для справок.
2. $h14_i \pm \frac{t_z}{2}$

Инв.№ подл. | Подп. и дата | Взам. инв.№ | Инв.№ дубл. | Подп. и дата

Изм.	Лист	№ докум.	Подп.	Дата
Разраб.		Чебоксаров		
Пров.		Фрадкин		
Нач. гр		Фрадкин		
Гл. спец.		Грановский		
Н. контр.		Литвак		
Утв.		Спивак		

А1Г 062.392

Патрубок

Лит.	Масса	Масштаб
Н	1 кНа	-

Лист 1,5 ГОСТ 19903-74

ок. 36 ов ГОСТ 16523-89

Лист	Листов 1

Сантехнипроект

АГ 062.364

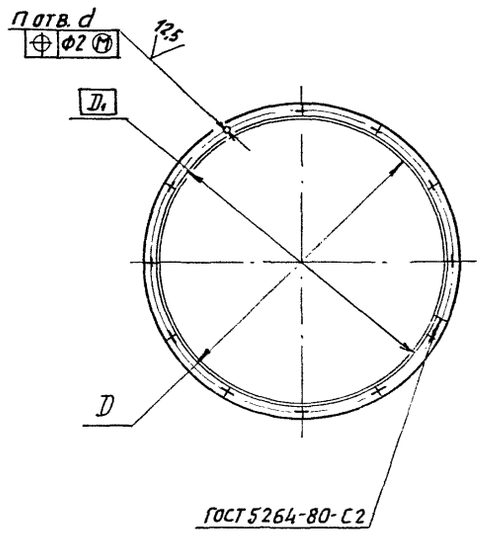

Обозначение	Размеры, мм D	D1	d	n, отв.	Материалы	Масса, кг
А1Г062.364	800	830	10	12	Уголок 28×28×3 ГОСТ 8509-86 / Ст.3 ГОСТ 535-88	3,15
-01		835		16		6,78
-02	1000	1040				
-03		1045				
-04	1250	1290		18	Уголок 36×36×4 ГОСТ 8509-86 / Ст.3 ГОСТ 535-88	8,48
-05		1295		24		
-06	1600	1650	12			11,2

Предельные отклонения размеров: H14.

Изм.	Лист	№ докум.	Подп.	Дата
Разраб.	Чеботарев		
Пров.	Комиссаров		
Нач. гр.	Фрадкин		
Гл. спец.	Грановский		
Н. контр.	Литвак		
Утв.	Сливак		

А1Г062.364

Фланец

Лит.	Масса	Масштаб
И	см. табл.	—
Лист	Листов 1	

См. табл.

САНТЕХНИИПРОЕКТ

Формат А3

Инв.№ подл. | Подп. и дата | Взам. инв.№ | Инв.№ дубл. | Подп. и дата

АГ 062.400СБ

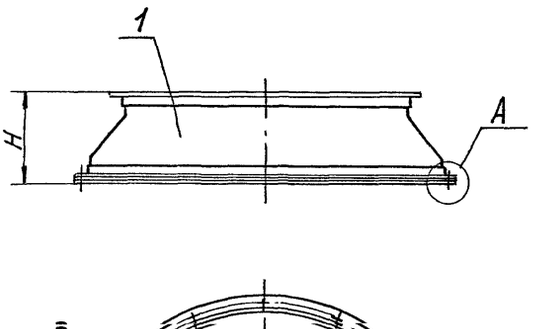

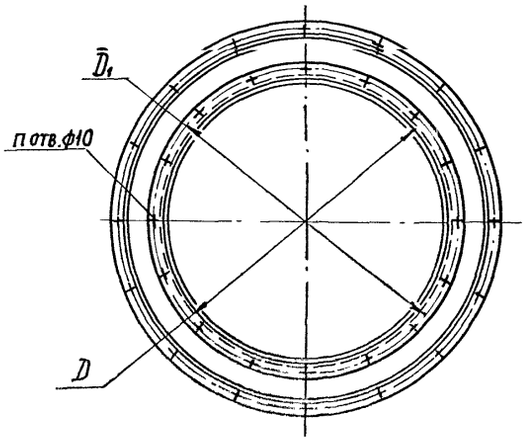

А (1:1)

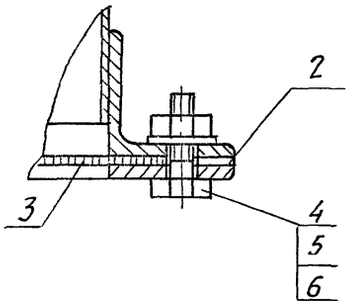

Обозначение	Размеры, мм H	D	D1	n, отв.	Масса, кг
А1Г062.400	246	800	835	16	31,75
-01	306	1000	1045		46,27
-02	381	1250	1295	24	65,64

Размеры для справок.

Изм.	Лист	№ докум.	Подп.	Дата
Разраб.	Чеботарев		
Пров.	Комиссаров		
Нач. гр.	Фрадкин		
Гл. спец.	Грановский		
Н. контр.	Литвак		
Утв.	Сливак		

А1Г062.400СБ

Коллектор входной

Лит.	Масса	Масштаб
И	см. табл.	—
Лист	Листов 1	

САНТЕХНИИПРОЕКТ

Серия 5.905-65 выпуск 3

Инв.№ подл. | Подп. и дата | Взам. инв.№ | Инв.№ дубл. | Подп. и дата

Формат	Зона	Поз.	Обозначение	Наименование	Кол.	Примечание
				Документация		
А3			А1Г 062.410	Сборочный чертеж		
			Переменные данные для исполнений:			
				А1Г 062.410		
				Детали		
А4		1	А1Г 062.364-01	Фланец	1	
		2	-02	Фланец	1	
А4		3	А1Г 062.411	Обечайка	1	
				А1Г 062.410-01		
				Детали		
А4		1	А1Г 062.364-03	Фланец	1	
		2	-04	Фланец	1	
А4		3	А1Г 062.411-01	Обечайка	1	

Изм.	Лист	N докум.	Подп.	Дата	А1Г 062.410			
Разраб.		Чебоксаров			Коллектор	Лит.	Лист	Листов
Пров.		Фрадкин				Н	1	2
Нач.гр.		Фрадкин				Сантехниипроект		
Н.контр.		Литвак						
Утв.		Спивак						

Подп. и дата | Инв. № дубл. | Взам. инв. № | Подп. и дата | Инв. № подл.

Формат А4

Формат	Зона	Поз.	Обозначение	Наименование	Кол.	Примечание
				А1Г 061.410-02		
				Детали		
А4		1	А1Г 062.364-05	Фланец	1	
		2	-06	Фланец	1	
А4		3	А1Г 062.411-02	Обечайка	1	

Изм.	Лист	N докум.	Подп.	Дата	А1Г 062.410	Лист 2

Формат А4

Серия 5.905-65 Выпуск 3

А1Г 062.410 СБ

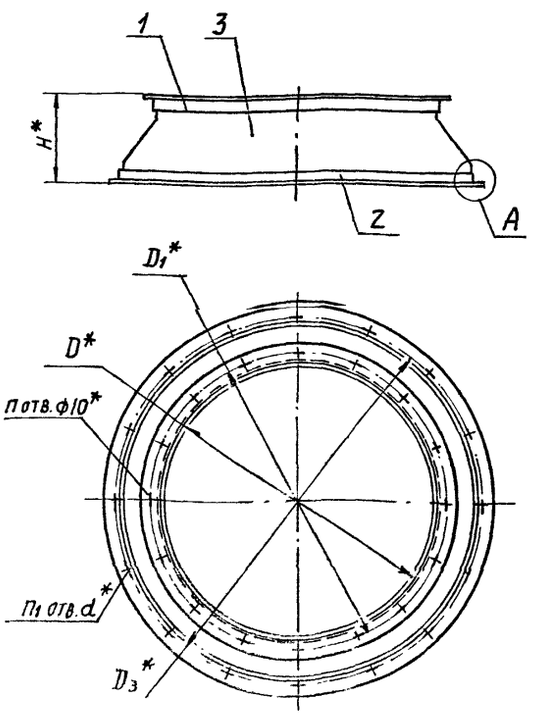

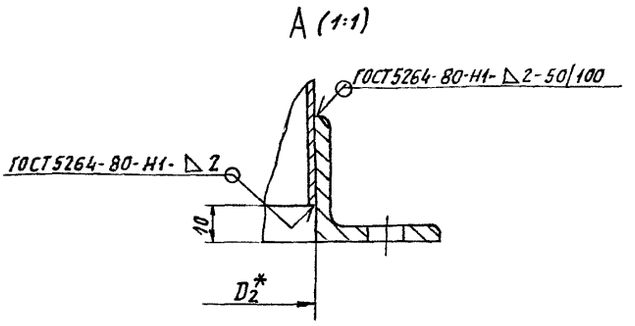

Обозначение	Размеры, мм						Кол. отв.		Масса, кг
	H*	D*	D1*	D2*	D3*	d*	n	n1	
А1Г 062.410	240	800	835	1000	1040	10	16	16	26,67
-01	300	1000	1045	1250	1290			18	39,83
-02	375	1250	1295	1600	1650	12	24	24	57,31

1. * Размеры для справок
2. $\pm \frac{t_2}{2}$

				А1Г 062.410 СБ		
Разраб.	Чебоксаров			Коллектор	Н	Гл. табл.
Пров.	Комиссаров				Лист	Листов 1
Нач.гр.	Фрадкин				Сантехниипроект	
Гл.спец.	Грановский					
Н.контр.	Литвак					
Утв.	Спивак					

Подп. и дата | Инв. № дубл. | Взам. инв. № | Подп. и дата | Инв. № подл.

Формат	Зона	Поз.	Обозначение	Наименование	Кол.	Примечание
				Документация		
А4			АЗД 195.000 СБ	Сборочный чертеж		
				Сборочные единицы		
А4		1	АЗД 195.010	Корпус	1	
А4		2	АЗД 195.020	Стойка в сборе	1	
А4		3	АЗД 195.030	Лопатка	4	
А4		4	АЗД 195.040	Система тяг и рычагов	1	
А4		5	АЗД 195.050	Электропривод	1	
				Детали		
А4		6	АЗД 195.001	Корпус подшипника	4	
		7	-01	Корпус подшипника	4	
А4		8	АЗД 195.002	Прокладка	2	
А4		9	АЗД 195.003	Кронштейн	1	
А4		10	АЗД 195.004	Палец	1	
				Стандартные изделия		
		11		Болт М8-6g х 16.36 ГОСТ 7798-70	12	
		12		Болт М8-6g х 35.36 ГОСТ 7798-70	4	
		13		Винт ВМ6-6g х 14.36 ГОСТ 17475-80	16	
		14		Гайка М6-6Н.4 ГОСТ 5915-70	16	
		15		Гайка М8-6Н.4 ГОСТ 5915-70	15	
		16		Шайба 6.65Г ГОСТ 6402-70	16	
		17		Шайба 8.65Г ГОСТ 6402-70	1	
		18		Шайба 8.02 ГОСТ 11371-78	18	
				Прочие изделия		
		19		Подшипник 876-903 ТУ 37.006.045-77	8	

АЗД 195.000

Изм. Лист N докум. Подп. Дата

Разраб. Комиссаров

Пров. Литвак

Нач.гр. Литвак

Н.контр. Фрадкин

Утв. Спивак

Заслонка вентиляционная прямоугольного сечения повышенной герметичности размером 800х800 с электроприводом

Лит. И | Лист 1 | Листов 2

САНТЕХНИИПРОЕКТ

Инв.№ подл. | Подп. и дата | Взам.инв.№ | Инв.№ дубл. | Подп. и дата

Формат А4

АЗД.195.000 Лист 2

Формат А4

Формат	Зона	Поз.	Обозначение	Наименование	Кол.	Примечание
				Документация		
А3			АЗД 195.010 СБ	Сборочный чертеж		
				Детали		
А3		1	АЗД 195.011	Поперечина	2	
А3		2	АЗД 195.012	Стойка	1	
А4		3	АЗД 195.013	Скоба	1	
				Стандартные изделия		
		4		Болт М8-6g х 16.36 ГОСТ 7798-70	1	

Серия 5.904-65 Выпуск 3

АЗД 195.010

Изм. Лист N докум. Подп. Дата

Разраб. Комиссаров

Пров. Литвак

Нач.гр. Литвак

Н.контр. Фрадкин

Корпус

Лит. И | Лист 1 | Листов 1

САНТЕХНИИПРОЕКТ

Инв.№ подл. | Подп. и дата | Взам.инв.№ | Инв.№ дубл. | Подп. и дата

Формат	Зона	Поз.	Обозначение	Наименование	Кол.	Примечание
				Документация		
А4			АЗД 195.020 СБ	Сборочный чертеж		
				Детали		
А4		1	АЗД.195.012-01	Стойка	1	
А4		2	АЗД-195.021	Планка	2	

АЗД 195.020

Изм. Лист N докум. Подп. Дата

Разраб. Комиссаров

Пров. Литвак

Нач.гр. Литвак

Н.контр. Фрадкин

Утв. Спивак

Стойка в сборе

Лит. И | Лист 1 | Листов 1

САНТЕХНИИПРОЕКТ

Инв.№ подл. | Подп. и дата | Взам.инв.№ | Инв.№ дубл. | Подп. и дата

АЗД 195.000 СБ

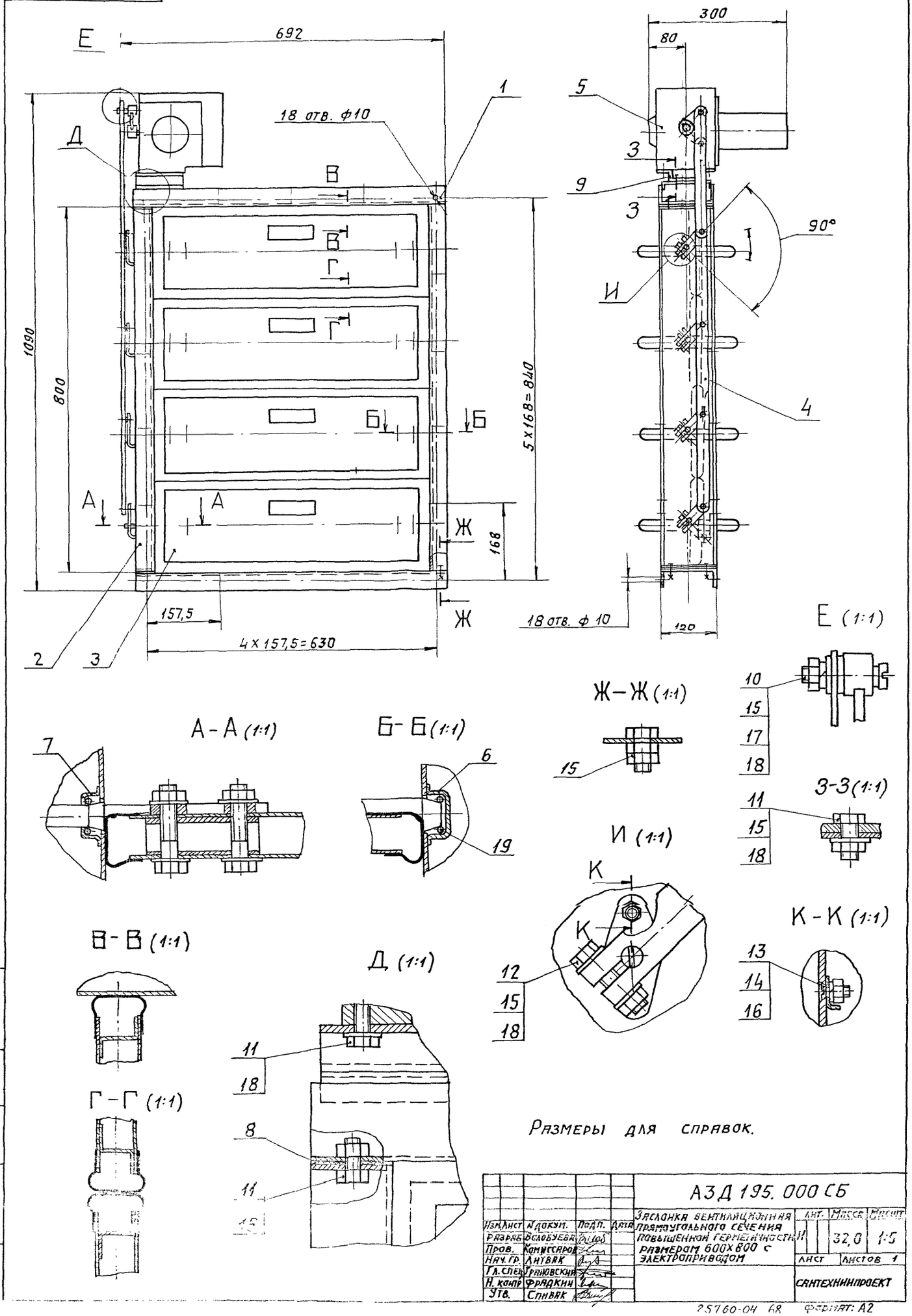

Размеры для справок.

				АЗД 195.000 СБ			
Изм.	Лист	N докум.	Подп.	Дата	Заслонка вентиляционная прямоугольного сечения повышенной герметичности размером 600 x 800 с электроприводом	Лит.	Масса	Масшт.
Разраб.		Волобуева				И	32,0	1:5
Пров.		Комиссаров				Лист	Листов 1	
Нач. гр.		Литвак						
Гл. спец.		Грановский						
Н. контр.		Фрадкин				САНТЕХНИИПРОЕКТ		
Утв.		Спивак						

Серия 5.904-65 Выпуск 3

Инв. N подл. | Подп. и дата | Взам. инв. N | Инв. N дубл. | Подп. и дата

25760-04 68 Формат: А2

АЗД 195.001

12,5 (✓)

Рис. 1

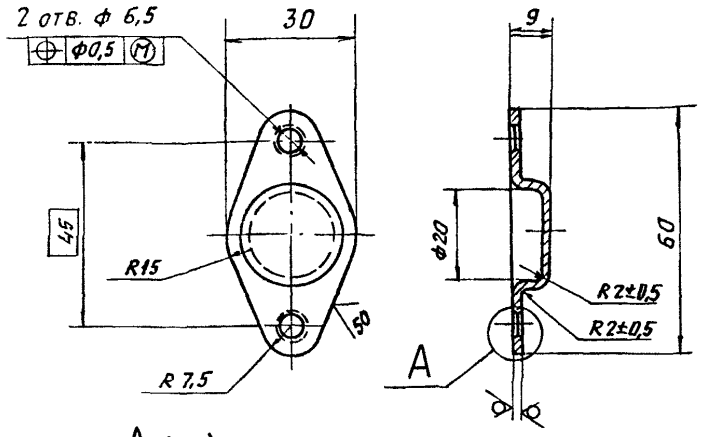

Рис. 2

Остальное- см. рис. 1

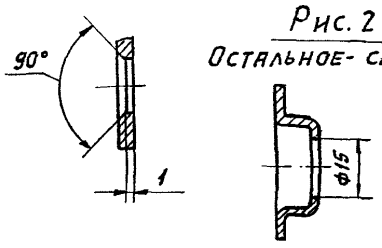

Обозначение	Рис.
АЗД 195.001	1
—01	2

Неуказанные предельные отклонения размеров: $H14;\ h14;\ \pm\frac{t_2}{2}$

Изм.	Лист	N докум.	Подп.	Дата	АЗД 195.001
Разраб.	Волобуева				Корпус подшипника
Пров.	Комиссаров				Лит. И; Масса 0,03; Масштаб 1:1
Нач. гр.	Литвак				Лист; Листов 1
Гл. спец.	Грановский				Лист 2 ГОСТ 19903-74
Н. контр.	Фрадкин				0К360ВГОСТ16523-89
Утв.	Спивак				САНТЕХНИИПРОЕКТ

Инв. N подл. | Подп. и дата | Взам. инв. N | Инв. N дубл. | Подп. и дата

Формат А4

АЗД 195.002

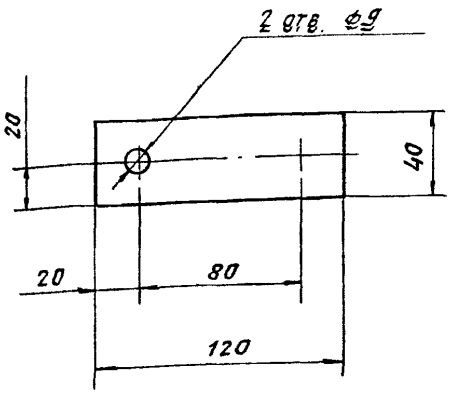

Изм.	Лист	N докум.	Подп.	Дата	АЗД 195.002
Разраб.	Волобуева				Прокладка
Пров.	Комиссаров				Лит. И; Масса 0,015; Масштаб 1:2
Нач. гр.	Литвак				Лист; Листов 1
Гл. спец.	Грановский				Пластина 2-Н-I-ТМКЩ-М-2 ГОСТ 7338-90
Н. контр.	Фрадкин				САНТЕХНИИПРОЕКТ
Утв.	Спивак				

Инв. N подл. | Подп. и дата | Взам. инв. N | Инв. N дубл. | Подп. и дата

Формат А4

Серия 5.904-65 Выпуск 3

АЗД 195.003

50 (✓)

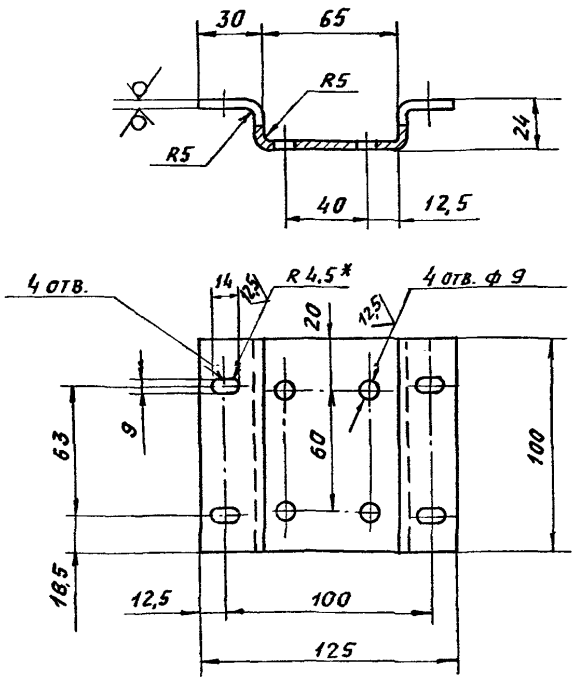

1. * Размер для справок.
2. $H14;\ h14;\ \pm\frac{t_2}{2}$

Изм.	Лист	N докум.	Подп.	Дата	АЗД 195.003
Разраб.	Волобуева				Кронштейн
Пров.	Комиссаров				Лит. И; Масса 0,45; Масштаб 1:2
Нач. гр.	Литвак				Лист; Листов 1
Гл. спец.	Грановский				Лист 4 ГОСТ 19903-74
Н. контр.	Фрадкин				Ст3 ГОСТ 14637-89
Утв.	Спивак				САНТЕХНИИПРОЕКТ

Инв. N подл. | Подп. и дата | Инв. N дубл. | Взам. инв. N | Подп. и дата

АЗД 195.004

12,5 (✓)

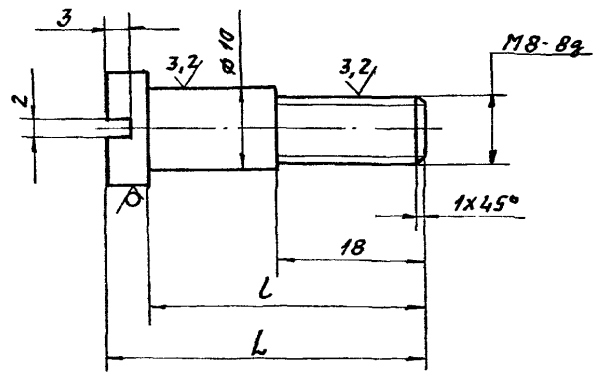

Обозначение	Размеры, мм		Масса, кг
	L	l	
АЗД 195.004	39	34	0,022
—01	28	23	0,015
—02	34	29	0,019

Неуказанные предельные отклонения размеров: $H14;\ h14;\ \pm\frac{t_2}{2}$

Изм.	Лист	N докум.	Подп.	Дата	АЗД 195.004
Разраб.	Волобуева				Палец
Пров.	Комиссаров				Лит. И; Масса см. табл.; Масштаб —
Нач. гр.	Литвак				Лист; Листов 1
Гл. спец.	Грановский				Круг 14 ГОСТ 2590-88
Н. контр.	Фрадкин				Ст3 ГОСТ 535-88
Утв.	Спивак				САНТЕХНИИПРОЕКТ

Инв. N подл. | Подп. и дата | Взам. инв. N | Инв. N дубл. | Подп. и дата

АЗД 195.011

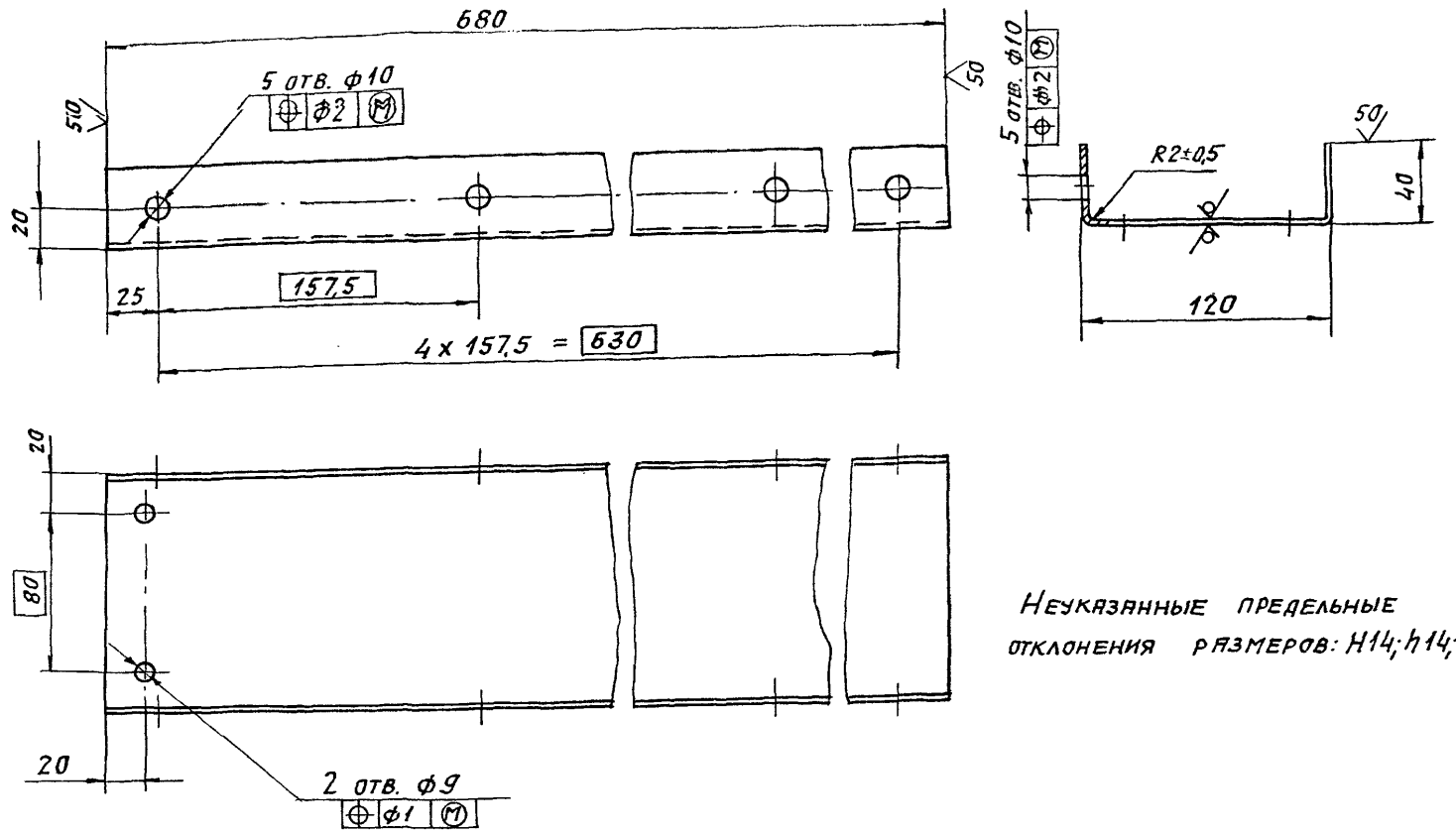

Неуказанные предельные отклонения размеров: $H14; h14; \pm \frac{t_2}{2}$

Изм.	Лист	N докум.	Подп.	Дата	АЗД 195. 011			
Разраб.	Волоеуева				Поперечина	Лит.	Масса	Масшт.
Пров.	Комиссаров					И	2,1	1:2
Нач. гр.	Литвак					Лист	Листов 1	
Гл. спец.	Грановский				Лист 2 ГОСТ 19903-74 / ОК360В ГОСТ 16523-89	Сантехниипроект		
Н. контр.	Фрадкин							
Утв.	Спивак					Формат: А3		

Серия 5.904-65 Выпуск 3

АЗД 195.010СБ

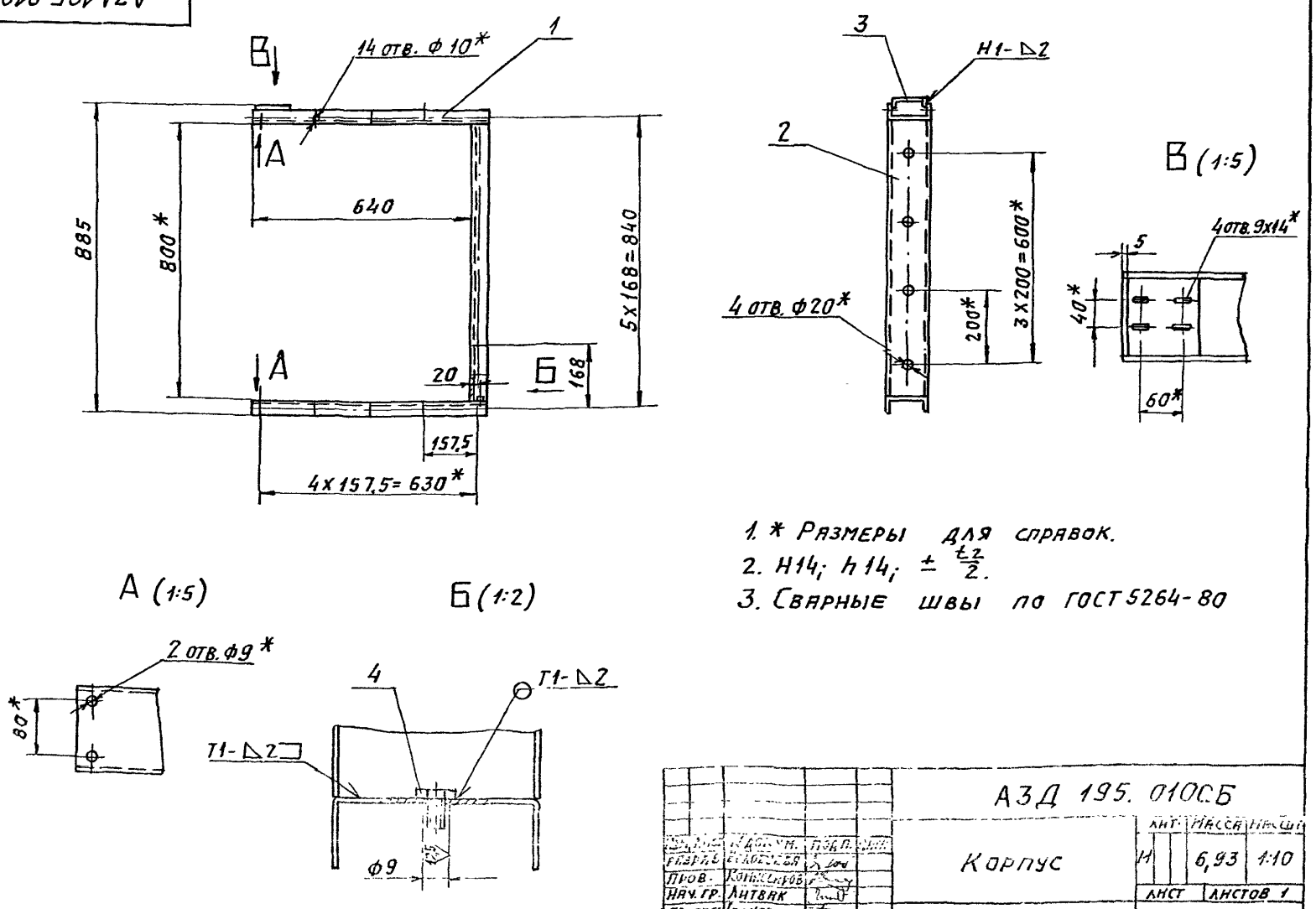

1. * Размеры для справок.
2. $H14; h14; \pm \frac{t_2}{2}$.
3. Сварные швы по ГОСТ 5264-80

Изм.	Лист	N докум.	Подп.	Дата	АЗД 195. 010СБ			
Разраб.	Волоеуева				Корпус	Лит.	Масса	Масшт.
Пров.	Комиссаров					И	6,93	1:10
Нач. гр.	Литвак					Лист	Листов 1	
Гл. спец.	Грановский					Сантехниипроект		
Н. контр.	Фрадкин							
Утв.	Спивак							

АЗД 195.012

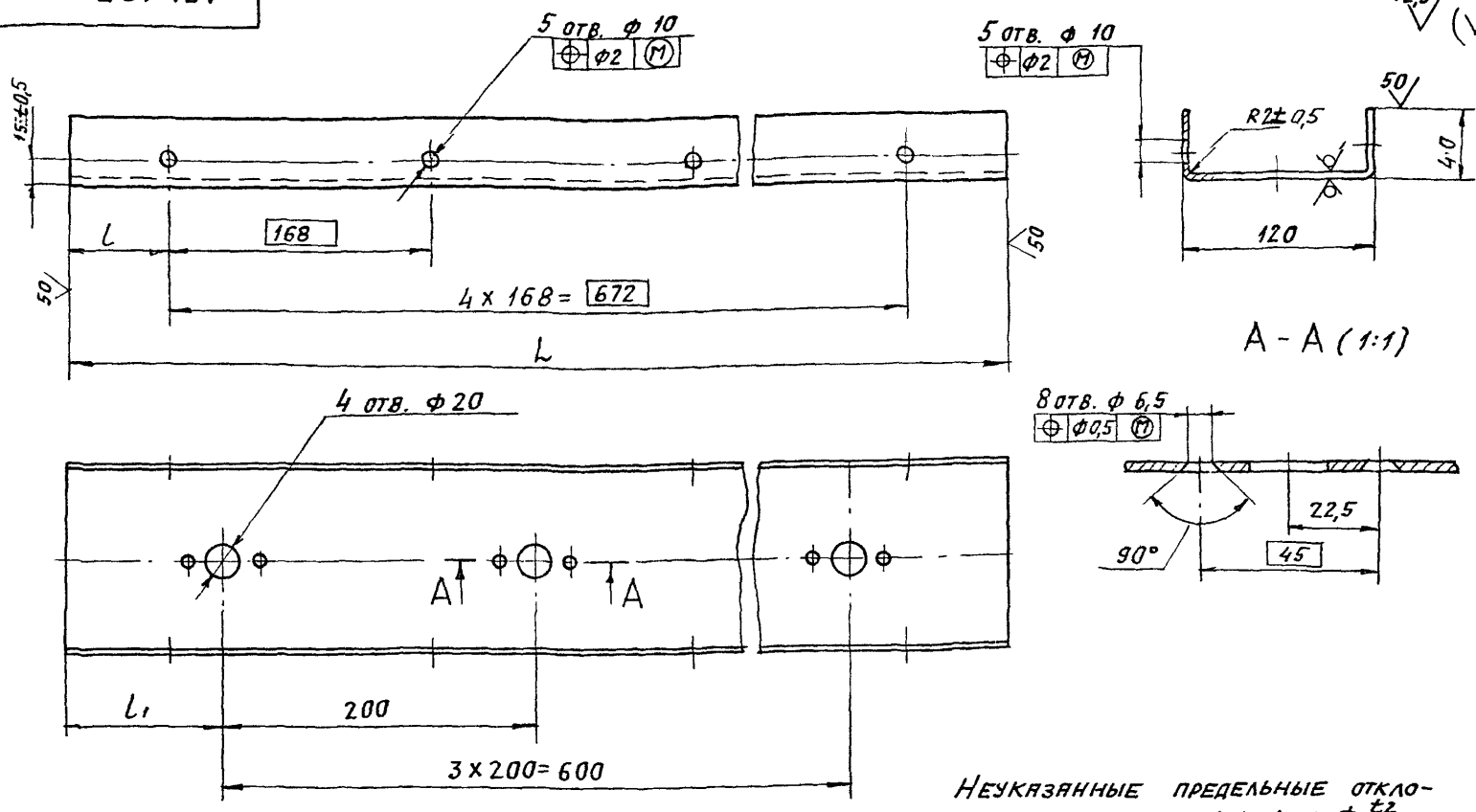

Неуказанные предельные отклонения размеров: H14; h14; $\pm \frac{t_2}{2}$

Обозначение	Размеры, мм			Масса, кг
	L	l	l_1	
АЗД 195.012	800	64	100	2,52
-01	796	62	98	2,5

Изм. Лист	№ докум.	Подп.	Дата
Разраб.	Волобуева		
Пров.	Комиссаров		
Нач. гр.	Литвак		
Гл. спец.	Грановский		
Н. контр.	Фрадкин		
Утв.	Сливак		

АЗД 195.012

Стойка

Лит.	Масса	Масшт.
И	см. табл.	-
Лист	Листов 1	

Лист 2 ГОСТ 19903-74
ОК 360 ВГОСТ 16523-89

САНТЕХНИИПРОЕКТ

Инв. № подл. | Подп. и дата | Взам. инв. № | Инв. № дубл. | Подп. и дата

Серия 5.904-65 Выпуск 3

АЗД 195.013

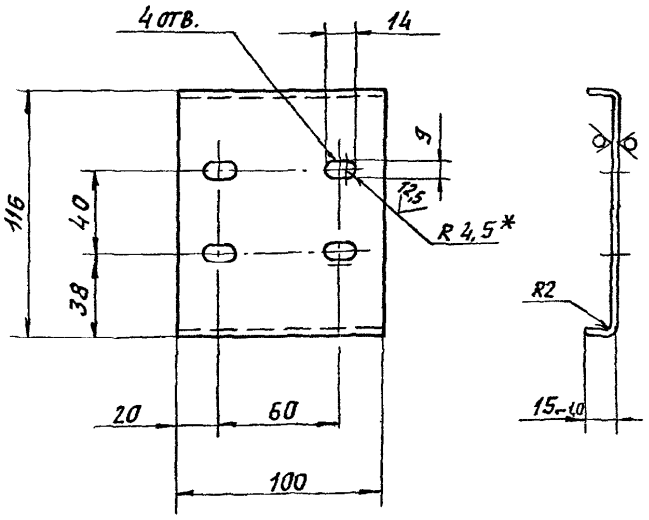

Неуказанные предельные отклонения размеров: H14; h14; $\pm \frac{t_2}{2}$

Изм. Лист	№ докум.	Подп.	Дата
Разраб.	Волобуева		
Пров.	Комиссаров		
Нач. гр.	Литвак		
Гл. спец.	Грановский		
Н. контр.	Фрадкин		
Утв.	Сливак		

АЗД 195.013

Скоба

Лит.	Масса	Масшт.
И	0,21	1:2
Лист	Листов 1	

Лист 2 ГОСТ 19903-74
ОК 360 ВГОСТ 16523-89

САНТЕХНИИПРОЕКТ

АЗД 195.020 СБ

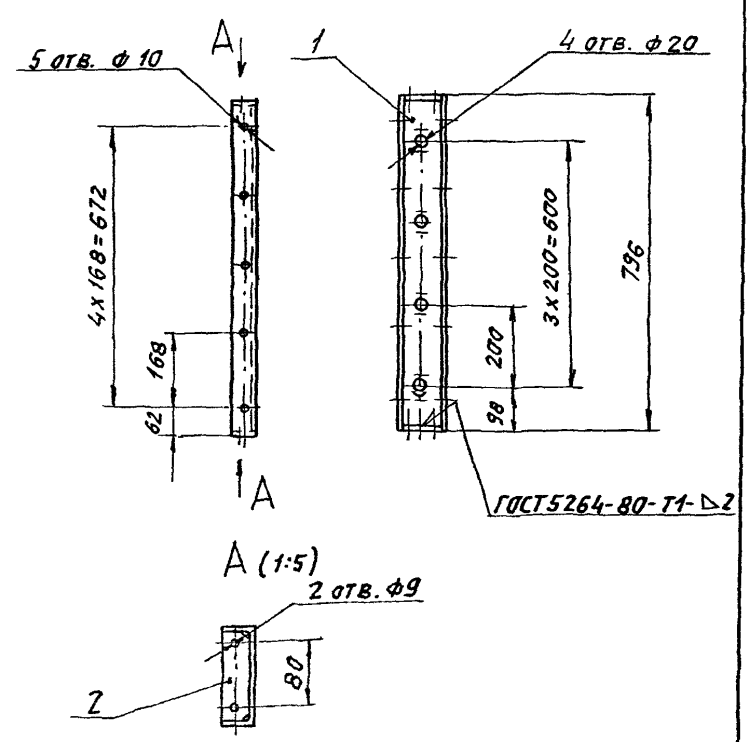

Размеры для справок.

Изм. Лист	№ докум.	Подп.	Дата
Разраб.	Сливак		
Пров.	Комиссаров		
Нач. гр.	Литвак		
Гл. спец.	Грановский		
Н. контр.	Фрадкин		
Утв.	Сливак		

АЗД 195.020 СБ

Стойка в сборе

Лит.	Масса	Масшт.
И	2,51	1:10
Лист	Листов 1	

САНТЕХНИИПРОЕКТ

Инв. № подл. | Подп. и дата | Взам. инв. № | Инв. № дубл. | Подп. и дата

Формат А4

АЗД 195.021

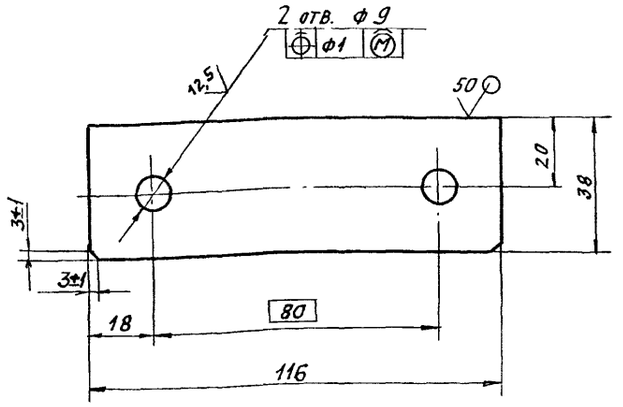

Неуказанные предельные отклонения размеров: $H14$; $h14$; $\pm \frac{t_2}{2}$.

Изм.	Лист	№ докум.	Подп.	Дата
Разраб.		Волобуева		
Пров.		Комиссаров		
Нач. гр.		Литвак		
Гл. спец.		Рябковский		
Н. контр.		Фрядкин		
Утв.		Спивак		

АЗД 195.021

Планка

Лит.	Масса	Масшт.
Н	0,05	1:2
Лист	Листов 1	

Лист 1,5 ГОСТ 19903-74
Ох3608 ГОСТ 16523-89

САНТЕХНИИПРОЕКТ

Формат А4

Поз.	Обозначение	Наименование	Кол.	Примечание
		Документация		
А3	АЗД 195.030СБ	Сборочный чертеж		
		Детали		
А4	1 АЗД 195.031	Ось	1	
А3	2 АЗД 195.032	Пластина	1	
	3 -01	Пластина	1	
А4	4 АЗД 195.033	Ось	1	
А4	5 АЗД 195.034	Корыто	2	
А4	6 АЗД 195.035	Клемма	8	
А4	7 АЗД 195.036	Наклейка	1	
Бч	8 АЗД 195.037	Шайба		
		Пластина 1Н-$\frac{1}{2}$ТМКЩ-М-2 ГОСТ 7338-90		
		ф 17^{+1} х ф 8-1	8	0,001 кг
		Стандартные изделия		
	9	Болт М8-6g х 40.36 ГОСТ 7798-70	4	
	10	Гайка М8-6Н.4 ГОСТ 5915-70	4	

АЗД 195.030

Лопатка

Лит.	Лист	Листов
И		1

САНТЕХНИИПРОЕКТ

Формат А4

Серия 5.904-65 Выпуск 3

АЗД 195.030 СБ

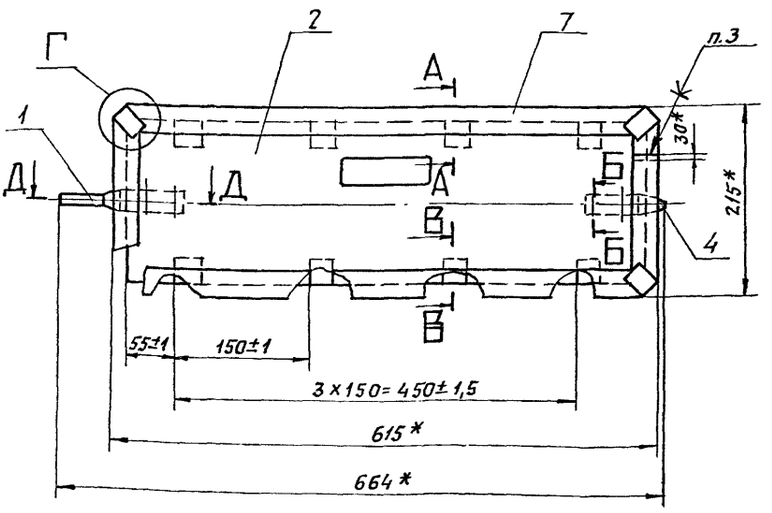

А - А (1:1)

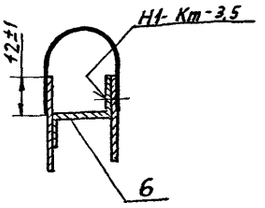

Б - Б (1:1)

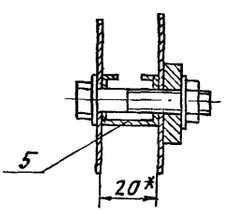

В - В (1:1)

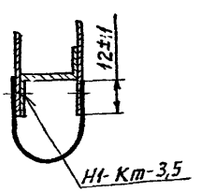

Г (1:1)

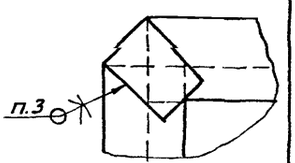

Д - Д (1:1)

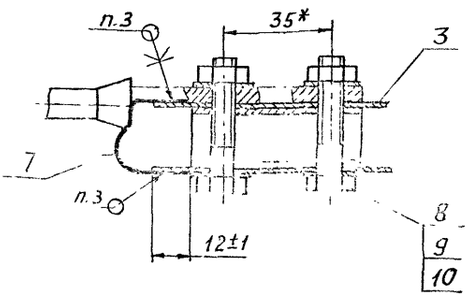

1. * Размеры для справок.
2. Сварные швы по ГОСТ 15878-79
3. Клей: 88СА ТУ 38-105 1760-89

Изм.	Лист	№ докум.	Подп.	Дата
Разраб.		Волобуева		
Пров.		Комиссаров		
Нач. гр.		Литвак		
Гл. спец.		Рябковский		
Н. контр.		Фрядкин		
Утв.		Спивак		

АЗД 195.030 СБ

Лопатка

Лит.	Масса	Масшт.
И	2,72	1:4
Лист	Листов 1	

САНТЕХНИИПРОЕКТ

Инв. N подл. | Подп. и дата | Взам. инв. N | Инв. N дубл. | Подп. и дата

АЗД 195.031

12,5 (√)

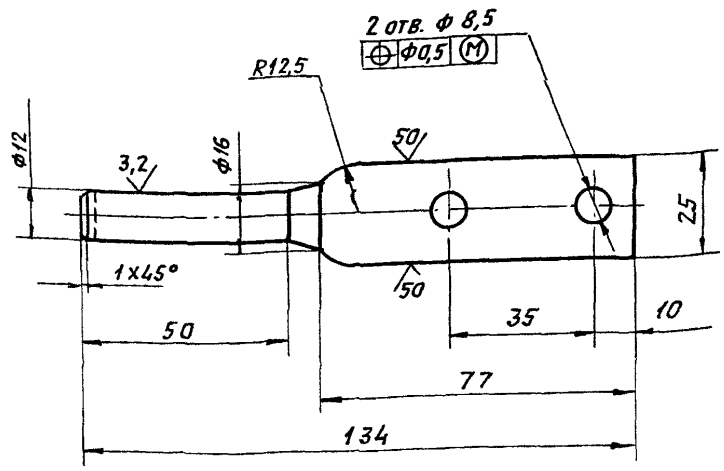

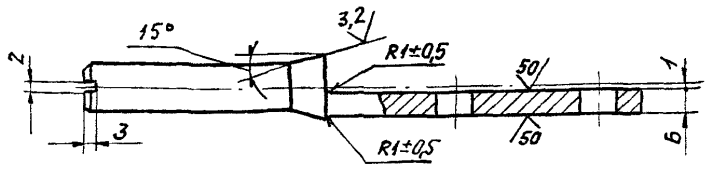

Неуказанные предельные отклонения размеров: $H14;\ h14;\ \pm\frac{t_2}{2}$.

Изм.	Лист	№ докум.	Подп.	Дата	АЗД 195.031			
Разраб.		Волобуева			Ось	Лит.	Масса	Масшт.
Пров.		Комиссаров				Н	0,136	1:1
Нач. гр.		Литвак				Лист	Листов 1	
Гл. спец.		Грановский						
Н. контр.		Фрадкин			Круг Ст3 ГОСТ 2590-88 / Ст3 ГОСТ 535-88	САНТЕХНИИПРОЕКТ		
Утв.		Спивак						

Формат А4

АЗД 195.033

12,5 (√)

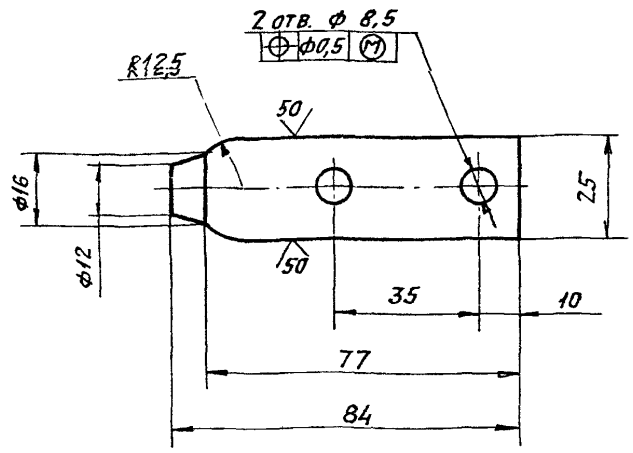

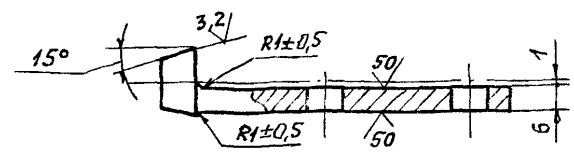

Неуказанные предельные отклонения размеров: $H14;\ h14;\ \pm\frac{t_2}{2}$

Изм.	Лист	№ докум.	Подп.	Дата	АЗД 195.033			
Разраб.		Волобуева			Ось	Лит.	Масса	Масшт.
Пров.		Комиссаров				Н	0,1	1:1
Нач. гр.		Литвак				Лист	Листов 1	
Гл. спец.		Грановский						
Н. контр.		Фрадкин			Круг Ст3 ГОСТ 2590-88 / Ст3 ГОСТ 535-88	САНТЕХНИИПРОЕКТ		
Утв.		Спивак						

Формат А4

Серия 5.904-65 Выпуск 3

АЗД 195.032

Рис. 1

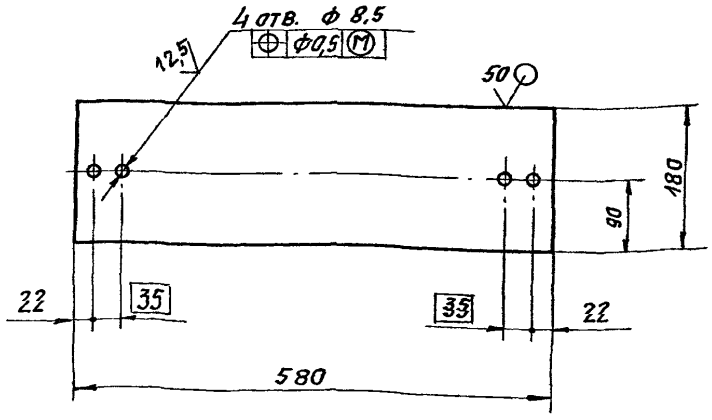

Рис. 2

Остальное - см. рис. 1

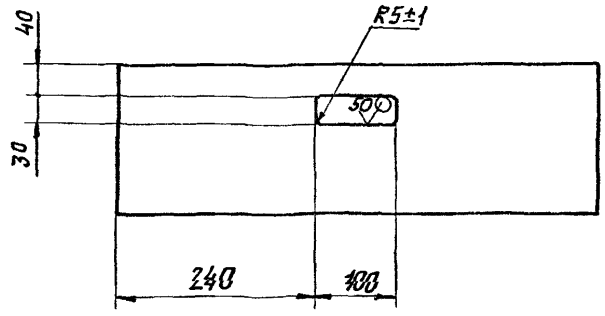

Обозначение	Рис.	Масса, кг
АЗД 195.032	1	0,66
-01	2	0,65

Неуказанные предельные отклонения размеров: $H14;\ h14;\ \pm\frac{t_2}{2}$.

Изм.	Лист	№ докум.	Подп.	Дата	АЗД 195.032			
Разраб.		Волобуева			Пластина	Лит.	Масса	Масшт.
Пров.		Комиссаров				Н	См. табл.	—
Нач. гр.		Литвак				Лист	Листов 1	
Гл. спец.		Грановский						
Н. контр.		Фрадкин			Лист 0,8 ГОСТ 19903-74 / ОК360В ГОСТ 16523-89	САНТЕХНИИПРОЕКТ		
Утв.		Спивак						

Инв. № подл. | Подп. и дата | Взам. инв. № | Инв. № дубл. | Подп. и дата

Формат А3

АЗД 195.034

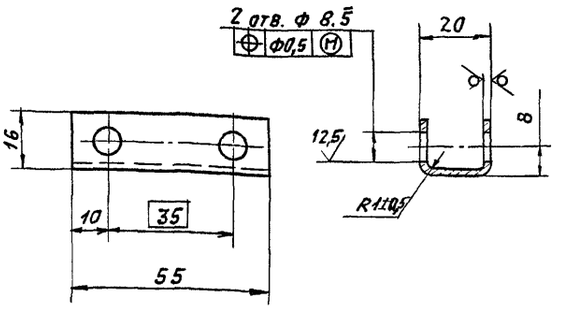

Неуказанные предельные отклонения размеров: $H14$; $h14; \pm \frac{t_2}{2}$

Изм.	Лист	N докум.	Подп.	Дата
Разраб.		Волобуева		
Пров.		Комиссаров		
Нач. гр.		Литвак		
Гл. спец.		Грановский		
Н. контр.		Фрадкин		
Утв.		Спивак		

АЗД 195.034

Корыто

Лит.	Масса	Масшт.
И	0,04	1:1
Лист	Листов 1	

Лист 2 ГОСТ 19903-74
ОК360В ГОСТ 16523-89

САНТЕХНИИПРОЕКТ

Формат А4

АЗД 195.035

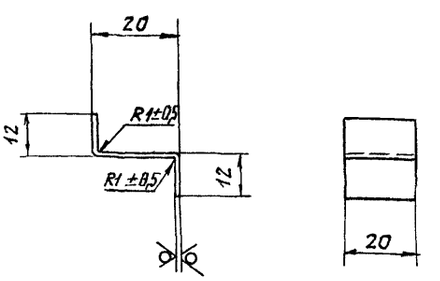

Неуказанные предельные отклонения размеров: $h14; \pm \frac{t_2}{2}$.

Изм.	Лист	N докум.	Подп.	Дата
Разраб.		Волобуева		
Пров.		Комиссаров		
Нач. гр.		Литвак		
Гл. спец.		Грановский		
Н. контр.		Фрадкин		
Утв.		Спивак		

АЗД 195.035

Клемма

Лит.	Масса	Масшт.
И	0,005	1:1
Лист	Листов 1	

Лист 0,8 ГОСТ 19903-74
ОК360В ГОСТ 16523-89

САНТЕХНИИПРОЕКТ

Формат А4

Серия 5.904-65 Выпуск 3

АЗД 195.036

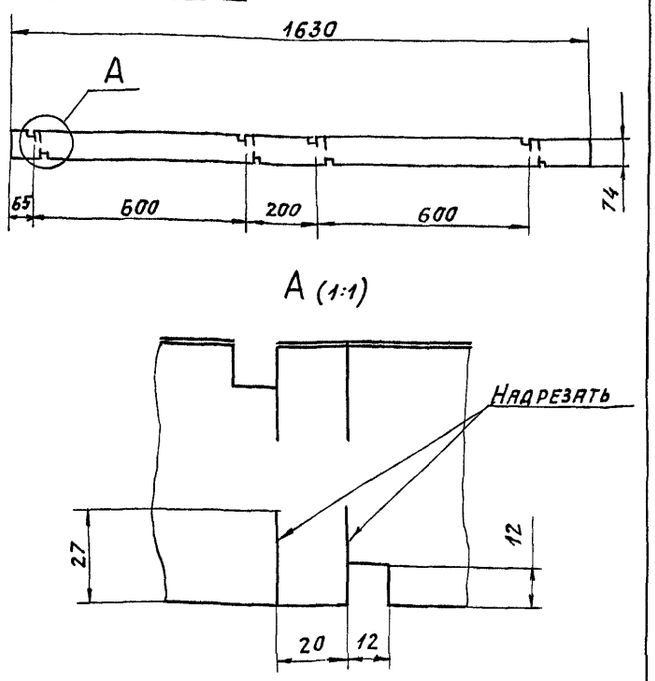

Допускается изготовление из отдельных частей склеиванием. Клей 88СА ТУ 38105 1760-89

Изм.	Лист	N докум.	Подп.	Дата
Разраб.		Волобуева		
Пров.		Комиссаров		
Нач. гр.		Литвак		
Гл. спец.		Грановский		
Н. контр.		Фрадкин		
Утв.		Спивак		

АЗД 195.036

Наклейка

Лит.	Масса	Масшт.
И	0,04	1:10
Лист	Листов 1	

Ткань прорезиненная 24 ТУ38-105913-75

САНТЕХНИИПРОЕКТ

Формат А4

АЗД 195.041

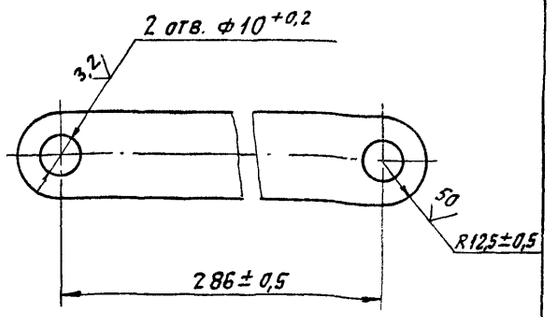

Изм.	Лист	N докум.	Подп.	Дата
Разраб.		Волобуева		
Пров.		Комиссаров		
Нач. гр.		Литвак		
Гл. спец.		Грановский		
Н. контр.		Фрадкин		
Утв.		Спивак		

АЗД 195.041

Тяга

Лит.	Масса	Масшт.
И	0,22	1:1
Лист	Листов 1	

Полоса 4х2,5 ГОСТ 103-76
Ст3 ГОСТ 535-88

САНТЕХНИИПРОЕКТ

Формат А4

Формат	Зона	Поз.	Обозначение	Наименование	Кол.	Примечание
				Документация		
А3			АЗД 195.040СБ	Сборочный чертеж		
				Детали		
А4		1	АЗД 195.004-01	Палец	3	
		2	-02	Палец	1	
А4		3	АЗД 195.041	Тяга	1	
А4		4	АЗД 195.042	Рычаг	4	
А4		5	АЗД 195.043	Тяга	1	
				Стандартные изделия		
		6		Гайка М8-6Н.4		
				ГОСТ 5915-70	4	
		7		Шайба 8.65Г		
				ГОСТ 6402-70	4	
		8		Шайба 8.02		
				ГОСТ 11371-78	5	

Инв.№ подл. | Подп. и дата | Взам. инв.№ | Инв.№ дубл. | Подп. и дата

Изм.	Лист	№ докум.	Подп.	Дата
Разраб.		Комиссаров		
Пров.		Литвак		
Нач. гр.		Литвак		
Н. контр.		Фрядкин		
Утв.		Спивак		

АЗД 195.040

Система тяг и рычагов

Лит.	Лист	Листов
Н		1

САНТЕХНИИПРОЕКТ

Типовой лист

АЗД 195.042

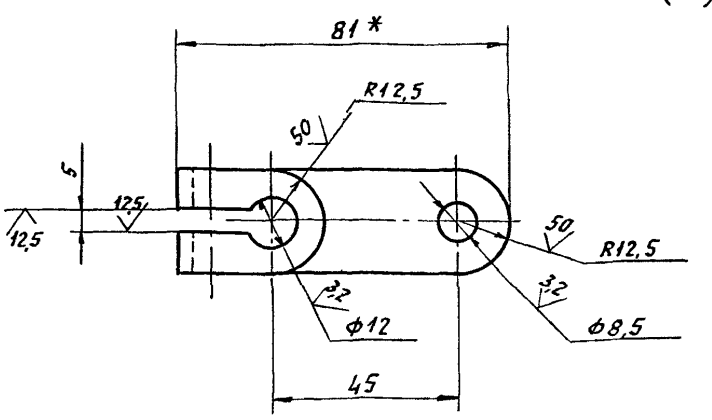

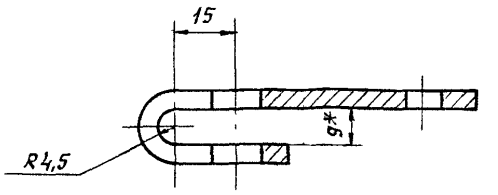

1. * Размеры для справок.
2. $H14; \pm \frac{t_2}{2}$

Инв.№ подл. | Подп. и дата | Взам. инв.№ | Инв.№ дубл. | Подп. и дата

Изм.	Лист	№ докум.	Подп.	Дата
Разраб.		Волобуева		
Пров.		Комиссаров		
Нач. гр.		Литвак		
Гл. спец.		Грановский		
Н. контр.		Фрядкин		
Утв.		Спивак		

АЗД 195.042

Рычаг

Лит.	Масса	Масштаб
Н	0,08	1:1
Лист	Листов 1	

Полоса 4х25 ГОСТ 103-76 / Ст 3 ГОСТ 535-88

САНТЕХНИИПРОЕКТ

Формат А4

АЗД 195.040 СБ

Серия 5.904-65 Выпуск 3

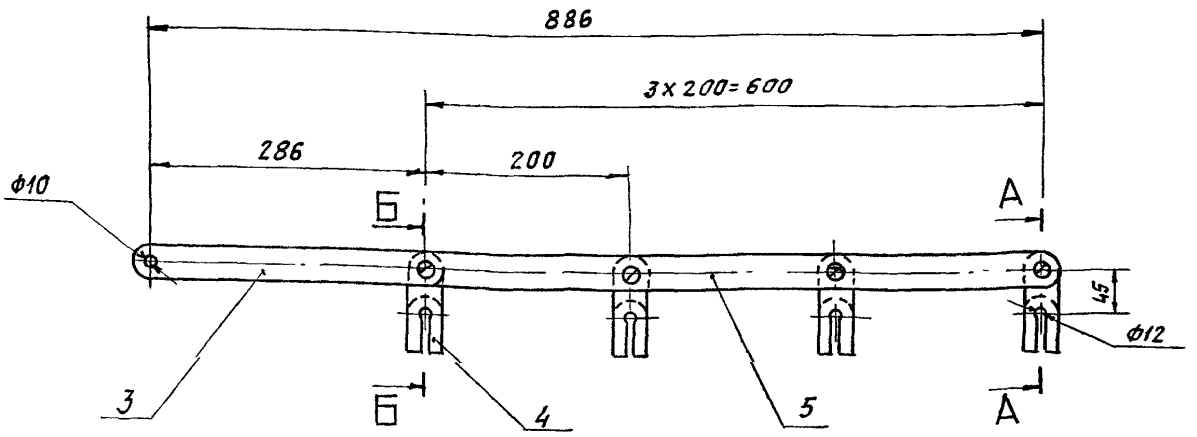

А - А (1:1)

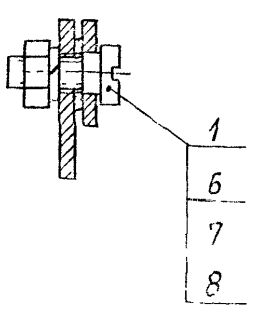

Б - Б (1:1)

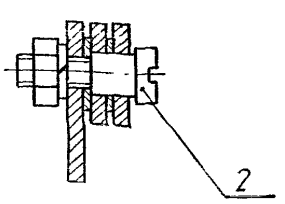

Размеры для справок.

Поз.
6
7
8

Инв.№ подл. | Подп. и дата | Взам. инв.№ | Инв.№ дубл. | Подп. и дата

Изм.	Лист	№ докум.	Подп.	Дата
Разраб.		Волобуева		
Пров.		Комиссаров		
Нач. гр.		Литвак		
Гл. спец.		Грановский		
Н. контр.		Фрядкин		
Утв.		Спивак		

АЗД 195.040 СБ

Система тяг и рычагов

Лит.	Масса	Масштаб
Н	1,1	1:5
Лист	Листов 1	

САНТЕХНИИПРОЕКТ

Формат А3

АЗД 195.043

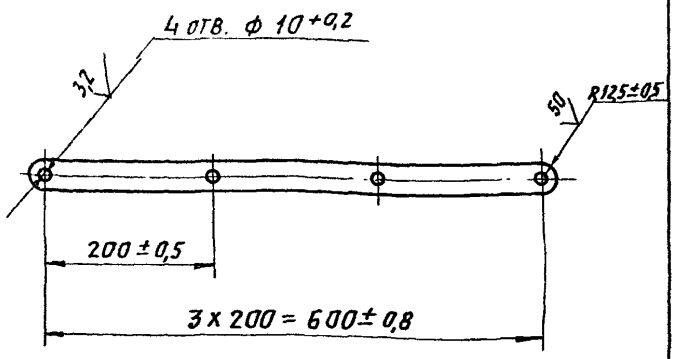

Изм.	Лист	N докум.	Подп.	Дата
Разраб.		Волобуева		
Пров.		Комиссаров		
Нач.гр.		Литвак		
Гл.спец.		Грановский		
Н.контр.		Фрадкин		
Утв.		Сливак		

АЗД 195.043

Тяга

Лит.	Масса	Масшт.
И	0,45	1:5
Лист	Листов 1	

Полоса 4х25 ГОСТ 103-76 / Ст3 ГОСТ 535-88

САНТЕХНИИПРОЕКТ

Формат А4

АЗД 195.061

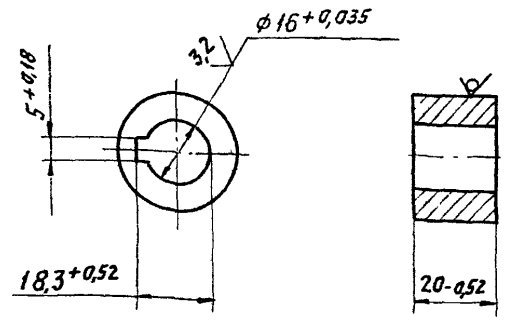

Изм.	Лист	N докум.	Подп.	Дата
Разраб.		Волобуева		
Пров.		Комиссаров		
Нач.гр.		Литвак		
Гл.спец.		Грановский		
Н.контр.		Фрадкин		
Утв.		Сливак		

АЗД 195.061

Бобышка

Лит.	Масса	Масшт.
И	0,08	1:1
Лист	Листов 1	

Круг 30 ГОСТ 2590-88 / Ст3 ГОСТ 535-88

САНТЕХНИИПРОЕКТ

Формат А4

Серия 5.904-65 Выпуск 3

Формат	Зона	Поз.	Обозначение	Наименование	Кол.	Примечание
				Документация		
А4			АЗД 195.050СБ	Сборочный чертеж		
				Сборочные единицы		
А4		1	АЗД 195.060	Рычаг	1	
				Прочие изделия		
		2		Механизм исполнительный электрический, однооборотный типа МЭО-16/25-0,25-77 ТУ 25-02.19401-81		

АЗД 195.050

Изм.	Лист	N докум.	Подп.	Дата
Разраб.		Комиссаров		
Пров.		Литвак		
Нач.гр.		Литвак		
Н.контр.		Фрадкин		
Утв.		Сливак		

Электропривод

Лит.	Лист	Листов
И		1

САНТЕХНИИПРОЕКТ

АЗД 195.050СБ

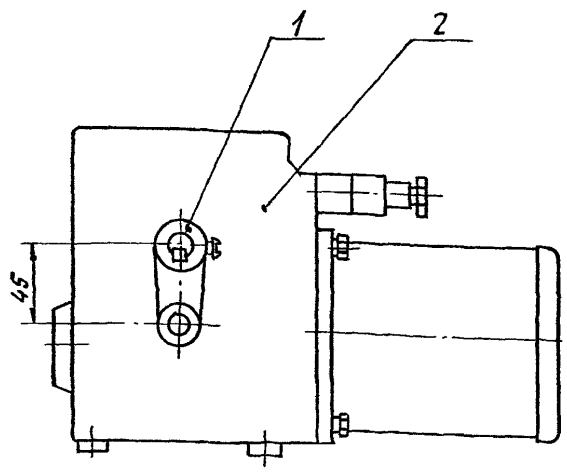

1. Размеры для справок.
2. Поз. 1 установить взамен имеющегося рычага.

Изм.	Лист	N докум.	Подп.	Дата
Разраб.		Комиссаров		
Пров.		Литвак		
Нач.гр.		Литвак		
Гл.спец.		Грановский		
Н.контр.		Фрадкин		
Утв.		Сливак		

АЗД 195.050СБ

Электропривод

Лит.	Масса	Масшт.
И	9,0	1:2
Лист	Листов 1	

САНТЕХНИИПРОЕКТ

Формат	Зона	Поз.	Обозначение	Наименование	Кол.	Примечание
				Документация		
А4			АЗД 195.060 СБ	Сборочный чертеж		
				Детали		
А4		1	АЗД 195.061	Бобышка	1	
А4		2	АЗД 195.062	Ребро	1	
А4		3	АЗД 195.063	Бобышка	1	

Изм.	Лист	N докум.	Подп.	Дата
Разраб.		Комиссаров		
Пров.		Литвак		
Нач. гр.		Литвак		
Н. контр.		Фрадкин		
Утв.		Спивак		

АЗД 195.060

Рычаг

Лит.	Лист	Листов
И		1

САНТЕХНИИПРОЕКТ

Формат А4

Инв N подл. | Подп. и дата | Взам. инв N | Инв N дубл. | Подп. и дата

АЗД 195.060 СБ

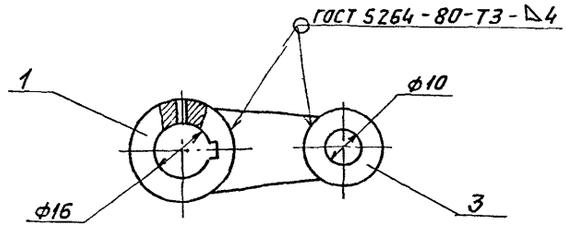

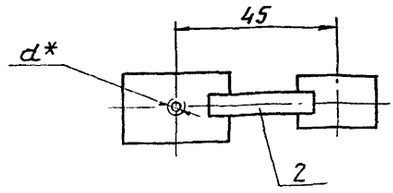

1. Размеры для справок.
2.* Размер отверстия под винт уточнить по исполнительному механизму.

Изм.	Лист	N докум.	Подп.	Дата
Разраб.		Волобуева		
Пров.		Комиссаров		
Нач. гр.		Литвак		
Гл. спец.		Грановский		
Н. контр.		Фрадкин		
Утв.		Спивак		

АЗД 195.060 СБ

Рычаг

Лит.	Масса	Масшт.
И	0,14	1:1

Лист | Листов 1

САНТЕХНИИПРОЕКТ

Серия 5.904-65 Выпуск 3

АЗД 195.062

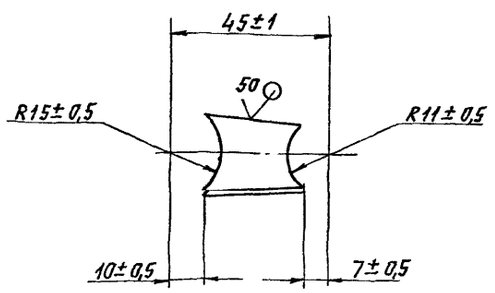

Изм.	Лист	N докум.	Подп.	Дата
Разраб.		Волобуева		
Пров.		Комиссаров		
		Литвак		
Гл. спец.		Грановский		
Н. контр.		Фрадкин		
Утв.		Спивак		

АЗД 195.062

Ребро

Лит.	Масса	Масшт.
И	0,024	1:1

Лист | Листов 1

Лист 6 ГОСТ 19903-74 / Ст3 ГОСТ 14637-89

САНТЕХНИИПРОЕКТ

АЗД 195.063

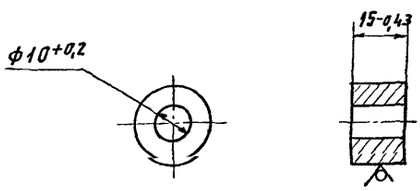

Изм.	Лист	N докум.	Подп.	Дата
Разраб.		Волобуева		
Пров.		Комиссаров		
Нач. гр.		Литвак		
Гл. спец.		Грановский		
Н. контр.		Фрадкин		
Утв.		Спивак		

АЗД 195.063

Бобышка

Лит.	Масса	Масшт.
И	0,036	1:1

Лист | Листов 1

Круг 22 ГОСТ 2590-88 / Ст.3 ГОСТ 535-88

САНТЕХНИИПРОЕКТ

Формат А4

gost.e-ecolog.ru