ТИПОВЫЕ КОНСТРУКЦИИ, ИЗДЕЛИЯ И УЗЛЫ ЗДАНИЙ И СООРУЖЕНИЙ

СЕРИЯ 5.904-65

ШИБЕРУЮЩИЕ ВОЗДУШНЫЕ ЗАВЕСЫ ДЛЯ ВОРОТ ПРОМЫШЛЕННЫХ ЗДАНИЙ

ВЫПУСК 1

ШИБЕРУЮЩИЕ СТОЯКОВЫЕ ВОЗДУШНЫЕ ЗАВЕСЫ

РАБОЧИЕ ЧЕРТЕЖИ

25760-02
Отпускная цена
на момент реализации
указана в счет-накладной

gost.e-ecolog.ru

ТИПОВЫЕ КОНСТРУКЦИИ, ИЗДЕЛИЯ И УЗЛЫ ЗДАНИЙ И СООРУЖЕНИЙ

СЕРИЯ 5.904-65

ШИБЕРУЮЩИЕ ВОЗДУШНЫЕ ЗАВЕСЫ ДЛЯ ВОРОТ ПРОМЫШЛЕННЫХ ЗДАНИЙ

ВЫПУСК 1

ШИБЕРУЮЩИЕ СТОЯКОВЫЕ ВОЗДУШНЫЕ ЗАВЕСЫ

РАБОЧИЕ ЧЕРТЕЖИ

РАЗРАБОТАНЫ
ГПКНИИ САНТЕХНИИПРОЕКТ

Главный инженер института — Л. А. Степанов

Главный инженер проекта — В. А. Спивак

Утверждены и введены в действие с 20 марта 1993 г.
ГПКНИИ САНТЕХНИИПРОЕКТ
приказ от 29 октября 1992 г. №18

Обозначение документа	Наименование	Стр.
А1Г 063.000	Завеса воздушная шиберующая	3-7
А1Г 063.022	Стенка	7
А1Г 063.023	Стенка	
А1Г 063.000СБ	Завеса воздушная шиберующая	8
А1Г 063.010	Стояк воздушной завесы	10
А1Г 063.024	Ребро	
А1Г 063.010СБ	Стояк воздушной завесы	11
А1Г 063.020	Насадок	12
А1Г 063.030	Лопатка	
А1Г 063.020СБ	Насадок	13
А1Г 063.030СБ	Лопатка	
А1Г 063.014	Обечайка	14
А1Г 063.021	Ушко	
А1Г 063.015	Фланец	
А1Г 063.001	Прокладка	15
А1Г 063.016	Планка	
А1Г 063.002	Прокладка	
А1Г 063.033	Полотно	16
А1Г 063.031	Ребро	
А1Г 063.012	Ось	
А1Г 063.040	Стояк воздушно-тепловой завесы	17
А1Г 063.051	Ушко	
А1Г 063.040СБ	Стояк воздушно-тепловой завесы	18
А1Г 063.050	Насадок	19
А1Г 063.060	Лопатка	
А1Г 063.041	Обечайка	20
А1Г 063.050СБ	Насадок	
А1Г 063.052	Стенка	21
А1Г 063.053	Ребро	
А1Г 063.060СБ	Лопатка	
А1Г 063.070СБ	Фланец	22
А1Г 063.070	Фланец	
А1Г 063.080	Основание	23
А1Г 063.082	Шпилька	
А1Г 063.090	Основание	24
А1Г 063.011	Шайба	

Обозначение документа	Наименование	Стр.
А1Г 063.080СБ	Основание	25
А1Г 063.090СБ	Основание	
А1Г 063.100	Короб	26
А1Г 063.110СБ	Фланец	
А1Г 063.110	Фланец	
А1Г 063.100СБ	Короб	27
А1Г 063.120	Фланец	28
А1Г 063.120СБ	Фланец	
А1Г 063.103	Стенка	
А1Г 063.101	Стенка	29
А1Г 063.135	Стенка	
А1Г 063.102	Стенка	
А1Г 063.130	Патрубок	30
А1Г 063.130СБ	Патрубок	30, 31
А1Г 063.131	Фланец	32
А1Г 063.132	Обечайка	
А1Г 063.133	Стенка	
А1Г 063.134	Стенка	
А1Г 063.140	Патрубок	33
А1Г 063.141	Обечайка	
А1Г 063.140СБ	Патрубок	34
А1Г 063.142	Стенка	35
А1Г 063.143	Стенка	
А1Г 063.144	Стенка	
А1Г 063.150	Короб	36
А1Г 063.154	Стенка	
А1Г 063.150СБ	Короб	37
А1Г 063.151	Стенка	38
А1Г 063.152	Стенка	
А1Г 063.153	Стенка	39
А1Г 063.155	Стенка	
А1Г 063.160СБ	Фланец	40
А1Г 063.160	Фланец	
А1Г 063.001	Фланец	41
А1Г 063.170	Коллектор входной	
А1Г 063.170СБ	Коллектор входной	42
А1Г 063.180	Конус	
А1Г 063.181	Обечайка	43
А1Г 063.182	Фланец	
А1Г 063.180СБ	Конус	
А1Г 063.192	Фланец	44
А1Г 063.190	Диафрагма	
А1Г 063.190СБ	Диафрагма	

Серия 5.904-65 Выпуск 1

Инв. № подл. | Подп. и дата | Взам. инв. № | Инв. № дубл. | Подп. и дата

Изм.	Лист	№ докум.	Подп.	Дата
Разраб.		Чебоксаров		
Пров.		Фрадкин		
Гл. ср.		Фрадкин		
Н. контр.		Литвак		
Утв.		Спивак		

5.904-65.1

Содержание

Лит.	Лист	Листов
И	1	

СантехНИИпроект

Формат	Зона	Поз.	Обозначение	Наименование	Кол.	Примечание
				Документация		
А2			А1Г063.000 СБ	Сборочный чертеж		
				Стандартные изделия		
				Болт 2.1.М16х1.5D0 Ст3пс2 ГОСТ 24379.1-80	16	
			Переменные данные	для исполнений:		
				А1Г063.000		
				Сборочные единицы		
А4		2	А1Г063.010	Стояк воздушной завесы	4	
А4		3	А1Г063.040	Стояк воздушно-тепловой завесы	4	
А4		4	А1Г063.080	Основание	2	
А4		5	А1Г063.090	Основание	2	
А4		6	А1Г063.100	Короб	2	
А4		7	А1Г063.130	Патрубок	2	
А4		8	А1Г063.170	Коллектор входной	2	

Инв. № подл. | Подп. и дата | Взам. инв. № | Инв. № дубл. | Подп. и дата

Изм.	Лист	№ докум.	Подп.	Дата
Разраб.		Чевоксаров		
Пров.		Фролкин		
Нач. гр.		Фролкин		
Н. контр.		Литвак		
Утв.		Спивак		

А1Г063.000

Завеса воздушная шиберующая

Лит.	Лист	Листов
И	1	17

СантехНИИпроект

Формат А4

Формат	Зона	Поз.	Обозначение	Наименование	Кол.	Примечание
А4		9	АЗД 134.000-01	Заслонка воздушная круглого сечения с электроприводом	2	Тип констр. серия 5.904-13 вып. 1-2
				Детали		
А4		12	А1Г063.001	Прокладка	8	
		13	-01	Прокладка	4	
А3		14	А1Г063.002	Прокладка	6	
		15	-03	Прокладка	4	
				Стандартные изделия		
				Болты ГОСТ 7798-70		
		18		М6-6g х 20.36	72	
		19		М8-6g х 25.36	160	
		20		М10-6g х 30.36	72	
				Гайки ГОСТ 5915-70		
		21		М6-6Н.5	72	
		22		М8-6Н.5	160	
		23		М10-6Н.5	72	
				Шайбы ГОСТ 11371-78		
		24		Шайба 6.02	72	
		25		Шайба 8.02	160	
		26		Шайба 10.02	72	

Инв. № подл. | Подп. и дата | Взам. инв. № | Инв. № дубл. | Подп. и дата

Изм.	Лист	№ докум.	Подп.	Дата

А1Г063.000

Лист 2

Формат А4

Серия 5.904-65 Выпуск 1

Формат	Зона	Поз.	Обозначение	Наименование	Кол.	Примечание
				Прочие изделия		
		30		Калорифер КСк3-6-02КЛЗА ТУ 16-ДИПА.632647.002ТУ-91Е	2	
		31		Вентилятор осевой В-Ф-3-130-В ТУ22-5821-84	2	
				А1Г063.000-01		
				Сборочные единицы		
А4		2	А1Г063.010	Стояк воздушной завесы	4	
А4		3	А1Г063.040	Стояк воздушно-тепловой завесы	4	
А4		4	А1Г063.080	Основание	2	
А4		5	А1Г063.090	Основание	2	
А4		6	А1Г063.100-01	Короб	2	
А4		7	А1Г063.130-01	Патрубок	2	
А4		8	А1Г063.170	Коллектор входной	2	

Инв. № подл. | Подп. и дата | Взам. инв. № | Инв. № дубл. | Подп. и дата

Изм.	Лист	№ докум.	Подп.	Дата

А1Г063.000

Лист 3

Формат А4

Формат	Зона	Поз.	Обозначение	Наименование	Кол.	Примечание
А4		9	АЗД 134.000-01	Заслонка воздушная круглого сечения с электроприводом	2	Тип констр. серия 5.904-13 вып. 1-2
				Детали		
А4		12	А1Г063.001	Прокладка	8	
		13	-01	Прокладка	4	
А3		14	А1Г063.002	Прокладка	6	
		15	-05	Прокладка	4	
				Стандартные изделия		
				Болты ГОСТ 7798-70		
		18		М6-6g х 20.36	72	
		19		М8-6g х 25.36	160	
		20		М10-6g х 30.36	96	
				Гайки ГОСТ 5915-70		
		21		М6-6Н.5	72	
		22		М8-6Н.5	160	
		23		М10-6Н.5	96	
				Шайбы ГОСТ 11371-78		
		24		Шайба 6.02	72	
		25		Шайба 8.02	160	
		26		Шайба 10.02	96	

Инв. № подл. | Подп. и дата | Взам. инв. № | Инв. № дубл. | Подп. и дата

Изм.	Лист	№ докум.	Подп.	Дата

А1Г063.000

Лист 4

Формат А4

Формат	Зона	Поз.	Обозначение	Наименование	Кол.	Примечание
				Прочие изделия		
		30		Калорифер		
				КСк 3-9-02 ХЛЗА		
				ТУ16-ДИПА.632641.002ТУ-91Е	2	
		31		Вентилятор осевой		
				В-2,3-130-8		
				ТУ22-5821-84	2	
			А1Г063.000-02			
				Сборочные единицы		
А4		2	А1Г063.010	Стояк воздушной завесы	4	
А4		3	А1Г063.040	Стояк воздушно-тепловой завесы	4	
А4		4	А1Г063.080	Основание	2	
А4		5	А1Г063.090	Основание	2	
А4		6	А1Г063.100-02	Короб	2	
А4		7	А1Г063.130-02	Патрубок	2	
А4		8	А1Г063.170	Коллектор входной	2	

Инв. № подл. | Подп. и дата | Взам. инв. № | Инв. № дубл. | Подп. и дата

Изм. Лист N докум. Подп. Дата

А1Г063.000

Лист 5

Формат А4

Формат	Зона	Поз.	Обозначение	Наименование	Кол.	Примечание
А4		9	А3Д 134.000-01	Заслонка воздушная круглого сечения с электроприводом	2	Тип конструкции серия 5.904-13 вып. 1-2
				Детали		
А4		12	А1Г063.001	Прокладка	8	
		13	-01	Прокладка	4	
А3		14	А1Г063.002	Прокладка	6	
		15	-06	Прокладка	4	
				Стандартные изделия		
				Болты ГОСТ 7798-70		
		18		М6-6g х 20.36	72	
		19		М8-6g х 25.36	160	
		20		М10-6g х 30.36	112	
				Гайки ГОСТ 5915-70		
		21		М6-6Н.5	72	
		22		М8-6Н.5	160	
		23		М10-6Н.5	112	
				Шайбы ГОСТ 11371-78		
		24		Шайба 6.02	72	
		25		Шайба 8.02	160	
		26		Шайба 10.02	112	

Инв. № подл. | Подп. и дата | Взам. инв. № | Инв. № дубл. | Подп. и дата

Изм. Лист N докум. Подп. Дата

А1Г063.000

Лист 6

Формат А4

Серия 5.904-65 Выпуск 1

Формат	Зона	Поз.	Обозначение	Наименование	Кол.	Примечание
				Прочие изделия		
		30		Калорифер		
				КСк 3-10-02 ХЛЗА		
				ТУ16-ДИПА.632641.002ТУ-91Е	2	
		31		Вентилятор осевой		
				В-2,3-130-8		
				ТУ22-5821-84	2	
			А1Г063.000-03			
				Сборочные единицы		
А4		2	А1Г063.010-01	Стояк воздушной завесы	6	
А4		3	А1Г063.040-01	Стояк воздушно-тепловой завесы	6	
А4		4	А1Г063.080-01	Основание	2	
А4		5	А1Г063.090-01	Основание	2	
А4		6	А1Г063.150	Корсб	2	
А4		7	А1Г063.140	Патрубок	2	
А4		8	А1Г063.170-01	Коллектор входной	2	

Инв. № подл. | Подп. и дата | Взам. инв. № | Инв. № дубл. | Подп. и дата

Изм. Лист N докум. Подп. Дата

А1Г063.000

Лист 7

Формат А4

Формат	Зона	Поз.	Обозначение	Наименование	Кол.	Примечание
А4		9	А3Д 134.000-02	Заслонка воздушная круглого сечения с электроприводом	2	Тип конструкции серия 5.904-13 вып. 1-2
				Детали		
А4		12	А1Г063.001-02	Прокладка	10	
		13	-03	Прокладка	4	
А3		14	А1Г063.002-01	Прокладка	8	
		15	-04	Прокладка	4	
				Стандартные изделия		
				Болты ГОСТ 7798-70		
		18		М6-6g х 20.36	112	
		19		М8-6g х 25.36	224	
		20		М10-6g х 30.36	88	
				Гайки ГОСТ 5915-70		
		21		М6-6Н.5	112	
		22		М8-6Н.5	224	
		23		М10-6Н.5	88	
				Шайбы ГОСТ 11371-78		
		24		Шайба 6.02	112	
		25		Шайба 8.02	224	
		26		Шайба 10.02	88	

Инв. № подл. | Подп. и дата | Взам. инв. № | Инв. № дубл. | Подп. и дата

Изм. Лист N докум. Подп. Дата

А1Г063.000

Лист 8

25750-12 5

Формат А4

Формат	Зона	Поз.	Обозначение	Наименование	Кол.	Примечание
				Прочие изделия		
		30		Калорифер		
				КСк3-8-02 ХЛ3А		
				ТУ16-ДИПА.632641.002ТУ-91Е	2	
		31		Вентилятор осевой		
				В-Ц3-130-10		
				ТУ22-5821-84	2	
			А1Г063.000-04			
				Сборочные единицы		
А4		2	А1Г063.010-01	Стояк воздушной завесы	6	
А4		3	А1Г063.040-01	Стояк воздушно-тепловой завесы	6	
А4		4	А1Г063.080-01	Основание	2	
А4		5	А1Г063.090-01	Основание	2	
А4		6	А1Г063.150-01	Короб	2	
А4		7	А1Г063.140-01	Патрубок	2	
А4		8	А1Г063.170-01	Коллектор входной	2	

Инв. № подл. | Подп. и дата | Взам. инв. № | Инв. № дубл. | Подп. и дата

Изм. Лист № докум. Подп. Дата

А1Г063.000

Лист 9

Формат А4

Формат	Зона	Поз.	Обозначение	Наименование	Кол.	Примечание
А4		9	АЗД 134.000-02	Заслонка воздушная круглого сечения с электродвигателем	2	Тип конструкции серия 5.904-13 Вып.1-2
				Детали		
А4		12	А1Г063.001-02	Прокладка	10	
		13	-03	Прокладка	4	
А3		14	А1Г063.002-01	Прокладка	8	
		15	-06	Прокладка	4	
				Стандартные изделия		
				Болты ГОСТ 7798-70		
		18		М6-6g×20.36	112	
		19		М8-6g×25.36	224	
		20		М10-6g×30.36	112	
				Гайки ГОСТ 5915-70		
		21		М6-6Н.5	112	
		22		М8-6Н.5	224	
		23		М10-6Н.5	112	
				Шайбы ГОСТ 11371-78		
		24		Шайба 6.02	112	
		25		Шайба 8.02	224	
		26		Шайба 10.02	112	

Инв. № подл. | Подп. и дата | Взам. инв. № | Инв. № дубл. | Подп. и дата

Изм. Лист № докум. Подп. Дата

А1Г063.000

Лист 10

Формат А4

Серия 5.904-65 Выпуск 1

Формат	Зона	Поз.	Обозначение	Наименование	Кол.	Примечание
				Прочие изделия		
		30		Калорифер		
				КСк3-10-02 ХЛ3А		
				ТУ16-ДИПА.632641.002ТУ-91Е	2	
		31		Вентилятор осевой		
				В-Ц3-130-10		
				ТУ22-5821-84	2	
			А1Г063.000-05			
				Сборочные единицы		
А4		2	А1Г063.010-01	Стояк воздушной завесы	6	
А4		3	А1Г063.040-01	Стояк воздушно-тепловой завесы	6	
А4		4	А1Г063.080-01	Основание	2	
А4		5	А1Г063.090-01	Основание	2	
А4		6	А1Г063.150	Короб	2	
А4		7	А1Г063.140	Патрубок	2	
А4		8	А1Г063.170-01	Коллектор входной	2	

Инв. № подл. | Подп. и дата | Взам. инв. № | Инв. № дубл. | Подп. и дата

Изм. Лист № докум. Подп. Дата

А1Г063.000

Лист 11

Формат А4

Формат	Зона	Поз.	Обозначение	Наименование	Кол.	Примечание
А4		9	АЗД 134.000-02	Заслонка воздушная круглого сечения с электроприводом	2	Тип конструкции серия 5.904-13 Вып.1-2
				Детали		
А4		12	А1Г063.001-02	Прокладка	10	
		13	-03	Прокладка	4	
А3		14	А1Г063.002-01	Прокладка	8	
		15	-04	Прокладка	6	
				Стандартные изделия		
				Болты ГОСТ 7798-70		
		18		М6-6g×20.36	112	
		19		М8-6g×25.36	224	
		20		М10-6g×30.36	132	
				Гайки ГОСТ 5915-70		
		21		М6-6Н.5	112	
		22		М8-6Н.5	224	
		23		М10-6Н.5	132	
				Шайбы ГОСТ 11371-78		
		24		Шайба 6.02	112	
		25		Шайба 8.02	224	
		26		Шайба 10.02	132	

Инв. № подл. | Подп. и дата | Взам. инв. № | Инв. № дубл. | Подп. и дата

Изм. Лист № докум. Подп. Дата

А1Г063.000

Лист 12

Формат А4

Формат	Зона	Поз.	Обозначение	Наименование	Кол.	Примечание
				Прочие изделия		
		30		Калорифер		
				КСк 3-8-02 хлЗА		
				ТУ16-ДИПА.632641.002ТУ-91Е	4	
		31		Вентилятор осевой		
				В-Ц3-130-10		
				ТУ22-5821-84	2	
			А1Г063.000-06			
				Сборочные единицы		
А4		2	А1Г063.010-02	Стояк воздушной завесы	6	
А4		3	А1Г053.040-02	Стояк воздушно-тепловой завесы	6	
А4		4	А1Г063.080-02	Основание	2	
А4		5	А1Г063.090-02	Основание	2	
А4		6	А1Г063.150-02	Короб	2	
А4		7	А1Г063.140-02	Патрубок	2	
А4		8	А1Г063.170-02	Коллектор входной	2	

Инв. № подл. | Подп. и дата | Взам. инв. № | Инв. № дубл. | Подп. и дата

Изм. Лист № докум. Подп. Дата

А1Г063.000

Лист 13

Формат А4

Формат	Зона	Поз.	Обозначение	Наименование	Кол.	Примечание
А4		9	АЗД 134.000-02	Заслонка воздушная круглого сечения с электроприводом	2	Тип констр. серия 5.904-13 Вып 1-2
А4		10	А1Г063.190	Диафрагма	4	
				Детали		
А4		11	А1Г063.001-02	Прокладка	4	
		12	-04	Прокладка	10	
		13	-05	Прокладка	4	
А3		14	А1Г063.002-02	Прокладка	8	
		15	-04	Прокладка	4	
				Стандартные изделия		
				Болты ГОСТ 7798-70		
		19		М8-6g х 25.36	468	
		20		М10-6g х 30.36	88	
				Гайки ГОСТ 5915-70		
		22		М8-6Н.5	468	
		23		М10-6Н.5	88	
				Шайбы ГОСТ 11371-78		
		25		Шайба 8.02	468	
		26		Шайба 10.02	88	

Инв. № подл. | Подп. и дата | Взам. инв. № | Инв. № дубл. | Подп. и дата

Изм. Лист № докум. Подп. Дата

А1Г063 000

Лист 14

Формат А4

Серия 5.904-65 Выпуск 1

Формат	Зона	Поз.	Обозначение	Наименование	Кол.	Примечание
				Прочие изделия		
		30		Калорифер		
				КСк 3-8-02 хлЗА		
				ТУ16-ДИПА.632641.002ТУ-91Е	2	
		31		Вентилятор осевой		
				В-Ц3-130-12,5		
				ТУ22-5821-84	2	
			А1Г063.000-07			
				Сборочные единицы		
А4		2	А1Г063.010-02	Стояк воздушной завесы	6	
А4		3	А1Г063.040-02	Стояк воздушно-тепловой завесы	6	
А4		4	А1Г063.080-02	Основание	2	
А4		5	А1Г063.090-02	Основание	2	
А4		6	А1Г063.150-03	Короб	2	
А4		7	А1Г063.140-02	Патрубок	2	
А4		8	А1Г063.170-03	Коллектор входной	2	

Инв. № подл. | Подп. и дата | Взам. инв. № | Инв. № дубл. | Подп. и дата

Изм. Лист № докум. Подп. Дата

А1Г063.000

Лист 15

Формат А4

Формат	Зона	Поз.	Обозначение	Наименование	Кол.	Примечание
А4		9	АЗД 134.000-02	Заслонка воздушная круглого сечения с электроприводом	2	Тип констр. серия 5.904-13 Вып 1-2
А4		10	А1Г063.190	Диафрагма	4	
				Детали		
А4		11	А1Г063.001-02	Прокладка	4	
		12	-04	Прокладка	10	
		13	-05	Прокладка	4	
А3		14	А1Г063.002	Прокладка	8	
		15	-06	Прокладка	6	
				Стандартные изделия		
				Болты ГОСТ 7798-70		
		19		М8-6g х 25.36	468	
		20		М10-6g х 30.36	168	
				Гайки ГОСТ 5915-70		
		22		М8-6Н.5	468	
		23		М10-6Н.5	168	
				Шайбы ГОСТ 11371-78		
		25		Шайба 8.02	468	
		26		Шайба 10.02	168	

Инв. № подл. | Подп. и дата | Взам. инв. № | Инв. № дубл. | Подп. и дата

Изм. Лист № докум. Подп. Дата

А1Г063.000

Лист 16

25760-02 7

Формат А4

Формат	Зона	Поз.	Обозначение	Наименование		
				Прочие изделия		
		30		Калорифер		
				КСк3-10-02ХЛ3А		
				ТУ16-ДИПА.632641 002ТУ-91Е	4	
		31		Вентилятор осевой		
				В-2,3-130-12,5		
				ТУ 22-5821-84	2	

Инв. № подл. | Подп. и дата | Взам. инв. № | Инв. № дубл. | Подп. и дата

Изм.	Лист	№ докум.	Подп.	Дата	А 1Г. 063.000	Лист 17

Копировал: Формат А4

7

А1Г 063.022

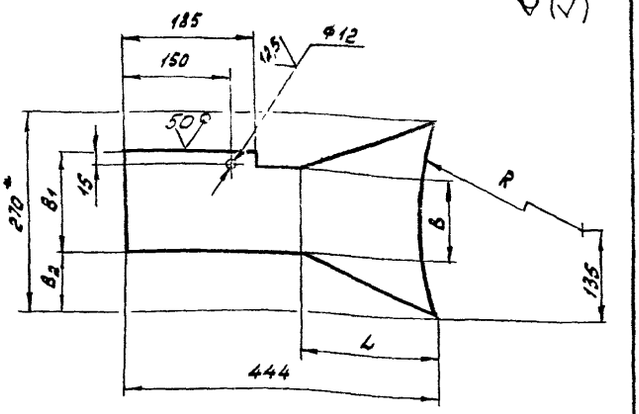

Обозначение	Размеры, мм					Масса, кг
	L	B	B_1	B_2	R	
А1Г 063 022	190	120	141	75	395	0,89
-01	160	140	161	65	495	1,05
-02	136	160	181	55	620	1,18

1.* Размер для справок.

2. H14; h14; $\pm \frac{t_2}{2}$

Инв. № подл. | Подп. и дата | Взам. инв. № | Инв. № дубл. | Подп. и дата

А1Г 063.022

Изм.	Лист	№ докум.	Подп.	Дата
Разраб.		Новоскорова		
Пров.		Фравкин		
Нач. гр.		Фравкин		
Гл. спец.		Грановский		
Н. контр.		Литвак		
Утв.		Спивак		

Стенка

Лит. | Масса | Масшт.
И | см. табл. | –

Лист | Листов 1

Лист 2 ГОСТ 19903-74 ОХ360В ГОСТ 16523-89

СантехНИИпроект

Формат А4

А1Г 063.023

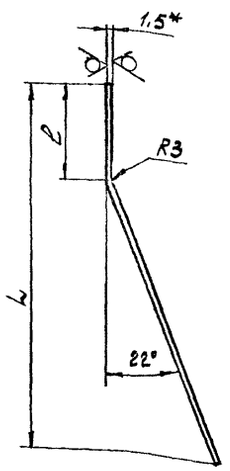

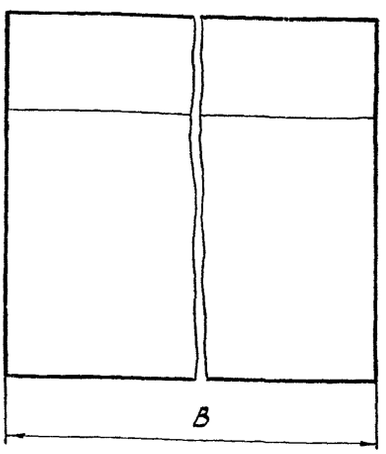

Обозначение	Размеры, мм			Масса, кг
	L	l	B	
А1Г 063.023	254	64	1744	5,53
-01		94	1328	6,32
-02		118	1728	8,22
-03		64	1344	4,26
-04			1736	5,5
-05	444	254	1744	9,43
-06		284	1328	8,08
-07		308	1728	10,91
-08	372	254	1744	8,22
-09			1344	6,33
-10			1736	8,18

1.* Размер для справок.

2. h14; $\pm \frac{t_2}{2}$

Серия 5.904-65 Выпуск 1

Инв. № подл. | Подп. и дата | Взам. инв. № | Инв. № дубл. | Подп. и дата

А1Г 063.023

Стенка

Лист | Масса | Масшт.
И | см. табл. | –

Лист | Листов 1

Лист 1,5 ГОСТ 19903-74 ОХ360В ГОСТ 16523-89

СантехНИИпроект

А1Г 063.000СБ

Рис.1

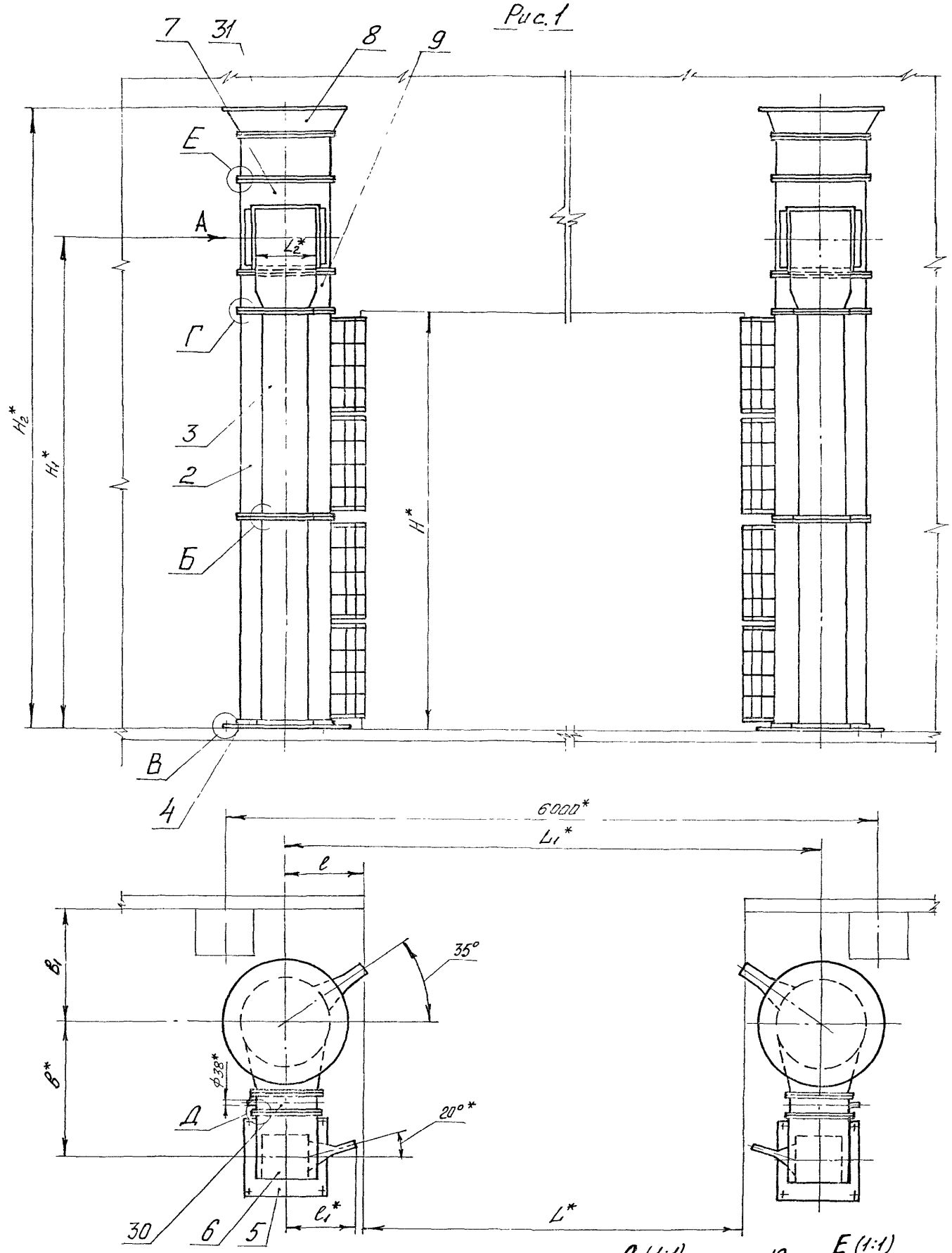

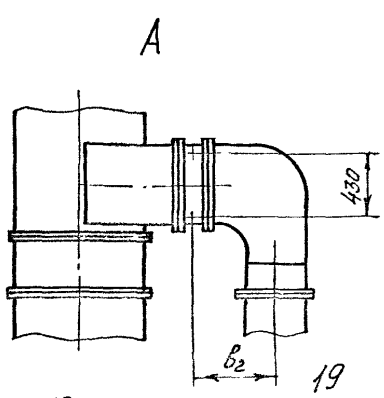

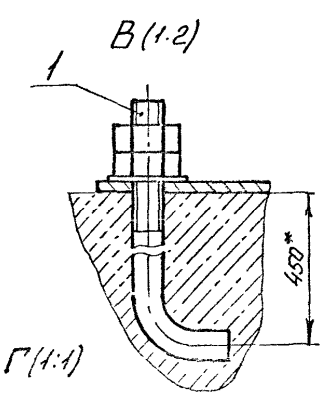

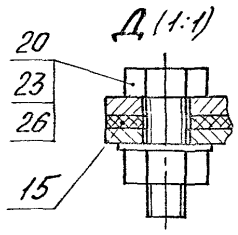

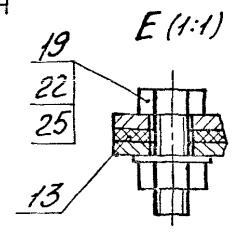

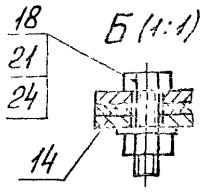

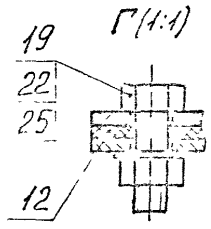

1.* Размеры для справок

2. $\pm\frac{t_2}{2}$

3. Таблицу исполнений см. лист 2

Разраб.			А1Г 063.000СБ		
Пров.			Завеса воздушная шиберующая	Лит.	Масса	Масштаб
Нач.гр.	Прадкин				Ст. табл.	—
Гл.спец.	Грановский			Лист 1	Листов 2	
Н.контр.	Литвак			СантехНИИпроект		
Утв.	Спивак					

Серия 5.904-65 Выпуск 1

Инв.№ подл. | Подп. и дата | Взам. инв.№ | Инв.№ дубл. | Подп. и дата

Рис.2
Остальное см. рис.1

Рис.3
Остальное см. рис.1

Рис.4
Остальное см. рис.1

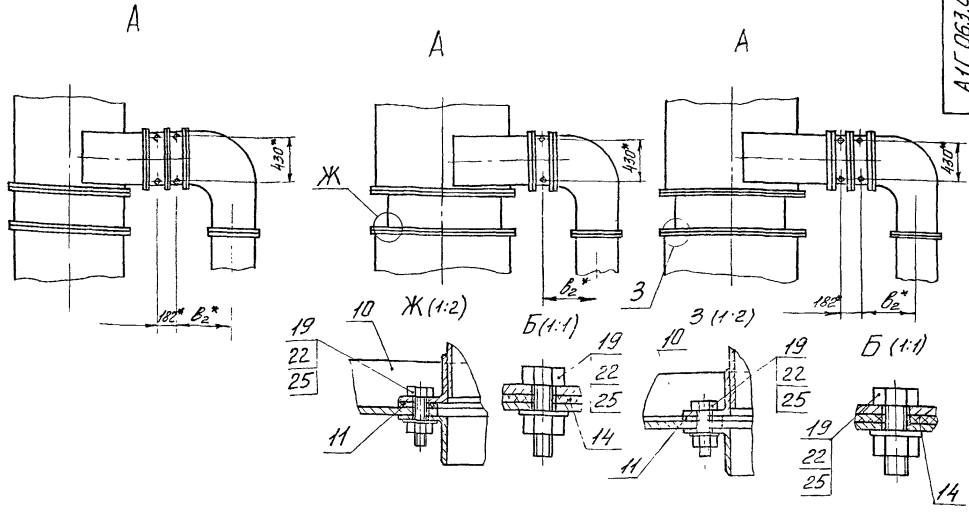

План расположения фундаментных болтов

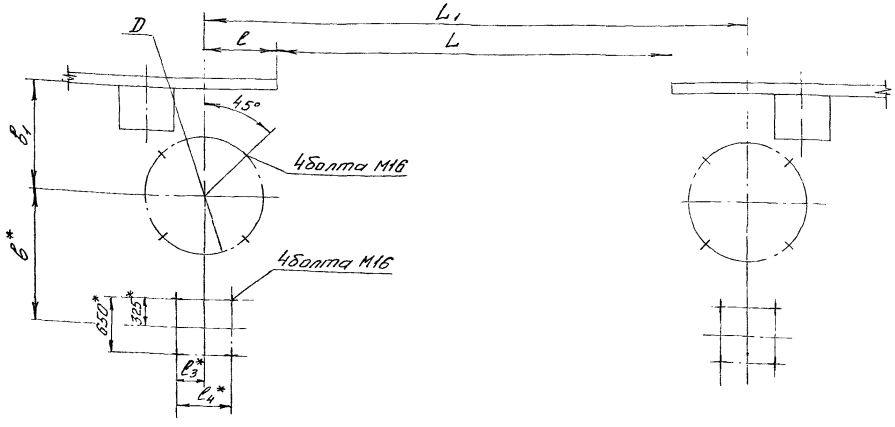

Обозначение	Рис.	Размеры, мм														Масса, кг
		L*	L1*	l*	l1*	l2*	l3*	l4*	B*	B1	B2*	D*	H*	H1*	H2*	
А1Г 063.000	1	3600	4924	662	625	530	325	650	1180	1000	688	1050	3600	4264	5383	1550
-01						905										1620
-02						1155										1670
-03		4200	5708	754	675	780	375	750	1280	1250	788	1250	4200	4866	6145	2130
-04						1155										2210
-05	2					780			1462							2230
-06	3	4800	6512	856	825	730	525	1050	1390	1500	888	1500	5400	6066	7955	3290
-07	4					1155			1562							3480

Серия 5.904-65 Выпуск 1

Формат	Зона	Поз.	Обозначение	Наименование	Кол.	Примечание
				Документация		
А2			А1Г063.010 СБ	Сборочный чертеж		
				Детали		
А4		1	А1Г063.011	Шайба	8	
А4		2	А1Г063.012	Ось	2	
		3	-01	Ось	1	
				Стандартные изделия		
		5		Болт М10-6g×20.36 ГОСТ 7798-70	8	
		6		Гайка М10-6Н.5 ГОСТ 5915-70	8	
		7		Шайба 10.02 ГОСТ 11371-78	16	
		8		Шплинт 2,5×20 ГОСТ 397-79	3	

Изм.	Лист	N докум.	Подп.	Дата
Разраб.		Чебоксаров		
Пров.		Фрайкин		
Нач. гр.		Фрайкин		
Н.контр.		Литвак		
Утв.		Спивак		

А1Г063.010

Стояк воздушной завесы

Лит.	Лист	Листов
И	1	3

СантехНИИпроект

Формат А4

Инв. N подл. | Подп. и дата | Взам. инв. N | Инв. N дубл. | Подп. и дата

Формат	Зона	Поз.	Обозначение	Наименование	Кол.	Примечание
			Переменные данные	для исполнений:		
				А1Г063.010		
				Сборочные единицы		
А4		9	А1Г063.020	Насадок	1	
А4		10	А1Г063.030	Лопатка	2	
				Детали		
А3		11	А1Г063.014	Обечайка	1	
А4		12	А1Г063.015	Фланец	2	
А4		13	А1Г063.016	Планка	4	
				А1Г063.010-01		
				Сборочные единицы		
А4		9	А1Г063.020-01	Насадок	1	
А4		10	А1Г063.030-01	Лопатка	2	
				Детали		
А3		11	А1Г063.014-01	Обечайка	1	
А4		12	А1Г063.015-01	Фланец	2	
А4		13	А1Г063.016-02	Планка	4	

Изм.	Лист	N докум.	Подп.	Дата

А1Г063.010

Лист 2

Формат А4

Серия 5.904-65 Выпуск 1

Формат	Зона	Поз.	Обозначение	Наименование	Кол.	Примечание
				А1Г063.010-02		
				Сборочные единицы		
А4		9	А1Г063.020-02	Насадок	1	
А4		10	А1Г063.030-02	Лопатка	2	
				Детали		
А3		11	А1Г063.014-02	Обечайка	1	
А4		12	А1Г063.015-02	Фланец	2	
А4		13	А1Г063.016-03	Планка	4	

Изм.	Лист	N докум.	Подп.	Дата

А1Г063.010

Лист 3

Формат А4

А1Г063.024

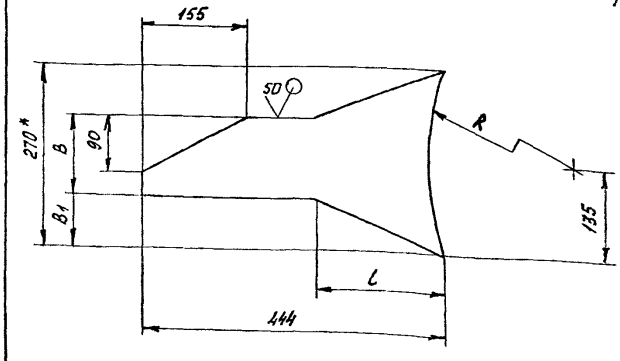

Обозначение	Размеры, мм				Масса, кг
	L	B	B1	R	
А1Г063.024	190	120	75	395	0,78
-01	160	140	65	495	0,93
-02	136	160	55	620	0,99

1.* Размер для справок

2 $h14; \pm \frac{t_2}{2}$

А1Г063.024

Ребро

Изм.	Лист	N докум.	Подп.	Дата
Разраб.		Чебоксаров		
Пров.		Фрайкин		
Нач. гр.		Фрайкин		
Гл. спец.		Трановский		
Н.контр.		Литвак		
Утв.		Спивак		

Лист 1,5 ГОСТ 19903-74 ОК360В ГОСТ 16523-89

СантехНИИпроект

25760-02 11

Формат А4

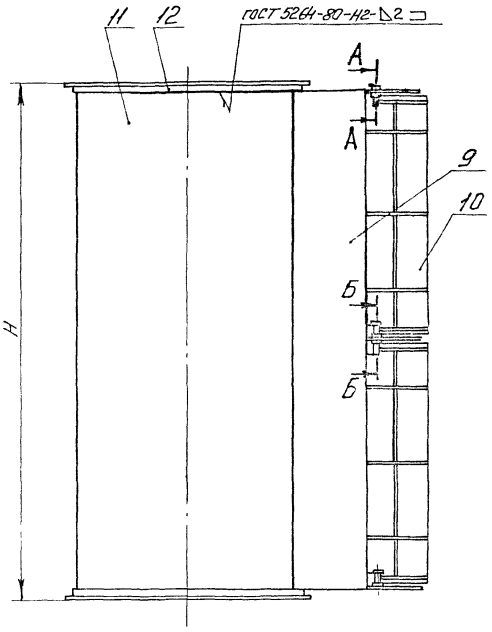

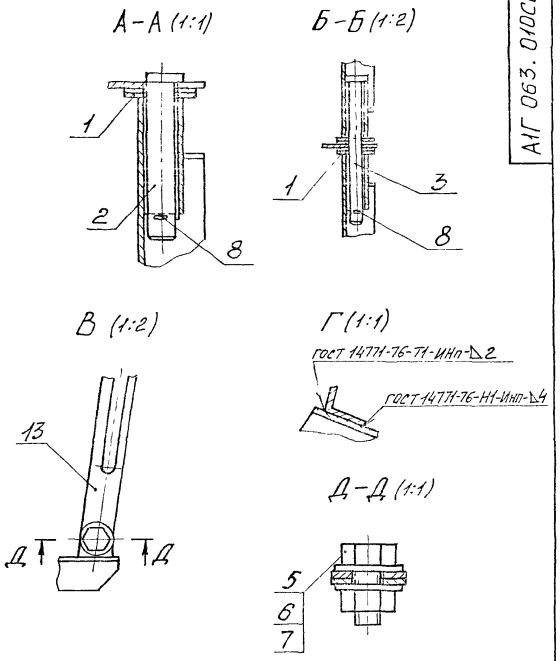

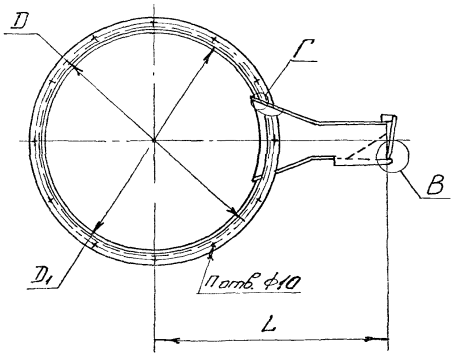

Обозначение	Размеры, мм				П, отв	Масса, кг
	H	L	D	D_1		
А1Г 063.010	1800	820	830	800	12	89,5
-01	1400	920	1040	1000	16	99,1
-02	1800	1045	1290	1250	18	140,1

Размеры для справок.

Серия 5.904-65 Выпуск 1

Инв. № подл.	Подп. и дата	Взам. инв. №	Инв. № дубл.	Подп. и дата	

А1Г 063.010СБ

Строит. Создушной завесы

Разраб.	Чебыкалов		
Провер.	Фрадкин		
Гл. спец.	Грановский		
Н. контр.	Литвак		
Утв.	Спивак		

СантехНИИпроект

Формат А2

Формат	Зона	Поз.	Обозначение	Наименование	Кол.	Примечание
				Документация		
А3			А1Г 063 020СБ	Сборочный чертеж		
				Детали		
А4		1	А1Г 063.021	Ушко		
			Переменные данные	для исполнений:		
				А1Г 063.020		
				Детали		
А4		2	А1Г 063.022	Стенка	3	
А4		3	А1Г 063.023	Стенка	1	
		4	-05	Стенка	1	
А4		5	А1Г 063.024	Ребро	10	
				А1Г 063.020-01		
				Детали		
А4		2	А1Г 063.022-01	Стенка	3	
А4		3	А1Г 063.023-01	Стенка	1	
		4	-06	Стенка	1	

А1Г 063.020

Изм.	Лист	N докум.	Подп.	Дата
Разраб.	Чебоксаров			
Пров.	Фрабкин			
Нач.гр.	Фрабкин			
Н.контр.	Литвак			
Утв.	Спивак			

Насадок

Лит.	Лист	Листов
И	1	2

СантехНИИпроект

Формат: А4

Инв. N подл. | Подп. и дата | Взам. инв. N | Инв. N дубл. | Подп. и дата

Формат	Зона	Поз.	Обозначение	Наименование	Кол.	Примечание
А4		5	А1Г063.024-01	Ребро	6	
				А1Г063.020-02		
				Детали		
А4		2	А1Г063.022-02	Стенка	3	
А4		3	А1Г063.023-02	Стенка	1	
		4	-07	Стенка	1	
А4		5	А1Г063.024-02	Ребро	8	

А1Г 063.020

Изм. | Лист | N докум. | Подп. | Дата

Лист 2

Формат А4

Серия 5.904-65 Выпуск 1

Формат	Зона	Поз.	Обозначение	Наименование	Кол.	Примечание
				Документация		
А3			А1Г 063.030СБ	Сборочный чертеж		
				Детали		
А4		1	А1Г 063.021-01	Ушко	2	
А4		2	А1Г 063.031	Ребро	2	
		3	-01	Ребро	3	
Б4		4	А1Г 063.032	Ребро		
				Лист 2 ГОСТ 19903-74 ОК360В ГОСТ16523-89		
				20-0,52×128-1,0	2	0,04кг
			Переменные данные	для исполнений:		
				А1Г 063.030		
				Детали		
А4		5	А1Г 063.033	Полотно	1	
Б4		6	А1Г 063.034	Ребро		
				Лист 2 ГОСТ 19903-74 ОК360В ГОСТ16523-89		
				20-0,52×280-1,3	2	0,05кг

А1Г 063.030

Изм.	Лист	N докум.	Подп.	Дата
Разраб.	Чебоксаров			
Пров.	Фрабкин			
Нач.гр.	Фрабкин			
Н.контр.	Литвак			
Утв.	Спивак			

Лопатка

Лит.	Лист	Листов
И	1	2

СантехНИИпроект

Формат	Зона	Поз.	Обозначение	Наименование	Кол.	Примечание
				А1Г 063.030-01		
				Детали		
А4		5	А1Г 063.033-01	Полотно	1	
Б4		6	А1Г 063.035	Ребро		
				Лист 2 ГОСТ 19903-74 ОК360В ГОСТ16523-89		
				20-0,52×176-1,0	2	0,06кг
				А1Г 063.030-02		
				Детали		
А4		5	А1Г 063.033-02	Полотно	1	
Б4		6	А1Г 063.036	Ребро		
				Лист 2 ГОСТ 19903-74 ОК360В ГОСТ16523-89		
				20-0,52×276-1,3	2	0,09кг

А1Г 063.060

Изм. | Лист | N докум. | Подп. | Дата

Лист 2

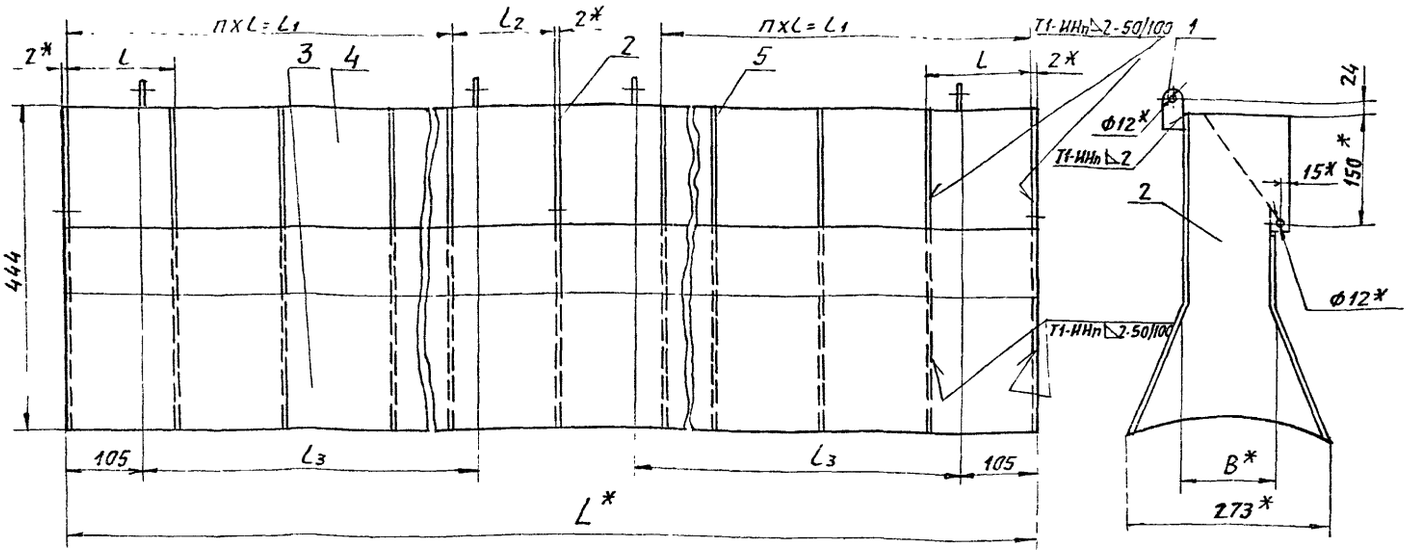

1. * Размеры для справок.
2. $\pm \frac{t_2}{2}$
3. Сварные швы по ГОСТ 14771-76

Обозначение	Размеры, мм						n	Масса, кг
	B*	L*	L	ℓ1	ℓ2	ℓ3		
А1Г 063 020	123	1744	145	725	144	664	5	25,64
-01	143	1328	165	495	166	456	3	26,55
-02	163	1728	172	688	173	656	4	30,51

Изм.	Лист	N докум.	Подп.	Дата
Разраб.	Чебоксаров			
Пров.	Фрадкин			
Нач. гр.	Фрадкин			
Гл. спец.	Рановский			
Н. контр.	Литвак			
Утв.	Сливак			

А1Г 063. 020 СБ

Насадок

Лит.	Масса	Масштаб
И	см табл.	—
Лист	Листов 1	

САНТЕХНИИПРОЕКТ

Формат А3

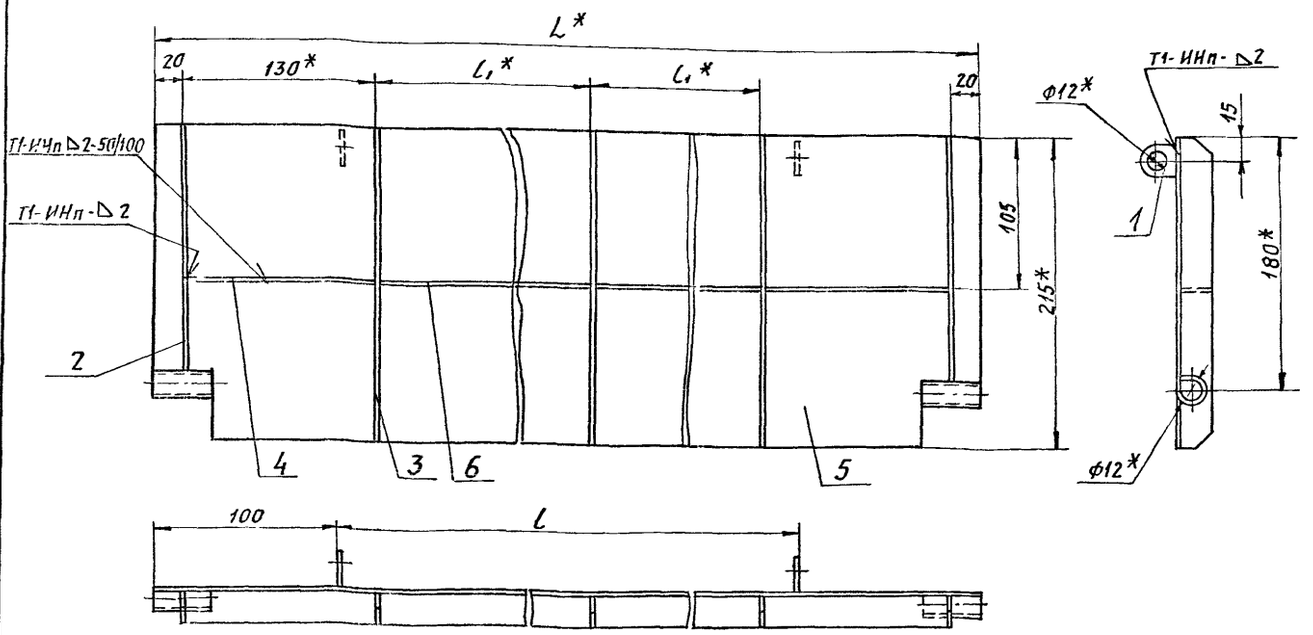

1. * Размеры для справок.
2. $\pm \frac{t_2}{2}$
3. Сварные швы по ГОСТ 14771-76

Обозначение	Размеры, мм			Масса, кг
	L*	ℓ	ℓ1*	
А1Г 063. 030	864	664	281	2,34
-01	496	456	171	1,87
-02	856	656	277	2,33

Изм.	Лист	N докум.	Подп.	Дата
Разраб.	Чебоксаров			
Пров.	Фрадкин			
Нач. гр.	Фрадкин			
Гл. спец.	Рановский			
Н. контр.	Литвак			
Утв.	Сливак			

А1Г 063. 030 СБ

Лопатка

Лит.	Масса	Масштаб
И	см табл.	—
Лист	Листов 1	

САНТЕХНИИПРОЕКТ

Серия 5.904-65 Выпуск-1

Инв. N подл. | Подп. и дата | Взам. инв. N | Инв. N дубл. | Подп. и дата

АIГ 063.014

50 (√)

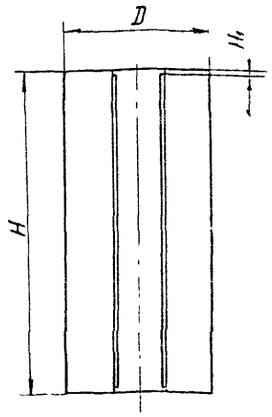

А (1:1)

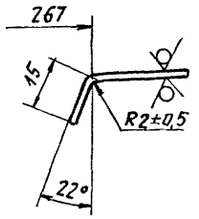

Обозначение	Размеры, мм			Масса, кг
	H	H1	D	
А1Г 063. 014	1780	18	800	47,03
–01	1380	26	1000	46,7
–02	1780		1250	76,7

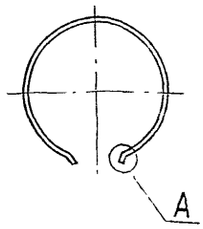

Неуказанные предельные отклонения размеров: $h14; \pm \frac{t_2}{2}$

Изм. Лист	N докум.	Подп.	Дата	
Разраб.	Чеботаревская			
Пров.	Фрадкин			
Нач. гр.	Фрадкин			
Гл. спец.	Грановский			
Н. контр.	Литвак			
Утв.	Спивак			

А1Г 063. 014

Обечайка

Лит.	Масса	Масштаб
И	См. табл.	—
Лист	Листов 1	

Лист 1,5 ГОСТ 19903-74
ОК 3608 ГОСТ 16523-85

САНТЕХНИИПРОЕКТ

Инв. № подл. | Подп. и дата | Взам. инв. № | Инв. № дубл. | Подп. и дата

Формат А3

Серия 5.904-65 Выпуск 1

АIГ 063.021

(√)

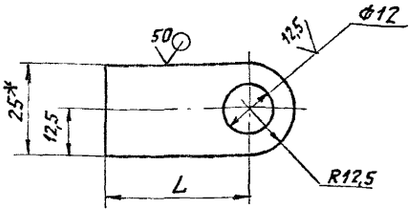

Обозначение	L, мм	Масса, кг
А1Г 063. 021	40	0,022
–01	15	0,01

1.* Размер для справок.

2. $H14; \pm \frac{t_2}{2}$.

Изм. Лист	N докум.	Подп.	Дата	
Разраб.	Чеботаревская			
Пров.	Фрадкин			
Нач. гр.	Фрадкин			
Гл. спец.	Грановский			
Н. контр.	Литвак			
Утв.	Спивак			

А1Г 063. 021

Улко

Лит.	Масса	Масштаб
И	См. табл.	—
Лист	Листов 1	

Лист 2 ГОСТ 19903-74
ОК 3608 ГОСТ 16523-89

САНТЕХНИИПРОЕКТ

Инв. № подл. | Подп. и дата | Взам. инв. № | Инв. № дубл. | Подп. и дата

АIГ 063 015

50 (√)

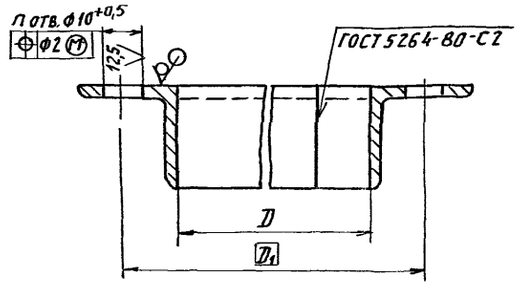

Обозначение	Размеры мм		Nотв.	Материалы	Масса, кг
	D	D1			
А1Г 063. 015	800	830	12	Уголок 28×28×3 ГОСТ 8509-86 / Ст 3 ГОСТ 535-88	3,15
–01	1000	1040	16	Уголок 36×36×4 ГОСТ 8509-86 / Ст 3 ГОСТ 535-88	6,78
–02	1250	1290	18		8,48
–03	1000	1045	15		6,78
–04	1250	1295	24		8,47

Неуказанные предельные отклонения размеров: H14.

Изм. Лист	N докум.	Подп.	Дата	
Разраб.	Чеботаревская			
Пров.	Фрадкин			
Нач. гр.	Фрадкин			
Гл. спец.	Грановский			
Н. контр.	Литвак			
Утв.	Спивак			

А1Г 063. 015

Фланец

Лит.	Масса	Масштаб
И	См. табл.	—
Лист	Листов 1	

См. табл.

САНТЕХНИИПРОЕКТ

Инв. № подл. | Подп. и дата | Взам. инв. № | Инв. № дубл. | Подп. и дата

А1Г 063.001

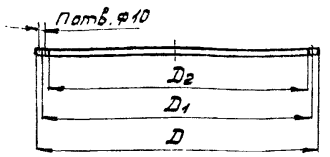

Обозначение	Размеры, мм			Потв.	Масса, кг
	D	D_1	D_2		
А1Г 063.001	856	830	800	12	0,38
-01		835		16	0,44
-02	1072	1046	1000		0,54
-03		1045			0,51
-04	1322	1290	1250	18	0,66
-05		1295		24	0,64

Инв. № подл.	Подп. и дата	Взам. инв. №	Инв. № дубл.	Подп. и дата

Изм.	Лист	№ докум.	Подп.	Дата
Разраб.		Чебоксаров		
Пров.		Фрадкин		
Нач. гр.		Фрадкин		
Гл. спец.		Грановский		
Н. контр.		Литвак		
Утв.		Спивак		

А1Г 063.001

Прокладка

Лит	Масса	Масшт.
И	см. табл.	–

Лист | Листов 1

Пластина 1Н-I-ТМКЩ-М-2 ГОСТ 7338-90

Сантех НИИпроект

Формат А4

А1Г 063.016

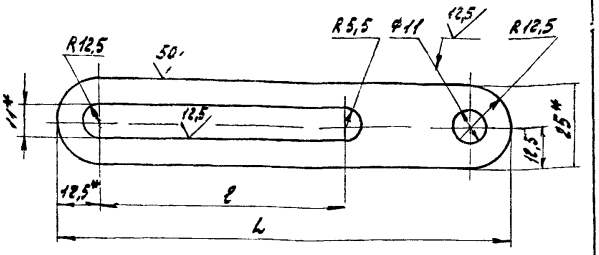

Обозначение	Размеры, мм		Масса, кг
	L	l	
А1Г 063.016	147	75	0,15
-01	139	89	0,12
-02	185	125	0,21
-03	205		0,26

1.* Размеры для справок

2. H14; h14; $\pm \frac{t_2}{2}$

Изм.	Лист	№ докум.	Подп.	Дата
Разраб.		Чебоксаров		
Пров.		Фрадкин		
Нач. гр.		Фрадкин		
Гл. спец.		Грановский		
Н. контр.		Литвак		
Утв.		Спивак		

А1Г 063.016

Планка

Лит.	Масса	Масшт.
И	см. табл.	–

Лист | Листов 1

Лист 2 ГОСТ 79903-74 / ОК 360В ГОСТ 16523-89

Сантех НИИпроект

Формат А4

А1Г 063.002

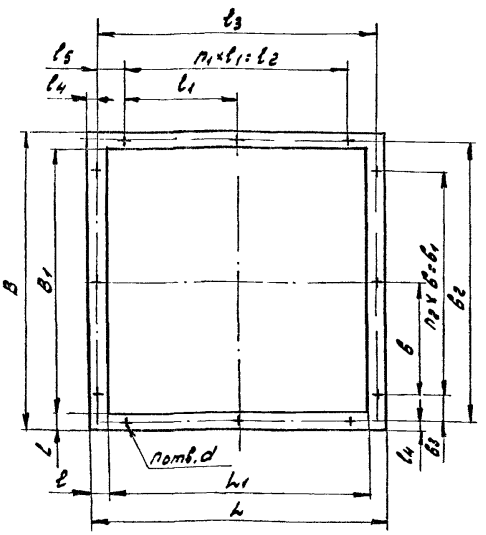

Обозначение	Размеры, мм									
	L	L_1	l	l_1	l_2	l_3	l_4	l_5	B	B_1
А1Г 063.002	456	400	28	170	340	430	13	45	456	400
-01	556	500		155	465	530		32,5		
-02	864	800	32	190	760	830	17	35	464	
-03	602	530	36	125	500	578	12	39	575	503
-04	852	780			750	828				
-05	977	905			875	953				
-06	1227	1155			1125	1203				

Продолжение

Обозначение	Размеры, мм					Кол-во			Масса, кг
	B	B_1	B_2	B_3	d	n	n_1	n_2	
А1Г 063.002	170	340	430	45	7	12	2	2	0,23
-01						14	3		0,25
-02					10	16	4		0,38
-03	125	375	551	88	12	18		3	0,41
-04						22	6		0,54
-05						24	7		0,67
-06						28	9		0,93

Серия 5.904-65 Выпуск 1

Изм.	Лист	№ докум.	Подп.	Дата
Разраб.		Чебоксаров		
Пров.		Фрадкин		
Нач. гр.		Фрадкин		
Гл. спец.		Грановский		
Н. контр.		Литвак		

А1Г 063.002

Прокладка

Лит.	Масса	Масшт.
И	см. табл.	–

Лист | Листов 1

Пластина 1Н-I-ТМКЩ-М-2 ГОСТ 7338-90

Сантех НИИпроект

А1Г.063.033

50 (V)

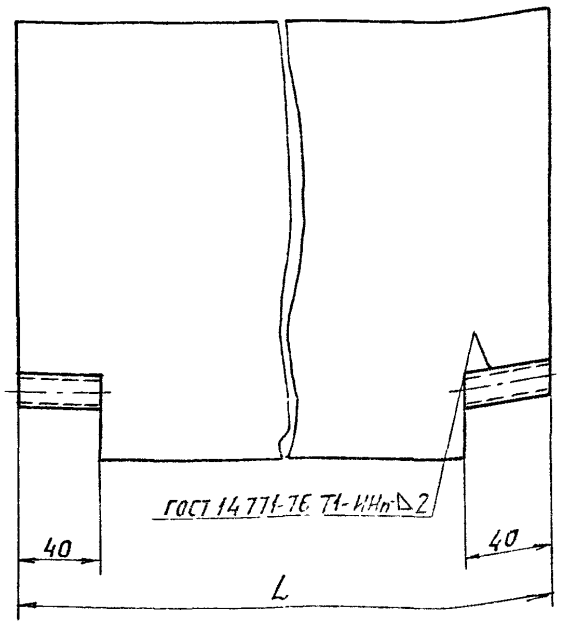

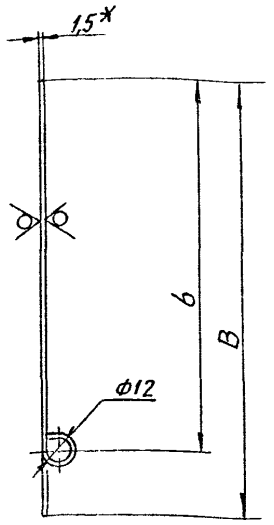

Обозначение	Размеры, мм			Масса, кг
	L	B	б	
А1Г 063. 033	864	215	180	1,7
-01	656			1,3
-02	856			1,69
-03	864	225	190	1,71
-04	664			1,34
-05	860			1,7

1.* Размер для справок.
2. H14; h14; $\pm \frac{t_2}{2}$.

Изм.	Лист	№ докум.	Подп.	Дата
Разраб.		Чебоксарова		
Пров.		Фрадкин		
Нач. гр.		Фрадкин		
Гл. спец.		Грабовский		
Н. контр.		Литвак		
Утв.		Спивак		

А1Г 063. 033

Полотно

Лит.	Масса	Масшт.
И	см. табл.	—
Лист	Листов 1	

1,5 ГОСТ 19903-74
ОК360В ГОСТ 16523-89

САНТЕХНИИПРОЕКТ

Формат А3

Инв. № подл. | Подп. и дата | Взам. инв. № | Инв. № дубл. | Подп. и дата

А1Г.063.031

(V)

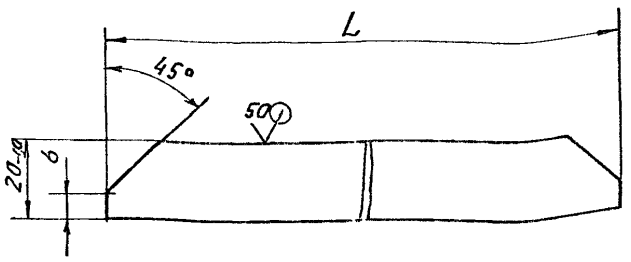

Обозначение	L, мм	Масса, кг
А1Г 063. 031	172	0,05
-01	215	0,07
-02	182	0,05
-03	225	0,07

Неуказанные предельные отклонения размеров: h14; $\pm \frac{t_2}{2}$.

Изм.	Лист	№ докум.	Подп.	Дата
Разраб.		Чебоксарова		
Пров.		Фрадкин		
Нач. гр.		Фрадкин		
Гл. спец.		Грабовский		
Н. контр.		Литвак		
Утв.		Спивак		

А1Г 063. 031

Ребро

Лит.	Масса	Масшт.
И	см. табл.	—
Лист	Листов 1	

2 ГОСТ 19903-74
ОК360В ГОСТ 16523-89

САНТЕХНИИПРОЕКТ

Серия 5.904-65 Выпуск 1

Инв. № подл. | Подп. и дата | Взам. инв. № | Инв. № дубл. | Подп. и дата

А1Г.063.012

(V)

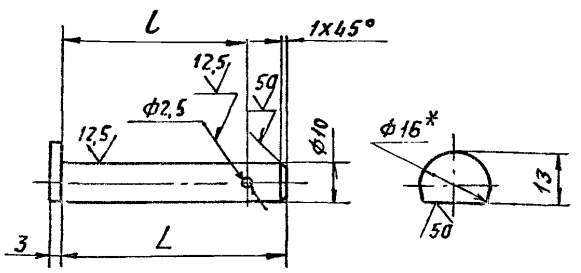

Обозначение	Размеры, мм		Масса, кг
	L	l	
А1Г 063. 012	55	46	0,04
-01	100	89	0,06

1.* Размер для справок.
2. H14; h14; $\pm \frac{t_2}{2}$.

Изм.	Лист	№ докум.	Подп.	Дата
Разраб.		Чебоксарова		
Пров.		Фрадкин		
Нач. гр.		Фрадкин		
Гл. спец.		Грабовский		
Н. контр.		Литвак		
Утв.		Спивак		

А1Г 063. 012

Ось

Лит.	Масса	Масшт.
И	см. табл.	—
Лист	Листов 1	

16 ГОСТ 2590-88
Ст3 ГОСТ 535-88

САНТЕХНИИПРОЕКТ

Инв. № подл. | Подп. и дата | Взам. инв. № | Инв. № дубл. | Подп. и дата

Формат	Зона	Поз.	Обозначение	Наименование	Кол.	Примечание
				Документация		
А2			А1Г063 040С5	Сборочный чертеж		
				Детали		
А4		1	А1Г063.011	Шайба	8	
А4		2	А1Г063.012	Ось	2	
		3	-01	Ось	1	
А4		4	А1Г063.016-01	Планка	4	
				Стандартные изделия		
		5		Болт М10-6g х20.36		
				ГОСТ 7798-70	8	
		6		Гайка М10-6Н.5		
				ГОСТ 5915-70	8	
		7		Шайба 10 02		
				ГОСТ 11371-78	16	
		8		Шплинт 2,5х20		
				ГОСТ 397-79	3	

Подп. и дата | Инв. № дубл. | Взам. инв. № | Подп. и дата | Инв. № подл.

Изм.	Лист	№ докум.	Подп.	Дата
Разраб.		Чебоксаров		
Пров.		Фродкин		
Нач. гр.		Фродкин		
Н. контр.		Литвак		
Сливак		Сливак		

А1Г063.040

Стояк воздушно-тепловой завесы

Лит.	Лист	Листов
И	1	3

СантехНИИпроект

Формат А4

Формат	Зона	Поз.	Обозначение	Наименование	Кол.	Примечание
			Переменные данные	для исполнений:		
				А1Г063 040		
				Сборочные единицы		
А4		9	А1Г063.050	Насадок	1	
А4		10	А1Г063.060	Лопатка	2	
А4		11	А1Г063.070	Фланец	2	
				Детали		
А3		12	А1Г063.041	Обечайка	1	
				А1Г063.040-01		
				Сборочные единицы		
А4		9	А1Г063.050-01	Насадок	1	
А4		10	А1Г063.060-01	Лопатка	2	
А4		11	А1Г063.070-01	Фланец	2	
				Детали		
А3		12	А1Г063.041-01	Обечайка	1	

Подп. и дата | Инв. № дубл. | Взам. инв. № | Подп. и дата | Инв. № подл.

Изм.	Лист	№ докум.	Подп.	Дата

А1Г063 040

Лист 2

Формат А4

Серия 5.904-65 Выпуск 1

Формат	Зона	Поз.	Обозначение	Наименование	Кол.	Примечание
				А1Г063.040-02		
				Сборочные единицы		
А4		9	А1Г063.050-02	Насадок	1	
А4		10	А1Г063.060-02	Лопатка	2	
А4		11	А1Г063.070-02	Фланец	2	
				Детали		
А3		12	А1Г063.041-02	Обечайка		

Подп. и дата | Инв. № дубл. | Взам. инв. № | Подп. и дата | Инв. № подл.

Изм.	Лист	№ докум.	Подп.	Дата

А1Г063.040

Лист 3

Формат А4

А1Г063.051

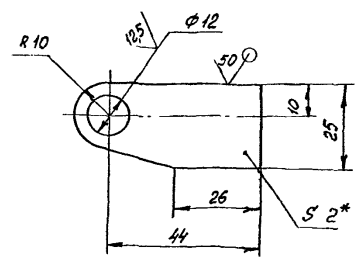

1* Размер для справок
2. H14; h14; ± $\frac{t_2}{2}$

Подп. и дата | Инв. № дубл. | Взам. инв. № | Подп. и дата | Инв. № подл.

Нач. гр.	Фродкин		
Н. контр.	Литвак		
Утв.	Сливак		

А1Г063.051

Уголко

Лит.	Масса	Масшт.
И	0,02	1:1

Лист | Листов 1

Лист 2 ГОСТ 19903-74 / ОК360В ГОСТ 16523-89

СантехНИИпроект

25760-02 18

Формат А4

А1Г063.040СБ

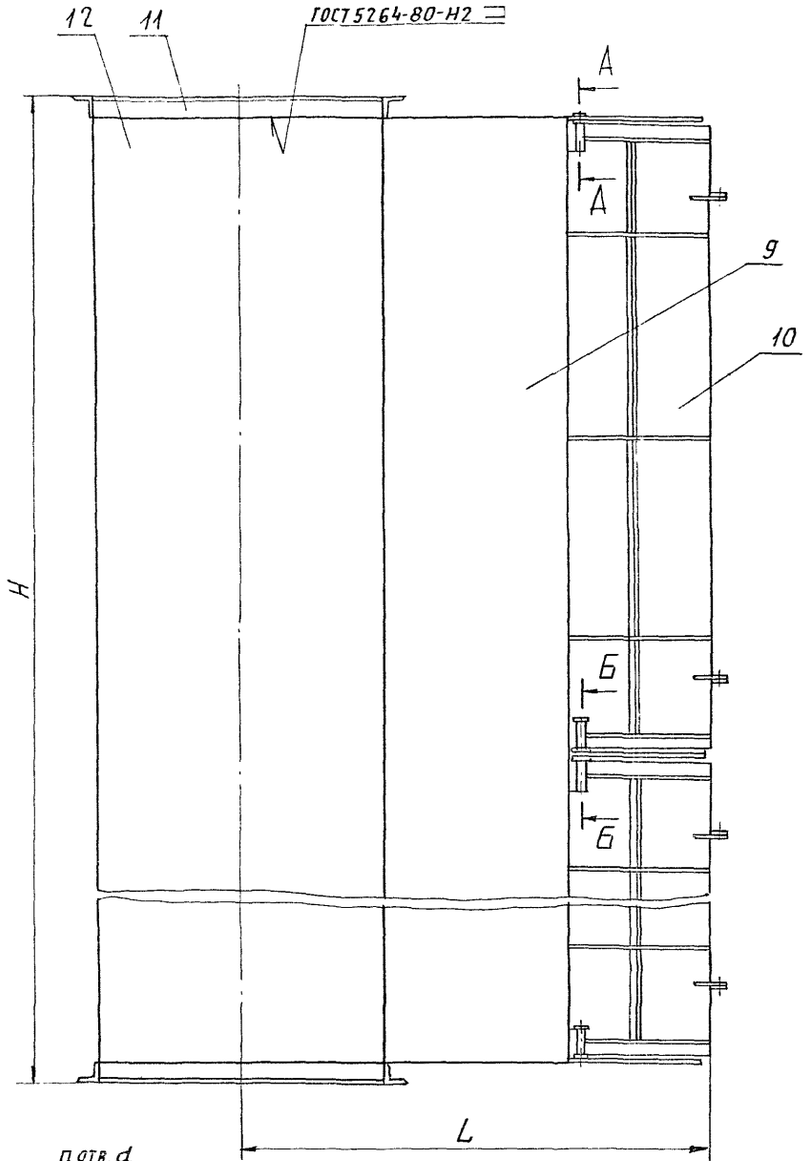

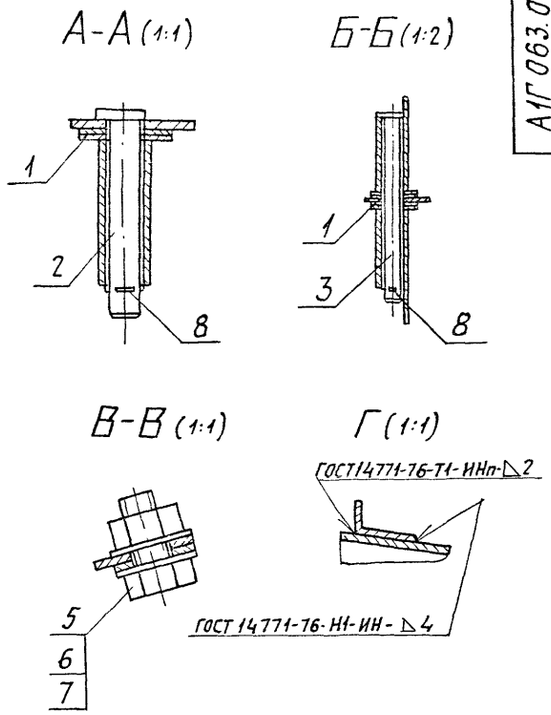

Обозначение	Размеры, мм				
	L	l	L_1	L_2	L_3
А1Г063.040	650	170	340	430	400
—01	700	155	465	530	500
—02	850	190	760	830	800

Продолжение

Обозначение	Размеры мм		Кол-во		Масса, кг
	H	d	n	n_1	
А1Г063.040	1800	7	12	2	61,1
—01	1400		14	3	52,3
—02	1800	10	16	4	72,4

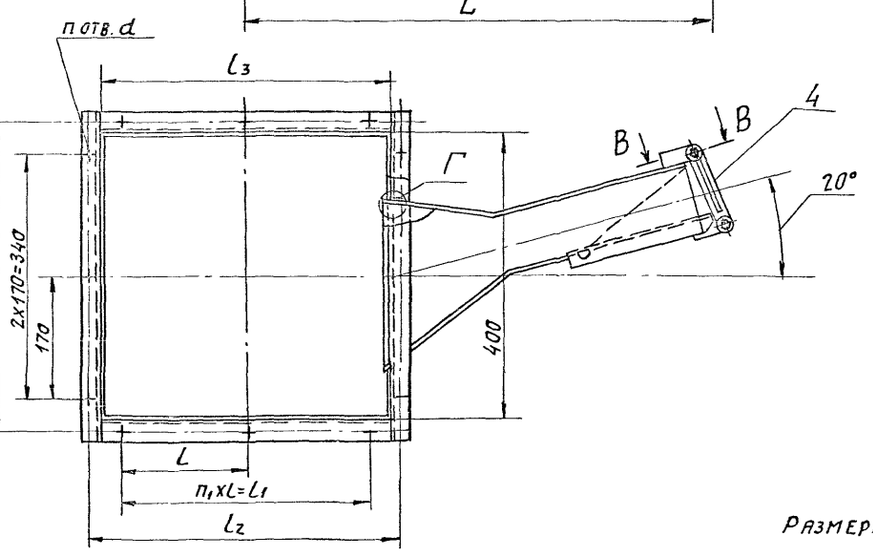

Размеры для справок.

Серия 5.904-65. Выпуск 1

Инв. № подл.	Подп. и дата	Взам. инв. №	Инв. № дубл.	Подп. и дата

Пров.	Фрадкин		
Нач. ст.	Фрадкин		
Гл. спец.	Грановский		
Н. контр.	Литвак		
Утв.	Спивак		

А1Г063.040СБ

Стояк воздушно-тепловой завесы

Лит.	Масса	Масштаб
И	см. табл.	—

Лист | Листов 1

САНТЕХНИИПРОЕКТ

25710.02.19 Формат А2

Формат	Зона	Поз.	Обозначение	Наименование	Кол.	Примечание
				Документация		
А3			А1Г 063.050СБ	Сборочный чертеж		
				Детали		
А4		1	А1Г 063.051	Ушко	4	
А4		2	А1Г 063.052	Стенка	3	
			Переменные данные	для исполнений		
				А1Г 063.050		
				Детали		
А3		3	А1Г 063.023	Стенка	1	
		4	-08	Стенка	1	
А4		5	А1Г 063.053	Ребро	10	
				А1Г 063.050-01		
				Детали		
А3		3	А1Г 063.023-03	Стенка	1	
		4	-09	Стенка	1	
А4		5	А1Г 063.053	Ребро	6	

Инв. № подл. | Подп. и дата | Взам. инв. № | Инв. № дубл. | Подп. и дата

Изм.	Лист	№ докум.	Подп.	Дата
Разраб.	Чебоксаров			
Пров.	Фрадкин			
Нач.гр.	Фрадкин			
Н.контр.	Литвак			
Утв.	Спивак			

А1Г 063.050

Насадок

Лит.	Лист	Листов
И	1	2

СантехНИИпроект

Копировал: Формат: А4

Формат	Зона	Поз.	Обозначение	Наименование	Кол.	Примечание
				А1Г 063.050-02		
				Детали		
А3		3	А1Г 063 023-04	Стенка	1	
		4	-10	Стенка	1	
А4		5	А1Г 063.053	Ребро	10	

Инв. № подл. | Подп. и дата | Взам. инв. № | Инв. № дубл. | Подп. и дата

Изм.	Лист	№ докум.	Подп.	Дата

А1Г 063.050

Лист 2

Копировал: Формат А4

Серия 5.904-65. Выпуск 1

Формат	Зона	Поз.	Обозначение	Наименование	Кол.	Примечание
				Документация		
А3			А1Г 063.060СБ	Сборочный чертеж		
				Детали		
А4		1	А1Г 063.031	Ребро	2	
		2	-01	Ребро	3	
Б4		3	А1Г 063.032	Ребро	2	
				Лист 2 ГОСТ 19903-74 / ОК360В ГОСТ16523-89		
				20-0,52 × 128-1,0	2	0,04кг
А4		4	А1Г 063.061	Ушко	2	
			Переменные данные	для исполнений:		
				А1Г 063.060		
				Детали		
А4		5	А1Г 063.033-03	Полотно	1	
Б4		6	А1Г 063.054	Ребро		
				Лист 2 ГОСТ 19903-74 / ОК360В ГОСТ16523-89		
				20-0,52 × 290-1,3	2	0,09кг

Инв. № подл. | Подп. и дата | Взам. инв. № | Инв. № дубл. | Подп. и дата

Изм.	Лист	№ докум.	Подп.	Дата
Разраб.	Чебоксаров			
Пров.	Фрадкин			
Нач.гр.	Фрадкин			
Н.контр.	Литвак			
Утв.	Спивак			

А1Г 063.060

Лопатка

Лит.	Лист	Листов
И	1	2

СантехНИИпроект

Формат	Зона	Поз.	Обозначение	Наименование	Кол.	Примечание
				А1Г 063.060-01		
				Детали		
А4		5	А1Г 063.033-04	Полотно	1	
Б4		6	А1Г 063.062	Ребро		
				Лист 2 ГОСТ 19903-74 / ОК360В ГОСТ16523-89		
				20-0,52 × 180-1,0	2	0,04кг
				А1Г 063.060-02		
				Детали		
А4		5	А1Г 063.033-05	Полотно	1	
Б4		6	А1Г 063.063	Ребро		
				Лист 2 ГОСТ 19903-74 / ОК360В ГОСТ16523-89		
				20-0,52 × 278-1,3	2	0,09кг

Инв. № подл. | Подп. и дата | Взам. инв. № | Инв. № дубл. | Подп. и дата

Изм.	Лист	№ докум.	Подп.	Дата

А1Г 063.060

Лист 2

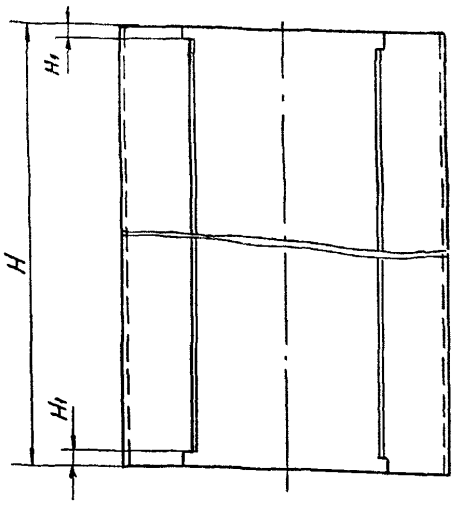

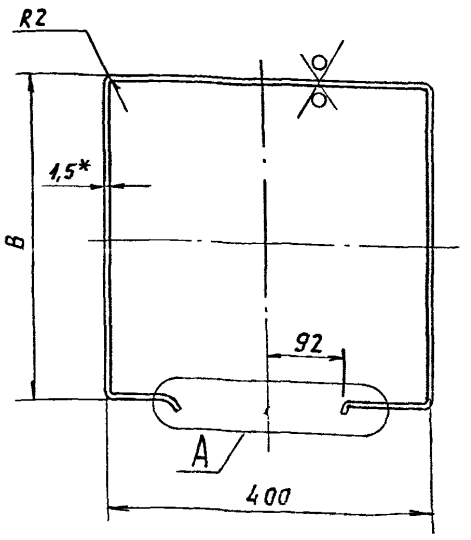

А (1:1)

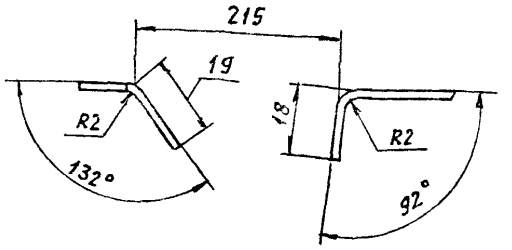

Обозначение	Размеры, мм			Масса, кг
	B	H	H1	
А1Г 063. 041	400	1780	18	30,03
-01	500	1380		26,5
-02	800	1780	22	35,02

1. * Размер для справок.
2. $h14_i \pm \frac{t_2}{2}$.

Изм.	Лист	№ докум.	Подп.	Дата
Разраб.		Небоксаров		
Пров.		Фрадкин		
Нач. гр.		Фрадкин		
Гл. спец.		Фрадкин		
Н. контр.		Литвак		
Утв.		Спивак		

А1Г 063. 041

Обечайка

Лит.	Масса	Масшт.
И	См. табл.	—
Лист	Листов 1	

Лист 1,5 ГОСТ 19903-74
ОК3608 ГОСТ 16523-89

Сантехниипроект

Формат А3

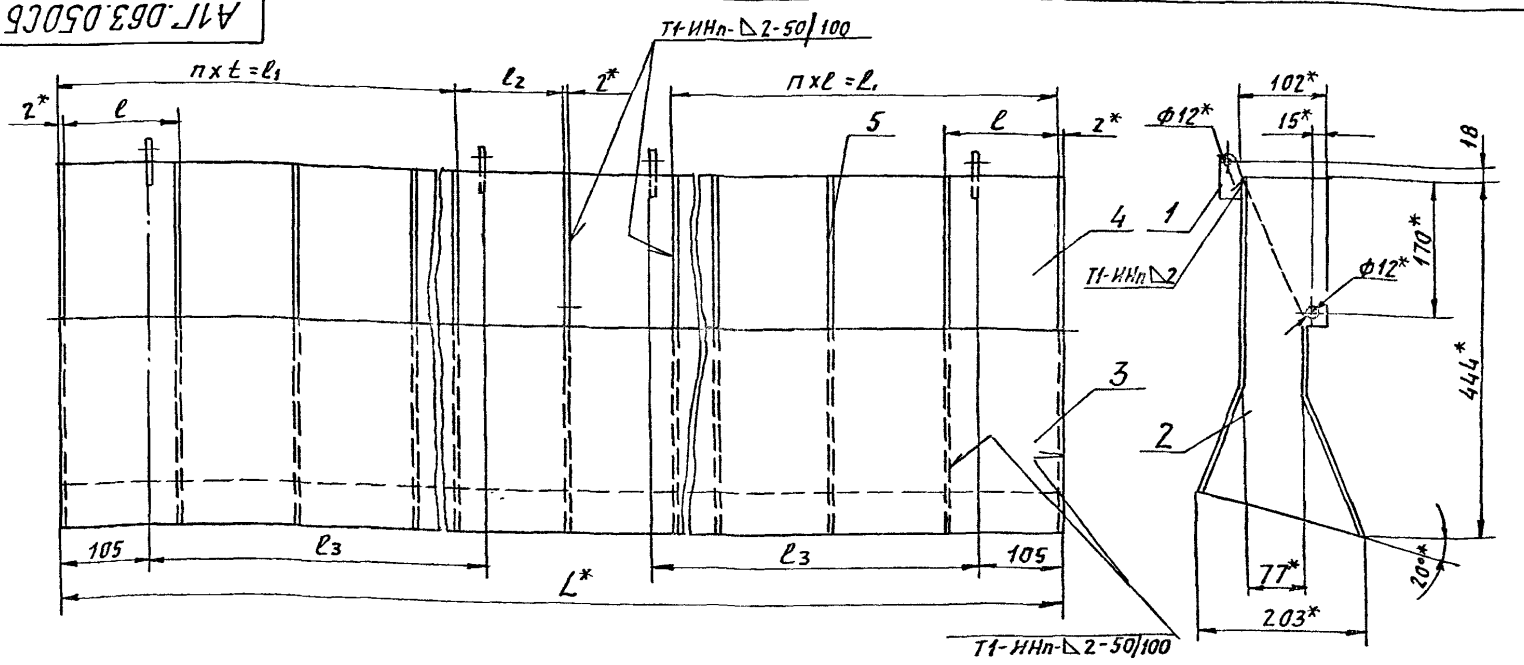

Обозначение	Размеры, мм					n	Масса, кг
	L*	l	l1	l2	l3		
А1Г 063. 050	1744	145	725	144	664	5	20,63
-01	1344	167	501	168	464	3	15,69
-02	1736	144	720	145	660	5	20,55

1. * Размеры для справок
2. $\pm \frac{t_2}{2}$.
3. Сварные швы по ГОСТ 14771-76.

Разраб.		Фрадкин		
Пров.		Фрадкин		
Гл. спец.		Франовская		
Н. контр.		Литвак		
Утв.		Спивак		

А1Г 063. 050 СБ

Насадок

Лит.	Масса	Масшт.
И	См. табл.	—
Лист	Листов 1	

Сантехниипроект

25760-02 21 Формат А3

Серия 5.904-65. Выпуск 1

Инв. № подл. | Подп. и дата | Взам. инв. № | Инв. № дубл. | Подп. и дата

А1Г.063.052

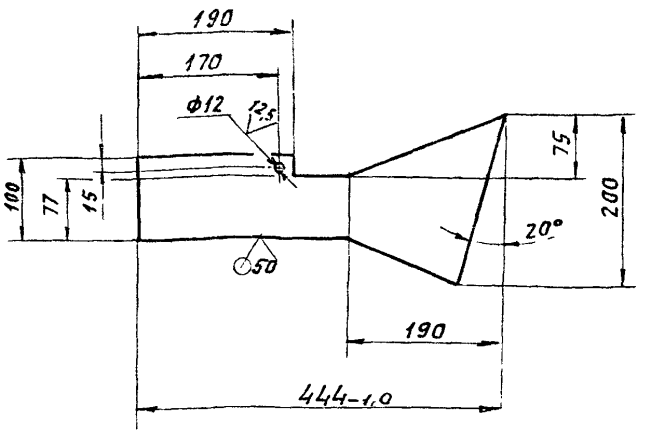

Неуказанные предельные отклонения размеров: $H14; h14; \pm \frac{t_2}{2}$

Изм.	Лист	№ докум.	Подп.	Дата	А1Г 063.052
Разраб.		Чегосарова			Стенка
Пров.		Фрадкин			Лит. Н; Масса 0,73; Масшт. 1:5
Нач. гр.		Фрадкин			Лист; Листов 1
Гл. спец.		Грановский			2 ГОСТ 19903-74 / ОК 360В ГОСТ 16523-89
Н. контр.		Литвак			САНТЕХНИИПРОЕКТ
Утв.		Спивак			

Подп. и дата | Взам. инв. № | Инв. № дубл. | Подп. и дата | Инв. № подл.

Формат А4

А1Г.063.053

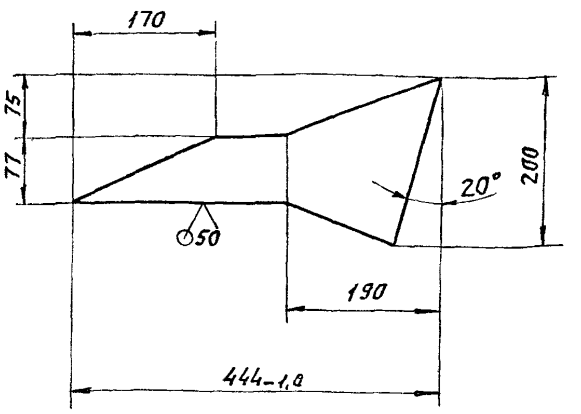

Неуказанные предельные отклонения размеров: $h14; \pm \frac{t_2}{2}$

Изм.	Лист	№ докум.	Подп.	Дата	А1Г 063.053
Разраб.		Чегосарова			Ребро
Пров.		Фрадкин			Лит. Н; Масса 0,42; Масшт. 1:5
Нач. гр.		Фрадкин			Лист; Листов 1
Гл. спец.		Грановский			1,5 ГОСТ 19903-74 / ОК 360В ГОСТ 16523-89
Н. контр.		Литвак			САНТЕХНИИПРОЕКТ
Утв.		Спивак			

Подп. и дата | Взам. инв. № | Инв. № дубл. | Подп. и дата | Инв. № подл.

Формат А4

Серия 5.904-65 Выпуск 1

А1Г 063.060 СБ

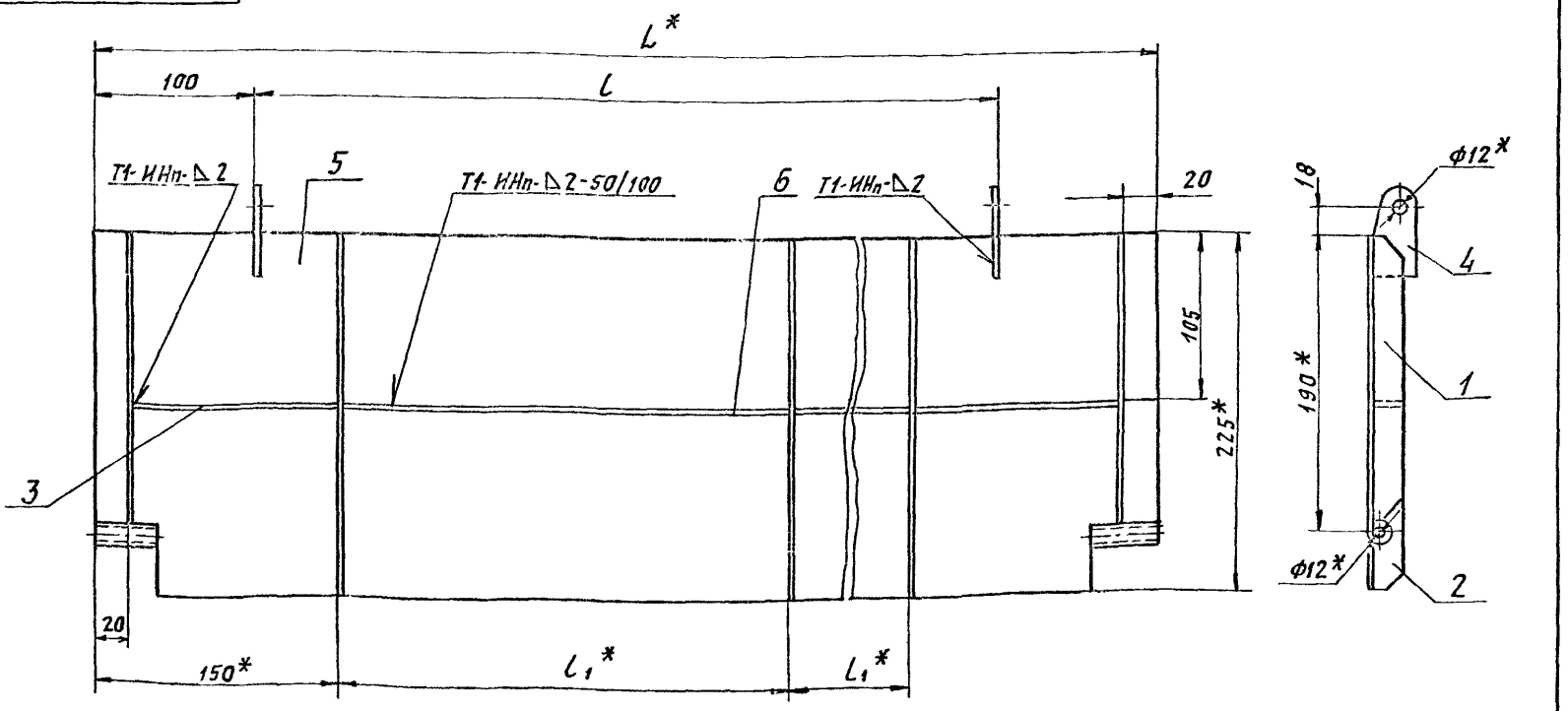

Обозначение	Размер, мм			Масса, кг
	L*	L	L1*	
А1Г 063.060	864	664	281	2,41
-01	654	454	181	1,97
-02	564	364	279	2,4

1. * Размеры для справок.
2. $\pm \frac{t_2}{2}$
3. Сварные швы по ГОСТ 14771-76

					А1Г 063 060 СБ
Разраб.		Спивак			Лопатка
Пров.		Спивак			Лит. —; Масса —; Масшт. —
Нач. гр.		Фрадкин			Лист; Листов 1
Гл. спец.		Грановский			САНТЕХНИИПРОЕКТ
Н. контр.		Литвак			
Утв.		Спивак			

Подп. и дата | Инв. № дубл. | Взам. инв. № | Подп. и дата | Инв. № подл.

Формат А3

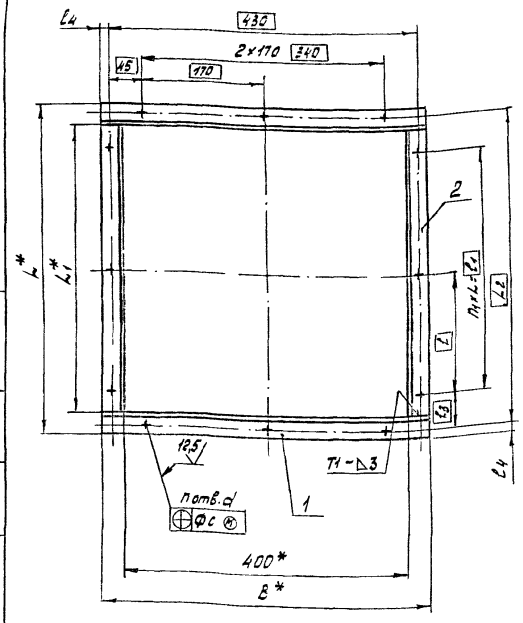

Обозначение	Размеры, мм						
	B*	L*	L_1*	l	l_1	l_2	l_3
А1Г 063.070	456	456	400	170	340	430	45
-01		556	500	155	465	530	32,5
-02	464	864	800	190	760	830	35

Продолжение

Обозначение	Размеры, мм			Кол-во		Масса, кг
	l_4	d	c	n	n_1	
А1Г 063.070	13	7	1	12	2	2,2
-01				14	3	2,6
-02	17	10	2	16	4	5,2

1.* Размеры для справок.
2. $\pm \frac{t_2}{2}$
3. Сварной шов по ГОСТ 5264-80.

Изм.	Лист	№ докум.	Подп.	Дата	А1Г 063.070 СБ	Лит.	Масса	Масштаб
Разраб.		Чебоксаров			Фланец	И	см. табл.	—
Пров.		Фрадкин				Лист	Листов 1	
Нач. гр.		Фрадкин				Сантехнийпроект		
Гл. спец.		Трачевский						
Н. контр.		Литвак						
Утв.		Спивак						

Формат А3

Серия 5.904-65 Выпуск 1

Формат	Зона	Поз.	Обозначение	Наименование	Кол.	Примечание
				Документация		
А3			А1Г 063.070 СБ	Сборочный чертеж		
			Переменные данные для исполнений:			
				А1Г 063.070		
				Детали		
Б4		1	А1Г 063.071	Планка		
				Уголок $\frac{28\times28\times3\ ГОСТ\ 8509-86}{Ст.3\ ГОСТ\ 535-88}$		
				L = 456-1,55	2	0,58кг
Б4		2	А1Г 063.072	Планка		
				Уголок $\frac{28\times28\times3\ ГОСТ\ 8509-86}{Ст.3\ ГОСТ\ 535-88}$		
				L = 400-1,4	2	0,51кг

Изм.	Лист	№ докум.	Подп.	Дата	А1Г 063.070	Лит.	Лист	Листов
Разраб.		Чебоксаров			Фланец	И	1	2
Пров.		Фрадкин				Сантехнийпроект		
Нач. гр.		Фрадкин						
Н. контр.		Литвак						

Формат	Зона	Поз.	Обозначение	Наименование	Кол.	Примечание
				А1Г 063.070-01		
				Детали		
Б4		1	А1Г 063.071	Планка		
				Уголок $\frac{28\times28\times3\ ГОСТ\ 8509-86}{Ст.3\ ГОСТ\ 535-88}$		
				L = 456-1,55	2	0,58кг
Б4		2	А1Г 063.073	Планка		
				Уголок $\frac{28\times28\times3\ ГОСТ\ 8509-86}{Ст.3\ ГОСТ\ 535-88}$		
				L = 556-1,75	2	0,71кг
				А1Г 063.070-02		
				Детали		
Б4		1	А1Г 063.074	Планка		
				Уголок $\frac{32\times32\times4\ ГОСТ\ 8509-86}{Ст.3\ ГОСТ\ 535-88}$		
				L = 464-1,55	2	0,89кг
Б4		2	А1Г 063.075	Планка		
				Уголок $\frac{32\times32\times4\ ГОСТ\ 8509-86}{Ст.3\ ГОСТ\ 535-88}$		
				L = 864-2,3	2	1,65кг

А1Г 063.070 Лист 2

Формат	Зона	Поз.	Обозначение	Наименование	Кол.	Примечание
				Документация		
А3			А1Г063 080СБ	Сборочный чертеж		
			Переменные данные	для исполнений:		
				А1Г063.080		
				Детали		
Б4		1	А1Г063.081	Кольцо		
				Лист 6 ГОСТ 19903-74 Ст3пс ГОСТ 14637-89		
				1100-2,6 х 1100-2,6	1	56,97кг
А4		2	А1Г063.082	Шпилька	12	
				Стандартные изделия		
				Болт М8-6g х 35.36 ГОСТ 7798-70 (заготовка для А1Г063.082)	12	

Изм.	Лист	N докум.	Подп.	Дата
Разраб.		Чебоксаров		
Пров.		Фрадкин		
Нач. гр.		Фрадкин		
Н. контр.		Литвак		
Утв.		Спивак		

А1Г063.080

Основание

Лит.	Лист	Листов
И	1	3

СантехНИИпроект

Формат А4

Формат	Зона	Поз.	Обозначение	Наименование	Кол.	Примечание
				А1Г063.080-01		
				Детали		
Б4		1	А1Г063.083	Кольцо		
				Лист 6 ГОСТ 19903-74 Ст3пс ГОСТ 14637-89		
				1300-3,1 х 1300-3,1	1	79,64кг
А4		2	А1Г063.082	Шпилька	16	
				Стандартные изделия		
		—		Болт М8-6g х 35.36 ГОСТ 7798-70 (заготовка для А1Г063.082)	16	
				А1Г063.080-02		
				Детали		
Б4		1	А1Г063.084	Кольцо		
				Лист 6 ГОСТ 19903-74 Ст3пс ГОСТ 14637-89		
				1550-3,1 х 1550-3,1	1	113,12кг
А4		2	А1Г063.082	Шпилька	18	

Изм.	Лист	N докум.	Подп.	Дата

А1Г063.080

Лист 2

Формат А4

Серия 5.904-65 Выпуск 1

Формат	Зона	Поз.	Обозначение	Наименование	Кол.	Примечание
				Стандартные изделия		
		1		Болт М8-6g х 35.36 ГОСТ 7798-70 (заготовка для А1Г063.082)	18	

Изм.	Лист	N докум.	Подп.	Дата

А1Г063.080

Лист 3

Формат А4

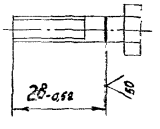

Обозначение	Заготовка	Масса, кг
А1Г063.082	Болт М8х35.36 ГОСТ 7798-70	0,01
-01	Болт М6х35.36 ГОСТ 7798-70	0,019

А1Г063.082

Изм.	Лист	N докум.	Подп.	Дата
Разраб.		Чебоксаров		
Пров.		Фрадкин		
Нач. гр.		Фрадкин		
Гл. спец.		Гречевский		
Н. контр.		Литвак		
Утв.		Спивак		

Шпилька

Лит.	Масса	Масштаб
		—

Лист | Листов 1

См. табл.

СантехНИИпроект

25760-02 24 Формат А4

Формат	Зона	Поз.	Обозначение	Наименование	Кол.	Примечание
				Документация		
А3			А1Г063.090СБ	Сборочный чертеж		
			Переменные данные	для исполнений:		
				А1Г063.090		
				Детали		
А4		1	А1Г063.082-01	Шпилько	12	
Б4		2	А1Г063.091	Плита		
				Лист 6 ГОСТ 19903-74 Ст.3 ГОСТ 14637-89 пс		
				700-2,0 x 700-2,0	1	23,08кг
				Стандартные изделия		
		–		Болт М6-6д x35.36 ГОСТ 7798-70 (Заготовка для А1Г063.082-01)	12	

Инв. N подл. | Подп. и дата | Взам. инв. N | Инв. N дубл. | Подп. и дата

Изм.	Лист	N докум.	Подп.	Дата
Разраб.	Чебоксаров			
Пров.	Фрадкин			
Нач.гр.	Фрадкин			
Н.контр.	Литвак			
Утв.	Спивак			

А1Г063.090

Основание

Лит.	Лист	Листов
И	1	3

СантехНИИпроект

Формат А4

Формат	Зона	Поз.	Обозначение	Наименование	Кол.	Примечание
				А1Г063.090-01		
				Детали		
А4		1	А1Г063.082-01	Шпилька	14	
Б4		2	А1Г063.092	Плита		
				Лист 6 ГОСТ 19903-74 Ст 3 ГОСТ 14637-89 пс		
				700-2,0 x 800-2,0	1	26,38кг
				Стандартные изделия		
		–		Болт М6-6д x35.36 ГОСТ 7798-70 (Заготовка для А1Г063.02-01)	14	
				А1Г063.090-02		
				Детали		
А4		1	А1Г063.082	Шпилька	16	
Б4		2	А1Г063.093	Плита		
				Лист 6 ГОСТ 19903-74 Ст.3 ГОСТ 14637-89 пс		
				700-2,0 x 1100-2,6	1	36,28кг

Инв. N подл. | Подп. и дата | Взам. инв. N | Инв. N дубл. | Подп. и дата

Изм.	Лист	N докум.	Подп.	Дата

А1Г063.090

Лист 2

Формат А4

Серия 5.904-65 Выпуск 1

Формат	Зона	Поз.	Обозначение	Наименование	Кол.	Примечание
				Стандартные изделия		
		–		Болт М8-6д x35.36 ГОСТ 7798-70 (Заготовка для А1Г063.082)	16	

Инв. N подл. | Подп. и дата | Взам. инв. N | Инв. N дубл. | Подп. и дата

Изм.	Лист	N докум.	Подп.	Дата

А1Г063.090

Лист 3

Формат А4

А1Г063.011

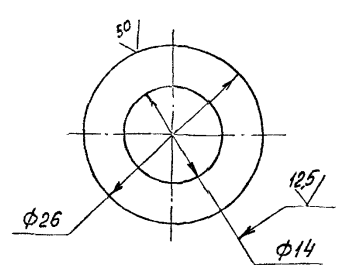

Предельные отклонения размеров: H14; h14

Инв. N подл. | Подп. и дата | Взам. инв. N | Инв. N дубл. | Подп. и дата

А1Г063.011

Гл. спец.	Грановский		
Н.контр.	Литвак		
Утв.	Спивак		

Лист 1,2 ГОСТ 19903-74 ОК360В ГОСТ 16523-89

СантехНИИпроект

Формат А4

АГ.063.080СБ

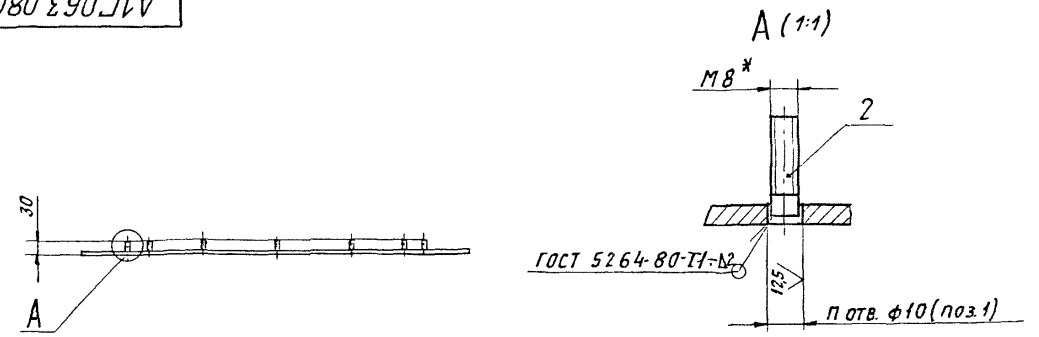

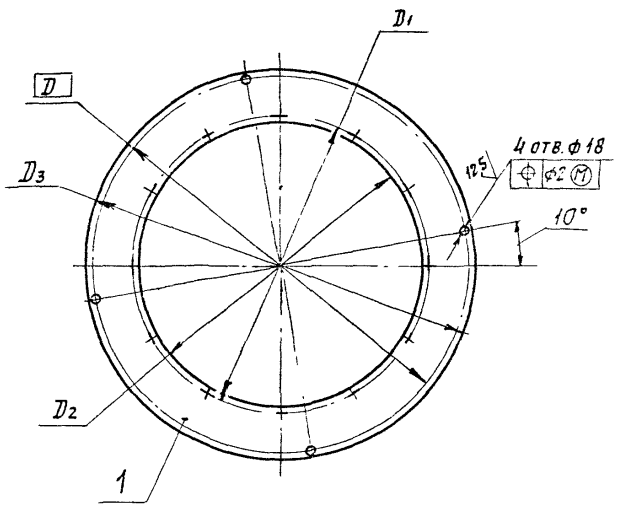

Обозначение	Размеры, мм				n, отв.	Масса, кг
	D	D_1	D_2	D_3		
А1Г 063.080	1450	830	800	1100	12	22,1
-01	1250	1040	1000	1300	16	26,2
-02	1500	1290	1250	1550	18	33,2

1. * Размеры для справок.
2. $H14_i$; $h14_i \pm \frac{t_2}{2}$

Изм.	Лист	№ докум.	Подп.	Дата
Разраб.		Белоусов		
Пров.		Федякин		
Нач. гр.		Федякин		
Гл. спец.		Грановский		
Н. контр.		Литвак		
Утв.		Спивак		

А1Г 063.080СБ

Основание

Лит.	Масса	Масшт.
И	См. табл.	—

Лист | Листов 1

САНТЕХНИИПРОЕКТ

Формат А3

Инв. № подл. | Подп. и дата | Взам. инв. № | Инв. № дубл. | Подп. и дата

АГ.063.090СБ

Серия 5.904-65 Выпуск 1

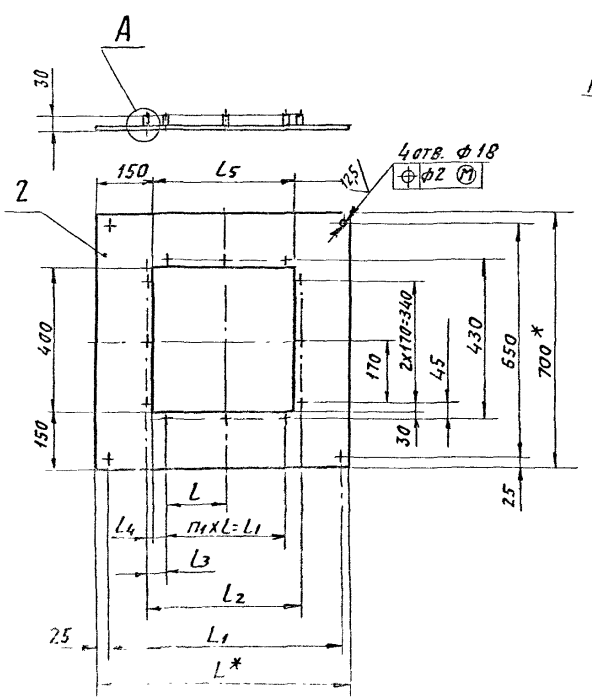

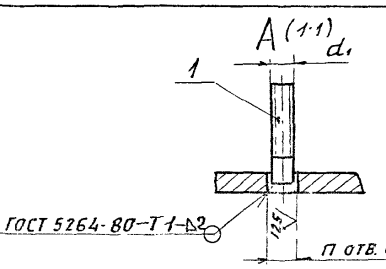

Обозначение	Размеры, мм						
	L*	L_1	L	l_1	l_2	l_3	l_4
А1Г 063.090	700	650	170	340	430	45	30
-01	800	750	155	465	530	32,5	17,5
-02	1100	1050	190	760	830	35	20

Продолжение

Обозначение	Размеры, мм		d_1	Кол-во		Масса, кг
	l_5	d		n	n_1	
А1Г 063.090	400	7	М6	12	2	16,1
-01	500			14	3	17,2
-02	800	10	М8	16	4	21,4

1. * Размеры для справок.
2. $H14_i \pm \frac{t_2}{2}$

Изм.	Лист	№ докум.	Подп.	Дата
Разраб.		Белоусов		
Пров.		Федякин		
Нач. гр.		Федякин		
Гл. спец.		Грановский		
Н. контр.		Литвак		
Утв.		Спивак		

АГ.063.090СБ

Основание

Лит.	Масса	Масшт.
И	См. табл.	—

Лист | Листов 1

САНТЕХНИИПРОЕКТ

Инв. № подл. | Подп. и дата | Взам. инв. № | Инв. № дубл. | Подп. и дата

Формат	Зона	Поз.	Обозначение	Наименование	Кол.	Примечание
				Документация		
А2			А1Г063.100СБ	Сборочный чертеж		
				Сборочные единицы		
А4		1	А1Г063.110	Фланец	1	
			Переменные данные	для исполнений:		
				А1Г063.100		
				Сборочные единицы		
А4		2	А1Г063.120	Фланец	1	
				Детали		
А3		3	А1Г063.101	Стенка	1	
		4	-01	Стенка	1	
А4		5	А1Г063 102	Стенка	1	
А4		6	А1Г063 103	Стенка	1	

Изм.	Лист	№ докум.	Подп.	Дата	А1Г 063.100		
Разраб.	Спиридонова				Короб	Лит.	Лист 1 / Листов 2
Пров.	Смолянская						
Нач. гр.	Фрадкин						
Н. контр.	Литвак						
Утв.	Спивак						

Сантехнии проект

Формат А4

Формат	Зона	Поз.	Обозначение	Наименование	Кол.	Примечание
				А1Г063.100-01		
				Сборочные единицы		
А4		2	А1Г063.120-01	Фланец	1	
				Детали		
А3		3	А1Г063.101-02	Стенка	1	
		4	-03	Стенка	1	
А4		5	А1Г063.102-01	Стенка	1	
А4		6	А1Г063.103-01	Стенка	1	
				А1Г063.100-02		
				Сборочные единицы		
А4		2	А1Г063.120-02	Фланец	1	
				Детали		
А3		3	А1Г063.101-04	Стенка	1	
		4	-05	Стенка	1	
А4		5	А1Г063.102-02	Стенка	1	
А4		6	А1Г063 103-02	Стенка	1	

Изм.	Лист	№ докум.	Подп.	Дата	А1Г 063.100	Лист 2

Формат А4

Серия 5.904-65 Выпуск 1

А1Г063.110СБ

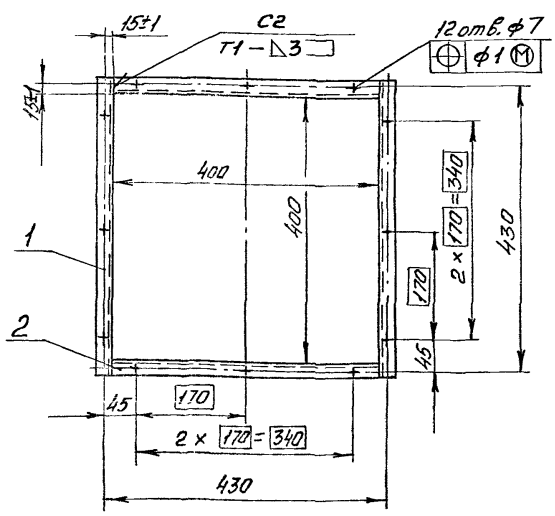

1. Неуказанные предельные отклонения размеров: Н14; $\pm\frac{t_2}{2}$.
2. Сварные швы по ГОСТ 5264-80

А1Г063.110СБ		
Фланец	Лит.	Лист 2,2 / Листов 1
	Лист	Листов 1

Сантехнии проект

Формат А4

Формат	Зона	Поз.	Обозначение	Наименование	Кол.	Примечание
				Документация		
А4			А1Г063.110СБ	Сборочный чертеж		
				Детали		
Б4		1	А1Г063.111	Планка		
				Уголок 28×28×3 ГОСТ 8509-66 / Ст3 ГОСТ 535-88		
				L = 456-1,55	2	0,58кг
Б4		2	А1Г063.112	Планка		
				Уголок 28×28×3 ГОСТ 8509-86 / Ст3 ГОСТ 535-88		
				L = 400-1,55	2	0,51кг

Изм.	Лист	№ докум.	Подп.	Дата	А1Г063.110		
Разраб.	Спиридонова				Фланец	Лит.	Лист 1 / Листов 1
Пров.	Смолянская						
Нач. гр.	Фрадкин						
Н. контр.	Литвак						
Утв.	Спивак						

Сантехнии проект

Формат А4

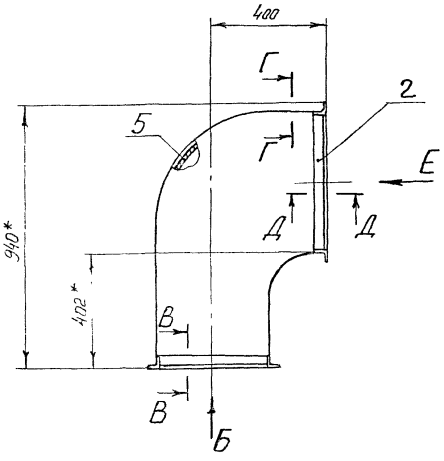

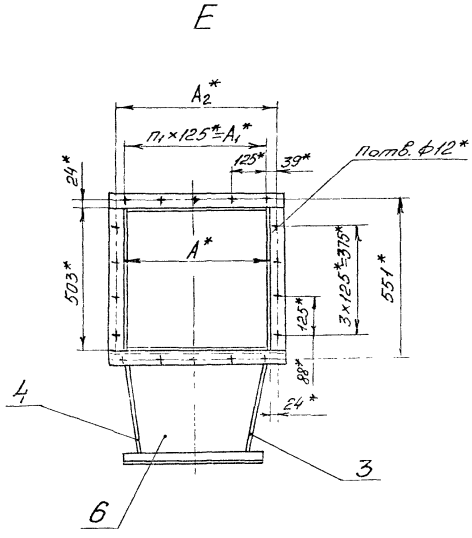

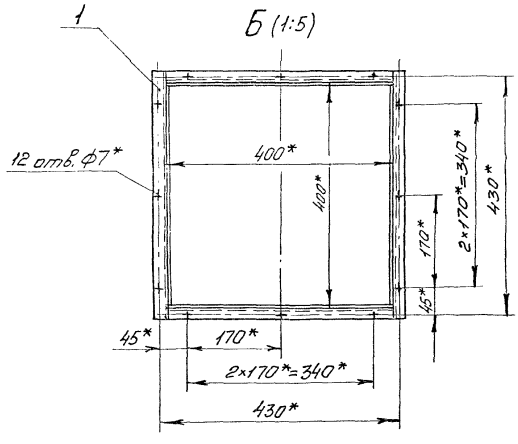

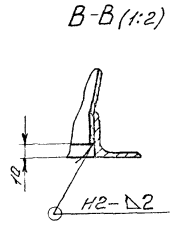

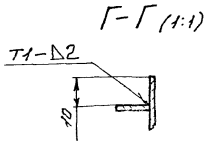

Обозначение	Размеры, мм			Кол-во		Масса, кг
	A^*	A_1^*	A_2^*	n	n_1	
А1Г063.100	530	500	578	18	4	36
-01	905	875	953	24	7	47
-02	1155	1125	1203	28	9	55

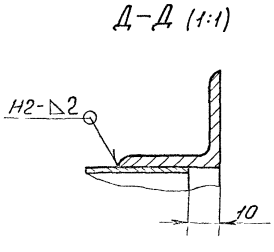

1.* Размеры для справок.
2. $\pm\frac{t_2}{2}$
3. Сварные швы по ГОСТ 5264-80.

Изм.	Подп.	№ докум.	Подп.	Дата	А1Г063.100СБ	
Разраб.					Короб	Лист
Пров.						Лист
Нач. гр.						
Гл. спец.						
Н. контр.						
Утв.						

СантехНИИпроект

Серия 5.904-65 Выпуск 1

Инв. № подл. | Подп. и дата | Взам. инв. № | Инв. № дубл. | Подп. и дата

Формат	Зона	Поз.	Обозначение	Наименование	Кол.	Примечание
				Документация		
БЧ			А1Г063.120СБ	Сборочный чертеж		
				Детали		
БЧ		1	А1Г013.121	Планка		
				Уголок 35×35×4 ГОСТ 8509-86 / Ст3 ГОСТ 535-88		
				L = 503-1,75	2	1,1 кг
			Переменные данные	Для исполнений:		
				А1Г063.120		
				Детали		
БЧ		2	А1Г063.122	Планка		
				Уголок 35×35×4 ГОСТ 8509-86 / Ст3 ГОСТ 535-88		
				L = 600-1,75	2	1,26 кг

Инв. № подл. | Подп. и дата | Взам. инв. № | Инв. № дубл. | Подп. и дата

Изм.	Лист	№ докум.	Подп.	Дата
Разраб.		Спиридонова		
Пров.		Смоленская		
Нач. гр.		Фрадкин		
Н. контр.		Литвак		
Утв.		Спивак		

А1Г 063.120

Фланец

Лит	Лист	Листов
И	1	2

СантехНИИпроект

Формат А4

А1Г 063.120

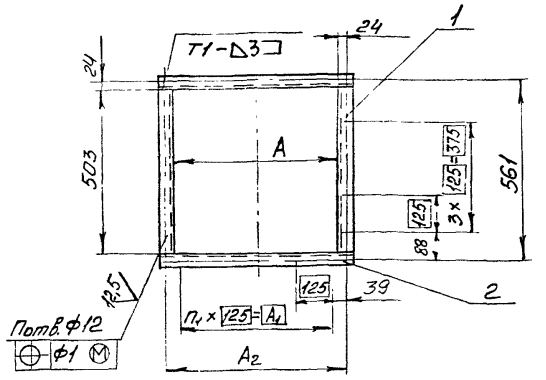

Обозначение	Размеры, мм			Кол-во		Масса, кг
	A	A_1	A_2	n	n_1	
А1Г063.120	530	500	578	18	4	4,8
-01	905	875	953	24	7	6,4
-02	1155	1125	1203	28	9	7,4

1. Неуказанные предельные отклонения размеров: $h14; \pm \frac{t_2}{2}$
2. Сварные швы по ГОСТ 5264-80.

Инв. № подл. | Подп. и дата | Взам. инв. № | Инв. № дубл. | Подп. и дата

Изм.	Лист	№ докум.	Подп.	Дата
Разраб.		Спиридонова		
Пров.		Смоленская		
Нач. гр.		Фрадкин		
Гл. спец.		Грановский		
Н. контр.		Литвак		
Утв.		Спивак		

А1Г 063.120СБ

Фланец

Лит	Масса	Масштаб
И	См. табл.	—
Лист	Листов 1	

СантехНИИпроект

Формат А4

Серия 5.904-65. Выпуск 1

Формат	Зона	Поз.	Обозначение	Наименование	Кол.	Примечание
				А6Г063.120-01		
				Детали		
БЧ		2	А1Г063.123	Планка		
				Уголок 35×35×4 ГОСТ 8509-86 / Ст3 ГОСТ 535-88		
				L = 975-2,3	2	2,1 кг
				А6Г063.120-02		
				Детали		
БЧ		2	А1Г063.124	Планка		
				Уголок 35×35×4 ГОСТ 8509-86 / Ст3 ГОСТ 535-88		
				L = 1225-2,6	2	2,6 кг

Инв. № подл. | Подп. и дата | Взам. инв. № | Инв. № дубл. | Подп. и дата

Изм.	Лист	№ докум.	Подп.	Дата

А1Г 063.120

Лист 2

Формат А4

А6Г 063.103

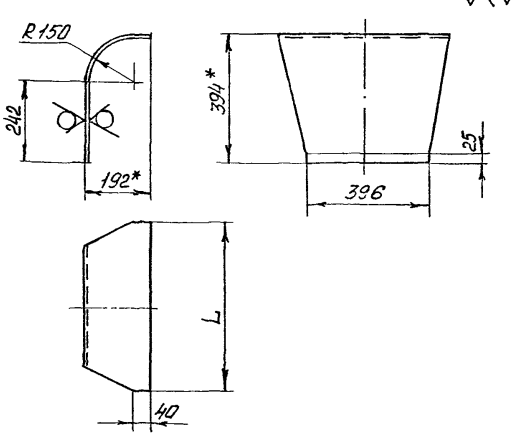

Обозначение	L, мм	Масса, кг
А1Г063.103	526	3,8
-01	901	5,4
-02	1151	6,5

1 * Размеры для справок.
2. $h14; \pm \frac{t_2}{2}$

Инв. № подл. | Подп. и дата | Взам. инв. № | Инв. № дубл. | Подп. и дата

Изм.	Лист	№ докум.	Подп.	Дата
Разраб.		Спиридонова		
Пров.		Смоленская		
Нач. гр.		Фрадкин		
Гл. спец.		Грановский		
Н. контр.		Литвак		
Утв.		Спивак		

А1Г 063.103

Стенка

Лит	Масса	Масштаб
	См. табл.	—
Лист	Листов 1	

Лист 2 ГОСТ 19903-74 / ОКЗС ОВ ГОСТ 16523-89

СантехНИИпроект

Формат А4

АIГ 063. 101

Рис. 1

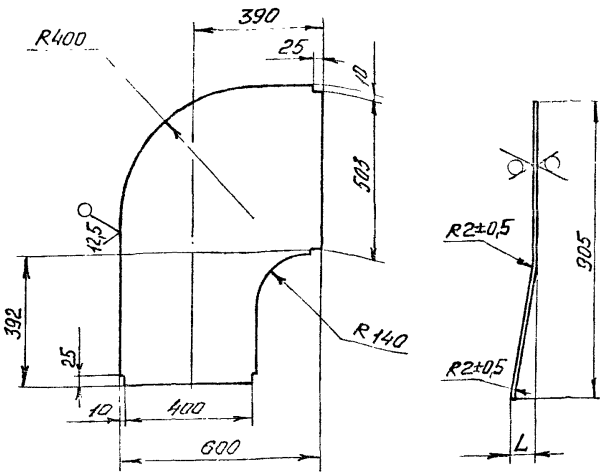

Рис. 2

Остальное – см рис. 1

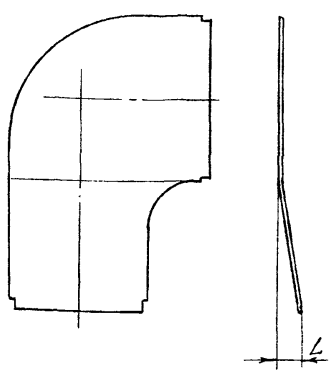

Обозначение	Рис.	L, мм	Масса, кг
АIГ063. 101	1	67	7,1
-01	2		
-02	1	254	7,5
-03	2		
-04	1	379	8,3
-05	2		

Неуказанные предельные отклонения размеров: $h14; \pm\frac{t_2}{2}$

				АIГ 063. 101		
Изм.	Лист	№ докум.	Подп.	Дата		
Разраб.		Спиридонов			Стенка	Лит. / Масса / Масштаб: И / См. табл. / —
Пров.		Скворцов				Лист / Листов 1
Нач. гр.		Фрайкин				
Гл. спец.		Гранович			Лист 2 ГОСТ 19903-74	СантехНИИпроект
Н. контр.		Литвак			0К360В ГОСТ 16523-89	
Утв.		Спивак				

Формат А3

АIГ 063. 135

Серия 5.904-65 Выпуск 1

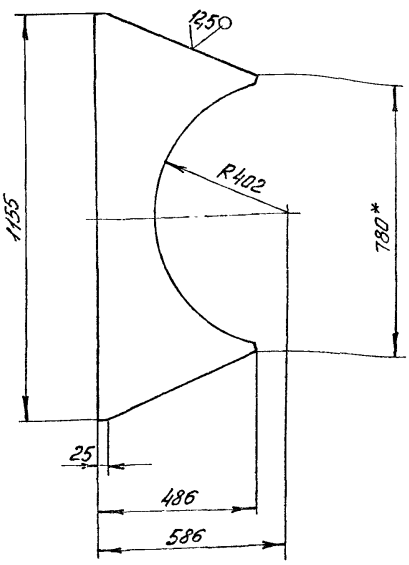

1* Размер для справок.

2 $h14; \pm\frac{t_2}{2}$

				АIГ 063. 135		
Изм.	Лист	№ докум.	Подп.	Дата		
Разраб.		Спиридонов			Стенка	Лит. / Масса / Масштаб: И / 4,7 / 1:10
Пров.		Скворцов				Лист / Листов 1
Нач. гр.		Фрайкин				
Гл. спец.		Гранович			Лист 2 ГОСТ 19903-74	СантехНИИпроект
Н. контр.		Литвак			0К360А ГОСТ 16523-89	
Утв.		Спивак				

Формат А4

АIГ 063. 102

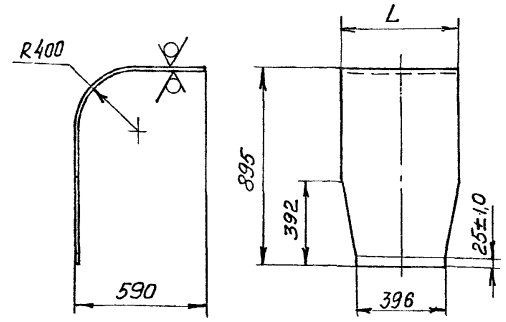

Обозначение	L, мм	Масса, кг
АIГ063. 102	526	10,4
-01	901	17,0
-02	1151	21,4

Неуказанные предельные отклонения размеров: $h14; \pm\frac{t_2}{2}$

				АIГ 063. 102		
Изм.	Лист	№ докум.	Подп.	Дата		
Разраб.		Спиридонов			Стенка	Лит. / Масса / Масштаб: И / —
Пров.		Скворцов				Лист / Листов 1
Нач. гр.		Фрайкин				
Гл. спец.		Гранович			Лист 2 ГОСТ 19903-74	СантехНИИпроект
Н. контр.		Литвак			0К360В ГОСТ 16523-89	
Утв.		Спивак				

25760-02 30 Формат А4

А1Г063.130СБ

Обозначение	Рис.	Размеры, мм			Кол., шт		Масса, кг
		A*	A_1*	A_2*	n	n_1	
А1Г063.130	1	530	500	578	18	4	95,4
-01		905	875	953	24	7	99,8
-02	2	1155	1125	1203	28	9	103,2

Инв. № подл. | Подп. и дата | Взам. инв. № | Инв. № дубл. | Подп. и дата

Изм.	Лист	№ докум.	Подп.	Дата	А6Г063.130 СБ	Лист 2

Формат А3

Серия 5.904-65 Выпуск 1

Формат	Зона	Поз.	Обозначение	Наименование	Кол.	Примечание
				Документация		
*)			А1Г063.130 СБ	Сборочный чертеж		*) А2, А3
				Детали		
А4		1	А1Г063.131	Фланец	1	
А4		2	А1Г063.132	Обечайка	1	
А4		3	А1Г063.182	Фланец	1	
			Переменные данные	для исполнений:		
				А1Г063.000		
				Сборочные единицы		
А4		4	А1Г063.120	Фланец	1	
				Детали		
А4		5	А1Г063.133	Стенка	2	
А4		6	А1Г063.134	Стенка	2	

Изм.	Лист	№ докум.	Подп.	Дата	А1Г063.130	
Пров.	Смолянская				Патрубок	Лит. И, Лист 1, Листов 2
Нач. гр.	Фрадкин					Сантех НИИпроект
Н. контр.	Литвак					
Утв.	Сорокин					

Формат	Зона	Поз.	Обозначение	Наименование	Кол.	Примечание
				А1Г063.000-01		
				Сборочные единицы		
А4		4	А1Г063.120-01	Фланец	1	
				Детали		
А4		5	А1Г063.133-01	Стенка	2	
А4		6	А1Г063.134-01	Стенка	2	
				А1Г063.000-02		
				Сборочные единицы		
А4		4	А1Г063.120-02	Фланец	1	
				Детали		
А4		5	А1Г063.133-02	Стенка	2	
А4		7	А1Г063.135	Стенка	2	

Инв. № подл. | Подп. и дата | Взам. инв. № | Инв. № дубл. | Подп. и дата

Изм.	Лист	№ докум.	Подп.	Дата	А1Г063.130	Лист 2

Рис. 1

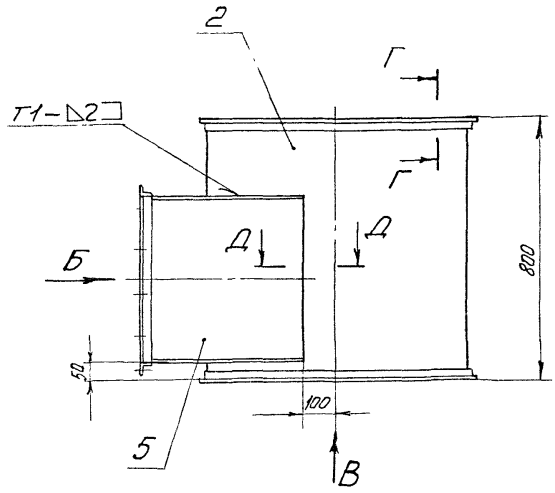

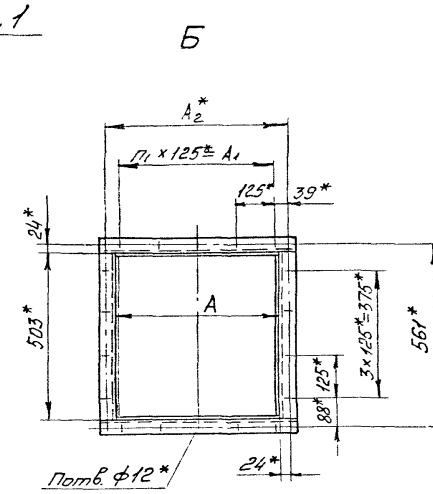

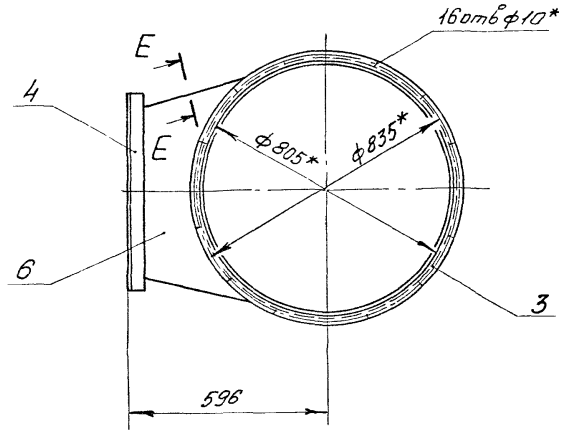

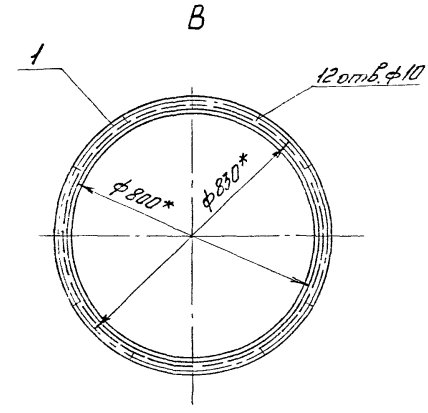

Рис. 2

Остальное - см рис. 1

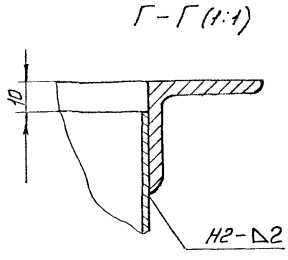

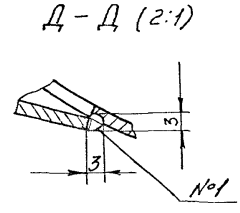

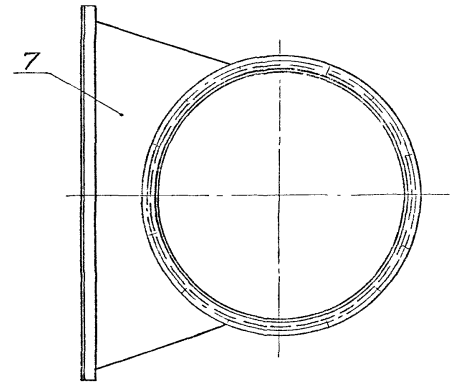



1 * Размеры для справок

2. $\pm \frac{t_2}{2}$

3 Сварные швы по ГОСТ 5264-80.

Сварной шов №1 - сварка ручная дуговая

			А1Г063.130СБ	
Изм.	Лист	Подп.	Дата	
Разраб.	Спиридонов		Патрубок	Стр.
Пров.	Скорбенская			Лист 1 Листов 2
Нач. гр.	Сидоркин			
Гл. спец.	Грановский			СантехНИИпроект
Н. контр.	Литвак			
Утв.	Спивак			

Серия 5.904-65 Выпуск 1

Инв. № подл. | Подп. и дата | Взам. инв. № | Инв. № дубл. | Подп. и дата

АГ063.131

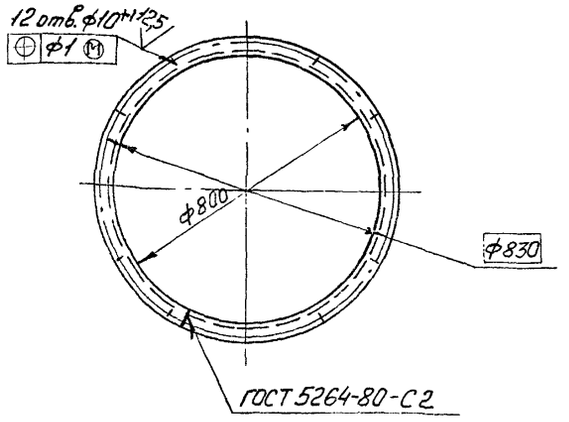

Неуказанные предельные отклонения размеров: H14; $\pm \frac{t_2}{2}$.

Изм.	Лист	№ докум.	Подп.	Дата	
Разраб.		Спиридонов			А1Г063.131
Пров.		Смоленская			Фланец
Нач. гр.		Фрадкин			
Гл. спец.		Грановский			
Н. контр.		Литвак			
Утв.		Спивак			

Лит.	Масса	Масштаб
И	4,5	1:10
Лист	Листов 1	

Уголок 32×32×4 ГОСТ 8509-86 / Ст 3 ГОСТ 535-88

СантехНИИпроект

Формат А4

АГ063.132

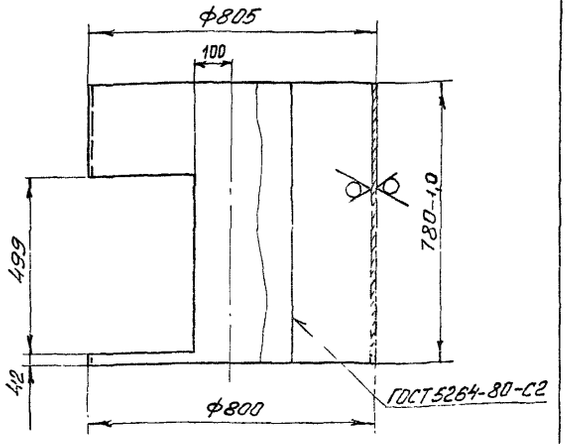

Неуказанные предельные отклонения размеров: H14; $\pm \frac{t_2}{2}$.

Изм.	Лист	№ докум.	Подп.	Дата	
Разраб.		Спиридонов			А1Г063.132
Пров.		Смоленская			Обечайка
Нач. гр.		Фрадкин			
Гл. спец.		Грановский			
Н. контр.		Литвак			
Утв.		Спивак			

Лит.	Масса	Масштаб
И	69,4	1:10
Лист	Листов 1	

Лист 2 ГОСТ 19903-74 / ОК360В ГОСТ 16523-89

СантехНИИпроект

Формат А4

АГ063.133

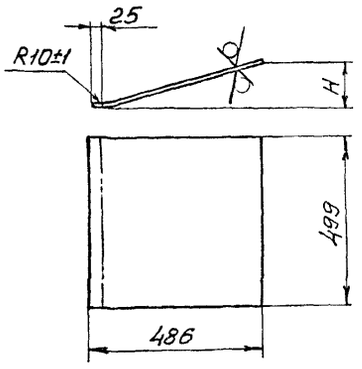

Обозначение	H, мм	Масса, кг
А1Г063.133	125	3,9
-01	65	3,8
-02	188	4,1

Неуказанные предельные отклонения размеров: h14; $\pm \frac{t_2}{2}$

Изм.	Лист	№ докум.	Подп.	Дата	
Разраб.		Спиридонов			А1Г063.133
Пров.		Смоленская			Стенка
Нач. гр.		Фрадкин			
Гл. спец.		Грановский			
Н. контр.		Литвак			
Утв.		Спивак			

Лит.	Масса	Масштаб
И	См. табл.	—
Лист	Листов 1	

Лист 2 ГОСТ 19903-74 / ОК360В ГОСТ 16523-89

СантехНИИпроект

Формат А4

АГ063.134

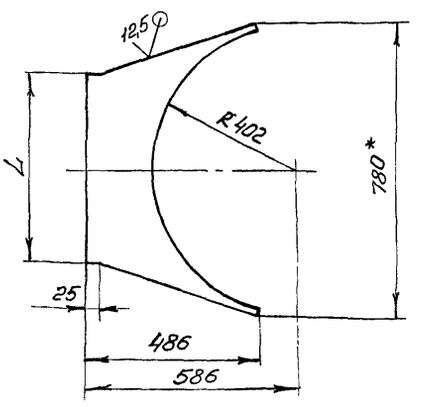

Обозначение	L, мм	Масса, кг
А1Г063.134	530	2,3
-01	905	3,8

1* Размер для справок.

2. h14; $\pm \frac{t_2}{2}$

Изм.	Лист	№ докум.	Подп.	Дата	
Разраб.		Спиридонов			А1Г063.134
Пров.		Смоленская			Стенка
Нач. гр.		Фрадкин			
Гл. спец.		Грановский			
Н. контр.		Литвак			
Утв.		Спивак			

Лит.	Масса	Масштаб
И	См. табл.	—
Лист	Листов 1	

Лист 2 ГОСТ 19903-74 / ОК360В ГОСТ 16523-89

СантехНИИпроект

Формат А4

Формат	Зона	Поз.	Обозначение	Наименование	Кол.	Примечание
				Документация		
А2			А1Г063.140 СБ	Сборочный чертеж		
			Переменные данные	для исполнений:		
				А1Г063.140		
				Сборочные единицы		
А4		1	А1Г063.160	Фланец	1	
				Детали		
А4		2	А1Г063.015-01	Фланец	1	
		3	-03	Фланец	1	
А4		4	А1Г063.141	Обечайка	1	
А3		5	А1Г063.142	Стенка	2	
А4		6	А1Г063.143	Стенка	2	
				А1Г063.140-01		
				Сборочные единицы		
А4		1	А1Г063.160-01	Фланец	1	

Инв. № подл. | Подп. и дата | Взам. инв. № | Инв. № дубл. | Подп. и дата

Изм.	Лист	№ докум.	Подп.	Дата
Разраб.		Чевокоров		
Пров.		Фрадкин		
Нач. гр.		Фрадкин		
Н. контр.		Литвак		
Утв.		Сливок		

А1Г063.140

Патрубок

Лит.	Масса	Масштаб
И		

Лист	Листов
1	3

СантехНИИпроект

Формат А4

Формат	Зона	Поз.	Обозначение	Наименование	Кол.	Примечание
				Детали		
А4		2	А1Г063.015-01	Фланец	1	
		3	-03	Фланец	1	
А4		4	А1Г063.141	Обечайка	1	
А4		5	А1Г063.144	Стенка	2	
А4		6	А1Г063.143-01	Стенка	2	
				А1Г063.140-02		
				Сборочные единицы		
А4		1	А1Г063.160	Фланец	1	
				Детали		
А4		2	А1Г063.015-02	Фланец	1	
		3	-04	Фланец	1	
А4		4	А1Г063.141-01	Обечайка	1	
А3		5	А1Г063.142-01	Стенка	2	
А4		6	А1Г063.143-02	Стенка	2	
				А1Г063.140-03		
				Сборочные единицы		
А4		1	А1Г063.160-01	Фланец	1	

Инв. № подл. | Подп. и дата | Взам. инв. № | Инв. № дубл. | Подп. и дата

Изм.	Лист	№ докум.	Подп.	Дата

А1Г063.140

Лист
2

Формат А4

Серия 5.904-65 Выпуск 1

Формат	Зона	Поз.	Обозначение	Наименование	Кол.	Примечание
				Детали		
А4		2	А1Г063.015-02	Фланец	1	
		3	-04	Фланец	1	
А4		4	А1Г063.141-01	Обечайка	1	
А3		5	А1Г063.142-02	Стенка	2	
А4		6	А1Г063.143-03	Стенка	2	

Инв. № подл. | Подп. и дата | Взам. инв. № | Инв. № дубл. | Подп. и дата

Изм.	Лист	№ докум.	Подп.	Дата

А1Г063.140

Лист
3

Формат А4

А1Г063.141

50 (√)

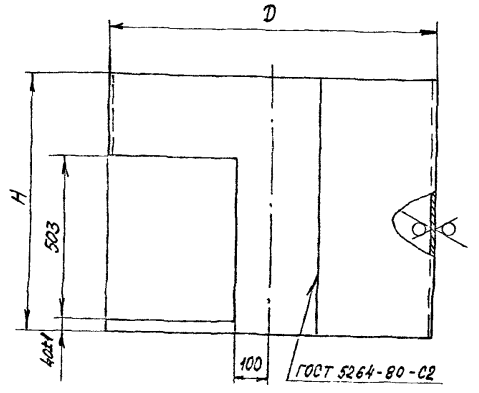

Обозначение	Размеры, мм		Масса, кг
	D	H	
А1Г063.141	1000	780	55,66
-01	1250	1230	111,65

Неуказанные предельные отклонения размеров: $h14$; $\pm \frac{IT2}{2}$

Инв. № подл. | Подп. и дата | Взам. инв. № | Инв. № дубл. | Подп. и дата

А1Г063.141

Обечайка

Изм.	Лист	№ докум.	Подп.	Дата
Нач. гр.		Фрадкин		
Гл. спец.		Сливок		
Н. контр.		Литвак		
Утв.		Сливок		

Лит.	Масса	Масштаб
	См. тех. усл.	-

Лист	Листов
1	1

Лист 3 ГОСТ 19903-74
ВСт3кп2 ГОСТ 16523-89

СантехНИИпроект

А1Г 063 140СБ

Рис.1

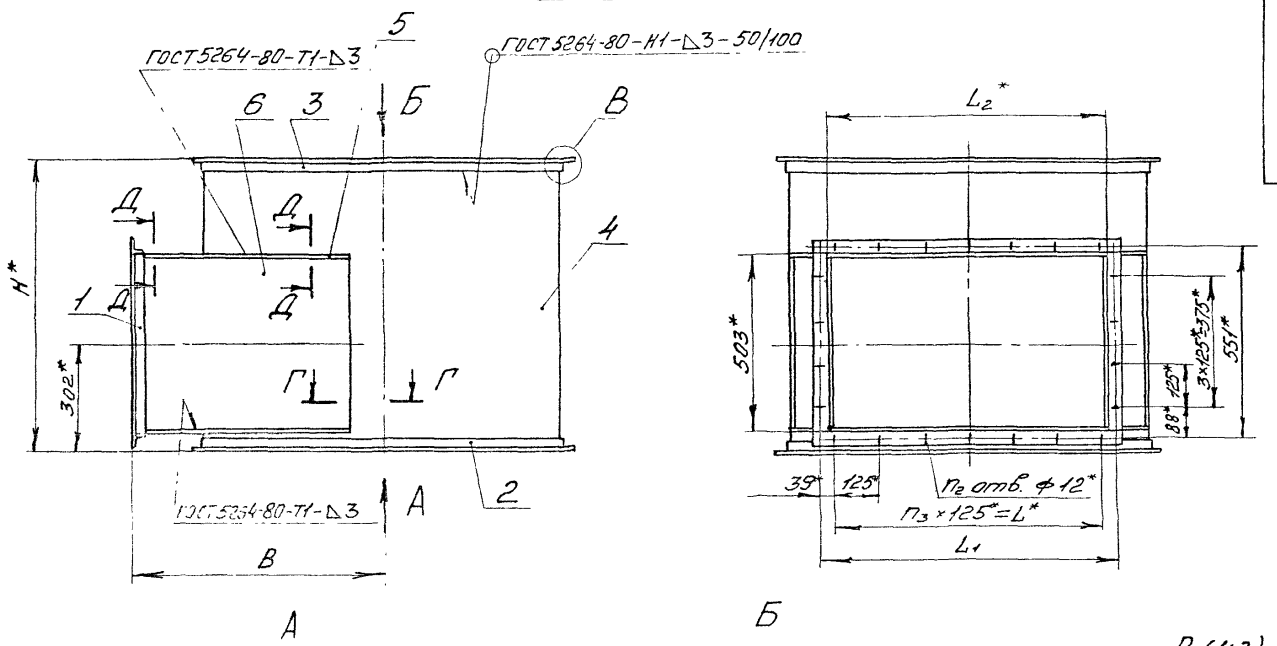

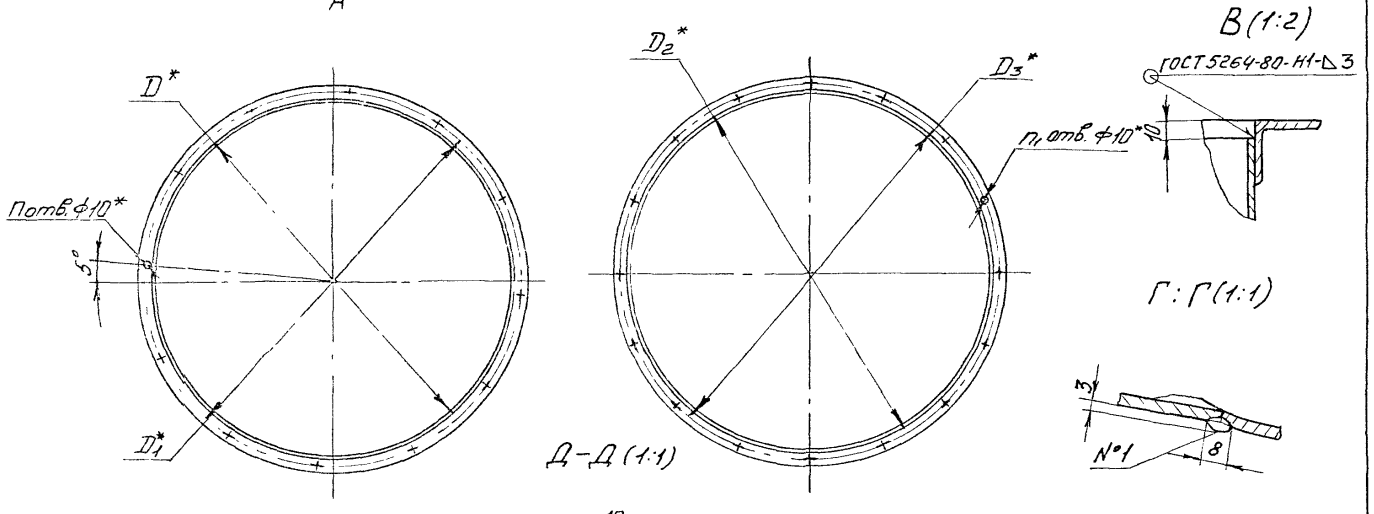

Рис.2
Г:Г (1:1)

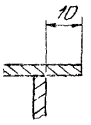

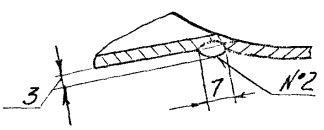

Обозначение	Рис.	Размеры, мм									Кол-во				Масса, кг
		H*	B	D*	D_1^*	D_2^*	D_3^*	L*	L_1^*	L_2^*	n	n_1	n_2	n_3	
А1Г 063.140	1	800	696	1000	1040	1012	1045	750	823	780	16	16	22	6	104
-01	2							1125	1203	1155			28	9	111,6
-02	1	1250	796	1250	1290	1262	1295	750	828	780	18	24	22	6	181,9
-03								1125	1203	1155			28	9	188,6

1* Размеры для справок.

2. $\pm\frac{t_2}{2}$

3. Сварные швы №1 и №2 - сварка ручная дуговая.

Серия 5.904-65 Выпуск 1

Инв.№ подл.	Подп. и дата	Взам. инв.№	Инв.№ дубл.	Подп. и дата

А1Г 063.140СБ

Патрубок

Лист | Листов 1

Сантехнии проект

А1Г 063.142

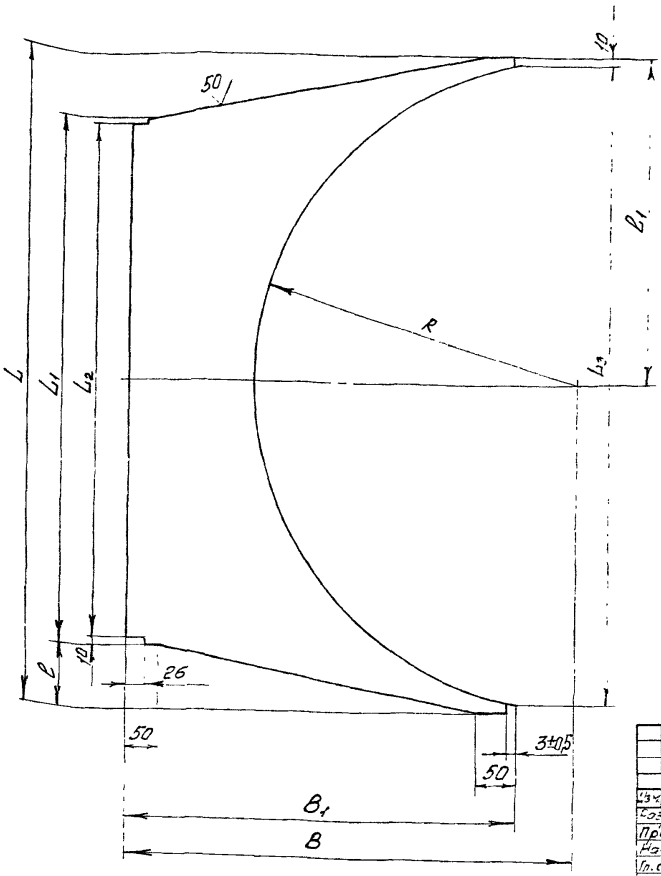

Обозначение	Размеры, мм				
	B	B1	L	L1	L2
А1Г 063.142	686	589	974	800	780
-01	786	689	1228		
-02				1175	1155

Продолжение

Обозначение	Размеры, мм				Масса, кг
	L3	l	l1	R	
А1Г 063.142	954	87	487	497	6,28
-01	1208	214	614	622	13,35
-02		26,5			16,16

Неуказанные предельные отклонения размеров: $h14; \pm \frac{t_2}{2}$.

Изм.	Лист	№ докум.	Подп.	Дата
Разраб.		Чайковская		
Пров.		Фрайкин		
Нач. гр.		Фрайкин		
Гл. спец.		Рагановский		
Н. контр.		Литвак		
Утв.		Спивак		

А1Г 063. 142

Стенка

Лит.	Масса	Масштаб
И	См. табл.	—
Лист	Листов 1	

3 ГОСТ 19903-74
ОК 360В ГОСТ 16523-89

СантехНИИпроект

Формат А3

А1Г 063. 143

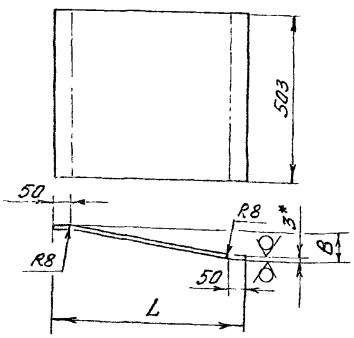

Обозначение	Размеры, мм		Масса, кг
	L	B	
А1Г 063.143	689	90	7,09
-01		103,5	7,12
-02	689	217	8,53
-03		29,5	8,18

1.* Размер для справок.
2. $h14; \pm \frac{t_2}{2}$

А1Г 063.143

Стенка

Лит.	Масса	Масштаб
	См. табл.	—
Лист	Листов 1	

3 ГОСТ 19903-74
ОК 360В ГОСТ 16523-89

СантехНИИпроект

А1Г 063. 144

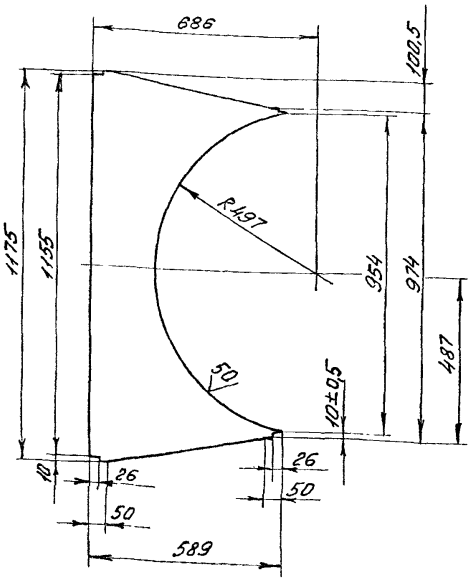

Неуказанные предельные отклонения размеров: $h14; \pm \frac{t_2}{2}$.

А1Г 063.144

Стенка

Лит.	Масса	Масштаб
И	9,15	1:10
Лист	Листов 1	

3 ГОСТ 19903-74
ОК 360В ГОСТ 16523-89

СантехНИИпроект

Серия 5.904-65 Выпуск 1

Формат	Зона	Поз.	Обозначение	Наименование	Кол.	Примечания
				Документация		
А2			А1Г 063.150 СБ	Сборочный чертеж		
			Переменные данные	для исполнений:		
				А1Г 063.150		
				Сборочные единицы		
А4		1	А1Г 063.070 -01	Фланец	1	
А4		2	А1Г 063.160	Фланец	1	
				Детали		
А3		3	А1Г 063.151	Стенка	1	
А3		4	А1Г 063.152	Стенка	1	
А3		5	А1Г 063.153	Стенка	1	
		6	-01	Стенка	1	
				А1Г 063.150-01		
				Сборочные единицы		
А4		1	А1Г 063.070-01	Фланец	1	
А4		2	А1Г 063.160-01	Фланец	1	

Инв.№ подл. | Подп. и дата | Взам.инв.№ | Инв.№ дубл. | Подп. и дата

Изм. Лист № докум. Подп. Дата

Разраб. Цветкова
Пров. Фадеев
Нач.сд. Фадеев
Н.контр. Литвак
Утв. Спивак

А1Г 063.150

Короб

Лит. | Лист 1 | Листов 3

СантехНИИпроект

Копировал | Формат А4

Формат	Зона	Поз.	Обозначение	Наименование	Кол.	Примечания
				Детали		
А3		3	А1Г 063.151 - 01	Стенка	1	
А3		4	А1Г 063.152 - 01	Стенка	1	
А3		5	А1Г 063.153 - 02	Стенка	1	
		6	- 03	Стенка	1	
				А1Г 063.150 - 02		
				Сборочные единицы		
А4		1	А1Г 063.070 - 02	Фланец	1	
А4		2	А1Г 063.160	Фланец	1	
				Детали		
А4		3	А1Г 063.154	Стенка	1	
А4		4	А1Г 063.155	Стенка	1	
А3		5	А1Г 063.153 - 04	Стенка	1	
		6	- 05	Стенка	1	
				А1Г 063.150-03		
				Сборочные единицы		
А4		1	А1Г 063.070 - 02	Фланец	1	
А4		2	А1Г 063.160 - 01	Фланец	1	

Инв.№ подл. | Подп. и дата | Взам.инв.№ | Инв.№ дубл. | Подп. и дата

Изм. Лист № докум. Подп. Дата

А1Г 063.150

Лист 2

Копировал | Формат А4

Серия 5.904-65 Выпуск 1

Формат	Зона	Поз.	Обозначение	Наименование	Кол.	Примечание
				Детали		
А3		3	А1Г 063.151 - 02	Стенка	1	
А3		4	А1Г 063.152 - 02	Стенка	1	
А3		5	А1Г 063.153 - 06	Стенка	1	
		6	- 07	Стенка	1	

Инв.№ подл. | Подп. и дата | Взам.инв.№ | Инв.№ дубл. | Подп. и дата

Изм. Лист № докум. Подп. Дата

А1Г 063.150

Лист 3

Копировал | Формат А4

А1Г 063.154

50 ▽(V)

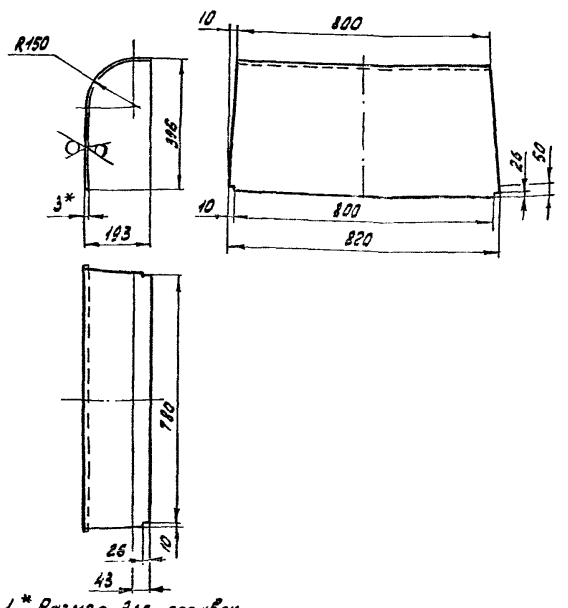

1. * Размер для справок.
2. h14; ± IT2/2

Инв.№ подл. | Подп. и дата | Взам.инв.№ | Инв.№ дубл. | Подп. и дата

А1Г 063.154

Стенка

Разраб. Фадеев
Пров. Фадеев
Нач.сд. Фадеев
Гл.спец. Кассавский
Н.контр. Литвак
Утв. Спивак

Лит | Масса | Масштаб
1:10

Лист 3 ГОСТ 19903-74
ОК3608 ГОСТ 16523-89

СантехНИИпроект

Копировал А5 (А4х2) 34 | Формат А4

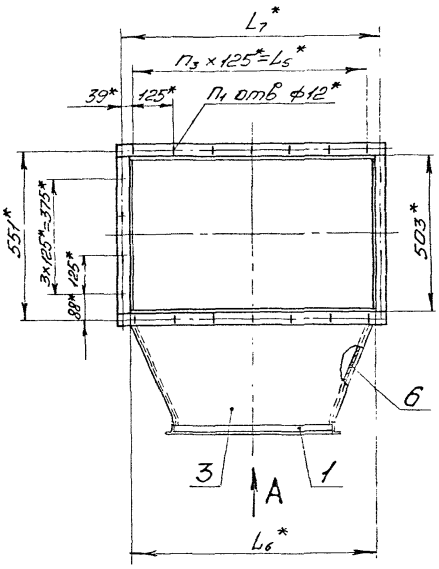

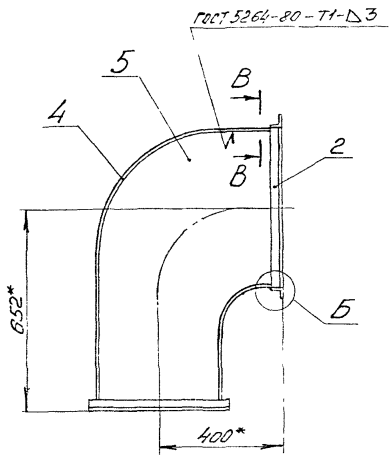

А

Б (1:1)

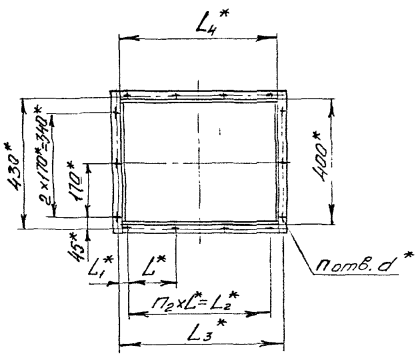

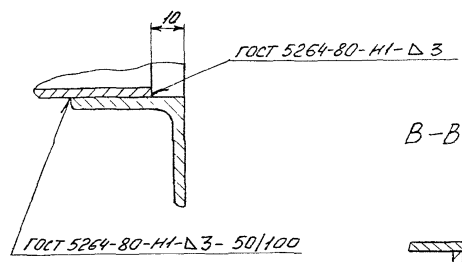

В–В (1:1)

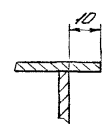

Обозначение	Размеры, мм									Кол-во				Масса, кг
	L^*	L_1^*	L_2^*	L_3^*	L_4^*	L_5^*	L_6^*	L_7^*	d^*	n	n_1	n_2	n_3	
А1Г 063.150	155	32,5	465	530	500	750	780	828	7	14	22	3	6	51,8
-01						1125	1155	1203			28		9	63,5
-02	190	35	760	830	800	750	780	828	10	16	22	4	6	67,2
-03						1125	1155	1203			28		9	66,7

1. *Размеры для справок.
2. $\pm \frac{t_2}{2}$.

Серия 5.904-65 Выпуск 1

Разраб.	Новоскарев		А1Г 063.150СБ	
Пров.	Фрадкин		Короб	Лист / Листов 1
Нач. гр.	Фрадкин			
Гл. спец.	Грановский			
Н. контр.	Литвак			СантехНИИпроект
Утв.	Сотвак			

А1Г 063. 151

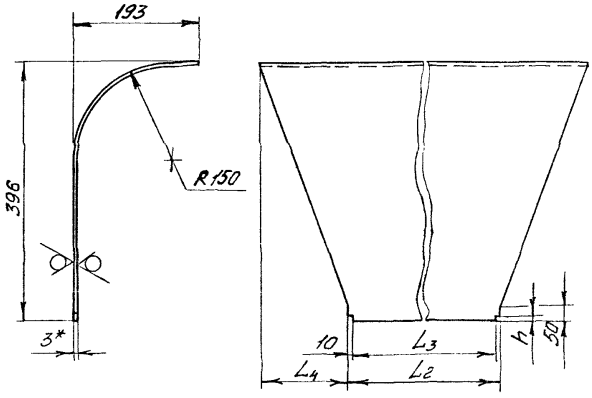

Обозначение	Размеры, мм						Масса, кг
	L	L_1	L_2	L_3	L_4	h	
А1Г 063.151	800	780	520	500	140	18	8,96
-01	1175	1155			327,5		12,5
-02			820	800	177,5	22	13,38

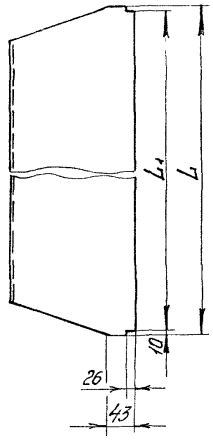

1* Размер для справок.
2. $h14; \pm \frac{t_2}{2}$

Изм.	Лист	№ докум.	Подп.	Дата	А1Г 063. 151			
Разраб.		Чебоксаров			Стенка	Лит.	Масса	Масштаб
Провер.		Фрадкин				И	См. табл.	—
Нач. гр.		Фрадкин				Лист	Листов 1	
Гл. спец.		Гранковский			Лист 3 ГОСТ 19903-74 ОК360В ГОСТ 16523-89	СантехНИИпроект		
Н. контр.		Литвак						
Утв.		Спивак						

Формат А3

Инв. № подл. | Подп. и дата | Взам. инв. № | Инв. № дубл. | Подп. и дата

А1Г 063. 152

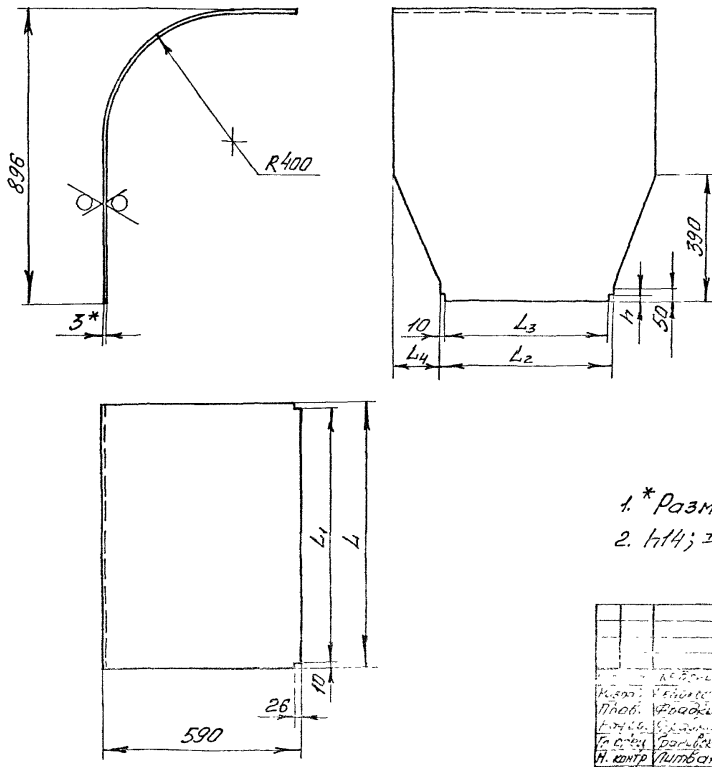

Обозначение	Размеры, мм			
	L	L_1	L_2	L_3
А1Г 063. 152	800	780	520	500
-01	1175	1155		
-02			820	800

Продолжение

Обозначение	Размеры, мм		Масса, кг
	L_4	h	
А1Г 063. 152	140	18	11,65
-01	327,5		15,99
-02	177,5	22	17,36

1.* Размер для справок.
2. $h14; \pm \frac{t_2}{2}$

					А1Г 063. 152			
Разраб.		Чебоксаров			Стенка	Лит.	Масса	Масштаб
Пров.		Фрадкин				И	См. табл.	—
Нач. гр.		Фрадкин				Лист	Листов 1	
Гл. спец.		Гранковский			Лист 3 ГОСТ 19903-74 ОК360В ГОСТ 16523-89	СантехНИИпроект		
Н. контр.		Литвак						
Утв.		Спивак						

Формат А3

Серия 5.904-65 Вып. уск 1

Инв. № подл. | Подп. и дата | Взам. инв. № | Инв. № дубл. | Подп. и дата

АIГ 063. 153

50 V(V)

Рис. 1

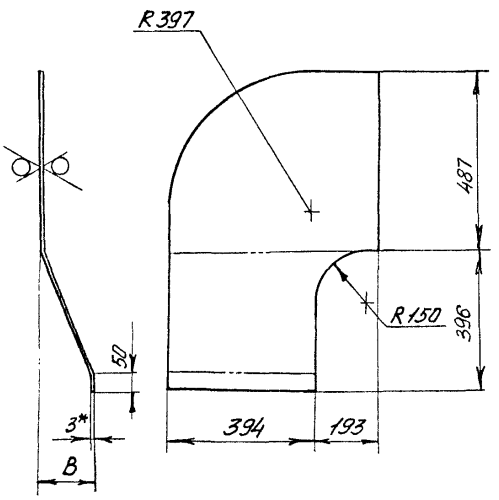

Рис. 2

Остальное - см. рис. 1



Обозначение	Рис.	B, мм	Масса, кг
АIГ 063.153	1	143	10,79
-01	2		
-02	1	330,5	11,79
-03	2		
-04		13	10,38
-05	1		
-06		180,5	10,93
-07	2		

1. *Размер для справок
2. h14; $\pm \frac{t_2}{2}$.

Изм.	Лист	№ докум.	Подп.	Дата
Разраб.		Чебоксаров		
Пров.		Фрадкин		
Нач. гр		Фрадкин		
Гл. спец.		Грановский		
Н. контр.		Литвак		
Утв.		Спивак		

АIГ 063. 153

Стенка

Лит.	Масса	Масштаб
И	см. табл.	—

Лист | Листов 1

3 ГОСТ 19903-74
Лист ОК360В ГОСТ 16523-89

СантехНИИпроект

Формат А3

Инв. № подл. | Подп. и дата | Взам. инв. № | Инв. № дубл. | Подп. и дата

Серия 5.904-65 Выпуск 1

АIГ 063. 155

50 V(V)

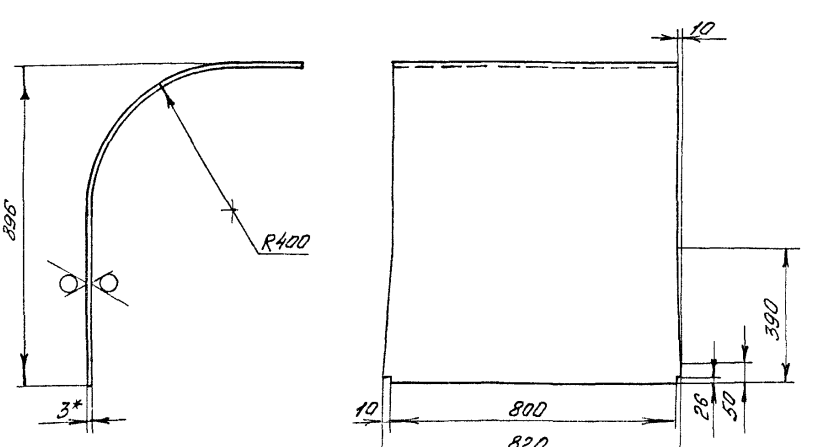

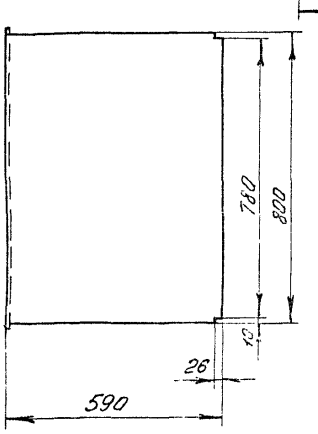

1. *Размер для справок.
2. h14; $\pm \frac{t_2}{2}$.

Изм.	Лист	№ докум.	Подп.	Дата
Разраб.		Чебоксаров		
Пров.		Фрадкин		
Нач. гр		Фрадкин		
Гл. спец.		Уфимский		
Н. контр.		Литвак		
Утв.		Спивак		

АIГ 063. 155

Стенка

Лит.	Масса	Масштаб
И	23,9	1:10

Лист | Листов 1

3 ГОСТ 19903-74
Лист ОК360В ГОСТ 16523-89

СантехНИИпроект

25.767-02 ТМ

Формат А3

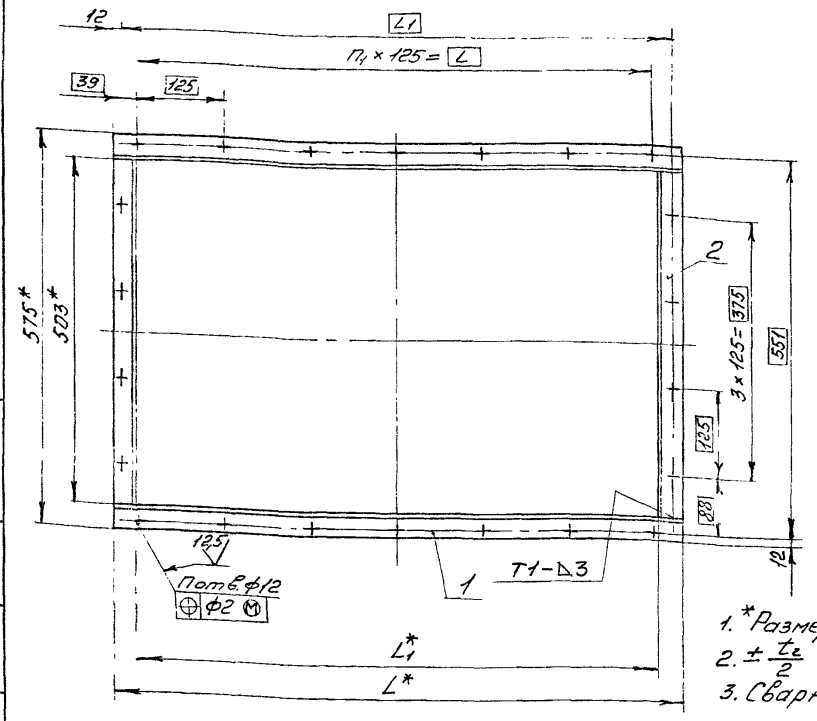

Обозначение	Размеры, мм			
	L*	L1*	l	l1
А1Г 063.160	852	780	750	828
-01	1227	1155	1125	1203

Продолжение

Обозначение	Кол-во		Масса, кг
	n	n1	
А1Г 063.160	22	6	5,98
-01	28	9	7,63

1. *Размеры для справок.
2. $\pm \frac{t_2}{2}$
3. Сварные швы по ГОСТ 5264-80.

Изм.	Лист	№ докум.	Подп.	Дата
Разраб.	Чебоксаров			
Пров.	Фрадкин			
Нач. гр.	Фрадкин			
Гл. спец.	Брандвайн			
Н. контр.	Литвак			
Утв.	Спивак			

А1Г 063.160СБ

Фланец

Лит	Масса	Масштаб
И	См. табл.	—
Лист	Листов 1	

СантехНИИпроект

Формат А3

Серия 5.904-65 Выпуск 1

Формат	Зона	Поз.	Обозначение	Наименование	Кол.	Примечание
				Документация		
			А1Г 063.160СБ	Сборочный чертеж		
				Детали		
Б4		1	А1Г 063.161	Планка		
				Уголок 35×35×4 ГОСТ 8509-86 Ст3 ГОСТ 535-88		
				L=503-1,75	2	1,09 кг
			Переменные данные	для исполнений:		
				А1Г 063.160		
				Детали		
Б4		2	А1Г 063.162	Планка		
				Уголок 35×35×4 ГОСТ 8509-86 Ст3 ГОСТ 535-88		
				L=852-2,3	2	1,84 кг

Формат	Зона	Поз.	Обозначение	Наименование	Кол.	Примечание
				А1Г 063.160-01		
				Детали		
Б4		2	А1Г 063.162-01	Планка		
				Уголок 35×35×4 ГОСТ 8509-86 Ст3 ГОСТ 535-88		
				L=1227-2,6	2	2,65 кг

А1Г 063.160

Фланец

Лит	Лист	Листов
И	1	2

СантехНИИпроект

А1Г 063.160

Лист 2

А1Г 063.171

12,5 (✓)

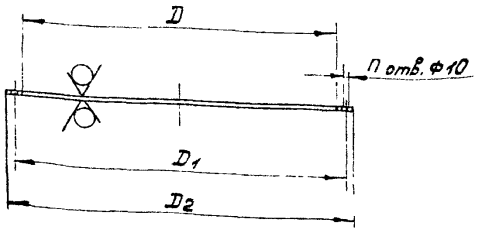

Обозначение	Размеры, D	D1	D2	n, отв.	Масса, кг
А1Г 062.171	1005-1	1040	1075	16	1,8
-01	1255-1	1290	1325	24	2,2
-02	1565-1	1600	1635		2,7

Неуказанные предельные отклонения размеров Н 14; $\pm \frac{t_2}{2}$

А1Г 063.001

Фланец

Изм.	Лист	№ докум.	Подп.	Дата
Разраб.	Смолянская			
Пров.	Фрадкин			
Нач. гр.	Фрадкин			
Гл. спец.	Громовский			
Н. контр.	Литвак			
Утв.	Спивак			

Лит. | Масса | Масшт.
См. табл. | –
Лист | Листов 1
Лист 2,0 ГОСТ 19903-74
Ок 36 06 ГОСТ 16523-65
Сантех НИИпроект

Инв. № подл. | Подп. и дата | Взам. инв. № | Инв. № дубл. | Подп. и дата

Копировал | Формат А4

Формат	Зона	Поз.	Обозначение	Наименование	Кол.	Примечание
				Документация		
А3			А1Г 063.170 СБ	Сборочный чертеж		
			Переменные данные	для исполнения:		
				А1Г 063.170		
				Сборочные единицы		
А4		1	А1Г 063.180	Конус	1	
				Детали		
А4		2	А1Г 063.171	Фланец	1	
Б4		3	А1Г 063.172	Ограждение		
				сетка 15-2,0		
				ГОСТ 5336-80		
				Ф 1070-2,6	1	4,0кг
				Стандартные изделия		
		4		Болт М8-6g×25.36		
				ГОСТ 7798-70	16	
		5		Гайка М8-6Н.5		
				ГОСТ 5915-70	16	

А1Г 063.170

Коллектор входной

Изм.	Лист	№ докум.	Подп.	Дата
Разраб.	Смолянская			
Пров.	Фрадкин			
Нач. гр.	Фрадкин			
Н. контр.	Литвак			
Утв.	Спивак			

Лит. И | Лист 1 | Листов 3
Сантех НИИпроект

Инв. № подл. | Подп. и дата | Взам. инв. № | Инв. № дубл. | Подп. и дата

Копировал | Формат А4

Серия 5.904-65 Выпуск 1

Формат	Зона	Поз.	Обозначение	Наименование	Кол.	Примечание
				А1Г 063.170-01		
				Сборочные единицы		
А4		1	А1Г 063.180-01	Конус	1	
				Детали		
А4		2	А1Г 063.171-01	Фланец	1	
Б4		3	А1Г 063.173	Ограждение		
				Сетка 15-2,0		
				ГОСТ 5336-80		
				Ф 1320-3,1	1	4,5кг
				Стандартные изделия		
		4		Болт М8-6g×25.36		
				ГОСТ 7798-70	16	
		5		Гайка М8-6Н.5		
				ГОСТ 5915-70	16	
				А1Г 063.170-02		
				Сборочные единицы		
А4		1	А1Г 063.180-02	Конус		
				Детали		
А4		2	А1Г 063.171-02	Фланец	1	

Изм. | Лист | № докум. | Подп. | Дата
А1Г 063.170
Лист 2

Инв. № подл. | Подп. и дата | Взам. инв. № | Инв. № дубл. | Подп. и дата

Формат А4

Формат	Зона	Поз.	Обозначение	Наименование	Кол.	Примечание
Б4		3	А1Г 063.174	Ограждение		
				Сетка 15-2,0		
				ГОСТ 5336-80		
				Ф 1630-4,4	1	6,0кг
				Стандартные изделия		
		4		Болт М8-6g×25.36		
				ГОСТ 7798-70	24	
		5		Гайка М8-6Н.5		
				ГОСТ 5915-70	24	

Изм. | Лист | № докум. | Подп. | Дата
А1Г 063.170
Лист 3

Инв. № подл. | Подп. и дата | Взам. инв. № | Инв. № дубл. | Подп. и дата

Копировал 25760-02 42 Формат А4

А1Г 063.170

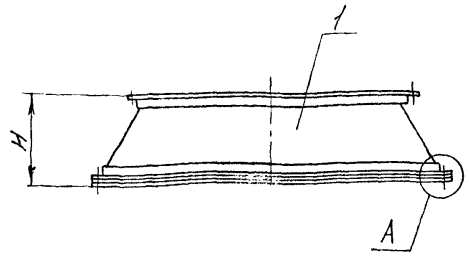

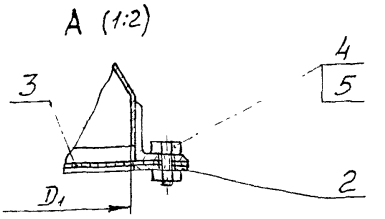

Обозначение	Размеры, мм				n, отв.	Масса, кг
	D	D_1	D_2	H		
А1Г 063.170	805	1000	835	240	16	19,0
-01	1008	1250	1045	300		25,3
-02	1258	1560	1295	375	24	35,0

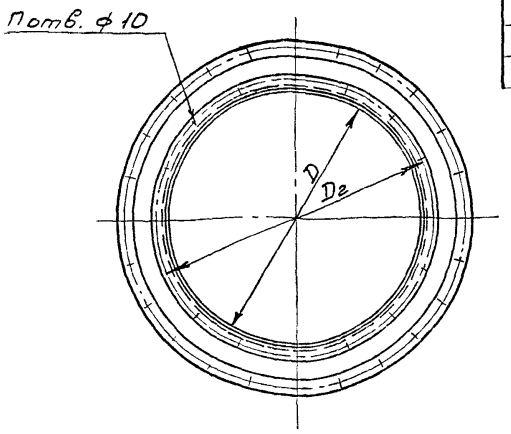

Размеры для справок.

Изм.	Лист	№ докум.	Подп.	Дата
Разраб.		Смолянская		
Пров.		Фрадкин		
Нач. гр.		Фрадкин		
Гл. спец.		Грановский		
Н. контр.		Литвак		
Утв.		Сливак		

А1Г 063.170СБ

Коллектор входной

Лит.	Масса	Масштаб
И	См. табл.	—

Лист | Листов 1

СантехНИИпроект

Формат А3

Серия 5.904-65 Выпуск 1

Формат	Зона	Поз.	Обозначение	Наименование	Кол.	Примечание
				Документация		
А3			А1Г 063.180СБ	Сборочный чертеж		
			Переменные данные	для исполнений		
				А1Г 063.180		
				Детали		
А4		1	А1Г 063.181	Обечайка	1	
А4		2	А1Г 063.182	Фланец	1	
		3	-01	Фланец	1	
				А1Г 063.180-01		
				Детали		
А4		1	А1Г 063.181-01	Обечайка	1	
А4		2	А1Б 063.182 -02	Фланец	1	
		3	-03	Фланец	1	

Изм.	Лист	№ докум.	Подп.	Дата
Разраб.		Смолянская		
Пров.		Фрадкин		
Нач. гр.		Фрадкин		
Н. контр.		Литвак		

А1Г 063.180

Конус

Лит.	Лист	Листов
И	1	2

СантехНИИпроект

Формат	Зона	Поз.	Обозначение	Наименование	Кол.	Примечание
				А1Г063.180-02		
				Детали		
А4		1	А1Б 063.181-02	Обечайка	1	
А4		2	А1Б 063.182 -04	Фланец	1	
		3	-05	Фланец	1	

А1Г 063.180

Лист 2

А1Г 063.181

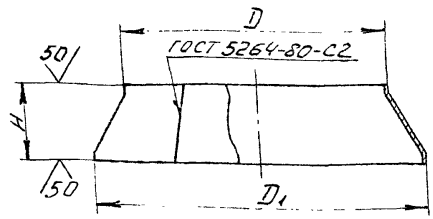

Обозначение	Размеры, мм			Масса, кг
	D	D_1	H	
А1Г 063.181	809	1005	220_{-2}	2,3
-01	1012	1255	280_{-2}	4,6
-02	1258	1565	355_{2}	9,3

Неуказанные предельные отклонения размеров: h14; $\pm\frac{t_2}{2}$

Изм	Лист	№ докум	Подп	Дата
Разраб		Смолянская		
Пров		Фрадкин		
Нач. гр		Фрадкин		
Гл. спец		Грановский		
Н. контр.		Литвак		
Утв.		Спивак		

А1Г 063. 181

Обечайка

Лит	Масса	Масштаб
И	См. табл.	—

Лист 2,0 ГОСТ 19903-74
ОК 36 ОВ ГОСТ 16523-89

Лист | Листов 1

Сантех НИИпроект

Формат А4

А1Г 063.182

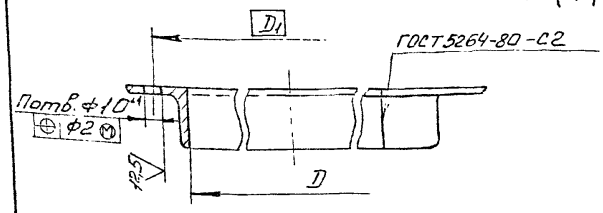

Обозначение	Размеры, мм		n, отв.	Масса, кг
	D	D_1		
А1Г 063.182	805	835	16	4,3
-01	1005	1040		5,4
-02	1012	1045		5,5
-03	1255	1290	24	6,7
-04	1262	1295		6,9
-05	1565	1600		8,3

Неуказанные предельные отклонения размеров: H14; $\pm\frac{t_2}{2}$

Изм	Лист	№ докум	Подп	Дата
Разраб		Смолянская		
Пров		Фрадкин		
Нач. гр		Фрадкин		
Гл. спец		Грановский		
Н. контр.		Литвак		
Утв.		Спивак		

А1Г 063.182

Фланец

Лит	Масса	Масштаб
И	См. табл.	—

Лист | Листов 1

Уголок 35×35×3 ГОСТ 8509-86
Ст3 ГОСТ 535-88

Сантех НИИпроект

Формат А4

А1Г 063.180СБ

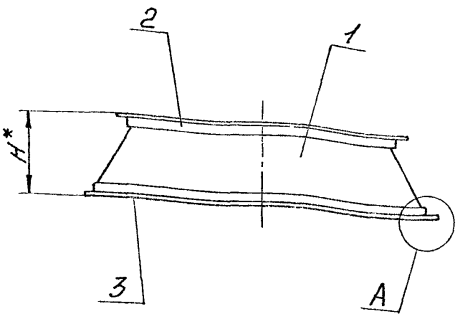

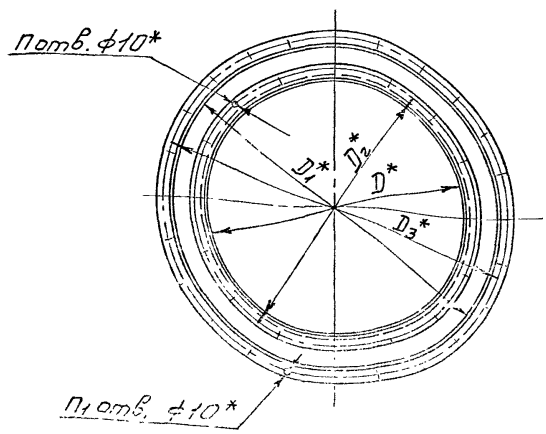

А (1:2)

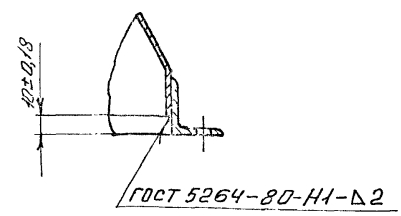

Обозначение	Размеры, мм					Кол-во.		Масса, кг
	D*	D_1*	D_2*	D_3*	H*	n	n_1	
А1Г 063.180	805	1000	835	1040	240	16	16	12,0
-01	1008	1250	1045	1290	300		24	16,8
-02	1258	1560	1295	1600	375	24		24,5

*Размеры для справок.

А1Г 063.180СБ

Конус

Лит	Масса	Масштаб
И	См. табл.	—

Лист | Листов 1

Сантех НИИпроект

Серия 5.904-65 Выпуск 1

А1Г 063.192

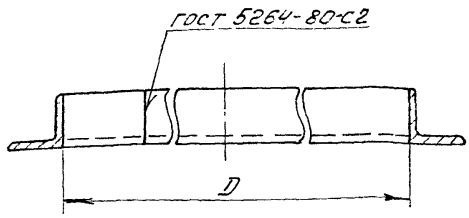

Обозначение	D, мм	Масса, кг
А1Г 063.192	$1000^{+2,3}$	6,0
-01	$1250^{+2,6}$	6,9

Изм	Лист	№ докум	Подп.	Дата
Разраб	Смолянская			
Пров.	Фрадкин			
Нач гр	Фрадкин			
Гл. спец	Грановский			
Н. контр	Литвак			
Утв.	Спивак			

А1Г 063. 192

Фланец

Лит.	Масса	Масштаб
И	См. табл.	—

Лист | Листов 1

Уголок 35×35×3 ГОСТ 8509-86
Ст 3 ГОСТ 535-88

СантехНИИпроект

Формат А4

Формат	Зона	Поз.	Обозначение	Наименование	Кол.	Примечание
				Документация		
А3			А1Г 063 190СБ	Сборочный чертеж		
				Детали		
Б4		1	А1Г 063. 191	Кольцо		
				Лист 2,0 ГОСТ 19903-74		
				ОК36 ОВ ГОСТ 16523-89		
				$\phi 1310_{-3,1} \times \phi 1010_{-2,6}$	1	5,2 кг
А4		2	А1Г 063. 192	Фланец	1	
		3	-01	Фланец	1	

А1Г 063. 190

Диафрагма

Лит	Лист	Листов
И		1

СантехНИИпроект

Формат А4

А1Г 063. 190СБ

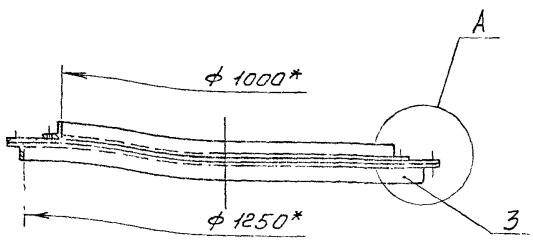

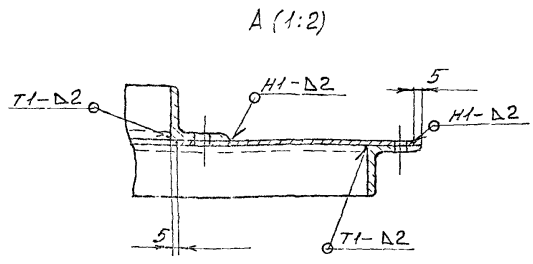

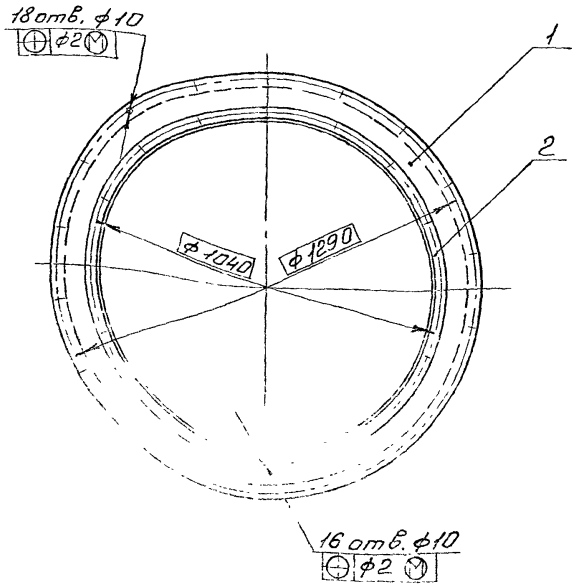

1. *Размеры для справок.
2. Н14; $\pm\frac{t_2}{2}$.
3. Сварные швы по ГОСТ 5264-80

А1Г 063. 190СБ

Диафрагма

Лит	Масса	Масштаб
И	18,1	1:10

Лист | Листов 1

СантехНИИпроект

Серия 5.904-65 Выпуск 1

gost.e-ecolog.ru