ТИПОВЫЕ КОНСТРУКЦИИ, ИЗДЕЛИЯ И УЗЛЫ ЗДАНИЙ И СООРУЖЕНИЙ

СЕРИЯ 5.904-65

ШИБЕРУЮЩИЕ ВОЗДУШНЫЕ ЗАВЕСЫ ДЛЯ ВОРОТ ПРОМЫШЛЕННЫХ ЗДАНИЙ

ВЫПУСК 2

ШИБЕРУЮЩИЕ ВОЗДУШНЫЕ ЗАВЕСЫ С ОДНИМ ОТОПИТЕЛЬНО-РЕЦИРКУЛЯЦИОННЫМ АГРЕГАТОМ

РАБОЧИЕ ЧЕРТЕЖИ

25760-03
Отпускная цена
на момент реализации
указана в счет-накладной

gost.e-ecolog.ru

ТИПОВЫЕ КОНСТРУКЦИИ, ИЗДЕЛИЯ И УЗЛЫ ЗДАНИЙ И СООРУЖЕНИЙ

СЕРИЯ 5.904-65

ШИБЕРУЮЩИЕ ВОЗДУШНЫЕ ЗАВЕСЫ ДЛЯ ВОРОТ ПРОМЫШЛЕННЫХ ЗДАНИЙ

ВЫПУСК 2

ШИБЕРУЮЩИЕ ВОЗДУШНЫЕ ЗАВЕСЫ С ОДНИМ ОТОПИТЕЛЬНО-РЕЦИРКУЛЯЦИОННЫМ АГРЕГАТОМ

РАБОЧИЕ ЧЕРТЕЖИ

РАЗРАБОТАНЫ

ГПКНИИ САНТЕХНИИПРОЕКТ

Главный инженер института — Л. А. Степанов

Главный инженер проекта — В. А. Стивак

Утверждены и введены в действие с 20 марта 1993 г.

ГПКНИИ САНТЕХНИИПРОЕКТ

приказ от 29 октября 1992 г. №18

Обозначение документа	Наименование	Стр.
А1Г 061.000	Завеса воздушная шиберующая с одним отопительно--рециркуляционным агрегатом	4-6
А1Г 061.273	Ребро	6
А1Г 061.001	Заглушка	
А1Г 061.002	Прокладка	
А1Г.061.000СБ	Завеса воздушная шиберующая с одним отопительно--рециркуляционным агрегатом	7
А1Г 061.010	Агрегат отопительно-рециркуляционный	8-10
А1Г 061.040	Фланец	10
А1Г 061.010СБ	Агрегат отопительно-рециркуляционный	11
А1Г 061.011	Щиток	13
А1Г 061.012	Прокладка	
А1Г 061.013	Прокладка	
А1Г 061.020	Каркас	14
А1Г 061.035	Лист нижний	
А1Г 061.040СБ	Фланец	
А1Г 061.020СБ	Каркас	15
А1Г 061.021	Полуфланец	16
А1Г 061.022	Основание	
А1Г 061.023	Распорка	
А1Г 061.024	Основание	17
А1Г 061.026	Уголь ник	
А1Г 061.027	Косынка	
А1Г 061.014	Пластина	
А1Г 061.030	Короб раздающий	18
А1Г 061.030СБ	Короб раздающий	19
А1Г 061.031	Пластина	20
А1Г 061.032	Стенка	
А1Г 061.033	Стенка	
А1Г 061.034	Боковина	
А1Г 061.050	Кожух	21
А1Г 061.050 СБ	Кожух	22
А1Г 061.051	Боковина	23
А1Г 061.052	Стенка верхняя	
А1Г 061.050	Панель	24
А1Г 061.070	Замок	
А1Г 061.110	Каркас	

Обозначение документа	Наименование	Стр.
А1Г 061.060СБ	Панель	25
А1Г 061.081	Скоба	26
А1Г 061.082	Винт	
А1Г 061.061	Ручка	
А1Г 061.062	Кожух	
А1Г 061.070СБ	Замок	27
А1Г 061.071	Ручка	
А1Г 061.072	Скоба	
А1Г 061.073	Скоба	
А1Г 061.074	Полуось	28
А1Г 061.075	Ось	
А1Г 061.076	Втулка	
А1Г 061.080	Тяга	
А1Г 061.090	Панель	29
А1Г 061.091	Скоба	
А1Г 061.093	Уголь ник	
А1Г 061.090	Панель	30
А1Г 061.100	Крышка каркаса	31-32
А1Г 061.105	Опора	32
А1Г 061.111	Основание	
А1Г 061. 112	Основание	
А1Г 061. 100	Крышка каркаса	33
А1Г 061.102	Крышка	34
А1Г 061.110СБ	Каркас	35
А1Г 061. 150	Коллектор	36
А1Г 061. 216	Стенка	
А1Г 061. 150СБ	Коллектор	37
А1Г 061.192	Стенка	38
А1Г 061. 160	Короб	
А1Г 061. 151	Прокладка	
А1Г 061. 170	Фланец	39
А1Г 061. 160 СБ	Короб	
А1Г 061. 170 СБ	Фланец	40
А1Г 061. 180	Отвод	
А1Г 061. 180 СБ	Отвод	41
А1Г 061. 181	Стенка	
А1Г 061. 182	Стенка	42
А1Г 061. 190	Отвод	
А1Г 061. 190СБ	Отвод	43
А1Г 061. 191	Стенка	
А1Г 061. 200	Фланец	44
А1Г 061. 200 СБ	Фланец	
А1Г 061. 210	Тройник	45
А1Г 061. 217	Стенка	

Серия 5.904-65 Выпуск 2

Инв.№ подл. | Подп. и дата | Взам.инв.№ | Инв.№ дубл. | Подп. и дата

Гл. спец. Данилина
Н. контр. Дитяева
Утв. Отпавак

К ОПЛ – ВК 9

Содержание

Лит.	Лист	Листов
И	1	2

Сантехнический проект

25760-03 3

Формат А2

Обозначение документа	Наименование	Стр.
А1Г 061.210 СБ	Тройник	46
А1Г 061.213	Стенка	
А1Г 061.250	Стояк воздушно-тепловой завесы	47
А1Г 061.272	Стенка	
А1Г 061.250 СБ	Стояк воздушно-тепловой завесы	48
А1Г 061.260	Звено	49
А1Г 061.271	Ушко	
А1Г 061.260 СБ	Звено	50
А1Г 061.003	Прокладка	51
А1Г 061.261	Обечайка	
А1Г 061.270	Насадок	52
А1Г 061.270 СБ	Насадок	
А1Г 061.280	Лопатка	53
А1Г 061.280 СБ	Лопатка	
А1Г 061.290	Фланец	54
А1Г 061.290 СБ	Фланец	
А1Г 061.350	Завеса наружная	55
А1Г 061.350 СБ	Завеса наружная	56
А1Г 061.360	Звено	57
А1Г 061.374	Ребро	
А1Г 061.360 СБ	Звено	58
А1Г 061.351	Прокладка	59
А1Г 061.365	Планка	
А1Г 061.364	Фланец	
А1Г 061.361	Шайба	60
А1Г 061.372	Стенка	
А1Г 061.373	Стенка	
А1Г 061.370	Насадок	61
А1Г 061.370 СБ	Насадок	
А1Г 061.380	Лопатка	62
А1Г 061.380 СБ	Лопатка	
А1Г 061.371	Ушко	63
А1Г 061.381	Ребро	
А1Г 061.383	Полотно	
А1Г 061.390	Короб	64
А1Г 061.390 СБ	Короб	
А1Г 061.391	Ребро	65
А1Г 061.392	Обечайка	
А1Г 061.401	Фланец	
А1Г 061.411	Обечайка	
А1Г 061.362	Ось	66
А1Г 061.400	Коллектор входной	
А1Г 061.363	Обечайка	67
А1Г 061.400 СБ	Коллектор входной	

Обозначение документа	Наименование	Стр.
А1Г 061.470	Коллектор	68
А1Г 061.470 СБ	Коллектор	
АЗД 195.000	Заслонка вентиляционная прямоугольного сечения повышенной герметичности размером 600×800 с электроприводом	69
АЗД 195.010	Корпус	
АЗД 195.020	Стойка в сборе	
АЗД 195.000 СБ	Заслонка вентиляционная прямоугольного сечения повышенной герметичности размером 600×800 с электроприводом	70
АЗД 195.001	Корпус подшипника	71
АЗД 195.002	Прокладка	
АЗД 195.003	Кронштейн	
АЗД 195.004	Палец	
АЗД 195.011	Поперечина	72
АЗД 195.010 СБ	Корпус	
АЗД 195.012	Стойка	73
АЗД 195.013	Скоба	
АЗД 195.020 СБ	Стойка в сборе	
АЗД 195.021	Планка	74
АЗД 195.030	Лопатка	
АЗД 195.030 СБ	Лопатка	
АЗД 195.031	Ось	75
АЗД 195.033	Ось	
АЗД 195.032	Пластина	
АЗД 195.034	Корыто	76
АЗД 195.035	Клемма	
АЗД 195.036	Наклейка	
АЗД 195.041	Тяга	
АЗД 195.040	Система тяг и рычагов	77
АЗД 195.042	Рычаг	
АЗД 195.040 СБ	Система тяг и рычагов	
АЗД 195.043	Тяга	78
АЗД 195.061	Бобышка	
АЗД 195.050	Электропривод	
АЗД 195.050 СБ	Электропривод	
АЗД 195.060	Рычаг	79
АЗД 195.060 СБ	Рычаг	
АЗД 195.062	Ребро	
АЗД 195.063	Бобышка	

Серия 5.904-65 Выпуск 2

Инв. № подл. | Подп. и дата | Взам. инв. № | Инв. № дубл. | Подп. и дата

Формат	Зона	Поз.	Обозначение	Наименование	Кол.	Примечание
				Документация		
42			А1ГО61.000СБ	Сборочный чертеж		
			Переменные данные	для исполнений:		
				А1ГО61.000		
				Сборочные единицы		
А4		1	А1ГО61.010	Агрегат отопительно-рециркуляционный	1	
А4		2	А1ГО61.150	Коллектор	1	
А4		3	А1ГО61.250	Стояк воздушно-тепловой завесы	2	
А4		4	А1ГО61.350	Завеса наружная	1	
		5	-01	Завеса наружная	1	
А4		6	АЗД156.000-03	Заслонка вентиляционная прямоугольного сечения повышенной герметичности размером от 200х400 до 1000х400 с электроприводом	1	Типовые конструкции Серия 5.904-33

Изм. Лист № докум. Подп. Дата

Разраб. Комиссаров

Пров. Литвак

Нач.гр. Фрайкин

Н.контр. Литвак

Утв. Сливак

А1ГО61.000

Завеса воздушная шиберующая с одним отопительно-рециркуляционным агрегатом

Лит. Лист 1 Листов 3

СантехНИИпроект

Формат А4

Инв.№ подл. | Подп. и дата | Взам.инв.№ | Инв.№ дубл. | Подп. и дата

Формат	Зона	Поз.	Обозначение	Наименование	Кол.	Примечание
				Детали		
А4		7	А1ГО61.001	Заглушка	1	
А4		8	А1ГО61.002	Прокладка	3	
А4		9	А1ГО61.003	Прокладка	2	
				Стандартные изделия		
		10		Болт М8-6g х 25.36 ГОСТ 7798-70	72	
		11		Гайка М8-6Н.4 ГОСТ 5915-70	72	
				А1ГО61.000-01		
				Сборочные единицы		
А4		1	А1ГО61.010-01	Аппарат отопительно-рециркуляционный	1	
А4		2	А1ГО61.150	Коллектор	1	
А4		3	А1ГО61.250	Стояк воздушно-тепловой завесы	2	
А4		4	А1ГО61.350	Завеса наружная	1	
		5	-01	Завеса наружная	1	
		6	АЗД156.000-03	Заслонка вентиляционная прямоугольного сечения повышенной герметичности размером от 200х400 до 1000х400 с электроприводом	1	Типовые конструкции Серия 5.904-33

Инв.№ подл. | Подп. и дата | Взам.инв.№ | Инв.№ дубл. | Подп. и дата

Изм. Лист № докум. Подп. Дата

А1ГО61.000

Лист 2

Формат А4

Серия 5.904-65 Выпуск 2

Формат	Зона	Поз.	Обозначение	Наименование	Кол.	Примечание
				Детали		
А4		7	А1ГО61.001	Заглушка	1	
А4		8	А1ГО61.002	Прокладка	3	
А4		9	А1ГО61.003	Прокладка	2	
				Стандартные изделия		
		10		Болт М8-6g х 25.36 ГОСТ 7798-70	72	
		11		Гайка М8-6Н.4 ГОСТ 5915-70	72	
				А1ГО61.000-02		
				Сборочные единицы		
А4		1	А1ГО61.010-02	Аппарат отопительно-рециркуляционный	1	
А4		2	А1ГО61.150	Коллектор	1	
А4		3	А1ГО61.250	Стояк воздушно-тепловой завесы	2	
А4		4	А1ГО61.350	Завеса наружная	1	
		5	-01	Завеса наружная	1	
А4		6	АЗД156.000-03	Заслонка вентиляционная прямоугольного сечения повышенной герметичности размером от 200х400 до 1000х400 с электроприводом	1	Типовые конструкции Серия 5.904-33

Инв.№ подл. | Подп. и дата | Взам.инв.№ | Инв.№ дубл. | Подп. и дата

Изм. Лист № докум. Подп. Дата

А1ГО61.000

Лист 3

Формат А4

Формат	Зона	Поз.	Обозначение	Наименование	Кол.	Примечание
				Детали		
А4		7	А1ГО61.001	Заглушка	1	
А4		8	А1ГО61.002	Прокладка	3	
А4		9	А1ГО61.003	Прокладка	2	
				Стандартные изделия		
		10		Болт М8-6g х 25.36 ГОСТ 7798-70	72	
		11		Гайка М8-6Н.4 ГОСТ 5915-70	72	
				А1ГО61.000-03		
				Сборочные единицы		
А4		1	А1ГО61.010-03	Аппарат отопительно-рециркуляционный	1	
А4		2	А1ГО61.150-01	Коллектор	1	
А4		3	А1ГО61.250-01	Стояк воздушно-тепловой завесы	2	
А4		4	А1ГО61.350-02	Завеса наружная	1	
		5	-03	Завеса наружная	1	
А4		6	АЗД156.000-03	Заслонка вентиляционная прямоугольного сечения повышенной герметичности размером от 200х400 до 1000х400 с электроприводом	1	Типовые конструкции Серия 5.904-33

Инв.№ подл. | Подп. и дата | Взам.инв.№ | Инв.№ дубл. | Подп. и дата

Изм. Лист № докум. Подп. Дата

А1ГО61.000

Лист 4

25760-03 5

Формат А4

Формат	Зона	Поз.	Обозначение	Наименование	Кол.	Примечание
				Детали		
А4	7		А1Г061 001	Заглушко	1	
А4	8		А1Г061 002	Прокладко	3	
А4	9		А1Г061 003-01	Прокладко	2	
				Стандартные изделия		
		10		Болт М8-6g×25.36 ГОСТ 7798-70	76	
		11		Гайка М8-6Н.4 ГОСТ 5915-70	76	
				А1Г061 000-04		
				Сборочные единицы		
А4		1	А1Г061.010-04	Аппарат отопительно рециркуляционный	1	
А4		2	А1Г061.150-01	Коллектор	1	
А4		3	А1Г061.250-01	Стояк воздушно-тепловой завесы	2	
А4		4	А1Г061.350-02	Завеса наружная	1	
		5	-03	Завесо наружная	1	
А4		6	АЗД 156.000-03	Заслонка вентиляционная прямоугольного сечения повышенной герметичности размером от 200×400 до 1000×400 с электроприводом	1	Типовые Констр. Серия 5.904-33

Инв. № подл. | Подп. и дата | Взам. инв. № | Инв. № дубл. | Подп. и дата

Изм. Лист № докум. Подп. Дата

А1Г061. 000

Лист 5

Формат А4

Формат	Зона	Поз.	Обозначение	Наименование	Кол.	Примечание
				Детали		
А4	7		А1Г061 001	Заглушко	1	
А4	8		А1Г061 002	Прокладко	3	
А4	9		А1Г061 003-01	Прокладко	2	
				Стандартные изделия		
		10		Болт М8-6g×25.36 ГОСТ 7798-70	76	
		11		Гайка М8-6Н.4 ГОСТ 5915-70	76	
				А1Г061 000-05		
				Сборочные единицы		
А4		1	А1Г061.010-05	Аппарат отопительно рециркуляционный	1	
А4		2	А1Г061 150-01	Коллектор	1	
А4		3	А1Г061.250-01	Стояк воздушно-тепловой завесы	2	
А4		4	А1Г061.350-02	Завеса наружная	1	
		5	-03	Завесо наружная	1	
А4		6	АЗД 156.000-03	Заслонка вентиляционная прямоугольного сечения повышенной герметичности размером от 200×400 до 1000×400 с электроприводом	1	Типовые констр. Серия 5.904-33

Инв. № подл. | Подп. и дата | Взам. инв. № | Инв. № дубл. | Подп. и дата

Изм. Лист № докум. Подп. Дата

А1Г061. 000

Лист 6

Формат А4

Серия 5.904-65 Выпуск 2

Формат	Зона	Поз.	Обозначение	Наименование	Кол.	Примечание
				Детали		
А4	7		А1Г061.001	Заглушко	1	
А4	8		А1Г061.002	Прокладка	3	
А4	9		А1Г061.003-01	Прокладка	2	
				Стандартные изделия		
		10		Болт М8-6g×25.36 ГОСТ 7798-70	76	
		11		Гайка М8-6Н.4 ГОСТ 5915-70	76	
				А1Г061.000-06		
				Сборочные единицы		
А4		1	А1Г061.010-06	Аппарат отопительно-рециркуляционный	1	
А4		2	А1Г061 150-02	Коллектор	1	
А4		3	А1Г061.250-02	Стояк воздушно-тепловой завесы	2	
А4		4	А1Г061.350-04	Завеса наружная	1	
		5	-05	Завеса наружная	1	
А4		6	АЗД 195.000	Заслонка вентиляционная прямоугольного сечения повышенной герметичности размером 600×600 с электроприводом	1	

Инв. № подл. | Подп. и дата | Взам. инв. № | Инв. № дубл. | Подп. и дата

Изм. Лист № докум. Подп. Дата

А1Г061. 000

Лист 7

Формат	Зона	Поз.	Обозначение	Наименование	Кол.	Примечание
				Детали		
А4	7		А1Г061.001-01	Заглушка	1	
А4	8		А1Г061.002-01	Прокладка	3	
А4	9		А1Г061.003-02	Прокладко	2	
				Стандартные изделия		
		10		Болт М8-6g×25.36 ГОСТ 7798-70	86	
		11		Гайка М8-6Н.4 ГОСТ 5915-70	86	
				А1Г061.000-07		
				Сборочные единицы		
А4		1	А1Г061.010-07	Аппарат отопительно рециркуляционный	1	
А4		2	А1Г061.150-02	Коллектор	1	
А4		3	А1Г061.250-02	Стояк воздушно-тепловой завесы	2	
А4		4	А1Г061.350-04	Завеса наружная	1	
		5	-05	Завеса наружная	1	
А4		6	АЗД 195.000	Заслонка вентиляционная прямоугольного сечения повышенной герметичности размером с электроприводом	1	

Инв. № подл. | Подп. и дата | Взам. инв. № | Инв. № дубл. | Подп. и дата

Изм. Лист № докум. Подп. Дата

А1Г061. 000

Лист 8

Поз.	Обозначение	Наименование	Кол.	Примечание
		Детали		
7	А1Г061 001-01	Заглушка	1	
8	А1Г061 002-01	Прокладка	3	
9	А1Г061 003-02	Прокладка	2	
		Стандартные изделия		
10		Болт М8-6gх25.36 ГОСТ 7798-70	8	
11		Гайка М8-6Н.4 ГОСТ 5915-70	8	

А1Г061 000

Лист 9

Формат А4

А1Г061 273

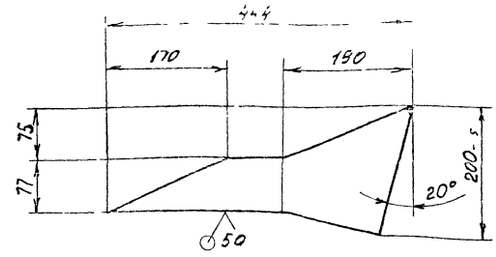

Неуказанные предельные отклонения размеров $h14; \pm \frac{t_2}{2}$

Изм.	Лист	№ докум.	Подп.	Дата
Разраб.		Чебоксаров		
Пров.		Коннисаров		
Нач. гр.		Фрадкин		
Гл. спец.		Гранатовский		
Н. контр.		Литвак		
Утв.		Сливак		

А1Г061. 273

Ребро

Лит.	Масса	Масштаб
И	0,42	1:5

Лист | Листов 1

Лист 1,5 ГОСТ 19903-74 ОК 360В ГОСТ 16523-89

СантехНИИпроект

Серия 5.904-65 Выпуск 2

А1Г061.001

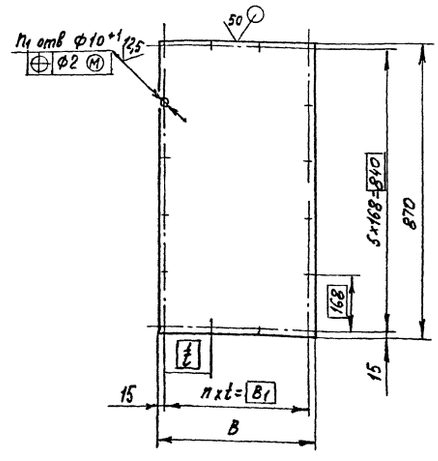

Обозначение	Размеры, мм			Кол.		Масса, кг
	B	B1	t	n	n1	
А1Г061.001	460	430	143,3	3	16	5,9
-01	660	630	157,5	4	18	8,6

Неуказанные предельные отклонения размеров: $h14; \pm \frac{t_2}{2}$

А1Г061 001

Заглушка

Лит.	Масса	Масштаб
И	См. табл.	-

Лист | Листов 1

Лист 2 ГОСТ 19903-74 ОК 360В ГОСТ 16523-89

СантехНИИпроект

А1Г061.002

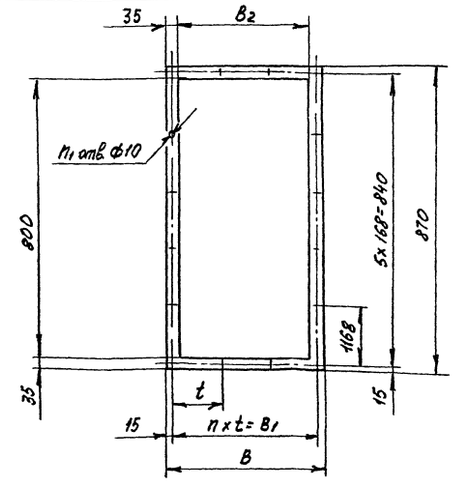

Обозначение	Размеры, мм				Кол.		Масса, кг
	B	B1	B2	t	n	n1	
А1Г061.002	460	430	390	143,3	3	16	0,2
-01	660	630	590	157,5	4	18	0,3

А1Г061 002

Прокладка

Лит.	Масса	Масштаб
И	См. табл.	-

Лист | Листов 1

Пластина 1Н-1-тмкщ-с-2 ГОСТ 7338-90

СантехНИИпроект

А1Г061 000СБ

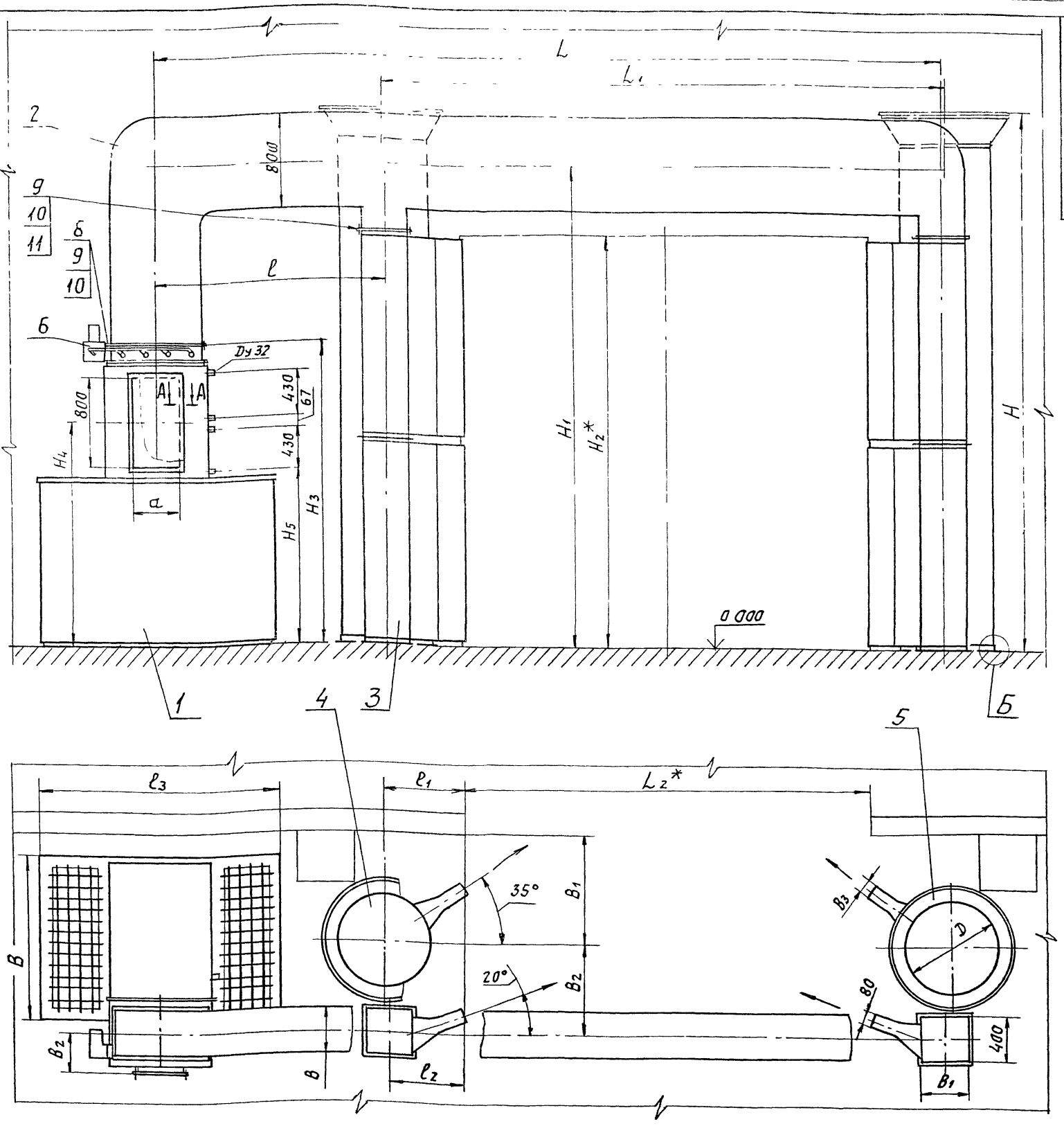

Обозначение	Размеры, мм																						Масса, кг
	B	B1	B2	B	B1	B2	B3	a	L	L1	L2*	l	l1	l2	l3	H	H1	H2*	H3	H4	H5	D	
А1Г061.000	1450	1000	800	400	400	340	123	400	6900	5000	3600	2000	700	650	2100	4623	4205	3600	2735	2014	1542	800	2074
-01																							2087
-02																							2100
-03		1100	900		500		143		7550	5800	4200	1950	800	700		5385	4805	4200				1000	2850
-04																							2867
-05																							2949
-06	1735	1400	1100	600	800	440	163	600	8600	6500	4800	2100	850	850	2550	6545	6005	5400	3145	2424	1952	1250	3524
-07																							3957

1 Размеры для справок.
2 * Размеры проема ворот.
3 Сварной шов по ГОСТ 5264-80.

А-А (1 2)

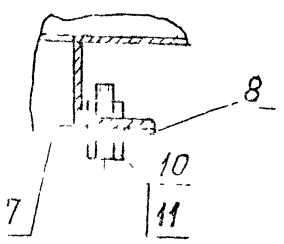

Б (1 2)

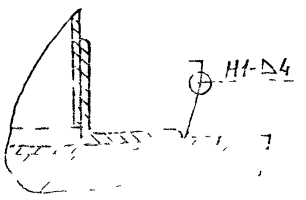

Закладная деталь

Инв. № подл.	Подп. и дата	Взам. инв. №	Инв. № дубл.	Подп. и дата

Гл. инж.	Литвак		
Гл. спец.	Грановский		
Н. контр.	Фрадкин		
Утв.	Спивак		

А1Г061.000СБ

Завеса воздушная шиберующая с одним отопительно-рециркуляционным агрегатом

Лит.	Масса	Масшт.
И	См. табл.	—
Лист	Листов 1	

САНТЕХНИИПРОЕКТ

Серия 5 904-65 Выпуск 2

Формат	Зона	Поз.	Обозначение	Наименование	Кол.	Примечание
				Документация		
А1			А1Г061 010 СБ	Сборочный чертеж		
				Детали		
А3		1	А1Г061.011	Щиток	1	
		2	-01	Щиток	1	
А4		3	А1Г061 012	Прокладка	2	
А4		4	А1Г061.013	Прокладка	2	
				Стандартные изделия		
		5		Болт М10-6g×25.36		
				ГОСТ 7798-70	18	
		6		Гайка М10-6Н.4		
				ГОСТ 5915-70	4	
			Переменные данные	для исполнений		
				А1Г061.010		
				Сборочные единицы		
А4		7	Н.00.00-15	Вставка типа-Н	1	Типовые конструкции серии 5.904-38

Изм. Лист № докум. Подп. Дата

Разраб. Комиссаров
Пров. Литвак
Нач.гр. Литвак
Н.контр. Фрадкин
Утв. Слибак

А1Г061 010

Агрегат отопительно-рециркуляционный

Лит. Н | Лист 1 | Листов 11

СантехНИИпроект

Формат А4

Инв.№ подл. | Подп. и дата | Взам.инв.№ | Инв.№ дубл. | Подп. и дата

Формат	Зона	Поз.	Обозначение	Наименование	Кол.	Примечание
А4		8	А1Г061 020	Каркас	1	
А4		9	А1Г061 030	Короб раздающий	1	
А4		10	А1Г061 050	Кожух	1	
А4		11	А1Г061 060	Панель	2	
А4		12	А1Г061 090	Панель	2	
А4		13	А1Г061 100	Крышка каркаса	1	
				Детали		
А4		14	А1Г061.013-01	Прокладка	1	
А4		15	А1Г061 014	Пластина	5	
Б4		16	А1Г061 015	Патрубок		
				Труба 32×3,2		
				ГОСТ 3262-75		
				l=200-2	4	0,6кг
				Стандартные изделия		
		17		Болт М6-6g×25.36		
				ГОСТ 7798-70	47	
		18		Гайка М6-6Н.4		
				ГОСТ 5915-70	95	
				Прочие изделия		
		19		Калорифер КСк4-6-02ХЛ3А		
				ТУ-16-ДИПА.632641.002ТУ-91Е	2	
		20		Вентилятор В-Ц14-46-6,3-02лев А-02		
				ТУ22-5436-83	1	

Изм. Лист N докум. Подп. Дата

А1Г061.010

Лист 2

Формат А4

Серия 5.904-65 Выпуск 2

Формат	Зона	Поз.	Обозначение	Наименование	Кол.	Примечание
				А1Г061 010-01		
				Сборочные единицы		
А4		7	Н 00.00-15	Вставка типа-Н	1	Типовые конструкции серии 5.904-38
А4		8	А1Г061.020	Каркас	1	
А4		9	А1Г061.030	Короб раздающий	1	
А4		10	А1Г061.050-01	Кожух	1	
А4		11	А1Г061.060	Панель	2	
А4		12	А1Г061.090	Панель	2	
А4		13	А1Г061.100-01	Крышка каркаса	1	
				Детали		
А4		14	А1Г061.013-01	Прокладка	1	
А4		15	А1Г061.014	Пластина	5	
Б4		16	А1Г061.016	Патрубок		
				Труба 32×3,2		
				ГОСТ 3262-75		
				l=135-2	4	0,4кг
				Стандартные изделия		
		17		Болт М6-6g×25.36		
				ГОСТ 7798-70	47	
		18		Гайка М6-6Н.4		
				ГОСТ 5915-70	95	
				Прочие изделия		

Инв.№ подл. | Подп. и дата | Взам.инв.№ | Инв.№ дубл. | Подп. и дата

Изм. Лист № докум. Подп. Дата

А1Г061.010

Лист 3

Формат	Зона	Поз.	Обозначение	Наименование	Кол.	Примечание
		19		Калорифер КСк4-7-02ХЛ3А		
				ТУ 16-ДИПА.632641.002ТУ-91Е	2	
		20		Вентилятор В-Ц14-46-6,3-02лев А-02		
				ТУ22-5436-83	1	
				А1Г061.010-02		
				Сборочные единицы		
А4		7	Н.00.00-15	Вставка типа-Н	1	Типовые конструкции серии 5.904-38
А4		8	А1Г061 020	Каркас	1	
А4		9	А1Г061.030	Короб раздающий	1	
А4		10	А1Г061 050-02	Кожух	1	
А4		11	А1Г061.060	Панель	2	
А4		12	А1Г061.090	Панель	2	
А4		13	А1Г061.100-02	Крышка каркаса	1	
				Детали		
А4		14	А1Г061.013-01	Прокладка	1	
А4		15	А1Г061.014	Пластина	5	
Б4		16	А1Г061 017	Патрубок		
				Труба 32×3,2		
				ГОСТ 3262-75		
				l=75-1	4	0,2кг

Инв.№ подл. | Подп. и дата | Взам.инв.№ | Инв.№ дубл. | Подп. и дата

Изм. Лист N докум. Подп. Дата

А1Г061.010

Лист 4

Формат	Зона	Поз.	Обозначение	Наименование	Кол	Примечание
		17		Болт М6-6g х 25.36		
				ГОСТ 7798-70	47	
		18		Гайка М6-6Н.4		
				ГОСТ 5915-70	94	
				Прочие изделия		
		19		Калорифер КСк4-8		
				-02ХЛ3А		
				ТУ16-ДИПА.632641.002ТУ-91Е	2	
		20		Вентилятор В-Ц14-		
				-46-6,3-02 лев А		
				ТУ22-5436-83	1	
			А1ГО61.010-03			
				Сборочные единицы		
А4		7	Н.00.00-15	Вставка типа-Н	1	Типовые конструкции серии 5.904-38
А4		8	А1ГО61 020-01	Каркас	1	
А4		9	А1ГО61.030	Короб раздающий	1	
А4		10	А1ГО61.050	Кожух	1	
А4		11	А1ГО61.060	Панель	2	
А4		12	А1ГО61.090	Панель	2	
А4		13	А1ГО61.100	Крышка каркаса	1	
				Детали		
А4		14	А1ГО61.013-01	Прокладка	1	
А4		15	А1ГО61.014	Пластина	5	

Инв. № подл. | Подп. и дата | Взам. инв. № | Инв. № дубл. | Подп. и дата

Изм. Лист N докум. Подп. Дата

А1ГО61.010

Лист 5

Формат А4

Формат	Зона	Поз.	Обозначение	Наименование	Кол	Примечание
Б4		16	А1ГО61.015	Патрубок		
				Труба 32х3,2		
				ГОСТ 3262-75		
				С=220-2	4	0,6кг
				Стандартные изделия		
		17		Болт М6-6g х 25.36		
				ГОСТ 7798-70	47	
		18		Гайка М6-6Н.4		
				ГОСТ 5915-70	95	
				Прочие изделия		
		19		Калорифер КСк4-6-		
				-02ХЛ3А		
				ТУ16-ДИПА.632641.002ТУ-91Е	2	
		20		Вентилятор В-Ц14-		
				-46-6,3-02 лев А		
				ТУ22-5436-83	1	
			А1ГО61.010-04			
				Сборочные единицы		
А4		7	Н 00 00-15	Вставка типа-Н	1	Типовые конструкции серии 5.904-38
А4		8	А1ГО61 020-01	Каркас	1	
А4		9	А1ГО61.030	Короб раздающий	1	
А4		10	А1ГО61.050-01	Кожух	1	
А4		11	А1ГО61 060	Панель	2	

Инв. № подл. | Подп. и дата | Взам. инв. № | Инв. № дубл. | Подп. и дата

Изм. Лист N докум. Подп. Дата

А1ГО61 010

Лист 6

Формат А4

Серия 5.904-65 Выпуск 2

Формат	Зона	Поз.	Обозначение	Наименование	Кол	Примечание
А4		12	А1ГО61.090	Панель	2	
А4		13	А1ГО61.100-01	Крышка каркаса	1	
				Детали		
А4		14	А1ГО61 013-01	Прокладка	1	
А4		15	А1ГО61.014	Пластина	5	
Б4		16	А1ГО61.016	Патрубок		
				Труба 32х3,2		
				ГОСТ 3262-75		
				С=135-2	4	0,4кг
				Стандартные изделия		
		17		Болт М6-6g х 2,5.36		
				ГОСТ 7798-70	47	
		18		Гайка М6-6Н.4		
				ГОСТ 5915-70	95	
				Прочие изделия		
		19		Калорифер КСк4-7-		
				-02ХЛ3А		
				ТУ16-ДИПА.632641.002ТУ-91Е	2	
		20		Вентилятор В-Ц14-		
				-46-6,3-02 лев А		
				ТУ22-5436-83	1	
			А1ГО61.010-05			
				Сборочные единицы		

Инв. № подл. | Подп. и дата | Взам. инв. № | Инв. № дубл. | Подп. и дата

Изм. Лист N докум. Подп. Дата

А1ГО61.010

Лист 7

Формат	Зона	Поз.	Обозначение	Наименование	Кол	Примечание
А4		7	Н 00.00-15	Вставка типа-Н	1	Типовые конструкции серии 5.904-38
А4		8	А1ГО61. 020-01	Каркас	1	
А4		9	А1ГО61. 030-01	Короб раздающий	1	
А4		10	А1ГО61. 050-03	Кожух	1	
А4		11	А1ГО61. 060	Панель	1	
А4		12	А1ГО61. 090	Панель	1	
А4		13	А1ГО61. 100-03	Крышка каркаса	1	
				Детали		
А4		14	А1ГО61. 013-02	Прокладка	1	
А4		15	А1ГО61. 014	Пластина	5	
Б4		16	А1ГО61. 018	Патрубок		
				Труба 32х3,2		
				ГОСТ 3262-75		
				С-85-1	4	0,25кг
				Стандартные изделия		
		17		Болт М6-6g х 25.36		
				ГОСТ 7798-70	50	
		18		Гайка М6-6Н.4		
				ГОСТ 5915-70	98	
				Прочие изделия		
		19		Калорифер КСк4-10-		
				-02ХЛ3А		
				ТУ16-ДИПА.632641.002ТУ-91Е	2	

Инв. № подл. | Подп. и дата | Взам. инв. № | Инв. № дубл. | Подп. и дата

Изм. Лист N докум. Подп. Дата

А1ГО61.010

Лист 8

Формат	Зона	Поз.	Обозначение	Наименование	Кол.	Примечание
		20		Вентилятор		
				В-Ц14-46-6,3-02лев А		
				ТУ22-5436-83	1	
				А1Г061 010 06		
				Сборочные единицы		
А4		7	Н 00 00-17	Вставка типа-Н	1	Типовые конструкции серия 5904 38
А4		8	А1Г061 110	Каркас	1	
А4		9	А1Г061 030-02	Короб раздающий	1	
А4		10	А1Г061 050-04	Кожух	1	
А4		11	А1Г061. 060-01	Панель	2	
А4		12	А1Г061 090-01	Панель	2	
А4		13	А1Г061 100-04	Крышка каркаса	1	
				Детали		
А4		14	А1Г061 013-01	Прокладка	1	
А4		15	А1Г061 014-01	Пластина	5	
А4		16	А1Г061 016	Патрубок		
				Труба 32х3,2		
				ГОСТ 3262-75		
				ℓ = 135-2	4	0,4кг
				Стандартные изделия		
		17		Болт М6-6дх25.36		
				ГОСТ 7798-70	43	
		18		Гайка М6-6Н4		
				ГОСТ 5915-70	85	

Изм. | Лист | N докум. | Подп. | Дата — А1Г061 010 — Лист 9

Формат А4

Инв. N подл. | Подп. и дата | Взам. инв. N | Инв. N дубл. | Подп. и дата

Формат	Зона	Поз.	Обозначение	Наименование	Кол.	Примечание
				Прочие изделия		
		19		[illegible]		
				[illegible]		
		20		Вентилятор		
				В-Ц14-46-8-02лев А		
				ТУ22-5436-83	1	
				А1Г061 010-07		
				Сборочные единицы		
А4		7	Н 00.00-17	Вставка типа-Н	1	Типовые конструкции серия 5904 38
А4		8	А1Г061 110	Каркас	1	
А4		9	А1Г061. 030-03	Короб раздающий	1	
А4		10	А1Г061 050-05	Кожух	1	
А4		11	А1Г061 060-01	Панель	2	
А4		12	А1Г061.090-01	Панель	2	
А4		13	А1Г061 100-05	Крышка каркаса	1	
				Детали		
А4		14	А1Г061 013-02	Прокладка	1	
А4		15	А1Г061 014-01	Пластина	5	
Б4		16	А1Г061, 018	Патрубок		
				Труба 32х3,2		
				ГОСТ 3262-75		
				ℓ = 85-1	4	0,25кг

Изм. | Лист | N докум. | Подп. | Дата — А1Г061 010 — Лист 10

Формат А4

Инв. N подл. | Подп. и дата | Взам. инв. N | Инв. N дубл. | Подп. и дата

Серия 5.904-65 Выпуск 2

Формат	Зона	Поз.	Обозначение	Наименование	Кол.	Примечание
				Стандартные изделия		
		17		Болт М6-6дх25.36		
				ГОСТ 7798-70	46	
		18		Гайка М6-6Н.4		
				ГОСТ 5915-70	90	
				Прочие изделия		
		19		Калорифер КСк 4-10-02ХЛ3А		
				ТУ16-ДИПА 632641 002ТУ-91Е	2	
		20		Вентилятор		
				В-Ц14-46-8-02лев А		
				ТУ22-5436-83	1	

Изм. | Лист | N докум. | Подп. | Дата — А1Г061. 010 — Лист 11

Инв. N подл. | Подп. и дата | Взам. инв. N | Инв. N дубл. | Подп. и дата

Формат	Зона	Поз.	Обозначение	Наименование	Кол.	Примечание
				Документация		
А4			А1Г061 040СБ	Сборочный чертеж		
				Детали		
Б4		1	А1Г061. 041	Полка		
				Уголок 40х40х3 ГОСТ 8509-86 / Ст3 ГОСТ 535-88		
				ℓ = 880-2	2	1,63кг
			Переменные данные	для исполнений:		
				А1Г061 040		
				Детали		
Б4		2	А1Г061. 042	Полка		
				Уголок 40х40х3 ГОСТ 8509-86 / Ст3 ГОСТ 535-88		
				ℓ = 400-2	2	0,74кг
				А1Г061 040-01		
				Детали		
Б4		2	А1Г061 043	Полка		
				Уголок 40х40х3 ГОСТ 8509-86 / Ст3 ГОСТ 535-88		
				ℓ = 600-2	2	1,1кг

А1Г061 040

Инв. N подл. | Подп. и дата | Взам. инв. N | Инв. N дубл. | Подп. и дата

Разраб.	Петрушин		
Пров.	Литвак		
Нач.гр.	Литвак		
Н.контр.	Фрицкин		
Утв.	Спивак		

Фланец

Лист | Листов 1

СантехНИИпроект

Формат А4

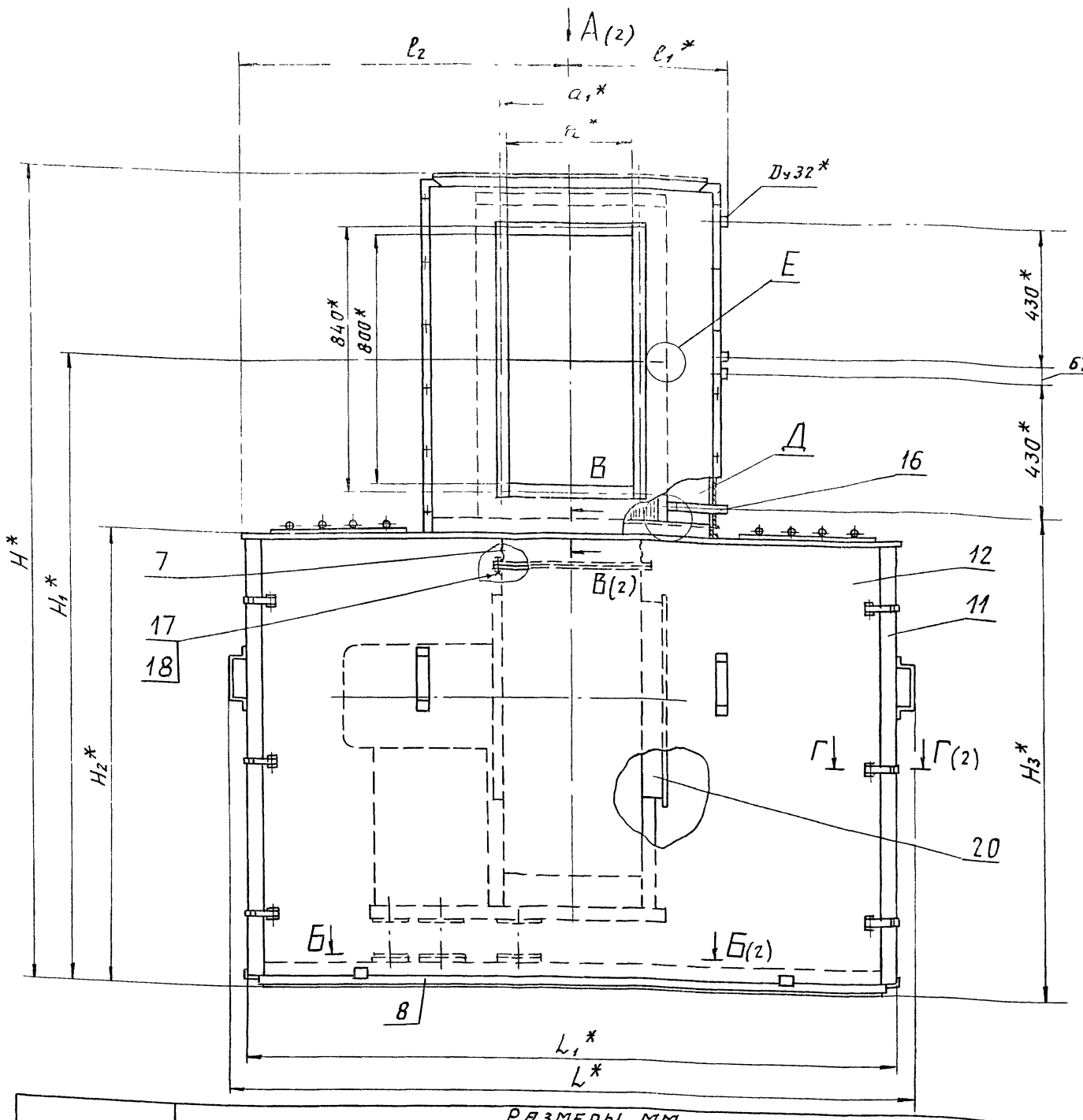

Обозначение	Размеры, мм																							Масса, кг
	L^*	L_1^*	l^*	l_1^*	l_2	H^*	H_1^*	H_2^*	H_3^*	T^*	T_1^*	T_2	t^*	C	C_1	C_2	C_3	C_4	C_5	a^*	a_1^*	B^*	B_1^*	
А1Г061 010																								
— 01																421			150					690
— 02	2166	2076	887,4	500	1050	2610	2014	1464	1542	1813	1450	410	340	582	176		460	230		400	430	1250	400	703
— 03																								716
— 04																								854
— 05			1262,4	700												496			125					871
— 06	2616	2526	887,4	500	1275	3020	2424	1874	1952	2108	1735	520	440	894	196	698	606	303	100	600	630	1500	225	953
— 07			1262,4	700																			400	1300
																								1381

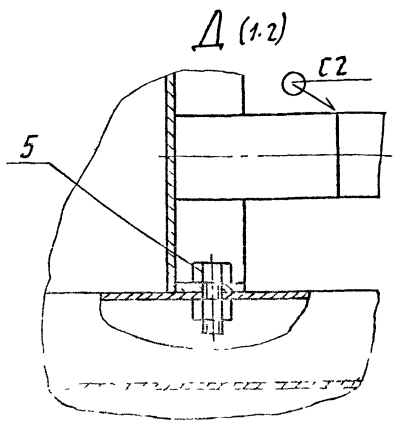

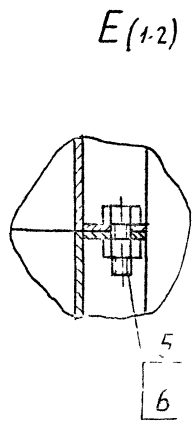

1. * Размеры для справок.
2. $\pm \frac{t_2}{2}$.
3. Сварной шов С2 по ГОСТ 16037-80, остальные – по ГОСТ 5264-80.

Изм.	Лист	Подп.	Дата	А1Г061.010 СБ
Разраб.	Литвак			Аппарат отопительно-рециркуляционный
Пров.	Литвак			
Рук. гр.	Литвак			
Гл. спец.	Грановский			
Н. контр.	Фрадкин			
Утв.	Спивак			

Лист 1 | Листов 2

САНТЕХНИИПРОЕКТ

Серия 5.904-65 Выпуск 2

Инв. № подл. | Подп. и дата | Взам. инв. № | Инв. № дубл. | Подп. и дата

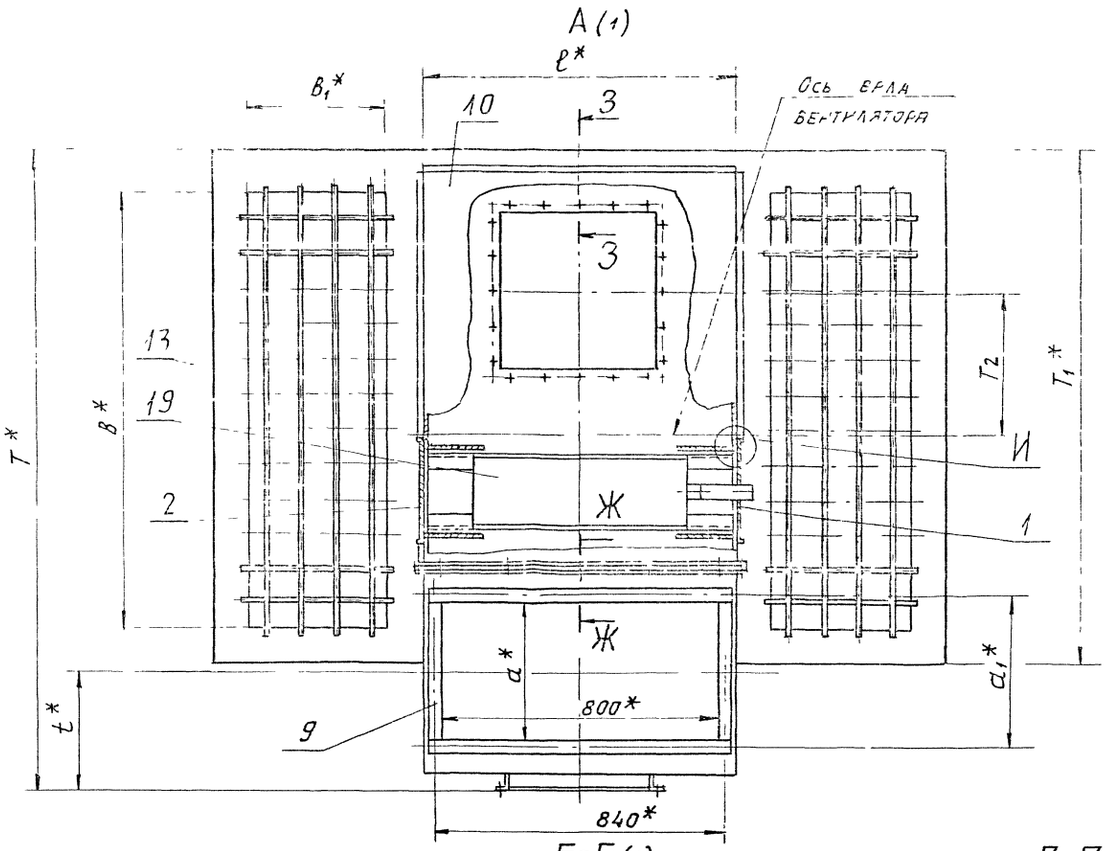

Б-Б (1)

В-В (1:5) (1)

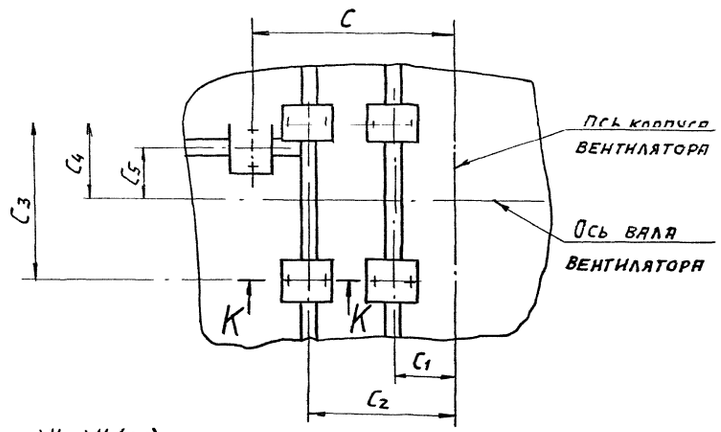

Ж-Ж (1:2)

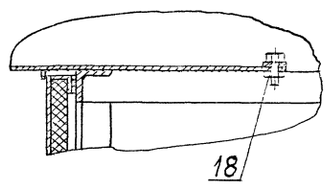

З-З (1:2,5)

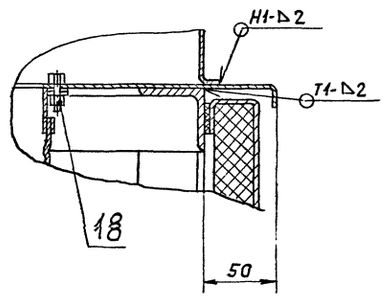

Г-Г (1:2) (1)

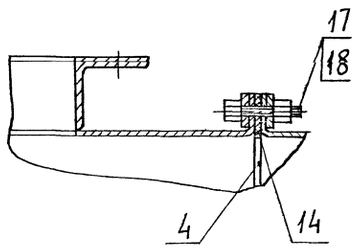

К-К (1:2)

И (1:1)

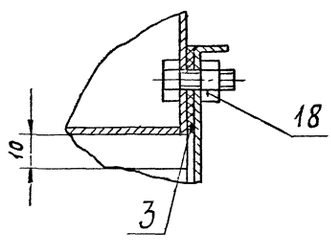

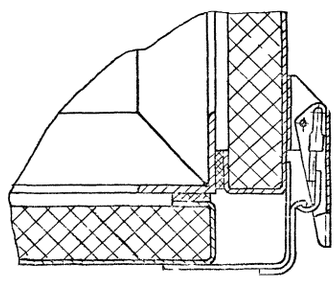

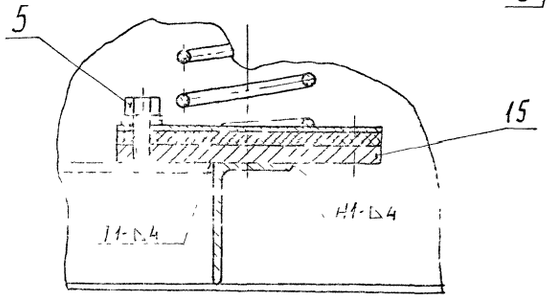

Серия 5.904-65 Выпуск 2

Инв.№ подл. | Подп. и дата | Взам. инв.№ | Инв.№ дубл. | Подп. и дата

А1Г 061.011

Рис. 1

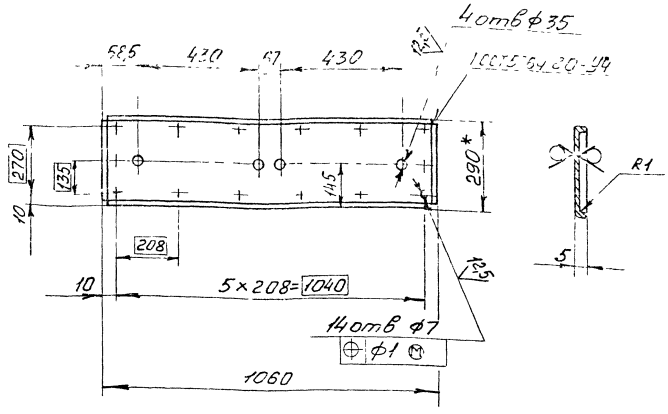

Обозначение	Рис	Масса, кг
А1Г061.011	1	2,56
-01	2	2,6

Рис. 2

Остальное – см рис 1

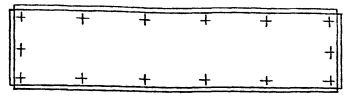

1* Размер для справок

2. H14; h14; $\pm \frac{t_2}{2}$

Изм.	Лист	№ докум.	Подп.	Дата	А1Г 061.011		
Разраб.		Меднова			Щиток	Лит	Масса	Масштаб
Пров.		Комиссаров				И	См табл.	1:10
Нач. гр.		Фрадкин				Лист	Листов 1
Гл. спец.		Грановский			Лист 1.2 ГОСТ 19903-74 ОК360В ГОСТ 16523-89	СантехНИИпроект	
Н. контр.		Литвак					
Утв.		Спивак					

Формат А3

Серия 5.904-65 Выпуск 2

А1Г 061.012

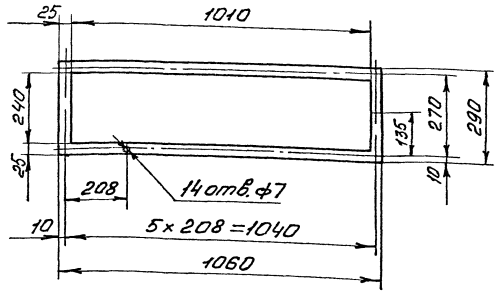

А1Г 061.013

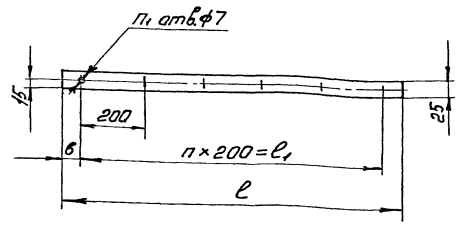

Обозначение	Размеры, мм			Кол-во		Масса, кг
	в	ℓ	ℓ1	п	п1	
А1Г061 013	60	1105	1000	5	6	0,12
-01	45	890	800	4	5	0,1
-02	130	1260	1000	5	6	0,14

А1Г 061.012

Прокладка

Пластина 1Н-I-ТМКЩ-М-3 ГОСТ 7338-90

Лист | Листов 1

СантехНИИпроект

Формат А4

А1Г 061.013

Прокладка

Пластина 1Н-I-ТМКЩ-М-3 ГОСТ 7338-90

Лист | Листов 1

СантехНИИпроект

Зона	Поз.	Обозначение	Наименование	Кол.	Примечание
			Документация		
А3		А1Г061.020 СБ	Сборочный чертеж		
			Детали		
А4	1	А1Г061.021	Поперечина	2	
	2	-01	Поперечина	2	
А4	3	А1Г061.022	Основание	2	
	4	-01	Основание	2	
А3	5	А1Г061.023	Распорка	2	
	6	-01	Распорка	2	
	7	-02	Распорка	1	
А4	8	А1Г061.024	Основание	2	
Б4	9	А1Г061.025	Стойка		
			Ст3 ГОСТ 535-88		
			δ = 1345-2	4	3,7кг
А4	10	А1Г061.026	Угольник	8	
А4	11	А1Г061.027	Косынка	24	
Б4	12	А1Г061.028	Настил		
			Лист 2 ГОСТ 19903-74 ОК360 В ГОСТ 16523-89		
			1320-2 × 1970-2	1	41кг

Изм.	Лист	N докум.	Подп.	Дата
Разраб.	Комиссаров			
Пров.	Литвак			
Нач.гр.	Литвак			
Н.контр.	Фрадкин			
Утв.	Спивак			

А1Г061.020

Каркас

Лит.	Лист	Листов
1	1	2

Сантехн.НИИпроект

Формат А4

Зона	Поз.	Обозначение	Наименование	Кол.	Примечание
		Применяемые данные	для исполнений		
			А1Г061.020		
			Детали		
А4	13	А1Г061.024-01	Основание	1	
			А1Г061.020-01		
			Детали		
А4	13	А1Г061.024-02	Основание	1	

А1Г061.020

Лист 2

Формат А4

Серия 5.904-65 Выпуск 2

А1Г061.035

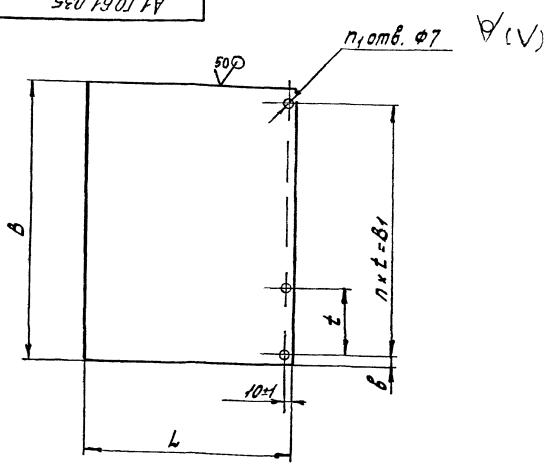

Обозначение	Размеры, мм					Кол-во		Масса, кг
	L	B	B_1	в	t	n	n_1	
А1Г061.035	662-2	885	800	42,5	200	4	5	4,6
-01		1260	1100	80	220	5	6	7,9
-02	862-3	885	800	42,5	200	4	5	7,2
-03		1260	1100	80	220	5	6	10,2

Неуказанные предельные отклонения размеров: h14; H14; $\pm\frac{t_2}{2}$

А1Г061.035

Лист нижний

Изм.	Лист	N докум.	Подп.	Дата
Разраб.	Комиссаров			
Пров.	Комиссаров			
Нач.гр.	Фрадкин			
Гл.спец.	Гранковский			
Н.контр.	Литвак			
Утв.	Спивак			

Лист 1,2 ГОСТ 19903-74 ОК360 В ГОСТ 16523-89

Сантехн.НИИпроект

А1Г061.040 СБ

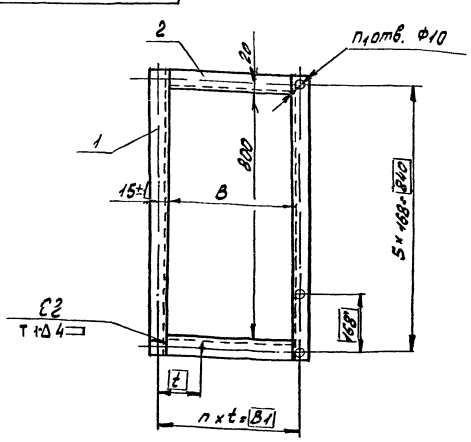

Обозначение	Размеры, мм			Кол-во		Масса, кг
	B	B_1	t	n	n_1	
А1Г061.040	400	430	143,3	3	16	4,75
-01	600	630	157,5	4	18	5,45

1 Неуказанные предельные отклонения размеров: H14; $\pm\frac{t_2}{2}$

2. Сварные швы по ГОСТ 5264-80

А1Г061.040 СБ

Фланец

Изм.	Лист	N докум.	Подп.	Дата
Разраб.	Комиссаров			
Пров.	Комиссаров			
Нач.гр.	Фрадкин			
Гл.спец.	Гранковский			
Н.контр.	Литвак			
Утв.	Спивак			

Лист Листов 1

Сантехн.НИИпроект

Формат А4

А1Г061.020СБ

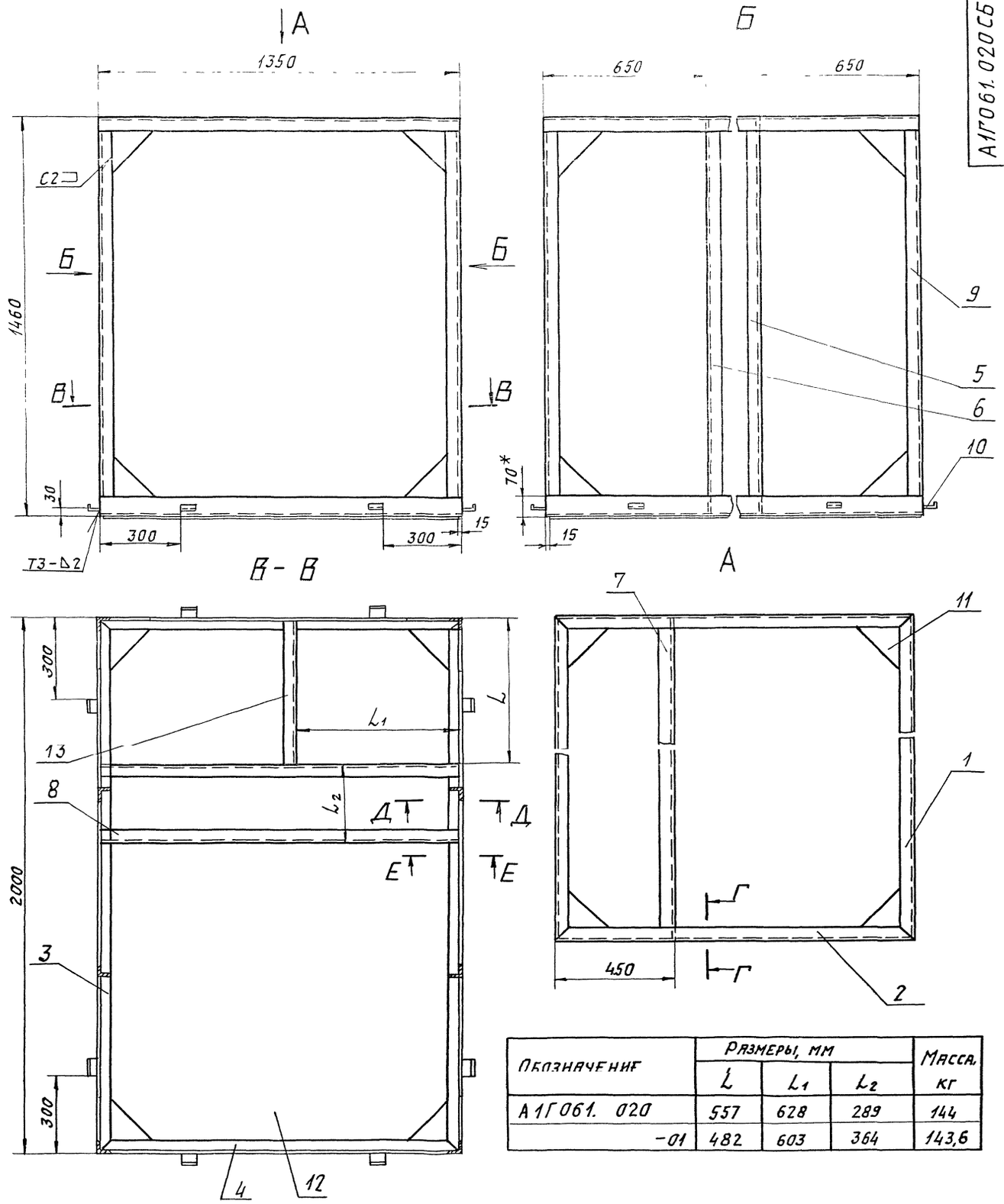

Обозначение	Размеры, мм			Масса, кг
	L	L_1	L_2	
А1Г061. 020	557	628	289	144
-01	482	603	364	143,6

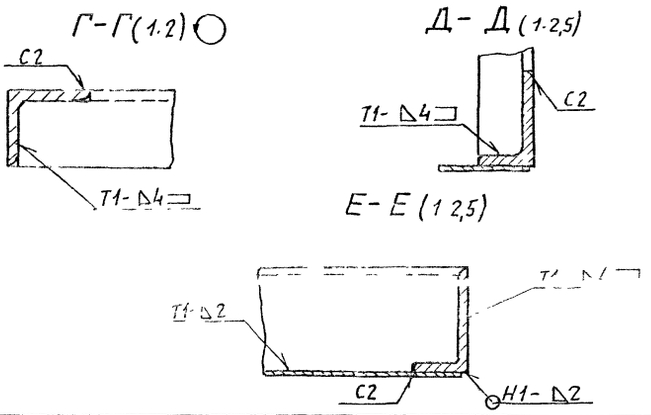

1. Размер для справок.
2. $h14, \pm\frac{t_2}{2}$
3. Сварные швы по ГОСТ 5264-80

Пров	Комиссаров		
Нач гр	Фрадкин		
Гл спец	Рыновский		
Н контр	Литвак		
Утв	Спивак		

А1Г061.020СБ

Каркас

Н		См табл. —
Лист	Листов 1	

САНТЕХНИИПРОЕКТ

Серия 5.904-65 Выпуск 2

Инв № подл. | Подп и дата | Взам инв № | Инв № дубл. | Подп и дата

А1Г061.021

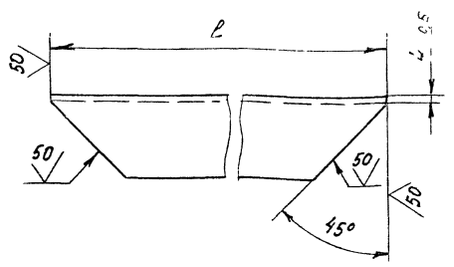

Обозначение	l, мм	Масса, кг
А1Г061.021	1992	5,35
-01	1342	3,7
-02	2442	6,7
-03	1627	4,4

Неуказанные предельные отклонения размеров h14, $\pm\frac{t_2}{2}$

Изм.	Лист	N докум.	Подп.	Дата
Разраб.		Меднова		
Пров.		Комиссаров		
Нач. гр.		Фрадкин		
Гл. спец.		Грановский		
Н. контр.		Литвак		
Утв.		Сливак		

А1Г061.021

Поперечина

Лит	Масса	Масшт.
И	См. табл.	–
Лист	Листов 1	

Уголок 45х45х4 ГОСТ 8509-86 / Ст.3 ГОСТ 535-88

СантехНИИпроект

Формат А4

А1Г061 022

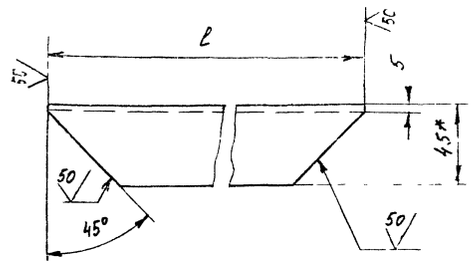

Обозначение	l, мм	Масса, кг
А1Г061 022	1990	8,0
-01	1340	5,3

1* Размер для справок

2 h14, $\pm\frac{t_2}{2}$

Изм.	Лист	N докум.	Подп.	Дата
Разраб.		Меднова		
Пров.		Комиссаров		
Нач. гр.		Фрадкин		
Гл. спец.		Грановский		
Н. контр.		Литвак		
Утв.		Сливак		

А1Г061 022

Основание

Лит	Масса	Масшт.
И	См. табл.	–
Лист	Листов 1	

Уголок 70х45х4,5 ГОСТ 8510-86 / Ст.3 ГОСТ 535-88

СантехНИИпроект

Формат А4

Серия 5.904-65 Выпуск 2

А1Г061.023

Рис.1

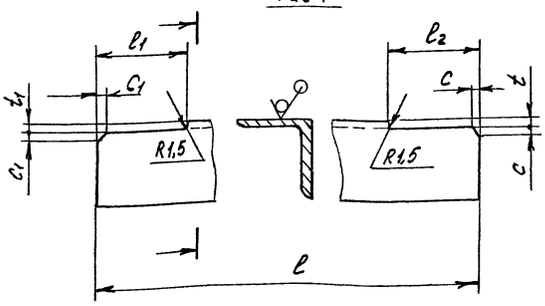

Рис.2

Остальное - см. рис. 1

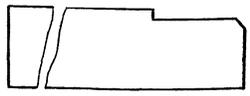

Рис.3

Остальное - см. рис. 1

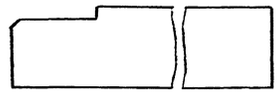

Обозначение	Рис.	Размеры, мм							Масса, кг
		l	l_1	l_2	c	c_1	t	t_1	
А1Г061.023	1	1450	65	41	5	8	4	5	4,0
-01			41	65	8	5	5	4	
-02		1990		41	5		4		5,4
-03		2440							6,6
-04	2	1745	–			–		–	4,9
-05	3		41	–	–	5	–	4	

Неуказанные предельные отклонения размеров: h14, $\pm\frac{t_2}{2}$

Изм.	Лист	N докум.	Подп.	Дата
Разраб.		Меднова		
Пров.		Комиссаров		
Нач. гр.		Фрадкин		
Гл. спец.		Грановский		
Н. контр.		Литвак		
Утв.		Сливак		

А1Г061.023

Распорка

Лит	Масса	Масшт.
Лист	Листов 1	

Уголок 45х45х4 ГОСТ 8509-86 / Ст.3 ГОСТ 535-88

СантехНИИпроект

АТГ061 024

Рис.1

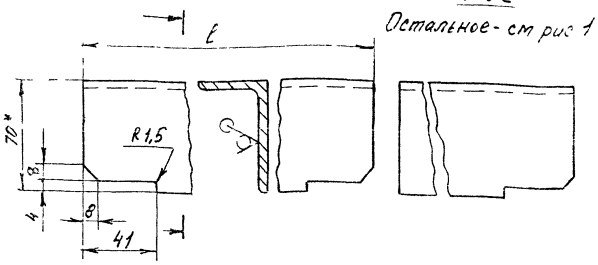

Рис 2

Остальное - см рис 1

Обозначение	Рис	ℓ, мм	Масса, кг
А1Г061 024	1	1340	5,4
-01	2	552	2,2
-02		477	1,8

1* Размер для справок

ℓ h14, $\pm \frac{t_2}{2}$

Изм	Лист	N докум	Подп	Дата
Разраб		Меднова		
Пров		Комиссаров		
Нач гр		Фрадкин		
Гл спец		Грановский		
Н контр		Литвак		
Утв		Сливак		

А1Г061 024

Основание

Лит	Масса	Масшт
И	Ст табл	-
Лист	Листов 1	

Уголок 70х45х4,5 ГОСТ 8510-86 / Ст3 ГОСТ 535-88

СантехНИИпроект

Формат А4

АТГ061 026

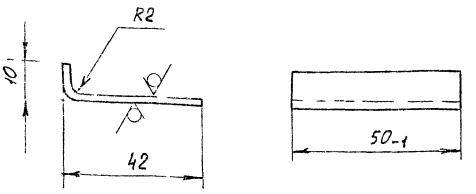

Неуказанные предельные отклонения размеров. h14, $\pm \frac{t_2}{2}$

Изм	Лист	N докум	Подп	Дата
Разраб		Меднова		
Пров		Фрадкин		
Нач гр		Фрадкин		
Гл спец		Грановский		
Н контр		Литвак		
Утв		Сливак		

А1Г061 026

Угольник

Лит	Масса	Масшт
И	0,045	1:1
Лист	Листов 1	

Лист 2 ГОСТ 19903-74 / ОК 3606 ГОСТ 16523-89

СантехНИИпроект

Формат А4

АТГ061.027

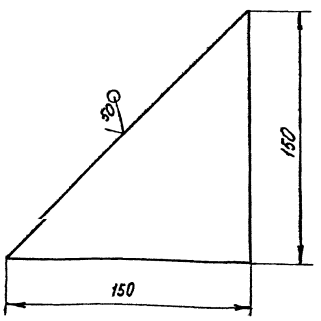

Неуказанные предельные отклонения размеров. h14

Изм	Лист	N докум	Подп	Дата
Разраб		Меднова		
Пров		Комиссаров		
Нач гр		Фрадкин		
Гл спец		Грановский		
Н контр		Литвак		

А1Г061.027

Косынка

Лит	Масса	Масшт
И	0,35	1:2
Лист	Листов 1	

Лист 4 ГОСТ 19903-74 / Ст 3 ГОСТ 14637-89

СантехНИИпроект

Серия 5.904-65 Выпуск 2

АТГ061.014

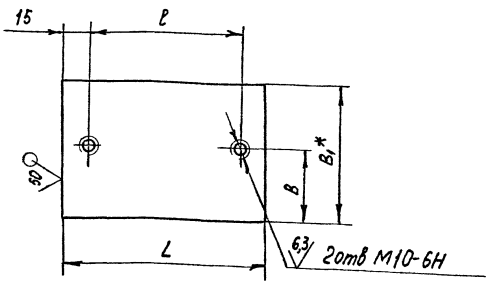

Обозначение	Размеры, мм				Масса, кг
	B	B1	L	ℓ	
А1Г061 014	55-1	110	150	120	1,3
-01	60-1	120	160	130	1,5

Неуказанные предельные отклонения размеров. h14; $\pm \frac{t_2}{2}$

Изм	Лист	N докум	Подп	Дата
Разраб		Меднова		
Пров		Комиссаров		
Нач гр		Фрадкин		
Гл спец		Грановский		
Н контр		Литвак		

А1Г061.014

Пластина

Лит	Масса	Масшт
И	Ст табл	-
Лист	Листов 1	

Лист 10 ГОСТ 19903-74 / Ст. 3 ГОСТ 14637-89

СантехНИИпроект

Формат	Зона	Поз	Обозначение	Наименование	Кол	Примечание
				Детали		
А4		1	А1Г061 031	Пластина	2	
			Перечисленные данные	Для исполнений:		
				А1Г061 030		
				Сборочные единицы		
А4		2	А1Г061. 040	Фланец	2	
				Детали		
А4		3	А1Г061. 031-01	Пластина	1	
		4	-02	Пластина	1	
А4		5	А1Г061. 032	Стенка	1	
А4		6	А1Г061. 033	Стенка	1	
А4		7	А1Г061. 034	Боковина	1	
		8	-01	Боковина	1	
А4		9	А1Г061. 035	Лист нижний	1	

Инв. № подл. | Подп. и дата | Взам. инв. № | Инв. № дубл. | Подп. и дата

Изм.	Лист	№ докум.	Подп.	Дата
Разраб.		Комиссаров		
Пров.		Литвак		
Нач. гр.		Литвак		
Н. контр.		Фрайкин		
Утв.		Спивак		

А1Г061. 030

Короб раздающий

Лит	Лист	Листов
И	1	4

СантехНИИпроект

Формат А4

Формат	Зона	Поз	Обозначение	Наименование	Кол	Примечание
				Стандартные изделия		
		10				
					5	
				А1Г061 030-01		
				Сборочные единицы		
А4		2	А1Г061. 040	Фланец	2	
				Детали		
А4		3	А1Г061 031-03	Пластина	1	
		4	-04	Пластина	1	
А4		5	А1Г061 032-01	Стенка	1	
А4		6	А1Г061. 033-01	Стенка	1	
А4		7	А1Г061. 034	Боковина	1	
		8	-01	Боковина	1	
А4		9	А1Г061. 035-01	Лист нижний	1	
				Стандартные изделия		
		10		Болт М6-6g х 25 36		
				ГОСТ 7798-70	6	
				А1Г061 030-02		
				Сборочные единицы		
А4		2	А1Г061. 040-01	Фланец	2	

Инв. № подл. | Подп. и дата | Взам. инв. № | Инв. № дубл. | Подп. и дата

Изм.	Лист	№ докум.	Подп.	Дата

А1Г061. 030

Лист 2

Формат А4

Серия 5.904-65 Выпуск 2

Формат	Зона	Поз	Обозначение	Наименование	Кол	Примечание
				Детали		
А4		3	А1Г061. 031-01	Пластина	1	
		4	-02	Пластина	1	
А4		5	А1Г061 032-02	Стенка	1	
А4		6	А1Г061. 033-02	Стенка	1	
А4		7	А1Г061. 034-02	Боковина	1	
		8	-03	Боковина	1	
А4		9	А1Г061. 035-02	Лист нижний	1	
				Стандартные изделия		
		10		Болт М6-6g х 25.36		
				ГОСТ 7798-70	5	
				А1Г061 030-03		
				Сборочные единицы		
		2	А1Г061. 040-01	Фланец	2	
				Детали		
А4		3	А1Г061 031-03	Пластина	1	
		4	-04	Пластина	1	
А4		5	А1Г061. 032-03	Стенка	1	
А4		6	А1Г061. 033-03	Стенка	1	
А4		7	А1Г061 034-02	Боковина	1	
		8	-03	Боковина	1	
А4		9	А1Г061 035-03	Лист нижний	1	

Инв. № подл. | Подп. и дата | Взам. инв. № | Инв. № дубл. | Подп. и дата

Изм.	Лист	№ докум.	Подп.	Дата

А1Г061. 030

Лист 3

Формат А4

Формат	Зона	Поз	Обозначение	Наименование	Кол	Примечание
				Стандартные изделия		
		10		Болт М6-6g х 25 36		
				ГОСТ 7798-70	6	

Инв. № подл. | Подп. и дата | Взам. инв. № | Инв. № дубл. | Подп. и дата

Изм.	Лист	№ докум.	Подп.	Дата

А1Г061 030

Лист 4

25760-03 19 Формат А4

А1Г061.030 СБ

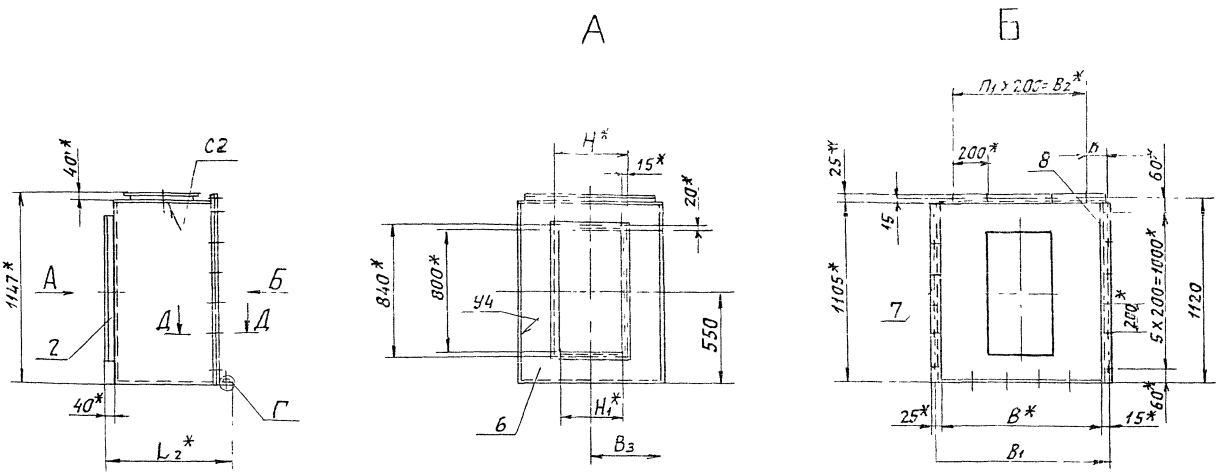

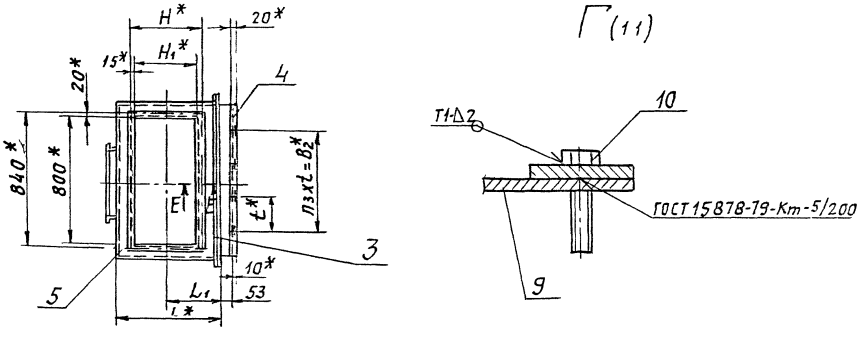

Обозначение	Размеры, мм														Масса, кг
	B	B1	B2	B3	B	L	L1	L2	H	H1	n	n1	B2	t	n3	
А1Г061.030	885	915	800	442,5	57,5	600	300	703	430	400	22	4	800	200	4	41,4
-01	1260	1290	1000	630	145						24	5	1100	220	5	51,1
-02	885	915	800	442,5	57,5	800	400	903	630	600	22	4	800	200	4	49,5
-03	1260	1290	1000	630	145						24	5	1100	220	5	59,4

Е-Е (1:1)

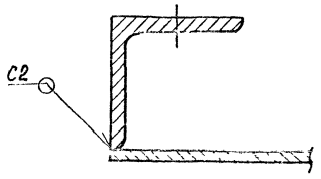

1. * Размеры для справок.
2. $h14_i \pm \frac{t_2}{2}$.
3 Сварные швы Т1, С2 по ГОСТ 5264-80

Разраб.	Дмитриев		А1Г061.030 СБ
Пров.	Комиссаров		Короб раздающий
Нач.гр	Фрадкин		Лит. А, Масса, Масштаб: Изм. Кол.уч. Лист №док. Подп. Дата; Стадия: Р, Лист: 1, Листов: 1
Гл.спец.	Грановский		САНТЕХНИИПРОЕКТ
Н.контр.	Литвак		
Утв.	Спивак		

Серия 5.904-65. Выпуск 2

Инв.№подл. | Подп. и дата | Взам.инв.№ | Инв.№дубл. | Подп. и дата

А1ГО61 031

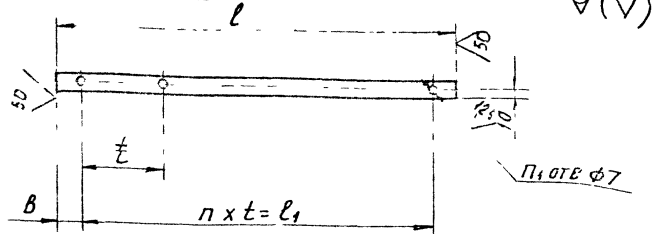

Обозначение	Размеры, мм				Кол-во		Масса, кг
	l	l1	B	t	n	n1	
А1ГО61. 031	1105	1000	60	200	5	6	0,7
-01	890	800	45		4	5	0,57
-02	885		42,5		4	5	0,55
-03	1260	1000	130		5	6	0,8
-04		1100	80	220	5	6	

Неуказанные предельные отклонения размеров: $H14, h14, \pm \frac{t_2}{2}$

Изм.	Лист	N докум.	Подп.	Дата	А1ГО61. 031	
Разраб.		Истомина			Пластина	Лит. И; Масса: см табл.; Масштаб: –
Пров.		Комиссаров				Лист; Листов 1
Нач. гр.		Фрядкин			Полоса 4х20 ГОСТ 103-76 / Ст 3 ГОСТ 535-88	САНТЕХНИИПРОЕКТ
Гл. спец.		Грановский				
Н. контр.		Литвак				
Утв.		Спивак				

Инв. N подл. | Подп. и дата | Взам. инв. N | Инв. N дубл. | Подп. и дата

Формат А4

А1ГО61 032

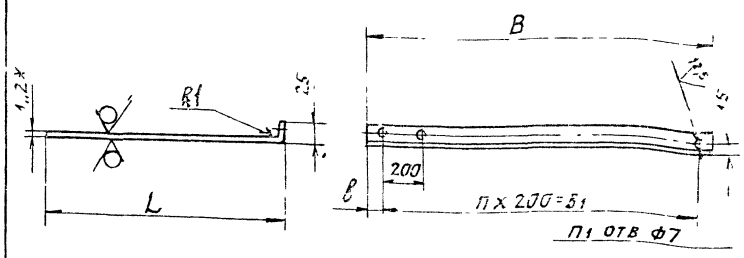

Обозначение	Размеры, мм				Кол-во		Масса кг
	L	B	B1	b	n	n1	
А1ГО61. 032	600	890	800	45	4	5	5,3
-01		1262	1000	131	5	6	7,45
-02	800	890	8000	45	4	5	7,0
-03		1262	1000	131	5	6	9,8

1 * Размер для справок
2 $H14, h14, \pm \frac{t_2}{2}$

Изм.	Лист	N докум.	Подп.	Дата	А1ГО61. 032	
Разраб.		Истомина			Стенка	Лит. И; Масса: см табл.; Масштаб: –
Пров.		Комиссаров				Лист; Листов 1
Нач. гр.		Фрядкин			Лист 1,2 ГОСТ 19903-74 / ОК 3608 ГОСТ 16523-89	САНТЕХНИИПРОЕКТ
Гл. спец.		Грановский				
Н. контр.		Литвак				
Утв.		Спивак				

Инв. N подл. | Подп. и дата | Взам. инв. N | Инв. N дубл. | Подп. и дата

Формат А4

Серия 5.904-65 Выпуск 2

А1ГО61 033

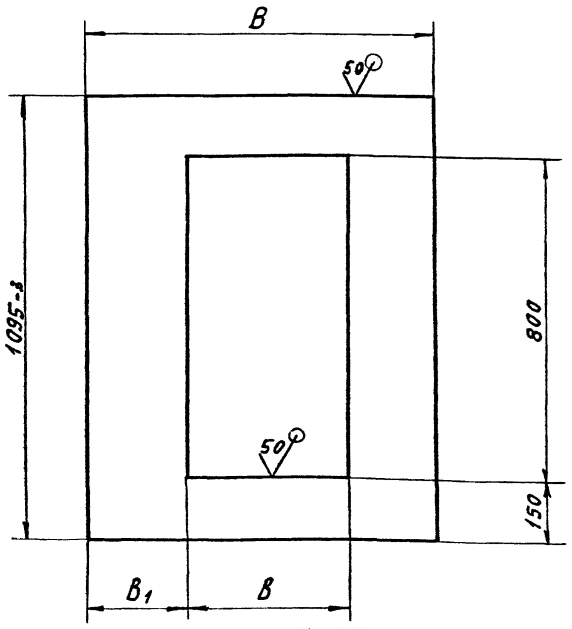

Обозначение	Размеры, мм			Масса, кг
	B	B	B1	
А1ГО61. 033	885	400	242,5	6,1
-01	1260		430	10,0
-02	885	600	142,5	4,6
-03	1260		330	8,4

Неуказанные предельные отклонения размеров $H14, h14, \pm \frac{t_2}{2}$

Изм.	Лист	N докум.	Подп.	Дата	А1ГО61 033	
Разраб.					Стенка	Лит. ; Масса: см табл.; Масштаб: –
Пров.						Лист; Листов 1
Нач. гр.		Фрядкин			Лист 1,2 ГОСТ 19903-74 / ОК 3608 ГОСТ 16523-89	САНТЕХНИИПРОЕКТ
Гл. спец.		Грановский				
Н. контр.		Литвак				
Утв.		Спивак				

Инв. N подл. | Подп. и дата | Взам. инв. N | Инв. N дубл. | Подп. и дата

Формат А4

А1ГО61.034

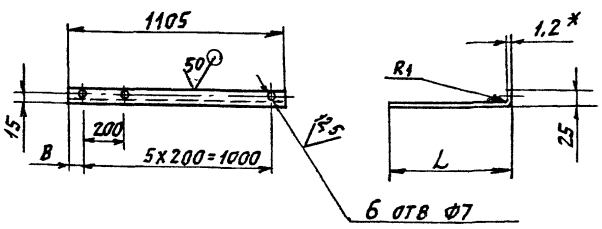

Обозначение	Размеры, мм		Масса, кг
	L	B	
А1ГО61. 034	600	60	6,6
-01		45	
-02	800	60	8,6
-03		45	

1. * Размер для справок
2 $H14, h14, \pm \frac{t_2}{2}$

Изм.	Лист	N докум.	Подп.	Дата	А1ГО61. 034	
Разраб.					Стенка	Лит. ; Масса: см табл.; Масштаб: –
Пров.		Комиссаров				Лист; Листов 1
Нач. гр.		Фрядкин			Лист 1,2 ГОСТ 19903-74 / ОК 3608 ГОСТ 16523-89	САНТЕХНИИПРОЕКТ
Гл. спец.		Грановский				
Н. контр.		Литвак				
Утв.		Спивак				

Инв. N подл. | Подп. и дата | Взам. инв. N | Инв. N дубл. | Подп. и дата

Формат А4

Формат	Зона	Поз	Обозначение	Наименование	Кол	Примечание
				Документация		
			А1Г061 ПЗ ОСБ	Сборочный чертеж		
				Детали		
А4		1	А1Г061 031	Пластина	2	
				Стандартные изделия		
		2		Болт М6-6g х 25.36 ГОСТ 7798-70	28	
			Переменные данные	для исполнений		
				А1Г061 050		
				Детали		
А4		3	А1Г061 031-01	Пластина	1	
А3		4	А1Г061 051	Боковина	1	
		5	-01	Боковина	1	
А3		6	А1Г061 052	Стенка верхняя	1	
Б4		7	А1Г061 053	Полоса Лист 1,2 ГОСТ 19903-74 ОК360В ГОСТ 16523-89		
				170-1 х 1010-2	4	1,6 кг

Изм. Лист № докум. Подп. Дата

А1Г061 050

Разраб. Котельников
Пров. Литвак
Нач. гр. Литвак
Н. контр. Фрадкин
Утв. Спивак

Кожух

Лит. И1 | Лист 1 | Листов 4

СантехНИИпроект

Формат А4

Формат	Зона	Поз	Обозначение	Наименование	Кол	Примечание
Б4		8	А1Г061 054	Стяжка Уголок 45х45х4 ГОСТ 8509-86 Ст3 ГОСТ 535-88		
				L=885-2,3	1	2,42 кг
				А1Г061 050-01		
				Детали		
А4		3	А1Г061.031-01	Пластина	1	
А3		4	А1Г061.051	Боковина	1	
		5	-01	Боковина	1	
А3		6	А1Г061 052	Стенка верхняя	1	
Б4		7	А1Г061 055	Полоса Лист 1,2 ГОСТ 19903-74 ОК360В ГОСТ 16523-89		
				115-1 х 1010-2	4	1,1 кг
Б4		8	А1Г061.054	Стяжка Уголок 45х45х4 ГОСТ 8509-86 Ст3 ГОСТ 535-88		
				L=885-2,3	1	2,42 кг
				А1Г061.050-02		
				Детали		
А4		3	А1Г061.031-01	Пластина	1	
А3		4	А1Г061.051	Боковина	1	
		5	-01	Боковина	1	
А3		6	А1Г061.050	Стенка верхняя	1	

Изм. Лист № докум. Подп. Дата

А1Г061.050

Лист 2

Формат А4

Серия 5.904-65 Выпуск 2

Формат	Зона	Поз	Обозначение	Наименование	Кол	Примечание
А4		3	А1Г061 031-01	Пластина	1	
А3		4	А1Г061 051-02	Боковина	1	
		5	-03	Боковина	1	
А3		6	А1Г061.052-02	Стенка верхняя	1	
Б4		7	А1Г061.055	Полоса Лист 1,2 ГОСТ 19903-74 ОК360В ГОСТ 16523-89		
				115-1 х 1010-2	4	1,1 кг
Б4		8	А1Г061.054	Стяжка Уголок 45х45х4 ГОСТ 8509-86 Ст3 ГОСТ 535-88		
				L=885-2,3	1	2,42 кг
				А1Г061.050-05		
				Детали		
А4		3	А1Г061.031-03	Пластина	1	
А3		4	А1Г061.051-02	Боковина	1	
		5	-03	Боковина	1	
А3		6	А1Г061.052-03	Стенка верхняя	1	
Б4		7	А1Г061.056	Полоса Лист 1,2 ГОСТ 19903-74 ОК360В ГОСТ 16523-89		
				40-1 х 1010-2	4	0,38
Б4		8	А1Г061.057	Стяжка Уголок 45х45х4 ГОСТ 8509-86 Ст3 ГОСТ 535-88		
				L=1260-3,1	1	3,5 кг

Изм. Лист № докум. Подп. Дата

А1Г061 050

Лист 4

Формат А4

Формат	Зона	Поз	Обозначение	Наименование	Кол	Примечание
Б4		7	А1Г061.056	Полоса Лист 1,2 ГОСТ 19903-79 ОК360В ГОСТ 16523-89		
				40-1 х 1010-2	4	0,38 кг
Б4		8	А1Г061.054	Стяжка Уголок 45х45х4 ГОСТ 8509-86 Ст3 ГОСТ 535-88		
				L=885-2,3	1	2,42 кг
				А1Г061.050-03		
				Детали		
А4		3	А1Г061.031-03	Пластина	1	
А3		4	А1Г061.051	Боковина	1	
		5	-01	Боковина	1	
А3		6	А1Г061.052-01	Стенка верхняя	1	
Б4		7	А1Г061.056	Полоса Лист 1,2 ГОСТ 19903-74 ОК360В ГОСТ 16523-89		
				40-1 х 1010-2	4	0,38 кг
Б4		8	А1Г061 057	Стяжка Уголок 45х45х4 ГОСТ 8509-86 Ст3 ГОСТ 535-88		
				L=1260-3,1	1	3,5 кг
				А1Г061 050-04		

Изм. Лист № докум. Подп. Дата

А1Г061.050

Лист 3

А1Г 061 050СБ

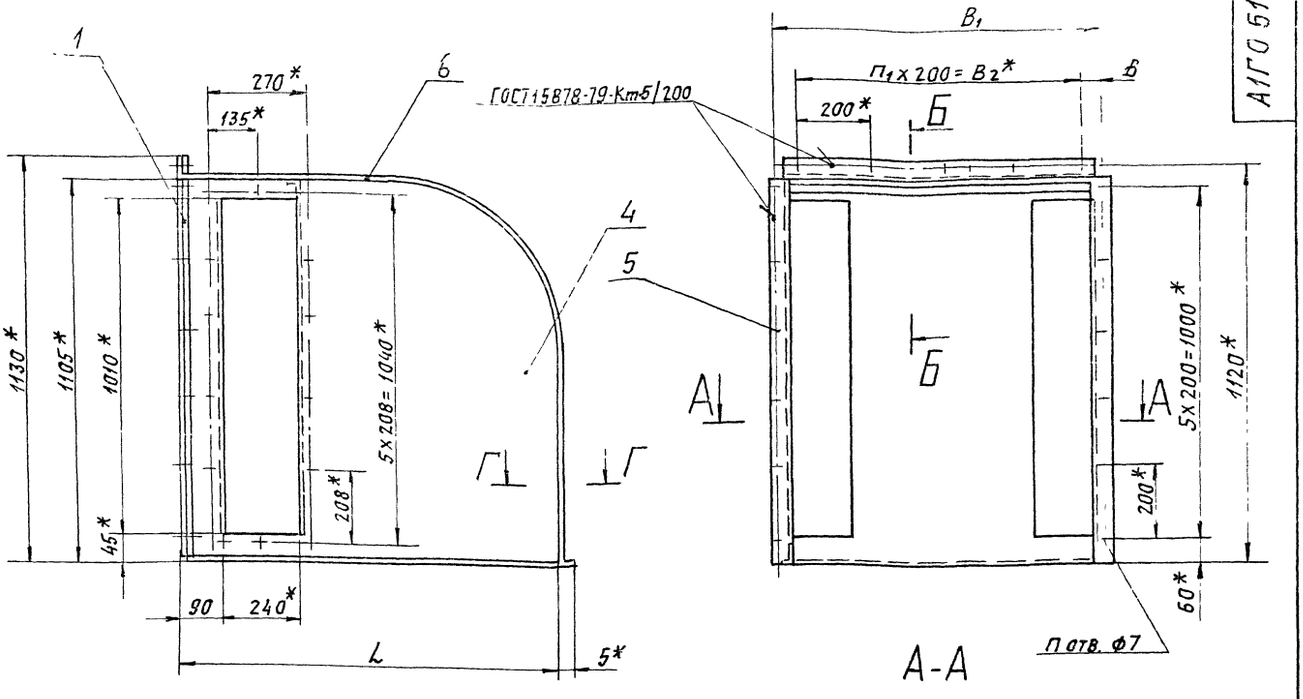

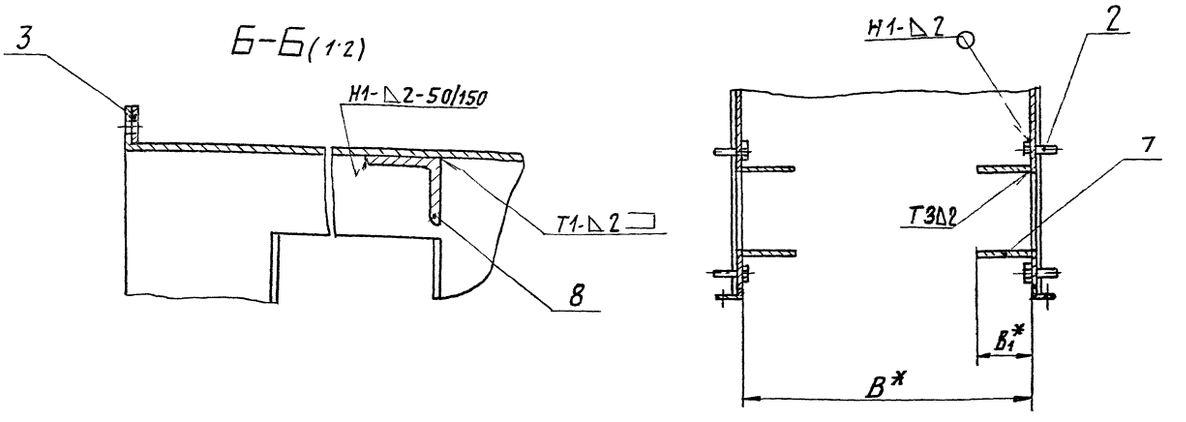

Обозначение	Размеры, мм						П, отв.	П1 шагов	Масса кг
	B	B_1	B_2	B	B_1	L			
А1Г061.050	885	915	800	57,5	170	1120	22	4	54,5
-01					115				51,5
-02					40				48,2
-03	1260	1290	1000	145			24	5	53,5
-04	885	915	800	57,5	115	1215	22	4	53,5
-05	1260	1290	1000	145	40		24	5	60,5

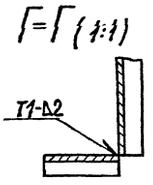

1. * Размеры для справок.
2. $\pm \frac{t_z}{2}$
3. Сварные швы по ГОСТ 5264-80, кроме швов указанных на чертеже.

Изм.	Лист	N докум.	Подп.	Дата
Разраб.	Ульянова			
Пров.	Коссаров			
Нач. гр.	Фридкин			
ГИП спец.	Рябовский			
Н. контр.	Литвак			
Утв.	Спивак			

А1Г061.050СБ

Кажух

Лит.	Масса	Масштаб
И	См. табл.	—
Лист	Листов 1	

САНТЕХНИИПРОЕКТ

Серия 5.904-65 Выпуск 2

Инв.№подл. | Подп. и дата | Взам. инв.№ | Инв.№дубл. | Подп. и дата

25760-03 23 Копировал

Формат А2

А1Г061 051

50/(√)

Рис. 1

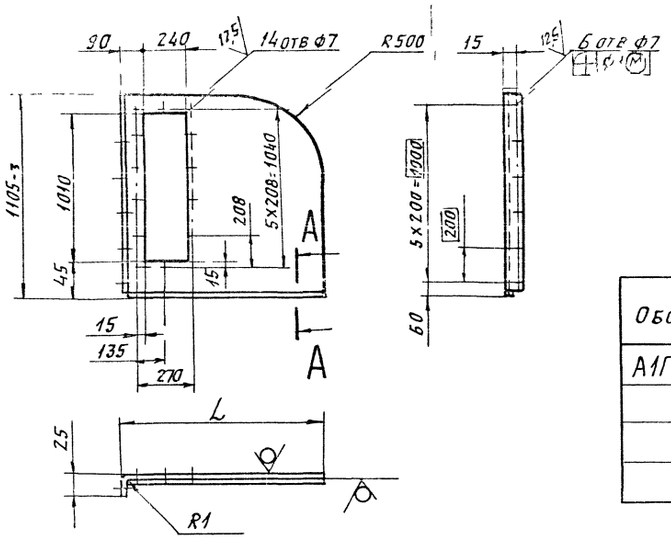

A-A (2:1)

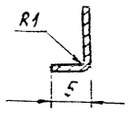

Обозначение	Рис.	L, мм	Масса, кг
А1Г061.051	1	1120	11,5
-01	2		
-02	1	1215	12,6
-03	2		

Рис 2

Остальное см. рис.1

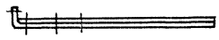

Неуказанные предельные отклонения размеров: $H14$; $h14$; $\pm \frac{t_2}{2}$

				А1Г061.051	
Изм.	Лист	№докум.	Подп.	Дата	
Разраб.		Медновя			Боковина
Пров.		Комиссаров			
Нач. гр.		Фрядкин			
Гл. спец.		Рановский			1,2 ГОСТ 19903-74
Н. контр.		Литвак			Лист ОК 3608 ГОСТ 16523-89
Утв.		Спивак			

Лит	Масса	Масшт
И	см табл	—
Лист	Листов 1	

САНТЕХНИИПРОЕКТ

Формат А3

А1Г061.052

50/(√)

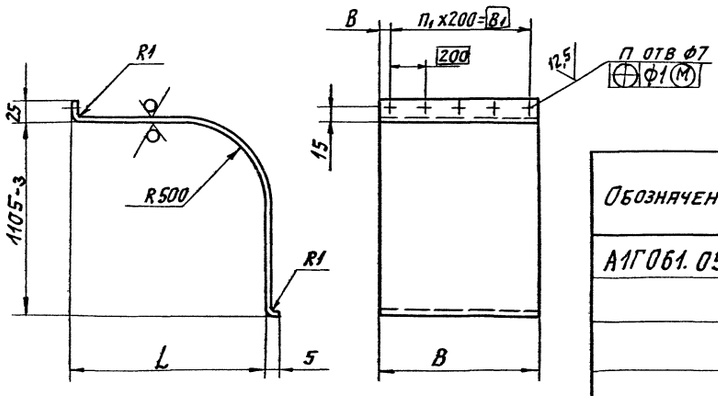

Обозначение	Размеры, мм				n, отв.	n₁ шагов	Масса, кг
	B	B₁	b	L			
А1Г061.052	890	800	45	1120	4	5	19
-01	1262	1000	131		5	6	26,6
-02	890	800	45	1215	4	5	19,8
-03	1262	1000	131		5	6	27,8

Неуказанные предельные отклонения размеров $H14$; $h14$; $\pm \frac{t_2}{2}$.

				А1Г061.052	
Изм.	Лист	№докум.	Подп.	Дата	
Пров.		Комиссаров			Стенки боковые
Нач. гр.		Фрядкин			
Гл. спец.		Рановский			1,2 ГОСТ 19903-74
Н. контр.		Литвак			Лист ОК 3608 ГОСТ 16523-89
Утв.		Спивак			

Лит	Масса	Масшт
И	см табл	—
Лист	Листов 1	

САНТЕХНИИПРОЕКТ

Формат А3

Серия 5.904-65 Выпуск 2

Инв. № подл. | Подп. и дата | Взам. инв. № | Инв. № дубл. | Подп. и дата

Формат	Зона	Поз.	Обозначение	Наименование	Кол.	Примечание
				Документация		
А2			А1Г061.060СБ	Сборочный чертеж		
				Сборочные единицы		
А4		1	А1Г061.070	Замок	6	
				Детали		
А4		2	А1Г061.061	Ручка	2	
				Переменные данные для исполнений		
				А1Г061.060		
				Детали		
А4		3	А1Г061.062	Кожух	1	
Б4		4	А1Г061.063	Уплотнение		
				Пластина 1Н-1-ТМКЩ-М3		
				ГОСТ 7338-90		
				15-1 × 1350-2	2	0,1 кг
Б4		5	А1Г061.064	Уплотнение		
				Пластина 1Н-1-ТМКЩ-М3		
				ГОСТ 7338-90		
				15-1 × 1380-2	2	0,11 кг

Инв. № подл. | Подп. и дата | Взам. инв. №

Изм. Лист N докум. Подп. Дата

Разраб. Комиссаров
Пров. Литвак
Нач. гр. Литвак
Н. контр. Фрадкин
Утв. Спивак

А1Г061.060

Панель

Лит. | Лист 1 | Листов 2

СантехНИИпроект

Формат А4

Формат	Зона	Поз.	Обозначение	Наименование	Кол.	Примечание
				Материалы		
		6		Плита пенополистирольная ПСБ-30, s 33 ГОСТ 15588-86	1,9	м²
				А1Г061.060-01		
				Детали		
А4		3	А1Г061.062-02	Кожух	1	
Б4		4	А1Г061.065	Уплотнение		
				Пластина 1Н-1-ТМКЩ-М3		
				ГОСТ 7338-90		
				15-1 × 1635-2	2	0,13 кг
Б4		5	А1Г061.066	Уплотнение		
				Пластина 1Н-1-ТМКЩ-М3		
				ГОСТ 7338-90		
				15-1 × 1780	2	0,14 кг
				Материалы		
				Плита пенополистирольная ПСБ-300, s 33 ГОСТ 15588-86	3,0	м²

Инв. № подл. | Подп. и дата | Взам. инв. №

Изм. Лист N докум. Подп. Дата

А1Г061.060

Лист 2

Формат А4

Серия 5.904-65 Выпуск 2

Формат	Зона	Поз.	Обозначение	Наименование	Кол.	Примечание
				Документация		
А4			А1Г061.070СБ	Сборочный чертеж		
				Сборочные единицы		
А4		1	А1Г061.080	Тяга	1	
				Детали		
А4		2	А1Г061.071	Ручка	1	
А4		3	А1Г061.072	Скоба	1	
А4		4	А1Г061.073	Скоба	1	
А4		5	А1Г061.074	Полуось	2	
А4		6	А1Г061.075	Ось	1	
А4		7	А1Г061.076	Втулка	1	

Инв. № подл. | Подп. и дата | Взам. инв. № | Инв. № дубл. | Подп. и дата

Изм. Лист N докум. Подп. Дата

Разраб. Комиссаров
Пров. Литвак
Нач. гр. Литвак
Н. контр. Фрадкин
Утв. Спивак

А1Г061.070

Замок

Лит. | Лист | Листов 1

СантехНИИпроект

Формат	Зона	Поз.	Обозначение	Наименование	Кол.	Примечание
				Документация		
А2			А1Г061.110СБ	Сборочный чертеж		
				Детали		
А4		1	А1Г061.021-02	Поперечина	2	
		2	-03	Поперечина	2	
А4		3	А1Г061.023-03	Распорка	1	
		4	-04	Распорка	2	
		5	-05	Распорка	2	
А4		6	А1Г061.026	Уголь ник	8	
А4		7	А1Г061.027	Косынка	24	
А4		8	А1Г061.111	Основание	2	
		9	-01	Основание	1	
А4		10	А1Г061.142	Основание	2	
		11	-01	Основание	2	
Б4		12	А1Г061.113	Стойка		
				Уголок 45×45×4 ГОСТ 8509-86 Ст3 ГОСТ 535-88		
				ℓ = 1745-2	4	4,8 кг
Б4		13	А1Г061.114	Настил		
				Лист 2 ГОСТ 19903-74 ОК 36 08 ГОСТ 16523-89		
				1805-3 × 2420-3	1	61 кг

Инв. № подл. | Подп. и дата | Взам. инв. № | Инв. № дубл. | Подп. и дата

Изм. Лист N докум. Подп. Дата

Разраб. Комиссаров
Пров. Литвак
Нач. гр. Литвак
Н. контр. Фрадкин
Утв. Спивак

А1Г061.110

Каркас

Лит. | Лист | Листов 1

СантехНИИпроект

А1Г061.060СБ

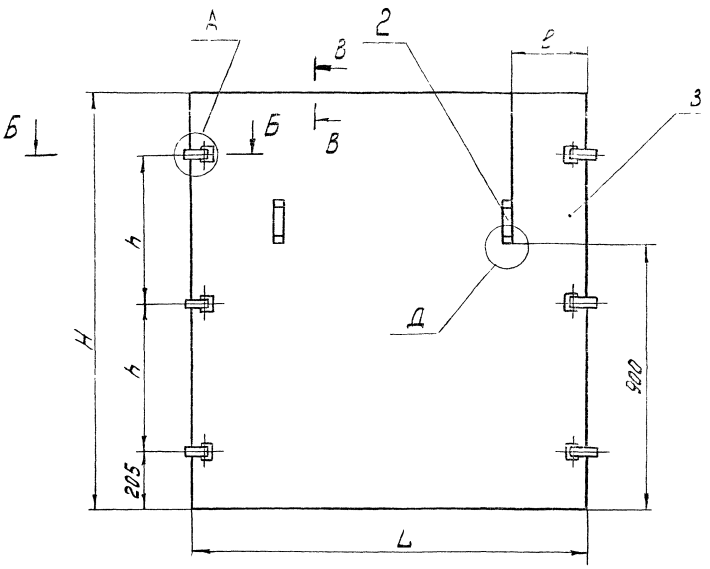

В-В (1:1)

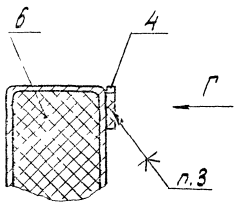

Г (1:1)

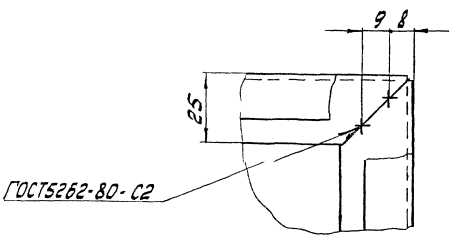

А (1:1)

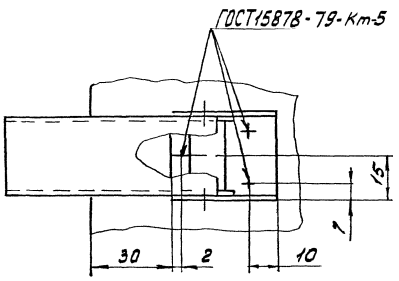

Обозначение	Размеры, мм				Масса, кг
	L	ℓ	H	ℓ	
А1Г061.060	1350	275	1410	500	24,74
-01	1635	420	1810	700	39,84

Б-Б (1:1)

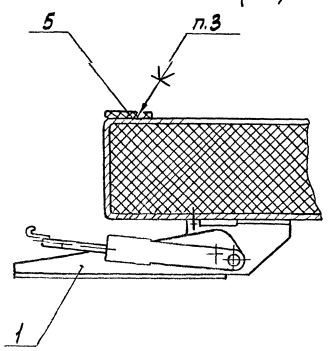

Д (1:2)

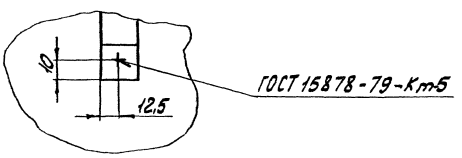

1.* Размер для справок.

2. h14; $\pm \frac{t_2}{2}$

3. Клей 88СА-ТУ38-105-1760-89

Серия 5.904-65 Выпуск 2

			А1Г061.060СБ		
			Панель	Лит.	Масса	Масштаб
					см табл.	—
				Лист	Листов 1
Гл. спец.	Трановский			Сантех НИИпроект	
Н. контр.	Литвак				
Утв.	Спивак				

Копировал: 25760-03 26 Формат А2

А1Г061 081

50 (√)

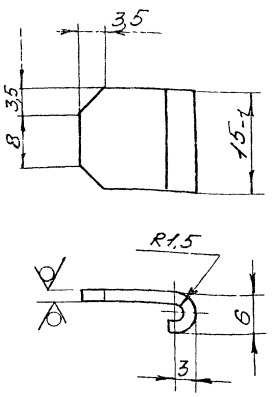

Неуказанные предельные отклонения размеров. $h14, \pm \frac{t_2}{2}$

Изм	Лист	N докум	Подп	Дата	А1Г 061. 081			
Разраб		Меднова			Скоба	Лит	Масса	Масштаб
Пров		Комиссаров				И	0,01	2:1
Нач гр		Фрадкин				Лист	Листов 1	
Гл спец		Грановский			Лист 1,5 ГОСТ 19903-74 ОК360В ГОСТ 16523-89	СантехНИИпроект		
Н контр		Литвак						
Утв		Спивак						

Инв. № подл. | Подп. и дата | Взам. инв. № | Инв. № дубл. | Подп. и дата

Формат А4

А1Г061 082

12,5 (√)

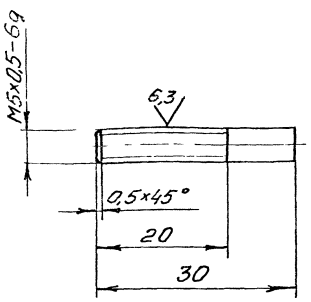

Неуказанные предельные отклонения размеров: $h14; \pm \frac{t_2}{2}$

Изм	Лист	N докум	Подп	Дата	А1Г 061. 082			
Разраб		Меднова			Винт	Лит	Масса	Масштаб
Пров		Комиссаров				И	0,005	2:1
Нач гр		Фрадкин				Лист	Листов 1	
Гл спец		Грановский			Ст3пс ГОСТ 380-88	СантехНИИпроект		
Н контр		Литвак						
Утв		Спивак						

Инв. № подл. | Подп. и дата | Взам. инв. № | Инв. № дубл. | Подп. и дата

Формат А4

А1Г061 061

50 (√)

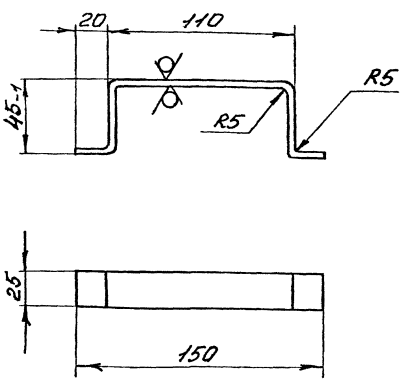

Неуказанные предельные отклонения размеров: $h14, \pm \frac{t_2}{2}$.

Изм	Лист	N докум	Подп	Дата	А1Г 061 061			
Разраб		Меднова			Ручка	Лит	Масса	Масштаб
Пров		Комиссаров					0,2	1:2
Нач гр		Фрадкин				Лист	Листов 1	
Гл спец		Грановский			Лист 5 ГОСТ 19903-74 Ст3пс ГОСТ 14637-89	СантехНИИпроект		
Н контр		Литвак						
Утв		Спивак						

Серия 5.904-65 Выпуск 2

Инв. № подл. | Подп. и дата | Взам. инв. № | Инв. № дубл. | Подп. и дата

Формат А4

А1Г061 062

А-А (1:1) 50 (√)

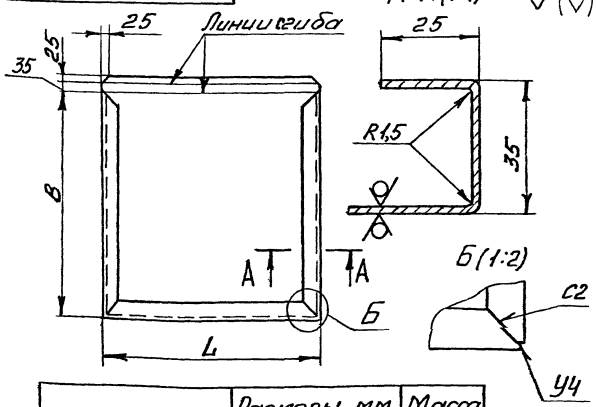

Обозначение	Размеры, мм		Масса, кг
	B	L	
А1Г061.062	1410	1350	18,0
-01		2000	27,0
-02	1810	1635	28,0
-03		2450	42,0

1. $h14; \pm \frac{t_2}{2}$
2. Сварные швы по ГОСТ 5264-80

Изм	Лист	N докум	Подп	Дата	А1Г 061. 062			
Разраб		Меднова			Кожух	Лит	Масса	Масштаб
Пров		Комиссаров					См. табл.	
Нач гр		Фрадкин				Лист	Листов 1	
Гл спец		Грановский			Лист 1,5 ГОСТ 19903-74 ОК360В ГОСТ 16523-89	СантехНИИпроект		
Н контр		Литвак						
Утв		Спивак						

Инв. № подл. | Подп. и дата | Взам. инв. № | Инв. № дубл. | Подп. и дата

А1Г061 070СБ

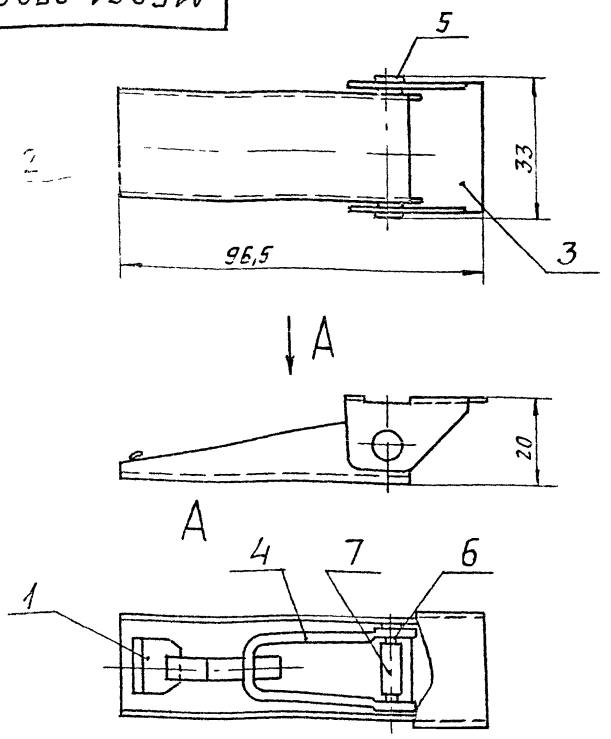

Размеры для справок.

Изм	Лист	N докум	Подп	Дата	А1Г061.070СБ	
Разраб		Меднова			Замок	Лит: Масса: 0,15; Масштаб: 1:1
Пров		Комиссаров				Лист; Листов 1
Нач гр		Фрадкин				
Гл спец		Грановский				Сантехниипроект
Н контр		Литвак				
Утв		Спивак				

Инв № подл | Подп и дата | Взам инв № | Инв № дубл | Подп и дата

Формат А4

А1Г061 071

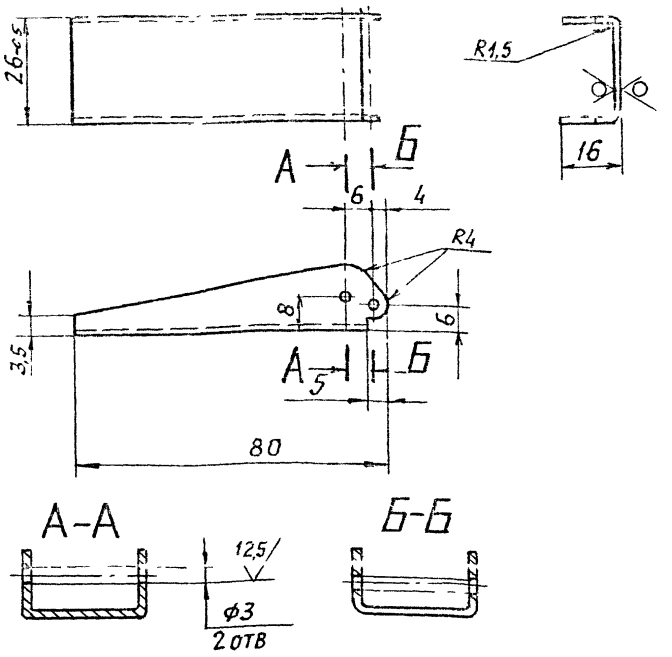

Неуказанные предельные отклонения размеров $H14, h14, \pm \frac{t_2}{2}$

Изм	Лист	N докум	Подп.	Дата	А1Г061.071	
Разраб		Меднова			Ручка	Лит: Масса: 0,03; Масшт: 11
Пров		Комиссаров				Лист; Листов 1
Нач.гр		Фрадкин				
Гл спец		Грановский				Сантехниипроект
Н контр						
Утв		Спивак				

Лист 1,5 ГОСТ 19903-74 / ОК 3608 ГОСТ 16523-89

Инв № подл | Подп и дата | Взам инв № | Инв № дубл | Подп и дата

Формат А4

Серия 5.904-65 Выпуск 2

А1Г061072

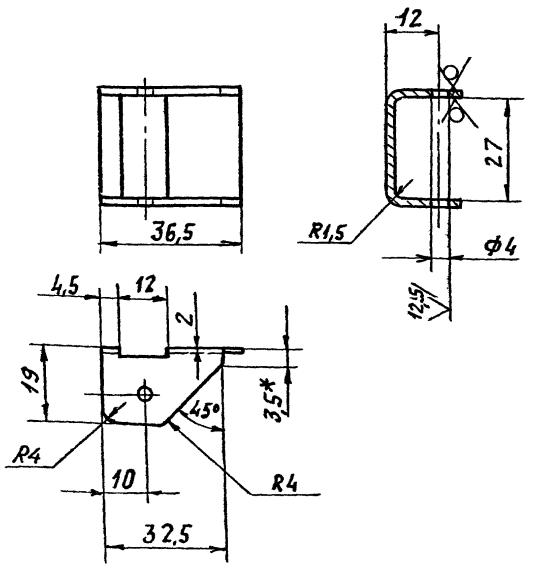

1* Размер для справок.

2 $H14; h14; \pm \frac{t_2}{2}$

Изм	Лист	N докум	Подп	Дата	А1Г061 072	
Разраб					Скоба	Лит: Масса: 0,01; Масшт: 1:1
Пров		Комиссаров				Лист; Листов 1
Нач гр		Фрадкин				
Гл спец		Грановский				Сантехниипроект
Н контр		Литвак				
Утв		Спивак				

Лист 1,5 ГОСТ 19903-74 / ОК 3608 ГОСТ 16523-89

Инв № подл | Подп и дата | Взам инв № | Инв № дубл | Подп и дата

А1Г061.073

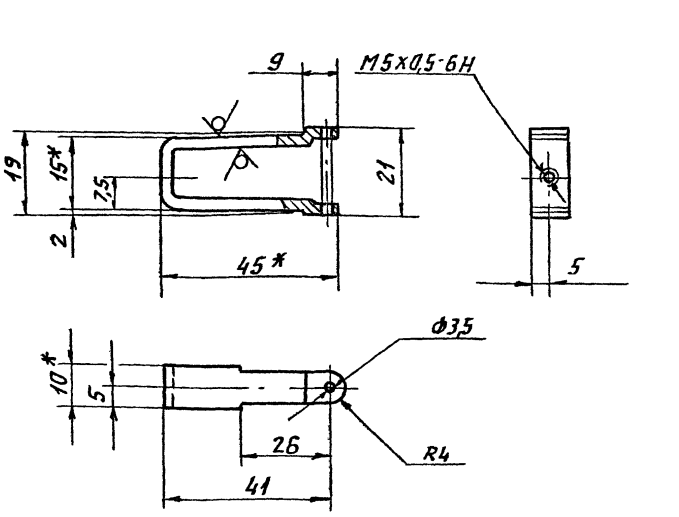

1.* Размеры для справок.

2. $H14, h14; \pm \frac{t_2}{2}$

Изм	Лист	N докум	Подп	Дата	А1Г061.073	
Разраб		Меднова			Скоба	Лит: Масса: 0,02; Масшт: 1:1
Пров		Комиссаров				Лист; Листов 1
Нач гр		Фрадкин				
Гл спец		Грановский				Сантехниипроект
Н контр		Литвак				
Утв		Спивак				

Лист 3 ГОСТ 19903-74 / ОК 3608 ГОСТ 16523-89

Инв № подл | Подп и дата | Взам инв № | Инв № дубл | Подп и дата

А1Г061.074

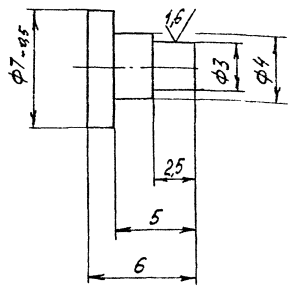

Неуказанные предельные отклонения размеров h14; ±t2/2

Изм.	Лист	N докум.	Подп.	Дата
Разраб.		Мейнова		
Пров.		Комиссаров		
Нач. гр.		Фрайкин		
Гл. спец.		Грановский		
Н. контр.		Литвак		
Утв.		Спивак		

А1Г061 074

Полуось

Лит.	Масса	Масштаб
И	0,002	5:1
Лист	Листов 1	

Ст 3кп ГОСТ 380-88

СантехНИИпроект

Формат А4

А1Г061.075

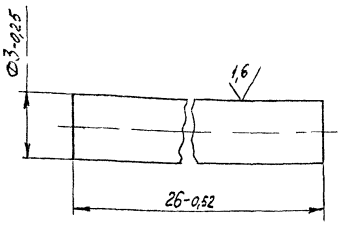

Изм.	Лист	N докум.	Подп.	Дата
Разраб.		Мейнова		
Пров.		Комиссаров		
Нач. гр.		Фрайкин		
Гл. спец.		Грановский		
Н. контр.		Литвак		
Утв.		Спивак		

А1Г061. 075

Ось

Лит.	Масса	Масштаб
И	0,002	5:1
Лист	Листов 1	

Ст. 3кп ГОСТ 380-88

СантехНИИпроект

Формат А4

А1Г061 076

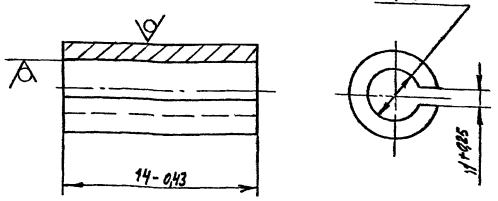

Изм.	Лист	N докум.	Подп.	Дата
Разраб.		Мейнова		
Пров.		Комиссаров		
Нач. гр.		Фрайкин		
Гл. спец.		Грановский		
Н. контр.		Литвак		
Утв.		Спивак		

А1Г061. 076

Выпуск

Лит.	Масса	Масштаб
		1:1
Лист	Листов 1	

Лист 1 ГОСТ 19903-74
ОК 360В ГОСТ 16523-89

СантехНИИпроект

А4

А1Г061 080

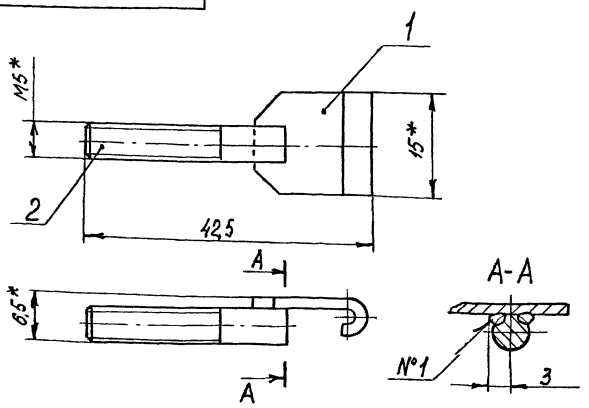

1* Размеры для справок

2 ± t2/2

3 Сварной шов №1 - сварка ручная дуговая

Формат	Зона	Поз.	Обозначение	Наименование	Кол.	Примечание
				Детали		
А4		1	А1Г061.081	Скоба	1	
А4		2	А1Г061 082	Винт	1	

Изм.	Лист	N докум.	Подп.	Дата
Разраб.		Мейнова		
Пров.		Комиссаров		
Нач. гр.		Фрайкин		
Гл. спец.		Грановский		
Н. контр.		Литвак		
Утв.		Спивак		

А1Г061 080

Тяга

Лит.	Масса	Масштаб
И	0,016	2:1
Лист	Листов 1	

СантехНИИпроект

Формат	Зона	Поз	Обозначение	Наименование	Кол	Примечание
				Документация		
А2			А1Г061 090 СБ	Сборочный чертеж		
				Детали		
А4		1	А1Г061 061	Ручка	2	
А4		2	А1Г061 091	Скоба	6	
			Переменные данные	для исполнений		
				А1Г061 090		
				Детали		
А4		3	А1Г061 062-01	Кожух	1	
Б4		4	А1Г061 064	Уплотнение		
				Пластина 1Н-I-ТМКЩ-М-3		
				ГОСТ 7338-90		
				15-1 x 1380-2	2	0,11кг
Б4		5	А1Г061 092	Уплотнение		
				Пластина 1Н-I-ТМКЩ-М-3		
				ГОСТ 7338-90		
				15-1 x 2000-3	2	0,15кг
А4		6	А1Г061 093	Угольник		

Изм	Лист	N докум	Подп	Дата
Разраб		Комиссаров		
Пров		Литвак		
Нач гр		Литвак		
Н контр		Фрадкин		
Утв		Спивак		

А1Г061.090

Панель

Лит	Лист	Листов
И	1	2

СантехНИИпроект

Формат А4

Формат	Зона	Поз	Обозначение	Наименование	Кол	Примечание
				Материалы		
		7		Плита пенополистирольная ПСБ-30, s33		
				ГОСТ 15588-86	2,82	м²
				А1Г061 090-01		
				Детали		
А4		3	А1Г061.062-03	Кожух	1	
Б4		4	А1Г061.066	Уплотнение		
				Пластина 1Н-I-ТМКЩ-М-3		
				ГОСТ 7338-90		
				15-1 x 1780-2	2	0,14кг
Б4		5	А1Г061 094	Уплотнение		
				Пластина 1Н-I-ТМКЩ-М-3		
				ГОСТ 7338-90		
				15-1 x 2450-3	2	0,19кг
А4		6	А1Г061 093-01	Угольник	2	
				Материалы		
		7		Плита пенополистирольная ПСБ-30; s33		
				ГОСТ 15588-86	4,4	м²

Изм	Лист	N докум	Подп	Дата

А1Г061 090

Лист 2

Формат А4

Серия 5.904-65 Выпуск 2

А1Г061 091

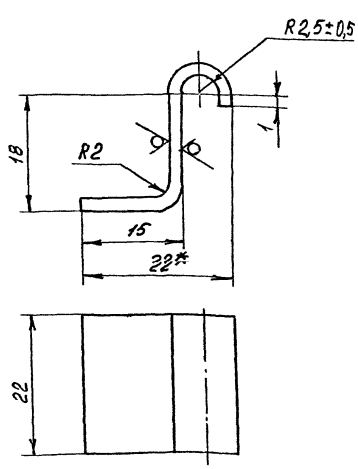

1. * Размер для справок
2. $h14; \pm \frac{t_2}{2}$

А1Г061 091

Скоба

Лит	Масса	Масштаб
И	0,1	2 1

Лист 2 ГОСТ 19903-74 ОК360В ГОСТ16523-89

Лист | Листов 1

СантехНИИпроект

А1Г061 093

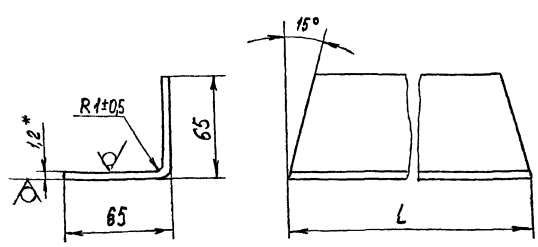

Обозначение	L, мм	Масса, кг
А1Г061.093	1410	1,7
-01	1810	2,2

1 * Размер для справок
2. $h14; \pm \frac{t_2}{2}$

А1Г061 093

Угольник

Лит	Масса	Масштаб
И	1,7	–

Лист 1.2 ГОСТ 19903-74 ОК360В ГОСТ16523-89

Лист | Листов 1

СантехНИИпроект

А1Г 061 090СБ

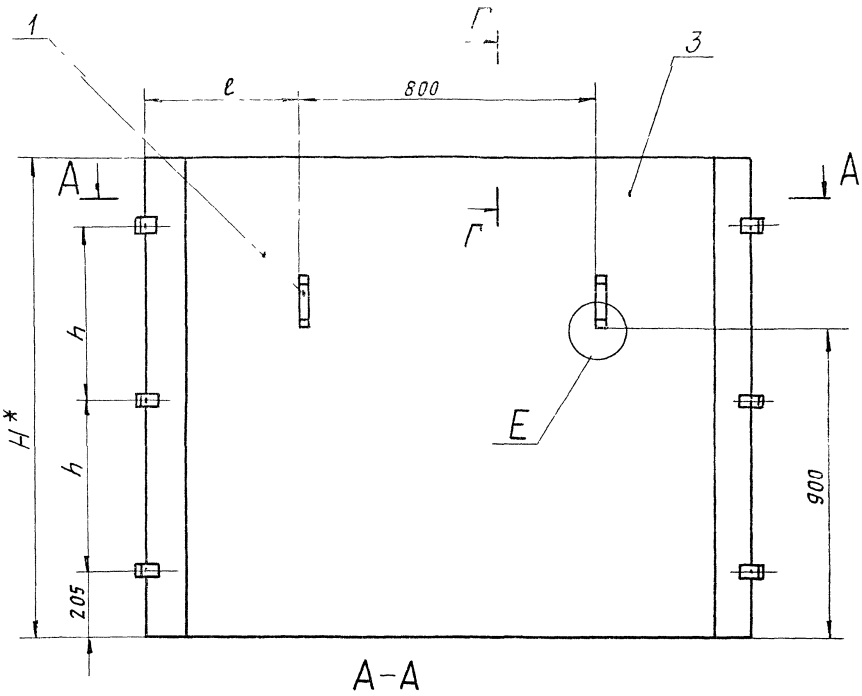

А–А

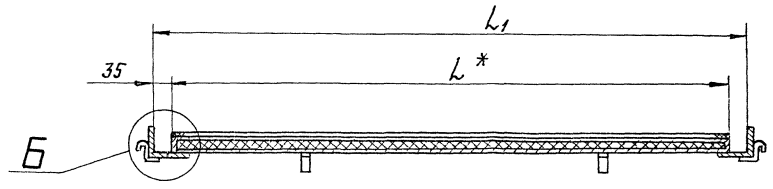

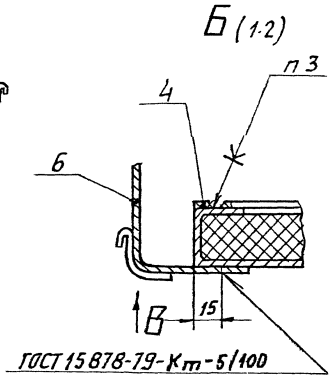

Обозначение	Размеры, мм					Масса, кг
	L*	L_1	ℓ	H	h	
А1Г061 090	2000	2070	635	1410	500	36,92
– 01	2450	2520	870	1810	700	55,06

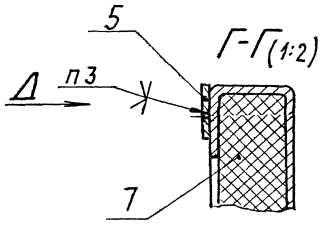

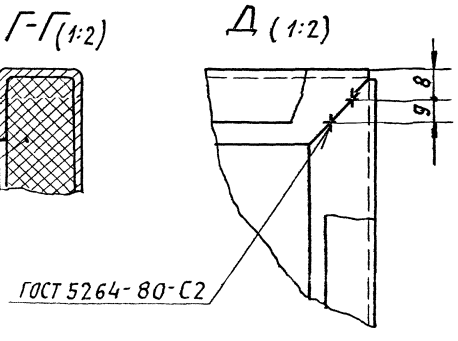

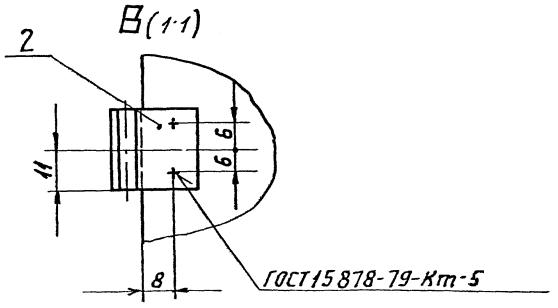

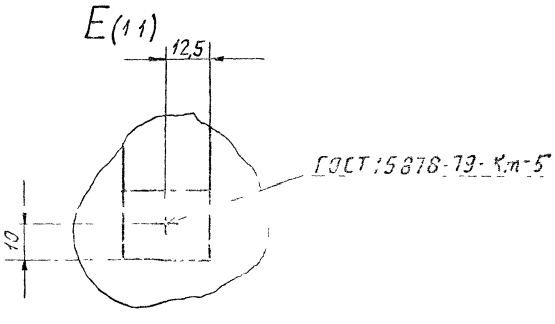

1.* Размеры для справок.

2 h14; $\pm \frac{t_2}{2}$

3. Клей 88СА-ТУ38-105 1760-89

Изм.	Лист	Докум.	Подп.	Дата	А1Г061.090СБ
Разраб.	Меднова				Панель
Пров.	Комиссаров				
Нач. гр.	Фрадкин				
Гл. спец.	Грановский				
Н. контр.	Литвак				
Утв.	Спивак				

Лит. | Масса | Масшт.
И | СМ ТАБЛ | –
Лист | Листов 1
САНТЕХНИИПРОЕКТ

Серия 5 904-65 Выпуск 2

Инв. № подл. | Подп. и дата | Взам. инв. № | Инв. № дубл. | Подп. и дата

25760-03 71 Формат А2

Формат	Зона	Поз.	Обозначение	Наименование	Кол.	Примечание
				Документация		
А2			А1Г061 100 СБ	Сборочный чертеж		
				Детали		
Б4		1	А1Г061 101	Стяжка		
				Полоса 3х40 ГОСТ 103-76 / Ст 3 ГОСТ 535-88		
				L=160-1,0	2	0,15кг
				Стандартные изделия		
		2		Гайка М10-6Н.4		
				ГОСТ 5915-70	4	
			Переменные данные	для исполнений:		
				А1Г061 100		
				Детали		
А2		3	А1Г061 102	Крышка	1	

Изм.	Лист	N докум.	Подп.	Дата
Разраб.		Меднова		
Пров.		Камиссаров		
Нач. гр.		Фрадкин		
Н. контр.		Литвак		
Утв.		Спивак		

А1Г061 100

Крышка каркаса

Лит.	Лист	Листов
К	1	5

СантехНИИпроект

Формат А4

Формат	Зона	Поз.	Обозначение	Наименование	Кол.	Примечание
Б4		4	А1Г061 103	Пруток		
				Круг 6 ГОСТ 2590-88 / Ст 3 ГОСТ 535-88		
				L=1270-3,1	6	0,28кг
Б4		5	А1Г061.104	Пруток		
				Круг 6 ГОСТ 2590-88 / Ст 3 ГОСТ 535-88		
				L=420-1,55	24	0,1кг
А4		6	А1Г061.105	Опора	2	
				Стандартные изделия		
		7		Болт М6-6g х25.36		
				ГОСТ 7798-70	20	
				А1Г061 100-01		
				Детали		
А4		3	А1Г061.102	Крышка	1	
Б4		4	А1Г061.103	Пруток		
				Круг 6 ГОСТ 2590-88 / Ст 3 ГОСТ 535-88		
				L=1270-3,1	6	0,28кг

Изм. | Лист | N докум. | Подп. | Дата

А1Г061 100

Лист 2

Формат А4

Серия 5904-65 Выпуск 2

Формат	Зона	Поз.	Обозначение	Наименование	Кол.	Примечание
Б4		5	А1Г061 104	Пруток		
				Круг 6 ГОСТ 2590-88 / Ст 3 ГОСТ 535-88		
				L=420-1,55	24	0,1кг
А4		6	А1Г061.105-01	Опора	2	
				Стандартные изделия		
		7		Болт М6-6g х25.36		
				ГОСТ 7798-70	20	
				А1Г061.100-02		
				Детали		
А2		3	А1Г061.102	Крышка	1	
Б4		4	А1Г061 103	Пруток	6	
				Круг 6 ГОСТ 2590-88 / Ст 3 ГОСТ 535-88		
				L=1270-3,1	6	0,28кг
Б4		5	А1Г061.104	Пруток		
				Круг 6 ГОСТ 2590-88 / Ст 3 ГОСТ 535-88		
				L=420-1,55	24	0,1кг
А4		6	А1Г061 105-02	Опора	2	
				Стандартные изделия		
		7		Болт М6-6g х25.36		
				ГОСТ 7798-70	20	

Изм. | Лист | N докум. | Подп. | Дата

А1Г061.100

Лист 3

Формат А4

Формат	Зона	Поз.	Обозначение	Наименование	Кол.	Примечание
				А1Г061.100-03		
				Детали		
А2		3	А1Г061.102-01	Крышка	1	
Б4		4	А1Г061.103	Пруток		
				Круг 6 ГОСТ 2590-88 / Ст 3 ГОСТ 535-88		
				L=1270-3,1	4	0,28кг
Б4		5	А1Г061.106	Пруток		
				Круг 6 ГОСТ 2590-88 / Ст 3 ГОСТ 535-88		
				L=245-1	24	0,06кг
А4		6	А1Г061.105-03	Опора	2	
				Стандартные изделия		
		7		Болт М6-6g х25.36		
				ГОСТ 7798-70	20	
				А1Г061.100-04		
				Детали		
А2		3	А1Г061.102 02	Крышка	1	
Б4		4	А1Г061 107	Пруток		
				Круг 6 ГОСТ 2590-88 / Ст 3 ГОСТ 535-88		
				L=1620-4	6	3,4кг

Изм. | Лист | N докум. | Подп. | Дата

А1Г061.100

Лист 4

Формат	Зона	Поз	Обозначение	Наименование	Кол	Примечание
Б4		5	А1Г061 104	Пруток		
				Круг 6ГОСТ2590-88 / Ст3ГОСТ535-88		
				L=420-1,55	30	0,1кг
А4		6	А1Г061.105-01	Опора	2	
				Стандартные изделия		
				Болт М6-6g×25.36 ГОСТ 7798-70	16	
				А1Г061 100-05		
				Детали		
А2		3	А1Г061102-03	Крышка	1	
Б4		4	А1Г061 107	Пруток		
				Круг 6ГОСТ2590 88 / Ст3ГОСТ535-88		
				l=1520-4	6	
Б4		5	А1Г061.104	Пруток		
				Круг 6ГОСТ2590-88 / Ст3ГОСТ535-88		
				l=420-1,55	30	0,1кг
А4		6	А1Г061 105-04	Опора	2	
				Стандартные изделия		
		7		Болт М6-6g×25 36 ГОСТ 7798-70	16	

Изм | Лист | № докум | Подп | Дата — А1Г061. 100 — Лист 5

Формат А4

А1Г061 105

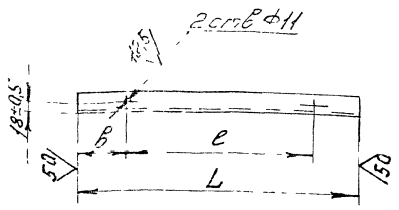

Обозначение	Размеры, мм			Масса, кг
	L	l	в	
А1Г061.105	885-2	578	153,5	2,4
-01		703	91	
-02		828	28,5	
-03	1260-2	1203		3,4

Неуказанные предельные отклонения размеров: H14; h14; $\pm\frac{t_2}{2}$.

А1Г061.105

Изм	Лист	№ докум	Подп	Дата
Разраб		Меднова		
Пров		Комиссаров		
Нач гр		Фрадкин		
Гл спец		Грановский		
Н контр		Литвак		

Опора — Лит И — Масса См. табл — Масштаб —

Лист — Листов 1

Уголок 45×45×4 ГОСТ8509-86 / Ст3ГОСТ535-88 — СантехНИИпроект

Формат А4

А1Г061.111

Рис.1

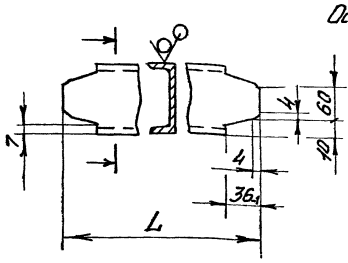

Рис.2

Остальное-см рис 1

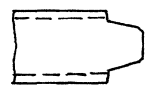

Обозначение	Рис	L, мм	Масса, кг
А1Г061.111	1	1625-3	11,4
-01	2	502-2	3,5

Неуказанные предельные отклонения размеров: h14; $\pm\frac{t_2}{2}$.

А1Г061.111

Изм	Лист	№ докум	Подп	Дата
Разраб		Меднова		
Пров.		Комиссаров		
Нач гр		Фрадкин		
Гл спец		Грановский		
Н контр		Литвак		
Утв		Спивак		

Основание — Лит И — Масса См. табл — Масштаб —

Лист — Листов 1

Швеллер 8 ГОСТ 8240-89 / Ст3ГОСТ535-88 — СантехНИИпроект

А1Г061.112

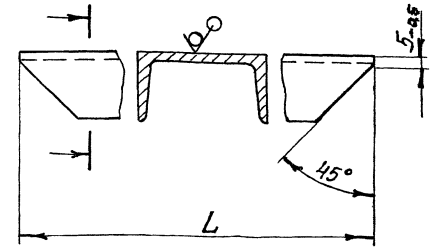

Обозначение	L, мм	Масса, кг
А1Г061.112	1625	11,4
-01	2430	17,1

Неуказанные предельные отклонения размеров: h14, $\pm\frac{t_2}{2}$

А1Г061.112

Изм	Лист	№ докум	Подп	Дата
Разраб		Меднова		
Пров		Комиссаров		
Нач гр		Фрадкин		
Гл спец		Грановский		
Н контр		Литвак		
Утв		Спивак		

Основание — Лит И — Масса См. табл — Масштаб —

Лист — Листов 1

Швеллер 8 ГОСТ 8240-89 / Ст3ГОСТ535-88 — СантехНИИпроект

Серия 5.904-65 Выпуск 2

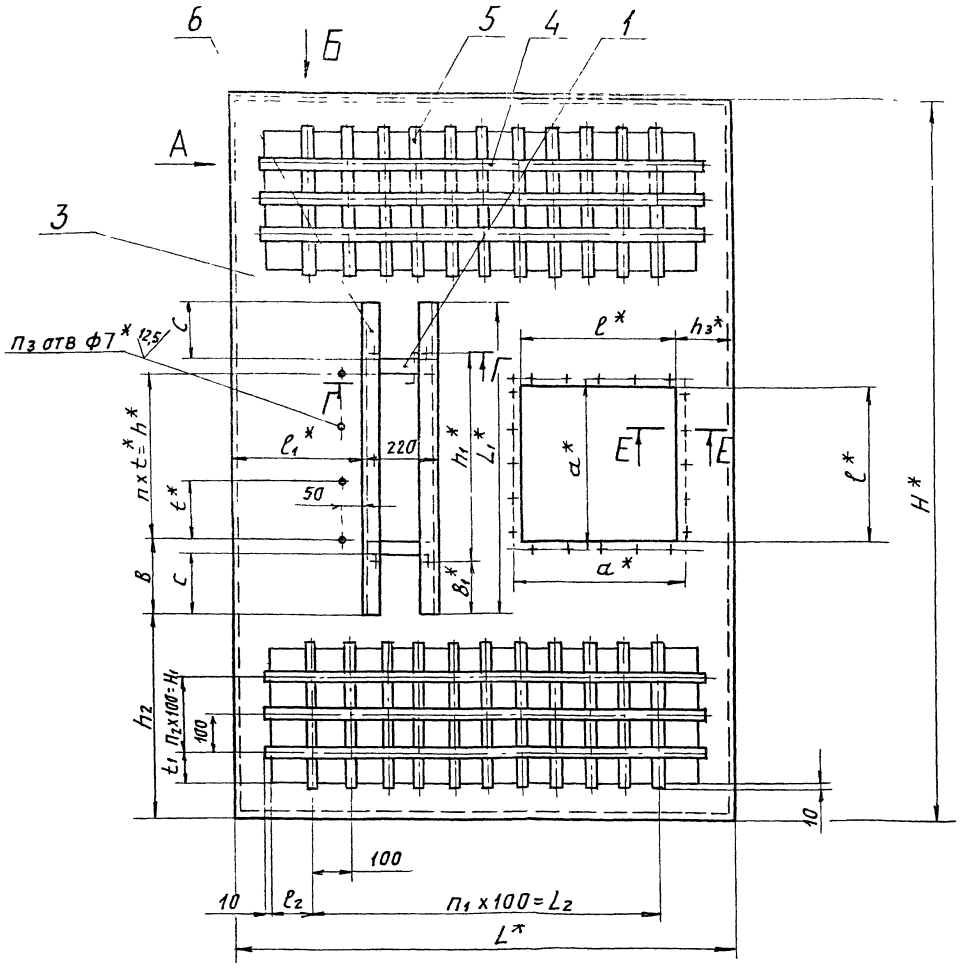

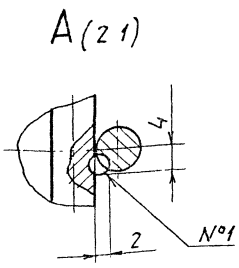

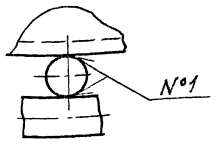

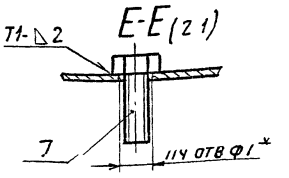

Обозначение	Размеры, мм																		Кол. шагов			Кол. отв		Масса
	a*	B	B1*	c	l*	l1*	l2	L	L1*	L2	h*	h1*	h2	h3*	H	H1	t*	t1	n	n1	n2	n3	nч	кг
А1Г061.100	470	42,5	153,5	175	450	380	75	1450	885	1100	800	518	607,5	165	2100	200	200	100	4	11	2	5	20	38,5
-01			91	115								703												
-02			28,5	50								828												
-03		80							1260		1100	1203	420			100	220	62,5	5		—	6		49,3
-04	600	42,5	91	115	560	570	50	1735	885	1400	800	703	832,5	155	2550	200	200	100	4	14	2	5	16	76,5
-05		80	28,5	50					1260		1100	1203	645				220		5			6		

Г-Г (1:2)

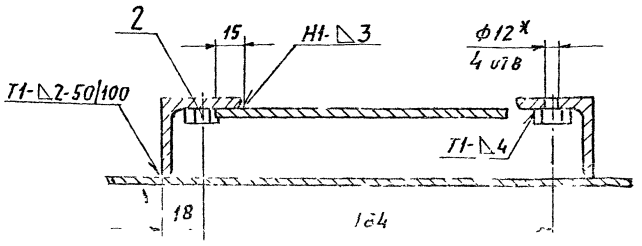

1 * Размеры для справок

2 $\pm \frac{t_2}{2}$

3 Сварной шов №1 - сварка ручная, дуговая, остальные швы по ГОСТ 5264-80

Нач.отд.			А1Г061.100 СБ	
Нач.гр.	Фурдкин		Крышка каркаса	Лит. А1Г061.100 СБ —
Гл.спец.	Грановский			Лист 1 Листов 1
Н.контр.	Антелк			САНТЕХНИИПРОЕКТ
Утв.	Спичак			

Серия 5.904-65. Выпуск 2

Инв.№ подл. | Подп. и дата | Взам. инв.№ | Инв.№ дубл. | Подп. и дата

50 (√)

Рис. 1

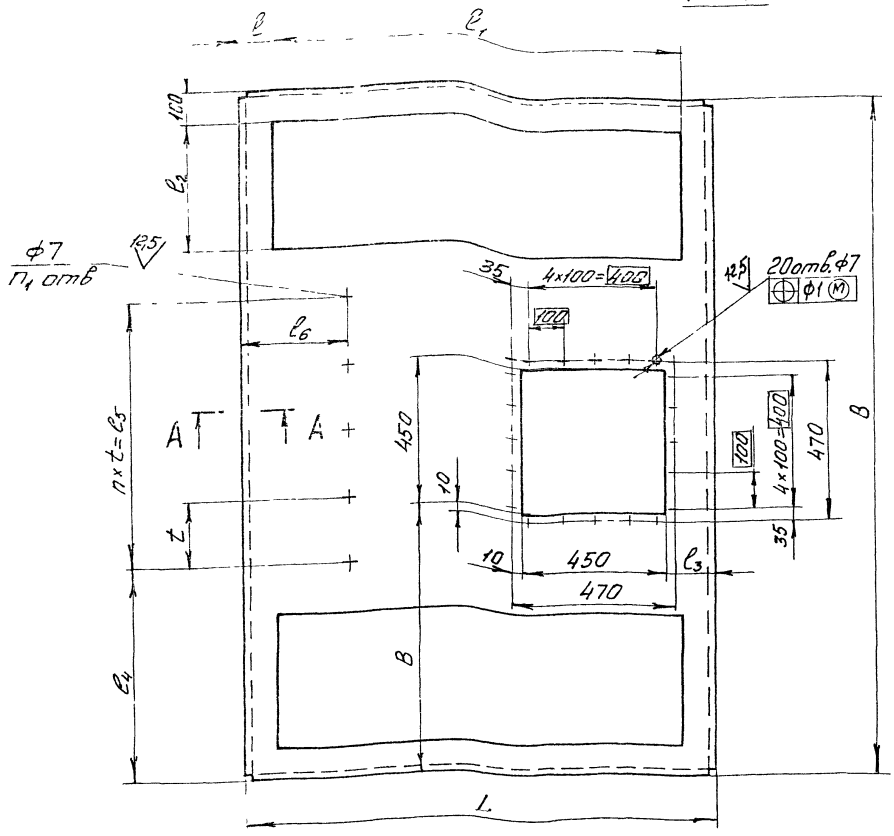

Обозначение	Рис.	Размеры, мм										t	Кол-во		Масса, кг
		B	B_1	L	l	l_1	l_2	l_3	l_4	l_5	l_6		n	n_1	
А1Г061.102	1	2100_4	815	1450	100	1250	400	165	650	800	330	200	4	5	29,0
-01							225		500	1100		220	5	6	31,0
-02	2	2550_4	995	1735	117,5	1500	400	155	875	800	520	200	4	5	46,0
-03									725	1100		220	5	6	

Рис. 2

Остальное-см. рис. 1

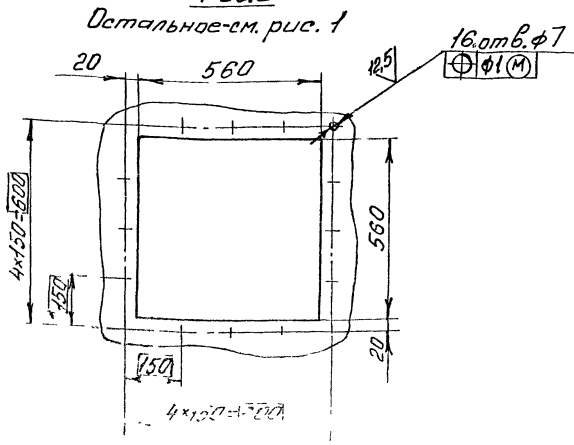

Неуказанные предельные отклонения размеров: H14; h14; $\pm \frac{t_2}{2}$

			А1Г 061. 102		
Гл.инж.	Кононенко		Крышка	Лит.	См. тсбл
Разраб.	Мурзинова				
Пров.	Комиссаров			Лист	Листов 1
Нач.гр.	Трофимова				
Гл.спец.	Трофимова		Лист 2 ГОСТ 19903-74	СантехНИИпроект	
Н.контр.	Литвак		ОК360ВГОСТ16523-89		
Утв.	Спивак				

А2

Инв.№ подл. | Подп. и дата | Взам.инв.№ | Инв.№ дубл. | Подп. и дата

Серия 5.904-65 Выпуск 2

А1Г061.110СБ

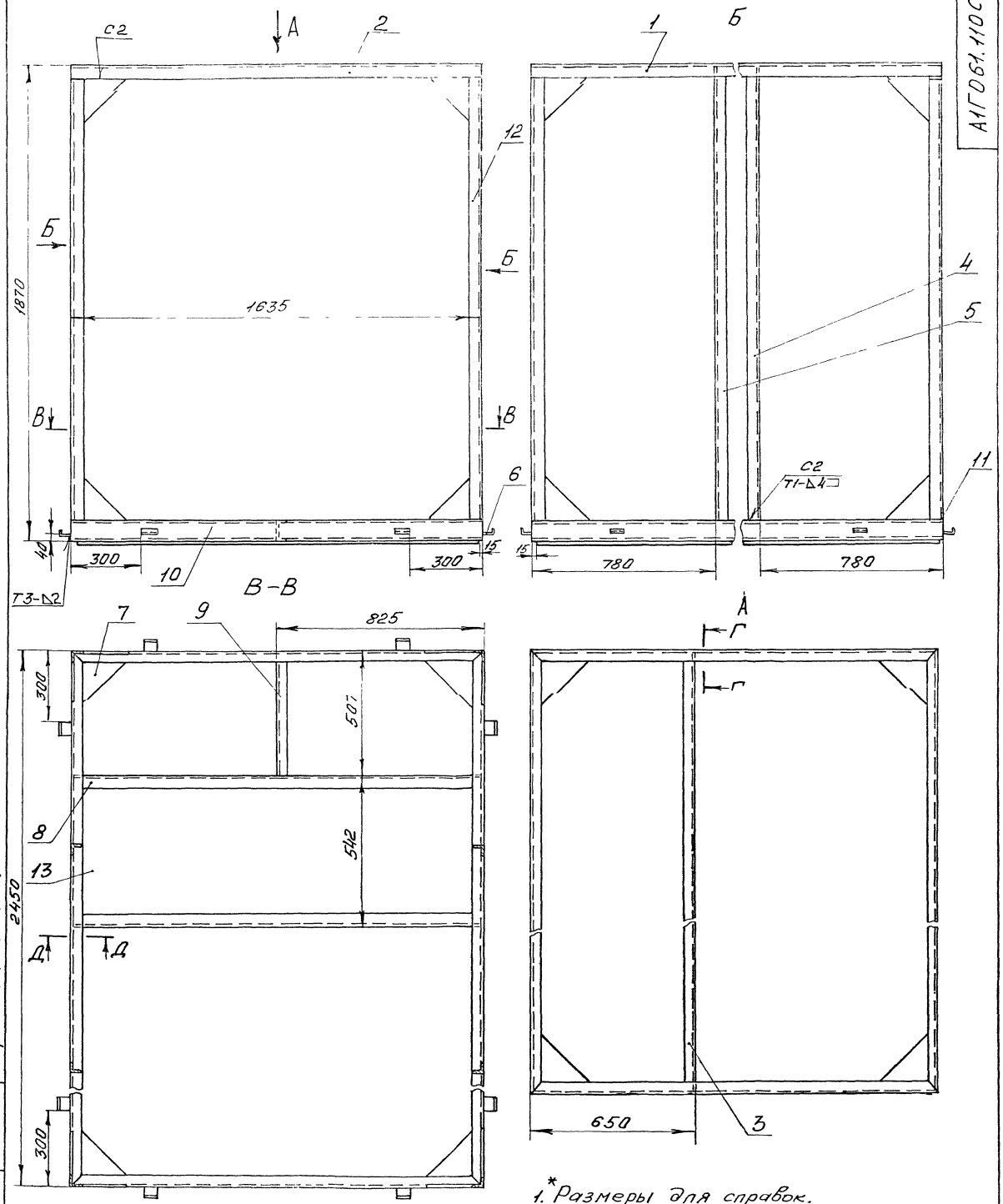

1.* Размеры для справок.
2. h14; $\pm\frac{t_2}{2}$;
3 Сварные швы по ГОСТ 5264-80.

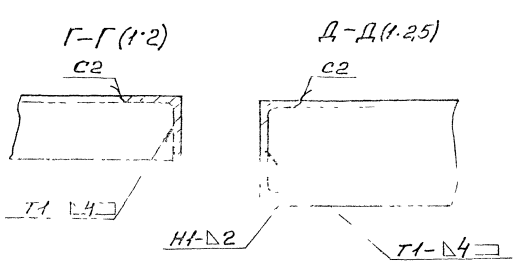

Серия 5.904-65 Выпуск 2

				А1Г061.110СБ			
				Каркас	Лит.	Масса	Масштаб
					К	214	1:10
Разраб.	Смирнова				Лист	Листов 1	
Пров.	Фрадкин						
Нач. гр.	Фрадкин						
Гл. спец.	Грановский						
Н. контр.	Литвак						
Утв.	Спивак						

Сантехнийпроект

Формат	Зона	Поз	Обозначение	Наименование	Кол	Примечание
				Документация		
А2			А1ГО61 150 СБ	Сборочный чертеж		
			Переменные данные	для исполнений:		
				А1ГО61 150		
				Сборочные единицы		
А4		1	А1ГО61. 160	Короб	1	
А4		2	А1ГО61. 180	Отвод	1	
А4		3	А1ГО61. 190	Отвод	1	
А4		4	А1ГО61. 210	Тройник	1	
				Детали		
А4		5	А1ГО61. 151	Прокладка	3	
				Стандартные изделия		
		6		Болт М8-6g х30 36		
				ГОСТ 7798-70	48	
		7		Гайка М8-6Н5		
				ГОСТ 5915-70	48	

Изм	Лист	N докум	Подп.	Дата
Разраб.		Меднова		
Пров.		Комиссаров		
Нач. гр		Фрадкин		
Н контр.		Литвак		
Утв		Спивак		

А1ГО61. 150

Коллектор

Лит	Лист	Листов
Н	1	3

Сантех НИИ проект

Формат А4

Формат	Зона	Поз	Обозначение	Наименование	Кол	Примечание
		8		Шайба 8 02		
				ГОСТ 11371-78	48	
				А1ГО61 150-01		
				Сборочные единицы		
А4		1	А1ГО61 160-01	Короб	2	
А4		2	А1ГО61. 180-01	Отвод	1	
А4		3	А1ГО61. 190-01	Отвод	1	
А4		4	А1ГО61. 210-01	Тройник	1	
				Детали		
А4		5	А1ГО61 151	Прокладка	4	
				Стандартные изделия		
		6		Болт М8-6g х30 36		
				ГОСТ 7798-70	64	
		7		Гайка М8-6Н.5		
				ГОСТ 5915-70	64	
		8		Шайба 8.02		
				ГОСТ 11371-78		
				А1ГО61. 150-02		
				Сборочные единицы		
А4		1	А1ГО61. 160-02	Короб	3	
А4		2	А1ГО61. 180-02	Отвод	1	

Изм | Лист | N докум | Подп | Дата

А1ГО61. 150

Лист 2

Формат А4

Серия 5.904-65 Выпуск 2

Формат	Зона	Поз	Обозначение	Наименование	Кол.	Примечание
А4		3	А1ГО61. 190-02	Отвод	1	
А4		4	А1ГО61. 210-02	Тройник	1	
				Детали		
А4		5	А1ГО61. 151-01	Прокладка	5	
				Стандартные изделия		
		6		Болт М8х6g х30.36		
				ГОСТ 7798-70	90	
		7		Гайка М8-6Н.5		
				ГОСТ 5915-70	90	
		8		Шайба 8.02		
				ГОСТ 11371-78	90	

А1ГО61. 150

Лист 3

А1ГО61 212

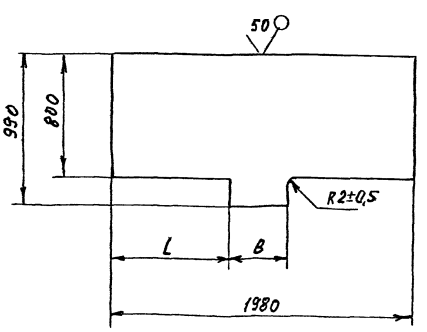

Обозначение	Размеры, мм		Масса, кг
	L	B	
А1ГО61. 212	788-2	400	3,7
-01	688-2	500	4,1

Неуказанные предельные отклонения размеров $h14; \pm\frac{t_2}{2}$

А1ГО61. 212

Стенка

Лист 1,5 ГОСТ 19903-74 ОК360В ГОСТ 16523-89

Лист | Листов 1

Сантех НИИ проект

А1Г061 150СБ

Рис 1

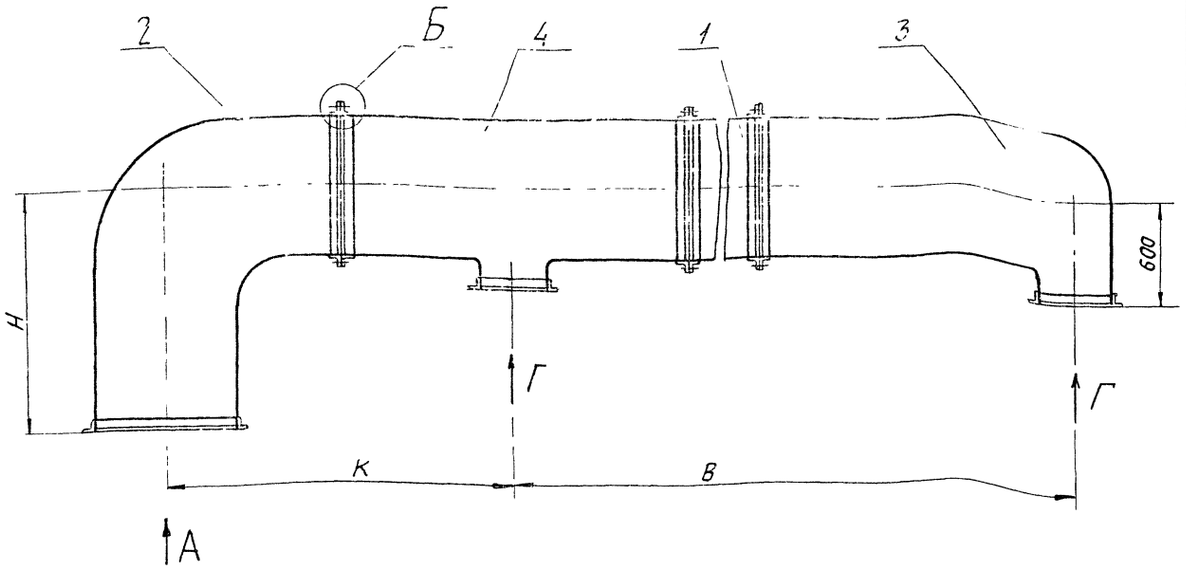

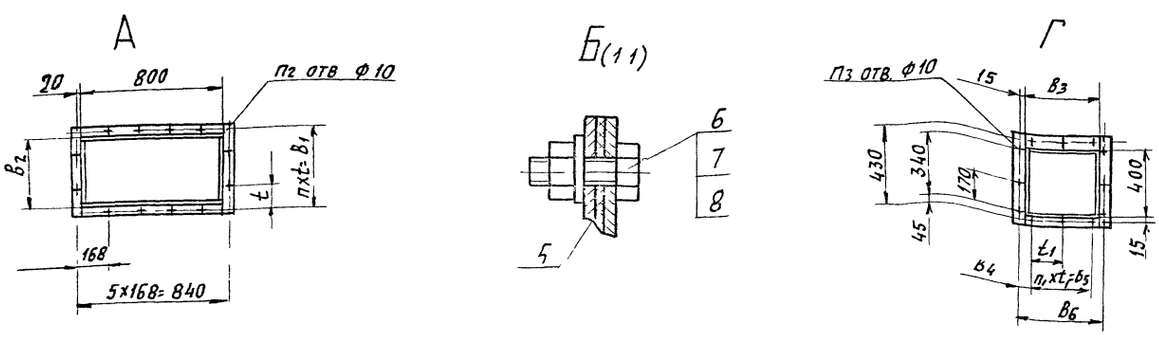

Обозначение	Рис.	Размеры, мм										
		В	$В_1$	$В_2$	$В_3$	$В_4$	$В_5$	$В_6$	К	Н	t	t_1
А1Г061.150	1	4900	430	400	400	45	340	430	2000	1470	143,3	170
— 01		5600			500	32,5	465	530	1950	2070		155
— 02	2	6500	630	600	800	35	760	830	2100	2860	157,5	190

Продолжение

Обозначение	Кол. шагов		Кол. отв.		Масса, кг
	п	$п_1$	$п_2$	$п_3$	
А1Г061.150	3	2	16	12	247,5
— 01		3		14	292,6
— 02	4	4	18	16	468,7

Рис.2

Остальное- см. рис.1

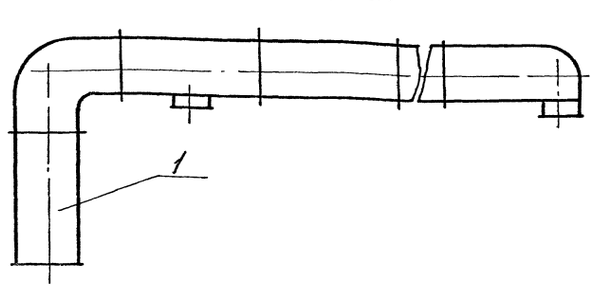

Размеры для справок

Серия 5.904-65 Выпуск 2

Инв № подл.	Подп и дата	Взам инв №	Инв № дубл.	Подп и дата

А1Г061.150СБ

Разраб	Мерцева	Коллектор	Н	СМ-ТАБЛ —
Пров	Комиссаров		Лист	Листов 1
Нач гр	Фрадкин			
Гл спец	Грановский			
Н контр	Литвак			
Утв	Спивак			

САНТЕХНИИПРОЕКТ

А1Г 061. 192

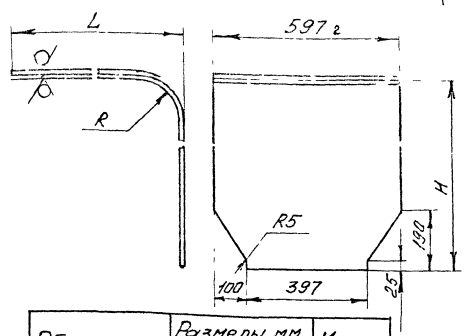

Обозначение	Размеры, мм L	H	R	Масса, кг
А1Г 061. 192	1982	990	148	13,8
-01	690	192	5	5,6
-02	494			3,8
-03	1184		2	9,5

Неуказанные предельные отклонения размеров: $h14$; $\pm\frac{t_2}{2}$.

Изм.	Лист	№ докум.	Подп.	Дата
Разраб.		Смоленская		
Пров.		Фрадкин		
Нач. гр.		Фрадкин		
Гл. спец.		Грановский		
Н. контр.		Литвак		
Утв.		Спивак		

А1Г 061 192

Стенка

Лит. И | Масса: См. табл. | Масштаб: —

Лист | Листов 1

Лист 1,5 ГОСТ 19903-74 ОК 360 В ГОСТ 16523-89

СантехНИИпроект

Формат А4

Формат	Зона	Поз.	Обозначение	Наименование	Кол.	Примечание
				Документация		
		1	А1Г 061 160 СБ	Сборочный чертеж		
				Переменные данные для исполнений:		
				А1Г 061 160		
				Сборочные единицы		
А4		1	А1Г 061. 170	Фланец	2	
				Детали		
Б4		2	А1Г 061. 161	Стенка		
				Лист 1,5 ГОСТ 19903-74 ОК 360 В ГОСТ 16523-89		
				397-1,4 × 1980-3,7	2	9,3 кг
Б4		3	А1Г 061 162	Стенка		
				Лист 1,5 ГОСТ 19903-74 ОК 360 В ГОСТ 16523-89		
				800-2,0 × 1980-3,7	2	13,65 кг
				А1Г 061. 170-01		
				Сборочные единицы		

Изм.	Лист	№ докум.	Подп.	Дата
Разраб.		Смоленская		
Пров.		Фрадкин		
Нач. гр.		Фрадкин		
Н. контр.		Литвак		
Утв.		Спивак		

А1Г 061 160

Короб

Лит. И | Лист 1 | Листов 2

СантехНИИпроект

Формат А4

Серия 5.904-65 Выпуск 2

Формат	Зона	Поз.	Обозначение	Наименование	Кол.	Примечание
Б4		1	А1Г 061. 170	Фланец	2	
				Детали		
Б4		2	А1Г 061. 163	Стенка		
				Лист 1,5 ГОСТ 19903-74 ОК 360 В ГОСТ 16523-89		
				397-1,3 × 1480-3,1	2	6,9 кг
Б4		2	А1Г 061. 164	Стенка		
				Лист 1,5 ГОСТ 19903-74 ОК 360 В ГОСТ 16523-89		
				800-2,0 × 1480-2,4	2	14,0 кг
				А1Г 061 170-02		
				Сборочные единицы		
А4		1	А1Г 061. 170-01	Фланец	2	
				Детали		
Б4		2	А1Г 061. 165	Стенка		
				Лист 1,5 ГОСТ 19903-74 ОК 360 В ГОСТ 16523-89		
				597-1,13 × 1980-3,7	2	13,9 кг
Б4		3	А1Г 061 166	Стенка		
				800-1,75 × 1980-3,7	2	18,65 кг

А1Г 061. 160

Лист 2

А1Г 061. 151

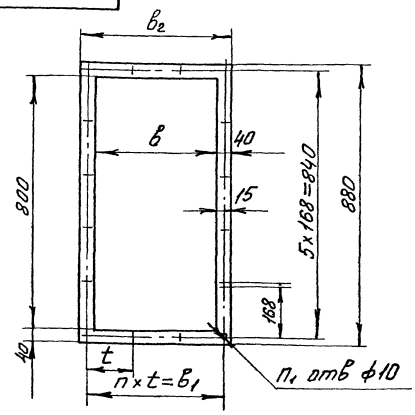

Обозначение	Размеры, мм B	B_1	B_2	t	Кол-во n	n_1	Масса, кг
А1Г 061. 151	400	430	480	143,3	3	16	0,41
-01	600	630	680	157,5	4	18	0,49

А1Г 061. 151

Прокладка

Лит. И | Масса: табл. — | Масштаб: —

Лист | Листов 1

Пластина 1Н-1-ТМКЦ-М2 ГОСТ 7338-80

СантехНИИпроект

Формат	Зона	Поз	Обозначение	Наименование	Кол	Примечание
				Документация		
А3			А1Г061 170СБ	Сборочный чертеж		
				Детали		
Б4		1	А1Г061. 171	Полка		
				Уголок 40х40х3 ГОСТ 8509-86 / Ст3 ГОСТ 535-88		
				L=800-2,0	2	1,48кг
			Переменные данные	для исполнений.		
				А1Г061 170		
				Детали		
Б4		2	А1Г061. 172	Полка		
				Уголок 40х40х3 ГОСТ 8509-86 / Ст3 ГОСТ 535-88		
				L=480-1,55	2	0,9кг

Инв. № подл. | Подп. и дата | Взам. инв. № | Инв. № дубл. | Подп. и дата

Изм.	Лист	N докум.	Подп.	Дата
Разраб.		Смолянкова		
Пров.		Фрадкин		
Нач. гр.		Фрадкин		
Н. контр.		Литвак		
Утв.		Спивак		

А1Г061 170

Фланец

Лит.	Лист	Листов
И	1	2

СантехНИИпроект

Формат А4

Формат	Зона	Поз	Обозначение	Наименование	Кол	Примечание
				А1Г061. 170-01		
				Детали		
Б4		2	А1Г061 173	Полка		
				Уголок 40х3 ГОСТ 8509-86 / Ст3 ГОСТ 535-88		
				L=680-2,0	2	1,26кг

Инв. № подл. | Подп. и дата | Взам. инв. № | Инв. № дубл. | Подп. и дата

Изм.	Лист	N докум.	Подп.	Дата

А1Г061. 170

Лист 2

Формат А4

Серия 5.904-65 Выпуск 2

А1Г061. 160СБ

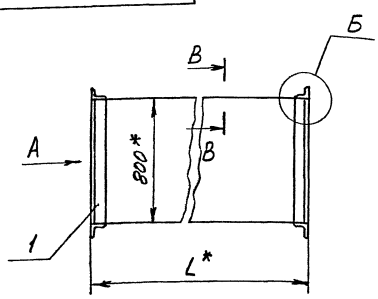

Обозначение	Размеры, мм				Кол-во		Масса, кг
	в*	$в_1$*	L*	t*	n	n_1	
А1Г061. 160	400	430	2000	143,3	3	16	65,5
-01			1500				54
-02	600	630	2000	157,5	4	18	78

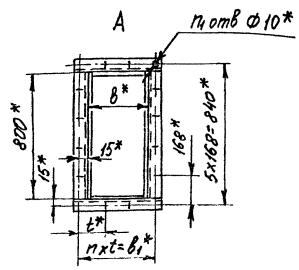

1 * Размеры для справок

2 Сварные швы по ГОСТ 14771-76

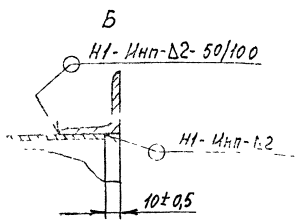

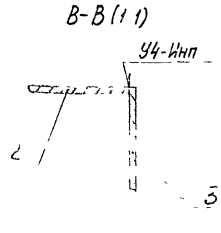

Изм.	Лист	N докум.	Подп.	Дата
Разраб.		Смолянкова		
Пров.		Фрадкин		
Нач. гр.		Фрадкин		
Гл. спец.		Грановский		
Н. контр.		Литвак		
Утв.		Спивак		

А1Г061. 160СБ

Короб

Лит.	Масса	Масштаб
И		

Лист | Листов 1

СантехНИИпроект

Инв. № подл. | Подп. и дата | Взам. инв. № | Инв. № дубл. | Подп. и дата

А1Г061.170 СБ

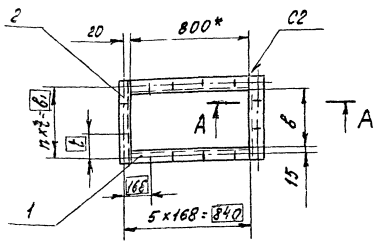

Обозначение	Размеры, мм			Кол-во		Масса, кг
	в	$в_1$	t	n	n_1	
А1Г061 170	400	430	143,3	3	16	4,76
-01	600	630	157,6	4	18	5,48

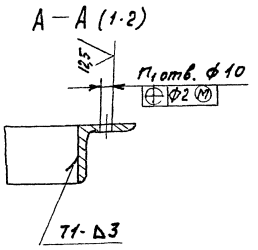

1 * Размер для справок
2 Н14; $\pm \frac{t_2}{2}$
3 Сварные швы по ГОСТ 5264-80

Изм	Лист	N докум	Подп.	Дата	А1Г061.170 СБ	Лит	Масса	Масшт
Разраб.		Смолянская			Фланец		Ст. табл.	–
Пров.		Фрадкин				Лист	Листов 1	
Нач гр.		Фрадкин				Сантехнипроект		
Гл спец.		Грановский						
Н контр		Литвак						
Утв								

Формат А3

Серия 15.904-65 Выпуск 2

Формат	Зона	Поз.	Обозначение	Наименование	Кол.	Примечание
				Документация		
А3			А1Г061.180 СБ	Сборочный чертеж		
			Переменные данные	для исполнений		
				А1Г061.180		
				Сборочные единицы		
А4		1	А1Г061.170	Фланец	2	4,76 кг
				Детали		
А3		2	А1Г061.181	Стенка	2	
А3		3	А1Г061.182	Стенка	1	
		4	-01	Стенка	1	
				А1Г061.180-01		
				Сборочные единицы		
А4		1	А1Г061.170	Фланец	2	

Изм	Лист	N докум.	Подп	Дата	А1Г061.180	Лит.	Лист	Листов
Разраб		Смолянская			Отвод		1	2
Пров		Фрадкин				Сантехнипроект		
Нач гр.		Фрадкин						
Н контр		Литвак						

Формат	Зона	Поз	Обозначение	Наименование	Кол	Примечание
				Детали		
А3		2	А1Г061.181-01	Стенка	2	
А3		3	А1Г061.182-02	Стенка	1	
		4	-03	Стенка	1	
				А1Г061.180-02		
				Сборочные единицы		
А4		1	А1Г061.170-01	Фланец	2	
				Детали		
А3		2	А1Г061.181-02	Стенка	2	
А3		3	А1Г061.182-04	Стенка	1	
		4	-05	Стенка	1	

А1Г061.180

Лист 2

АГ 061.180СБ

Обозначение	Размеры, мм				Кол-во		Масса, кг
	B*	B1*	H*	t*	n	n1	
А1Г 061 180	400	430	1470	143,3	3	16	71,0
— 01			2070				90,0
— 02	600	630	958	157,5	4	18	69,0

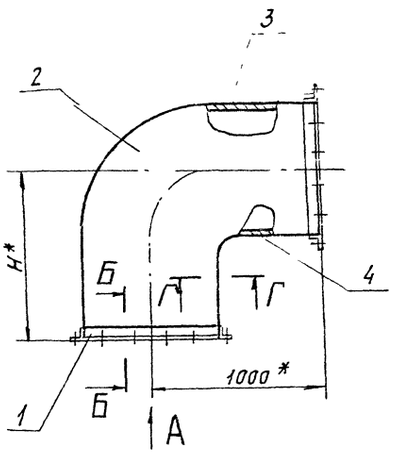

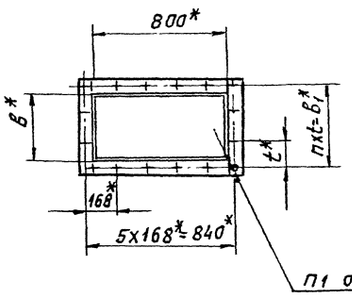

Б - Б (1 2)

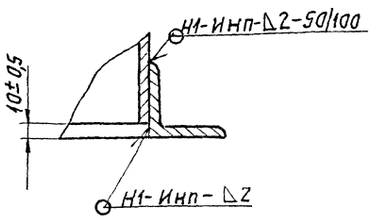

Г - Г (1 1)

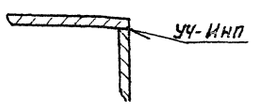

1.* Размеры для справок
2 Сварные швы по ГОСТ 14771-76

Изм.	Лист	№ докум.	Подп.	Дата
Разраб.	Смолянская			
Пров.	Фрадкин			
Нач. гр.	Фрадкин			
Гл. спец.	Рановский			
Н. контр.	Литвак			
Утв.	Спивак			

А1Г 061.180СБ

Отвод

Лит.	Масса	Масштаб
Н	См. табл.	—
Лист	Листов 1	

САНТЕХНИИПРОЕКТ

Формат А3

Инв. № подл. | Подп. и дата | Взам. инв. № | Инв. № дубл. | Подп. и дата

АГ 061.181

Серия 5.904-65 Выпуск 2

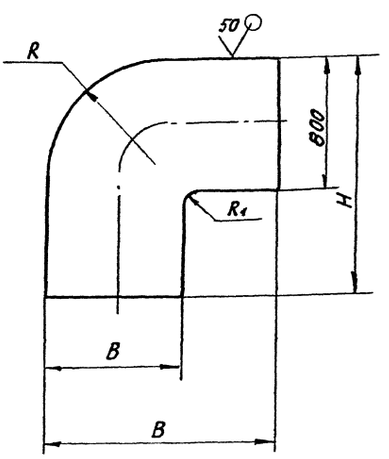

Обозначение	Размеры, мм					Масса, кг
	B	H	B	R	R1	
А1Г 061. 181	1390-2	1860	800	800	250	22,0
— 01		2460				28,5
— 02		1248				16,4
— 03	2084-2	990	400	400	150	20,0
— 04	1782-2		508			17,0

Неуказанные предельные отклонения размеров $h14; \pm \frac{t_2}{2}$

Изм.	Лист	№ докум.	Подп.	Дата
Разраб.				
Пров.				
Нач. гр.	Фрадкин			
Гл. спец.	Рановский			
Н. контр.	Литвак			
Утв.	Спивак			

А1Г 061. 181

Стенка

Лист 1,5 ГОСТ 19903-74
ВСт3сп8 ГОСТ 16523-89

Лит.	Масса	Масштаб
Н	См. табл.	—
Лист	Листов 1	

САНТЕХНИИПРОЕКТ

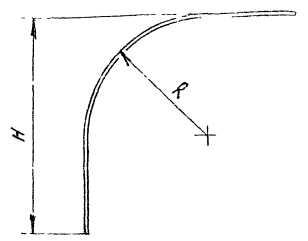

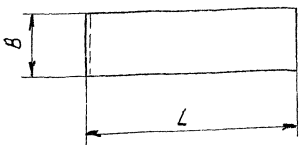

Обозначение	Размеры, мм				Масса, кг
	B	L	H	R	
А1Г061. 182	397-2	1390	1870	800	10,7
-01		591,5	1061,5	251,5	6,3
-02		1390	2460	800	13,5
-03		591,5	1661,5	251,5	9,1
-04	597-2	1390	1248	800	11,7
-05		591,5	449,5	251,5	5,2
-06	397-2	2084	990	400	9,4
-07		1685,5	191,5	151,5	7,9
-08		1782	990	400	10,7
-09		1283,5	191,5	151,5	6,0

Неуказанные предельные отклонения размеров H14; h 14; $\pm \frac{t_2}{2}$

Изм.	Лист	N докум.	Подп.	Дата	А1Г061. 182			
Разраб		Стеляхов			Стенка	Лит.	Масса	Масшт.
Пров		Фрадкин				Н	См табл.	—
Нач гр		Фрадкин				Лист	Листов 1	
Гл спец		Грановский						
Н контр		Литвак			Лит. 15 ГОСТ 19903-74 ОК 360В ГОСТ 16523-89	Сантехниипроект		
Утв.		Спивак						

Формат А3

Серия 5.904-65 Выпуск 2

Формат	Зона	Поз	Обозначение	Наименование	Кол.	Примечание
				Документация		
А3			А1Г061. 190 СБ	Сборочный чертеж		
			Переменные данные	для исполнений:		
				А1Г061. 190		
				Сборочные чертежи		
А4		1	А1Г061. 170	Фланец	1	
А4		2	А1Г061. 200	Фланец	1	
				Детали		
А3		3	А1Г061. 181-03	Стенка	2	
А3		4	А1Г061. 182-06	Стенка	1	
		5	-07	Стенка	1	
				А1Г061. 190-01		
				Сборочные единицы		
А4		1	А1Г061. 170	Фланец	1	
А4		2	А1Г061. 200-01	Фланец	1	

Изм.	Лист	N докум.	Подп.	Дата	А1Г061 190		
Разраб.		Стеляхов			Отвод	Лит.	Лист	Листов
Пров		Фрадкин					1	2
Нач. гр.		Фрадкин				Сантехниипроект		
Н. контр.		Литвак						
Утв.		Спивак						

Формат	Зона	Поз	Обозначение	Наименование	Кол.	Примечание
				Детали		
А3		3	А1Г061. 181-04	Стенка	2	
А3		4	А1Г061. 182-08	Стенка	1	
		5	-09	Стенка	1	
				А1Г061. 190-02		
				Сборочные единицы		
А4		1	А1Г061. 170-01	Фланец	1	
А4		2	А1Г061. 200-02	Фланец	1	
				Детали		
А3		3	А1Г061. 191	Стенка	2	
А3		4	А1Г061. 192	Стенка	1	
		5	-03	Стенка	1	
А4		6	А1Г061. 217	Стенка	2	

Изм.	Лист	N докум.	Подп.	Дата	А1Г061. 190	Лист 2

А1Г 061 190СБ

Рис. 1

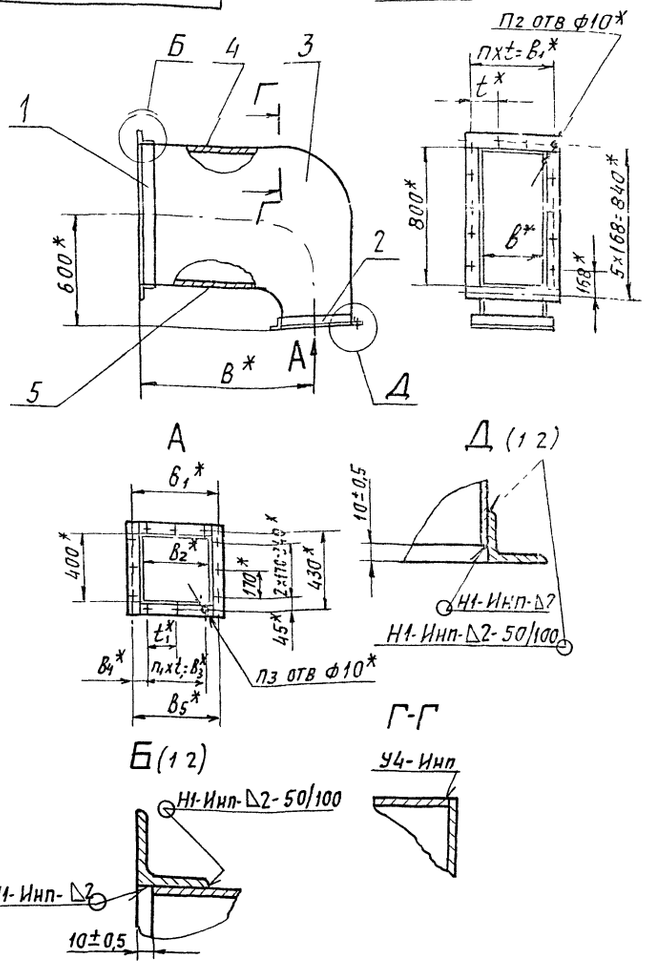

Обозначение	Рис	Размеры, мм						
		в*	в*	в1*	в2*	в3*	в4*	в5*
А1Г 061.190	1	1894	400	430	400	340	45	430
-01		1542			500	465	32,5	530
-02	2	1592	600	630	800	760	35	830

Продолжение

Обозначение	Размеры, мм		Кол-во				Масса, кг
	t*	t1*	П	П1	П2	П3	
А1Г 061. 190	143,3	170	3	2	16	12	64,4
-01		155		3		14	58,0
-02	157,5	190	4	4	18	16	67,2

1* Размеры для справок

2. Сварные швы по ГОСТ 14771-76.

Изм	Лист	N докум	Подп	Дата
Разраб		Смолянская		
Пров		Фрадкин		
Нач.гр		Фрадкин		
Гл спец		Грановский		
Н контр		Литвак		
Утв		Спивак		

А1Г 061. 190СБ

Отвод

Лит	Масса	Масшт
И	см. табл	–

Лист | Листов 2

САНТЕХНИИПРОЕКТ

Формат А3

Серия 5 904-65 Выпуск 2

А1Г 061.190СБ

Рис. 2

Остальное- см рис. 1

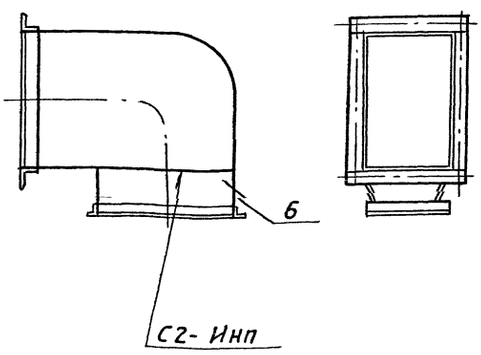

Изм	Лист	N докум	Подп	Дата

А1Г 061. 190СБ

Лист 2

А1Г 061.191

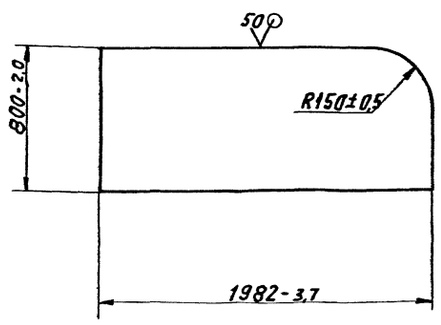

А1Г 061. 191

Стенка

Лит	Масса	Масшт
И	18,6	1:20

Лист | Листов 1

Лист 1,5 ГОСТ 19903-74 ОК3608 ГОСТ 16523-89

САНТЕХНИИПРОЕКТ

Изм	Лист	N докум	Подп	Дата
Провер		Фрадкин		
Нач гр		Фрадкин		
Гл спец		Грановский		
Н контр		Литвак		
Утв		Спивак		

Формат	Зона	Поз	Обозначение	Наименование	Кол	Примечание
				Документация		
А3			А1Г061 200СБ	Сборочный чертеж		
			Переменные данные	для исполнений		
				А1Г061 200		
				Детали		
БЧ		1	А1Г061.201	Полка		
				Уголок 28×28×3 ГОСТ 8509-86 / Ст3 ГОСТ 535-88		
				L=456-1,55	2	0,6кг
БЧ		2	А1Г061.202	Полка		
				Уголок 28×28×3 ГОСТ 8509-86 / Ст3 ГОСТ 535-88		
				L=400-1	2	0,51кг
				А1Г061 200-01		
				Детали		

Изм	Лист	N докум	Подп	Дата
Разраб		Смолянская		
Пров		Фрадкин		
Нач гр		Фрадкин		
Н контр		Литвак		
Утв		Спивак		

А1Г061.200

Фланец

Лит.	Лист	Листов
И	1	2

СантехНИИпроект

Формат А4

Формат	Зона	Поз	Обозначение	Наименование	Кол	Примечание
БЧ		1	А1Г061.203	Полка		
				Уголок 28×28×3 ГОСТ 8509-86 / Ст3 ГОСТ 535-88		
				L=456-1,55	2	0,6кг
БЧ		2	А1Г061.204	Полка		
				Уголок 28×28×3 ГОСТ 8509-86 / Ст3 ГОСТ 535-88		
				L=500-1,55	2	0,64кг
				А1Г061 200-02		
				Детали		
БЧ		1	А1Г061.205	Полка		
				Уголок 32×32×4 ГОСТ 8509-86 / Ст3 ГОСТ 535-88		
				L=464-1,55	2	0,9кг
БЧ		2	А1Г061 206	Полка		
				Уголок 32×32×4 ГОСТ 8509-86 / Ст3 ГОСТ 535-88		
				L=800-2,0	2	1,53кг

Изм	Лист	N докум	Подп	Дата

А1Г061 200

Лист 2

Формат А4

Инв N подл | Подп и дата | Взам инв N | Инв N дубл | Подп и дата

А1Г061 200СБ

Серия 5.904-15 выпуск 2

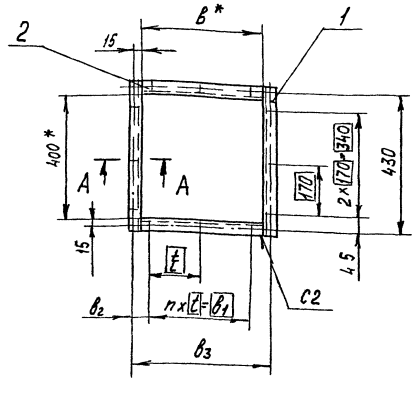

Обозначение	Размеры, мм					Кол-во		Масса, кг
	в*	в1	в2	в3	t	n	n1	
А1Г061.200	400	340	45	430	170	2	12	2,3
-01	500	465	32,5	530	155	3	14	2,48
-02	800	760	35	830	190	4	16	4,9

А – А

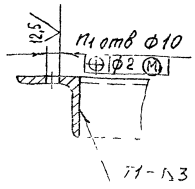

1* Размер для справок

2. Н14, $\pm\frac{t_2}{2}$

3. Сварные швы по ГОСТ 5264-80

А1Г061 200СБ

Фланец

Пров	Фрадкин	
Нач гр	Фрадкин	
Гл спец	Грановский	
Н контр	Литвак	
Утв	Спивак	

Лист | Листов 1

СантехНИИпроект

Инв N подл | Подп и дата | Взам инв N | Инв N дубл | Подп и дата

Формат	Зона	Поз.	Обозначение	Наименование	Кол.	Примечание
				Документация		
			А1Г061.210СБ	Сборочный чертеж		[illegible]
			Переменные данные	для исполнений		
				А1Г061.210		
				Сборочные единицы		
А4		1	А1Г061 170	Фланец	2	
А4		2	А1Г061 200	Фланец	1	
				Детали		
Б4		3	А1Г061.211	Стенка		
				Лист 1,5 ГОСТ 19903-74 ОК360Б ГОСТ 16523-89		
				397-1,4 х 1980-3,7	1	9,3 кг
А4		4	А1Г061 212	Стенка боковая	2	
А4		5	А1Г061 213	Стенка	1	
А4		6	-02	Стенка	1	

А1Г061.210

Изм.	Лист	N докум.	Подп.	Дата
Разраб.	Смолянская			
Пров.	Фрадкин			
Нач. гр.	Фрадкин			
Н. контр.	Литвак			
Утв.	Спивак			

Тройник

Лит	Лист	Листов
И	1	3

Сантехнинпроект

Формат А4

Формат	Зона	Поз.	Обозначение	Наименование	Кол.	Примечание
				А1Г061 210-01		
				Сборочные единицы		
А4		1	А1Г061 170	Фланец	2	
А4		2	А1Г061.200-01	Фланец	1	
				Детали		
Б4		3	А1Г061 211	Стенка		
				Лист 1,5 ГОСТ 19903-74 ОК360Б ГОСТ 16523-89		
				397-1,4 х 1980-3,7	1	9,3 кг
А4		4	А1Г061 212-01	Стенка боковая	2	
А4		5	А1Г061.213-01	Стенка	1	
А4		6	-02	Стенка	1	
				А1Г061 210-02		
				Сборочные единицы		
А4		1	А1Г061 170-01	Фланец	2	
А4		2	А1Г061 200-02	Фланец	1	
				Детали		
Б4		3	А1Г061.214	Стенка		
				Лист 1,5 ГОСТ 19903-74 ОК360Б ГОСТ 16523-89		
				597-1,75 х 1980-3,7	1	13,9 кг

А1Г061 210

Лист 2

Формат А4

Серия 5.904-65 Выпуск 2

Формат	Зона	Поз.	Обозначение	Наименование	Кол.	Примечание
Б4		4	А1Г061.215	Стенка боковая		
				Лист 1,5 ГОСТ 19903-74 ОК360В ГОСТ 16523-89		
				800-2,0 х 1980-3,7	2	18,65 кг
А4		5	А1Г061.192-01	Стенка	1	
		6	-02	Стенка	1	
А4		7	А1Г061.217	Стенка	2	

А1Г061.210

Лист 3

А1Г061 211

50 (√)

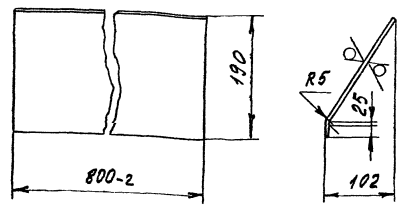

Неуказанные предельные отклонения размеров: $h14; +\frac{t_2}{2}$

А1Г061.211

Гл. спец.	Грановский		
Н. контр.	Литвак		
Утв.	Спивак		

Стенка

Лист	Листов
2,1	15

Лист 1,5 ГОСТ 19903-74 ОК360В ГОСТ 16523-89

Сантехнинпроект

АГ.061.210СБ

Рис 1

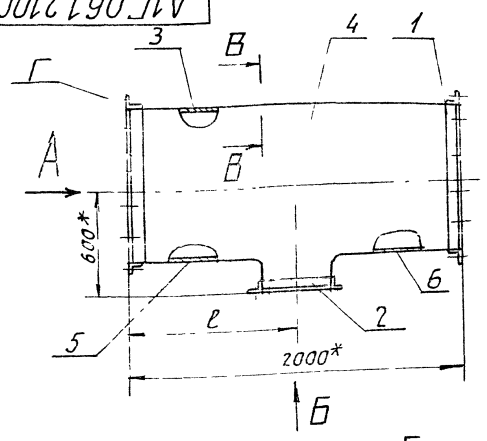

Обозначение	Рис	Размеры, мм						
		B^*	B_1^*	B_2^*	B_3^*	B_4^*	B_5^*	B^*
А1Г061.210	1	400	430	400	340	45	430	998
-01				500	465	32,5	530	948
-02	2	600	630	800	760	35	830	109,8

Продолжение

Обозначение	Размеры, мм		Кол-во				Масса, кг
	t^*	t_1^*	n	n_1	n_2	n_3	
А1Г061.210	143,3	170	3	2	16	12	37,7
-01		155		3		14	37,6
-02	157,5	190	4	4	18	18	82,5

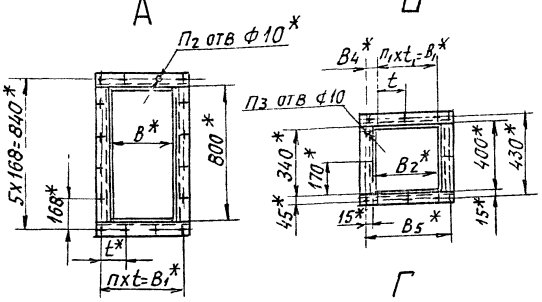

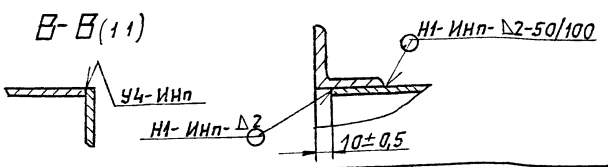

1,* Размеры для справок

2 Сварные швы по ГОСТ 14771-76

Изм.	Лист	№ докум.	Подп.	Дата	А1Г 061.210.СБ
Разраб.		Полянская			Тройник
Пров.		Фрядкин			Лит. И; Масса: см табл.; Масштаб: —
Нач. гр.		Фрядкин			Лист 1; Листов 2
Гл. спец.		Рябовский			САНТЕХНИИПРОЕКТ
Н. контр.		Литвак			
Утв.		Спивак			

Формат А3

Инв. № подл. | Подп. и дата | Взам. инв. № | Инв. № дубл. | Подп. и дата

АГ.061.210СБ

Серия 5.904-65 Выпуск 2

Рис. 2

Остальное - см. рис. 1

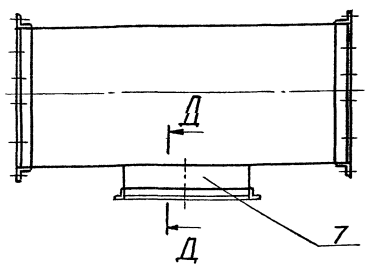

Д - Д

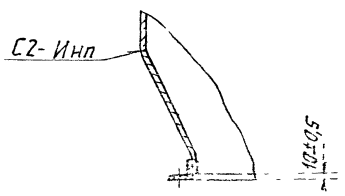

Изм.	Лист	№ докум.	Подп.	Дата	А1Г 061.210 СБ
					Лист 2

АГ.061.213

50 (V)

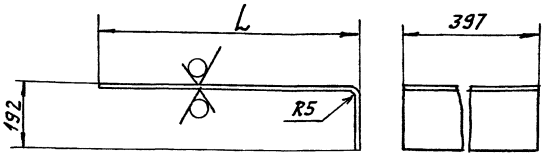

Обозначение	L, мм	Масса, кг
А1Г 061. 213	790-2	4,6
-01	690-2	4,1
-02	794-2	4,61

Неуказанные предельные отклонения размеров $h14; \pm \frac{t2}{2}$.

Изм.	Лист	№ докум.	Подп.	Дата	А1Г 061. 213
Разраб.		Полянская			Сталь
Пров.		Фрядкин			Лит. И; Масса: —; Масштаб: —
Нач. гр.		Фрядкин			Лист; Листов 1
Гл. спец.		Рябовский			САНТЕХНИИПРОЕКТ
Н. контр.		Литвак			
Утв.		Спивак			

Лист 1,5 ГОСТ 19903-74
ОК360В ГОСТ 16523-89

Инв. № подл. | Подп. и дата | Взам. инв. № | Инв. № дубл. | Подп. и дата

Формат	Зона	Поз	Обозначение	Наименование	Кол	Примечание
				Документация		
А4			А1Г061 250 СБ	Сборочный чертеж		
			Переменные данные	для исполнений:		
				А1Г061 250		
				Сборочные единицы		
А4		1	А1Г061 260	Звено	2	
				Детали		
А3		2	А1Г061 003	Прокладка	1	
				Стандартные изделия		
		3		Болт М8-6g×25.36		
				ГОСТ 7798-70	12	
		4		Гайка М8-6Н5		
				ГОСТ 5915-70	12	
		5		Шайба 8.02		
				ГОСТ 11371-78	12	

А1Г061. 250

Изм	Лист	N докум	Подп	Дата
Разраб	Чебоксаров			
Пров	Комиссаров			
Нач. гр.	Фрадкин			
Н контр	Литвак			
Утв.	Спивак			

Стояк воздушно-тепловой завесы

Лит.	Лист	Листов
И	1	3

СантехНИИпроект

Формат А4

Формат	Зона	Поз	Обозначение	Наименование	Кол	Примечание
				А1Г061 250-01		
				Сборочные единицы		
А4		1	А1Г061. 260-01	Звено	3	
				Детали		
А3		2	А1Г061. 003-01	Прокладка	2	
				Стандартные изделия		
		3		Болт М8-6g×26.36		
				ГОСТ 7798-70	28	
		4		Гайка М8-6Н5		
				ГОСТ 5915-70	28	
		5		Шайба 8.02		
				ГОСТ 11371-78	28	
				А1Г061 250-02		
				Сборочные единицы		
А4		1	А1Г061. 260-02	Звено	3	
				Детали		
А3		2	А1Г061. 003-02	Прокладка	2	

А1Г061 260

Лист 2

Формат А4

Серия 5.904-65 Выпуск 2

Формат	Зона	Поз.	Обозначение	Наименование	Кол	Примечание
				Стандартные изделия		
		3		Болт М8-6g×25.36		
				ГОСТ 7798-70	32	
		4		Гайка М8-6Н.5		
				ГОСТ 5915-70	32	
		5		Шайба 8.02		
				ГОСТ 11371-78	32	

А1Г061. 250

Лист 3

А1Г061 272

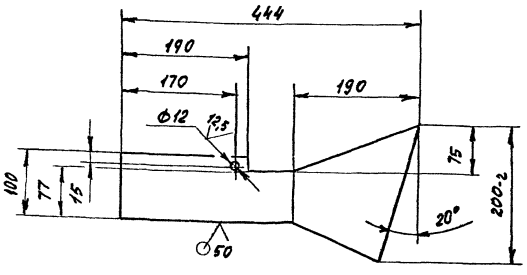

Неуказанные предельные отклонения размеров H14, h14, ± $\frac{t_2}{2}$

А1Г061 272

Изм	Лист	N докум	Подп	Дата
Разраб	Чебоксаров			
Пров	Комиссаров			
Нач. гр.	Фрадкин			
Н контр	Литвак			
Утв.	Спивак			

Стенка

Лит	Масса	Масштаб
И	0,73	1:5

Лист | Листов 1

Лист 2 ГОСТ 19903-74 ОК360В ГОСТ 16523-89

СантехНИИпроект

А1Г 061.250 СБ

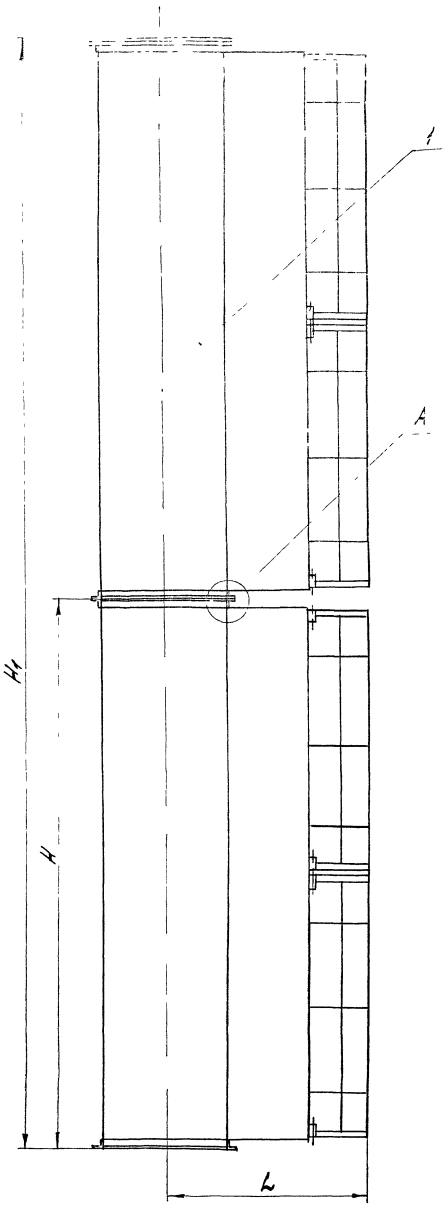

А (1:1)

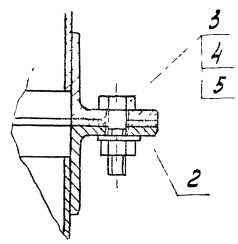

Обозначение	Размеры, мм							Кол-во		Масса, кг
	L	H	H_1	l	l_1	l_2	l_3	n	n_1	
А1Г 061.250	650	1800	3602	170	340	430	400	12	2	128
-01	700	1400	4204	155	465	530	500	14	3	165
-02	850	1800	5404	190	760	830	800	16	4	215

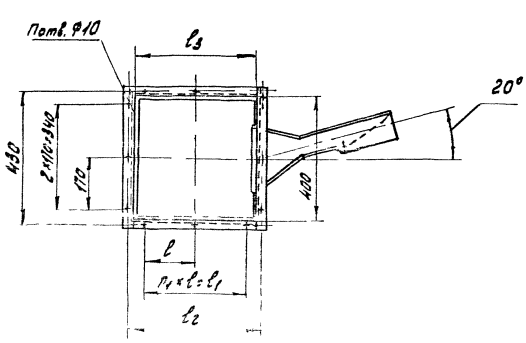

Размеры для справок

Серия 5.904-65 Выпуск 2

Изм.	Лист	№ докум.	Подп.	Дата	А1Г 061.250 СБ
Разраб.		Чебоксаров			Стояк воздушно-тепловой завесы
Пров.		Комиссаров			
Нач. гр.		Фрейкин			
Гл. спец.		Грановский			
Н. контр.		Литвак			
Утв.		Спивак			

Лит. | Масса | Масштаб
И | см. п-50 | –
Лист | Листов 1
Сантехн. ИИ проект

Инв. № подл. | Подп. и дата | Взам. инв. № | Инв. № дубл. | Подп. и дата

25760-03 49 Формат А2

Формат	Зона	Поз.	Обозначение	Наименование	Кол.	Примечание
				Документация		
А2			А1Г061 260СБ	Сборочный чертеж		
				Детали		
А4		1	А1Г061 361	Шайба	8	
А4		2	А1Г061.362	Ось	2	
		3	-01	Ось	1	
А4		4	А1Г061. 365-03	Планка	4	
				Стандартные изделия		
		5		Болт М10-6g×20.36		
				ГОСТ 7798-70	8	
		6		Гайка М10-6Н.5		
				ГОСТ 5915-70	8	
		7		Шайба 10 02		
				ГОСТ 11371-78	16	
		8		Шплинт 2,5×20		
				ГОСТ 397-79	3	

Подп. и дата | Инв. N дубл. | Взам. инв. N | Подп. и дата | Инв. N подл.

Изм.	Лист	N докум.	Подп.	Дата
Разраб.		Чебоксаров		
Пров.		Фрадкин		
Нач. гр.		Фрадкин		
Н. контр.		Литвак		
Утв.		Спивак		

А1Г061 260

Звено

Лит.	Лист	Листов
И	1	3

СантехНИИпроект

Формат А4

Формат	Зона	Поз.	Обозначение	Наименование	Кол.	Примечание
			Переменные данные	для исполнений.		
				А1Г061 260		
				Сборочные единицы		
А4		9	А1Г061 270	Насадок	1	
А4		10	А1Г061 280	Лопатка	2	
А4		11	А1Г061 290	Фланец	2	
				Детали		
А3		12	А1Г061.261	Обечайка	1	
				А1Г061 260-01		
				Сборочные единицы		
А4		9	А1Г061 270-01	Насадок	1	
А4		10	А1Г061.280-01	Лопатка	2	
А4		11	А1Г061 290-01	Фланец	2	
				Детали		
А3		12	А1Г061. 261-01	Обечайка	1	

Подп. и дата | Инв. N дубл. | Взам. инв. N | Подп. и дата | Инв. N подл.

Изм.	Лист	N докум.	Подп.	Дата

А1Г061. 260

Лист 2

Формат А4

Серия 5.904-65 Выпуск 2

Формат	Зона	Поз.	Обозначение	Наименование	Кол.	Примечание
				А1Г061. 260-02		
				Сборочные единицы		
А4		9	А1Г061.270-02	Насадок	1	
А4		10	А1Г061.280-02	Лопатка	2	
А4		11	А1Г061. 290-02	Фланец	2	
				Детали		
А3		12	А1Г061. 261-02	Обечайка	1	

Подп. и дата | Инв. N дубл. | Взам. инв. N | Подп. и дата | Инв. N подл.

А1Г061. 260

Лист 3

А1Г061. 271

(1)

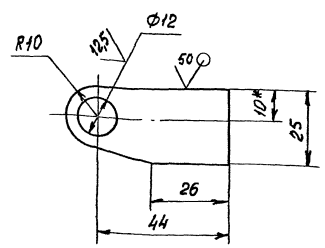

1 * Размер для справок

2 H14; h14; $\pm \frac{t_2}{2}$

Подп. и дата | Инв. N дубл. | Взам. инв. N | Подп. и дата | Инв. N подл.

А1Г061 271

Чашка

Изм.	Лист	N докум.	Подп.
Разраб.		Чебоксаров	
Пров.		Фрадкин	
Нач. гр.		Фрадкин	
Н. контр.		Литвак	
Утв.		Спивак	

Лист 2 ГОСТ 19903-74 ОК360В ГОСТ 16523-89

Лист | Листов 1

СантехНИИпроект

Формат А4

А1Г061.260СБ

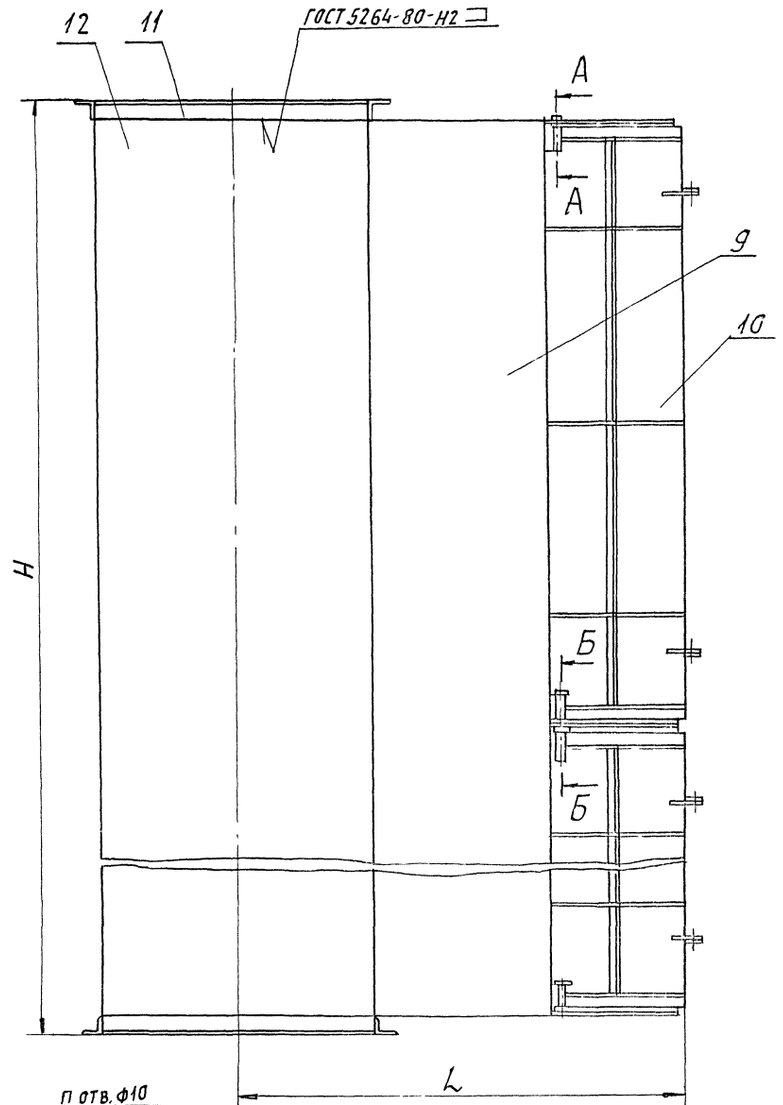

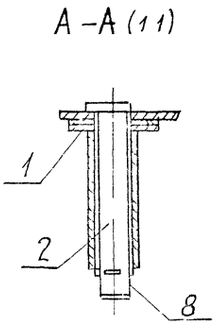

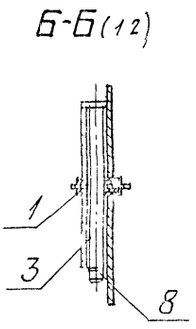

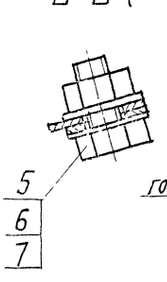

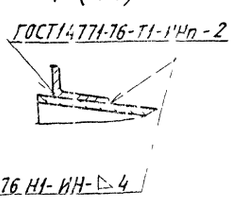

Обозначение	Размеры, мм				
	L	l	l_1	l_2	l_3
А1Г061.260	650	170	340	430	400
-01	700	155	465	530	500
-02	850	190	760	830	800

Продолжение

Обозначение	H, мм	Кол-во		Масса, кг
		n	n_1	
А1Г061.260	1800	12	2	61,1
-01	1400	14	3	52,3
-02	1800	16	4	72,4

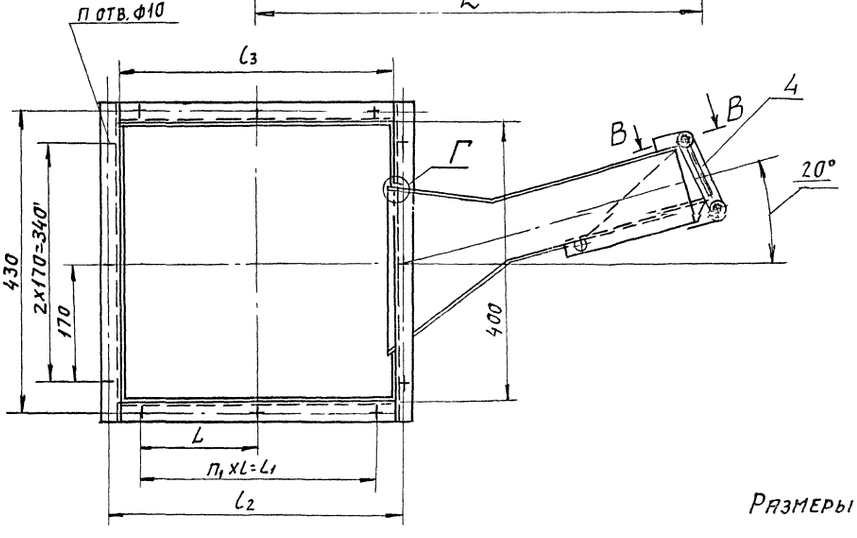

Размеры для справок

Серия 5.904-65 Выпуск 2

Инв. № подл.	Подп. и дата	Взам. инв. №	Инв. № дубл.	Подп. и дата

Изм.	Лист	№ докум.	Подп.	Дата
Разраб.		Чебоксаров		
Пров.		Фрадкин		
Нач. гр.		Фрадкин		
Гл. спец.		Грановский		
Н. контр.		Литвак		
Утв.		Спивак		

А1Г061 260 СБ

Звено

Лит.	Масса	Масштаб
И	см. табл.	-

Лист | Листов 1

Сантехниипроект

АГ.061.261

50/(V)

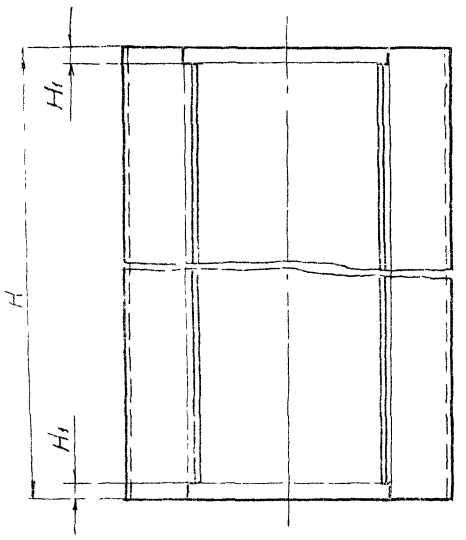

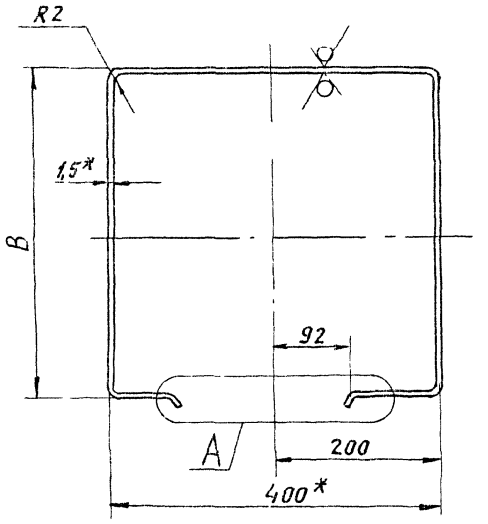

А (1:1)

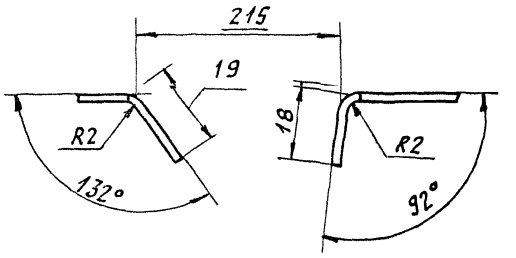

Обозначение	Размеры, мм			Масса, кг
	B	H	H_1	
А1Г 061. 261	400	1780	18	30,03
-01	500	1380		26,5
-02	800	1780	22	35,03

1* Размеры для справок

2 $h14, \pm \frac{t_2}{2}$

Изм	Лист	N докум.	Подп.	Дата
Разраб		Чебоксаров		
Пров		Комиссаров		
Нач гр		Фрядкин		
Гл спец		Рябновский		
Н контр		Литвак		
Утв		Сливак		

А1Г 061. 261

Обечайка

Лит	Масса	Масштаб
И	См. табл	—

Лист	Листов 1

Лист 1.5 ГОСТ 19903-74
ОК360В ГОСТ 16523-89

САНТЕХНИИПРОЕКТ

Формат А3

АГ.061.003

Серия 5.904-65 Выпуск 2

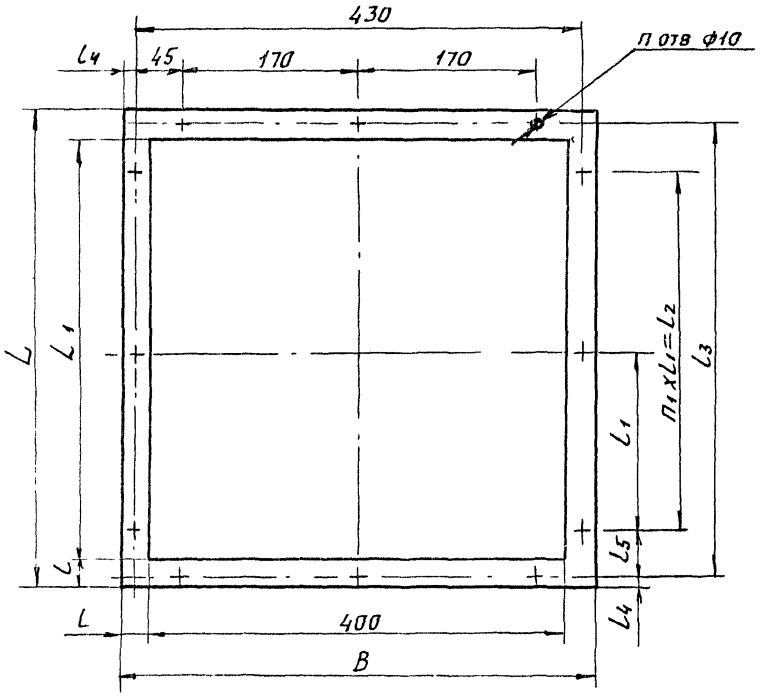

Обозначение	Размеры, мм						
	B	L	L_1	l	l_1	l_2	l_3
А1Г061. 003	456	456	400	28	170	340	430
-01		556	500		155	465	530
-02	464	864	800	32	190	760	830

Продолжение

Обозначение	Размеры, мм		Кол-во		Масса, кг
	l_4	l_5	n	n_1	
А1Г061 003	13	45	12	2	0,23
-01		32,5	14	3	0,25
-02	17	35	16	4	0,38

Изм	Лист	N докум	Подп	Дата
Разраб		Чебоксаров		
Пров		Комиссаров		
Нач гр		Фрядкин		
Гл спец		Рябновский		
Н контр		Литвак		
Утв		Сливак		

А1Г 061. 003

Прокладка

Лит.	Масса	Масшт
И	См. табл	—

Лист	Листов 1

Пластина 1Н-I-ТМКЦ-С-2 ГОСТ 7338-90

САНТЕХНИИПРОЕКТ

Формат	Зона	Поз	Обозначение	Наименование	Кол	Примечание
				Документация		
А3			А1Г 061. 270 СБ	Сборочный чертеж		
				Детали		
А4		1	А1Г 061. 271	Ушко	4	
А4		2	А1Г 061. 272	Стенка	3	
			Переменные данные	для исполнений		
				А1Г 061. 270		
				Детали		
А4		3	А1Г 061. 273	Ребро	10	
А3		4	А1Г 061 373	Стенка	1	
		5	-08	Стенка	1	
				А1Г 061 270-01		
				Детали		
А4		3	А1Г 061. 273	Ребро	6	
А3		4	А1Г 061 373-06	Стенка	1	
		5	-04	Стенка	1	

Изм	Лист	N докум	Подп	Дата	А1Г 061. 270		
Разраб	Чебоксаров				Насадок	Лит	Лист 1	Листов 2
Пров	Комиссаров						
Нач гр	Фрадкин						
Н контр	Литвак						
Утв	Спивак						

Инв N подл | Подп и дата | Взам инв N | Инв N дубл | Подп и дата

Сантехниипроект

Формат А4

Формат	Зона	Поз	Обозначение	Наименование	Кол	Примечание
				А1Г 061 270-02		
				Детали		
А4		3	А1Г 061. 273	Ребро	10	
А3		4	А1Г 061 373-07	Стенка	1	
		5	-10	Стенка	1	

Изм	Лист	N докум	Подп	Дата	А1Г 061 270	Лист 2

Инв N подл | Подп и дата | Взам инв N | Инв N дубл | Подп и дата

Формат А4

А1Г 061270СБ

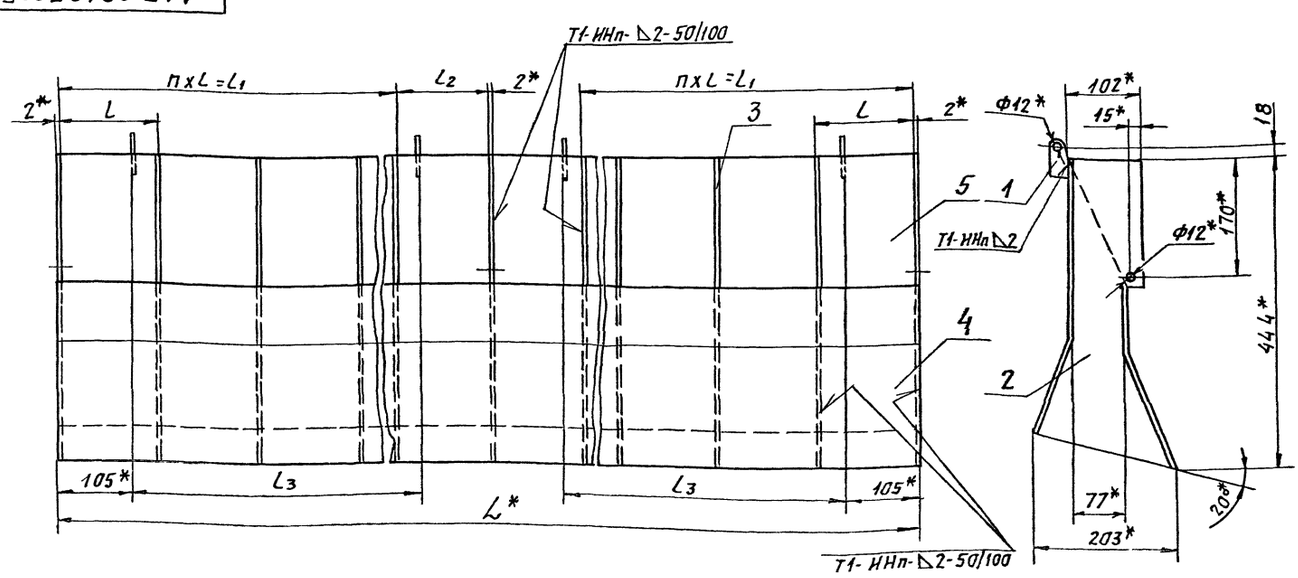

Обозначение	Размеры, мм					n	Масса, кг
	L*	L	L_1	L_2	L_3		
А1Г 061. 270	1744	145	725	144	664	5	20,63
-01	1344	167	501	168	464	3	15,69
-02	1736	144	720	146	660	5	20,26

1.* Размеры для справок.
2. $\pm \frac{t_2}{2}$
3. Сварные швы по ГОСТ 14771-76.

				А1Г 061 270 СБ		
Пров	Комиссаров			Насадок	Лит	Масса	Масштаб
Нач гр	Фрадкин				Н	См табл	—
Гл спец	Грановский				Лист	Листов 1
Н контр	Литвак				Сантехниипроект	
Утв	Спивак					

Серия 5 904-65 Выпуск 2

Инв N подл | Подп и дата | Взам инв N | Инв N дубл | Подп и дата

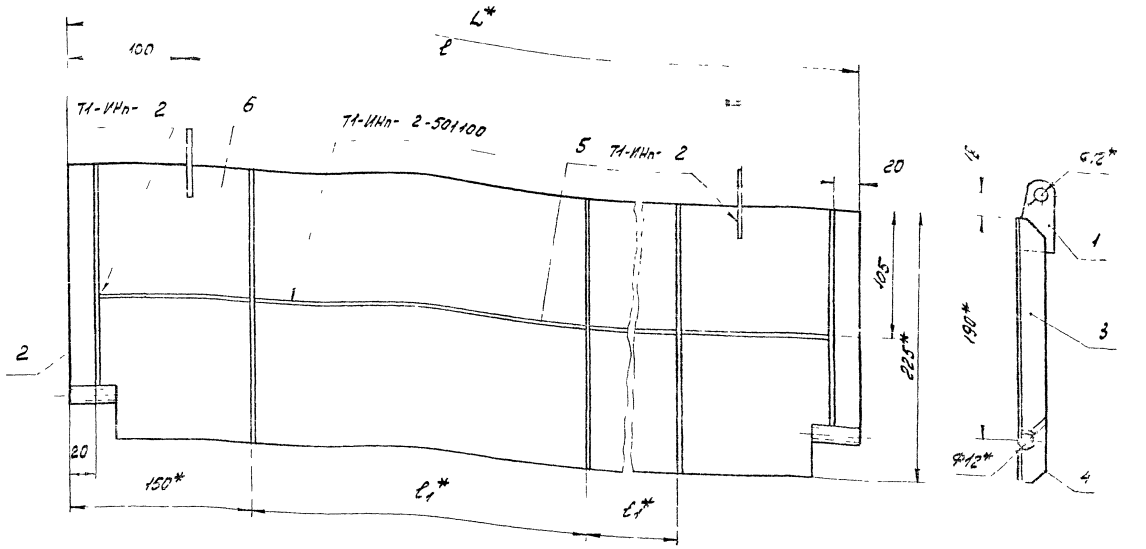

Обозначение	Размеры, мм			Масса, кг
	L	ℓ	ℓ1	
А1Г 061.280	864	664	281	2,41
-01	664	464	181	1,92
-02	860	660	279	2,4

1* Размеры для справок.
2. $\pm \frac{t_2}{2}$
3. Сварные швы по ГОСТ 14771-76

Изм.	Лист	N докум.	Подп.	Дата	А1Г 061.280 СБ			
Разраб.		Федотсарова			Лопатка	Лит.	Масса	Масшт.
Пров.		Фрадкин				И	СМ. табл.	—
Нач. гр.		Фрадкин				Лист	Листов 1	
Гл. спец.		Грановский						
Н. контр.		Литвак						
Утв.		Спивак						

СантехНИИпроект

Формат А3

Серия 5.904-65 Выпуск 2

Формат	Зона	Поз	Обозначение	Наименование	Кол.	Примечание
				Документация		
А3			А1Г 061.280 СБ	Сборочный чертеж		
				Детали		
А4		1	А1Г 061.271	Ушко	2	
Б4		2	А1Г 061.281	Ребро		
				Лист 2 ГОСТ 19903-74 / ОК 360 В ГОСТ 16523-89		
				20-0,52 × 128-1,0	2	0,04кг
А4		3	А1Г 061.381-02	Ребро	2	
		4	-03	Ребро	3	
			Переменные данные	для исполнений:		
				А1Г 061 280		
				Детали		
Б4		5	А1Г 061 282	Ребро		
				Лист 2 ГОСТ 19903-74 / ОК 360 В ГОСТ 16523-89		
				20-0,52 × 280-1,3	2	0,09кг
А3		6	А1Г 061.383-03	Полотно	1	

А1Г 061.280

Изм.	Лист	N докум.	Подп.	Дата	Лопатка	Лит.	Лист	Листов
						И	1	2
						СантехНИИпроект		

Формат	Зона	Поз	Обозначение	Наименование	Кол.	Примечание
				А1Г 061.280-01		
				Детали		
Б4		5	А1Г 061.283	Ребро		
				Лист 2 ГОСТ 19903-74 / ОК 360 В ГОСТ 16523-89		
				20-0,52 × 180-1,0	2	0,04кг
А3		6	А1Г 061.383-04	Полотно		
				А1Г 061.280-02		
				Детали		
Б4		5		Ребро		
				Лист 2 ГОСТ 19903-74 / ОК 360 В ГОСТ 16523-89		
				20-0,52 × 278-1,3	2	0,09кг
А3		6	А1Г 061.383-05	Полотно		

А1Г 061.280

Изм.	Лист	N докум.	Подп.	Дата	Лист
					2

А1Г 061 290СБ

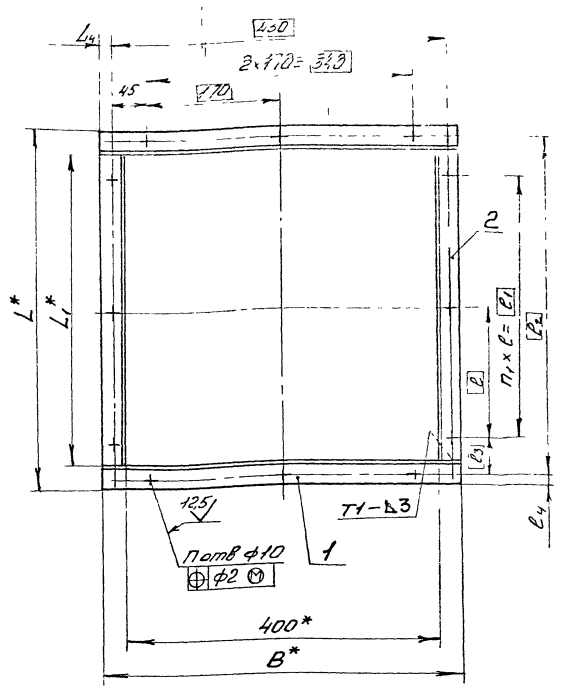

Обозначение	Размеры, мм					
	B^*	L^*	L_1^*	l	l_1	l_2
А1Г 061.290	456	456	400	170	340	430
-01		556	500	155	465	530
-02	464	864	800	190	760	830

Обозначение	Размеры, мм		Кол-во		Масса, кг
	l_3	l_4	n	n_1	
А1Г 061 290	45	13	12	2	2,2
-01	32,5		14	3	2,6
-02	35	17	16	4	5,2

1.* Размеры для справок
2. $\pm \frac{t_2}{2}$
3. Сварной шов по ГОСТ 5264-80

Изм	Лист	№ докум	Подп.	Дата	А1Г 061. 290СБ	Лит	Масса	Масштаб
Разраб		Чебоксарова			Фланец	И	См табл	—
Пров		Комиссаров				Лист	Листов 1	
Нач гр		Фрадкин				СантехНИИпроект		
Гл спец		Грановский						
Н контр		Литвак						
Утв		Спивак						

Формат А3

Серия 5.904-65 Выпуск 2

Формат	Зона	Поз.	Обозначение	Наименование	Кол	Примечание
				Документация		
			А1Г 061.290СБ	Сборочный чертеж		
			Переменные данные	для исполнений:		
				А1Г 061.290		
				Детали		
Б4		1	А1Г 061. 291	Планка		
				Уголок 28×28×3 ГОСТ 8509-86 / Ст3 ГОСТ 535-88		
				L=456-1,55	2	0,58кг
Б4		2	А1Г 061. 292	Планка		
				Уголок 28×28×3 ГОСТ 8509-86 / Ст3 ГОСТ 535-88		
				L=400-1,4	2	0,51кг

Изм	Лист	№ докум	Подп	Дата	А1Г 061 290	Лит	Масса	Масштаб
Разраб		Чебоксарова			Фланец	И	1	2
Пров		Комиссаров				СантехНИИпроект		
Нач гр		Фрадкин						
Н контр		Литвак						
Утв		Спивак						

Формат	Зона	Поз.	Обозначение	Наименование	Кол.	Примечание
				А1Г 061.290-01		
				Детали		
Б4		1	А1Г 061. 291	Планка		
				Уголок 28×28×3 ГОСТ 8509-86 / Ст3 ГОСТ 535-88		
				L=456-1,55	2	0,58кг
Б4		2	А1Г 061.292	Планка		
				Уголок 28×28×3 ГОСТ 8509-86 / Ст3 ГОСТ 535-88		
				L=556-1,75	2	0,71кг
				А1Г 061.290-02		
				Детали		
Б4		1	А1Г 061. 293	Планка		
				Уголок 32×32×4 ГОСТ 8509-86 / Ст3 ГОСТ 535-88		
				L=464-1,55	2	0,89кг
Б4		2	А1Г 061. 294	Планка		
				Уголок 32×32×4 ГОСТ 8509-86 / Ст3 ГОСТ 535-88		
				L=864-2,3	2	1,65кг

Изм	Лист	№ докум	Подп	Дата	А1Г 061. 290	Лист
						2

Формат	Зона	Поз	Обозначение	Наименование	Кол	Примечание
				Документация		
К5			А1Г061 350СБ	Сборочный чертеж		
			Переменные данные для исполнений:			
				А1Г061 350		
				Сборочные единицы		
А4		1	А1Г061 360	Звено	2	
А4		2	А1Г061 390	Короб	1	
А4		3	А1Г061 400	Коллектор входной	1	
				Детали		
А4		5	А1Г061 351	Прокладка	2	
		6	-01	Прокладка	2	
				Стандартные изделия		
		7		Болт М8-6g х 25.36 ГОСТ 7798-70	56	
		8		Гайка М8-6Н.5 ГОСТ 5915-70	56	

Инв. № подл. | Подп. и дата | Взам. инв. № | Инв. № дубл. | Подп. и дата

Изм.	Лист	№ докум.	Подп.	Дата	А1Г061.350			
Разраб.		Медноба			Завеса наружная	Лит.	Лист 1	Листов 5
Пров.		Комиссаров						
Нач. гр.		Фрадкин				СантехНИИпроект		
Н. контр.		Литвак						
Утв.		Ставок						

Формат А4

Формат	Зона	Поз	Обозначение	Наименование	Кол	Примечание
		9		Шайба 8.02 ГОСТ 11371-78	56	
				Прочие изделия		
		10		Вентилятор осевой В-2,3-130-8 ТУ22-5821-84	1	
				А1Г061 350-01 (то же как для А1Г061 350)		
				А1Г061 350-02		
				Сборочные единицы		
А4		1	А1Г061.360-01	Звено	3	
А4		2	А1Г061.390-01	Короб	1	
А4		3	А1Г061 400-01	Коллектор входной	1	
				Детали		
А4		5	А1Г061 351-02	Прокладка	3	
		6	-03	Прокладка	2	
				Стандартные изделия		
		7		Болт М8-6g х 25.36 ГОСТ 7798-70	74	

Инв. № подл. | Подп. и дата | Взам. инв. № | Инв. № дубл. | Подп. и дата

Изм.	Лист	№ докум.	Подп.	Дата	А1Г061 350	Лист 2

Формат А4

Серия 5.904-65 Выпуск 2

Формат	Зона	Поз	Обозначение	Наименование	Кол	Примечание
		8		Гайка М8-6Н.5 ГОСТ 5915-70	74	
		9		Шайба 8.02 ГОСТ 11371-78	74	
				Прочие изделия		
		10		Вентилятор осевой В-2,3-130-10 ТУ22-5821-84	1	
				А1Г061 350-03 (то же как для 02)		
				А1Г061.350-04		
				Сборочные единицы		
А4		1	А1Г061.360-02	Звено	3	
А4		2	А1Г061.390-02	Короб	1	
А4		3	А1Г061.400-02	Коллектор входной	1	
				Детали		
А4		5	А1Г061.351-04	Прокладка	3	
		6	-05	Прокладка	2	

Инв. № подл. | Подп. и дата | Взам. инв. № | Инв. № дубл. | Подп. и дата

Изм.	Лист	№ докум.	Подп.	Дата	А1Г061.350	Лист 3

Формат А4

Формат	Зона	Поз	Обозначение	Наименование	Кол	Примечание
				Стандартные изделия		
		7		Болт М8-6g х 25.36 ГОСТ 7798-70	102	
		8		Гайка М8-6Н.5 ГОСТ 5915-70	102	
		9		Шайба 8.02 ГОСТ 11371-78	102	
				Прочие изделия		
		10		Вентилятор осевой В-2,3-130-12,5 ТУ22-5821-84	1	
				А1Г061.350-03 (то же как для 04)		

Инв. № подл. | Подп. и дата | Взам. инв. № | Инв. № дубл. | Подп. и дата

Изм.	Лист	№ докум.	Подп.	Дата	А1Г061 350	Лист 4

25760-03 56 Формат А4

А1Г 061.350 СБ

Рис 1

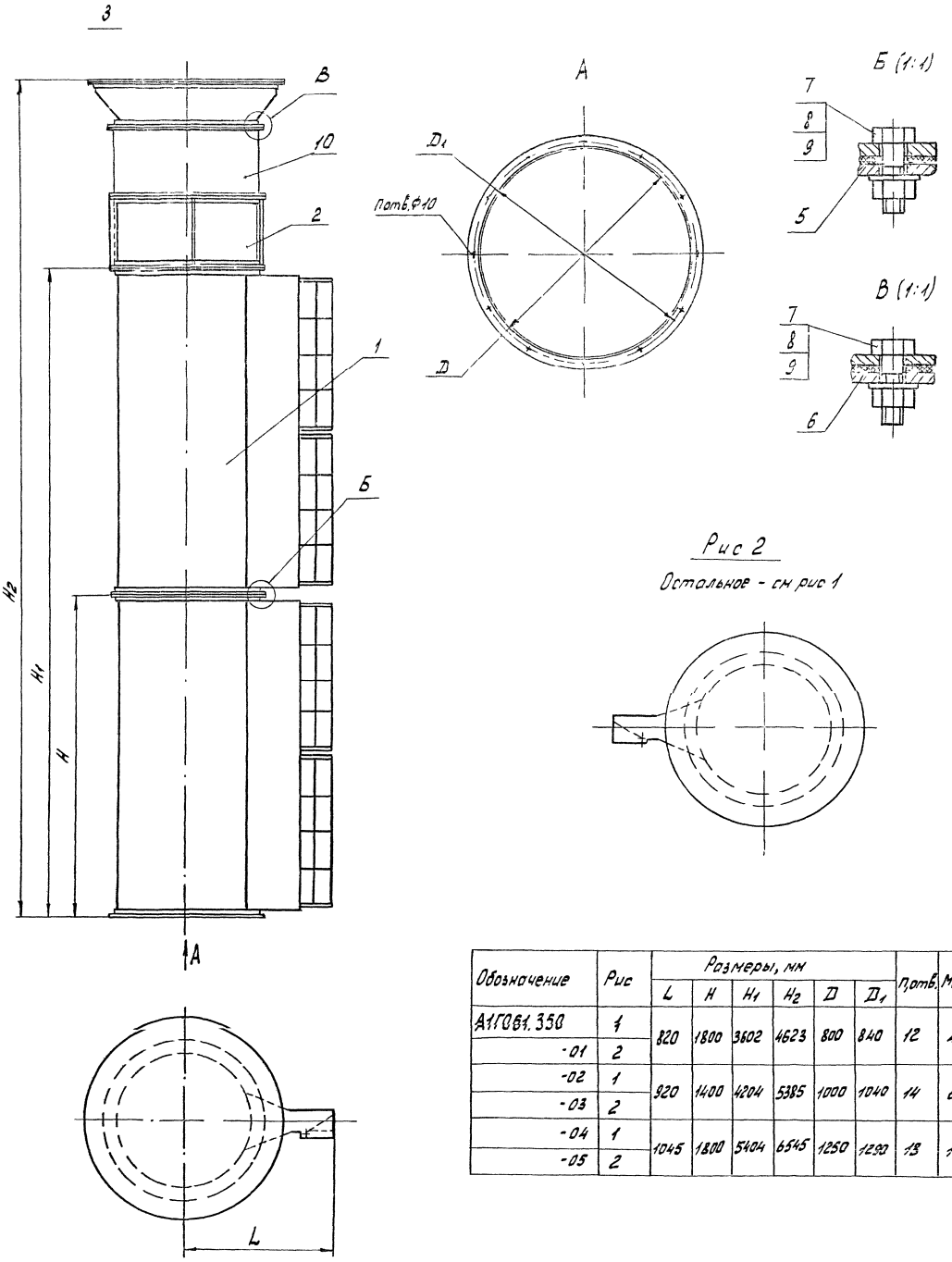

Рис 2

Остальное - см рис 1

Обозначение	Рис	Размеры, мм						n,отв.	Масса,кг
		L	H	H_1	H_2	D	D_1		
А1Г061.350	1	820	1800	3602	4623	800	840	12	422
-01	2								
-02	1	920	1400	4204	5385	1000	1040	14	668
-03	2								
-04	1	1045	1800	5404	6545	1250	1290	13	1060
-05	2								

Размеры для справок

Серия 65.904-65 Выпуск 2

А1Г 061 350 СБ			
Сосуд наружная		см табл	
		Лист	Листов 1
		СантехНИИпроект	

Формат	Зона	Поз	Обозначение	Наименование	Кол	Примечание
				Документация		
А2			А1Г061 360 СЕ	Сборочный чертеж		
				Детали		
А4		1	А1Г061.361	Шайба	8	
А4		2	А1Г061.362	Ось	2	
		3	-01	Ось	1	
				Стандартные изделия		
		5		Болт М10-6g х20 36 ГОСТ 7798-70	8	
		6		Гайка М10-6Н.5 ГОСТ 5915-70	8	
				Шайба 10 02 ГОСТ 11371-78	16	
				Шплинт 2,5 х20 ГОСТ 397-79	3	

Инв. № подл. | Подп. и дата | Взам. инв. № | Инв. № дубл. | Подп. и дата

Изм.	Лист	N докум.	Подп.	Дата
Разраб.	Чебоксаров			
Пров.	Фрадкин			
Н.контр.	Литвак			
Нач. гр.	Фрадкин			
Утв.	Спивак			

А1Г061.360

Звено

Лит.	Лист	Листов
И	1	3

СантехНИИпроект

Формат А4

Формат	Зона	Поз	Обозначения	Наименование	Кол.	Примечание
			Переменные данные	для исполнений:		
				А1Г061 360		
				Сборочные единицы		
А4		9	А1Г061 370	Насадок	1	
А4		10	А1Г061 380	Лопатка	2	
				Детали		
А3		11	А1Г061 363	Обечайка	1	
А4		12	А1Г061 364	Фланец	2	
А4		13	А1Г061 365	Планка	4	
				А1Г061 360-01		
				Сборочные единицы		
А4		9	А1Г061 370-01	Насадок	1	
А4		10	А1Г061.380-01	Лопатка	2	
				Детали		
А3		11	А1Г061 363-01	Обечайка	1	
А4		12	А1Г061 364-03	Фланец	2	
А4		13	А1Г061.365-01	Планка	4	

Инв. № подл. | Подп. и дата | Взам. инв. № | Инв. № дубл. | Подп. и дата

Изм.	Лист	N докум.	Подп.	Дата

А1Г061 360

Лист 2

Формат А4

Серия 5.904-65 Выпуск 2

Формат	Зона	Поз	Обозначение	Наименование	Кол	Примечание
				А1Г061.360-02		
				Сборочные единицы		
А4		9	А1Г061.370-02	Насадок	1	
А4		10	А1Г061.380-02	Лопатка	2	
				Детали		
А3		11	А1Г061.363-02	Обечайка	1	
А4		12	А1Г061.364-04	Фланец	2	
А4		13	А1Г061.365-02	Планка	4	

Инв. № подл. | Подп. и дата | Взам. инв. № | Инв. № дубл. | Подп. и дата

Изм.	Лист	N докум.	Подп.	Дата

А1Г061.360

Лист 3

А1Г061.374

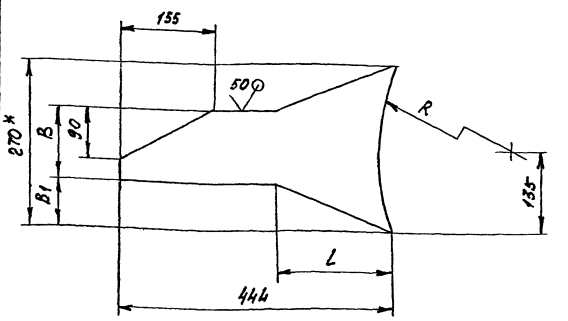

Обозначение	Размеры, мм				Масса, кг
	l	B	B1	R	
А1Г061.374	190	120	75	395	0,78
-01	160	140	65	495	0,93
-02	136	160	55	620	0,99

1* Размер для справок

2. $h14; \pm \frac{t_2}{2}$

Инв. № подл. | Подп. и дата | Взам. инв. № | Инв. № дубл. | Подп. и дата

Изм.	Лист	N докум.	Подп.	Дата
Разраб.	Чебоксаров			
Пров.	Фрадкин			
Нач. гр.	Фрадкин			
Гл. спец.	Прановский			
Н. контр.	Литвак			
Утв.	Спивак			

А1Г061.374

Ребро

Лист 1,5 ГОСТ 19903-74 / ОК360В ГОСТ 16523-89

Лист | Листов 1

СантехНИИпроект

25760 03 58 Формат А4

А1Г061.360СБ

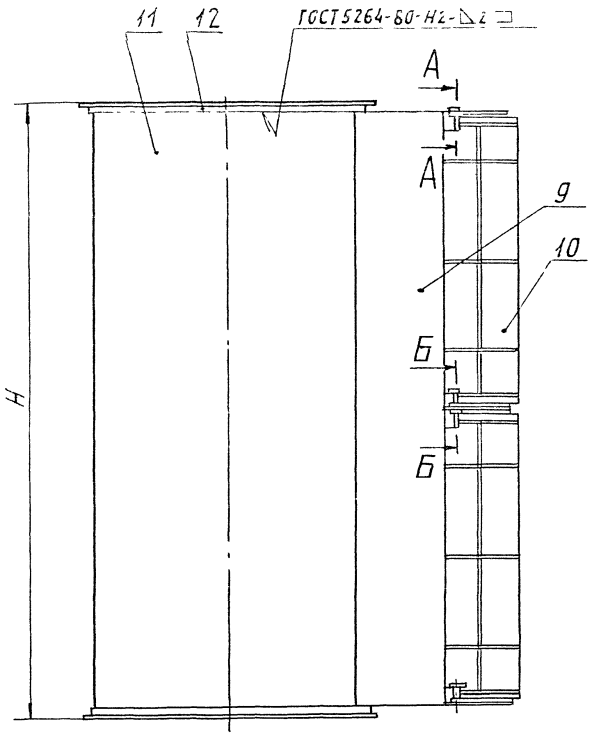

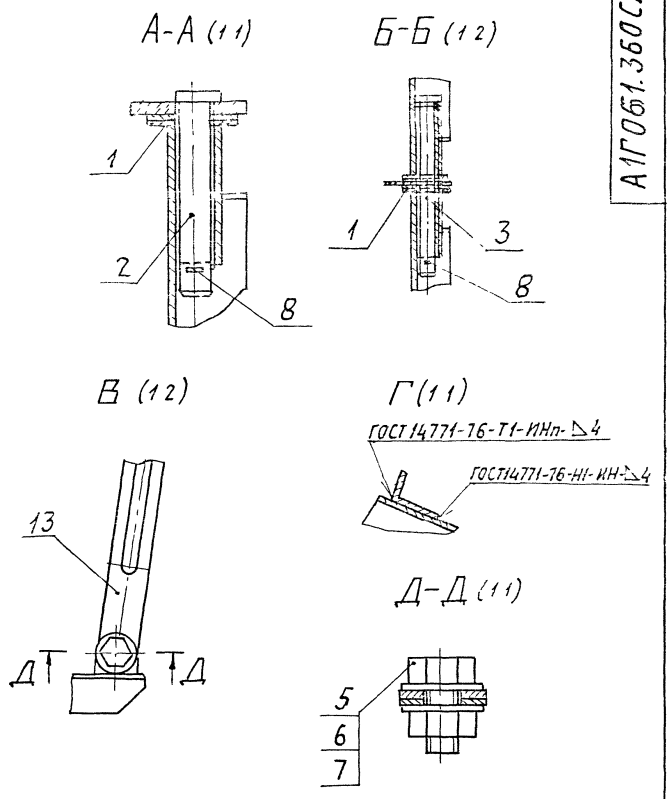

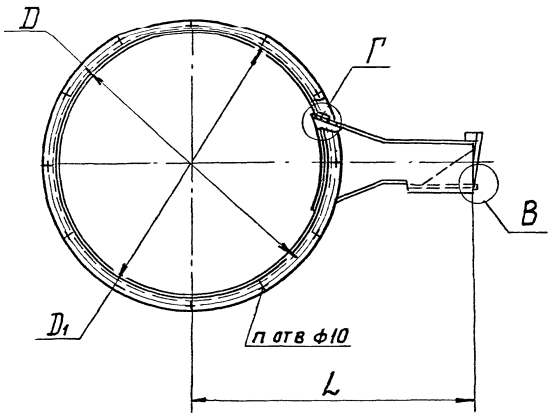

Обозначение	Размеры, мм				п, отв.	Масса, кг
	H	L	D	D_1		
А1Г 061 360	1800	820	830	800	12	89,5
-01	1400	920	1040	1000	16	99,1
-02	1800	1045	1290	1250	18	140,1

Размеры для справок.

Серия 5.904-65 Выпуск 2

Вл.подл.	Подп.	Дата	Взам.инв.№	Инв.№ дубл.	Подп. и дата

А1Г 061.360 СБ

Гл. спец.	Грановский	
Н. контр.	Литвак	
Утв.	Спивак	

Лист | Листов 1

САНТЕХНИПРОЕКТ

АГ 061 351

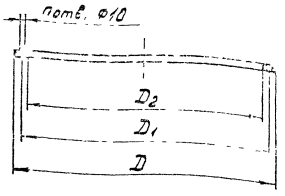

Обозначение	Размеры, мм D	D1	D2	n, отв	Масса, кг
А1Г 061 351	856	830	800	12	0,38
-01		835			0,44
-02	1052	1040	1000	16	0,54
-03		1045			0,51
-04	1452	1290	1250	18	0,46
-05		1295		24	0,64

Инженер	Н. Вакум.	Пров.	Дата
Разраб.	Цветкогоров		
Пров.	Фрейкин		
Нач. гр.	Фрейкин		
Гл. спец.	Горбачевич		
Н. контр.	Литвак		
Утв.	Спивак		

А1Г 061. 351

Прокладка

Пластина 16-I-ТПКЦ-С-2 ГОСТ 7338-90

Лит.	Масса	Масштаб
И	см. табл.	–
Лист	Листов 1	

СантехНИИпроект

Формат А4

АГ 061. 365

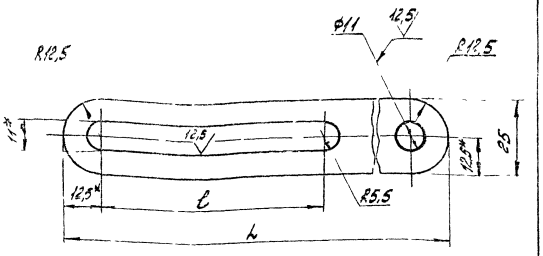

Обозначение	Размеры, мм L	l	Масса, кг
А1Г 061. 365	147	75	0,15
-01	185	125	0,21
-02	205		0,26
-03	135	85	0,12

1.* Размеры для справок

2 $H14; h14; \pm \frac{IT}{2}$

Инженер	Н. Вакум.	Пров.	Дата
Разраб.	Цветкогоров		
Пров.	Фрейкин		
Нач. гр.	Фрейкин		
Гл. спец.	Горбачевич		
Н. контр.	Литвак		
Утв.	Спивак		

А1Г 061 365

Планка

Лист 2 ГОСТ 19903-74

Лист ок 360 В ГОСТ 16523-89

Лит.	Масса	Масштаб
И	см. табл.	–
Лист	Листов 1	

СантехНИИпроект

Формат А4

Серия 5.904-65 Выпуск 2

АГ 061. 364

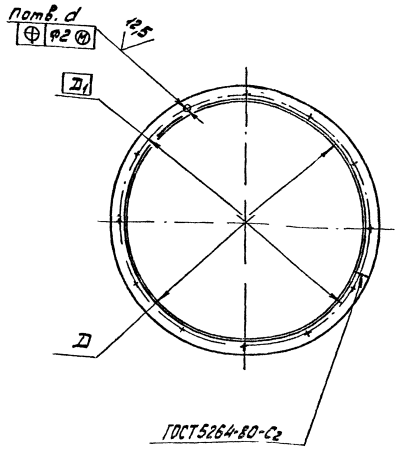

Обозначение	Размеры, мм D	D1	d	n, отв	Материалы	Масса, кг
А1Г 061. 364	800	830	10	12	Уголок 28×28×3 ГОСТ 8509-86 / Ст. 3 ГОСТ 535-88	3,15
-01		835				
-02	1000	1040		16	Уголок 35×35×4 ГОСТ 8509-86 / Ст. 3 ГОСТ 535-88	6,78
-03		1045				
-04	1250	1290		18		8,48
-05		1295		24		
-06	1600	1650	12			11,2

Предельные отклонения размеров: H14

Инженер	Н. Вакум.	Пров.	Дата
Разраб.	Цветкогоров		
Пров.	Фрейкин		
Нач. гр.	Фрейкин		
Гл. спец.	Горбачевич		
Н. контр.	Литвак		
Утв.	Спивак		

А1Г 061. 364

Детали

см. табл.

Лит.	Масса	Масштаб
		–
Лист	Листов 1	

СантехНИИпроект

Инв. № подл. | Подп. и дата | Взам. инв. № | Инв. № дубл. | Подп. и дата

А1Г061.361

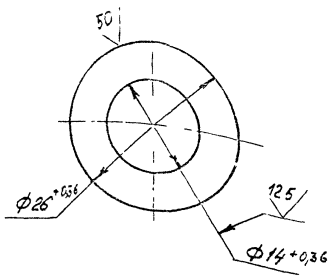

Изм.	Лист	N докум.	Подп.	Дата
Разраб.		Чевоксарова		
Пров.		Фрадкин		
Нач. гр.		Фрадкин		
Гл. спец.		Грановская		
Н. контр.		Литвак		
Утв.		Сливак		

А1Г061 361

Шайба

Лит	Масса	Масштаб
И	0,006	2:1

Лист | Листов 1

Лист 1,2 ГОСТ 19903-74 ОК 360 В ГОСТ 16523-89

СантехНИИпроект

Формат А4

А1Г061 372

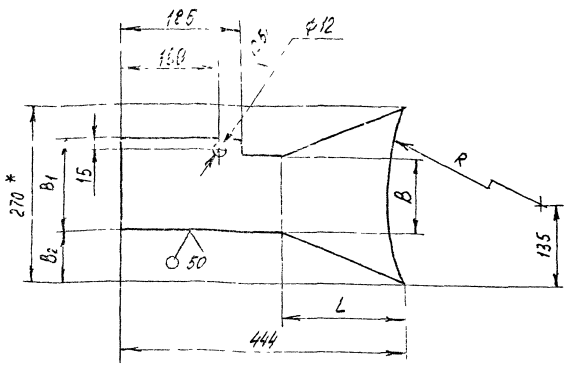

Обозначение	Размеры, мм					Масса, кг
	L	B	B1	B2	R	
А1Г061 372	190	120	141	75	395	0,89
-01	160	140	161	65	495	1,05
-02	136	160	181	55	620	1,18

1* Размер для справок

2 h14, h14, $\pm \frac{t_2}{2}$

Изм.	Лист	N докум.	Подп.	Дата
Разраб.		Чевоксарова		
Пров.		Фрадкин		
Нач. гр.		Фрадкин		
Гл. спец.		Грановская		
Н. контр.		Литвак		
Утв.		Сливак		

А1Г061.372

Стенка

Лит	Масса	Масштаб
И	Ст. табл	–

Лист | Листов 1

Лист 2 ГОСТ 19903-74 ОК 360 В ГОСТ 16523-89

СантехНИИпроект

Формат А4

А1Г061 373

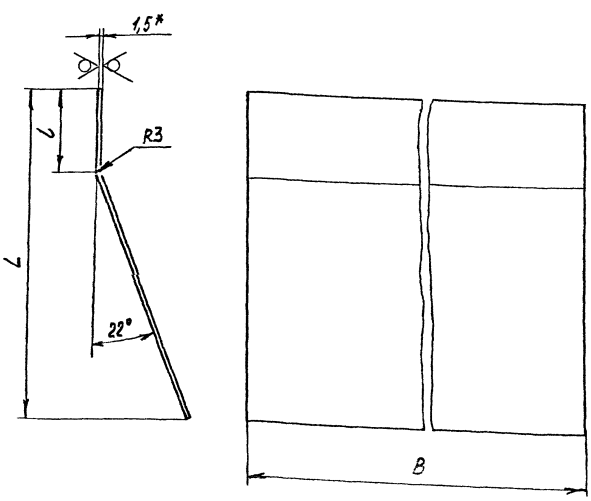

Обозначение	Размеры, мм			Масса, кг
	L	l	B	
А1Г061.373	254	64	1744	5,53
-01		94	1328	6,32
-02		118	1728	8,22
-03	444	254	1744	9,43
-04		284	1328	8,08
-05		308	1728	10,91
-06	254	64	1344	4,26
-07			1736	5,5
-08	372	254	1744	8,22
-09			1344	6,33
-10			1736	8,18

1* Размер для справок

2 h14, $\pm \frac{t_2}{2}$

Изм.	Лист	N докум.	Подп.	Дата
Разраб.		Чевоксарова		
Пров.		Фрадкин		
Нач. гр.		Фрадкин		
Гл. спец.		Грановская		
Н. контр.		Литвак		
Утв.		Сливак		

А1Г061 373

Стенка

Лит	Масса	Масштаб
И	Ст. табл	–

Лист | Листов 1

Лист 1,5 ГОСТ 19903-74 ОК 360 В ГОСТ 16523-89

СантехНИИпроект

Серия 5.904-65 Выпуск 2

Инв. N подл. | Подп. и дата | Взам. инв. N | Инв. N дубл. | Подп. и дата

Формат	Зона	Поз.	Обозначение	Наименование	Кол.	Примечание
				Документация		
А3			А1Г 061.370СБ	Сборочный чертеж		
				Детали		
А4		1	А1Г 061.371	Ушко		
			Переменные данные	для исполнений:		
				А1Г 061.370		
				Детали		
А4		2	А1Г 061 372	Стенка	3	
А4		3	А1Г 061.373	Стенка	1	
		4	-03	Стенка	1	
А4		5	А1Г 061 374	Ребро	10	
				А1Г 061.370-01		
				Детали		
А4		2	А1Г 061 372-01	Стенка	3	
А4		3	А1Г 061.373-01	Стенка	1	
		4	-04	Стенка	1	

Инв.№ подл. | Подп. и дата | Взам. инв.№ | Инв.№ дубл. | Подп. и дата

Изм.	Лист	№ докум.	Подп.	Дата
Разраб.		Черкасов		
Пров.		Фрадкин		
Н. контр.		Литвак		
Утв.		Спивак		

А1Г 061.370

Насадок

Лит.	Лист	Листов
И	1	2

СантехНИИпроект

Формат А4

Формат	Зона	Поз.	Обозначение	Наименование	Кол.	Примечание
А4		5	А1Г061 374-01	Ребро	6	
				А1Г061 370-02		
				Детали		
А4		2	А1Г061. 372-02	Стенка	3	
А4		3	А1Г 061. 373-02	Стенка	1	
		4	-05	Стенка	1	
А4		5	А1Г 061. 374-02	Ребро	8	

Инв.№ подл. | Подп. и дата | Взам. инв.№ | Инв.№ дубл. | Подп. и дата

А1Г 061. 370

Лист 2

Формат А4

А1Г 061. 370СБ

Серия 5.904-65 Выпуск 2

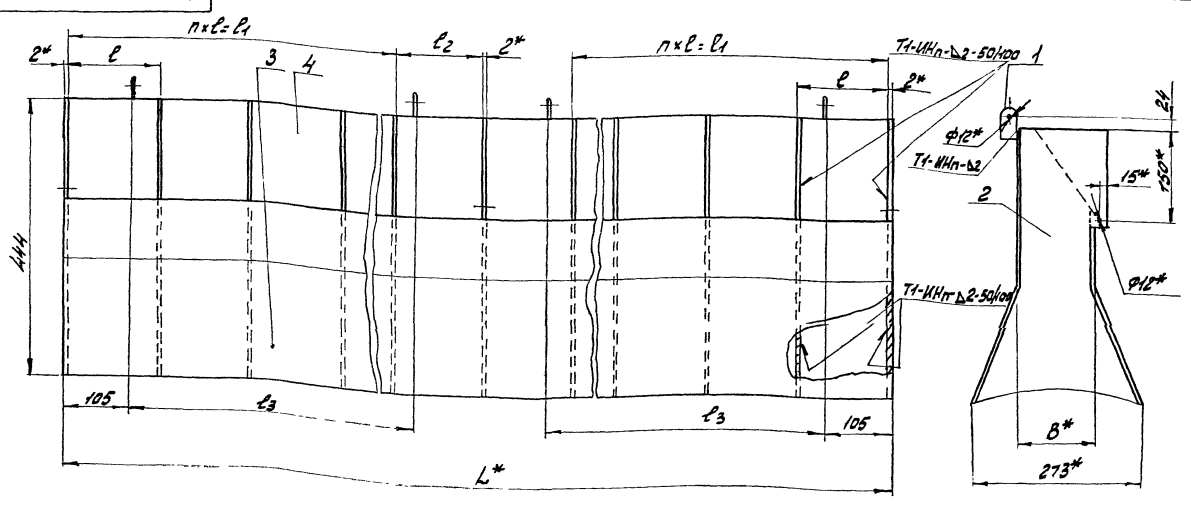

Обозначение	Размеры, мм							n	Масса, кг
	B*	L*	ℓ	ℓ1	ℓ2	ℓ3			
А1Г 061.370	123	1744	145	725	114	664		5	65,64
-01	143	1328	165	494	116	456		3	24,55
-02	162	1712	184	678	114	640		5	50,62

1* Размеры для справок.

2. $\pm \frac{t_2}{2}$

3. Сварные швы по ГОСТ 14771-76

Нач. гр.	Фрадкин		
Гл. спец.	Фрадкин		
Н. контр.	Литвак		
Утв.	Спивак		

А1Г 061 370 СБ

Насадок

Лист | Листов 1

СантехНИИпроект

Инв.№ подл. | Подп. и дата | Взам. инв.№ | Инв.№ дубл. | Подп. и дата

Формат А3

Формат	Зона	Поз	Обозначение	Наименование	Кол	Примечание
				Документация		
А3			А1Г 061 380 СБ	Сборочный чертеж		
				Детали		
А4		1	А1Г 061 371 - 01	Ушко	2	
А4		2	А1Г 061.381	Ребро	2	
		3	-01	Ребро	3	
Б4		4	А1Г 061. 382	Ребро		
				2ГОСТ 19903-74 Лист ОК360В ГОСТ 16523-89		
				20-0,6г × 128 - 1,0	2	0,04 кг
			Переменные данные	для исполнений		
				А1Г 061 380		
				Детали		
А4		5	А1Г 061. 383	Полотно	1	
Б4		6	А1Г 061. 384	Ребро		
				2ГОСТ 19903-74 Лист ОК360В ГОСТ 16523-89		
				20-0,6г × 280 - 1,3		

Инв. № подл. | Подп. и дата | Взам. инв. № | Инв. № дубл. | Подп. и дата

Изм.	Лист	№ докум.	Подп.	Дата
Разраб.		Новоксоров		
Пров.		Фролкин		
Нач. гр.		Фролкин		
Н. контр.		Литвак		
Утв.		Спивак		

А1Г 061. 380

Лопатка

Лит	Лист	Листов
И	1	2

СантехНИИпроект

Формат А4

Формат	Зона	Поз	Обозначение	Наименование	Кол	Примечание
				А1Г 061 380 -01		
				Детали		
А4		5	А1Г 061. 383 - 01	Полотно	1	
Б4		6	А1Г 061 386	Ребро		
				2ГОСТ 19903-74 Лист ОК360В ГОСТ 16523-89		
				20-0,6г × 176 - 1,0	2	0,06 кг
				А1Г 061 380-02		
				Детали		
А4		5	А1Г 061. 383 - 02	Полотно	1	
Б4		6	А1Г 061 386	Ребро		
				2ГОСТ 19903-74 Лист ОК360В ГОСТ 16523-89		
				20-0,6г × 276 - 1,3	2	0,09 кг

Инв. № подл. | Подп. и дата | Взам. инв. № | Инв. № дубл. | Подп. и дата

Изм.	Лист	№ докум.	Подп.	Дата

А1Г 061 380

Лист 2

Формат: А4

А1Г061 380 СБ

Серия 5.904-65 Выпуск 2

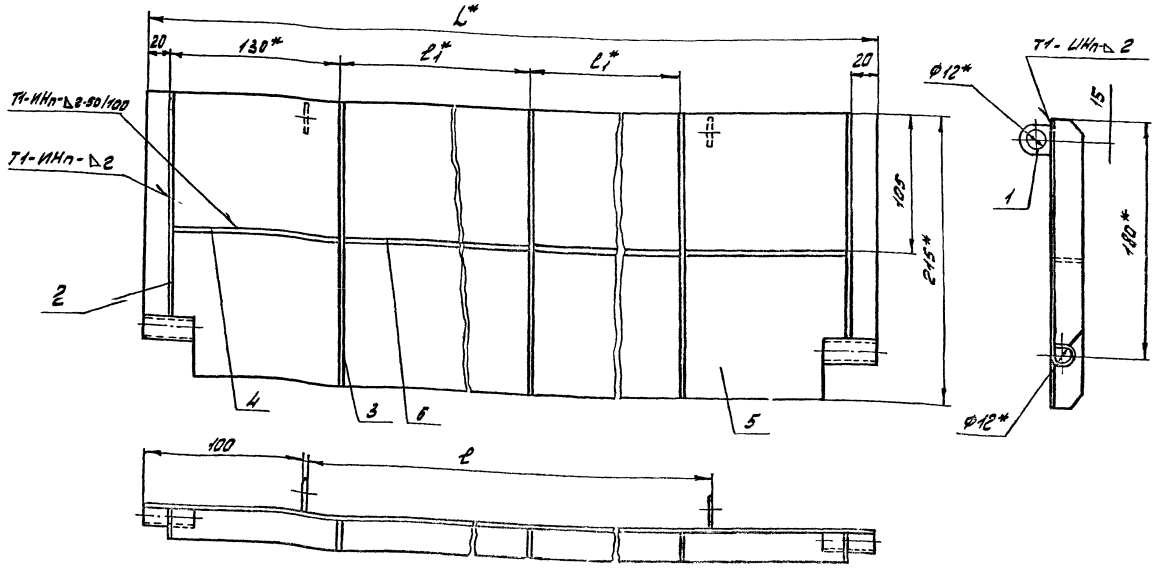

Обозначение	Размеры, мм			Масса, кг
	L*	l	l1*	
А1Г 061.380	854	664	281	2,34
-01	656	456	177	1,87
-02	656	656	277	2,33

1.* Размеры для справок.

2. $\pm \frac{t_2}{2}$

3. Сварные швы по ГОСТ 14771-76

Изм.	Лист	№ докум.	Подп.	Дата
Разраб.				
Пров.				
Гл. спец.		Трофимкин		
Н. контр.		Литвак		
Утв.		Спивак		

А1Г 061. 380 СБ

Лопатка

Лит	Лист	Листов
		1

СантехНИИпроект

Формат А3

А1Г061 383

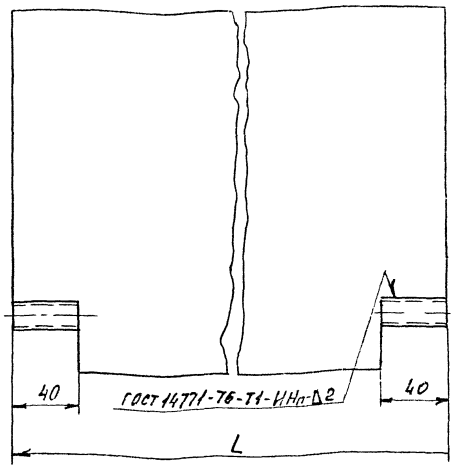

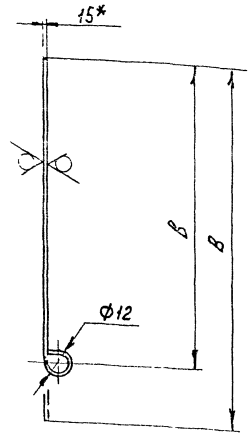

Обозначение	Размеры мм			Масса, кг
	L	B	B	
А1Г061 383	864	215	180	1,7
-01	656			1,3
-02	856			1,69
-03	864	225	190	1,71
-04	664			1,34
-05	860			1,7

1* Размер для справок
2 H14; h14; $\pm \frac{t_г}{2}$

Изм	Лист	N докум	Подп	Дата	А1Г061 383			
Разраб		Чебоксаров			Полотно	Лит.	Масса	Масшт
Пров.		Фрадкин				И	См. табл.	–
Нач гр.		Фрадкин				Лист	Листов 1	
Гл спец		Грановский						
Н контр		Литвак			Лист 1,5 ГОСТ 19903-74	СантехНИИпроект		
Утв		Спивак						

Формат А4

Инв. N подл. | Подп и дата | Взам инв N | Инв N дубл. | Подп и дата

А1Г061 381

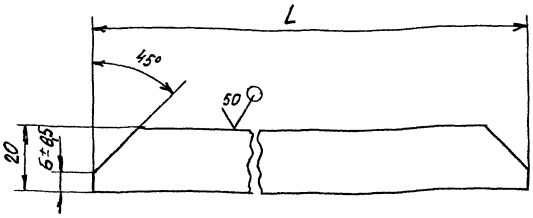

Обозначение	L, мм	Масса, кг
А1Г061.381	172	0,05
-01	215	0,07
-02	182	0,05
-03	225	0,07

Неуказанные предельные отклонения размеров h14; $\pm \frac{t_г}{2}$

А1Г061 381

Ребро

Лист 2 ГОСТ 19903-74 ОК360В ГОСТ16523-89

Лист | Листов 1

СантехНИИпроект

Серия 5.904-65 Выпуск 2

А1Г061 371

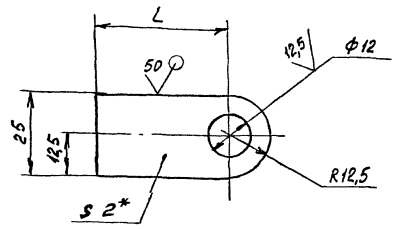

Обозначение	L, мм	Масса, кг
А1Г061.371	40	0,022
-01	15	0,01

1* Размер для справок
2 H14; $\pm \frac{t_г}{2}$

А1Г061 371

Шико

Лист 2 ГОСТ 19903-74 ОК360В ГОСТ16523-89

Лист | Листов 1

СантехНИИпроект

Формат	Зона	Поз.	Обозначение	Наименование	Кол.	Примечание
				Документация		
А4			АТГ 061 390 СБ	Сборочный чертеж		
				Переменные данные для исполнений		
				АТГ 061 390		
				Детали		
А4		1	АТГ 061 364	Фланец	1	
		2	-01	Фланец	1	
А4		3	АТГ 061 391	Ребро	4	
А4		4	АТГ 061 392	Обечайка	1	
				АТГ 061. 390-01		
				Детали		
А4		1	АТГ 061 364-02	Фланец	1	
		2	-03	Фланец	1	
А4		3	АТГ 061. 391-01	Ребро	4	
А4		4	АТГ 061 392-01	Обечайка	1	

Инв.№ подл. | Подп. и дата | Взам. инв.№ | Инв.№ дубл. | Подп. и дата

Изм.	Лист	№ докум.	Подп.	Дата
Разраб.		Чебоксаров		
Пров.		Фролкин		
Нач. гр.		Фролкин		
Н. контр.		Литвак		
Утв.		Спивак		

АТГ 061. 390

Короб

Лит.	Лист	Листов
И	1	2

СантехНИИпроект

Формат А4

Формат	Зона	Поз.	Обозначение	Наименование	Кол.	Примечание
				АТГ 061. 390-02		
				Детали		
А4		1	АТГ 061 364-04	Фланец	1	
		2	-05	Фланец	1	
А4		3	АТГ 061. 391-01	Ребро	4	
А4		4	АТГ 061 392-02	Обечайка	1	

Инв.№ подл. | Подп. и дата | Взам. инв.№ | Инв.№ дубл. | Подп. и дата

АТГ 061. 390

Лист 2

Формат А4

Серия 5.904-65 Выпуск 2

АТГ 061. 390СБ

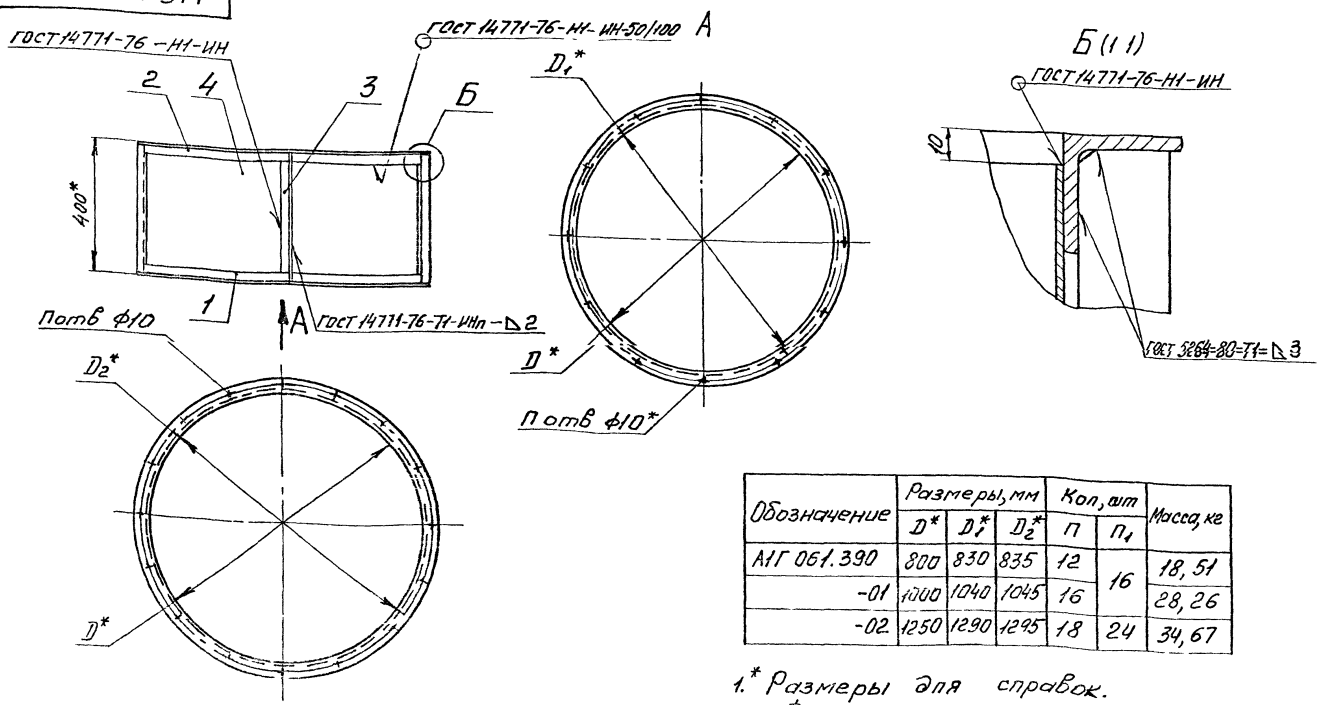

Обозначение	Размеры, мм			Кол, шт		Масса, кг
	D*	D1*	D2*	n	n1	
АТГ 061.390	800	830	835	12	16	18,51
-01	1000	1040	1045	16		28,26
-02	1250	1290	1295	18	24	34,67

1.* Размеры для справок.

2 $\pm \frac{t_2}{2}$

Инв.№ подл. | Подп. и дата | Взам. инв.№ | Инв.№ дубл. | Подп. и дата

АТГ 061 390СБ

Короб

Изм.	Лист	№ докум.	Подп.	Дата
Разраб.		Чебоксаров		
Пров.		Фролкин		
Нач. гр.		Фролкин		
Т. спец.		Фролкин		
Н. контр.		Литвак		
Утв.		Спивак		

Лит.	Масса	Масштаб
Лист	Листов 1	

СантехНИИпроект

Формат А3

А1Г 061.411

50

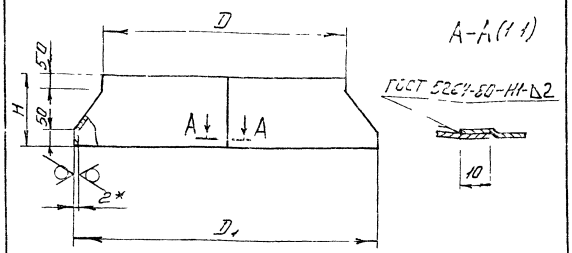

Обозначение	Размеры, мм			Масса, кг
	H	D	D_1	
А1Г061 411	220	800	1000	16,22
-01	280	1000	1250	13,79
-02	355	1250	1600	36,51

1.* Размер для справок
2 h14; $\pm \frac{t_2}{2}$

Изм	Лист	№ докум	Подп	Дата	А1Г 061.411	Лит	Масса	Масштаб
Разраб		Чебоксаров			Обечайка	И	См табл	—
Пров		Фрадкин				Лист	Листов 1	
Нач гр		Фрадкин						
Гл. спец		Грановский			Лист 2 ГОСТ 19903-74			
Н контр		Литвак			ОК36 ОВ ГОСТ 16523-89			
Чтв		Спивак						

Инв № подл | Подп и дата | Взам инв № | Инв № дубл | Подп и дата

Формат А4

А1Г 061 401

12,5

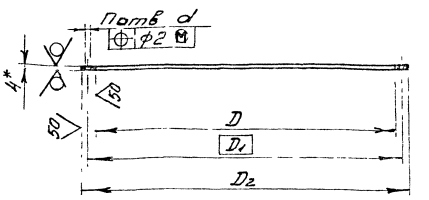

Обозначение	Размеры, мм				П, отв	Масса, кг
	D	D_1	D_2	d		
А1Г061 401	1000	1040	1072	10	16	3,75
-01	1250	1080	1322		18	4,67
-02	1600	1650	1672	12	24	5,93

1* Размер для справок
2 H14; h14

Изм	Лист	№ докум	Подп	Дата	А1Г 061 401	Лит	Масса	Масштаб
Разраб		Чебоксаров			Фланец	И	См табл	—
Пров		Фрадкин				Лист	Листов 1	
Нач гр		Фрадкин						
Гл. спец		Грановский			Лист 4 ГОСТ 19903-74			
Н контр		Литвак			Ст3 ГОСТ 14637-89			
Чтв		Спивак						

Инв № подл | Подп и дата | Взам инв № | Инв № дубл | Подп и дата

Формат А4

А1Г 061.392

50

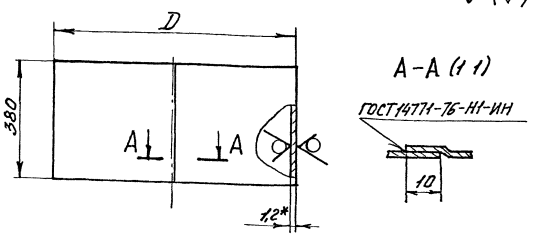

Обозначение	D, мм	Масса, кг
А1Г061.392	800	9,17
-01	1000	11,47
-02	1250	14,35

1.* Размер для справок
2 h14; $\pm \frac{t_2}{2}$

Изм	Лист	№ докум	Подп	Дата	А1Г 061.392	Лит	Масса	Масштаб
Разраб		Чебоксаров			Обечайка	И	См табл	—
Пров		Фрадкин				Лист	Листов 1	
Нач гр		Фрадкин						
Гл. спец		Грановский			Лист 1,2 ГОСТ 19903-74			
Н контр		Литвак			ОК36 ОВ ГОСТ 16523-89			
Чтв		Спивак						

Инв № подл | Подп и дата | Взам инв № | Инв № дубл | Подп и дата

А1Г 061.391

50

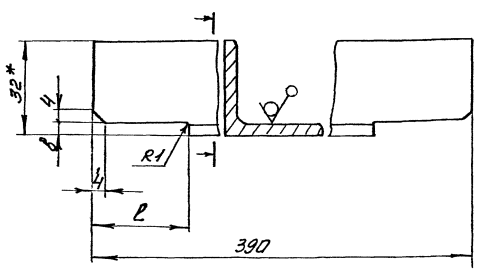

Обозначение	Размеры, мм		Масса, кг
	l	в	
А1Г 061391	25	4	0,68
-01	32	5	0,67

1.* Размер для справок
2. h14; $\pm \frac{t_2}{2}$.

Изм	Лист	№ докум	Подп	Дата	А1Г 061.391	Лит	Масса	Масштаб
Разраб		Чебоксаров			Ребро	И	См табл	—
Пров		Фрадкин				Лист	Листов 1	
Нач гр		Фрадкин						
Гл. спец		Грановский			Уголок 32×32×4 ГОСТ 8509-86			
Н контр		Литвак			Ст3 ГОСТ 535-88			
Чтв		Спивак						

Инв № подл | Подп и дата | Взам инв № | Инв № дубл | Подп и дата

Серия 5.904-65 Выпуск 2

Формат	Зона	Поз.	Обозначение	Наименование	Кол.	Примечание
				Документация		
			А1Г061 400 СБ	Сборочный чертеж		
			Переменные данные	для исполнений.		
				А1Г061. 400		
				Сборочные единицы		
А4		1	А1Г061. 410	Коллектор	1	
				Детали		
А4		2	А1Г061 401	Фланец	1	
Б4		3	А1Г061 402	Ограждение		
				Сетка 20-2,0		
				ГОСТ 5336-80		
				Ф1072-2,6	1	0,9кг
				Стандартные изделия		
		4		Болт М8-6g х25.36		
				ГОСТ 7798-70	16	
		5		Гайка М8-6Н.5		
				ГОСТ 5915-70	16	

Изм. Лист N докум. Подп. Дата

Разраб. Чебоксаров
Пров. Фрайкин
Нач. цр. Литвак
Н. контр. Фрайкин
Утв. Литвак

А1Г061 400

Коллектор Входной

Лит	Масса	Листов
Н	1	3

СантехНИИпроект

Формат А4

Формат	Зона	Поз.	Обозначение	Наименование	Кол.	Примечание
		6		Шайба 8.02		
				ГОСТ 11371-78	16	
				А1Г061 400-01		
				Сборочные единицы		
А4		1	А1Г061 410-01	Коллектор	1	
				Детали		
А4		2	А1Г061 401-01	Фланец	1	
Б4		3	А1Г061. 403	Ограждение		
				Сетка 20-2,0		
				ГОСТ 5336-80		
				Ф1322-3,1	1	1,31кг
				Стандартные изделия		
		4		Болт М8-6g х25.36		
				ГОСТ 7798-70	18	
		5		Гайка М8-6Н.5		
				ГОСТ 5915-70	18	
		6		Шайба 8.02		
				ГОСТ 11371-78	18	

Инв. N подл. | Подп. и дата | Взам. инв. N | Инв. N дубл. | Подп. и дата

Изм. Лист N докум. Подп. Дата

А1Г061. 400

Лист 2

Формат А4

Серия 5.905-65 Выпуск 2

Формат	Зона	Поз.	Обозначение	Наименование	Кол.	Примечание
				А1Г061.400-02		
				Сборочные единицы		
А4		1	А1Г061.410-02	Коллектор	1	
				Детали		
А4		2	А1Г061 401-02	Фланец	1	
Б4		3	А1Г061.404	Ограждение		
				Сетка 20-2,0		
				ГОСТ 5336-80		
				Ф1632-3,7	1	1,49кг
				Стандартные изделия		
		4		Болт М10-6g х25.36		
				ГОСТ 7798-70	24	
		5		Гайка М10-6Н.5		
				ГОСТ 5915-70	24	
		6		Шайба 10.02		
				ГОСТ 11371-78	24	

Инв. N подл. | Подп. и дата | Взам. инв. N | Инв. N дубл. | Подп. и дата

Изм. Лист N докум. Подп. Дата

А1Г061 400

Лист 3

А1Г061.362

50 (√)

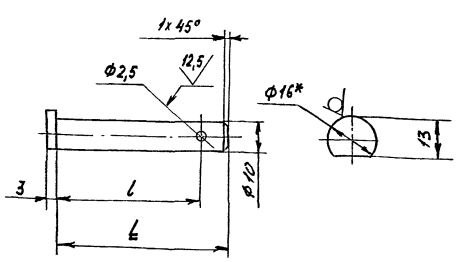

Обозначение	Размеры, мм		Масса, кг
	L	l	
А1Г061 362	55	46	0,04
-01	100	99	0,06

1 * Размер для справок

2 $H14)\ h14;\ \pm\frac{IT}{2}$

А1Г061 362

Пров. Гладкий
Нач. сб. Фрайкин
Гл. спец. Фрайкин
Н. контр. Литвак
У-8 Слибок

Круг 16 ГОСТ 2590-88
Ст 3 ГОСТ 535-88

Лист Листов 1

СантехНИИпроект

АГ061 400 СБ

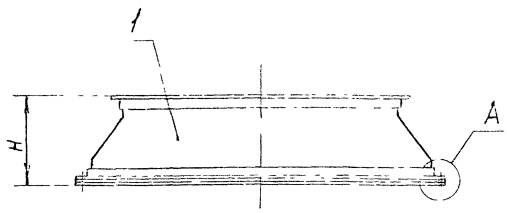

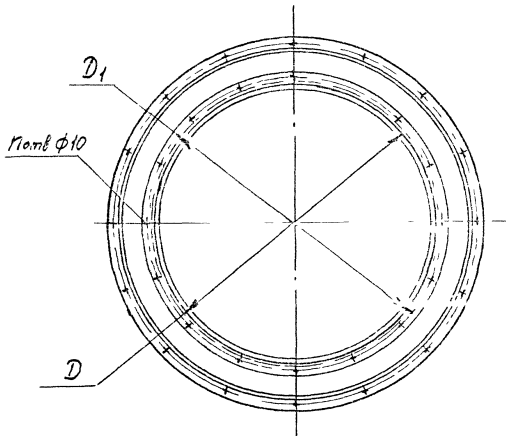

А (1:1)

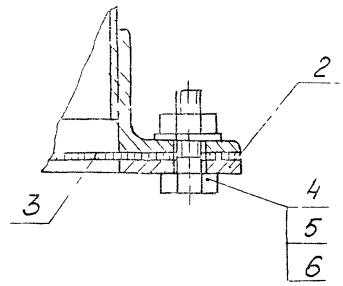

Обозначение	Размеры, мм			Отв	Масса, кг
	H	D	D1		
АГ061 400	246	800	835	16	31,75
-01	306	1000	1045		46,27
-02	381	1250	1295	24	65,64

Размеры для справок

Изм.	Лист	N докум.	Подп.	Дата
Разраб.	Чебоксаров			
Пров.	Фрайкин			
Нач. гр.	Фрайкин			
Гл. спец.	Грановский			
Н. контр.	Липзак			
Утв.	Липзак			

АГ061.400 СБ

Коллектор входной

Лит.	Масса	Масшт.
Н	См. табл.	-
Лист	Листов 1	

СантехНИИпроект

Формат А3

Подп. и дата | Взам. инв. N | Инв. N дубл. | Подп. и дата | Инв. N подл.

АГ061.363

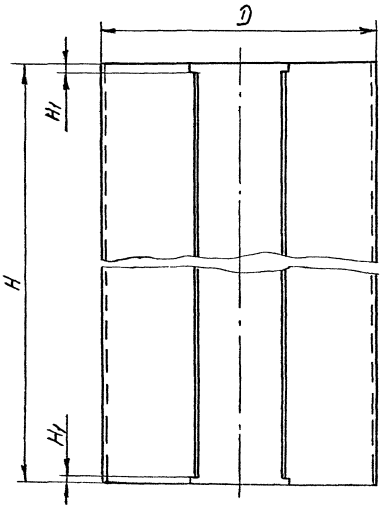

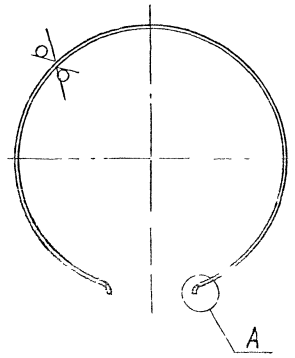

А (1:1)

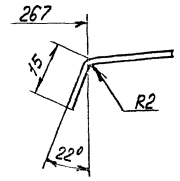

50 (√)

Обозначение	Размеры, мм			Масса, кг
	H	H1	D	
АГ061 363	1780	18	800	47,03
-01	1380	26	1000	46,7
-02	1780		1250	76,7

Предельные отклонения размеров: $h14; \pm \frac{t_2}{2}$

Изм.	Лист	N докум.	Подп.	Дата
Разраб.	Сподейн			
Пров.	Фрайкин			
Нач. гр.	Фрайкин			
Гл. спец.	Гр-новский			
Н. контр.	Липзак			
Утв.	Липзак			

АГ061 363

Заглушка

Лит.	Масса	Масшт.
Н	См. табл.	-
Лист	Листов 1	

Лист 15 ГОСТ 19903-74
ОК 360В ГОСТ 16523-89

СантехНИИпроект

Серия 5.904-65 Выпуск 2

Подп. и дата | Инв. N дубл. | Взам. инв. N | Подп. и дата | Инв. N подл.

Формат	Зона	Поз	Обозначение	Наименование	Кол.	Примечание
				Документация		
А3			А1Г 061 410 СБ	Сборочный чертеж		
			Переменные данные	для исполнений		
				А1Г 061 410		
				Детали		
А4		1	А1Г 061 364-01	Фланец	1	
		2	-02	Фланец	1	
А4		3	А1Г 061.411	Обечайка	1	
				А1Г 061 410-01		
				Детали		
А4		1	А1Г.061.364-03	Фланец	1	
		2	-04	Фланец	1	
А4		3	А1Г 061 411-01	Обечайка	1	

Изм.	Лист	N докум.	Подп.	Дата
Разраб.	Чебоксаров			
Пров.	Фрадкин			
Нач гр	Фрадкин			
Н. контр.	Литвак			
Утв	Спивак			

А1Г 061.410

Коллектор

Лит	Лист	Листов
И	1	2

Сантех НИИпроект

Копировал: Формат А4

Формат	Зона	Поз	Обозначение	Наименование	Кол.	Примечание
				А1Г 061.410-02		
				Детали		
А4		1	А1Г 061364-05	Фланец	1	
		2	-06	Фланец	1	
А4		3	А1Г 061.411-02	Обечайка	1	

Изм.	Лист	N докум	Подп	Дата

А1Г 061.410 Лист 2

Копировал. Формат А4

Серия 5.904-65 Выпуск 2

А1Г 061 410 СБ

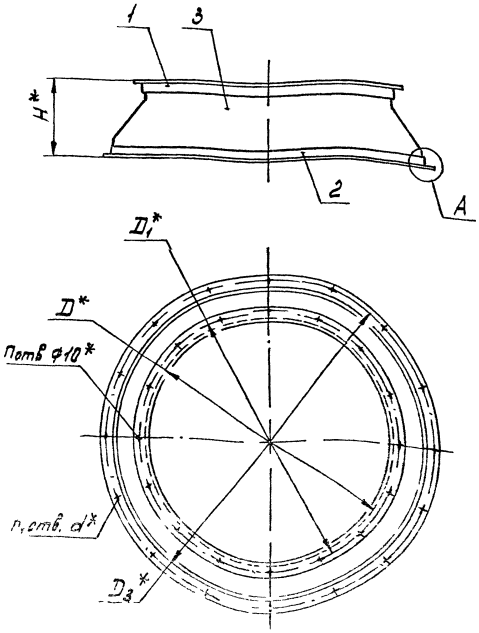

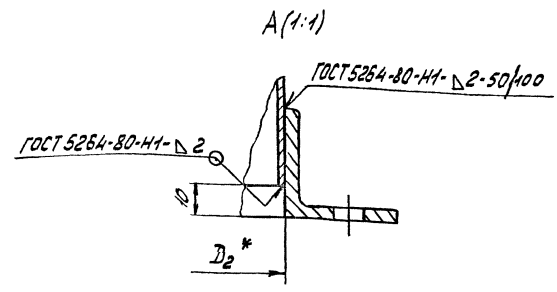

Обозначение	Размеры, мм						Кол. отв.		Масса, кг
	H	D	D_1	D_2	D_3	d	n	n_1	
А1Г 061.410	240	800	835	1000	1040	10	16	16	26,67
-01	300	1000	1045	1250	1290			18	39,83
-02	375	1250	1295	1500	1550	12	24	24	57,31

1. Размеры для справок
2. $\pm \frac{t_2}{2}$

А1Г 061 410 СБ

Коллектор

Пров.	Фрадкин	
Нач. гр.	Фрадкин	
Гл. спец.	Чебоксаров	
Н. контр.	Литвак	
Утв.	Спивак	

Лист | Листов 1

Сантех НИИпроект

Формат	Зона	Поз	Обозначение	Наименование	Кол	Примечание
				Документация		
А2			АЗД 195 000 СБ	Сборочный чертеж		
				Сборочные единицы		
А4		1	АЗД 195.010	Корпус	1	
А4		2	АЗД 195 020	Стойка в сборе	1	
А4		3	АЗД 195 030	Лопатка	4	
А4		4	АЗД 195.040	Система тяг		
				и рычагов	1	
А4		5	АЗД 195 050	Электропривод	1	
				Детали		
А4		6	АЗД 195 001	Корпус подшипника	4	
		7	- 01	Корпус подшипника	4	
А4		8	АЗД 195.002	Прокладка	2	
А4		9	АЗД 195 003	Кронштейн	1	
А4		10	АЗД 195 004	Палец	1	
				Стандартные изделия		
		11		Болт М8-6д х16.36		
				ГОСТ 7798-70	12	
		12		Болт М8-6д х35.36		
				ГОСТ 7798-70	4	

Инв.№ подл. | Подп. и дата | Взам. инв.№ | Инв.№ дубл. | Подп. и дата

Изм. Лист № докум. Подп. Дата

АЗД 195.000

Разраб.	Комиссаров	Заслонка вентиляционная прямоугольного сечения повышенной герметичности размером 600х800 с электроприводом	Лит. А
Пров.	Антвак		Лист 1
Нач. гр.	Антвак		Листов 2
Н. контр.	Фрядкин		САНТЕХНИИПРОЕКТ
Утв.	Спивак		

Формат А4

Формат	Зона	Поз	Обозначение	Наименование	Кол	Примечание
		13		Винт В М6-6д х14.36		
				ГОСТ 17475-80	16	
		14		Гайка М6-6Н.4		
				ГОСТ 5915-70	16	
		15		Гайка М8-6Н.4		
				ГОСТ 5915-70	15	
		16		Шайба 6.65Г		
				ГОСТ 6402-70	16	
		17		Шайба 8.65Г		
				ГОСТ 6402-70	1	
		18		Шайба 8.02		
				ГОСТ 11371-78	18	
				Прочие изделия		
		19		Подшипник 876 903		
				ТУ 37 006 045-77	8	

Инв.№ подл. | Подп. и дата | Взам. инв.№ | Инв.№ дубл. | Подп. и дата

Изм. Лист № докум. Подп. Дата

АЗД 195 000

Лист 2

Формат А4

Серия 5.904-65 Выпуск 2

Формат	Зона	Поз	Обозначение	Наименование	Кол	Примечание
				Документация		
А3			АЗД 195.010.СБ	Сборочный чертеж		
				Детали		
А3		1	АЗД 195.011	Поперечина	2	
А3		2	АЗД 195.012	Стойка	1	
А4		3	АЗД 195.013	Скоба	1	
				Стандартные изделия		
		4		Болт М8-6д х16.36		
				ГОСТ 7798-70	1	

Инв.№ подл. | Подп. и дата | Взам. инв.№ | Инв.№ дубл. | Подп. и дата

Изм. Лист № докум. Подп. Дата

АЗД 195.010

Разраб.	Комиссаров	Корпус	Лит. А
Пров.	Антвак		Лист 1
Нач. гр.	Антвак		Листов 1
Н. контр.	Фрядкин		САНТЕХНИИПРОЕКТ
Утв.	Спивак		

Формат	Зона	Поз	Обозначение	Наименование	Кол	Примечание
				Документация		
А4			АЗД 195.020 СБ	Сборочный чертеж		
				Детали		
А4		1	АЗД 195.012-01	Стойка	1	
А4		2	АЗД 195.021	Планка	2	

Инв.№ подл. | Подп. и дата | Взам. инв.№ | Инв.№ дубл. | Подп. и дата

Изм. Лист № докум. Подп. Дата

АЗД 195.020

Разраб.	Комиссаров	Стойка в сборе	Лит. А
Пров.	Антвак		Лист 1
Нач. гр.	Антвак		Листов 1
Н. контр.	Фрядкин		САНТЕХНИИПРОЕКТ
Утв.	Спивак		

АЗД 195 000 СБ

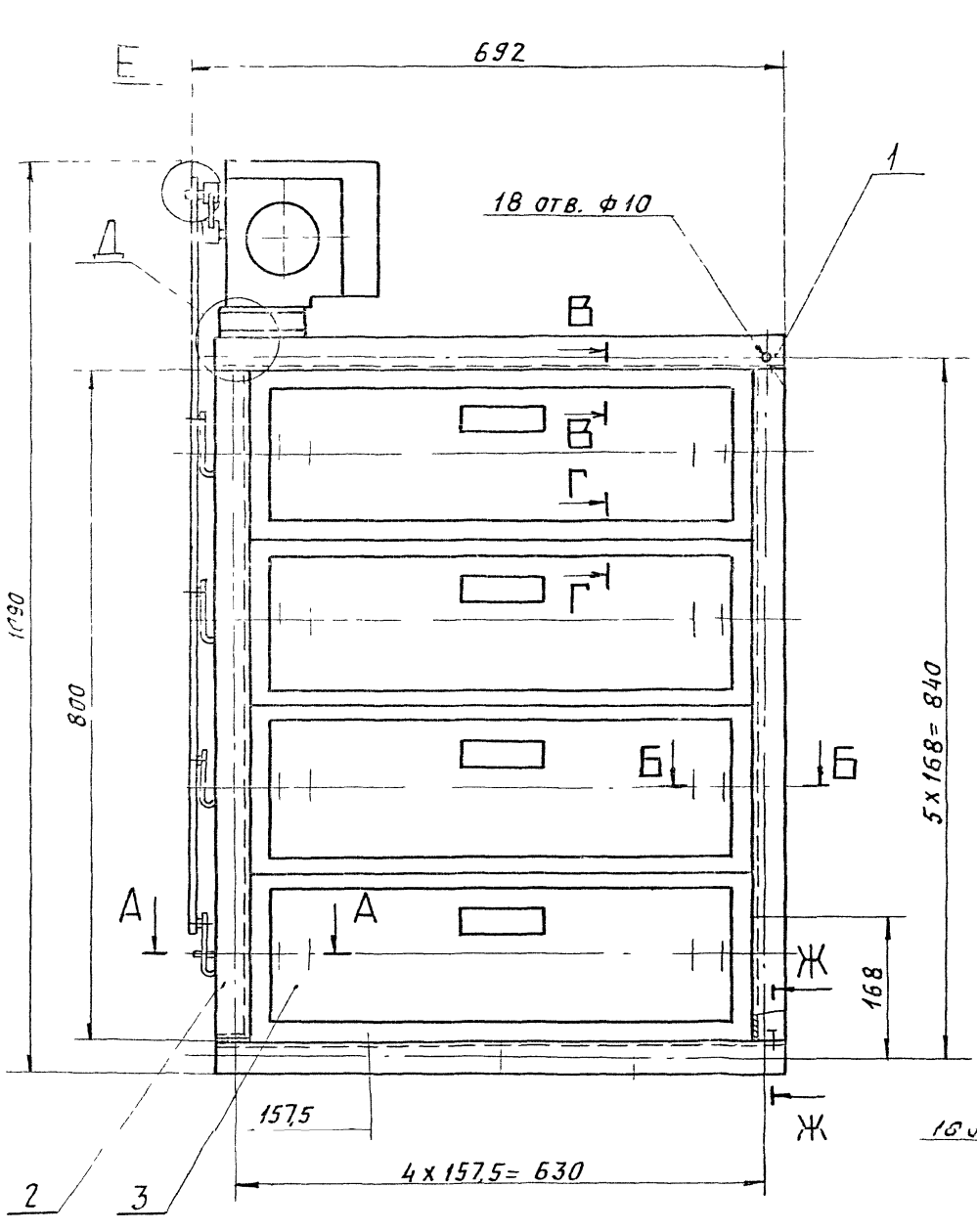

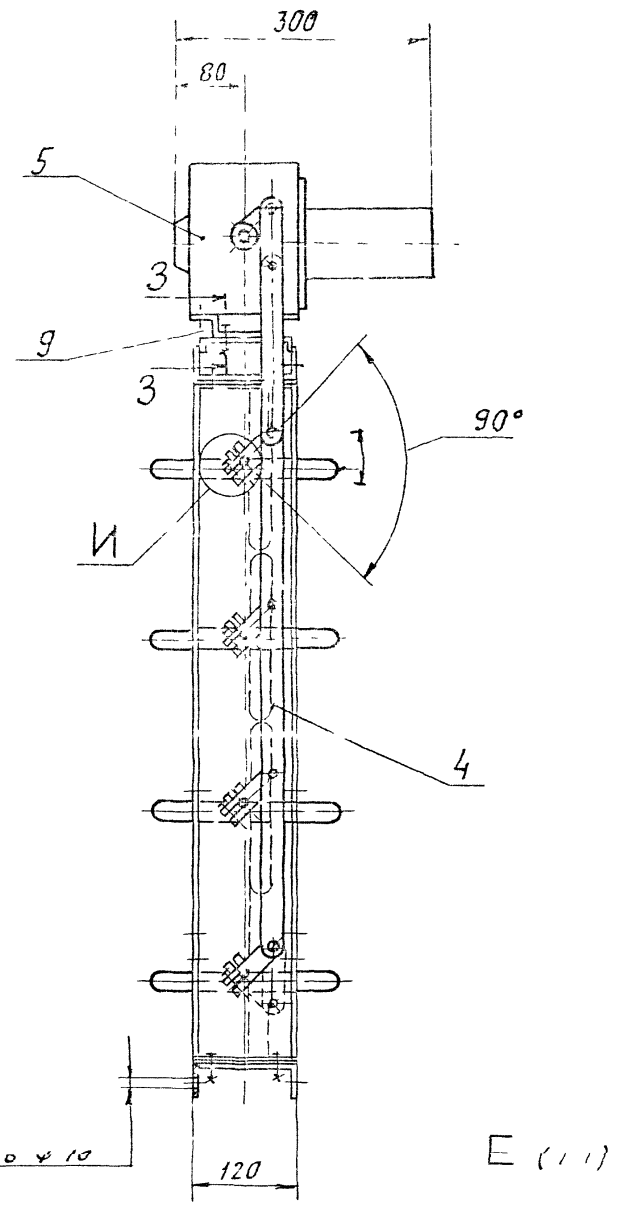

Е (1:1)

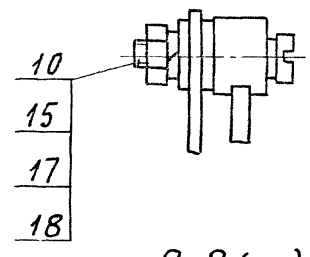

Ж-Ж (1:1)

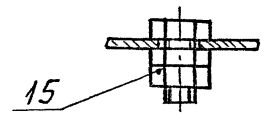

А-А (1:1)

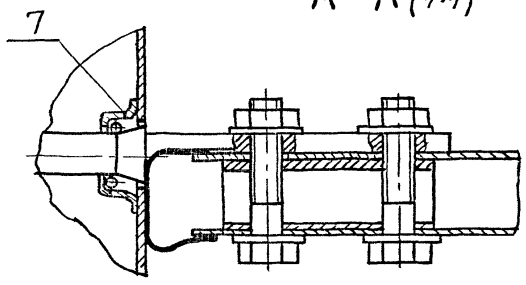

Б-Б (1:1)

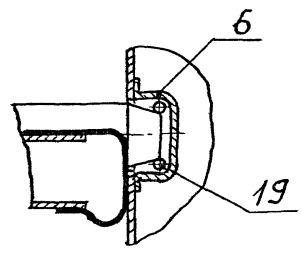

З-З (1:1)

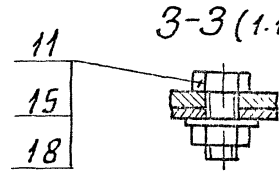

И (1:1)

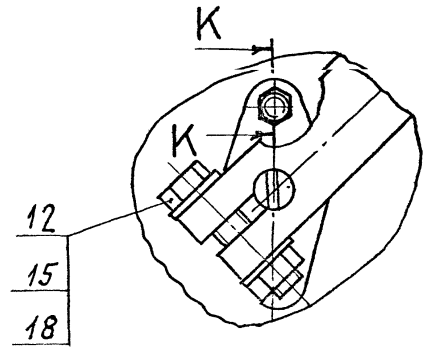

К-К (1:1)

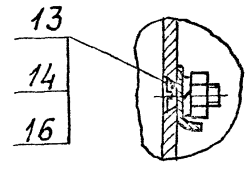

В-В (1:1)

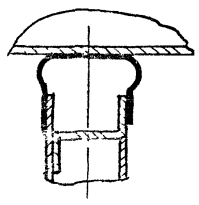

Г-Г (1:1)

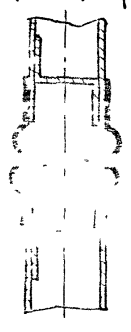

Д (1:1)

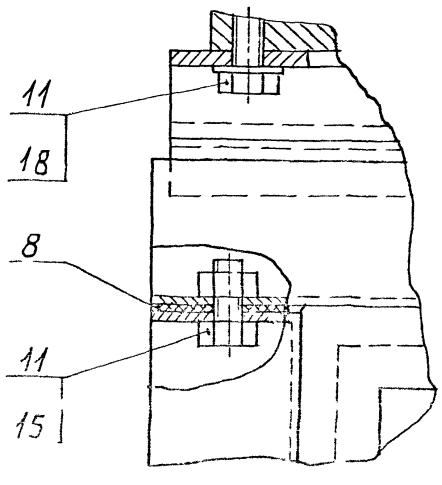

Размеры для справок.

			АЗД 195 000 СБ		
Гл.инж.проекта					
Пров.	Колмаков		Газогенераторная с газогенераторами 600х600 с вдувом воздуха		
Нач.гр.	Литвак				
Гл.спец.	Гринковский				
Н.контр.	Фрядкин				
Утв.	Спивак				САНТЕХНИИПРОЕКТ

Серия 5.904-65 Выпуск 2

Инв.№ подл. | Подп. и дата | Взам.инв.№ | Инв.№ дубл. | Подп. и дата

АЗД 195 001

12,5

Рис 1

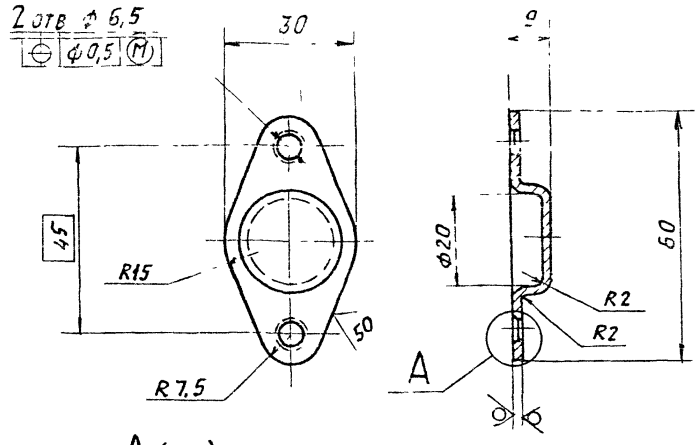

Рис 2

Остальное - см рис 1

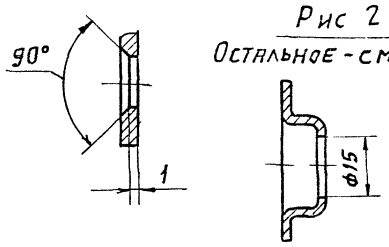

Обозначение	Рис
АЗД 195. 001	1
-01	2

Неуказанные предельные отклонения размеров: H14; h14; $\pm \frac{t_2}{2}$

АЗД 195. 001

Изм	Лист	N докум	Подп	Дата
Разраб		Волобуева		
Пров		Комиссаров		
Нач гр		Литвак		
Гл спец		Грановский		
Н контр		Фрадкин		
Утв		Спивак		

Корпус подшипника

Лит	Масса	Масшт
И	0,03	1:1

Лист 1 | Листов 1

Лист 2 ГОСТ 19903-74
ОК 3608 ГОСТ 16523-89

САНТЕХНИИПРОЕКТ

Формат А4

Инв. N подл. | Подп. и дата | Взам. инв. N | Инв. N дубл. | Подп. и дата

АЗД 195. 002

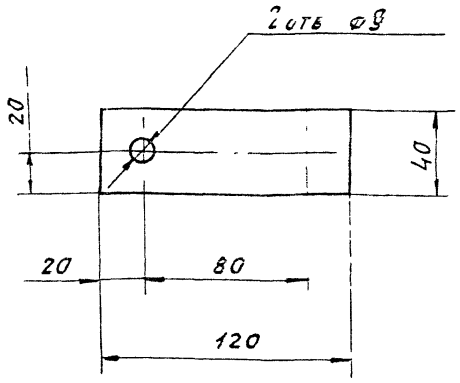

АЗД 195. 002

Изм	Лист	N докум	Подп	Дата
Разраб		Волобуева		
Пров		Комиссаров		
Нач гр		Литвак		
Гл спец		Грановский		
Н контр		Фрадкин		
Утв		Спивак		

Прокладка

Лит	Масса	Масшт
И	0,015	1:2

Лист | Листов 1

Пластина 2Н-I-ТМКЦ-М-2 ГОСТ 7338-90

САНТЕХНИИПРОЕКТ

Формат А4

Инв. N подл. | Подп. и дата | Взам. инв. N | Инв. N дубл. | Подп. и дата

АЗД 195. 003

50

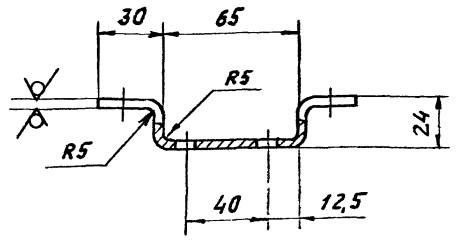

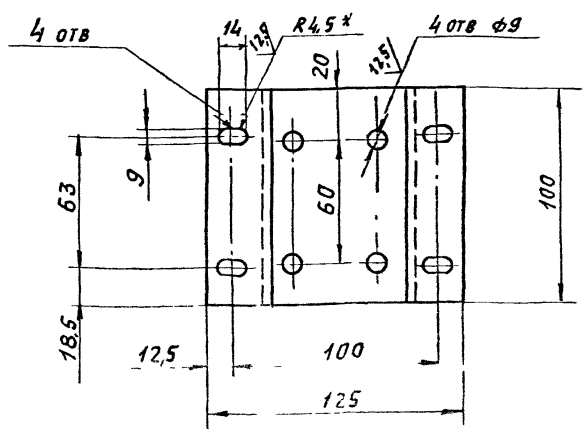

1 * Размер для справок

2 H14, h14, $\pm \frac{t_2}{2}$

Серия 5.904-65 Выпуск 2

АЗД 195. 003

Изм	Лист	N докум	Подп	Дата
Разраб		Волобуева		
Пров		Комиссаров		
Нач гр		Литвак		
Гл спец		Грановский		
Н контр		Фрадкин		
Утв		Спивак		

Лист 4 ГОСТ 19903-74
Ст3 ГОСТ 14637-89

САНТЕХНИИПРОЕКТ

Инв. N подл. | Подп. и дата | Взам. инв. N | Инв. N дубл. | Подп. и дата

АЗД 195. 004

12,5

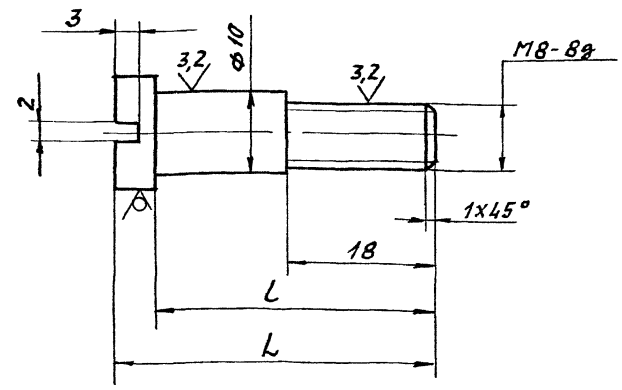

Обозначение	Размеры, мм		Масса, кг
	L	l	
АЗД 195. 004	39-1	34	0,022
-01	28-1	23	0,015
-02	34-1	29	0,019

Неуказанные предельные отклонения размеров: H14, h14; $\pm \frac{t_2}{2}$

АЗД 195 004

Изм	Лист	N докум	Подп	Дата
Разраб		Волобуева		
Пров		Комиссаров		
Нач гр		Литвак		
Гл спец		Грановский		
Н контр		Фрадкин		
Утв		Спивак		

Лист | Листов 1

Круг 14 ГОСТ 2590-88
Ст3 ГОСТ 535-88

САНТЕХНИИПРОЕКТ

Инв. N подл. | Подп. и дата | Взам. инв. N | Инв. N дубл. | Подп. и дата

АЗД 195.011

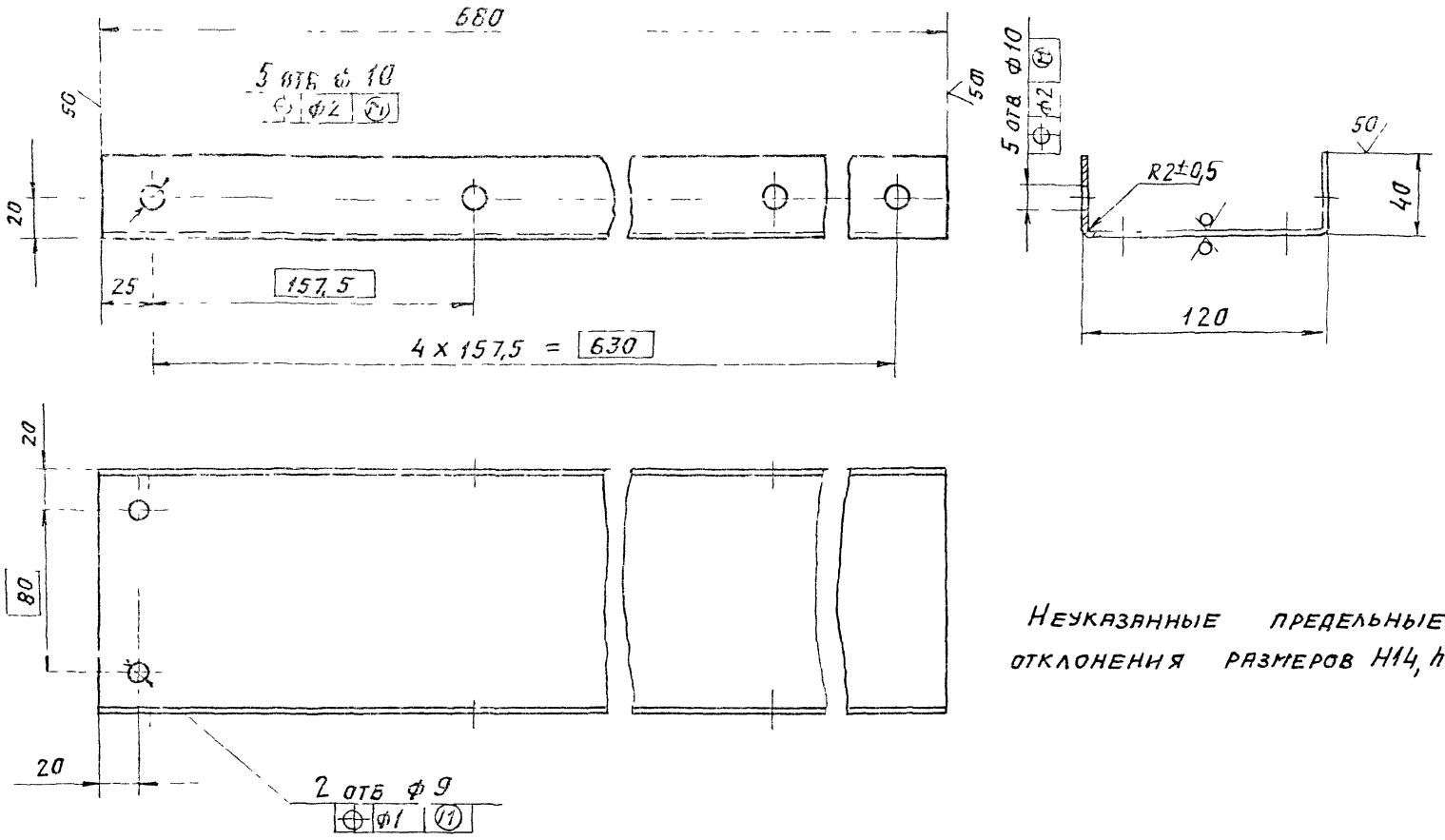

Неуказанные предельные отклонения размеров H14, h14; $\pm \frac{t_2}{2}$

				АЗД 195.011			
Изм	Лист	№ докум	Подп.	Дата	Поперечина	Лит	Масса	Масшт.
Разраб.	Болоеуева					И	2,1	1:2
Пров.	Комиссаров					Лист	Листов 1	
Нач гр	Литвак							
Гл спец	Грановский							
Н контр	Фридкин							
Утв	Спивак							

Лист 2 ГОСТ 19903-74 / ОК360В ГОСТ 16523-89

Сантехниипроект

Формат А3

Серия 5.904-65 Выпуск 2

АЗД 195 010 СБ

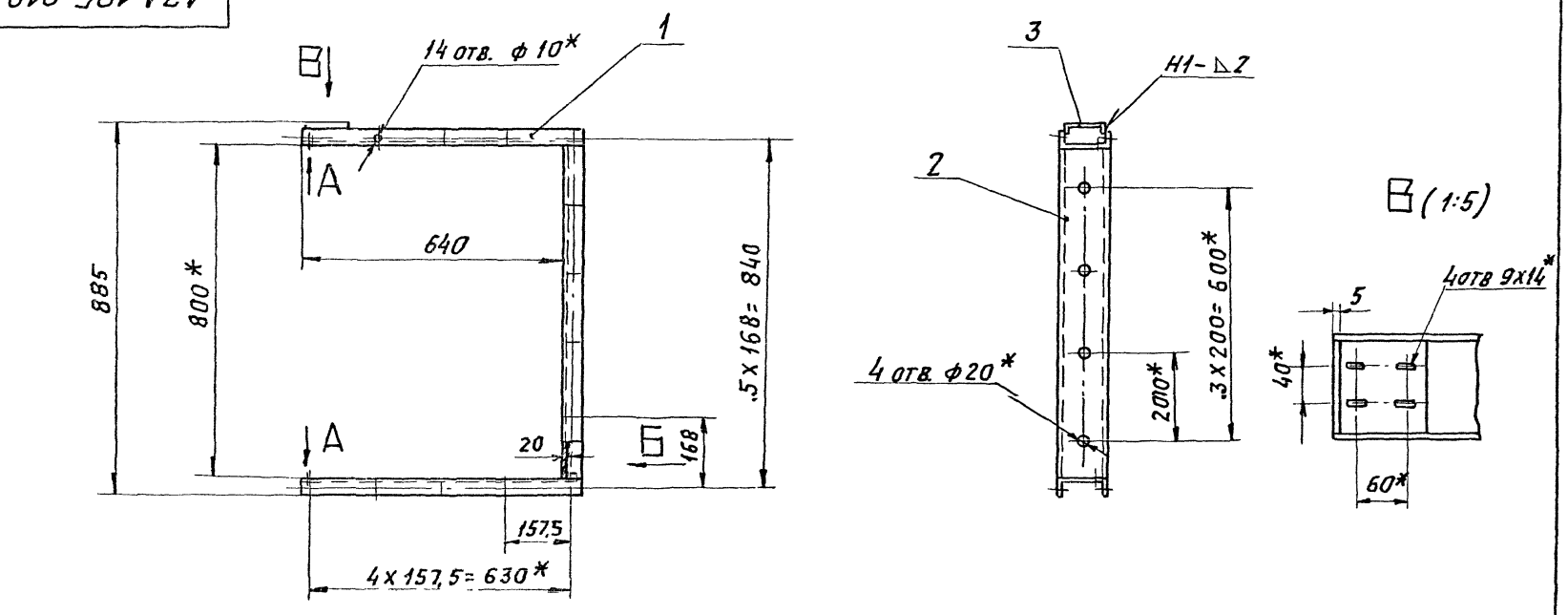

1. * Размеры для справок.
2. H14; h14; $\pm \frac{t_2}{2}$
3. Сварные швы по ГОСТ 5264-80

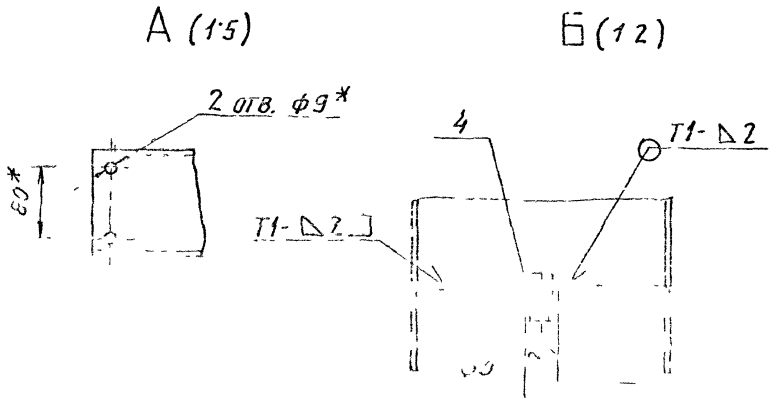

				АЗД 195 010 СБ			
Изм	Лист	№ докум	Подп.	Дата	Корпус	Лист	Листов 1
Разраб.	Болоеуева						
Пров.	Комиссаров						
Нач гр	Литвак						
Гл спец	Грановский						
Н контр	Фридкин						
Утв	Спивак						

Сантехниипроект

АЗД 195 012

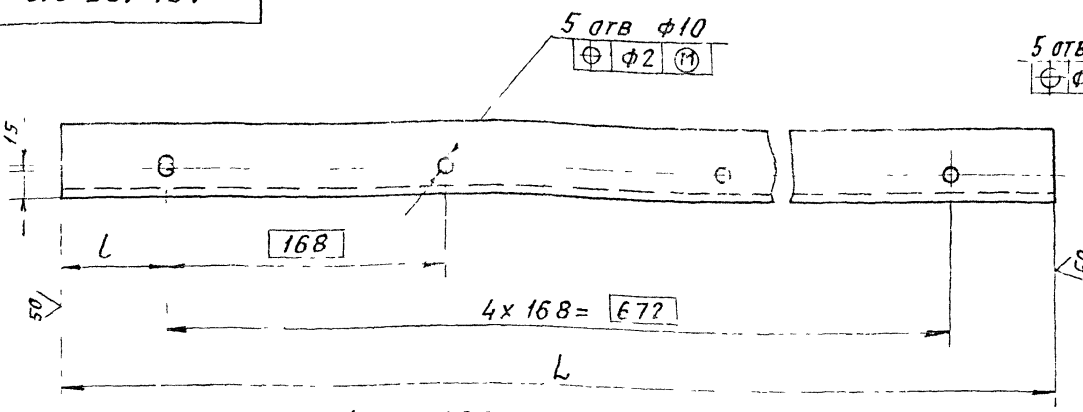

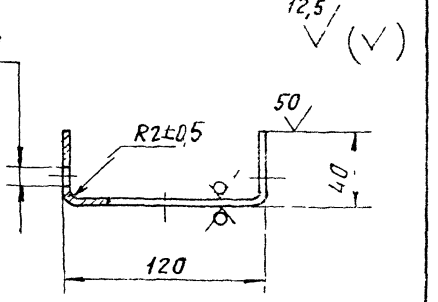

А – А (1:1)

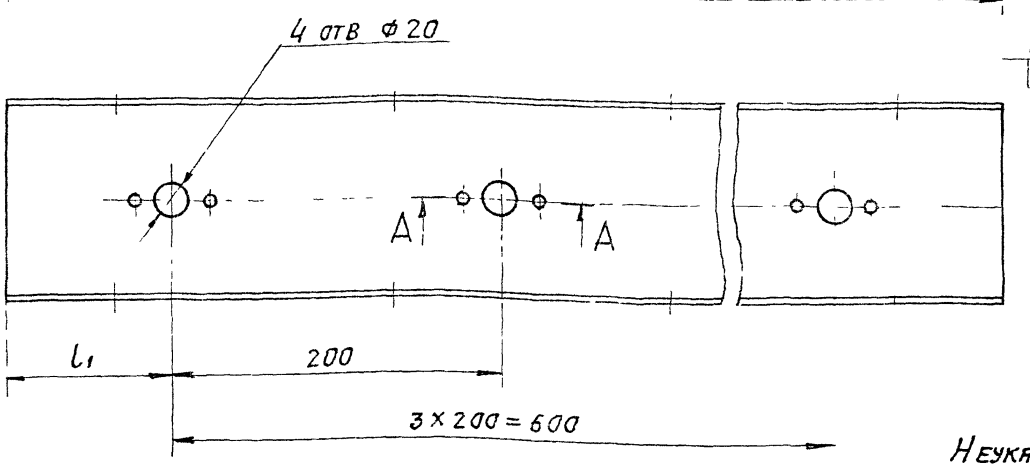

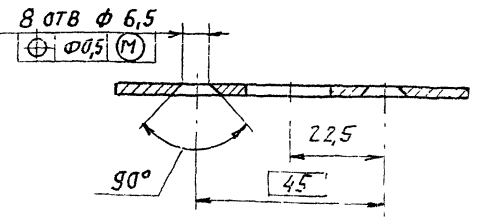

Неуказанные предельные отклонения размеров: $H14$; $h14$; $\pm \frac{t_2}{2}$

Обозначение	Размеры, мм			Масса, кг
	L	l	l_1	
АЗД 195. 012	800	64	100	2,52
-01	796	62	98	2,5

Изм	Лист	№ докум	Подп.	Дата
Разраб		Голобуева		
Пров		Комиссаров		
Нач гр		Литвак		
Гл спец		Рябновский		
Н контр		Фрядкин		
Утв		Спивак		

АЗД 195. 012

Стойка

Лит	Масса	Масшт
И	см таба	–
Лист	Листов 1	

Лист 2 ГОСТ 19903-74
ОК360В ГОСТ16523-89

САНТЕХНИИПРОЕКТ

Формат: А3

АЗД 195.013

Серия 5.904-65 Выпуск 2

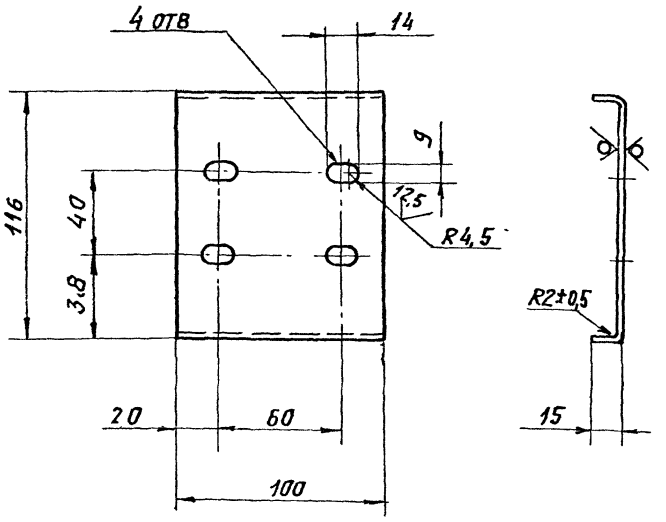

Неуказанные предельные отклонения размеров: $H14$, $h14$, $\pm \frac{t_2}{2}$.

АЗД 195. 013

Стойка

Лит	Масса	Масшт
Лист	Листов 1	

Лист 2 ГОСТ 19903-74
ОК360В ГОСТ16523-89

САНТЕХНИИПРОЕКТ

АЗД 195 020 СБ

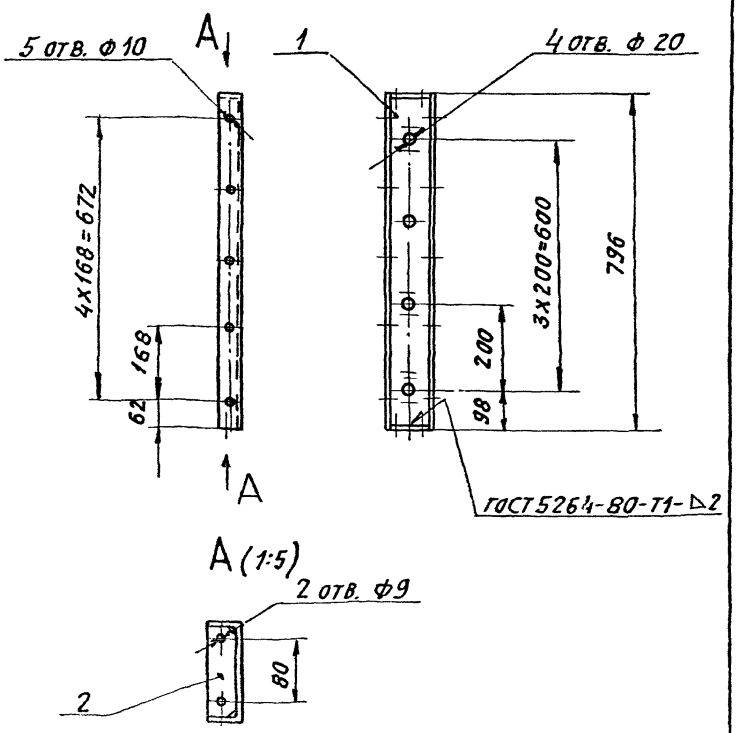

Размеры для справок

АЗД 195. 020 СБ

Стойка в сборе

Лит	Масса	Масшт
И	2,51	1:10
Лист	Листов 1	

САНТЕХНИИПРОЕКТ

АЗД 195 021

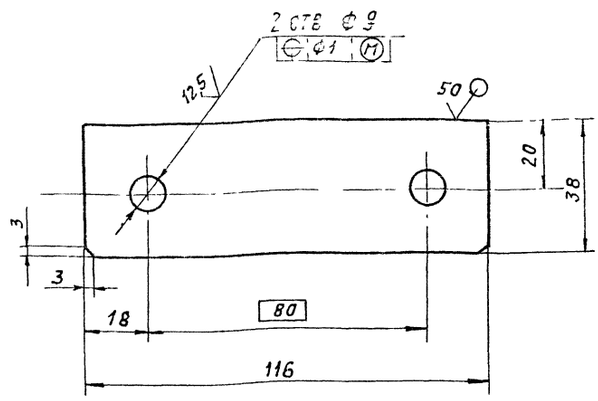

Неуказанные предельные отклонения размеров: H14, h14, $\pm\frac{t_2}{2}$

Изм	Лист	N докум	Подп	Дата
Разраб	Волобуева			
Пров	Комиссаров			
Нач гр	Литвак			
Гл спец	Грановский			
Н контр	Фрадкин			
Утв	Спивак			

АЗД 195. 021

Планка

Лит	Масса	Масшт.
Н	0,05	1:2

Лист 1,5 ГОСТ 19903-74
ОК360В ГОСТ16523-89

Лист | Листов 1

САНТЕХНИИПРОЕКТ

Формат А4

Формат	Зона	Поз	Обозначение	Наименование	Кол	Примечание
				Документация		
А3			АЗД 195 030 СБ	Сборочный чертеж		
				Детали		
А4		1	АЗД 195. 031	Ось	1	
А3		2	АЗД 195 032	Пластина	1	
		3	-01	Пластина	1	
А4		4	АЗД 195 033	Ось	1	
А4		5	АЗД 195 034	Корыто	2	
А4		6	АЗД 195 035	Клемма	8	
А4		7	АЗД 195. 036	Наклейка	1	
Б4		8	АЗД 195 037	Шайба		
				Пластина 1Н-I-ТМКЩ-С-2		
				ГОСТ7338-90		
				ф 17+1 х ф8-1	8	0,001 кг
				Стандартные изделия		
		9		Болт М8-6g х 40 36		
				ГОСТ 7798-70	4	
		10		Гайка М8-6Н4		
				ГОСТ 5916-70	4	

Изм	Лист	N докум	Подп	Дата
Разраб	Комиссаров			
Пров	Литвак			
Нач гр	Литвак			
Н контр	Фрадкин			
Утв	Спивак			

АЗД 195. 030

Лопатка

Лит	Лист	Листов
Н		1

САНТЕХНИИПРОЕКТ

Формат А4

АЗД195.030 СБ

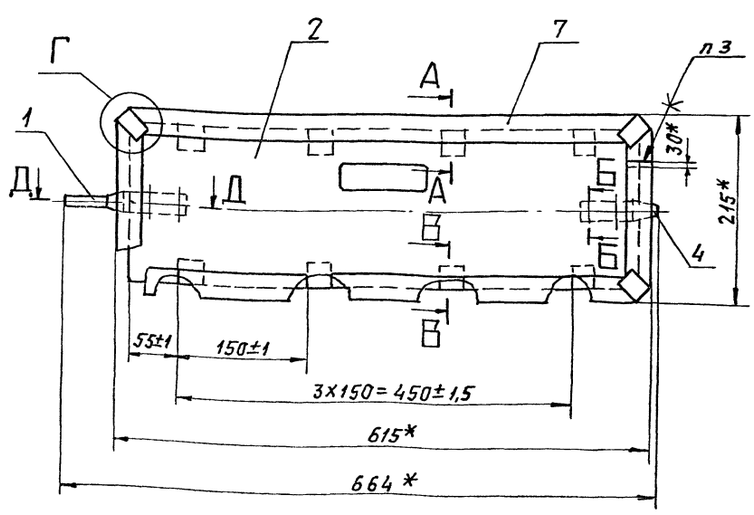

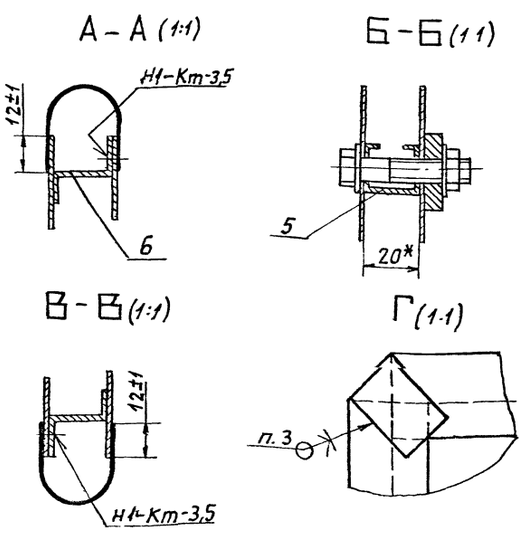

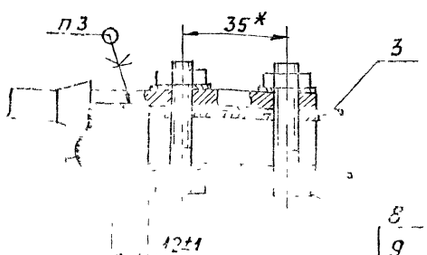

1. * Размеры для справок.
2. Сварные швы по ГОСТ 15878-79
3. Клей 88 СА ТУ 38 105 1760-89

Изм	Лист	N докум	Подп	Дата
Разраб	Комиссаров			
Пров	Литвак			
Нач гр	Литвак			
Гл спец	Грановский			
Н контр	Фрадкин			
Утв	Спивак			

АЗД 195 030 СБ

Лопатка

Лист 4

САНТЕХНИИПРОЕКТ

Серия 5.904-65 Выпуск 2

Инв N подл | Подп и дата | Взам инв N | Инв N дубл | Подп и дата

АЗД 195 031

12,5 (√)

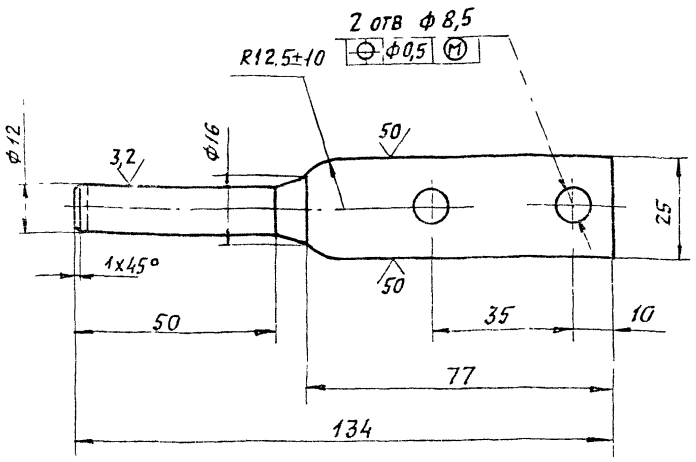

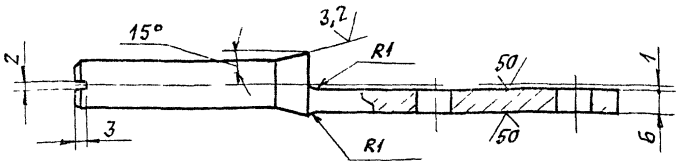

Неуказанные предельные отклонения размеров: $H14$; $h14$; $\pm \frac{t_2}{2}$

Изм.	Лист	№ докум.	Подп.	Дата	АЗД 195. 031	
Разраб.		Соловьева			Ось	Лит. Масса 0,136 Масштаб 11
Пров.		Комиссаров				Лист Листов 1
Нач. гр.		Литвак				
Гл. спец.		Грановский			Круг 18 ГОСТ 2590-88 / Ст3 ГОСТ 535-88	САНТЕХНИИПРОЕКТ
Н. контр.		Фрадкин				
ГИП		Сливак				

Формат А4

АЗД 195 033

12,5 (√)

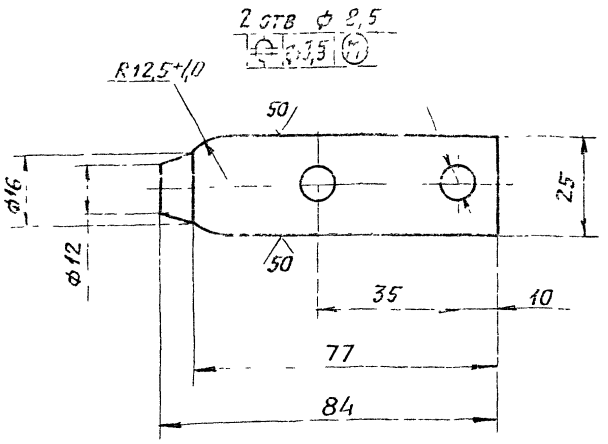

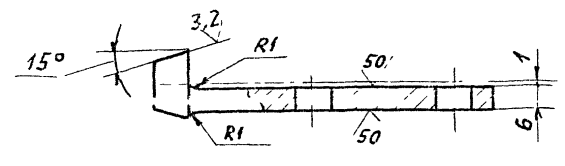

Неуказанные предельные отклонения размеров: $H14$, $h14$, $\pm \frac{t_2}{2}$

Изм.	Лист	№ докум.	Подп.	Дата	АЗД 195 033	
Разраб.		Золосуева			Ось	Лит. Масса 0,1 Масштаб 11
Пров.		Комиссаров				Лист Листов 1
Нач. гр.		Литвак				
Гл. спец.		Грановский			Круг 18 ГОСТ 2590-88 / Ст3 ГОСТ 535-88	САНТЕХНИИПРОЕКТ
Н. контр.		Фрадкин				
ГИП		Сливак				

Формат А4

Серия 5.904-65 Выпуск 2

АЗД 195. 032

Рис. 1

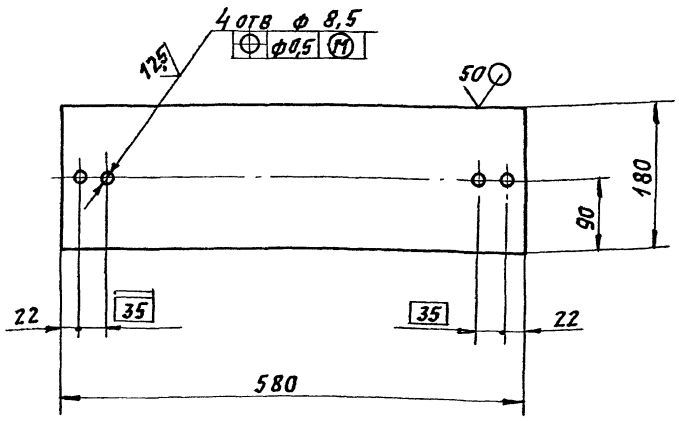

Рис 2

Остальное – см. рис. 1

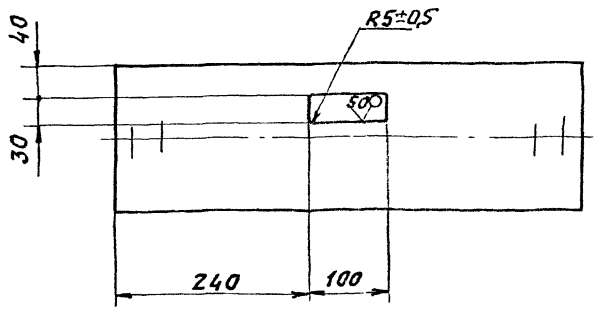

Неуказанные предельные отклонения размеров: $H14$, $h14$, $\pm \frac{t_2}{2}$

Обозначение	Рис.	Масса кг
АЗД 195. 032	1	0,66
-01	2	0,65

					АЗД 195. 032	
						Лит. Масса Масштаб
						Лист Листов 1
Нач. гр.		Литвак				
Гл. спец.		Грановский			Лист 0,8 ГОСТ 19903-74 / ОК 3608 ГОСТ 16523-89	САНТЕХНИИПРОЕКТ
Н. контр.		Фрадкин				
ГИП		Сливак				

АЗД 195 034

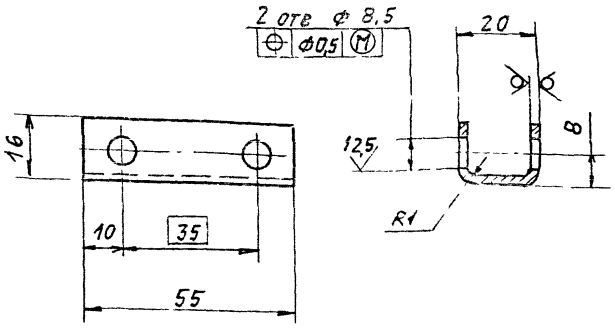

Неуказанные предельные отклонения размеров H14, h14, $\pm \frac{t_2}{2}$.

Изм. Лист	N докум.	Подп.	Дата	АЗД 195 034			
Разраб.	Волобуева			Корыто	Лит.	Масса	Масшт.
Пров.	Комиссаров				И	0,04	1:1
Нач. гр.	Литвак				Лист	Листов 1	
Гл. спец.	Грановский			Лист 2 ГОСТ 19903-74	САНТЕХНИИПРОЕКТ		
Н. контр.	Фрадкин			ОК 360В ГОСТ 16523-80			
Утв.	Спивак						

Формат А4

АЗД 195 035

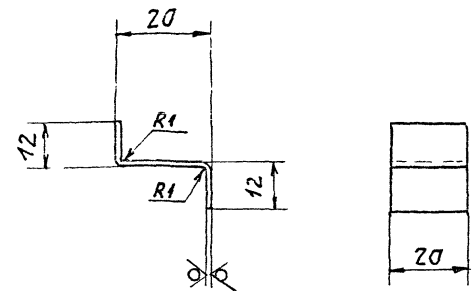

Неуказанные предельные отклонения размеров. h14, $\pm \frac{t_2}{2}$.

Изм. Лист	N докум.	Подп.	Дата	АЗД 195. 035			
Разраб.	Волобуева			Клемма	Лит.	Масса	Масшт.
Пров.	Комиссаров				И	0,005	1:1
Нач. гр.	Литвак				Лист	Листов 1	
Гл. спец.	Грановский			Лист 0,8 ГОСТ 19903-74	САНТЕХНИИПРОЕКТ		
Н. контр.	Фрадкин			ОК 360В ГОСТ 16523-80			
Утв.	Спивак						

Формат А4

АЗД 195. 036

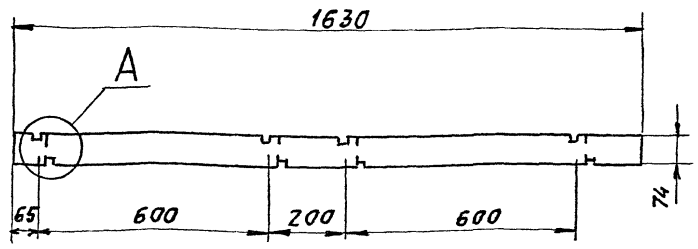

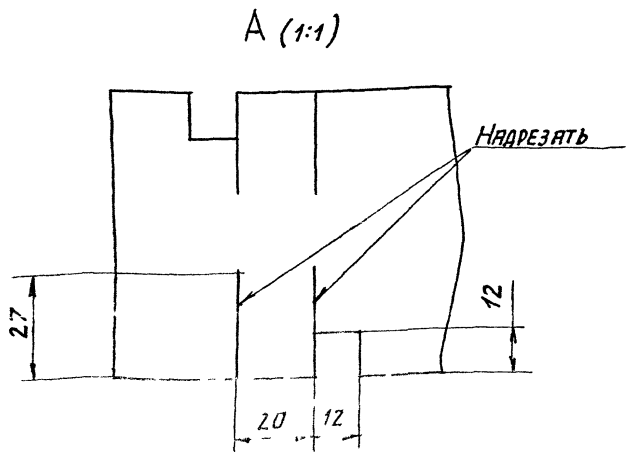

Допускается изготовление из отдельных [illegible]

Ткань прорезиненная 24 ТУЗА 105213-75

Лист Листов 1

САНТЕХНИИПРОЕКТ

Серия 5.904-65 Выпуск 2

АЗД 195 041

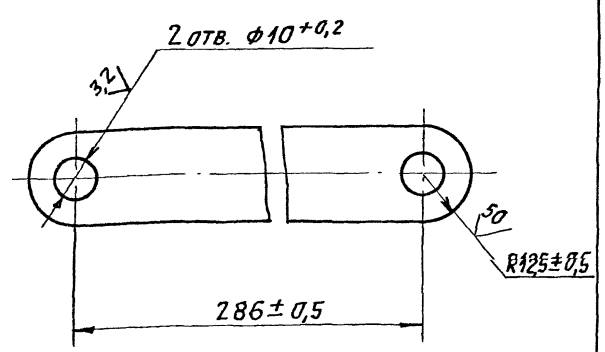

АЗД 195 041

Полоса 4х2,5 ГОСТ 103-76 Ст3 ГОСТ 535-88

САНТЕХНИИПРОЕКТ

Формат	Зона	Поз	Обозначение	Наименование	Кол	Примечание
				Документация		
А3			АЗД 195.040 СБ	Сборочный чертеж		
				Детали		
А4		1	АЗД 195.004-01	Палец	3	
		2	-02	Палец	1	
А4		3	АЗД 195.041	Тяга	1	
А4		4	АЗД 195.042	Рычаг	4	
А4		5	АЗД 195.043	Тяга	1	
				Стандартные изделия		
		6		Гайка М6-6Н.4 ГОСТ 5915-70	4	
		7		Шайба 6.65Г ГОСТ 6402-70	4	
		8		Шайба 8.02 ГОСТ 11371-78	5	

Инв.№ подл. | Подп. и дата | Взам. инв.№ | Инв.№ дубл. | Подп. и дата

Изм.	Лист	№ докум.	Подп.	Дата
Разраб.		Комиссаров		
Пров.		Литвак		
Нач. гр.		Литвак		
Гл. спец.		Фрядкин		
Н. контр.		Фрядкин		
Утв.		Спивак		

АЗД 195.040

Система тяг и рычагов

Лит.	Масса	Масштаб

Лист	Листов
	1

САНТЕХНИИПРОЕКТ

Формат А4

77

АЗД 195.042

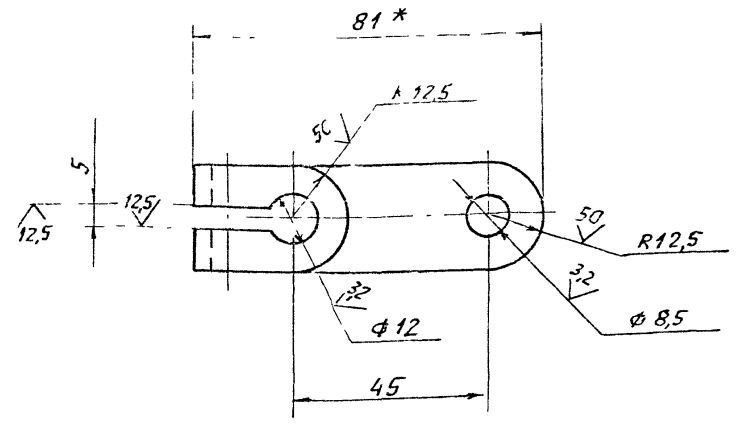

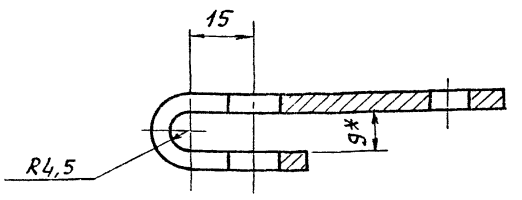

1 * Размеры для справок.

2 Н14, $\pm \frac{t2}{2}$

Изм.	Лист	№ докум.	Подп.	Дата
Разраб.		Володуева		
Пров.		Комиссаров		
Нач. гр.		Литвак		
Гл. спец.		Рязановский		
Н. контр.		Фрядкин		
Утв.		Спивак		

АЗД 195.042

Рычаг

Лит.	Масса	Масштаб
И	0,08	1:1

Лист	Листов
	1

Полоса 4х25 ГОСТ 103-76 / Ст3 ГОСТ 535-88

САНТЕХНИИПРОЕКТ

Формат А4

Серия 6.903-65 Вып.2

АЗД 195.040 СБ

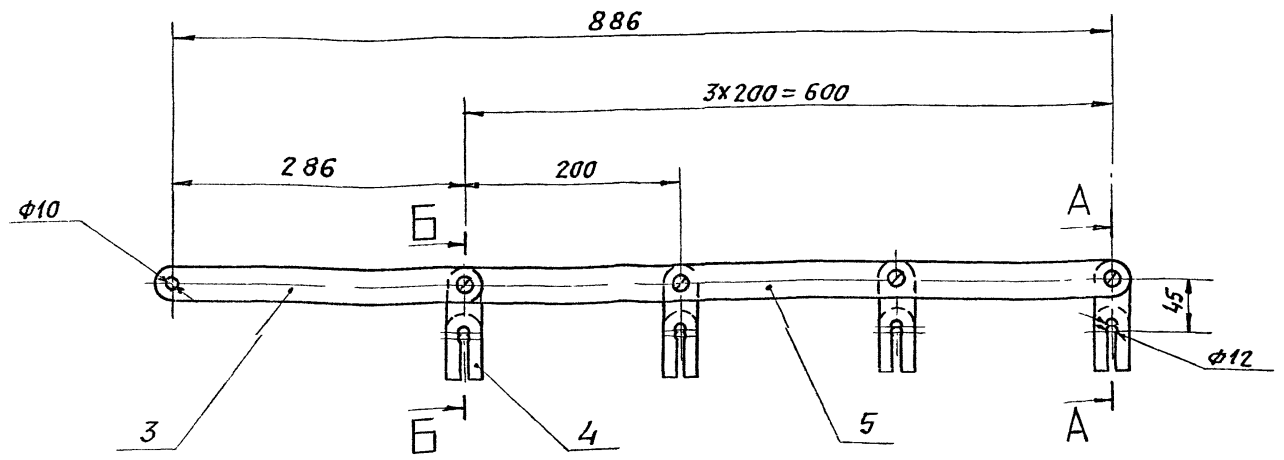

А - А (1:1)

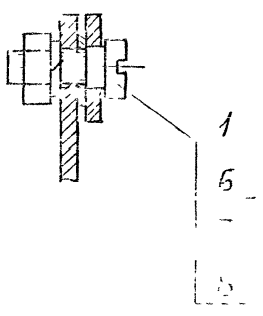

Б - Б (1:1)

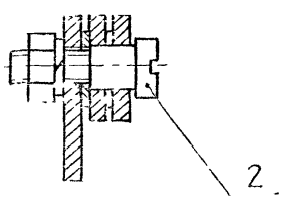

Размеры для справок.

Изм.	Лист	№ докум.	Подп.	Дата
Разраб.		Комиссаров		
Пров.		Литвак		
Нач. гр.		Литвак		
Гл. спец.		Рязановский		
Н. контр.		Фрядкин		

1 Рычагов

Лит.	Масса	Масштаб
И	1,1	1:5

Лист	Листов
	1

САНТЕХНИИПРОЕКТ

АЗД195 043

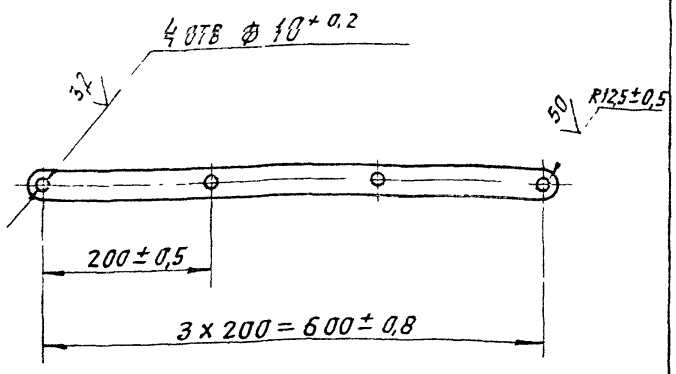

Изм	Лист	N докум	Подп	Дата
Разраб	Волобуева			
Пров	Комиссаров			
Нач.гр	Литвак			
Гл.спец	Грановский			
Н.контр	Фрадкин			
Утв	Спивак			

АЗД 195 043

Тяга

Лит	Масса	Масшт
И	0,45	1:5
Лист	Листов 1	

Полоса 4х25 ГОСТ 103-76 / Ст3 ГОСТ 535-59

САНТЕХНИИПРОЕКТ

Инв.№ подл. | Подп. и дата | Взам. инв.№ | Инв.№ дубл. | Подп. и дата

Формат А4

АЗД195 061

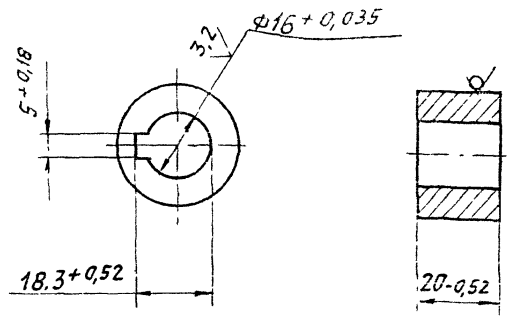

Изм	Лист	N докум	Подп	Дата
Разраб	Волобуева			
Пров	Комиссаров			
Нач.гр	Литвак			
Гл.спец	Грановский			
Н.контр	Фрадкин			
Утв	Спивак			

АЗД 195 061

Бобышка

Лит	Масса	Масшт
И	0,08	1:1
Лист	Листов 1	

Круг 30 ГОСТ 2590-88 / Ст3 ГОСТ 535-88

САНТЕХНИИПРОЕКТ

Инв.№ подл. | Подп. и дата | Взам. инв.№ | Инв.№ дубл. | Подп. и дата

Формат А4

Формат	Зона	Поз	Обозначение	Наименование	Кол	Примечание
				Документация		
А4			АЗД 195.050СБ	Сборочный чертеж		
				Сборочные единицы		
А4		1	АЗД 195.060	Рычаг	1	
				Прочие изделия		
		2		Механизм исполнительный электрический, однооборотный типа МЭО-16/25-0,25-77 ТУ 25-02.19401-81	1	

Серия 5.904-65 выпуск 2

Инв.№ подл. | Подп. и дата | Взам. инв.№ | Инв.№ дубл. | Подп. и дата

АЗД 195 050

Нач.гр	Литвак		
Н.контр	Фрадкин		
Утв	Спивак		

Электропривод

Лит	Лист	Листов
И		1

САНТЕХНИИПРОЕКТ

АЗД195 050 СБ

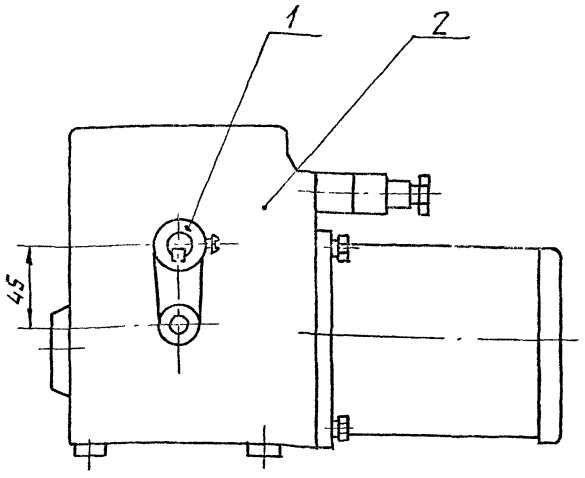

1. Размер для справок
2. Поз. 1 установить взамен имеющегося рычага

Нач.гр	Литвак		
Гл.спец	Грановский		
Н.контр	Фрадкин		
Утв	Спивак		

АЗД 195 050 СБ

Электропривод

Лит	Масса	Масшт
И	9,0	1:2
Лист	Листов 1	

САНТЕХНИИПРОЕКТ

Инв.№ подл. | Подп. и дата | Взам. инв.№ | Инв.№ дубл. | Подп. и дата

Формат	Зона	Поз	Обозначение	Наименование	Кол	Примечание
				Документация		
			АЗД-195 060 СБ	Сборочный чертеж		
				Детали		
А4		1	АЗД 195.061	Бобышка	1	
А4		2	АЗД 195 062	Ребро	1	
А4		3	АЗД 195 063	Бобышка	1	

Изм	Лист	№ докум	Подп.	Дата
Разраб		Комиссаров		
Пров		Литвак		
Нач гр		Литвак		
Н контр		Фрадкин		
Утв		Сливак		

АЗД 195 060

Рычаг

Лит	Лист	Листов
И		1

САНТЕХНИИПРОЕКТ

Инв № подл | Подп и дата | Взам инв № | Инв № дубл | Подп и дата

Формат А4

79

АЗД 195 060 СБ

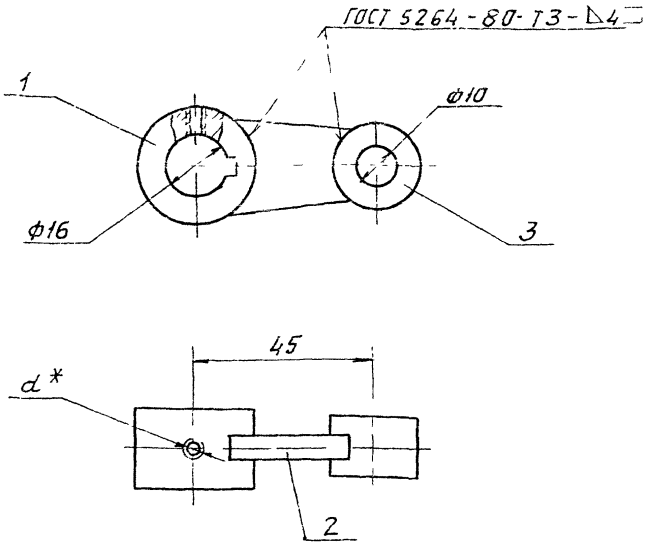

1 Размеры для справок

2.* Размер отверстия под винт уточнить по исполнительному механизму

Изм	Лист	№ докум	Подп	Дата
Разраб		Волобуева		
Пров		Комиссаров		
Нач гр		Литвак		
Гл спец		Урановский		
Н.контр		Фрадкин		
Утв		Сливак		

Рычаг

Лит	Масса	Масшт
И	0,14	1:1

Лист	Листов 1

САНТЕХНИИПРОЕКТ

Инв № подл | Подп и дата | Взам инв № | Инв № дубл | Подп и дата

Формат А4

АЗД 195 062

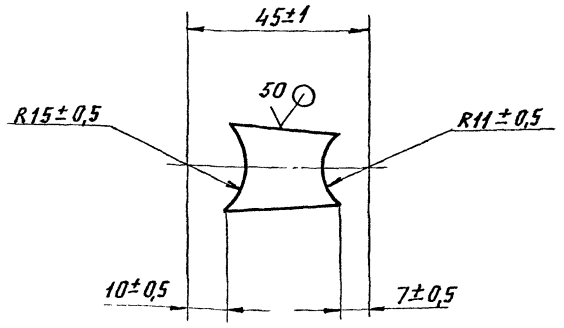

Серия 5.904-65 Выпуск 2

Инв № подл | Подп и дата | Взам инв № | Инв № дубл | Подп и дата

АЗД 195 062

Рычаг

Лист 6 ГОСТ 19903-74
Ст3 ГОСТ 14637-89

САНТЕХНИИПРОЕКТ

Формат А4

АЗД 195 063

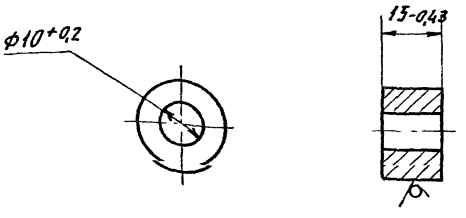

Инв № подл | Подп и дата | Взам инв № | Инв № дубл | Подп и дата

АЗД 195 063

Круг

72 ГОСТ 2590-88
Ст3 ГОСТ 535-88

САНТЕХНИПРОЕКТ

gost.e-ecolog.ru