ТИПОВАЯ ДОКУМЕНТАЦИЯ НА КОНСТРУКЦИИ, ИЗДЕЛИЯ
И УЗЛЫ ЗДАНИЙ И СООРУЖЕНИЙ

СЕРИЯ 5.904-48

УСТАНОВКА И КРЕПЛЕНИЕ ВОЗДУШНО-ОТОПИТЕЛЬНЫХ АГРЕГАТОВ

ВЫПУСК 1-2

УСТАНОВКА И КРЕПЛЕНИЕ АГРЕГАТОВ ТИПА А02-20; А02-25 и СТД300П

РАБОЧИЕ ЧЕРТЕЖИ

gost.e-ecolog.ru
Отпускная цена
на момент реализации,
указана в счет-накладной

ТИПОВАЯ ДОКУМЕНТАЦИЯ НА КОНСТРУКЦИИ, ИЗДЕЛИЯ
И УЗЛЫ ЗДАНИЙ И СООРУЖЕНИЙ

СЕРИЯ 5.904-48

УСТАНОВКА И КРЕПЛЕНИЕ ВОЗДУШНО-ОТОПИТЕЛЬНЫХ АГРЕГАТОВ

ВЫПУСК 1-2

УСТАНОВКА И КРЕПЛЕНИЕ АГРЕГАТОВ ТИПА А02-20; А02-25 и СТД300П

РАБОЧИЕ ЧЕРТЕЖИ

РАЗРАБОТАНЫ
ГПИ САНТЕХПРОЕКТ
ГОССТРОЯ СССР

ЗАМ. ГЛ. ИНЖЕНЕРА ИНСТИТУТА — ДЮЖИНКОВ В.Д.
ГЛАВНЫЙ ИНЖЕНЕР ПРОЕКТА — СПИВАК В.А.

УТВЕРЖДЕНЫ
ГЛАВНЫМ УПРАВЛЕНИЕМ ПРОЕКТИРОВАНИЯ
ГОССТРОЯ СССР
ПРОТОКОЛОМ ОТ 1988 г. №

ВВЕДЕНЫ В ДЕЙСТВИЕ
ГПИ САНТЕХПРОЕКТ
ПРИКАЗОМ ОТ 1988 г. №

Содержание

Обозначение	Наименование	Стр.
	Содержание.	
А17В062.000Д	Крепление агрегатов	2
	Технические требования.	
А17В062.000	Крепление агрегатов А02-20 и А02-25 на колоннах прямоугольного сечения Схема 1.	3
А17В062.010	Кронштейн	
А17В062.000 СБ	Крепление агрегатов А02-20 и А02-25 на колоннах прямоугольного сечения. Схема 1.	4
А17В062.010 СБ	Кронштейн	5
А17В063.000	Крепление агрегатов А02-20 и А02-25 на колоннах прямоугольного сечения. Схема 2.	6
А17В064.000	Крепление агрегатов А02-20 и А02-25 на двухветвевых колоннах. Схема 1.	
А17В063.000 СБ	Крепление агрегатов А02-20 и А02-25 на колоннах прямоугольного сечения. Схема 2.	7
А17В063.010	Кронштейн	8
А17В063.010СБ	Кронштейн	
А17В064.000 СБ	Крепление агрегатов А02-20 и А02-25 на двухветвевых колоннах. Схема 1.	9
А17В065.000	Крепление агрегатов А02-20 и А02-25 на двухветвевых колоннах. Схема 2.	10
А17В066.000	Крепление агрегатов А02-20 и А02-25 к колоннам прямоугольного сечения. Схема 1.	
А17В065.000СБ	Крепление агрегатов А02-20 и А02-25 на двухветвевых колоннах. Схема 2.	11
А17В066.000СБ	Крепление агрегатов А02-20 и А02-25 к колоннам прямоугольного сечения. Схема 1	12
А17В066.010	Кронштейн	13
А17В066.010 СБ	Кронштейн	

Обозначение	Наименование	Стр.
А17В067.000	Крепление агрегатов А02-20 и А02-25 к колоннам прямоугольного сечения. Схема 2.	14
А17В068.000	Крепление агрегатов А02-20 и А02-25 к двухветвевым колоннам. Схема 1.	
А17В067.000 СБ	Крепление агрегатов А02-20 и А02-25 к колоннам прямоугольного сечения. Схема 2	15
А17В067.010	Кронштейн	16
А17В067.010 СБ	Кронштейн	
А17В068.000 СБ	Крепление агрегатов А02-20 и А02-25 к двухветвевым колоннам. Схема 1.	17
А17В069.000	Крепление агрегатов А02-20 и А02-25 к двухветвевым колоннам. Схема 2.	18
А17В070.000	Крепление агрегатов А02-20 и А02-25 к металлическим колоннам. Схема 1.	
А17В069.000СБ	Крепление агрегатов А02-20 и А02-25 к двухветвевым колоннам. Схема 2.	19
А17В070.000СБ	Крепление агрегатов А02-20 и А02-25 к металлическим колоннам. Схема 1	20
А17В073.000	Крепление агрегата СТД 300П на колоннах прямоугольного сечения. Схема 1.	21
А17В073.010	Кронштейн	
А17В073.000СБ	Крепление агрегата СТД 300П на колоннах прямоугольного сечения. Схема 1.	22
А17В073.010 СБ	Кронштейн	23
А17В074.010 СБ	Кронштейн	
А17В074.000	Крепление агрегата СТД 300П на колоннах прямоугольного сечения. Схема 2	24
А17В074.010	Кронштейн.	
А17В074.000 СБ	Крепление агрегата СТД 300П на колоннах прямоугольного сечения. Схема 2	25

Продолжение содержания

Обозначение	Наименование	Стр.
А17В075.000	Крепление агрегата СТД 300П на двухветвевых колоннах. Схема 1	26
А17В076.000	Крепление агрегата СТД 300П на двухветвевых колоннах. Схема 2.	
А17В075.000 СБ	Крепление агрегата СТД 300П на двухветвевых колоннах. Схема 1.	27
А17В076.000 СБ	Крепление агрегата СТД 300П на двухветвевых колоннах. Схема 2.	28
А17В073.006	Поперечина	29
А17В077.000	Крепление агрегата СТД 300П к колоннам прямоугольного сечения. Схема 1.	
А17В078.000	Крепление агрегата СТД 300П к колоннам прямоугольного сечения. Схема 2	
А17В079.000	Крепление агрегата СТД 300П к двухветвевым колоннам. Схема 1	
А17В077.000СБ	Крепление агрегата СТД 300П к колоннам прямоугольного сечения. Схема 1	30
А17В078.000СБ	Крепление агрегата СТД 300П к колоннам прямоугольного сечения. Схема 2	31
А17В079.000СБ	Крепление агрегата СТД 300П к двухветвевым колоннам. Схема 1.	32
А17В067.001	Поперечина	33
А17В080.000	Крепление агрегата СТД 300П к двухветвевым колоннам. Схема 2.	
А17В073.005	Косынка	
А17В081.000	Крепление агрегата СТД 300П к металлическим колоннам. Схема 1	
А17В080.000СБ	Крепление агрегата СТД 300П к двухветвевым колоннам. Схема 2.	34
А17В081.000СБ	Крепление агрегата СТД 300П к металлическим колоннам. Схема 1.	35

В данном альбоме представлены рабочие чертежи крепления агрегатов типа А02-20-01У3; А02-25-01У3 и СТД 300П:

1) на железобетонных колоннах прямоугольного сечения
2) на железобетонных двухветвевых колоннах
3) на металлических колоннах.

Разработаны 2 варианта крепления агрегатов: приваркой кронштейна к строительным конструкциям и на стяжных шпильках.

Крепление агрегатов производится по 2м схемам:

Схема 1 – при установке агрегатов на колоннах и направлении потока воздуха вдоль пролета.

Схема 2 – при установке агрегатов на колоннах и направлении потока воздуха поперек пролета, а также при установке агрегатов у стены и направлении потока воздуха перпендикулярно стене.

Инв. № подл. | Подп. и дата | Взам. инв. № | Инв. № дубл. | Подп. и дата

А17В062.000Д

Крепление агрегатов. Технические требования

Лист | Листов | Листов 1

Сантехпроект

25756-03 3 Копировал: Кравлина Формат А4

Инв. № подл. | Подп. и дата | Взам. инв. № | Инв. № дубл. | Подп. и дата

Формат	Зона	Поз.	Обозначение	Наименование	Кол. на исполн. А17В 062.010- —	01	02	03	04	05	Примечание
				Документация							
А2			А17В 062.010 СБ	Сборочный чертеж							
				Детали							
А4		1	А17В 036.003- 09	Уголок	2			2			
			— 10	Уголок		2			2		
			— 11	Уголок			2			2	
А3		2	А17В 036.006 — 10	Поперечина	2	2	2				
			— 11	Поперечина				2	2	2	
А4		3	А17В 036.011 — 08	Укосина	1	1	1				
			— 09	Укосина				1	1	1	
А4		4	А17В 036.012 — 08	Укосина	1	1	1				

Изм.	Лист	№ докум.	Подп.	Дата	А17В 062.010			
Разраб.		Лейтес			Кронштейн	Лит.	Лист	Листов
Пров.		Мерзлякова				И	1	2
Рук. гр.		Мерзлякова				САНТЕХПРОЕКТ		
Н. контр.		Смолянская						
Утв.		Спивак						

Копировал

Формат А4

Инв. № подл. | Подп. и дата | Взам. инв. № | Инв. № дубл. | Подп. и дата

Формат	Зона	Поз.	Обозначение	Наименование	Кол. на исполн. А17В 062.000- —	01	02	03	04	05	Примечание
				Документация							
А2			А17В 062.000 СБ	Сборочный чертеж							
А4			А17В 062.000 Д	Технические требования							
				Сборочные единицы							
А4		1	А17В 062.010	Кронштейн	1	1					
			— 01	Кронштейн			1				
			— 03	Кронштейн				1	1		
			— 04	Кронштейн						1	
				Детали							
А4		2	А17В 036.001-01	Ушко	8	8	8	8	8	8	
А4		3	А17В. 036.002- 03	Тяга	4	4	4				
			— 04	Тяга				4	4	4	

Изм.	Лист	№ докум.	Подп.	Дата	А17В 062.000			
Разраб.		Лейтес			Крепление агрегатов А02-20 и А02-25 на колоннах прямоугольного сечения. Схема 1	Лит.	Лист	Листов
Пров.		Мерзлякова				И	1	2
Рук. гр.		Мерзлякова				САНТЕХПРОЕКТ		
Н. контр.		Смолянская						
Утв.		Спивак						

Формат А4

Инв. № подл. | Подп. и дата | Взам. инв. № | Инв. № дубл. | Подп. и дата

Формат	Зона	Поз.	Обозначение	Наименование	Кол. на исполн. А17В 062 010- —	01	02	03	04	05	Примечание
А4	4		А17В 036.012 -09	Укосина				1	1	1	
Б4	5		А17В 062.001	Швеллер							
				Швеллер 6,5 ГОСТ 8240-72 / Ст3-Т ГОСТ 535-79							
				L = 1590-3,1	2	2	2				9,4 кг
Б4	5		А17В 062.002	Швеллер							
				Швеллер 8 ГОСТ 8240-72 / Ст3-Т ГОСТ 535-79							
				L = 2090- 4,4				2	2	2	14,7 кг

Изм.	Лист	№ докум.	Подп.	Дата	А17В 062.010	Лист 2

Формат А4

Инв. № подл. | Подп. и дата | Взам. инв. № | Инв. № дубл. | Подп. и дата

Форм.	Зона	Поз.	Обозначение	Наименование	Кол. на исполн. А17В 062.000- —	01	02	03	04	05	Примечание
А4		4	А17В 036. 003 — 09	Уголок	2	2		2	2		
			— 10	Уголок			2			2	
А4		5	А17В 036.004 — 04	Шпилька	4		4	4		4	
			— 05	Шпилька		4			4		
				Стандартные изделия							
		6		Гайка М 20.4							
				ГОСТ 5915-70	24	24	24	24	24	24	
				Прочие изделия							
				Агрегаты воздушно-отопительные ТУ 22-5993-85							
		7		А02-20-01У3	1	1	1				
		7		А02-25-01У3				1	1	1	

Изм.	Лист	№ докум.	Подп.	Дата	А17В 062.000	Лист 2

Копировал Бочкарева

Формат А4

2576-03 4

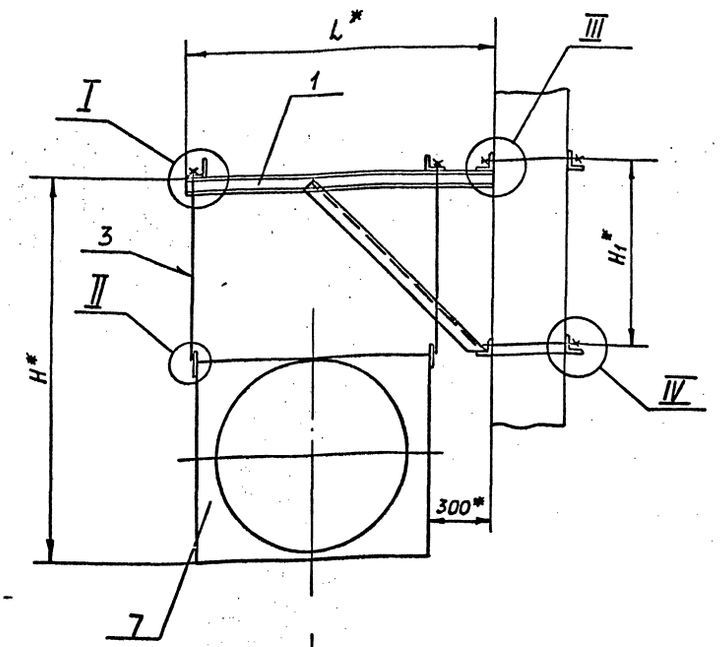

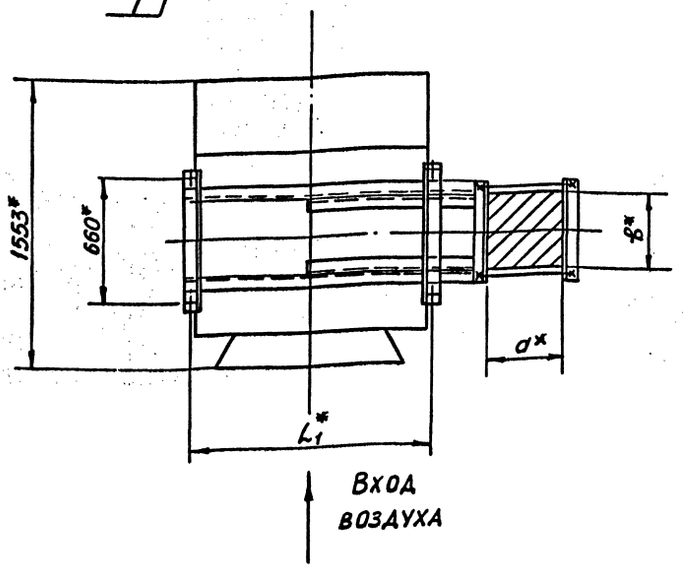

Вход воздуха

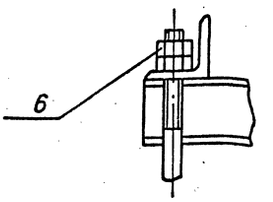

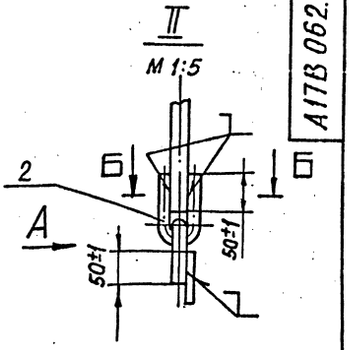

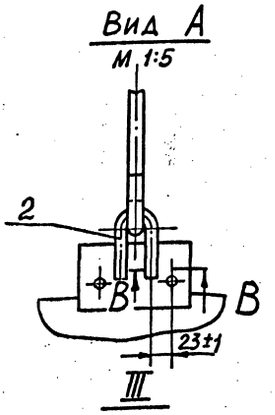

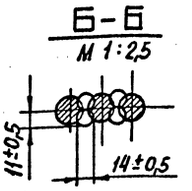

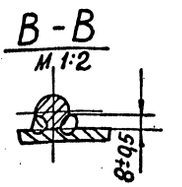

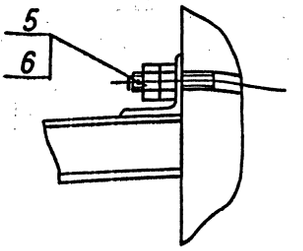

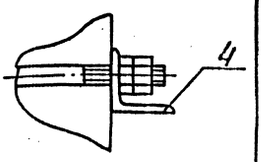

Обозначение	Тип агрегата	Размеры колонны a* x B*	Размеры, мм				Масса, кг
			H*	H1*	L*	L1*	
А 17В 062.000	А02-20-01У3	400x400	1900	930	1590	1275	588
-01		600x400					590
-02		400x600					595
-03	А02-25-01У3	400x400	2150	1180	2090	1775	768
-04		600x400					770
-05		400x600					774

1. * Размеры для справок
2. Сварка ручная дуговая

Изм.	Лист	№ докум.	Подп.	Дата	А17В 062.000 СБ	
Разраб.		Арутес			Крепление агрегатов А02-20 и А02-25 на колоннах прямоугольного сечения. Схема 1	Лит. / Масса / Масштаб: См. табл. / —
Пров.		Мерзлякова				Лист / Листов 1
Рук. гр.		Мерзлякова				САНТЕХПРОЕКТ
Н. контр.		Сидоренко				
Утв.		Спивак				

25756-03 5 Копировал Бочкарева Формат А2

Инв. № подл. | Подп. и дата | Взам. инв. № | Инв. № дубл. | Подп. и дата

Рис.1

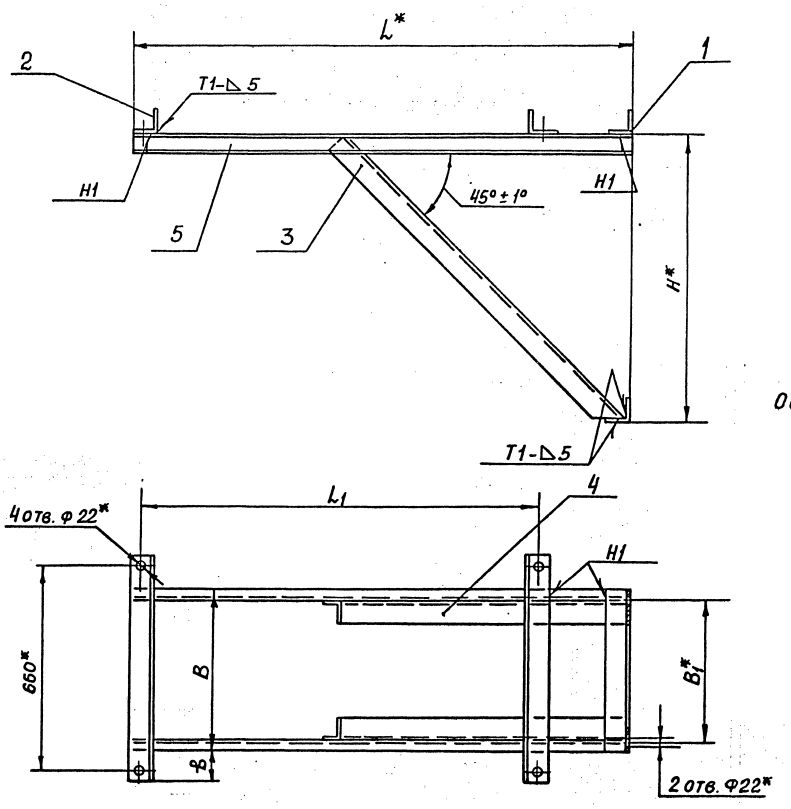

Рис.2

Остальное - см. рис.1

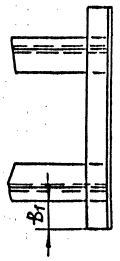

Обозначение	Рис.	Размеры, мм							Масса, кг
		В*	В1*	Н*	L*	L1	в	в1	
А17В 062.010	1	520	460	930	1590	1275	100	–	53,2
-01	2		660					136	56,0
-02			560					86	54,6
-03	1	528	460	1180	2090	1775	96	–	72,4
-04	2		660					136	75,2
-05			560					86	73,8

1. * Размеры для справок
2. $\pm \frac{t_2}{2}$
3. Сварные швы по ГОСТ 5264-80

					А17В 062. 010 СБ			
Изм.	Лист	№ докум.	Подп.	Дата	Кронштейн	Лит.	Масса	Масштаб
Разраб.		Лейтес				И	См. табл.	—
Пров.		Мерзляков				Лист 1	Листов 1	
Рук.гр.		Мерзляков						
Гл.спец.		Вайнберг				САНТЕХПРОЕКТ		
Н.контр.		Смолянск						
Утв.		Спивак						

Инв. № подл. | Подп. и дата | Взам. инв. № | Инв. № дубл. | Подп. и дат.

Копировал Бочкарева

Формат А2

Инв. №подл. | Подп. и дата | Взам. инв. № | Инв. № дубл. | Подп. и дата

Формат	Зона	Поз.	Обозначение	Наименование	Кол. на исполн. А17В 064.000-				Примечание
						01	02	03	
				Документация					
А4			А17В 062.000Д	Крепление агрегатов					
				Технические требования					
А2			А17В 064.000СБ	Сборочный чертеж					
				Сборочные единицы					
А4		1	А17В 062.010-02	Кронштейн	1	1			
			-05	Кронштейн			1	1	
				Детали					
А4		2	А17В 036.001-01	Ушко	8	8	8	8	
А4		3	А17В 036.002-03	Тяга	4	4			
			-04	Тяга			4	4	

Изм	Лист	№ докум.	Подп.	Дата	А17В 064.000			
Разраб		Лейтес			Крепление агрегатов А02-20 и А02-25 на двухветвевых колоннах Схема 1	Лит.	Лист	Листов
Пров.		Мерзлякова				И	1	2
Рук.гр.		Мерзлякова				САНТЕХПРОЕКТ		
Н.контр		Смолянская						
Утв.		Спивак						

Формат А4

Инв. №подл. | Подп. и дата | Взам. инв. № | Инв. № дубл. | Подп. и дата

Формат	Зона	Поз.	Обозначение	Наименование	Кол. на исполн. А17В 063.000-				Примечание
					-	01	02	03	
				Документация					
А4			А17В 062.000Д	Крепление агрегатов					
				Технические требования					
А2			А17В 063.000СБ	Сборочный чертеж					
				Сборочные единицы					
А4		1	А17В 063.010	Кронштейн	1	1			
			-01	Кронштейн			1	1	
				Детали					
А4		2	А17В 036.001-01	Ушко	8	8	8	8	
А4		3	А17В 036.002- 05	Тяга	4	4	4	4	
А4		4	А17В 036 003- 16	Уголок	2	2	2	2	

Изм	Лист	№ докум.	Подп.	Дата	А17В 063.000			
Разраб.		Лейтес			Крепление агрегатов А02-20 и А02-25 на колоннах прямоугольного сечения. Схема 2	Лит.	Лист	Листов
Пров.		Мерзлякова				И	1	2
Рук. гр.		Мерзлякова				САНТЕХПРОЕКТ		
Н.контр		Смолянская						
Утв.		Спивак						

Формат А4

Инв. №подл. | Подп. и дата | Взам. инв. № | Инв. № дубл. | Подп. и дата

Формат	Зона	Поз.	Обозначение	Наименование	Кол. на исполн. А17В 064.000-				Примечание
					-	01	02	03	
А4		4	А17В 036.003- 11	Уголок	2	2	2	2	
А4		5	А17В 036.004- 06	Шпилька	4		4		
			-07	Шпилька		4		4	
				Стандартные изделия					
		6		Гайка М20.4					
				ГОСТ 5915-70	24	24	24	24	
				Прочие изделия					
				Агрегаты воздушно-отопительные ТУ 22-5993-85					
		7		А02-20-01У3	1	1			
				А02-25-01У3			1	1	

Изм	Лист	№ докум.	Подп.	Дата	А17В 064.000	Лист 2

Копировал Бочкарева Формат А4

Инв. №подл. | Подп. и дата | Взам. инв. № | Инв. № дубл. | Подп. и дата

Формат	Зона	Поз.	Обозначение	Наименование	Кол. на исполн. А17В.063.000-				Примечание
					-	01	02	03	
А4		5	А17В 036.004- 04	Шпилька	4		4		
			-05	Шпилька		4		4	
				Стандартные изделия					
		6		Гайка М20.4					
				ГОСТ 5915-70	24	24	24	24	
				Прочие изделия					
				Агрегаты воздушно-отопительные ТУ 22-5993-85					
		7		А02-20-01У3	1	1			
				А02-25-01У3			1	1	

Изм	Лист	№ докум.	Подп.	Дата	А17В 063.000	Лист 2

Копировал Формат А4

25756-03 7

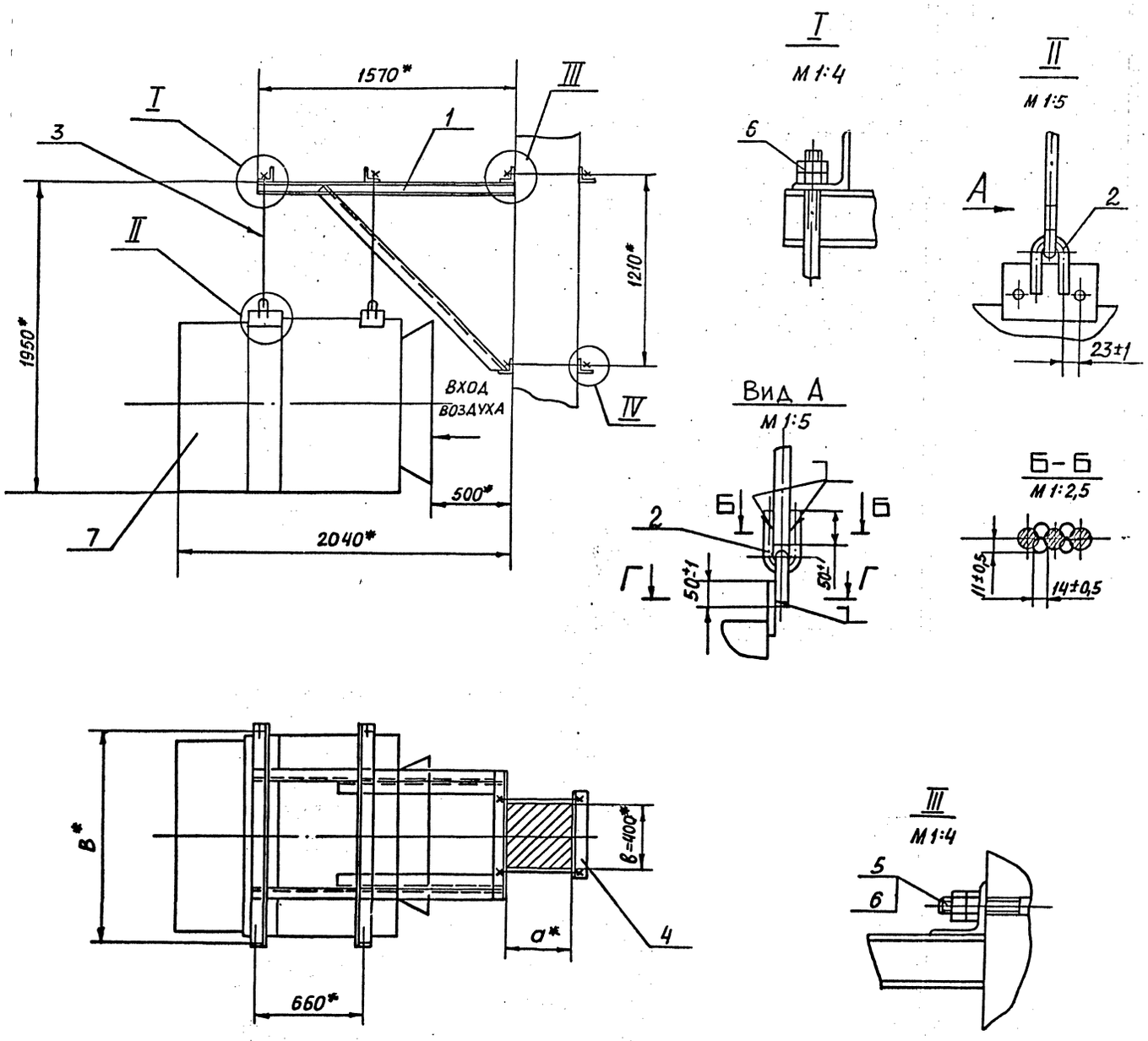

Обозначение	Тип агрегата	Размеры колонны а*×в*	В,* мм	Масса, кг
А17В 063.000	А02-20-01У3	400×400	1275	625
-01		600×400		628
-02	А02-25-01У3	400×400	1775	300
-03		600×400		803

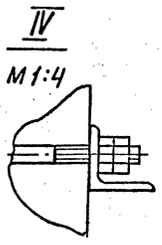

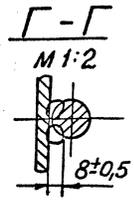

1. * Размеры для справок
2. Сварка ручная дуговая

Изм.	Лист	№ докум.	Подп.	Дата	А17В 063.000 СБ			
Разраб.		Лейтес			Крепление агрегатов А02-20 и А02-25 на колоннах прямоугольного сечения. Схема 2	Лит.	Масса	Масштаб
Пров.		Мерзлякова				И	См. табл.	–
Рук. гр.		Мерзлякова				Лист	Листов 1	
Гл. спец.		Вайнберг				САНТЕХПРОЕКТ		
Н. контр.		Смолянская						
Утв.		Спивак						

Инв. № подл. | Подп. и дата | Взам. инв. № | Инв. № дубл. | Подп. и дата

Формат	Зона	Поз.	Обозначение	Наименование	Кол. на испол. А17В 063. 010-			Примечание
					–	01	02 03	
				Документация				
А3			А17В 063.010 СБ	Сборочный чертеж		X	X X	
				Детали				
А4		1	А17В 036. 003 –12	Уголок	2			
			–13	Уголок		2		
			–14	Уголок			2	
			–15	Уголок				2
А4		2	А17В 036. 006 – 12	Поперечина	2		2	
			– 13	Поперечина		2		2
А4		3	А17В 036. 011 – 10	Укосина	1	1	1	1
А4		4	А17В 036. 012 – 10	Укосина	1	1	1	1

Изм.	Лист	№ докум.	Подп.	Дата
Разраб.		Лентес		
Пров.		Черлякова		
Рук. гр.		Черлякова		
Н. контр.		Сапожкина		
Утв.		Спивак		

А 17 В 063. 010

Кронштейн

Лит.	Масса	Масштаб
И		
Лист	Листов 1	

САНТЕХПРОЕКТ

Формат А4

Копировал: Тужикина

Инв. № подл.	Подп. и дата	Взам. инв. №	Инв. № дубл.	Подп. и дата

Формат	Зона	Поз.	Обозначение	Наименование	Кол. на испол. А17В 063. 010-			Примечание
					–	01	02 03	
А4		5	А17В 063.001	Швеллер 6,5 ГОСТ 8240-72 / Швеллер 03-3 ГОСТ 535-79 / L = 1570-3,1	2	2	2 2	9,3 кг

Изм.	Лист	№ докум.	Подп.	Дата
Разраб.		Лентес		
Пров.		Черлякова		
Рук. гр.		Черлякова		
Н. контр.		Сапожкина		
Утв.		Спивак		

А 17 В 063. 010

Кронштейн

Лит.	Масса	Масштаб
И		
Лист	Листов 2	

САНТЕХПРОЕКТ

Формат А4

Копировал: Тужикина

А17В063.010 СБ

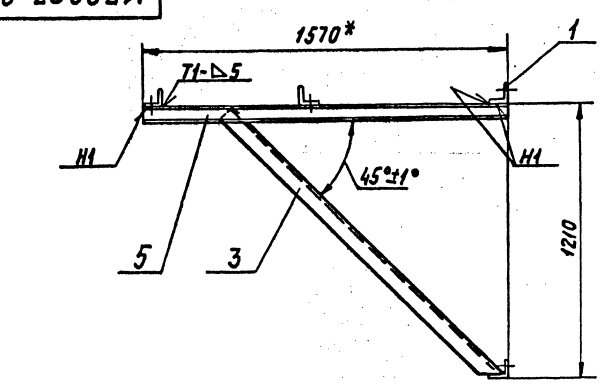

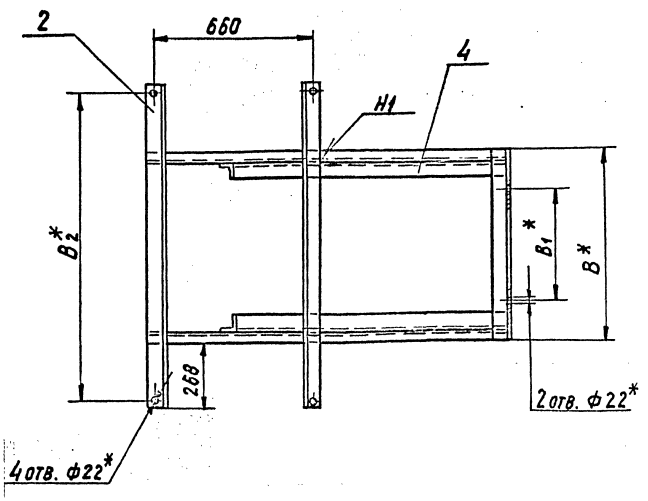

Обозначение	Размеры, мм			Масса, кг
	B*	B_1*	B_2	
А17В 063. 010	800	460	1275	87,2
–01	1300		1775	105,2
–02	800	560	1275	87,2
–03	1300		1775	105,2

1. * Размеры для справок
2. $\pm \frac{t2}{2}$.
3. Сварные швы по ГОСТ 5264-80

Изм.	Лист	№ докум.	Подп.	Дата
Разраб.		Лентес		
Пров.		Черлякова		
Рук. гр.		Черлякова		
Гл. спец.		Бландберг		
Н. контр.		Сапожкина		
Утв.		Спивак		

А17В 063. 010 СБ

Кронштейн

Лит.	Масса	Масштаб
И	см. табл.	—
Лист	Листов 1	

САНТЕХПРОЕКТ

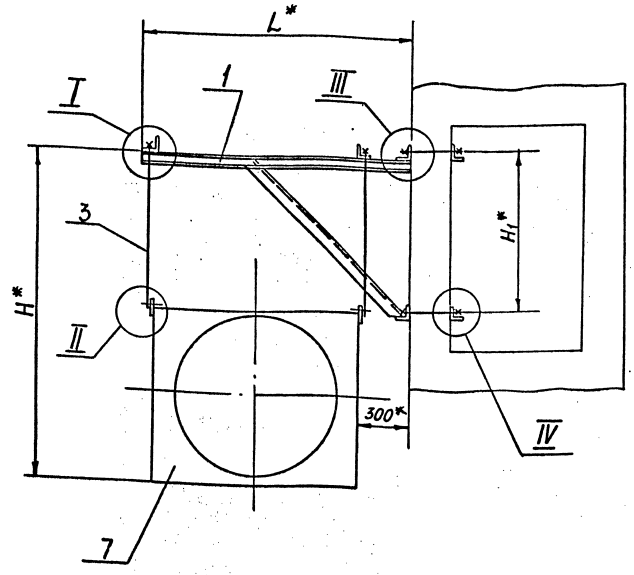

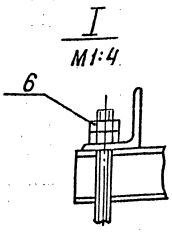

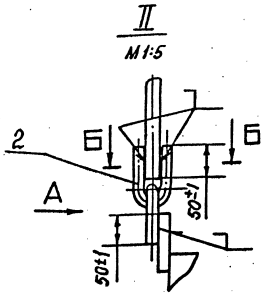

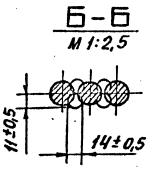

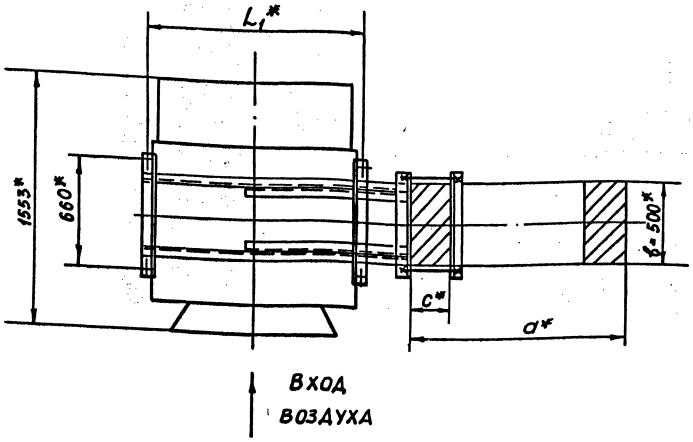

Вход воздуха

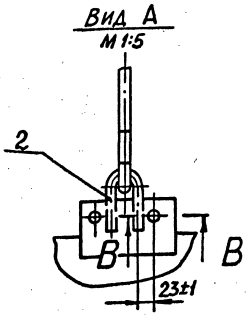

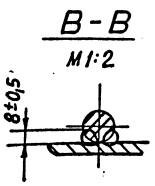

Обозначение	Тип агрегата	Размеры колонны $a^* \times B^* \times c^*_{1,2}$	Размеры, мм				Масса, кг
			H^*	H_1^*	L^*	L_1^*	
А17В 064. 000	А02-20-0193	1300×500×250	1900	930	1590	1275	590
-01		1400×500×300					590
-02	А02-25-0193	1300×500×250	2150	1180	2090	1775	770
-03		1400×500×300					770

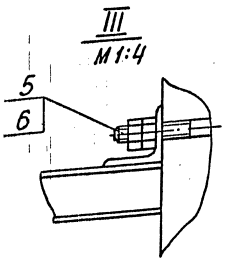

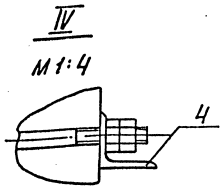

1. * РАЗМЕРЫ ДЛЯ СПРАВОК
2. СВАРКА РУЧНАЯ ДУГОВАЯ

Изм.	Лист	№ докум.	Подп.	Дата	
Разраб.		Лейтес			
Пров.		Мерзляков			
Рук. гр.		Мерзляков			
Гл. спец.		Зайнберг			
Н. контр.		Смоленская			
Утв.		Спивак			

А17В 064.000СБ

КРЕПЛЕНИЕ АГРЕГАТОВ А02-20 И А02-25 НА ДВУХВЕБЕВЫХ КОЛОННАХ СХЕМА 1

Лит.	Масса	Масштаб
И	См. табл.	–
Лист	Листов 1	

САНТЕХПРОЕКТ

Инв. № подл. | Подп. и дата | Взам. инв. № | Инв. № дубл. | Подп. и дата

Инв.№подл. | Подп. и дата | Взам.инв.№ | Инв.№дубл. | Подп. и дата

Формат	Зона	Поз.	Обозначение	Наименование	Кол. на исполн. А17В 066. 000- —	01	02	03	Примечание
				Документация					
А4			А17В 062. 000 Д	Крепление агрегатов					
				Технические требования					
А2			А17В 066. 000 СБ	Сборочный чертеж					
				Сборочные единицы					
А4		1	А17В 066. 010	Кронштейн	1				
			-01	Кронштейн		1			
			-03	Кронштейн			1		
			-04	Кронштейн				1	
				Детали					
А4		2	А17В 036. 001-01	Ушко	8	8	8	8	

Изм.	Лист	№ докум.	Подп.	Дата	А 17 В 066. 000			
Разраб.		Лейтес			Крепление агрегатов А02-20 и А02-25 к колоннам прямоугольного сечения. Схема 1.	Лит. И	Лист 1	Листов 2
Пров.		Черлякова				САНТЕХПРОЕКТ		
Рук. гр.		Черлякова						
Н. контр.		Смолинская						
Утв.		Спивак						

Копировал: Тужилкина — Формат А4

Инв.№подл. | Подп. и дата | Взам.инв.№ | Инв.№дубл. | Подп. и дата

Формат	Зона	Поз.	Обозначение	Наименование	Кол. на исполн. А17В 065. 000- —	01	02	03	Примечание
				Документация					
А4			А17В 062. 000 Д	Крепление агрегатов					
				Технические требования					
А2			А17В 065. 000 СБ	Сборочный чертеж					
				Сборочные единицы					
А4		1	А17В 063. 010-02	Кронштейн	1	1			
			-03	Кронштейн			1	1	
				Детали					
А4		2	А17В 036. 001-01	Ушко	8	8	8	8	
А4		3	А17В 036. 002-05	Тяга	4	4	4	4	
А4		4	А17В 036. 003-18	Уголок	2	2	2	2	

Изм.	Лист	№ докум.	Подп.	Дата	А 17 В 065. 000			
Разраб.		Лейтес			Крепление агрегатов А02-20 и А02-25 на двухветвевых колоннах. Схема 2.	Лит. И	Лист 1	Листов 2
Пров.		Черлякова				САНТЕХПРОЕКТ		
Рук. гр.		Черлякова						
Н. контр.		Смолинская						
Утв.		Спивак						

Копировал: Тужилкина — Формат А4

Инв.№подл. | Подп. и дата | Взам.инв.№ | Инв.№дубл. | Подп. и дата

Формат	Зона	Поз.	Обозначение	Наименование	Кол. на исполн. А17В 066. 000- —	01	02	03	Примечание
А4		3	А17В 036. 002-03	Тяга	4	4			
			-04	Тяга			4	4	
				Стандартные изделия					
		4		Гайка М20.4					
				ГОСТ 5915-70	8	8	8	8	
				Прочие изделия					
		5		Агрегаты воздушно-отопительные					
				ТУ 22-5993-85					
				А02-20-01У3	1	1			
				А02-25-01У3			1	1	

Изм.	Лист	№ докум.	Подп.	Дата	А 17 В 066. 000	Лист 2

Копировал: Тужилкина — Формат А4

Инв.№подл. | Подп. и дата | Взам.инв.№ | Инв.№дубл. | Подп. и дата

Формат	Зона	Поз.	Обозначение	Наименование	Кол. на исполн. А17В 065. 000- —	01	02	03	Примечание
А4		5	А17В 036. 004-06	Шпилька	4		4		
			-07	Шпилька		4		4	
				Стандартные изделия					
		6		Гайка М20.4					
				ГОСТ 5915-70	24	24	24	24	
				Прочие изделия					
		7		Агрегаты воздушно-отопительные					
				ТУ 22-5993-85					
				А02-20-01У3	1	1			
				А02-25-01У3			1	1	

Изм.	Лист	№ докум.	Подп.	Дата	А 17 В 065. 000	Лист 2

Копировал: Тужилкина — Формат А4

25756-03 11

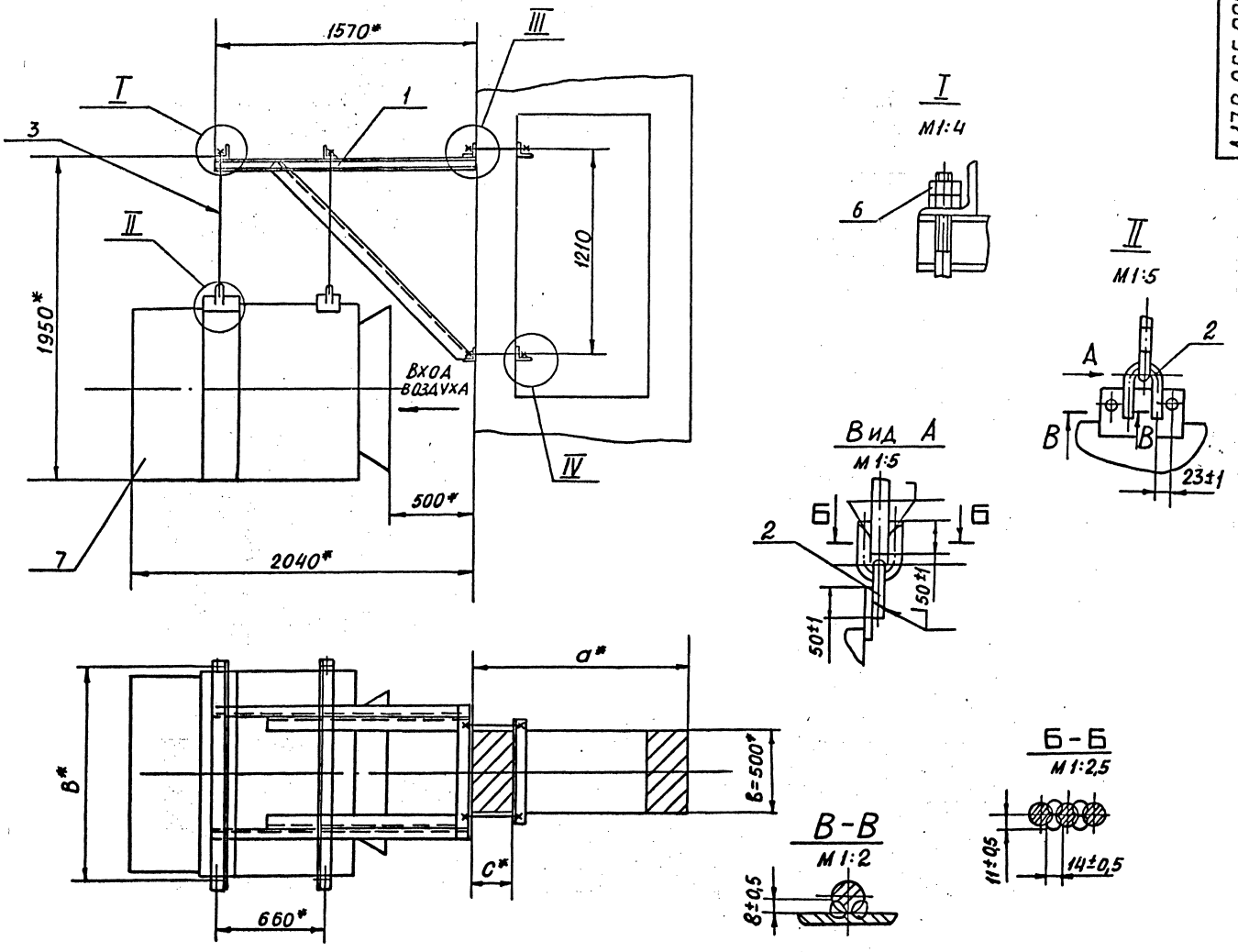

Обозначение	Тип агрегата	Размеры колонны, а* x в* x с*, мм	в*, мм	Масса, кг
А17В 065.000	А02-20-01У3	1300 x 500 x 250	1275	625
-01		1400 x 500 x 300		625
-02	А02-25-01У3	1300 x 500 x 250	1775	800
-03		1400 x 500 x 300		800

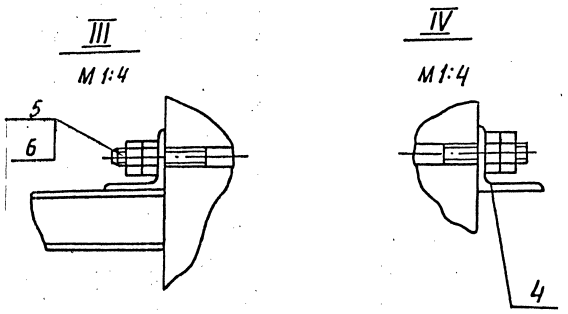

1. * РАЗМЕРЫ ДЛЯ СПРАВОК
2. СВАРКА РУЧНАЯ ДУГОВАЯ

Изм.	Лист	№ докум.	Подп.	Дата	А17В 065.000СБ			
Разраб.		Лейтес			КРЕПЛЕНИЕ АГРЕГАТОВ А02-20 И А02-25 НА ДВУХВЕТВЕВЫХ КОЛОННАХ СХЕМА 2.	Лит. И	Масса См. табл.	Масштаб —
Пров.		Мерзляков				Лист	Листов 1	
Рук.гр.		Мерзлякова				САНТЕХПРОЕКТ		
Гл.спец.		Вайнберг						
Н.контр.		Смолянск						
Утв.		Спивак						

Инв. № подл. | Подп. и дата | Взам. инв. № | Инв. № дубл. | Подп. и дата

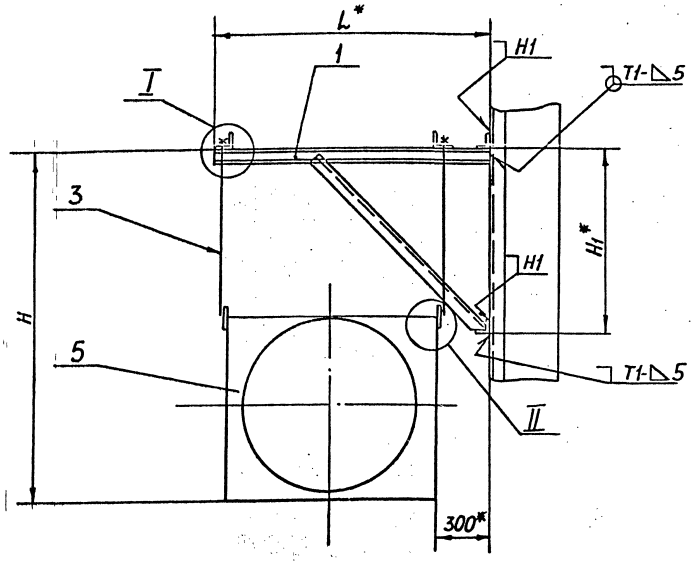

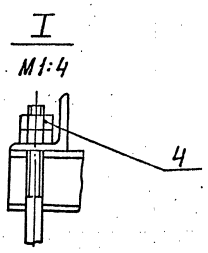

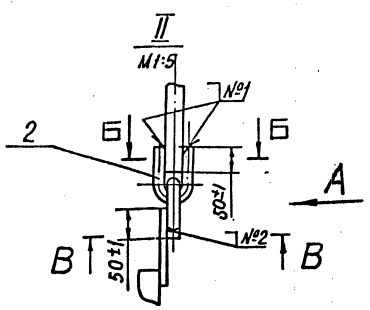

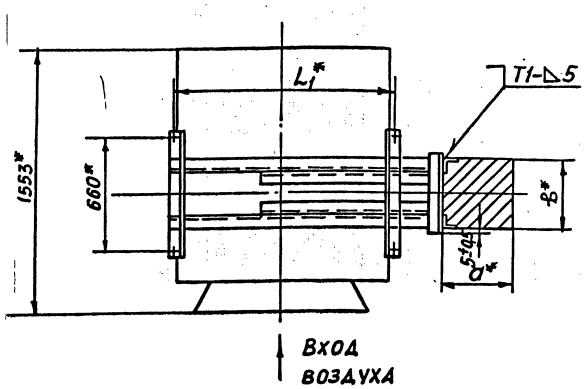

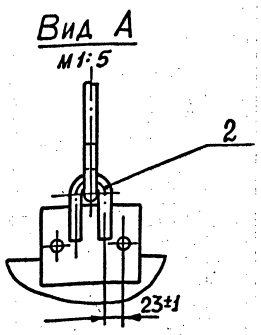

Обозначение	Тип агрегата	Размеры колонны, а* x в*, мм	Размеры, мм				Масса, кг
			H*	H_1*	L*	L_1*	
А17В 066. 000	А02-20-01Ч3	400x400 600x400	1900	930	1590	1275	575
-01		400x600					578
-02	А02-25-01Ч3	400x400 600x400	2150	1180	2090	1775	755
-03		400x600					758

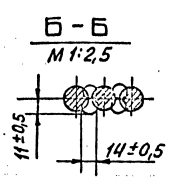

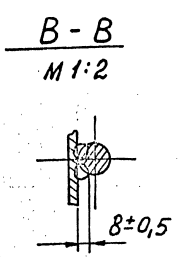

1.* РАЗМЕРЫ ДЛЯ СПРАВОК.

2. ШВЫ №1 и №2 – СВАРКА РУЧНАЯ ДУГОВАЯ

ОСТАЛЬНЫЕ ШВЫ ПО ГОСТ 5264-80

					А17В066.000 СБ			
Изм.	Лист	№ докум.	Подп.	Дата	КРЕПЛЕНИЕ АГРЕГАТОВ А02-20 и А02-25 К КОЛОННАМ ПРЯМОУГОЛЬНОГО СЕЧЕНИЯ. СХЕМА 1	Лит. И	Масса См. табл.	Масштаб –
Разраб.		Лейтес						
Пров.		Мерзлякова				Лист	Листов	
Рук.гр.		Мерзлякова						
Гл.спец		Вайнберг				САНТЕХПРОЕКТ		
Н.контр.		Смолянский						
Утв.		Спивак						

25756-03 13 Формат А2

Инв. № подл. | Подп. и дата | Взам. инв. № | Инв. № дубл. | Подп. и дата

Формат	Зона	Поз.	Обозначение	Наименование	Кол. на исполн. А17В 066.010- 01	02	03	04	05	Примечание
				Документация						
А3			А17В 066.010 СБ	Сборочный чертеж						
				Детали						
А4		1	А17В 036.006 -10	Поперечина	2	2	2			
			-11	Поперечина				2	2	2
А4		2	А17В 036.011 -08	Укосина	1	1	1			
			-09	Укосина				1	1	1
А4		3	А17В 036.012 -08	Укосина	1	1	1			
			-09	Укосина				1	1	1

Инв. № подл. | Подп. и дата | Взам. инв. № | Инв. № дубл. | Подп. и дата

Изм.	Лист	№ докум.	Подп.	Дата
Разраб.		Лейтес		
Пров.		Мерзлякова		
Рук. гр.		Мерзлякова		
Н. контр.		Смолянская		
Утв.		Спивак		

А17В 066.010

Кронштейн

Лит. И | Лист 1 | Листов 2

САНТЕХПРОЕКТ

Копировал: Тужилкина

Формат А4

Формат	Зона	Поз.	Обозначение	Наименование	Кол. на исполн. А17В 066.010- 01	02	03	04	05	Примечание
БУ		4	А17В 062.001	Швеллер						
				Швеллер 6,5 ГОСТ 8240-72 / 8Ст3-I ГОСТ 535-79						
				ℓ=1590-3,1	2	2	2			9,4 кг
БУ		4	А17В 062.002	Швеллер						
				Швеллер 8 ГОСТ 8240-72 / 8Ст3-I ГОСТ 535-79						
				ℓ=2090-4,4				2	2	2	14,7 кг
БУ		5	А17В 066.001	Уголок ℓ=410-1,55						
				Уголок 75х75х6-8 ГОСТ 8509-86 / 8Ст3-I ГОСТ 535-79	2			2			2,8 кг
БУ		5	А17В 066.002	Уголок ℓ=610-1,75						
				Уголок 75х75х6-8 ГОСТ 8509-86 / 8Ст3-I ГОСТ 535-79		2			2		4,2 кг
БУ		5	А17В 066.003	Уголок ℓ=510-1,55						
				Уголок 75х75х6-8 ГОСТ 8509-86 / 8Ст3-I ГОСТ 535-79			2			2	3,5 кг

Инв. № подл. | Подп. и дата | Взам. инв. № | Инв. № дубл. | Подп. и дата

Изм.	Лист	№ докум.	Подп.	Дата

А17В 066.010

Лист 2

Копировал: Тужилкина

Формат А4

А17В 066.010СБ

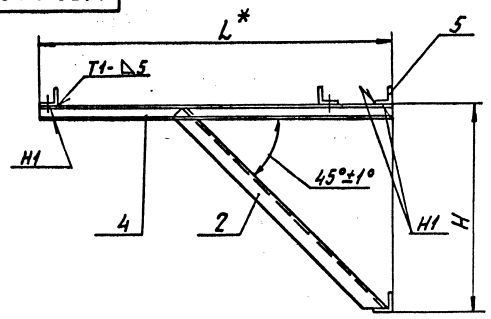

Обозначение	Размеры, мм B*	H	L*	L_1	b	Масса, кг
А17В 066.010	400				160	51,8
-01	600	930	1590	1275	60	54,6
-02	500				110	53,2
-03	400				160	71,0
-04	600	1180	2090	1775	60	73,8
-05	500				110	72,4

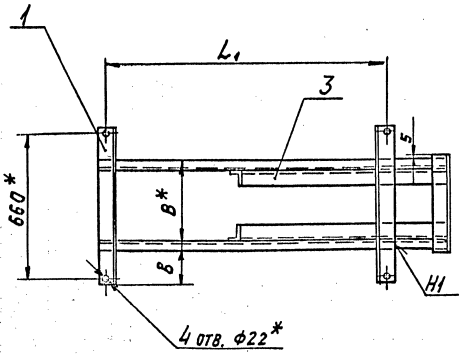

1. * Размеры для справок.
2. $\pm \frac{t_2}{2}$.
3. Сварные швы по ГОСТ 5264-80

Изм.	Лист	№ докум.	Подп.	Дата
Разраб.		Лейтес		
Пров.		Мерзлякова		
Рук. гр.		Мерзлякова		
Гл. спец.		Мерзлякова		
Н. контр.		Смолянская		
Утв.		Спивак		

А17В 066.010 СБ

Кронштейн

Лит. И | Масса см. табл. | Масштаб —

Лист | Листов 1

САНТЕХПРОЕКТ

Копировал: Тж. 25756-03 14 Формат А4

Инв. № подл. | Подп. и дата | Взам. инв. № | Инв. № дубл. | Подп. и дата

Формат	Зона	Поз.	Обозначение	Наименование	Кол.	Примечание
				Документация		
А4			А17В 062. 000Д	Крепление агрегатов		
				Технические требования		
А2			А17В 067. 000 СБ	Сборочный чертеж		
				Детали		
А4		1	А17В 036. 001-01	Ушко	8	
А4		2	А17В 036. 002-05	Тяга	4	
				Стандартные изделия		
		3		Гайка М20.4		
				ГОСТ 5915-70	8	
				Переменные данные для исполнений:		
				А17В 067. 000		
				Сборочные единицы		
А2		4	А17В 067. 010	Кронштейн	1	
				Прочие изделия		
		5		Агрегат воздушно-отопительный А02-20-01 ТУ22-5993-85	1	

Инв.№ подл. | Подп. и дата | Взам. инв.№ | Инв.№ дубл. | Подп. и дата

Изм.	Лист	№ докум.	Подп.	Дата
Разраб.		Лейтес		
Пров.		Мезлякова		
Рук. гр.		Мезлякова		
Н. контр.		Смоленская		
Утв.		Спивак		

А17В 067. 000

Крепление агрегатов А02-20 и А02-25 к колоннам прямоугольного сечения. Схема 2

Лит.	Лист	Листов
И	1	2

Сантехпроект

Копировал: Тужилкина Формат А4

Формат	Зона	Поз.	Обозначение	Наименование	Кол.	Примечание
				А17В 067. 000-01		
				Сборочные единицы		
А4		4	А17В 067. 010-02	Кронштейн	1	
				Прочие изделия		
		5		Агрегат воздушно-отопительный А02-25-01УЗ ТУ 22-5993-85	1	

Инв.№ подл. | Подп. и дата | Взам. инв.№ | Инв.№ дубл. | Подп. и дата

Изм.	Лист	№ докум.	Подп.	Дата

А17В 067. 000

Лист 2

Копировал: Тужилкина Формат А4

Формат	Зона	Поз.	Обозначение	Наименование	Кол.	Примечание
				Документация		
А4			А17В 062. 000 Д	Крепление агрегатов		
				Технические требования		
А2			А17В 068. 000 СБ	Сборочный чертеж		
				Детали		
А4		1	А17В 036. 001-01	Ушко	8	
				Стандартные изделия		
		2		Гайка М20.4		
				ГОСТ 5915-70	8	
				Переменные данные для исполнений:		
				А17В 068. 000		
				Сборочные единицы		
А4		3	А17В 066. 010-02	Кронштейн	1	
				Детали		
А4		4	А17В 036. 002-03	Тяга	4	

Инв.№ подл. | Подп. и дата | Взам. инв.№ | Инв.№ дубл. | Подп. и дата

Изм.	Лист	№ докум.	Подп.	Дата
Разраб.		Лейтес		
Пров.		Мезлякова		
Рук. гр.		Мезлякова		
Н. контр.		Смоленская		
Утв.		Спивак		

А17В 068. 000

Крепление агрегатов А02-20 и А02-25 к двухветвевым колоннам. Схема 1.

Лит.	Лист	Листов
И	1	2

Сантехпроект

Копировал: Тужилкина Формат А4

Формат	Зона	Поз.	Обозначение	Наименование	Кол.	Примечание
				Прочие изделия		
		5		Агрегат воздушно-отопительный А02-20-01УЗ ТУ 22-5993-85	1	
				А17В 068. 000-01		
				Сборочные единицы		
А4		3	А17В 066. 010-05	Кронштейн	1	
				Детали		
А4		4	А17В 036. 002-04	Тяга	4	
				Прочие изделия		
		5		Агрегат воздушно-отопительный А02-25-01УЗ ТУ 22-5993-85	1	

Инв.№ подл. | Подп. и дата | Взам. инв.№ | Инв.№ дубл. | Подп. и дата

Изм.	Лист	№ докум.	Подп.	Дата

А17В 068. 000

Лист 2

Копировал: Тужилкина Формат А4

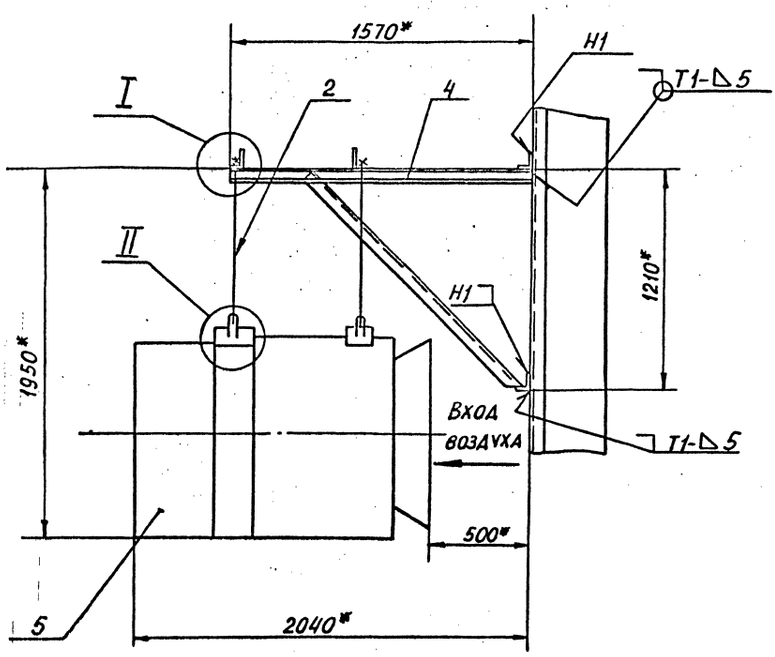

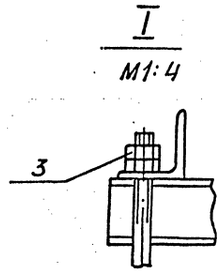

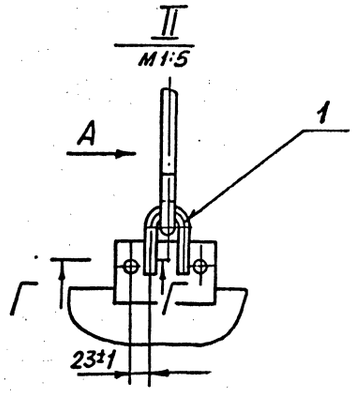

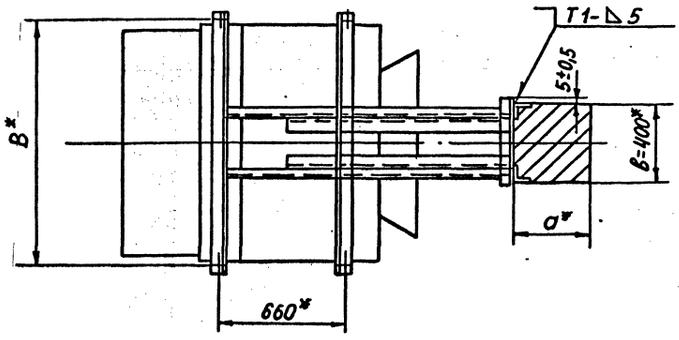

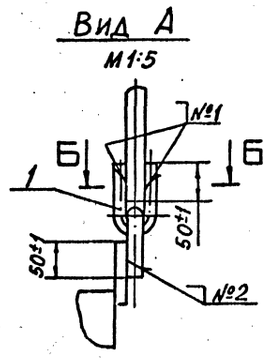

Обозначение	Тип агрегата	Размеры колонны а* х в*, мм	В*, мм	Масса, кг
А17В 067.000	А02-20-01У3	400 х 400 600х400	1275	602
-01	А02-25-01У3	400х400 600х400	1775	776

1. * РАЗМЕРЫ ДЛЯ СПРАВОК.
2. Швы №1 и №2 - СВАРКА РУЧНАЯ ДУГОВАЯ

ОСТАЛЬНЫЕ ШВЫ ПО ГОСТ 5264-80

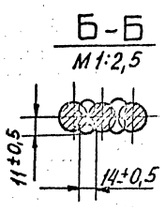

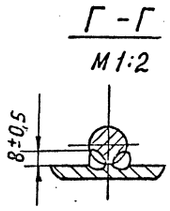

Изм.	Лист	№ докум.	Подп.	Дата	А17В067.000СБ			
Разраб.		Лейтес			КРЕПЛЕНИЕ АГРЕГАТОВ А02-20 И А02-25 К КОЛОННАМ ПРЯМОУГОЛЬНОГО СЕЧЕНИЯ. СХЕМА 2.	Лит.	Масса	Масшт.
Пров.		Мерзляков					см. табл.	—
Рук.гр.		Мерзляков				Лист	Листов 1	
Гл.спец.		Вайнберг				САНТЕХПРОЕКТ		
Н.контр.		Смольн. ск.						
Утв.		Спивак						

Инв. № подл.	Подп. и дата	Взам. инв. №	Инв. № дубл.	Подп. и дата

Формат	Зона	Поз.	Обозначение	Наименование	Кол. на исполн. А17В 067.010 —				Примечание
					—	01	02	03	
				Документация					
А3			А17В 067.010СБ	Сборочный чертеж					
				Детали					
А4		1	А17В. 036.006-12	Поперечина	2	2			
А4			А17В 067. 001	Поперечина			2	2	
А4		2	А17В 036. 011 —10	Укосина	1	1	1	1	
А4		3	А17В 036. 012 —10	Укосина	1	1	1	1	
Б4		4	А17В 063.001	Швеллер					
				Швеллер 6,5ГОСТ 8240-72 / ВСт.3-I ГОСТ 535-79					
				L=1570-3,1	2	2	2	2	9,3 кг

Изм.	Лист	№ докум.	Подп.	Дата
Разраб.		Лейтес		
Пров.		Мерзлякова		
Рук. гр.		Мерзлякова		
Н. контр.		Смолянская		
Утв.		Спивак		

А17В 067.010

Кронштейн

Лит.	Лист	Листов
И	1	2

САНТЕХПРОЕКТ

Копировал

Формат А4

Инв. № подл.	Подп. и дата	Взам. инв. №	Инв. № дубл.	Подп. и дата

Формат	Зона	Поз.	Обозначение	Наименование	Кол. на исполн. А17В 067.010 —				Примечание
					—	01	02	03	
Б4		5	А17В 066.001	Уголок					
				Уголок 75х75х6-В ГОСТ 8509-86 / ВСт.3-I ГОСТ 535-79					
				L=410-1,53	2		2		
Б4		5	А17В 066.003	Уголок					
				Уголок 75х75х6-В ГОСТ 8509-86 / ВСт.3-I ГОСТ 535-79					
				L=510-1,55		2		2	

Изм.	Лист	№ докум.	Подп.	Дата

А17В 067.010

Копировал Бочкарева

Формат А4

Лист 2

А17В 067.010СБ

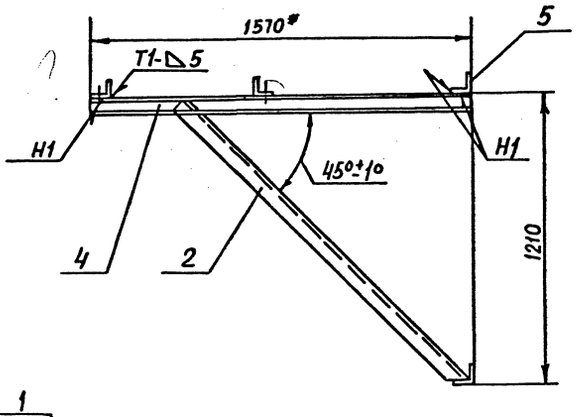

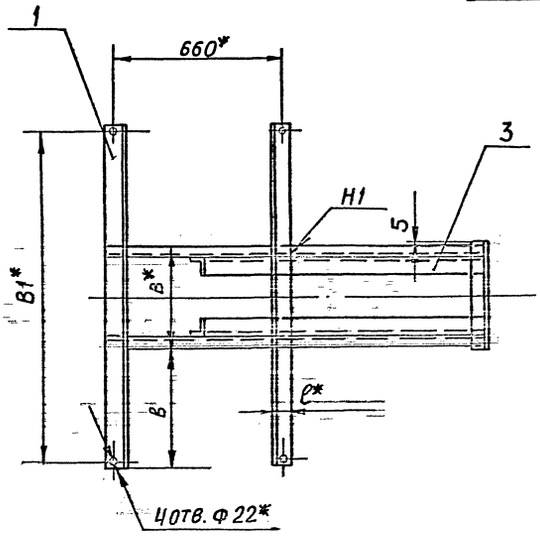

Обозначение	Размеры, мм				Масса, кг
	В*	В1*	в	ℓ*	
А17В 067. 010	400	1275	468	75	78,4
-01	500		418		79,8
-02	400	1775	718	70	94,2
-03	500		668		95,6

1. * Размеры для справок
2. $\pm \frac{t_2}{2}$
3. Сварные швы по ГОСТ 5264-80

Изм.	Лист	№ докум.	Подп.	Дата
Разраб.		Лейтес		
Пров.		Мерзлякова		
Рук. гр.		Мерзлякова		
Гл. спец.		Вайнберг		
Н. контр.		Смолянская		
Утв.		Спивак		

А17В 067 010СБ

Кронштейн

Лит.	Масса	Масштаб
И	См. табл.	—

Лист | Листов 1

САНТЕХПРОЕКТ

25756-03 17 Формат А3

Инв. № подл.	Подп. и дата	Взам. инв. №	Инв. № дубл.	Подп. и дата

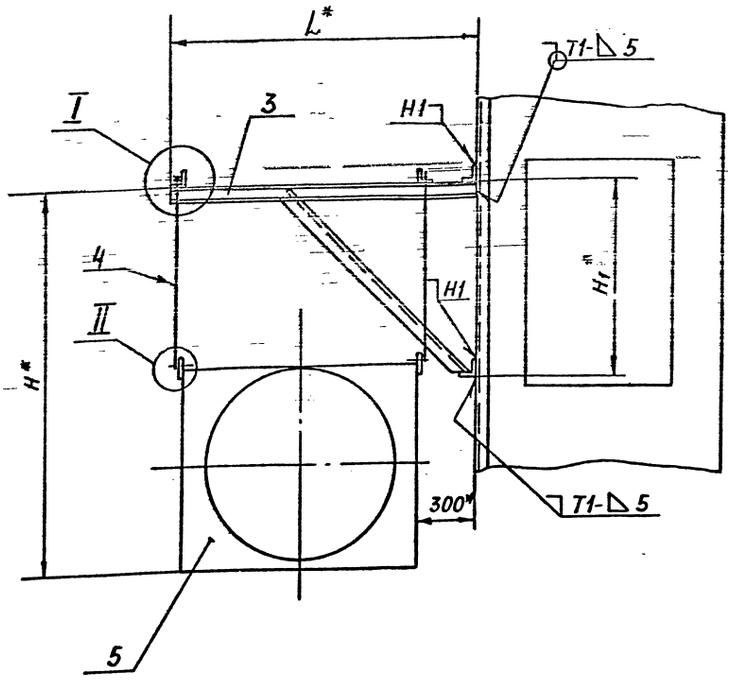

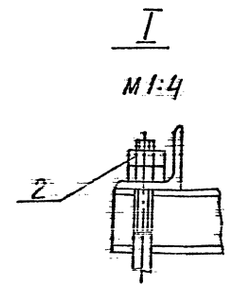

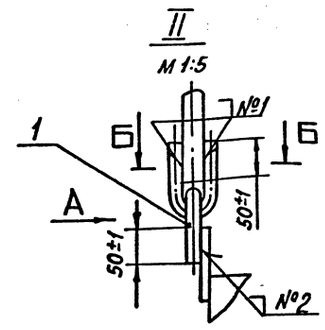

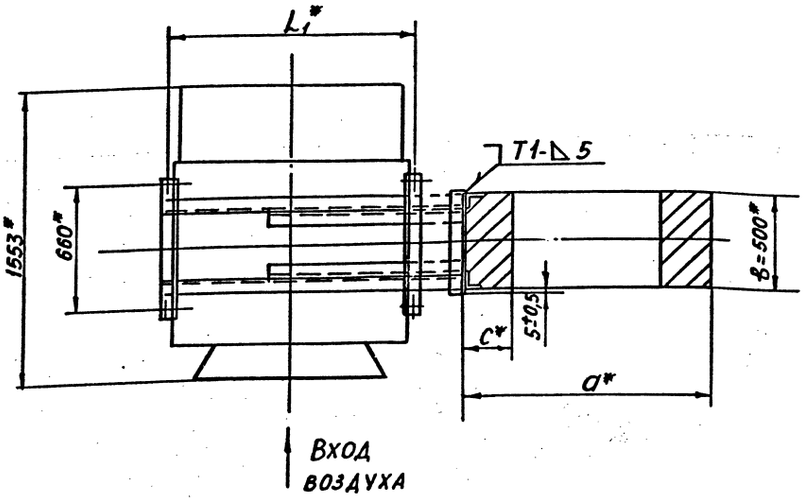

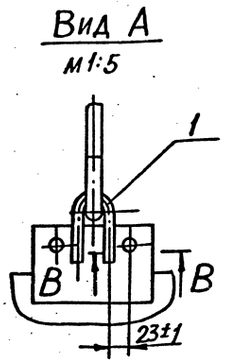

Обозначение	Тип агрегата	Размеры колонны $a^* \times в^* \times c^*$, мм	Размеры, мм				Масса, кг
			H^*	H_1^*	L^*	L_1^*	
А17В 068.000	А02-20-01У3	1300×500×250 1400×500×300	1900	930	1590	1275	576
-01	А02-25-01У3	1300×500×250 1400×500×300	2150	1180	2090	1775	756

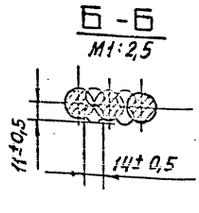

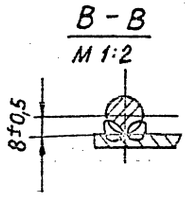

1. * Размеры для справок
2. Швы №1 и №2 сварка ручная дуговая
Остальные швы по ГОСТ 5264-80

Изм	Лист	№ докум.	Подп.	Дата
Разраб.		Лейтес		
Пров.		Мерзляков		
Рук. гр.		Мерзляков		
Гл. спец.		Вайнберг		
Н. контр.		Ольшанская		
Утв.		Спивак		

А17В 068.000 СБ

Крепление агрегатов А02-20 и А02-25 к двухветвевым колоннам
Схема 1

Лит.	Масса	Масштаб
	См. табл.	—

Лист | Листов 1

САНТЕХПРОЕКТ

25756-03 18 Формат А2

Инв. № подл. | Подп. и дата | Взам. инв. № | Инв. № дубл. | Подп. и дата

Формат	Зона	Поз.	Обозначение	Наименование	Кол.	Примечание
				Документация		
А4			А17В 062. 000Д	Крепление агрегатов		
				Технические требования		
А2			А17В 069. 000 СБ	Сборочный чертеж		
				Детали		
А4		1	А17В 036. 001-01	Ушко	8	
А4		2	А17В 036. 002-05	Тяга	4	
				Стандартные изделия		
		3		Гайка М20.4		
				ГОСТ 5915-70	8	
			Переменные данные	для исполнений:		
				А17В 069. 000		
				Сборочные единицы		
А4		4	А17В 069. 010-01	Кронштейн	1	
				Прочие изделия		
		5		Агрегат воздушно-отопительный А02-20-01У3		
				ТУ 22-5593-85	1	

Инв.№подл. | Подп. и дата | Взам.инв.№ | Инв.№дубл. | Подп. и дата

Изм.	Лист	№ докум.	Подп.	Дата	А17В 069. 000		
Разраб.		Лейтес			Крепление агрегатов А02-20 и А02-25 к двухветвевым колоннам. Схема 2.	Лит.	Лист 1	Листов 2
Пров.		Мерзлякова						
Рук.гр.		Мерзлякова				САНТЕХПРОЕКТ		
Н.контр.		Смоленская						
Утв.		Сливак						

Копировал: Тужилкина | Формат А2

Инв.№подл. | Подп. и дата | Взам.инв.№ | Инв.№дубл. | Подп. и дата

Формат	Зона	Поз.	Обозначение	Наименование	Кол.	Примечание
				А17В 069. 000-01		
				Сборочные единицы		
А4		4	А17В 067. 010-03	Кронштейн	1	
				Прочие изделия		
		5		Агрегат воздушно-отопительный А02-25-01У3 ТУ 22-5593-85	1	

Инв.№подл. | Подп. и дата | Взам.инв.№ | Инв.№дубл. | Подп. и дата

Изм.	Лист	№ докум.	Подп.	Дата	А17В 069. 000	Лист 2

Копировал: Тужилкина | Формат А4

Обозначение	Наименование	Кол. на испол. А17В 070. 000- 01	Примечание
	Документация		
А17В 062. 000Д	Крепление агрегатов		
	Технические требования		
А17В 070. 000 СБ	Сборочный чертеж	Х	
	Сборочные единицы		
А4 1 А17В. 066. 010	Кронштейн	1	
-03	Кронштейн	1	
	Детали		
А4 2 А17В 036. 001-01	Ушко	8	8

Изм.	Лист	№ докум.	Подп.	Дата	А17В 070. 000			
Разраб.		Лейтес			Крепление агрегатов А02-20 и А02-25 к металлическим колоннам. Схема 1.	Лит.	Лист 1	Листов 2
Пров.		Мерзлякова						
Рук.гр.		Мерзлякова				САНТЕХПРОЕКТ		
Н.контр.		Смоленская						
Утв.		Сливак						

Копировал: Тужилкина | Формат А4

Обозначение	Наименование	Кол. на испол. А17В 070. 000- 01	Примечание
А4 3 А17В 036. 002- 03	Тяга	4	
- 05	Тяга	4	
	Стандартные изделия		
4	Гайка М20.4 ГОСТ 5915-70	8	8
	Прочие изделия		
5	Агрегаты воздушно-отопительные ТУ 22-5593-85 А02-20-01У3	1	
	А02-25-01У3	1	

Изм.	Лист	№ докум.	Подп.	Дата	А17В 070. 000	Лист 2

Копировал: Тужилкина | Формат А4

Инв.№подл. | Подп. и дата | Взам.инв.№ | Инв.№дубл. | Подп. и дата

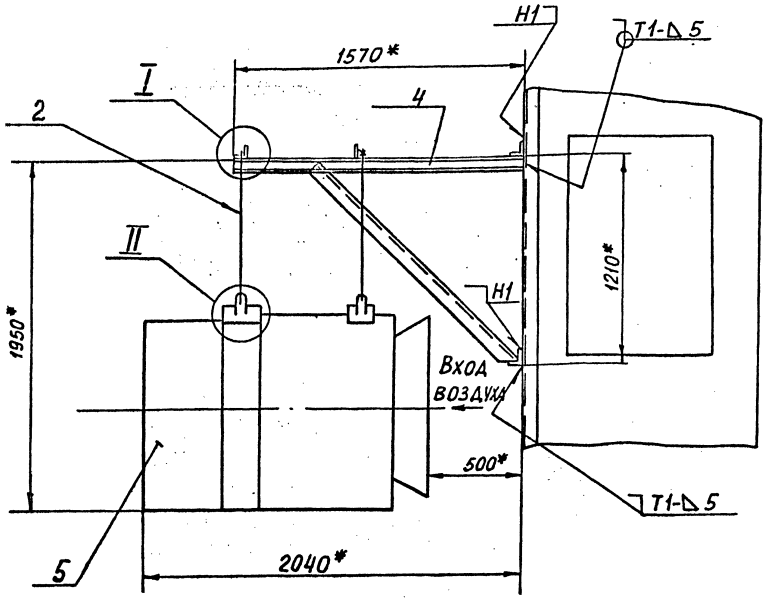

I
М1:4

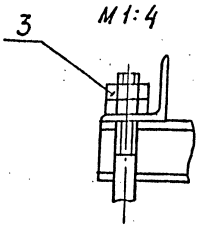

II
М1:5

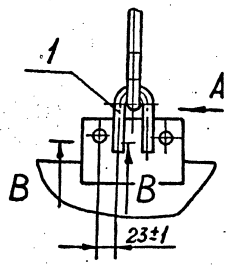

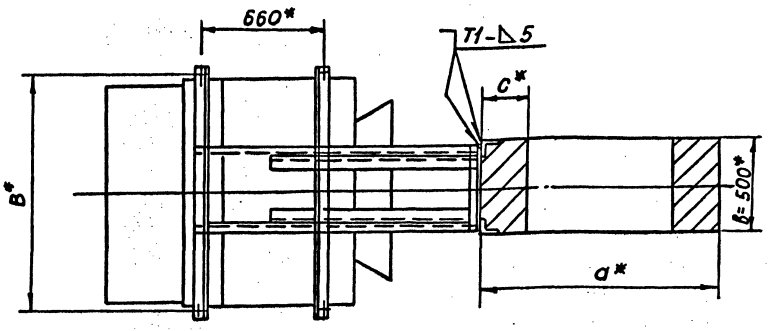

В-В
М1:2

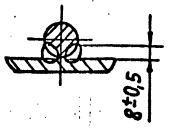

Обозначение	Тип агрегата	Размеры колонны а* × В* × с*, мм	В*, мм	Масса, кг
А17В 069.000	А02-20-0143	1300×500×250 1400×500×300	1275	603
-01	А02-25-0143	1300×500×250 1400×500×300	1775	777

Вид А
М1:5

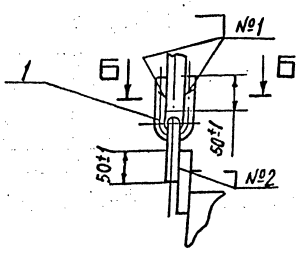

Б-Б
М1:2,5

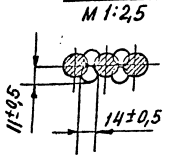

1. * Размеры для справок
2. Швы №1 и №2 - сварка ручная дуговая
Остальные швы по ГОСТ 5264-80

Изм.	Лист	№ докум.	Подп.	Дата	
Разраб.		Лейтес			
Пров.		Мерзлякова			
Рук. гр.		Мерзлякова			
Гл. спец.		Рубинберг			
Н. контр.		Молянова			
Утв.		Слива			

А17В 069. 000 СБ

Крепление агрегатов А02-20 и А02-25К двухветвевым колонным. Схема 2

Лит.	Масса	Масштаб
И	См. табл.	–
Лист	Листов	

САНТЕХПРОЕКТ

Инв. № подл. | Подп. и дата | Взам. инв. № | Инв. № дубл. | Подп. и дата

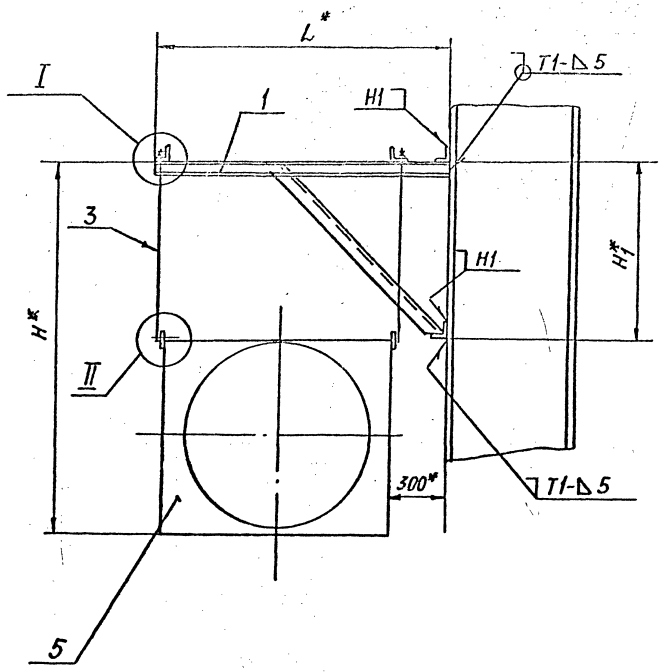

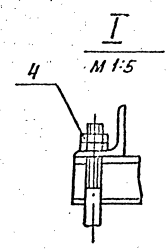

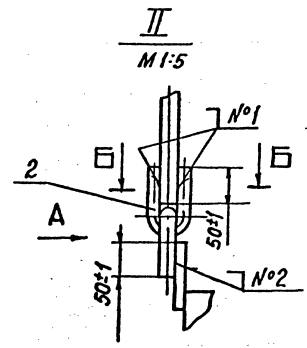

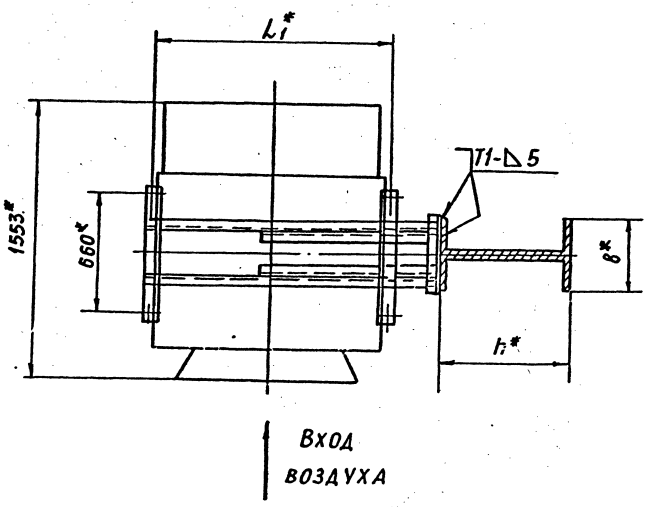

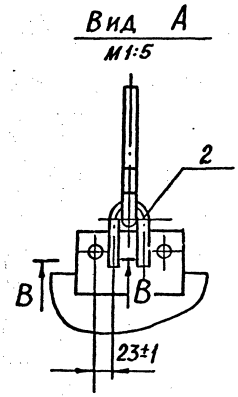

Обозначение	Тип агрегата	Размеры колонны в* х h*	Размеры, мм				Масса, кг
			H*	H_1*	L*	L_1*	
А17В 070 000	А02-20-01У3	400 х 700 500 х 1000	1900	930	1590	1275	575
-01	А02-25-01У3	400 х 700 500 х 1000	2150	1180	2090	1775	755

1. * Размеры для справок
2. Швы №1 и №2- сварка ручная дуговая
Остальные швы- по ГОСТ 5264-80

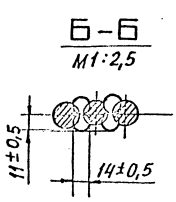

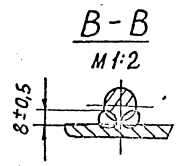

Изм.	Лист	№ докум.	Подп.	Дата	А17В 070. 000 СБ
Разраб.		Лейтес			Крепление агрегатов А02-20 и А02-25 к металлическим колоннам. Схема 1
Пров.		Мерзляков			Лит. / Масса / Масштаб: II / См. табл. / —
Рук. гр.		Мерзляков			Лист. / Листов 1
Гл. спец.		Вайнберг			САНТЕХПРОЕКТ
Н. конт.		Смирнов			
Утв.		Спицак			

25756-03 21 Формат А2

Инв. № подл. | Подп. и дата | Взам. инв. № | Инв. № дубл. | Подп. и дата

Инв. № подл. | Подп. и дата | Взам. инв. № | Инв. № дубл. | Подп. и дата

Формат	Зона	Поз.	Обозначение	Наименование	Кол. на испол. А17В 073.010- —	01	02	03	04	05	Примечание
				Документация							
А2			А17В 073.010 СБ	Сборочный чертеж	X	X	X	X	X	X	
				Детали							
А3		1	А17В 036.003-16	Уголок	2						
			-17	Уголок		2					
			-18	Уголок			2				
				Уголки							
				Уголок 75х75х8-В ГОСТ 8509-86 Ст3-I ГОСТ 535-79							
Б4		1	А17В 073.001	L=410-1,4				2			3,7 кг
Б4		1	А17В 073.002	L=680-1,75					2		5,5 кг
Б4		1	А17В 073.003	L=510-1,55						2	4,6 кг

Изм.	Лист	№ докум.	Подп.	Дата	А17В 073.010		
Разраб.		Смолянская			Кронштейн	Лит.	Лист 1	Листов 2
Пров.		Мерзлякова				И		
Рук. гр.		Мерзлякова				САНТЕХПРОЕКТ	
Н. контр.		Лейтес					
Утв.		Спивак					

Формат А4

Инв. № подл. | Подп. и дата | Взам. инв. № | Инв. № дубл. | Подп. и дата

Формат	Зона	Поз.	Обозначение	Наименование	Кол. на испол. А17В 073.000- —	01	02	Примечание
				Документация				
А4			А17В 062.000 Д	Крепление агрегатов				
				Технические требования	X	X	X	
А2			А17В 073.000 СБ	Сборочный чертеж	X	X	X	
				Сборочные единицы				
А4		1	А17В 073.010	Кронштейн	1	1		
			-01	Кронштейн			1	
				Детали				
А4		2	А17В 036.001-01	Ушко	4	4	4	
А4		3	А17В 036.002-06	Тяга	2	2	2	

Изм.	Лист	№ докум.	Подп.	Дата	А17В 073.000		
Разраб.		Смолянская			Крепление агрегата СТД 300П на колоннах прямоугольного сечения Схема 1	Лит.	Лист 1	Листов 2
Пров.		Мерзлякова				И		
Рук. гр.		Мерзлякова				САНТЕХПРОЕКТ	
Н. контр.		Лейтес					
Утв.		Спивак					

Копировал

Формат А4

Инв. № подл. | Подп. и дата | Взам. инв. № | Инв. № дубл. | Подп. и дата

Формат	Зона	Поз.	Обозначение	Наименование	Кол. на испол. А17В 073.010- —	01	02	03	04	05	Примечание
А4		2	А17В 036.011-11	Укосина	1	1	1	1	1	1	
А4		3	А17В 036.012-11	Укосина	1	1	1	1	1	1	
Б4		4	А17В 073.004	Уголок							
				Уголок 75х75х8-В ГОСТ 8509-86 Ст3-I ГОСТ 535-79							
				L=1325-3,1	2	2	2	2	2	2	11,9 кг
А4		5	А17В 073.005	Косынка	4	4	4	4	4	4	
А3		6	А17В 073.006	Поперечина	2			2			
			-01	Поперечина		2			2		
			-02	Поперечина			2			2	

Изм.	Лист	№ докум.	Подп.	Дата	А17В 073.010	Лист 2

Копировал Бочкарева

Формат А4

Инв. № подл. | Подп. и дата | Взам. инв. № | Инв. № дубл. | Подп. и дата

Формат	Зона	Поз.	Обозначение	Наименование	Кол. на испол. А17В 073.000- —	01	02	Примечание
А3		4	А17В 036.003-16	Уголок	2	2		
			-17	Уголок			2	
А4		5	А17В 036.004-04	Шпилька	4		4	
			-05	Шпилька		4		
				Стандартные изделия				
		6		Гайка М20.4 ГОСТ 5915-70	20	20		
				Прочие изделия				
		7		Агрегат СТД 300П ТУ 36-2229-79	1	1	1	

Изм.	Лист	№ докум.	Подп.	Дата	А17В 073.000	Лист 2

Копировал Бочкарева

Формат А4

25756-03 22

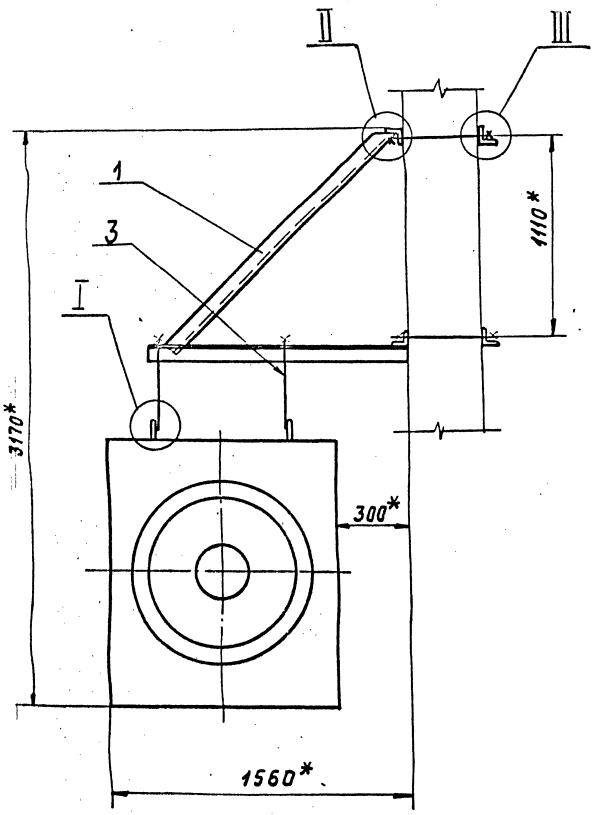

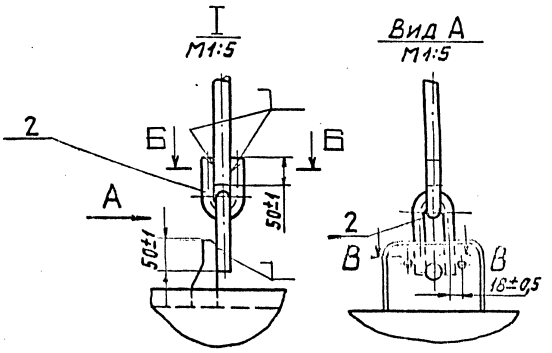

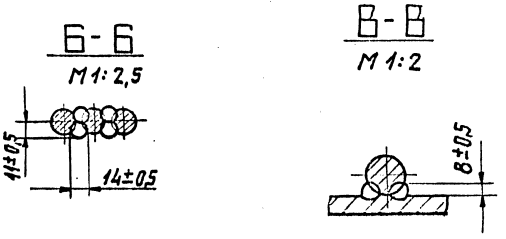

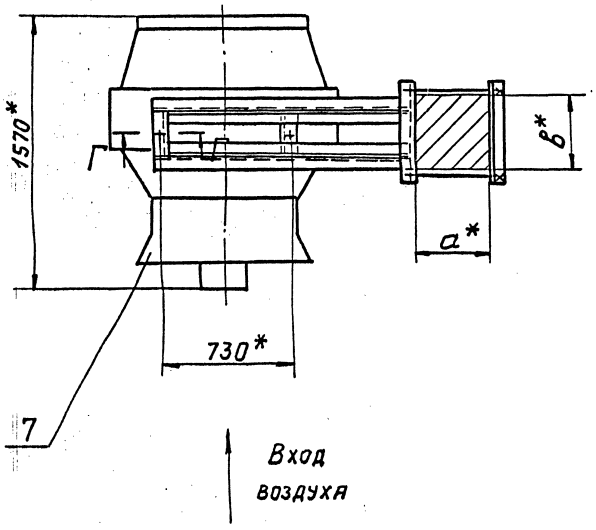

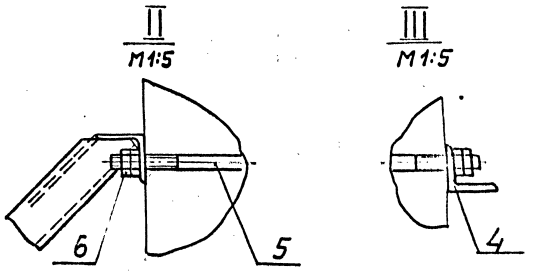

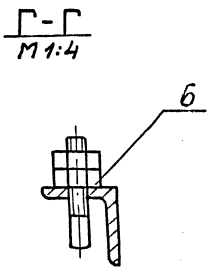

Обозначение	Размеры колонны а* х в*	Масса, кг
А17В 073.000	400х400	873,0
—01	600х400	874,5
—02	400х600	888,0

1. * Размеры для справок.
2. Сварка ручная дуговая.

Изм.	Лист	№ докум.	Подп.	Дата
Разраб.		Смоланская		
Пров.		Перлякова		
Рук. гр.		Перлякова		
Гл. спец.		Блинберг		
Н. контр.		Лейтес		
Утв.		Спивак		

А 17 В 073.000. СБ

Крепление агрегата СТД 3000 П на колоннах прямоугольного сечения. Схема 1.

Лит.	Масса	Масштаб
И	См. табл.	—

Лист 1 Листов 1

САНТЕХПРОЕКТ

Инв. № подл. | Подп. и дата | Взам. инв. № | Инв. № дубл. | Подп. и дата

А17В.073.010СБ

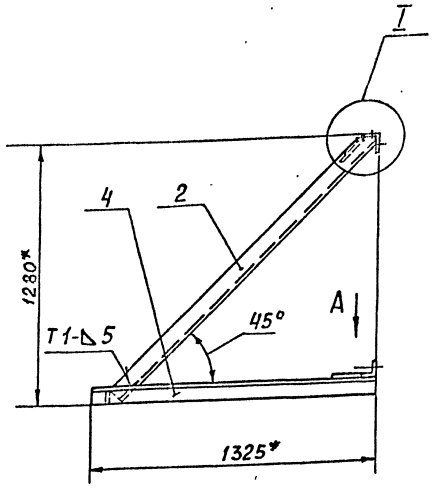

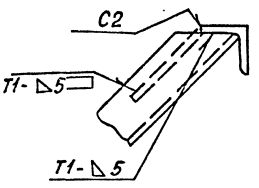

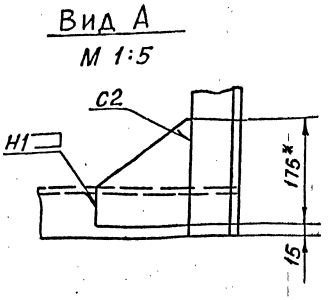

Обозначение	Размеры, мм			Кол. п, шт	Масса, кг
	B	B_1*	b		
А17В 073.010	400	460	60	2	61,8
-01	600	660			69,2
-02	500	560			65,2
-03	400	—	5	—	59,8
-04	600				67,2
-05	500				63,2

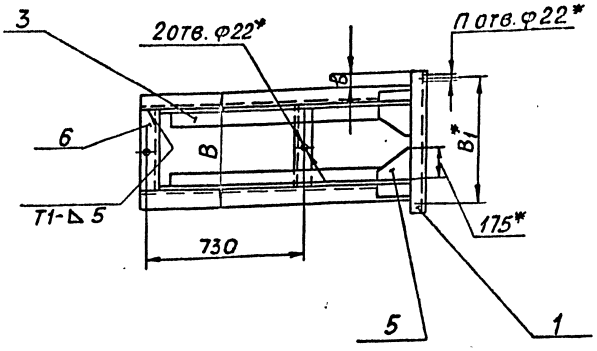

1. * Размеры для справок.
2. $\pm \frac{t_2}{2}$
3. Сварные швы по ГОСТ 5264-80

Изм.	Лист	№ докум.	Подп.	Дата	А17В 073.010СБ
Разраб.		Смолянская			Кронштейн. Лит. И; Масса: см. табл.; Масштаб: —
Пров.		Мерзлякова			Лист; Листов 1
Рук. гр.		Мерзлякова			САНТЕХПРОЕКТ
Гл. спец.		Вайнберг			
Н. контр.		Лейтес			
Утв.		Спивак			

Формат А3

А17В.074.010СБ

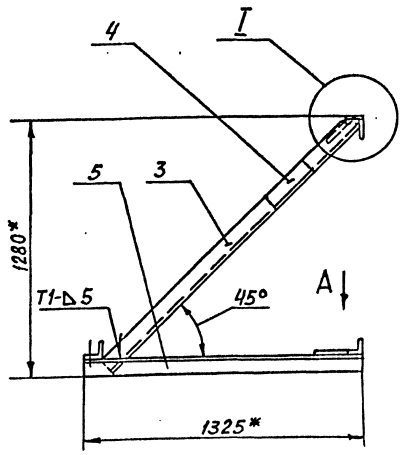

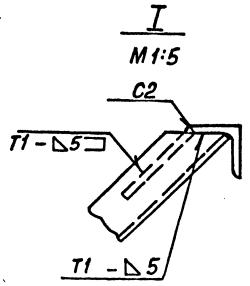

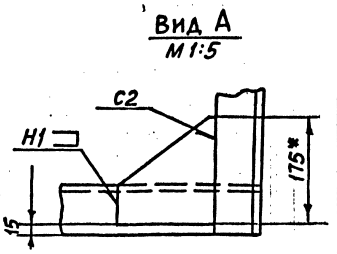

Обозначение	Размеры, мм				Кол. п, шт.	Масса, кг
	L	L_1*	l	l_1*		
А17В 074.010	400	460	195	60	2	64,5
-01	500	560	145			66,3
-02	400	—	195	5	—	62,5
-03	500		145			64,3

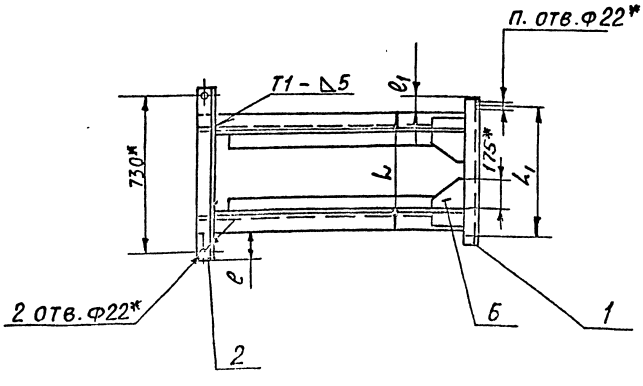

1. * Размеры для справок
2. $\pm \frac{t_2}{2}$.
3. Сварные швы по ГОСТ 5264-80

Изм.	Лист	№ докум.	Подп.	Дата	А17В074.010СБ
Разраб.		Смолянская			Кронштейн. Лит. И; Масса: см. табл.; Масштаб: —
Пров.		Мерзлякова			Лист; Листов 1
Рук. гр.		Мерзлякова			САНТЕХПРОЕКТ
Гл. спец.		Вайнберг			
Н. контр.		Лейтес			
Утв.		Спивак			

Инв. № подл. | Подп. и дата | Взам. инв. № | Инв. № дубл. | Подп. и дата

Инв. № подл. | Подп. и дата | Взам. инв. № | Инв. № дубл. | Подп. и дата

Инв.№подл. | Подп. и дата | Взам.инв.№ | Инв.№дубл. | Подп. и дата

Формат	Зона	Поз.	Обозначение	Наименование	Кол. на исполн. А17В 074.010- —	01	02	03	Примечание
				Документация					
А2			А17В 074.010 СБ	Сборочный чертеж					
				Детали					
А3		1	А17В 036.003 -16	Уголок	2				
			-18	Уголок		2			
				Уголки					
				Уголок 75х75х8-В ГОСТ 8509-86 Ст3-1 ГОСТ 535-79					
Б9		1	А17В 073.001	L = 410-1,4			2		3,7 кг
Б9		1	А17В 073.002	L = 510-1,55				2	4,6 кг

Изм.	Лист	№ докум.	Подп.	Дата	А17В 074.010			
Разраб.		Столянская			Кронштейн	Лит.	Лист 1	Листов 2
Пров.		Мерзлякова						
Рук. гр.		Мерзлякова				САНТЕХПРОЕКТ		
Н.контр.		Лейтес						
Утв.		Спивак						

Копировал: Тужилкина Формат А4

Инв.№подл. | Подп. и дата | Взам.инв.№ | Инв.№дубл. | Подп. и дата

Формат	Зона	Поз.	Обозначение	Наименование	Кол. на исполн. А17В 074.000- —	01	Примечание
				Документация			
А4			А17В 062 000Д	Крепление агрегатов			
				Технические требования			
А2			А17В 074.000.СБ	Сборочный чертеж			
				Сборочные единицы			
А4		1	А17В 074.010	Кронштейн	1	1	
				Детали			
А4		2	А17В 036.001-01	Ушко	4	4	
А4		3	А17В 036.002-06	Тяга	2	2	
А3		4	А17В 036.003-16	Уголок	2	2	
А4		5	А17В 036.004-04	Шпилька	4		
			-05	Шпилька		4	

Изм.	Лист	№ докум.	Подп.	Дата	А17В 074.000			
Разраб.		Столянская			Крепление агрегата СТД 300 П на колоннах прямоугольного сечения. Схема 2	Лит. И	Лист 1	Листов 2
Пров.		Мерзлякова						
Рук. гр.		Мерзлякова				САНТЕХПРОЕКТ		
Н.контр.		Лейтес						
Утв.		Спивак						

Копировал: Тужилкина Формат А4

Инв.№подл. | Подп. и дата | Взам.инв.№ | Инв.№дубл. | Подп. и дата

Формат	Зона	Поз.	Обозначение	Наименование	Кол. на исполн. А17В 074.010- —	01	02	03	Примечание
		2	А17В 036.006-14	Поперечина	1	1	1	1	
А4		3	А17В 036.011-11	Укосина	1	1	1	1	
А4		4	А17В 036.012-11	Укосина	1	1	1	1	
Б9		5	А17В 073.004	Уголок					
				Уголок 75х75х8-В ГОСТ 8509-86 Ст3-1 ГОСТ 535-79					
				L = 1325-3,1	2	2	2	2	11,9 кг
Л5		6	А17В 073.005	Косынка	4	4	4	4	

Изм.	Лист	№ докум.	Подп.	Дата	А17В 074.010	Лист 2

Копировал: Тужилкина Формат А4

Инв.№подл. | Подп. и дата | Взам.инв.№ | Инв.№дубл. | Подп. и дата

Формат	Зона	Поз.	Обозначение	Наименование	Кол. на исполн. А17В 074.000- —	01	Примечание
				Стандартные изделия			
		6		Гайка М20.4 ГОСТ 5915-70	20	20	
				Прочие изделия			
		7		Агрегат СТД 300 П ТУ36-2229-79	1	1	

Изм.	Лист	№ докум.	Подп.	Дата	А17В 074.000	Лист 2

Копировал: Тужилкина Формат А4

25756-03 25

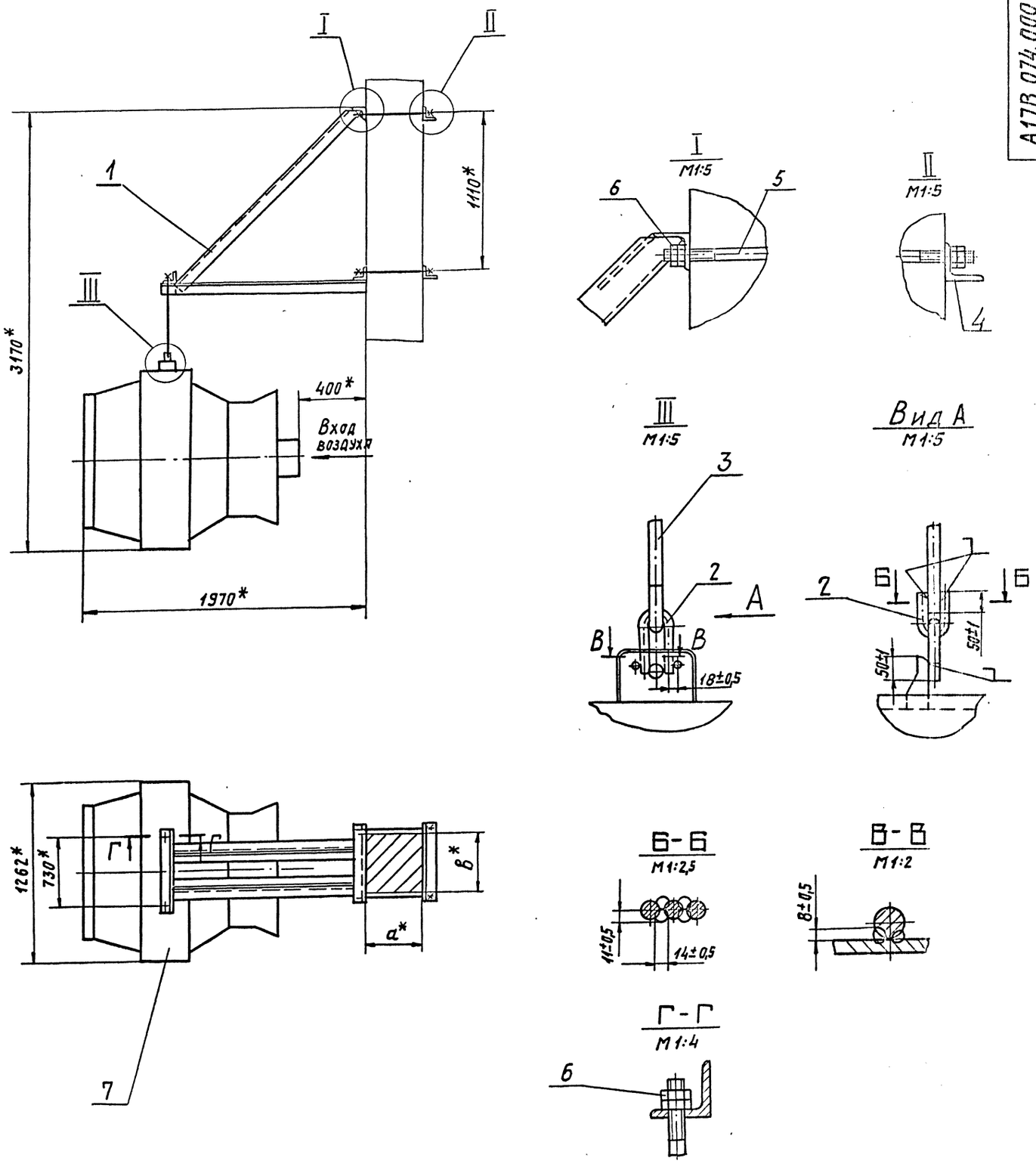

Обозначение	Размеры колонны $a^* \times в^*$, мм	Масса, кг
А17В 074.000	400×400	875,0
-01	600×400	879,0

1. * Размеры для справок.
2. Сварка ручная дуговая

Изм.	Лист	№ докум.	Подп.	Дата	А17В 074.000 СБ		
Разраб.		Смолинская			Крепление агрегата СТД 300П на колоннах прямоугольного сечения. Схема 2.	Лит.	Масса	Масштаб
Пров.		Мерзлякова				И	Сп. табл.	—
Рук. гр.		Мерзлякова				Лист	Листов 1
Гл. спец.		Вайнберг				САНТЕХПРОЕКТ	
Н. контр.		Лейтес					
Утв.		Сильвак					

Инв. № подл. | Подп. и дата | Взам. инв. № | Инв. № дубл. | Подп. и дата

Инв.№ подл. | Подп. и дата | Взам. инв.№ | Инв.№ дубл. | Подп. и дата

Формат	Зона	Поз.	Обозначение	Наименование	Кол. на исполн. А17В 076.000-		Примечание
					–	01	
				Документация			
А4			А17 В 062. 000 Д	Крепление агрегатов			
				Технические требования	Х	Х	
А2			А17В 076. 000 СБ	Сборочный чертеж	Х	Х	
				Сборочные единицы			
А4		1	А17В 074. 010-01	Кронштейн	1	1	
				Детали			
А4		2	А17В 036. 001-01	Ушко	4	4	
А4		3	А17В 036. 002-06	Тяга	2	2	
А3		4	А17В 036. 003-18	Уголок	2	2	

Изм.	Лист	№ докум.	Подп.	Дата	А17 В 076.000			
Разраб.		Ковалевская			Крепление агрегата СТД 300П на двухветвевых колоннах. Схема 2.	Лит.	Лист 1	Листов 2
Пров.		Мерзлякова						
Рук. гр.		Мерзлякова				САНТЕХПРОЕКТ		
Н. контр.		Лейтес						
Утв.		Спивак						

Копировал: Тужилкина — Формат А4

Инв.№ подл. | Подп. и дата | Взам. инв.№ | Инв.№ дубл. | Подп. и дата

Формат	Зона	Поз.	Обозначение	Наименование	Кол. на исполн. А17В 075. 000-		Примечание
					–	01	
				Документация			
А4			А17В 062. 000Д	Крепление агрегатов			
				Технические требования	Х	Х	
А2			А17В 075. 000 СБ	Сборочный чертеж	Х	Х	
				Сборочные единицы			
А4		1	А17В 073. 010 – 02	Кронштейн	1	1	
				Детали			
А4		2	А17В 036.001 – 01	Ушко	4	4	
А4		3	А17В 036. 002 – 06	Тяга	2	2	
А3		4	А17В 036. 003 – 18	Уголок	2	2	
А4		5	А17В 036. 004 – 06	Шпилька	4		
			– 07	Шпилька		4	

Изм.	Лист	№ докум.	Подп.	Дата	А17 В 075.000			
Разраб.		Ковалевская			Крепление агрегата СТД 300П на двухветвевых колоннах. Схема 1	Лит.	Лист 1	Листов 2
Пров.		Мерзлякова						
Рук. гр.		Мерзлякова				САНТЕХПРОЕКТ		
Н. контр.		Лейтес						
Утв.		Спивак						

Копировал: Тужилкина — Формат А4

Инв.№ подл. | Подп. и дата | Взам. инв.№ | Инв.№ дубл. | Подп. и дата

Формат	Зона	Поз.	Обозначение	Наименование	Кол. на исполн. А17В 076. 000-		Примечание
					–	01	
А4		5	А17В 036. 004 – 06	Шпилька	4		
			– 07	Шпилька		4	
				Стандартные изделия			
		6		Гайка М20.4			
				ГОСТ 5915-70	20	20	
				Прочие изделия			
		7		Агрегат СТД 300П			
				ТУ36- 2229-79	1	1	

Изм.	Лист	№ докум.	Подп.	Дата	А17 В 076.000	Лист 2

Копировал: Тужилкина — Формат А4

Инв.№ подл. | Подп. и дата | Взам. инв.№ | Инв.№ дубл. | Подп. и дата

Формат	Зона	Поз.	Обозначение	Наименование	Кол. на исполн. А17В. 075. 000-		Примечание
					–	01	
				Стандартные изделия			
		6		Гайка М20.4			
				ГОСТ 5915-70	20	20	
				Прочие изделия			
		7		Агрегат СТД 300П			
				ТУ36 – 2229-79	1	1	

Изм.	Лист	№ докум.	Подп.	Дата	А17 В 075.000	Лист 2

Копировал: Тужилкина — Формат А4

25756-03 27

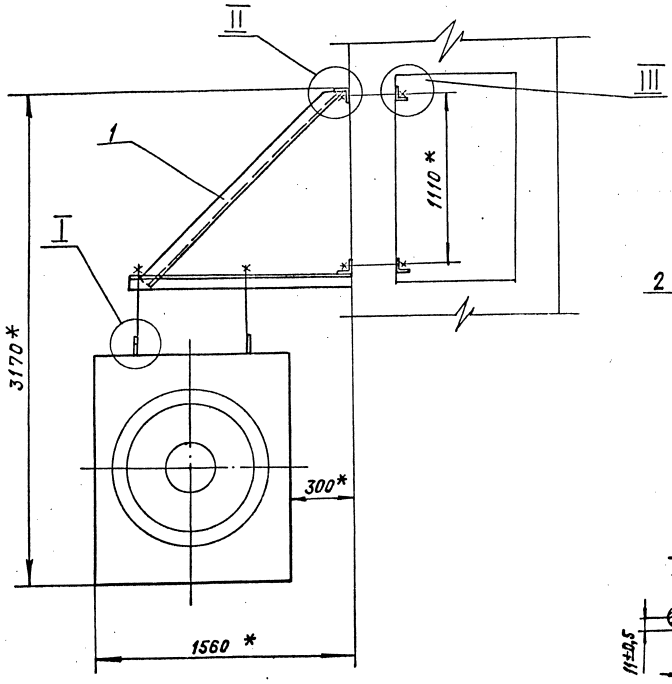

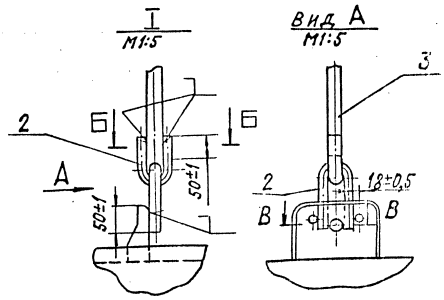

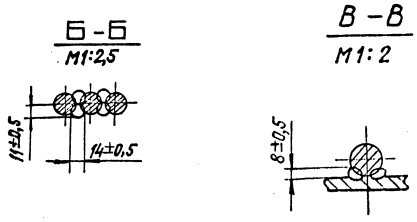

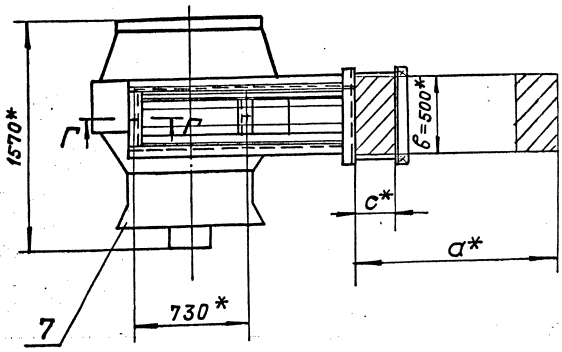

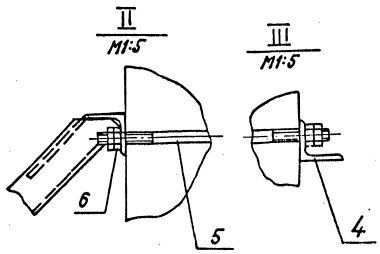

Вход воздуха

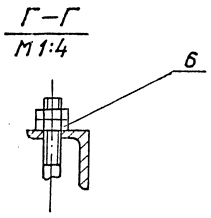

Обозначение	Размеры колонны а*х б*х с*, мм	Масса, кг
А 17В 075. 000	1300х500х250	878,0
-01	1400х500х300	878,5

1. *Размеры для справок.
2. Сварка ручная дуговая.

Изм.	Лист	№ докум.	Подп.	Дата	А17В075.000СБ		
Разраб.	Смолянский				Крепление агрегата СТД 300П на двухветвевых колоннах. Схема 1	Лит.	Масса	Масштаб
Пров.	Черняковский					И	См. табл.	—
Рук. гр.	Черняковский					Лист	Листов 1
Гл. спец.	Ванинберг						
Н. контр.	Лентес						
Утв.	Спивак						

Инв. № подл. | Подп. и дата | Взам. инв. № | Инв. № дубл. | Подп. и дата

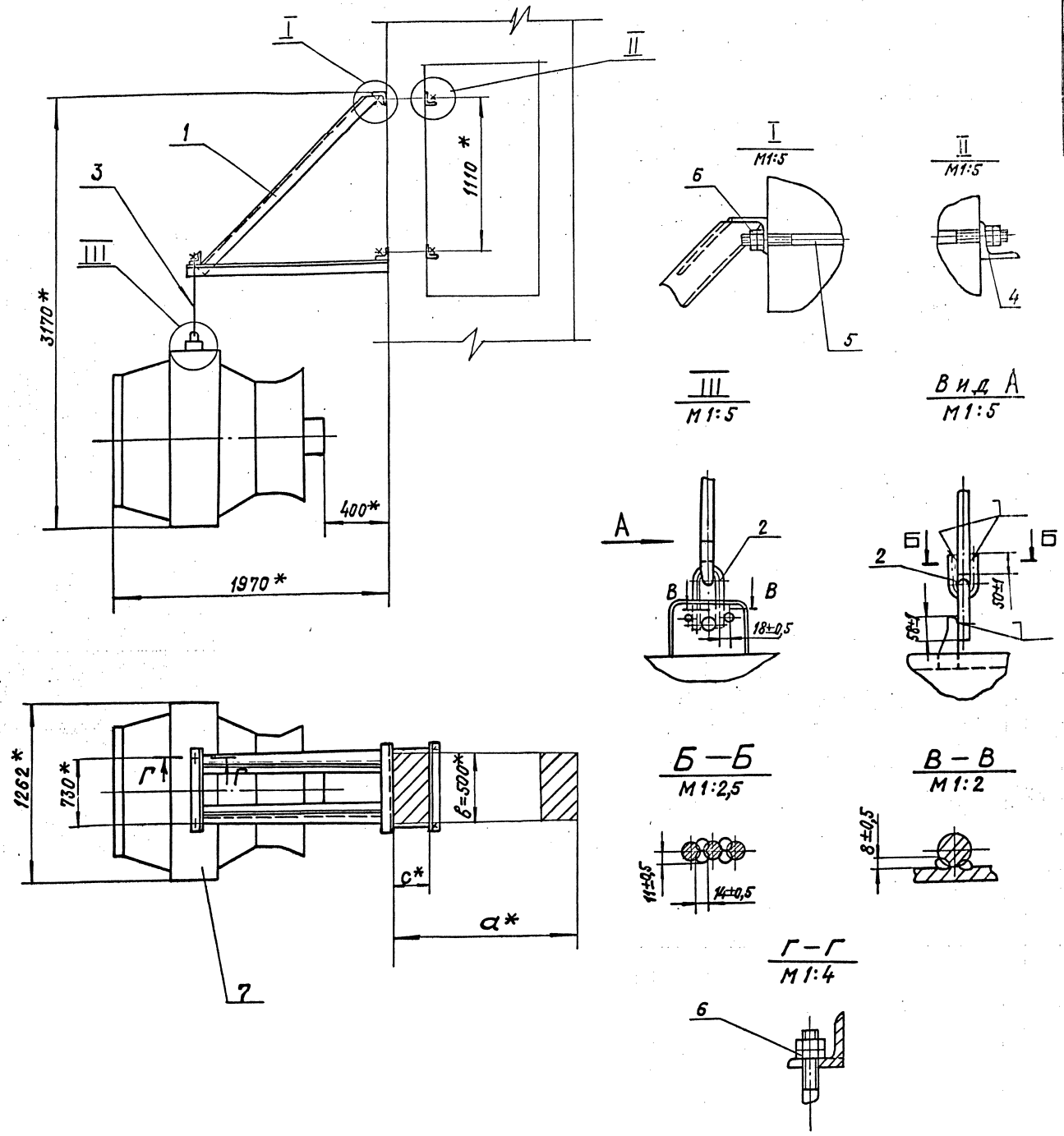

Обозначение	Размеры колонны а*х в*х с*, мм	Масса, кг
А17В 076.000	1300х500х250	879,0
-01	1400х500х300	879,5

1. *Размеры для справок.
2. Сварка ручная дуговая.

					А17В 076.000СБ			
Изм.	Лист	№ докум.	Подп.	Дата	Крепление агрегата СТД 300П на двухветвевых колоннах. Схема 2	Лит.	Масса	Масштаб
Разраб.		Смолянская				П	Сп. табл.	—
Пров.		Мерзляков				Лист	Листов 1	
Рук. гр.		Мерзляков						
Гл. спец.		Вайнберг						
Н. контр.		Лейтес						
Утв.		Спивак						

Инв. № подл. | Подп. и дата | Взам. инв. № | Инв. № дубл. | Подп. и дата

А17В 073.006

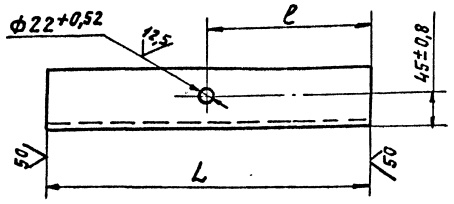

Обозначение	Размеры, мм L	Размеры, мм l	Масса, кг
А17В 073.006	250-1,15	125±0,5	2,2
—01	450-1,55	225±0,575	4,1
—02	350-1,4	175±0,5	3,0

Изм.	Лист	№ докум.	Подп.	Дата
Разраб.		Смоляненская		
Пров.		Мерзлякова		
Рук. гр.		Мерзлякова		
Гл. спец.		Вайнберг		
Н. контр.		Лентес		
Утв.		Спивак		

А17В 073.006

Поперечина

Лит.	Масса	Масштаб
И	См. табл.	—

Лист	Листов 1

Уголок 75х75х8-В ГОСТ 8509-86 / ВСт3-1 ГОСТ 535-79

САНТЕХПРОЕКТ

Формат А4

Инв. № подл. | Подп. и дата | Взам. инв. № | Инв. № дубл. | Подп. и дата

Формат	Зона	Поз.	Обозначение	Наименование	Кол.	Примечание
				Документация		
А4			А17В 062.000Д	Крепление агрегатов		
				Технические требования		
А2			А17В 077.000СБ	Сборочный чертеж		
				Детали		
А4		1	А17В 036.001-01	Ушко	4	
А4		2	А17В 036.002-06	Тяга	2	
				Стандартные изделия		
		3		Гайка М20.4		
				ГОСТ 5915-70	4	
				Прочие изделия		
		4		Агрегат отопительный СТД 300П		
				ТУ 36-2229-79		
			Переменные данные	для исполнений А17В 077.000		
				Сборочные единицы		
А4		5	А17В 073.010-03	Кронштейн	1	
				А17В 077.000-01		
				Сборочные единицы		
А4		5	А17В 073.010-04	Кронштейн	1	

Изм.	Лист	№ докум.	Подп.	Дата
Разраб.		Лентес		
Пров.		Мерзлякова		
Рук. гр.		Мерзлякова		
Н. контр.		Смоляненская		
Утв.		Спивак		

А17В 077.000

Крепление агрегата СТД 300П к колоннам прямоугольного сечения. Схема 1.

Лит.	Лист	Листов
И		1

САНТЕХПРОЕКТ

Копировал: Тужилкина

Формат А4

Инв. № подл. | Подп. и дата | Взам. инв. № | Инв. № дубл. | Подп. и дата

Формат	Зона	Поз.	Обозначение	Наименование	Кол.	Примечание
				Документация		
А4			А17В 062.000Д	Крепление агрегатов		
				Технические требования		
А2			А17В 078.000СБ	Сборочный чертеж		
				Сборочные единицы		
А4		1	А17В 074.010-02	Кронштейн	1	
				Детали		
А4		2	А17В 036.001-01	Ушко	4	
А4		3	А17В 036.002-06	Тяга	2	
				Стандартные изделия		
		4		Гайка М20.4		
				ГОСТ 5915-70	4	
				Прочие изделия		
		5		Агрегат СТД 300П		
				ТУ 36-2229-79	1	

Изм.	Лист	№ докум.	Подп.	Дата
Разраб.		Смоляненская		
Пров.		Мерзлякова		
Рук. гр.		Мерзлякова		
Н. контр.		Лентес		
Утв.		Спивак		

А17В. 078.000

Крепление агрегата СТД 300П к колоннам прямоугольного сечения. Схема 2.

Лит.	Лист	Листов
И		1

САНТЕХПРОЕКТ

Копировал: Тужилкина

Формат А4

Инв. № подл. | Подп. и дата | Взам. инв. № | Инв. № дубл. | Подп. и дата

Формат	Зона	Поз.	Обозначение	Наименование	Кол.	Примечание
				Документация		
А4			А17В 062.000Д	Крепление агрегатов		
				Технические требования		
А2			А17В 079.000СБ	Сборочный чертеж		
				Сборочные единицы		
А4		1	А17В 073.010-05	Кронштейн	1	
				Детали		
А4		2	А17В 036.001-01	Ушко	4	
А4		3	А17В 036.002-06	Тяга	2	
				Стандартные изделия		
		4		Гайка М20.4		
				ГОСТ 5915-70	4	
				Прочие изделия		
		5		Агрегат СТД 300П		
				ТУ 36-2229-79	1	

Изм.	Лист	№ докум.	Подп.	Дата
Разраб.		Смоляненская		
Пров.		Мерзлякова		
Рук. гр.		Мерзлякова		
Н. контр.		Лентес		
Утв.		Спивак		

А17В 079.000

Крепление агрегата СТД 300П к двухветвевым колоннам. Схема 1

Лит.	Лист	Листов
И		1

САНТЕХПРОЕКТ

Копировал: Тужилкина

Формат А4

Инв. № подл. | Подп. и дата | Взам. инв. № | Инв. № дубл. | Подп. и дата

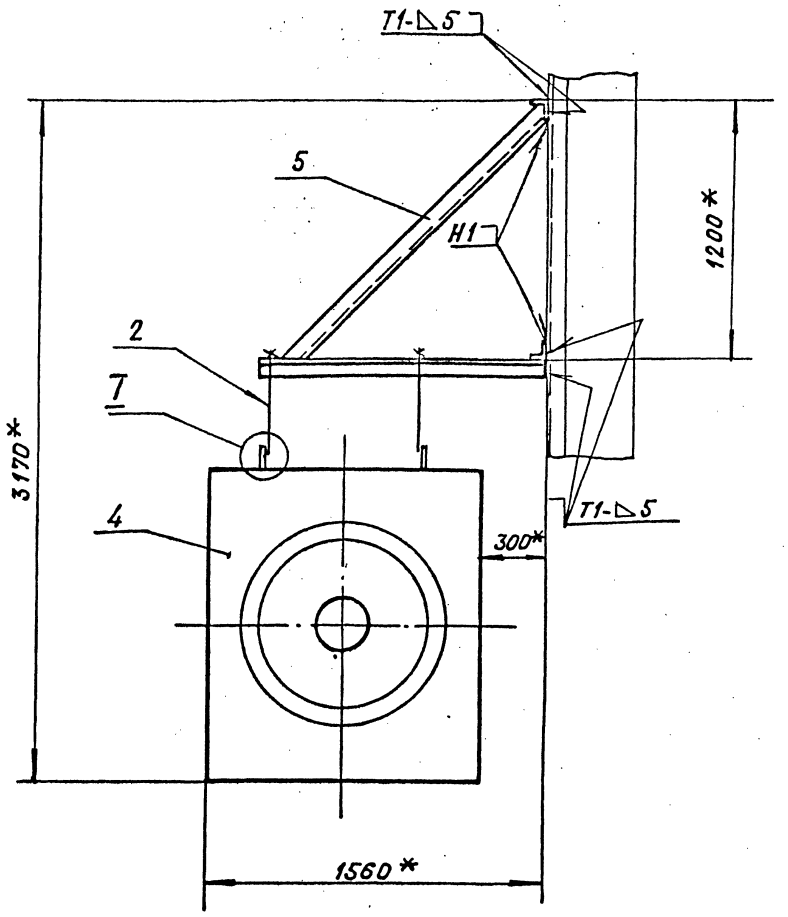

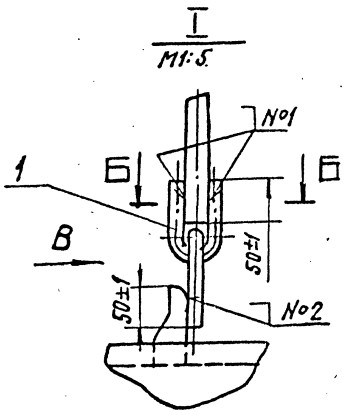

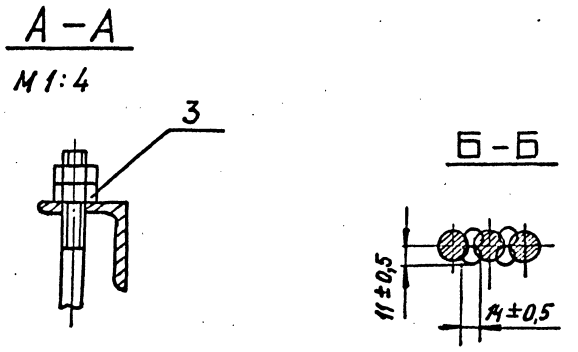

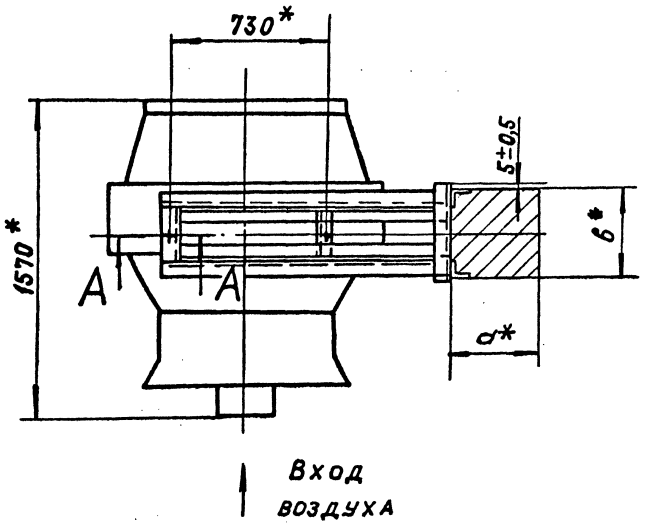

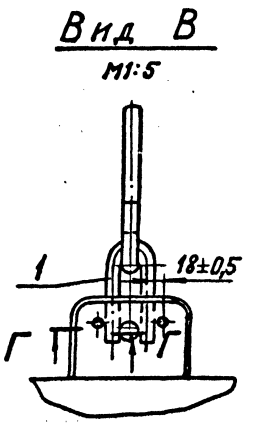

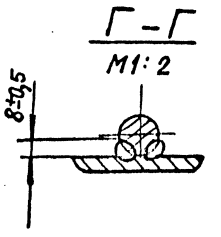

Обозначение	Размеры колонны а* х в*, мм	Масса, кг
А17В 077.000	400 х 400	853
	600 х 400	
-01	400 х 600	861

1. *Размеры для справок.
2. Сварные швы по ГОСТ 5264-80; швы №1 и №2 - сварка ручная дуговая.

				А17В 077.000СБ			
Изм.	Лист	№ докум.	Подп.	Дата	Крепление агрегата СТД 300 П к колоннам прямоугольного сечения. Схема 1	Лит.	Масса	Масштаб
Разраб.						Н	См. табл.	—
Пров.						Лист	Листов 1	
Рук. гр.						Сантехпроект		
Гл. спец.								
Н. контр.								
Утв.								

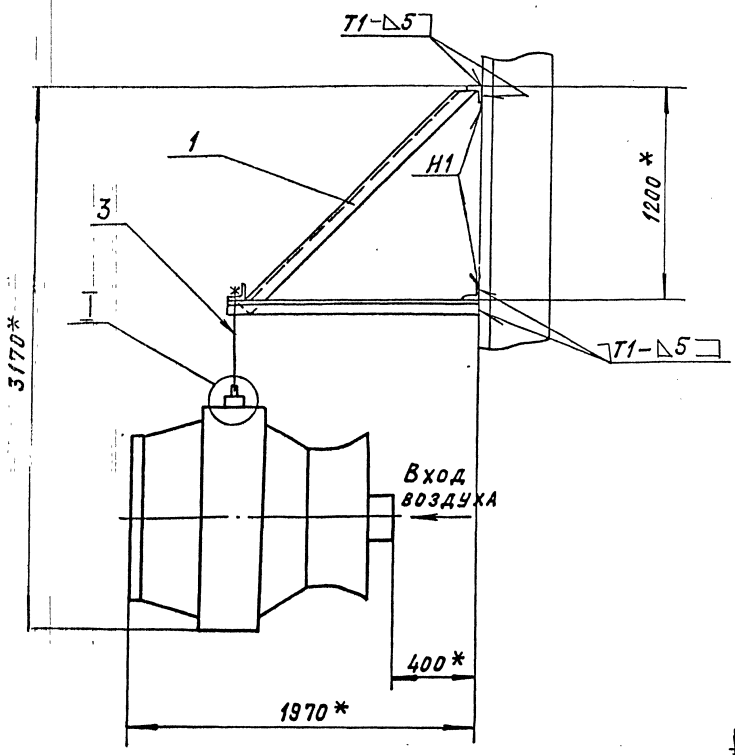

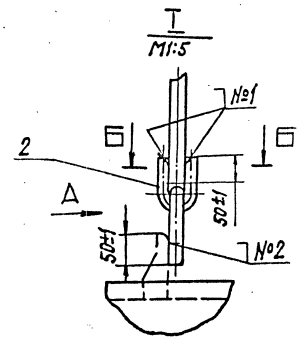

Вид А
М1:5

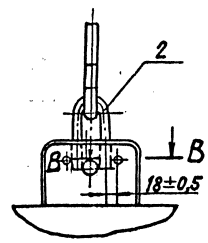

Б-Б
М1:2,5

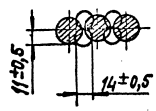

Г-Г
М1:4

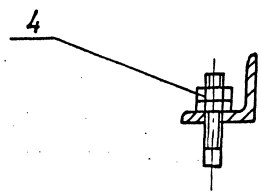

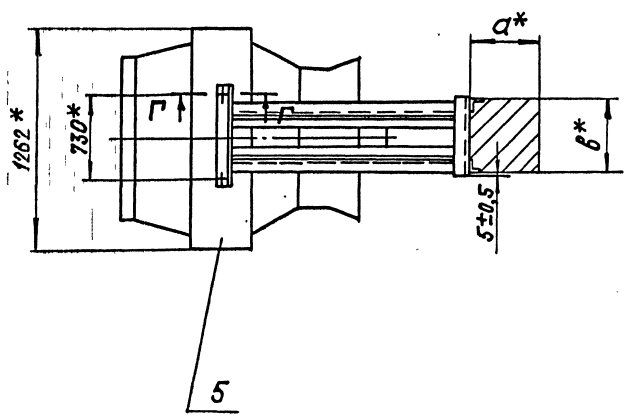

Обозначение	Размеры колонны а* х в*, мм
А17В 078.000	400 х 400
	600 х 400

В-В
М1:2

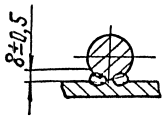

1. * Размеры для справок.
2. Сварные швы по ГОСТ 5264-80, швы №1 и №2 – сварка ручная, дуговая.

				А17В 078.000 СБ			
Изм.	Лист	№ докум.	Подп.	Дата	Крепление агрегата СТД 300П к колоннам прямоугольного сечения. Схема 2	Лит.	Масса	Масштаб
Разраб.		Смолинский				И	859,0	—
Пров.						Лист	Листов 1	
Рук. гр.						Сантехпроект		
Гл. спец.								
Н. контр.								
Утв.								

Инв. № подл. | Подп. и дата | Взам. инв. № | Инв. № дубл. | Подп. и дата

А17В 079.000СБ

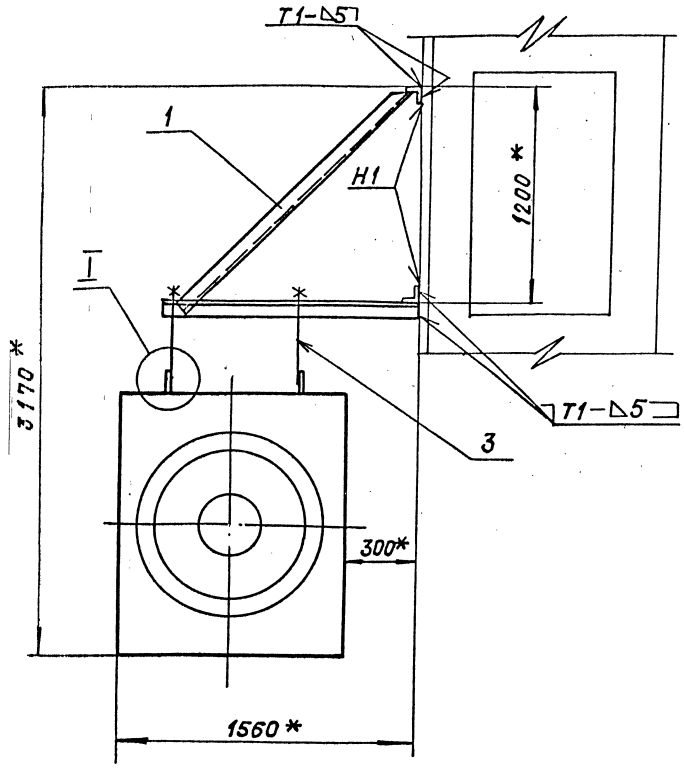

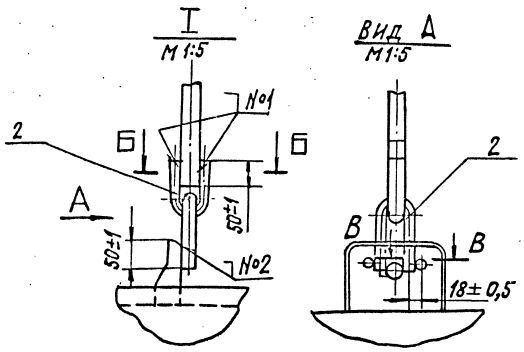

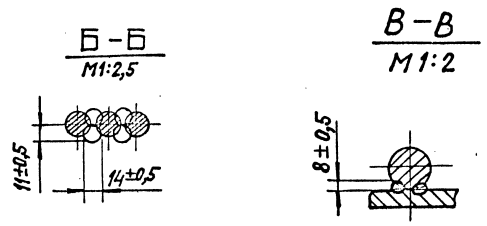

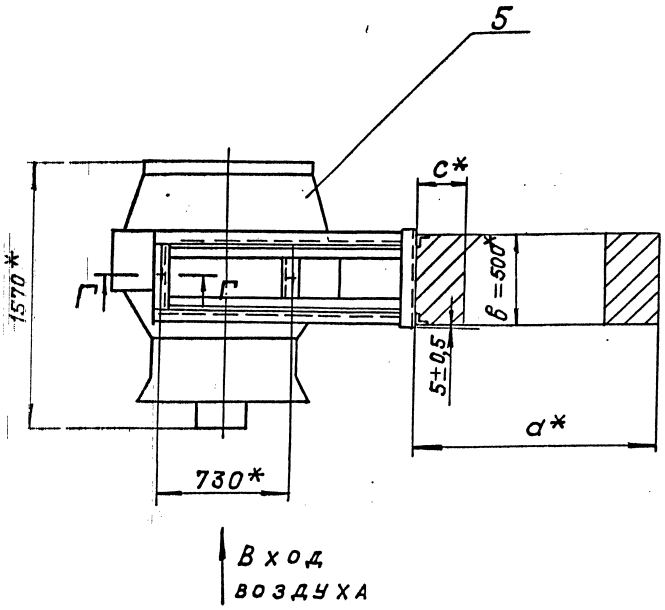

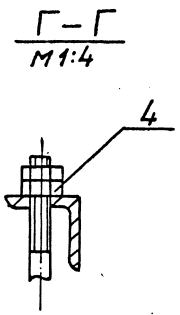

Обозначение	Размеры колонны а*х в*х с*, мм
А17В 079.000	1300х500х250
	1400х500х300

1. *Размеры для справок.
2. Сварные швы по ГОСТ 5264-80, швы №1 и №2 – сварка ручная дуговая

				А17В 079.000 СБ			
				Крепление агрегата СТД 300П к двухветвевым колоннам Схема 1	Лит.	Масса	Масштаб
						860,0	—
					Лист	Листов 1	
					Сантехпроект		

Инв. № подл. | Подп. и дата | Взам. инв. № | Инв. № дубл. | Подп. и дата

А17В 067.001

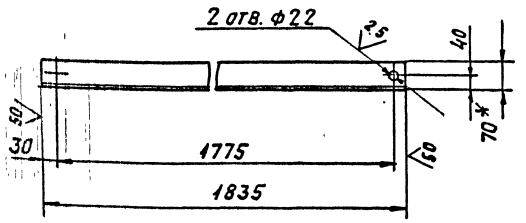

1.* Размер для справок.

2. $H14;\ h14;\ \pm\frac{t2}{2}$

Изм.	Лист	№ докум.	Подп.	Дата
Разраб.		Лейтес		
Пров.		Мерзлякова		
Рук. гр.		Мерзлякова		
Гл. спец.		Альнберг		
Н. контр.		Столянская		
Утв.		Спивак		

А17В 067.001

Поперечина

Лит.	Масса	Масштаб
И	19,8	1:10

Лист	Листов 1

Уголок 110х70х8-В ГОСТ 8509-86 / ВСт3-Т ГОСТ 535-79

Сантехпроект

Копировал: Тужилкина Формат А4

Формат	Зона	Поз.	Обозначение	Наименование	Кол.	Примечание
				Документация		
А4			А17В 062.000Д	Крепление агрегатов		
				Технические требования		
А2			А17В 080.000СБ	Сборочный чертеж		
				Сборочные единицы		
А4		1	А17В 074.010-03	Кронштейн	1	
				Детали		
А4		2	А17В 036.001-01	Ушко	4	
А4		3	А17В 036.002-06	Тяга	2	
				Стандартные изделия		
		4		Гайка М20.4		
				ГОСТ 5915-70	4	
				Прочие изделия		
		5		Агрегат СТД 300П		
				ТУ36-2229-79	1	

Инв. № подл. | Подп. и дата | Взам. инв. № | Инв. № дубл. | Подп. и дата

Изм.	Лист	№ докум.	Подп.	Дата
Разраб.		Столянская		
Пров.		Мерзлякова		
Рук. гр.		Мерзлякова		
Н. контр.		Лейтес		
Утв.		Спивак		

А17В 080.000

Крепление агрегата СТД 300П к двухветвевым колоннам. Схема 2

Лит.	Лист	Листов
И		1

Сантехпроект

Копировал: Тужилкина Формат А4

А17В 073.005

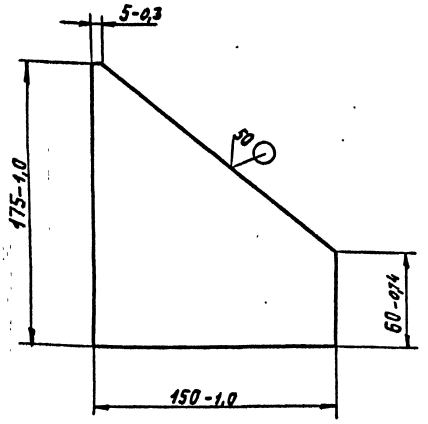

Изм.	Лист	№ докум.	Подп.	Дата
Разраб.		Столянская		
Пров.		Мерзлякова		
Рук. гр.		Мерзлякова		
Гл. спец.		Альнберг		
Н. контр.		Лейтес		
Утв.		Спивак		

А17В 073.005

Косынка

Лит.	Масса	Масштаб
И	0,7	1:2

Лист	Листов 1

Лист Б5,0 ГОСТ 19903-74 / ВСт3 ГОСТ 14637-79

Сантехпроект

Копировал: Тужилкина Формат: А4

Формат	Зона	Поз.	Обозначение	Наименование	Кол.	Примечание
				Документация		
А4			А17В 062.000Д	Крепление агрегатов		
				Технические требования		
А2			А17В 081.000СБ	Сборочный чертеж		
				Сборочные единицы		
А4		1	А17В 073.010-03	Кронштейн	1	
				Детали		
А4		2	А17В 036.001-01	Ушко	4	
А4		3	А17В 036.002-06	Тяга	2	
				Стандартные изделия		
		4		Гайка М20.4		
				ГОСТ 5915-70	4	
				Прочие изделия		
		5		Агрегат СТД300П		
				ТУ36-2229-79	1	

Инв. № подл. | Подп. и дата | Взам. инв. № | Инв. № дубл. | Подп. и дата

Изм.	Лист	№ докум.	Подп.	Дата
Разраб.		Столянская		
Пров.		Мерзлякова		
Рук. гр.		Мерзлякова		
Н. контр.		Лейтес		
Утв.		Спивак		

А17В. 081.000

Крепление агрегата СТД300П к металлическим колоннам. Схема 1.

Лит.	Лист	Листов
И	1	2

Сантехпроект.

Копировал: Тужилкина

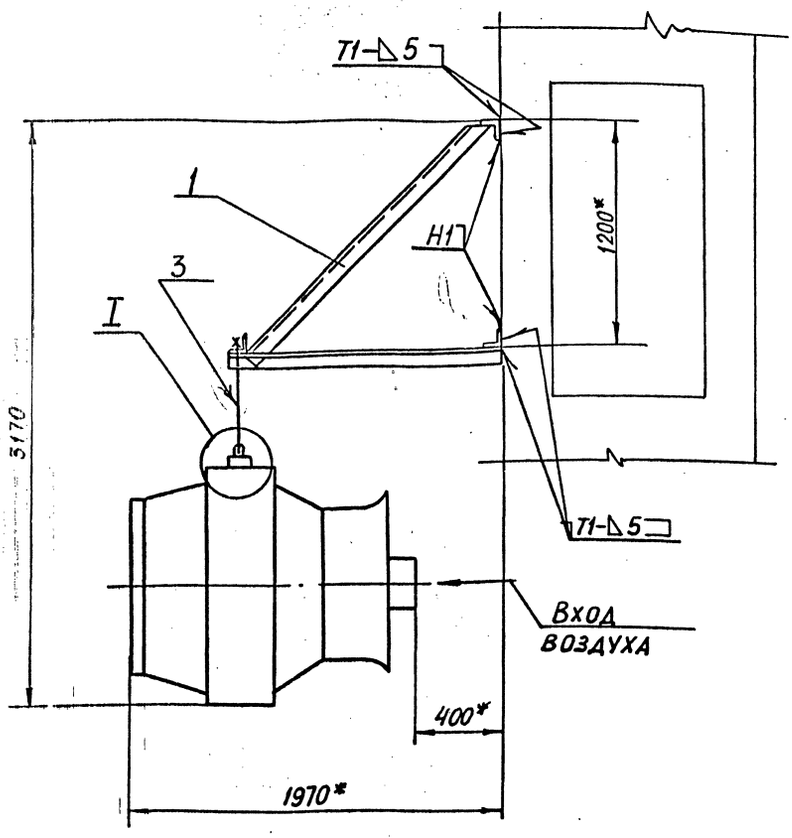

I
М1:5

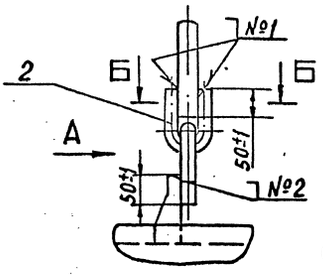

Вид А
М1:5

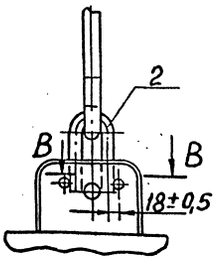

Б-Б
М1:2,5

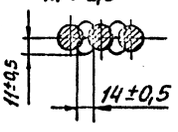

В-В
М1:2

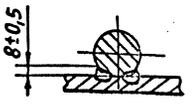

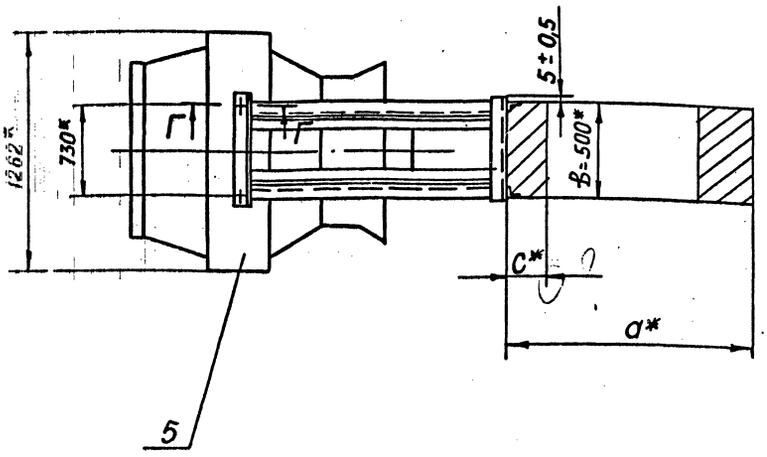

Г-Г
М1:4

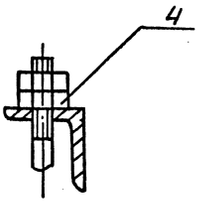

Обозначение	Размеры колонны $a^* \times в^* \times c^*$, мм
А17В 080. 000	1300 × 500 × 250
-01	1400 × 500 × 300

1.* Размеры для справок

2. Сварные швы по ГОСТ 5264-80, швы №1 и №2- сварка ручная дуговая

Изм.	Лист	№ докум.	Подп.	Дата	А17В 080. 000 СБ		
Разраб.		Смолянская			Крепление агрегата СТД 300П к двухветвевым колоннам Схема 2	Лит.	Масса	Масштаб
Пров.		Мерзляков				И	860,5	—
Рук. гр.		Мерзляков				Лист	Листов 1	
Гл. спец.		Байнберг				САНТЕХПРОЕКТ		
Н. контр.		Лейтес						
Утв.		Спивак						

Инв. № подл. | Подп. и дата | Взам. инв. № | Инв. № дубл. | Подп. и дата

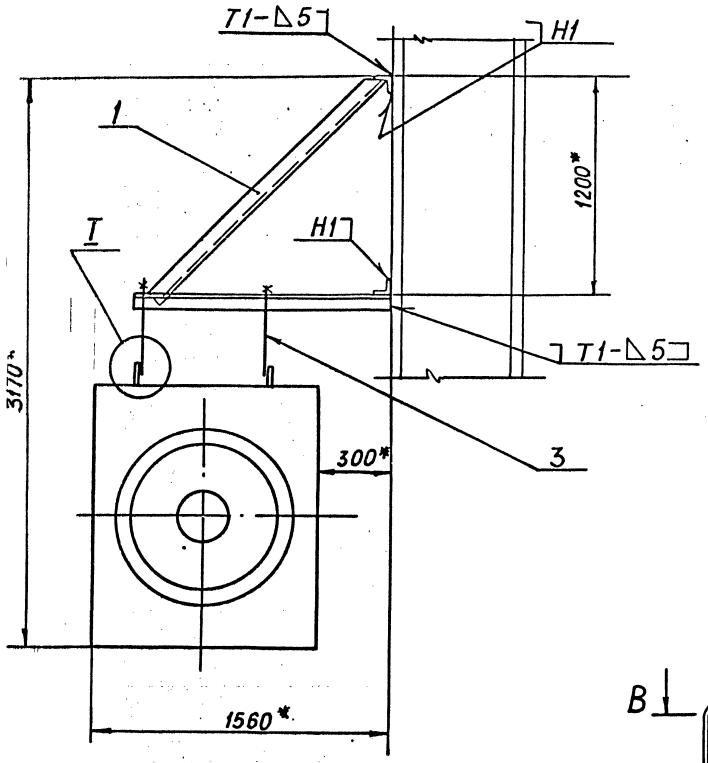

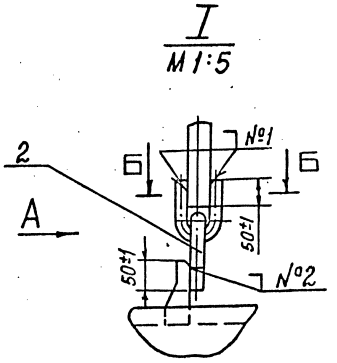

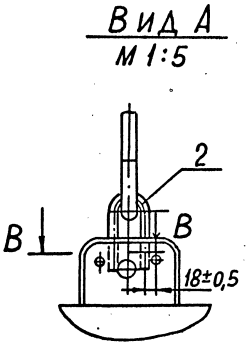

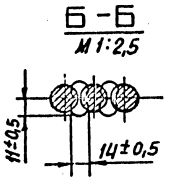

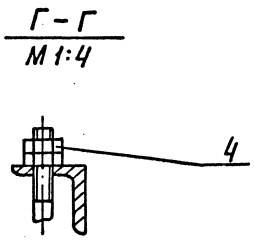

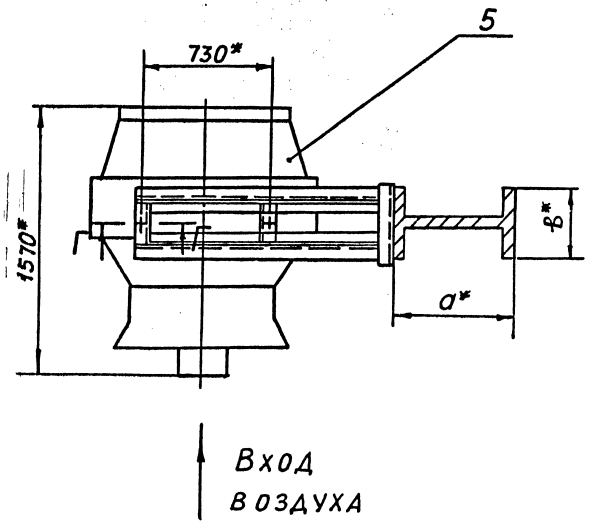

Обозначение	Размеры колонны а*×в*, мм
А17В 081.000	700 × 400
	1000 × 500

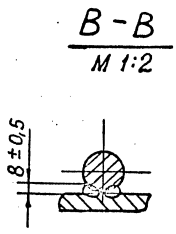

1.* Размеры для справок

2. Сварные швы по ГОСТ 5264-80, швы №1 и №2 – сварка ручная дуговая

					А17В 081.000СБ			
Изм.	Лист	№ докум.	Подп.	Дата	Крепление агрегата СТД 300П к металлическим колоннам. Схема 1	Лит. И	Масса 856	Масштаб –
Разраб.						Лист	Листов 1	
Пров.						САНТЕХПРОЕКТ		
Рук. гр.								
Гл.спец.								
Н. конт.								
Утв.								

Инв. № подл. | Подп. и дата | Взам. инв. № | Инв. № дубл. | Подп. и дата

Обозначение	Наименование	Кол. на испол. A17B 063. 010-			Примечание
		–	01	02	03
	Документация				
A17B 063. 010 СБ	Сборочный чертеж				
	Детали				
A17B 036. 003 –12	Уголок	2			
–13	Уголок		2		
–14	Уголок			2	
–15	Уголок				2
A17B 036. 006 – 12	Поперечина	2		2	
–13	Поперечина		2		2
A17B 036. 011 – 10	Косынка	1	1	1	
A17B 036. 012 – 10	Косынка	1	1	1	

Изм.	Лист	№ докум.	Подп.	Дата
Разраб.		Лентес		
Пров.		Нерлякова		
Рук. гр.		Нерлякова		
Н. контр.		Столярская		
Утв.		Спивак		

A 17 B 063. 010

Кронштейн

Лит. | Масса | Масштаб

Лист 1 | Листов 2

САНТЕХПРОЕКТ

Копировал: Тужилкина Формат А4

Обозначение	Наименование	Кол. на испол. A17B 063. 010-			Примечание
		–	01	02	03
A17B 063. 001	Швеллер 6,5 ГОСТ 8240-72				9,3 кг
	Швеллер В Ст3 ГОСТ 535-79				
	L = 1570-31	2	2	2	

A 17 B 063. 010

Лист 2

Копировал: Тужилкина Формат А4

A17B063.010 СБ

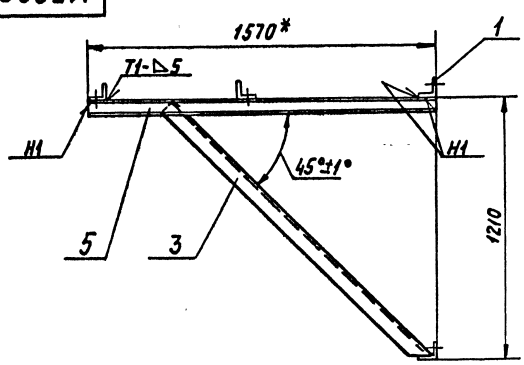

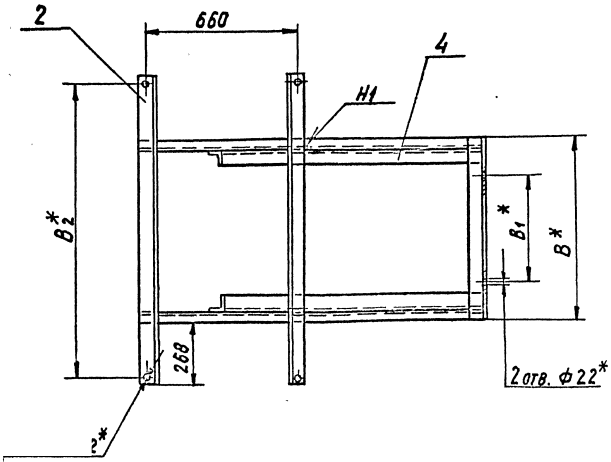

Обозначение	Размеры, мм			Масса, кг
	B*	B1*	B2	
A17B 063. 010	800	460	1275	87,2
–01	1300		1775	105,2
–02	800	560	1275	87,2
–03	1300		1775	105,2

1. * Размеры для справок
2. $\pm \frac{t_2}{2}$.
3. Сварные швы по ГОСТ 5264-80

A17B 063. 010 СБ

Изм.	Лист	№ докум.	Подп.	Дата
Разраб.		Лентес		
Пров.		Нерлякова		
Рук. гр.		Нерлякова		
Гл. спец.		Бадиберг		
Н. контр.		Столярская		
Утв.		Спивак		

Кронштейн

Лит. | Масса | Масштаб

Лист | Листов 1

САНТЕХПРОЕКТ

Копировал: Тужилкина 25756-03 9 Формат А4

gost.e-ecolog.ru