ТИПОВАЯ ДОКУМЕНТАЦИЯ НА КОНСТРУКЦИИ, ИЗДЕЛИЯ
И УЗЛЫ ЗДАНИЙ И СООРУЖЕНИЙ

СЕРИЯ 5.904-48

УСТАНОВКА И КРЕПЛЕНИЕ ВОЗДУШНО-ОТОПИТЕЛЬНЫХ АГРЕГАТОВ

ВЫПУСК 1-1

УСТАНОВКА И КРЕПЛЕНИЕ АГРЕГАТОВ ТИПА А02-4÷А02-10

РАБОЧИЕ ЧЕРТЕЖИ

gost.e-ecolog.ru

25756-02

Отпускная цена
на момент реализации,
указана в счет-накладной

ТИПОВАЯ ДОКУМЕНТАЦИЯ НА КОНСТРУКЦИИ, ИЗДЕЛИЯ
И УЗЛЫ ЗДАНИЙ И СООРУЖЕНИЙ

СЕРИЯ 5.904-48

УСТАНОВКА И КРЕПЛЕНИЕ ВОЗДУШНО-ОТОПИТЕЛЬНЫХ АГРЕГАТОВ

ВЫПУСК 1-1

УСТАНОВКА И КРЕПЛЕНИЕ АГРЕГАТОВ ТИПА А02-4÷А02-10

РАБОЧИЕ ЧЕРТЕЖИ

РАЗРАБОТАНЫ
ГПИ САНТЕХПРОЕКТ
ГОССТРОЯ СССР

ЗАМ. ГЛ. ИНЖЕНЕРА ИНСТИТУТА — ДЮЖИНКОВ В.Д.

ГЛАВНЫЙ ИНЖЕНЕР ПРОЕКТА — СПИВАК В.А.

УТВЕРЖДЕНЫ
ГЛАВНЫМ УПРАВЛЕНИЕМ ПРОЕКТИРОВАНИЯ
ГОССТРОЯ СССР

ПРОТОКОЛОМ ОТ 1988 г. №

ВВЕДЕНЫ В ДЕЙСТВИЕ
ГПИ САНТЕХПРОЕКТ

ПРИКАЗОМ ОТ 1988 г. №

Содержание

Обозначение	Наименование	Стр.
	Содержание	2
А17В036.000Д А17В036.002 А17В036.006	Крепление агрегатов. Техническые требования Тяга Полеречина	3
А17В036.000 А17В036.004	Крепление агрегатов А02-4;А02-6,3; А02-10 на колоннах прямоугольного сечения. Схема 1 Шпилька	4
А17В036.000СБ	Крепление агрегатов А02-4; А02-6,3; А02-10 на колоннах прямоугольного сечения. Схема 1.	5
А17В036.010 А17В036.001	Кронштейн Ушко	6
А17В036.003 А17В036.010СБ	Уголок Кронштейн	7
А17В036.011 А17В036.012 А17В037.000	Укосина Укосина Крепление агрегатов А02-4; А02-6,3; А02-10 на колоннах прямоугольного сечения. Схема 2.	8
А17В037.000СБ	Крепление агрегатов А02-4; А02-6,3; А02-10 на колоннах прямоугольного сечения. Схема 2	9
А17В037.010 А17В037.010СБ	Кронштейн Кронштейн	10
А17В038.000	Крепление агрегатов А02-4; А02-6,3; А02-10 на двухветвевых колоннах Схема 1.	11
А17В039.000	Крепление агрегатов А02-4; А02-6,3; А02-10 на двухветвевых колоннах. Схема 2.	
А17В038.000СБ	Крепление агрегатов А02-4; А02-6,3; А02-10 на двухветвевых колоннах Схема 1.	12
А17В039.000СБ	Крепление агрегатов А02-4; А02-6,3; А02-10 на двухветвевых колоннах Схема 2.	13
А17В040.000	Крепление агрегатов А02-4; А02-6,3; А02-10 на кирпичных стенах. Схема 2	14
А17В041.000	Крепление агрегатов А02-4; А02-6,3; А02-10 к колоннам прямоугольного сечения. Схема 1.	
А17В040.000СБ	Крепление агрегатов А02-4; А02-6,3; А02-10 на кирпичных стенах. Схема 2.	15
А17В041.000СБ	Крепление агрегатов А02-4; А02-6,3; А02-10 к колоннам прямоугольного сечения. Схема 1	16
А17В040.010	Кронштейн	17
А17В040.010СБ	Кронштейн	18
А17В042.000	Крепление агрегатов А02-4;А02-6,3; А02-10 к колоннам прямоугольного сечения. Схема 2	
А17В042.000СБ	Крепление агрегатов А02-4; А02-6,3; А02-10 к колоннам прямоугольного сечения. Схема 2	19
А17В041.010	Кронштейн	20
А17В042.010	Кронштейн	21
А17В041.010СБ	Кронштейн	22
А17В042.010СБ	Кронштейн	
А17В043.000	Крепление агрегатов А02-4; А02-6,3; А02-10 к двухветвевым колоннам. Схема 1.	23
А17В044.000	Крепление агрегатов А02-4;А02-6,3; А02-10 к двухветвевым колоннам. Схема 2	
А17В043.000СБ	Крепление агрегатов А02-4;А02-6,3; А02-10 к двухветвевым колоннам. Схема 1.	24
А17В044.000СБ	Крепление агрегатов А02-4; А02-6,3; А02-10 к двухветвевым колоннам. Схема 2	25
А17В045.000	Крепление агрегатов А02-4; А02-6,3; А02-10 к металлическим колоннам. Схема 1.	
А17В049.000	Крепление агрегата А02-10-02-У3 на колоннах прямоугольного сечения. Схема 1	26
А17В050.000	Крепление агрегата А02-10-02-У3 на колоннах прямоугольного сечения. Схема 1.	
А17В045.000СБ	Крепление агрегатов А02-4; А02-6,3; А02-10 к металлическим колоннам. Схема 1.	27
А17В049.000СБ	Крепление агрегата А02-10-02-У3 на колоннах прямоугольного сечения. Схема 1.	28
А17В049.001 А17В049.010 А17В049.010СБ	Уголок Кронштейн Кронштейн	29
А17В050.000СБ	Крепление агрегата А02-10-02-У3 на колоннах прямоугольного сечения. Схема 1	30
А17В050.010 А17В050.010СБ	Кронштейн Кронштейн	31
А17В051.000	Крепление агрегата А02-10-02-У3 на колоннах прямоугольного сечения. Схема 2.	32
А17В052.000	Крепление агрегата А02-10-02-У3 на двухветвевых колоннах. Схема 1.	
А17В051.000СБ	Крепление агрегата А02-10-02-У3 на колоннах прямоугольного сечения. Схема 2.	33
А17В051.010 А17В051.010СБ	Кронштейн Кронштейн	34
А17В052.000СБ	Крепление агрегата А02-10-02-У3 на двухветвевых колоннах. Схема 1.	35
А17В053.000	Крепление агрегата А02-10-02-У3 на двухветвевых колоннах. Схема 2.	36
А17В054.000	Крепление агрегата А02-10-02-У3 на кирпичной стене. Схема 2	
А17В053.000СБ	Крепление агрегата А02-10-02-У3 на двухветвевых колоннах. Схема 2	37
А17В054.000СБ	Крепление агрегата А02-10-02-У3 на кирпичной стене. Схема 2.	38
А17В054.010 А17В054.010СБ	Кронштейн Кронштейн	39
А17В055.000	Крепление агрегата А02-10-02-У3 к колоннам прямоугольного сечения. Схема 1.	40
А17В056.000	Крепление агрегата А02-10-02-У3 к колоннам прямоугольного сечения. Схема 1.	
А17В057.000	Крепление агрегата А02-10-02-У3 к колоннам прямоугольного сечения. Схема 2	
А17В058.000	Крепление агрегата А02-10-02-У3 к двухветвевым колоннам. Схема 1.	
А17В055.000СБ	Крепление агрегата А02-10-02-У3 к колоннам прямоугольного сечения. Схема 1	41
А17В056.000СБ	Крепление агрегата А02-10-02-У3 к колоннам прямоугольного сечения. Схема 1	42
А17В057.000СБ	Крепление агрегата А02-10-02-У3 к колоннам прямоугольного сечения. Схема 2.	43
А17В058.000СБ	Крепление агрегата А02-10-02-У3 к двухветвевым колоннам. Схема 1.	44
А17В059.000	Крепление агрегата А02-10-02-У3 к двухветвевым колоннам. Схема 2.	45
А17В060.000	Крепление агрегата А02-10-02-У3 к металлическим колоннам. Схема 1.	
А17В059.000СБ	Крепление агрегата А02-10-02-У3 к двухветвевым колоннам. Схема 2.	46
А17В060.000СБ	Крепление агрегата А02-10-02-У3 к металлическим колоннам. Схема 1	47

В данном альбоме представлены рабочие чертежи крепления агрегатов типа А02-4-01У3; А02-6,3-01У3; А02-10-01У3; А02-10-02У3:

1) на железобетонных колоннах прямоугольного сечения;
2) на железобетонных двухветвевых колоннах;
3) на кирпичных стенах;
4) на металлических колоннах.

Разработаны 2 варианта крепления агрегатов: приваркой кронштейна к строительным конструкциям и на стяжных шпильках.

Крепление агрегатов типа А02 может осуществляться по 2м схемам:

Схема 1 - при установке агрегатов на колоннах и направлении потока воздуха вдоль пролета,

Схема 2 - при установке агрегатов на колоннах и у стены и направлении потока воздуха поперек пролета или перпендикулярно стене.

Изм.	Лист	№ докум.	Подп.	Дата
Разраб.		Лейтес		
Пров.		Мерзлякова		
Рук. групп.		Мерзлякова		
Н. контр.		Смолянская		
Утв.		Спивак		

А17В036.000Д

Крепление агрегатов. Технические требования

Лит.	Лист	Листов
И		1

Сантехпроект

Формат А4

Инв. № подл. | Подп. и дата | Взам. инв. № | Инв. № дубл. | Подп. и дата

А17В036.002

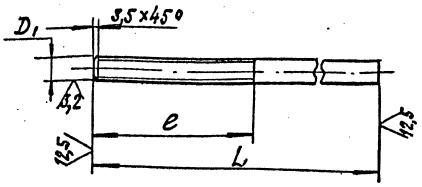

Обозначение	Размеры, мм				Масса, кг
	D*	D_1	L	e	
А17В036.002	12	М12-8g	850	110	0,75
-01			680		0,6
-02			480		0,43
-03	20	М20-8g	820	130	2,1
-04			1070		2,7
-05			870		2,14
-06			380		0,88

1. * Размеры для справок.
2. h14; $\pm\frac{t_2}{2}$.

А17В036.002

Тяга

Лит.	Масса	Масштаб
И	См. табл.	—

Лист | Листов 1

Круг D^*-В ГОСТ 2590-71 / В Ст3-I ГОСТ 535-79

Сантехпроект

Формат: А4

Инв. № подл. | Подп. и дата | Взам. инв. № | Инв. № дубл. | Подп. и дата

А17В036.006

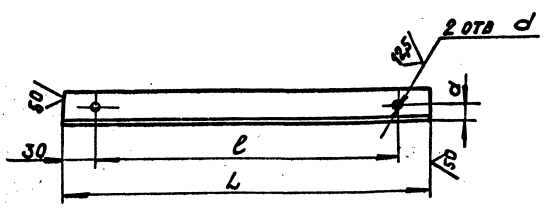

Обозначение	Размеры, мм				Материал	Масса, кг
	L	e	d	d		
А17В036.006	692	630	30	13	Уголок 50×50×5-В ГОСТ 8509-86 / В Ст3-1 ГОСТ 535-79	2,6
-01	724	663			Уголок 56×56×5-В ГОСТ 8509-86 / В Ст3-1 ГОСТ 535-79	3,1
-02	791	728	35		Уголок 63×63×6-В ГОСТ 8509-86 / В Ст3-1 ГОСТ 535-79	4,5
-03	827	767	30		Уголок 50×50×5-В ГОСТ 8509-86 / В Ст3-1 ГОСТ 535-79	3,1
-04	1077	1017			Уголок 56×56×5-В ГОСТ 8509-86 / В Ст3-1 ГОСТ 535-79	4,6
-05			35		Уголок 63×63×6-В ГОСТ 8509-86 / В Ст3-1 ГОСТ 535-79	6,15
-06	733	673	30		Уголок 50×50×5-В ГОСТ 8509-86 / В Ст3-1 ГОСТ 535-79	2,76
-07	983	923			Уголок 56×56×5-В ГОСТ 8509-86 / В Ст3-1 ГОСТ 535-79	4,2
-08			35		Уголок 63×63×6-В ГОСТ 8509-86 / В Ст3-1 ГОСТ 535-79	5,6
-09	1018	958				5,8
-10	720	660	45	22	Уголок 75×75×6-В ГОСТ 8509-86 / В Ст3-1 ГОСТ 535-79	4,95
-11					Уголок 75×75×8-В ГОСТ 8509-86 / В Ст3-1 ГОСТ 535-79	6,5
-12	1335	1275				12,1
-13	1835	1775				16,6
-14	790	730				7,1

Неуказанные предельные отклонения размеров: H14; h14; $\pm\frac{t_2}{2}$.

А17В036.006

Поперечина

Лит.	Масса	Масштаб
И	См. табл.	—

Лист | Листов 1

См. табл.

Сантехпроект

Инв. № подл.	Подп. и дата	Взам. инв. №	Инв. № дубл.	Подп. и дата

Обозначение	Наименование	Кол. на исполн. А17В.036.000-									Примечание
		–	01	02	03	04	05	06	07	08	
	Прочие изделия										
	Агрегаты воздушно-отопительные ТУ22-4824-80										
	А02-4-01У3	1			1			1			
	А02-6,3-01У3		1			1			1		
	А02-10-01У3			1			1			1	

Изм.	Лист	№ докум.	Подп.	Дата	А17В 036.000

Лист 3

Копировал: Тужилкина Формат А4

Инв. № подл.	Подп. и дата	Взам. инв. №	Инв. № дубл.	Подп. и дата

Формат	Зона	Поз.	Обозначение	Наименование	Кол. на исполн. А17В 036. 000-									Примечание
					–	01	02	03	04	05	06	07	08	
				Документация										
А2			А17В 036. 000 СБ	Сборочный чертеж										
А4			А17В 036. 000 Д	Технические требования										
				Сборочные единицы										
А4		1	А17В 036. 010	Кронштейн	1			1						
			-01	Кронштейн		1			1					
			-02	Кронштейн			1			1				
			-03	Кронштейн							1			
			-04	Кронштейн								1		
			-05	Кронштейн									1	

Изм.	Лист	№ докум.	Подп.	Дата	А17В 036.000
Разраб.		Смоленская			Крепление агрегатов А02-4; А02-6,3; А02-10 на колоннах прямоугольного сечения. Схема 1.
Пров.		Мерзлякова			
Рук. гр.		Мерзлякова			
Н. контр.		Лейтес			
Утв.		Спивак			

Лит.	Лист	Листов
И	1	3

САНТЕХПРОЕКТ

Копировал: Тужилкина Формат А4

Инв. № подл.	Подп. и дата	Взам. инв. №	Инв. № дубл.	Подп. и дата

Формат	Зона	Поз.	Обозначение	Наименование	Кол. на исполн. А17В 036. 000-									Примечание
					–	01	02	03	04	05	06	07	08	
				Детали										
А4		2	А17В. 036. 001	Ушко	4	4	4	4	4	4	4	4	4	
А4		3	А17В. 036. 002	Тяга	4	4	4	4	4	4	4	4	4	
А3		4	А17В 036. 003	Уголок	2			2						
			-01	Уголок		2			2					
			-02	Уголок			2			2				
			-03	Уголок							2			
			-04	Уголок								2		
			-05	Уголок									2	
А4		5	А17В 036. 004	Шпилька	4	4	4				4	4	4	
				Шпилька				4	4	4				
				Стандартные изделия										
				Гайки ГОСТ 5915-70										
		6		М12.4	8	8	8	8	8	8	8	8	8	
		7		М16.4	16	16	16	16	16	16	16	16	16	

Изм.	Лист	№ докум.	Подп.	Дата	А17В 036.000

Лист 2

Копировал: Тужилкина Формат А4

Инв. № подл.	Подп. и дата	Взам. инв. №	Инв. № дубл.	Подп. и дата

А17В 036.004

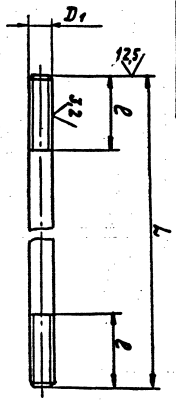

Обозначение	Размеры, мм				Масса, кг
	D*	D1	L	ℓ	
А17В 036.004-01	16	М16-8g	480	50	0,8
-02			680		1,1
-03			330		0,5
-04			380		0,6
-05	20	М20-8g	490		1,3
-06			690		1,7
-07			340	60	0,85
			390		1,0

1. * Размеры для справок.
2. h14; ± IT12/2.

Изм.	Лист	№ докум.	Подп.	Дата	А17В 036.004
Разраб.		Смоленская			Шпилька
Пров.		Мерзлякова			
Рук. гр.		Мерзлякова			
Н. контр.		Лейтес			
Утв.		Спивак			

Лит.	Масса	Масштаб
И	см. табл.	–

Лист Листов 1

САНТЕХПРОЕКТ

Материал: Круг В Ст3-Т ГОСТ 535-79

Покрытие: Ц9.ОСТ 2.590-71

Копировал: Тужилкина Формат А4

25756-02 5

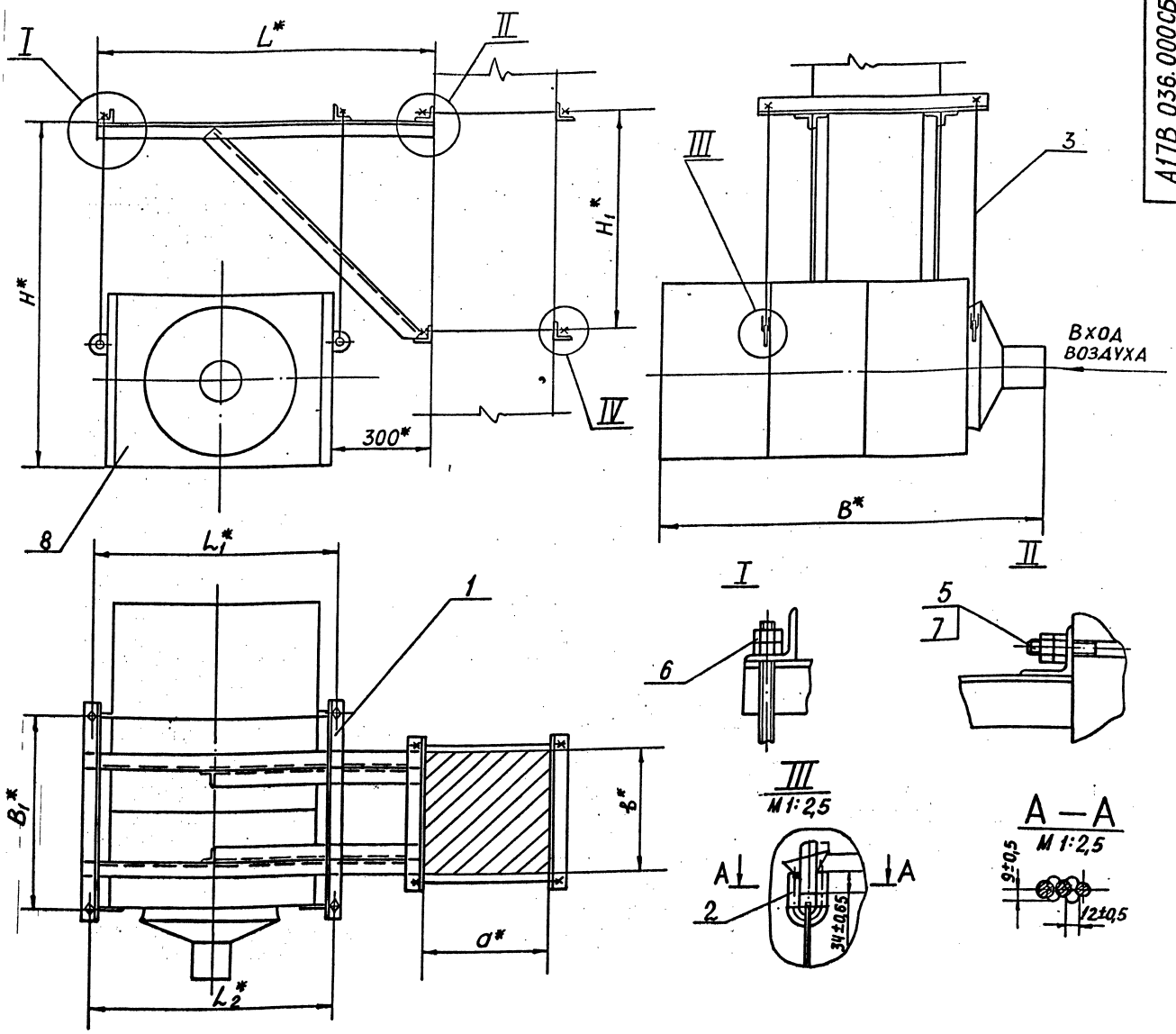

Обозначение	Тип агрегата	Размеры колонны $a^* \times b^*$, мм	Размеры, мм							Масса, кг
			B^*	B_1^*	H^*	H_1^*	L^*	L_1^*	L_2^*	
А17В 036.000	А02-4-01У3	400×400	1230	630	1200	645	1072	767	673	151,0
-01	А02-6,3-01У3			663		760	1325	1017	923	200,0
-02	А02-10-01У3		1385	728	1430					270,0
-03	А02-4-01У3	600×400	1230	630	1200	645	1072	767	673	152,0
-04	А02-6,3-01У3			663		760	1325	1017	923	201,0
-05	А02-10-01У3		1385	728	1430					271,0
-06	А02-4-01У3	400×600	1230	630	1200	645	1072	767	673	160,0
-07	А02-6,3-01У3			663		760	1325	1017	923	205,0
-08	А02-10-01У3		1385	728	1430					280,0

1.* Размеры для справок
2. Сварка ручная дуговая

IV

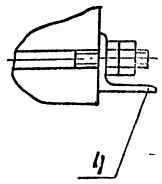

Изм.	Лист	№ докум.	Подп.	Дата	А17В 036.000СБ			
Разраб.		Смолянская			Крепление агрегатов А02-4; А02-6,3; А02-10 на колоннах прямоугольного сечения. Схема 1	Лит. И	Масса см. табл.	Масшт. —
Пров.		Мараляков				Лист	Листов 1	
Рук. гр.		Мараляков						
Гл. спец.		Вайнберг				САНТЕХПРОЕКТ		
Н. контр.		Лейтес						
Утв.		Спивак						

Формат А2

Инв. № подл.	Подп. и дата	Взам. инв. №	Инв. № дубл.	Подп. и дата

Формат	Зона	Поз.	Обозначение	Наименование	Кол. на исполн. А17В 036.010-										Примечание
					–	01	02	03	04	05	06	07	08		
		5	А17В 036.012	Укосина	1			1			1				
			-01	Укосина		1			1			1			
			-02	Укосина			1			1			1		

Изм.	Лист	№ докум.	Подп.	Дата	А17В 036.010	Лист 3

Копировал: Тужилкина Формат: А4

Инв. № подл.	Подп. и дата	Взам. инв. №	Инв. № дубл.	Подп. и дата

Формат	Зона	Поз.	Обозначение	Наименование	Кол. на исполн. А17В 036.010-										Примечание
					–	01	02	03	04	05	06	07	08		
				Документация											
А3			А17В 036.010 СБ	Сборочный чертеж	X	X	X	X	X	X	X	X	X		
				Детали											
А3		1	А17В 036.003	Уголок	2										
			-01	Уголок		2									
			-02	Уголок			2								
			-03	Уголок				2							
			-04	Уголок					2						
			-05	Уголок						2					
			-06	Уголок							2				
			-07	Уголок								2			
			-08	Уголок									2		

Изм.	Лист	№ докум.	Подп.	Дата	А17В 036.010			
Разраб.	Смолянская				Кронштейн	Лит. И	Лист 1	Листов 3
Пров.	Мерзлякова					Сантехпроект		
Рук. гр.	Мерзлякова							
Н. контр.	Лейтес							
Утв.	Спивак							

Копировал: Тужилкина Формат: А4

Инв. № подл.	Подп. и дата	Взам. инв. №	Инв. № дубл.	Подп. и дата

Изм.	Лист	№ докум.	Подп.	Дата	А17В 036.001
Разраб.	Смолянская				
Пров.	Мерзлякова				
Рук. гр.	Мерзлякова				
Н. контр.	Лейтес				
Утв.	Спивак				

А17В 036.001

Ушко

Кругл. Д*-В ГОСТ 2590-71
ВСт3-I ГОСТ 535-79

25756-02 7

Лит.	Масса	Масштаб
И	Сп. Табл.	–
Лист	Листов 1	

Сантехпроект

Формат: А4

Обозначение	Размеры, мм			Масса, кг
	Д*	L	R	
А17В 036.001	12	45±0,8	7,5±0,45	0,135
-01	20	65±0,95	12±0,55	0,32

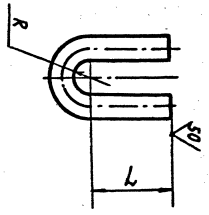

* Размеры для справок

А17В 036.001

Д (1)

Инв. № подл.	Подп. и дата	Взам. инв. №	Инв. № дубл.	Подп. и дата

Формат	Зона	Поз.	Обозначение	Наименование	Кол. на исполн. А17В 036.010-										Примечание
					–	01	02	03	04	05	06	07	08		
А3		2	А17В 036.006	Поперечина	2			2			2				
			-01	Поперечина		2			2			2			
			-02	Поперечина			2			2			2		
Б4		3	А17В 036.007	Уголок продольный											
				Уголок 50х50х5-В ГОСТ 8509-86 / ВСт3-I ГОСТ 535-79											
				L=1072-2,6	2			2			2				3,96 кг
Б4		3	А17В 036.008	Уголок продольный											
				Уголок 56х56х5-В ГОСТ 8509-86 / ВСт3-I ГОСТ 535-79											
				L=1325-3,1		2			2			2			5,6 кг
Б4		3	А17В 036.009	Уголок продольный											
				Уголок 63х63х6-В ГОСТ 8509-86 / ВСт3-I ГОСТ 535-79											
				L=1325-3,1			2			2			2		7,5 кг
А4		4	А17В 036.011	Укосина	1			1			1				
			-01	Укосина		1			1			1			
			-02	Укосина			1			1			1		

Изм.	Лист	№ докум.	Подп.	Дата	А17В 036.010	Лист 2

Копировал: Тужилкина Формат: А4

А17В 036.003

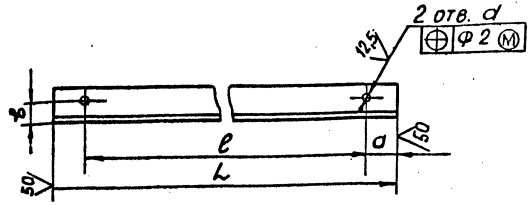

Обозначение	Размеры, мм L	l	a	b	d	Материал	Масса, кг
А17В 036.003	500	460	20	30	18	Уголок 50×50×5-В ГОСТ 8509-86 / Ст3-I ГОСТ 535-79	1,88
-01						Уголок 56×56×5-В ГОСТ 8509-86 / Ст3-I ГОСТ 535-79	1,95
-02				35		Уголок 63×63×6-В ГОСТ 8509-86 / Ст3-I ГОСТ 535-79	2,6
-03	700	660		30		Уголок 50×50×5-В ГОСТ 8509-86 / Ст3-I ГОСТ 535-79	2,64
-04						Уголок 56×56×5-В ГОСТ 8509-86 / Ст3-I ГОСТ 535-79	2,98
-05				35		Уголок 63×63×6-В ГОСТ 8509-86 / Ст3-I ГОСТ 535-79	4,0
-06	600	560		30		Уголок 50×50×5-В ГОСТ 8509-86 / Ст3-I ГОСТ 535-79	2,33
-07						Уголок 56×56×5-В ГОСТ 8509-86 / Ст3-I ГОСТ 535-79	2,5
-08				35		Уголок 63×63×6-В ГОСТ 8509-86 / Ст3-I ГОСТ 535-79	3,4
-09	520	460	30	45	22	Уголок 75×75×6-В ГОСТ 8509-86 / Ст3-I ГОСТ 535-79	3,58
-10	720	660					4,96
-11	620	560					4,27
-12	800	460	170			Уголок 75×75×8-В ГОСТ 8509-86 / Ст3-I ГОСТ 535-79	7,2
-13	1300		420				11,72
-14	800	560	120				7,2
-15	1300		370				11,72
-16	520	460	30				4,7
-17	720	660					6,5
-18	620	560					5,6

Неуказанные предельные отклонения размеров: H14; h14; $\pm \frac{t2}{2}$

Изм.	Лист	№ докум.	Подп.	Дата	А17В 036.003			
Разраб.		Смоленская			Уголок	Лит. И	Масса См. табл.	Масштаб —
Пров.		Мерзлякова				Лист	Листов	
Рук. гр.		Мерзлякова			См. табл.	САНТЕХПРОЕКТ		
Гл. спец.		Вайнберг						
Н. контр.		Лейтес						
Утв.		Слизак						

Формат А3

А17В 036.010 СБ

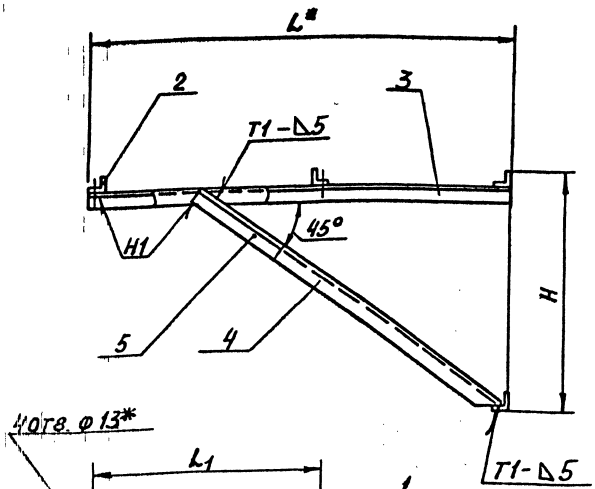

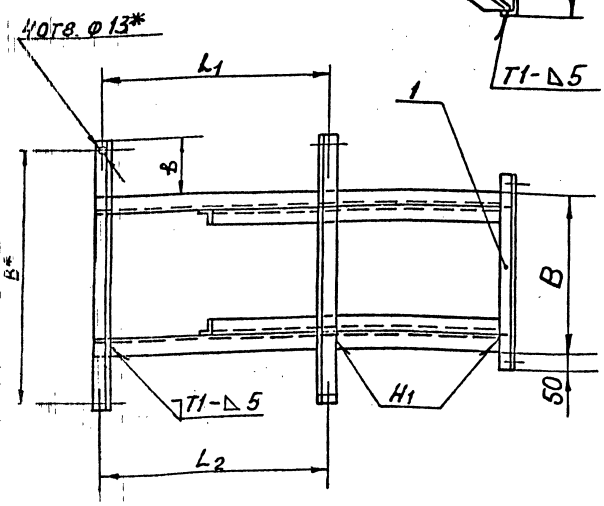

Обозначение	Размеры, мм B	B1*	H	L*	L1	L2	b	Масса, кг
А17В 036.010	400	630	695	1072	767	673	140	24,0
-01		663	816	1325	1017	923	155	30,0
-02		728	823				189	41,0
-03	600	630	695	1072	767	673	40	26,0
-04		663	816	1325	1017	923	55	34,0
-05		728	823				89	45,0
-06	500	630	695	1072	767	673	90	25,0
-07		663	816	1325	1017	923	105	32,0
-08		728	823				149	44,0

1. * Размеры для справок
2. $\pm \frac{t2}{2}$.
3. Сварные швы по ГОСТ 5264-80
4. Поперечины (поз.2) приварить на монтаже по агрегату.

Изм.	Лист	№ докум.	Подп.	Дата	А17В 036.010 СБ			
Разраб.		Смоленская			Кронштейн	Лит. И	Масса См. табл.	Масштаб —
Пров.		Мерзлякова				Лист	Листов 1	
Рук. гр.		Мерзлякова				САНТЕХПРОЕКТ		
Гл. спец.		Вайнберг						
Н. контр.		Лейтес						
Утв.		Слизак						

Формат А3

Инв. № подл. | Подп. и дата | Взам. инв. № | Инв. № дубл. | Подп. и дата

А17В 036.011

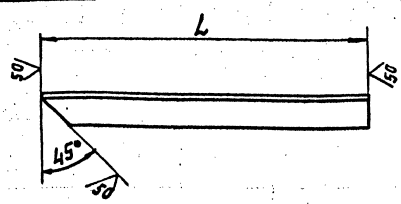

Обозначение	L, мм	Материал	Масса, кг
А17В 036.011	900-2,3	Уголок 50х50х5-В ГОСТ 8509-86 / Ст3-Т ГОСТ 535-79	3,4
-01	1065-2,6	Уголок 56х56х5-В ГОСТ 8509-86 / Ст3-Т ГОСТ 535-79	4,5
-02		Уголок 63х63х6-В ГОСТ 8509-86 / Ст3-Т ГОСТ 535-79	6,1
-03	1280-3,1	Уголок 50х50х5-В ГОСТ 8509-86 / Ст3-Т ГОСТ 535-79	4,9
-04	1260-3,1	Уголок 56х56х5-В ГОСТ 8509-86 / Ст3-Т ГОСТ 535-79	5,4
-05	1430-3,1	Уголок 63х63х6-В ГОСТ 8509-86 / Ст3-Т ГОСТ 535-79	8,2
-06	1275-3,1		7,3
-07	1385-3,1		8,0
-08	1300-3,1	Уголок 75х75х5-В ГОСТ 8509-86 / Ст3-Т ГОСТ 535-79	9,0
-09		Уголок 75х75х8-В ГОСТ 8509-86 / Ст3-Т ГОСТ 535-79	11,8
-10	1700-3,7		15,4
-11	1660-3,7	Уголок 75х75х6-В ГОСТ 8509-86 / Ст3-Т ГОСТ 535-79	11,4

А17В 036.011

Изм.	Лист	№ докум.	Подп.	Дата
Разраб.		Смоленская		
Пров.		Мерзлякова		
Рук. гр.		Мерзлякова		
Гл. спец.		Вайнберг		
Н. контр.		Лентес		
Утв.		Спивак		

Укосина

Лит.	Масса	Масштаб
И	См. табл.	—
Лист	Листов 1	

См. табл.

САНТЕХПРОЕКТ

Формат А4

Инв. № подл. | Подп. и дата | Взам. инв. № | Инв. № дубл. | Подп. и дата

А17В 036.012

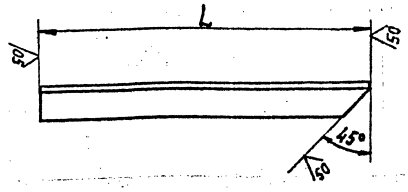

Обозначение	L, мм	Материал	Масса, кг
А17В 036.012	900-2,3	Уголок 50х50х5-В ГОСТ 8509-86 / Ст3-Т ГОСТ 535-79	3,4
-01	1065-2,6	Уголок 56х56х5-В ГОСТ 8509-86 / Ст3-Т ГОСТ 535-79	4,5
-02		Уголок 63х63х6-В ГОСТ 8509-86 / Ст3-Т ГОСТ 535-79	6,1
-03	1280-3,1	Уголок 50х50х5-В ГОСТ 8509-86 / Ст3-Т ГОСТ 535-79	4,9
-04	1260-3,1	Уголок 56х56х5-В ГОСТ 8509-86 / Ст3-Т ГОСТ 535-79	5,4
-05	1430-3,1	Уголок 63х63х6-В ГОСТ 8509-86 / Ст3-Т ГОСТ 535-79	8,2
-06	1275-3,1		7,3
-07	1385-3,1		8,0
-08	1300-3,1	Уголок 75х75х5-В ГОСТ 8509-86 / Ст3-Т ГОСТ 535-79	9,0
-09		Уголок 75х75х8-В ГОСТ 8509-86 / Ст3-Т ГОСТ 535-79	11,8
-10	1700-3,7		15,4
-11	1660-3,7	Уголок 75х75х6-В ГОСТ 8509-86 / Ст3-Т ГОСТ 535-79	11,4

А17В 036.012

Изм.	Лист	№ докум.	Подп.	Дата
Разраб.		Смоленская		
Пров.		Мерзлякова		
Рук. гр.		Мерзлякова		
Гл. спец.		Вайнберг		
Н. контр.		Лентес		
Утв.		Спивак		

Укосина

Лит.	Масса	Масштаб
И	См. табл.	—
Лист	Листов 1	

См. табл.

САНТЕХПРОЕКТ

Копировал: Тужилкина

Формат А4

Инв. № подл. | Подп. и дата | Взам. инв. № | Инв. № дубл. | Подп. и дата

Обозначение	Наименование	Кол. на испол. А17В 037.000-						Примечание
		-	01	02	03	04	05	
	Документация							
А17В 036. 000Д	Крепление агрегатов							
	Технические требования							
А17В 037.000 СБ	Сборочный чертеж							
	Сборочные единицы							
А4 1 А17В 037. 010 -	Кронштейн	1		1		1		
-01	Кронштейн		1		1		1	
-02	Кронштейн		1		1			
	Детали							
А4 2 А17В 036. 001	Ушко	4	4	4	4	4	4	
А4 3 А17В 036. 002	Тяга	4	4	4	4	4	4	

Изм.	Лист	№ докум.	Подп.	Дата
Разраб.		Смоленская		
Пров.		Мерзлякова		
Рук. гр.		Мерзлякова		
Н. контр.		Лентес		
Утв.		Спивак		

А17В 037. 000

Крепление агрегатов А02-4; А02-6,3; А02-10 на колонных прямоугольного сечения. Схема 2

Лит.	Масса	Масштаб
И		
Лист 1	Листов 2	

САНТЕХПРОЕКТ

Формат А4

Копировал: Тужилкина

Обозначение	Наименование	Кол. на испол. А17В 037.000-						Примечание
		-	01	02	03	04	05	
4 А17В 036. 003	Уголок	2			2			
-01	Уголок		2			2		
-02	Уголок			2			2	
5 А17В 036. 004	Шпилька	4	4	4		4	4	
-01	Шпилька				4	4	4	
	Стандартные изделия							
	Гайки ГОСТ 5915-70							
	М12.4	8	8	8	8	8	8	
	М16.4	16	16	16	16	16	16	
	Прочие изделия							
	Агрегаты воздушно-отопительные ТУ22-4824-80							
	А02-4-01У3	1			1			
	А02-6,3-01У3		1			1		
	А02-10-01У3			1			1	

Изм.	Лист	№ докум.	Подп.	Дата

А17В 037. 000

Лист 2

Формат А4

Копировал: Тужилкина

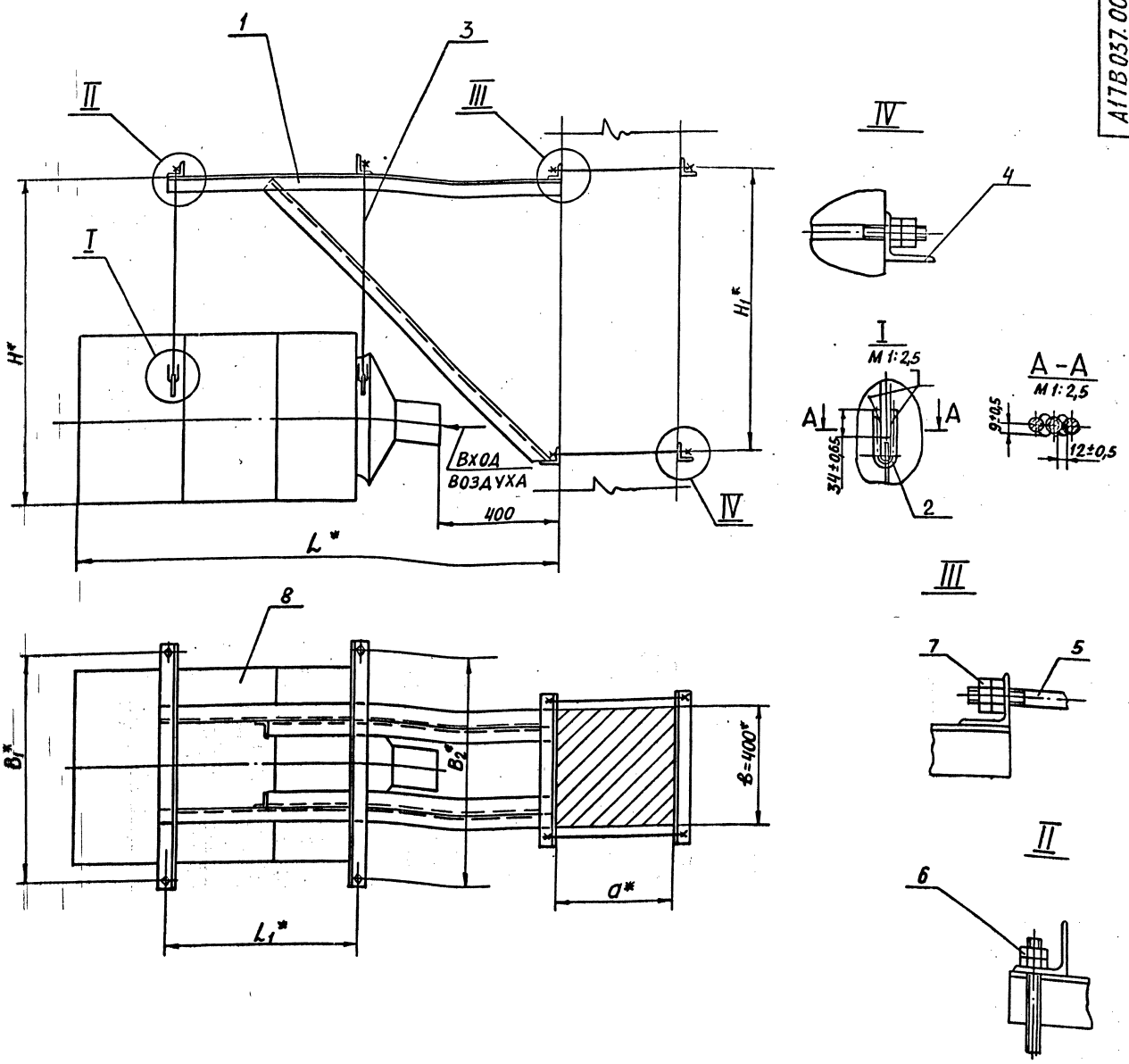

Обозначение	Тип агрегата	Размеры колонны a*×b*, мм	Размеры, мм						Масса кг
			B_1^*	B_2^*	H^*	H_1^*	L^*	L_1^*	
А17В 037.000	А02-4-01У3	400×400	767	673	1200	915	1630	630	155,0
-01	А02-6,3-01У3		1017	923		900		663	205,0
-02	А02-10-01У3				1430	1020	1785	728	280,0
-03	А02-4-01У3	600×400	767	673	1200	915	1630	630	157,0
-04	А02-6,3-01У3		1017	923		900		663	206,0
-05	А02-10-01У3				1430	1020	1785	728	282,0

1. * Размеры для справок
2. Сварка ручная дуговая

Изм.	Лист	№ докум.	Подп.	Дата
Разраб.	Смолянская			
Пров.	Мерзлякова			
Рук. гр.	Мерзлякова			
Гл. спец.	Райнберг			
Н. контр.	Лейтес			
УГВ	Спивак			

А17В 037. 000 СБ

Крепление агрегатов А02-4; А02-6,3; А02-10 на колоннах прямоугольного сечения. Схема 2

Лит.	Масса	Масштаб
И	см. табл.	—
Лист	Листов	

САНТЕХПРОЕКТ

25756-02 10 Копировал Бочкарева Формат А2

Инв. № подл. | Подп. и дата | Взам. инв. № | Инв. № дубл. | Подп. и дата

Формат	Зона	Поз.	Обозначение	Наименование	Кол. на исполн. А17В 037.010-						Примечание
					–	01	02	03	04	05	
				Документация							
А3			А17В 037.010 СБ	Сборочный чертеж							
				Детали							
А3		1	А17В 036.003	Уголок	2						
			-01	Уголок		2					
			-02	Уголок			2				
			-06	Уголок				2			
			-07	Уголок					2		
			-08	Уголок						2	
А3		2	А17В 036.006-03	Поперечина	1			1			
			-04	Поперечина		1			1		
			-05	Поперечина			1			1	

Изм.	Лист	№ докум.	Подп.	Дата
Разраб.		Смолянская		
Пров.		Мерзлякова		
Рук. гр.		Мерзляков		
Н. контр.		Лейтес		
Утв.		Спивак		

А 17 В 037.010

Кронштейн

Лит.	Лист	Листов
И	1	2

САНТЕХПРОЕКТ

Копировал: Тужилкина

Формат: А4

Формат	Зона	Поз.	Обозначение	Наименование	Кол. на исполн. А17В 037.010-						Примечание
					–	01	02	03	04	05	
А3		3	А17В 036.006-06	Поперечина	1			1			
			-07	Поперечина		1			1		
			-08	Поперечина			1			1	
А4		4	А17В 036.011-03	Укосина	1			1			
			-04	Укосина		1			1		
			-05	Укосина			1			1	
А4		5	А17В 036.012-03	Укосина	1			1			
			-04	Укосина		1			1		
			-05	Укосина			1			1	
Б4		6	А17В 037.001	Уголок L=1255-3,1							
				Уголок 50х50х5-В ГОСТ 8509-86 / ВСт3-I ГОСТ 535-79	2			2			4,7 кг
Б4		6	А17В 037.002	Уголок L=1255-3,1							
				Уголок 56х56х5 ГОСТ 8509-86 / ВСт3-I ГОСТ 535-79		2			2		5,3 кг
Б4		6	А17В 037.003	Уголок L=1413-3,1							
				Уголок 63х63х6-В ГОСТ 8509-86 / ВСт3-I ГОСТ 535-79			2			2	8,1 кг

Изм.	Лист	№ докум.	Подп.	Дата

А 17 В 037.010

Лист 2

Копировал: Тужилкина

Формат: А4

А17В 037.010СБ

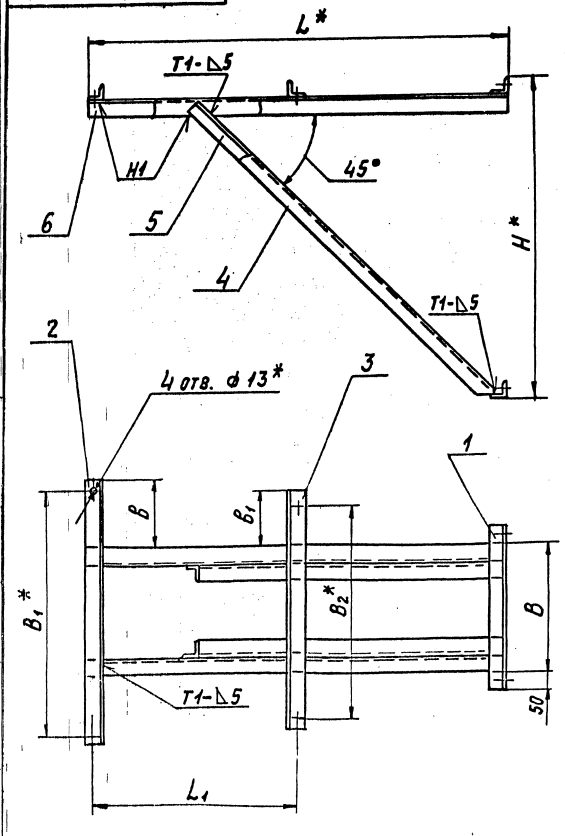

Обозначение	Размеры, мм								Масса, кг
	B	B_1*	B_2*	H*	L*	L_1	b	b_1	
А17В037.010	400	767	673	965	1255	630	208	161	29,0
-01		1017	923	956		663	333	286	34,5
-02				1084	1413	728			50,0
-03	500	767	673	965	1255	630	158	111	30,1
-04		1017	923	956		663	283	236	35,5
-05				1084	1413	728			52,0

1. * Размеры для справок
2. $\pm \frac{t_2}{2}$
3. Сварные швы по ГОСТ 5264-80

Изм.	Лист	№ докум.	Подп.	Дата
Разраб.		Смолянская		
Пров.		Мерзляков		
Рук. гр.		Мерзлякова		
Гл. спец.		Шайнберг		
Н. контр.		Лейтес		
Утв.		Спивак		

А 17 В 037.010 СБ

Кронштейн

Лит.	Масса	Масштаб
И	см. табл.	–

Лист | Листов 1

САНТЕХПРОЕКТ

25756-02 11 Копировал: Тужилкина Формат: А3

Инв. № подл. | Подп. и дата | Взам. инв. № | Инв. № дубл. | Подп. и дата

Формат	Зона	Поз.	Обозначение	Наименование	Кол. на исполн. А17В 039.000 —	—	01	02	03	04	05	Примечание
				Документация								
А4			А17В 036.000Д	Крепление агрегатов								
				Технические требования								
А2			А17В 039.000 СБ	Сборочный чертеж								
				Сборочные единицы								
А4		1	А17В 037.010 —03	Кронштейн		1			1			
			—04	Кронштейн			1			1		
			—05	Кронштейн				1			1	
				Детали								
А4		2	А17В 036.001	Ушко		4	4	4	4	4	4	
А4		3	А17В 036.002	Тяга		4	4	4	4	4	4	

Изм.	Лист	№ докум.	Подп.	Дата	А17В039.000			
Разраб.		Смолянская			Крепление агрегатов А02-4; А02-6,3; А02-10 на двухветвевых колоннах. Схема 2	Лит.	Лист	Листов
Пров.		Мерзлякова				И	1	2
Рук. группы		Мерзлякова				Сантехпроект		
Н. контр.		Лейтес						
Утв.		Спивак						

Копировал: Кранлина Формат А4

Инв. № подл. | Подп. и дата | Взам. инв. № | Инв. № дубл. | Подп. и дата

Формат	Зона	Поз.	Обозначение	Наименование	Кол. на исполн. А17В 038.000 —	—	01	02	03	04	05	Примечание
				Документация								
А4			А17В 036.000Д	Крепление агрегатов								
				Технические требования								
А2			А17В 038.000 СБ	Сборочный чертеж								
				Сборочные единицы								
А4		1	А17В 036.010-06	Кронштейн		1			1			
			-07	Кронштейн			1			1		
			-08	Кронштейн				1			1	
				Детали								
А4		2	А17В 036.001	Ушко		4	4	4	4	4	4	
А4		3	А17В 036.002	Тяга		4	4	4	4	4	4	

Изм.	Лист	№ докум.	Подп.	Дата	А17В038.000			
Разраб.		Смолянская			Крепление агрегатов А02-4; А02-6,3; А02-10 на двухветвевых колоннах. Схема 1	Лит.	Лист	Листов
Пров.		Мерзлякова				И	1	2
Рук. группы		Мерзлякова				Сантехпроект		
Н. контр.		Лейтес						
Утв.		Спивак						

Копировал: Кранлина Формат А4

Инв. № подл. | Подп. и дата | Взам. инв. № | Инв. № дубл. | Подп. и дата

Формат	Зона	Поз.	Обозначение	Наименование	Кол. на исполн. А17В 039.000 —	—	01	02	03	04	05	Примечание
А3		4	А17В 036.003 —06	Уголок		2			2			
			—07	Уголок			2			2		
			—08	Уголок				2			2	
А4		5	А17В 036.004 —02	Шпилька		4	4	4				
			—03	Шпилька					4	4	4	
				Стандартные изделия								
				Гайки ГОСТ 5915-70								
		6		М12.4		8	8	8	8	8	8	
		7		М16.4		16	16	16	16	16	16	
				Прочие изделия								
				Агрегаты воздушно-отопительные ТУ 22-4824-80								
		8		А02-4-01У3		1			1			
				А02-6,3-01У3			1			1		
				А02-10-01У3				1			1	

Изм.	Лист	№ докум.	Подп.	Дата	А17В039.000	Лист
						2

Копировал: Кранлина Формат А4

25756-02 12

Инв. № подл. | Подп. и дата | Взам. инв. № | Инв. № дубл. | Подп. и дата

Формат	Зона	Поз.	Обозначение	Наименование	Кол. на исполн. А17В 038.000 —	—	01	02	03	04	05	Примечание
А3		4	А17В 036.003 —06	Уголок		2			2			
			-07	Уголок			2			2		
			-08	Уголок				2			2	
А4		5	А17В 036.004 —02	Шпилька		4	4	4				
			-03	Шпилька					4	4	4	
				Стандартные изделия								
				Гайки ГОСТ 5915-70								
		6		М12.4		8	8	8	8	8	8	
		7		М16.4		16	16	16	16	16	16	
				Прочие изделия								
		8		Агрегаты воздушно-отопительные ТУ 22-4824-80								
				А02-4-01У3		1			1			
				А02-6,3-01У3			1			1		
				А02-10-01У3				1			1	

Изм.	Лист	№ докум.	Подп.	Дата	А17В.038.000	Лист
						2

Копировал: Кранлина Формат А4

11

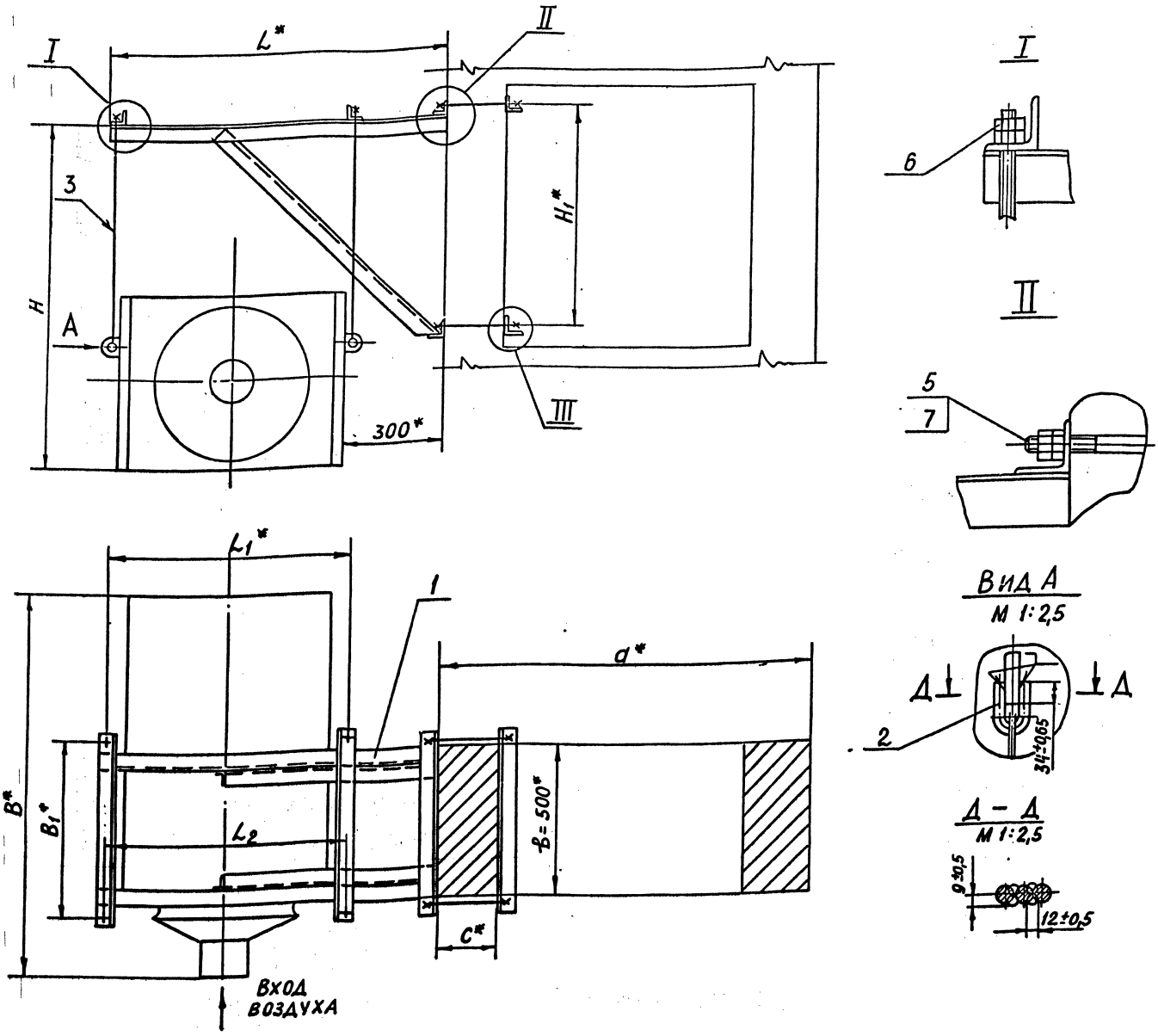

Обозначение	Тип агрегата	Размеры колонны $a^* \times b^* \times C^*$, мм	Размеры, мм							Масса, кг
			B^*	B_1^*	H^*	H_1^*	L^*	L_1^*	L_2^*	
А17В 038.000	А02-4-01У3	1300×500×250	1230	630	1200	645	1072	767	673	150,0
-01	А02-6,3-01У3			663		760	1325	1017	923	203,0
-02	А02-10-01У3		1385	728	1430					278,0
-03	А02-4-01У3	1400×500×300	1230	630	1200	645	1072	767	673	151,0
-04	А02-6,3-01У3			663		760	1325	1017	923	203,5
-05	А02-10-01У3		1385	728	1430					278,5

III

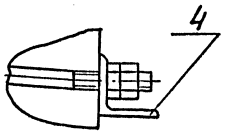

1.* РАЗМЕРЫ ДЛЯ СПРАВОК.
2. СВАРКА РУЧНАЯ ДУГОВАЯ

Изм	Лист	№ докум	Подп.	Дата	А17В 038.000СБ			
Разраб		Смолянск			КРЕПЛЕНИЕ АГРЕГАТОВ А02-4; А02-6,3; А02-10 НА ДВУХВЕТВЕВЫХ КОЛОННАХ СХЕМА 1	Лит. И	Масса См. табл.	Масштаб —
Пров.		Мерзляков				Лист	Листов 1	
Рук. гр.		Мерзляков				САНТЕХПРОЕКТ		
Гл. спец		Вайнберг						
Н. контр.		Лейтес						
Утв.		Спивак						

25756-02 13 Копировал Бочкарёва Формат А2

Инв. № дубл. | Подп. и дата

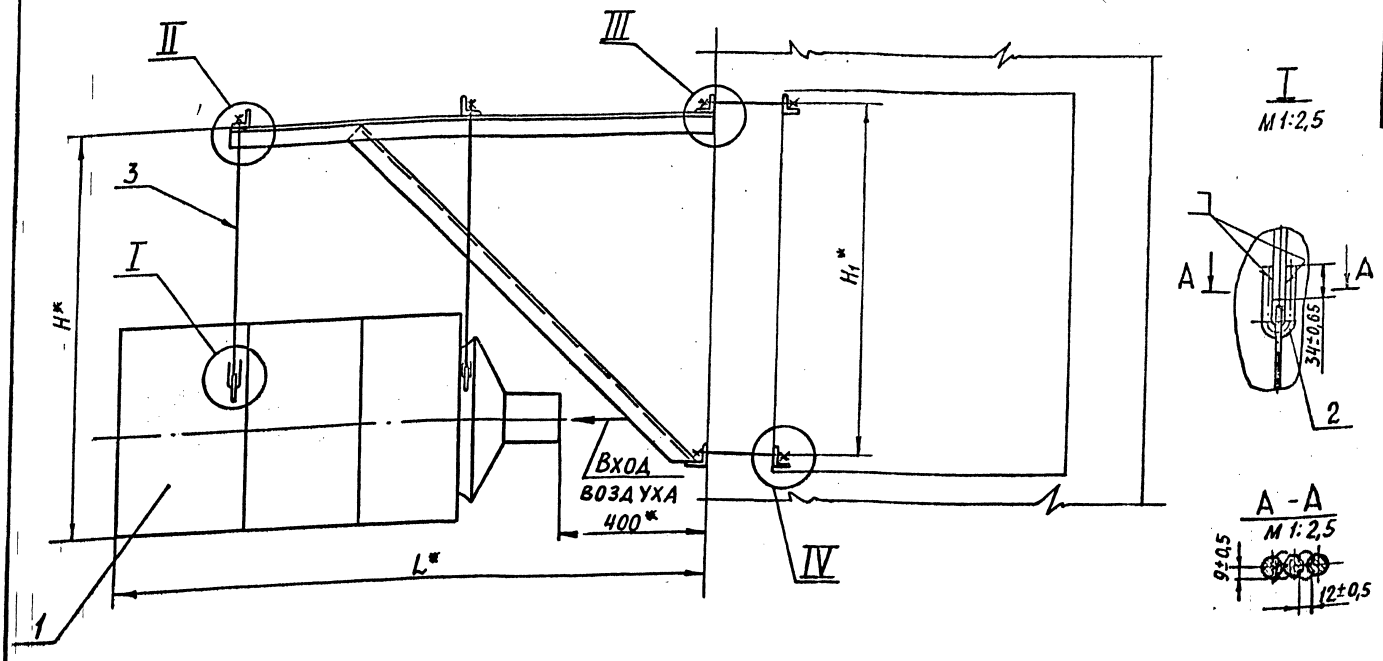

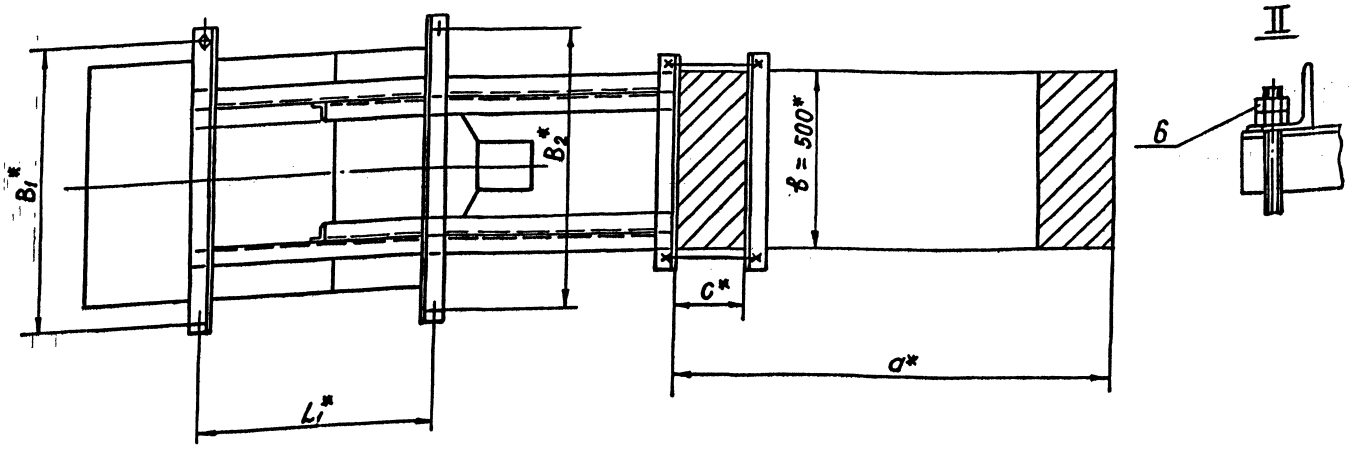

Обозначение	Тип агрегата	Размеры колонны $a^* \times в^* \times c^*$	Размеры, мм						Масса, кг
			B_1^*	B_2^*	H^*	H_1^*	L^*	L_1^*	
А17В 039.000	А02-4-01У3	1300×500×250	767	673	1200	915	1630	630	155,0
-01	А02-6,3-01У3		1017	923		904		663	203,0
-02	А02-10-01У3				1430	1020	1785	728	280,0
-03	А02-4-01У3	1400×500×300	767	673	1200	915	1630	630	155,5
-04	А02-6,3-01У3		1017	923		900		663	203,5
-05	А02-10-01У3				1430	1020	1785	728	281,0

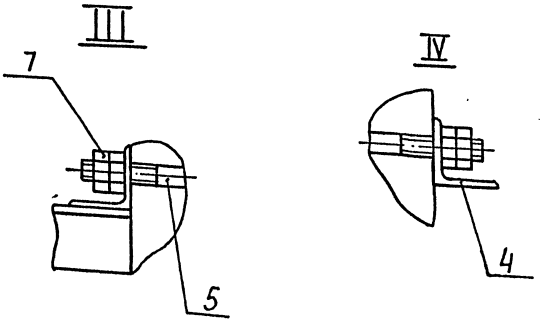

1. Размеры для справок.
2. Сварка ручная дуговая

Изм.	Лист	№ докум.	Подп.	Дата	А17В. 039.000СБ			
Разраб.		Смолянская			Крепление агрегатов А02-4; А02-6,3; А02-10 на двухветвевых колоннах Схема 2.	Лит. И	Масса См. табл.	Масштаб —
Пров.		Мирзаянов				Лист	Листов 1	
Рук. гр.		Мирзаянов						
Гл. спец.		Бойцберг				САНТЕХПРОЕКТ		
Н. контр.		Лейтес						
Утв.		Спивак						

Инв. № подл. | Подп. и дата | Взам. инв. № | Инв. № дубл. | Подп. и дата

Инв.№ подл. | Подп. и дата | Взам. инв.№ | Инв.№ дубл. | Подп. и дата

Формат	Зона	Поз.	Обозначение	Наименование	Кол. на исполн. А17В 041.000 —	—	01	02	03	04	05	Примечание
				Документация								
А4			А17В 036.000 Д	Крепление агрегатов								
				Технические требования								
А2			А17В 041.000 СБ	Сборочный чертеж								
				Сборочные единицы								
А4		1	А17В 041.010	Кронштейн	1							
			—01	Кронштейн		1						
			—02	Кронштейн			1					
			—03	Кронштейн				1				
			—04	Кронштейн					1			
			—05	Кронштейн						1		

Изм.	Лист	№ докум.	Подп.	Дата	А17В041.000			
Разраб.		Смоленская			Крепление агрегатов А02-4; А02-6,3; А02-10 к колоннам прямоугольного сечения. Схема 1	Лит.	Масса	Масштаб
Пров.		Черзлякова				И		
Рук. группы		Черзлякова				Лист 1	Листов 2	
Н. контр.		Лентес			Сантехпроект			
Утв.		Спивак						

Копировал: Крайлина Формат: А4

Инв.№ подл. | Подп. и дата | Взам. инв.№ | Инв.№ дубл. | Подп. и дата

Формат	Зона	Поз.	Обозначение	Наименование	Кол. на исполн. А17В 040.000 —	—	01	02	Примечание
				Документация					
А4			А17В 036.000 Д	Крепление агрегатов					
				Технические требования					
А2			А17В 040.000СБ	Сборочный чертеж					
				Сборочные единицы					
А4		1	А17В 040. 010 — 03	Кронштейн	1				
			— 04	Кронштейн			1		
			— 05	Кронштейн				1	

Изм.	Лист	№ докум.	Подп.	Дата	А17В040.000			
Разраб.		Смоленская			Крепление агрегатов А02-4; А02-6,3; А02-10 на кирпичных стенах. Схема 2	Лит.	Масса	Масштаб
Пров.		Черзлякова				И		
Рук. группы		Черзлякова				Лист 1	Листов 2	
Н. контр.		Лентес			Сантехпроект			
Утв.		Спивак						

Копировал: Крайлина Формат: А4

Инв.№ подл. | Подп. и дата | Взам. инв.№ | Инв.№ дубл. | Подп. и дата

Формат	Зона	Поз.	Обозначение	Наименование	Кол. на исполн. А17В 041.000 —	—	01	02	03	04	05	Примечание
				Детали								
А4		2	А17В 036. 001	Ушко	4	4	4	4	4	4		
А4		3	А17В 036. 002	Тяга	4	4	4	4	4	4		
				Стандартные изделия								
		4		Гайка М12.4								
				ГОСТ 5915-70	8	8	8	8	8	8		
				Прочие изделия								
				Агрегаты воздушно-отопительные								
				ТУ 22-4824-80								
		5		А02-4-01УЗ	1			1				
				А02-6,3-01УЗ		1			1			
				А02-10-01УЗ			1			1		

Изм.	Лист	№ докум.	Подп.	Дата	А17В041.000	Лист 2

Копировал: Крайлина Формат: А4

25756-02 15

Инв.№ подл. | Подп. и дата | Взам. инв.№ | Инв.№ дубл. | Подп. и дата

Формат	Зона	Поз.	Обозначение	Наименование	Кол. на исполн. А17В 040.000 —	—	01	02	Примечание
				Детали					
А4		2	А17В 036. 001	Ушко	4	4	4		
А4		3	А17В 036. 002	Тяга	4	4	4		
				Стандартные изделия					
		4		Гайка М12.4					
				ГОСТ 5915-70	8	8	8		
				Прочие изделия					
				Агрегаты воздушно-отопительные					
				ТУ 22-4824-80					
		5		А02-4-01УЗ	1				
				А02-6,3-01УЗ		1			
				А02-10-01УЗ			1		

Изм.	Лист	№ докум.	Подп.	Дата	А17В040.000	Лист 2

Копировал: Крайлина Формат А4

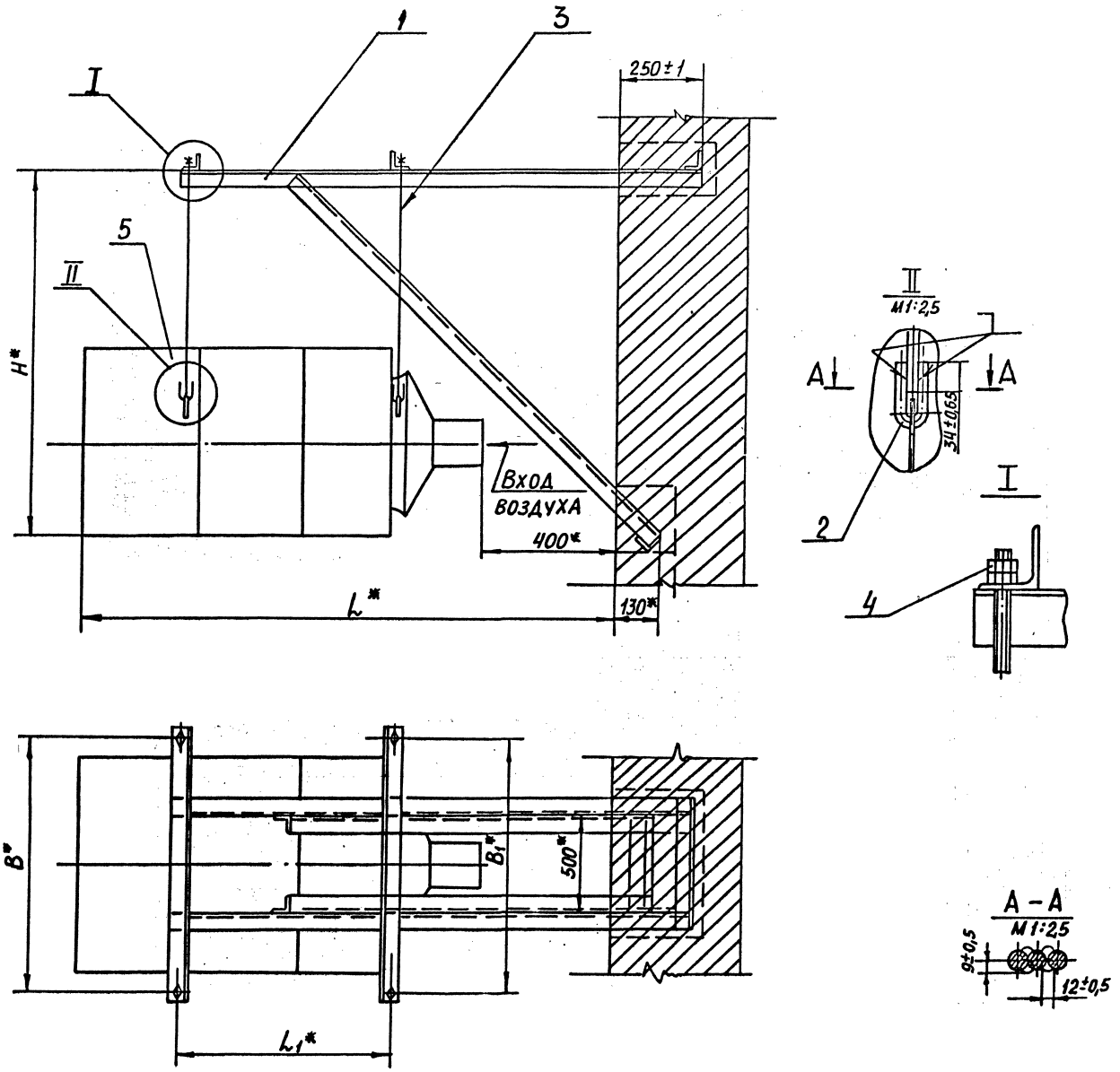

Обозначение	Тип агрегата	Размеры, мм					Масса, кг
		B*	B_1*	H*	L*	L_1	
А17В.040.000	А02-4-01У3	767	673	1200	1630	630	151
–01	А02-6,3-01У3	1017	923			663	200
–02	А02-10-01У3			1430	1785	728	276

1.* Размеры для справок

2. Сварка ручная дуговая

3. После установки и выверки кронштейна (поз. 1) проем в стене заделать бетонным раствором марки 100.

Изм.	Лист	№ докум.	Подп.	Дата	А17В 040.000СБ			
Разраб.		Смолянский			Крепление агрегатов А02-4; А02-6,3 А02-10 на кирпичных стенах. Схема 2	Лит.	Масса	Масштаб
Пров.		Мерзляков					см. табл.	–
Рук. гр.		Мерзляков				Лист	Листов 1	
Гл. спец.		Райнберг				САНТЕХПРОЕКТ		
Н. контр.		Дайтес						
Утв.		Спивак						

Инв. № подл. | Подп. и дата | Взам. инв. № | Инв. № дубл. | Подп. и дата

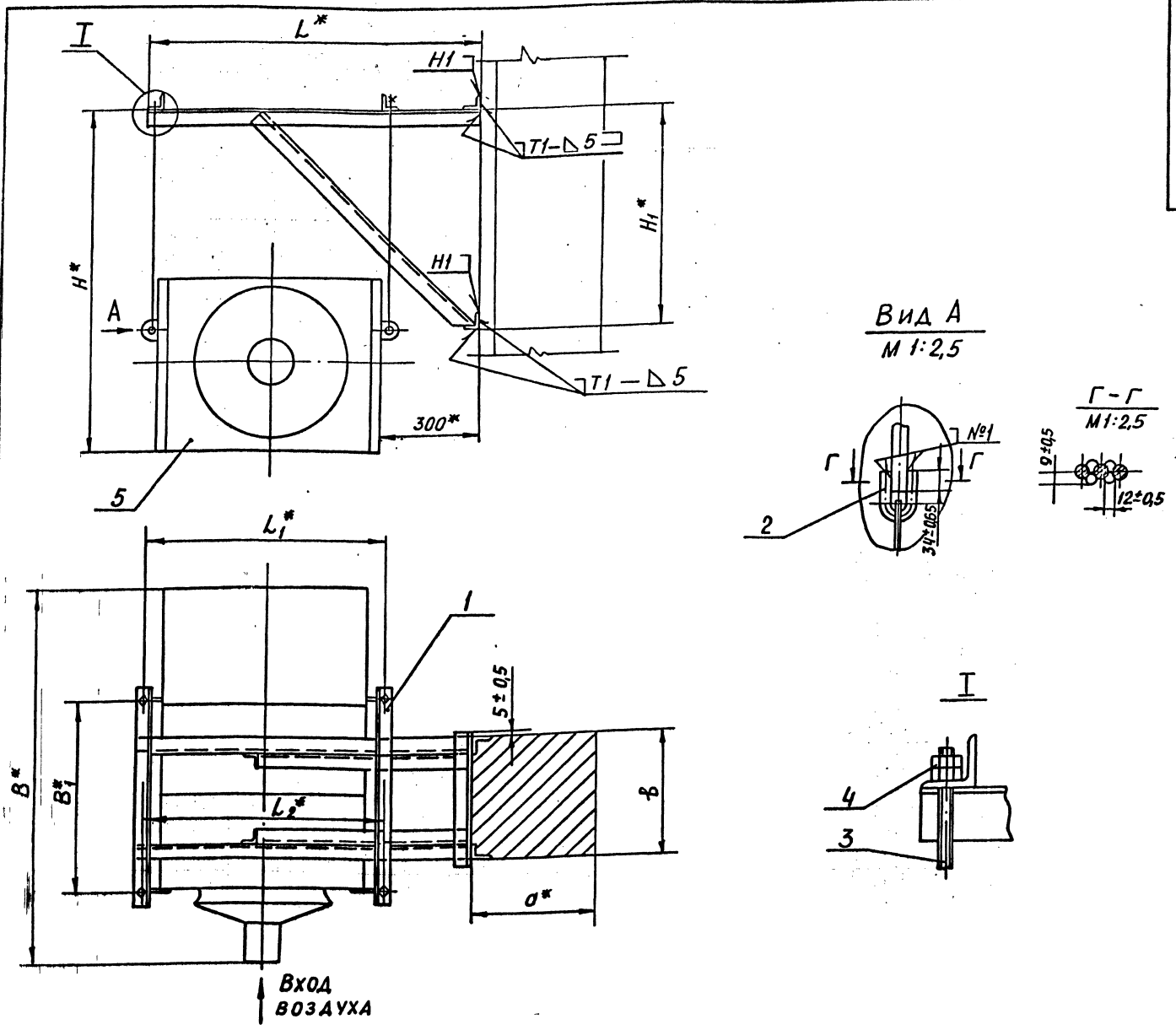

Обозначение	Тип агрегата	Размеры колонны $a^* \times в^*$, мм	Размеры, мм							Масса, кг
			B^*	B_1^*	H^*	H_1^*	L^*	L_1^*	L_2^*	
А17В 041. 000	А02-4-01У3	400×400 600×400	1230	630	1200	645	1072	767	673	142,0
-01	А02-6,3-01У3			663		760	1325	1017	923	190,0
-02	А02-10-01У3		1385	728	1430					260,0
-03	А02-4-01У3	400×600	1230	630	1200	645	1072	767	673	144,0
-04	А02-6,3-01У3			663		760	1325	1017	923	192,0
-05	А02-10-01У3		1385	728	1430					262,0

1. * Размеры для справок.
2. Сварные швы по ГОСТ 5264-80, шов №1- сварка ручная дуговая.

Изм.	Лист	№ докум.	Подп.	Дата	А17В 041. 000СБ			
Разраб.		Смолянская			Крепление агрегатов А02-4; А02-6,3; А02-10 к колоннам прямоугольного сечения. Схема 1	Лит.	Масса	Масштаб
Пров.		Марзляков				Н	См. табл.	—
Рук. гр.		Марзляков				Лист	Листов 1	
Гл. спец.		Зайнберг				САНТЕХПРОЕКТ		
Н. контр.		Войтов						
Утв.		Спивак						

Инв.№подл. | Подп. и дата | Взам.инв.№ | Инв.№дубл. | Подп. и дата

Формат	Зона	Поз.	Обозначение	Наименование	Кол. на исполн. А17В 040. 010 —						Примечание
					—	01	02	03	04	05	
				Уголки							
				Уголок 56×56×5-В ГОСТ 8509-86 / ВСт3-Т ГОСТ 535-79							
Б4		4	А17В 040. 009	L = 400 – 1,4		1					1,7 кг
Б4		4	А17В 040. 011	L = 500 – 1,55					1		2,13 кг
				Уголок 63×63×6-В ГОСТ 8509-86 / ВСт3-Т ГОСТ 535-79							
Б4		4	А17В 040. 012	L = 400 – 1,4			1				2,3 кг
Б4		4	А17В 040. 013	L = 500 – 1,55						1	2,9 кг
Б4		5	А17В 040. 014	Укосина							
				Уголок 50×50×5 ГОСТ 8509-86 / ВСт3-Т ГОСТ 535-79							
				L = 1470 – 3,1	2			2			5,5 кг
Б4		5	А17В 040. 015	Укосина							
				Уголок 56×56×5-В ГОСТ 8509-86 / ВСт3-Т ГОСТ 535-79							
				L = 1445 – 3,1		2			2		6,15 кг

Изм. Лист № докум. Подп. Дата — А17В040.010 — Лист 3

Копировал: Крапивина — Формат: А4

Инв.№подл. | Подп. и дата | Взам.инв.№ | Инв.№дубл. | Подп. и дата

Формат	Зона	Поз.	Обозначение	Наименование	Кол. на исполн. А17В 040. 010 —						Примечание
					—	01	02	03	04	05	
				Документация							
А3			А17В 040. 010 СБ	Сборочный чертеж							
				Детали							
А3		1	А17В 036. 006 –03	Поперечина	1			1			
			–04	Поперечина		1			1		
			–05	Поперечина			1			1	
А3		2	А17В 036. 006 –06	Поперечина	1			1			
			–07	Поперечина		1			1		
			–08	Поперечина			1			1	

Изм.	Лист	№ докум.	Подп.	Дата	А17В040.010	Лит.	Масса	Масштаб
Разраб.		Смоленская			Кронштейн	И	1	4
Пров.		Мерзлякова				САНТЕХПРОЕКТ		
Рук.группы		Мерзлякова						
Н.контр.		Лейтес						
Утв.		Спивак						

Копировал: Крапивина — Формат: А4

Инв.№подл. | Подп. и дата | Взам.инв.№ | Инв.№дубл. | Подп. и дата

Формат	Зона	Поз.	Обозначение	Наименование	Кол. на исполн. А17В 040. 010 —						Примечание
					—	01	02	03	04	05	
Б4		5	А17В 040. 016	Укосина							
				Уголок 63×63×6-В ГОСТ 8509-86 / ВСт3-Т ГОСТ 535-79							
				L = 1620 – 3,7			2			2	9,3 кг
Б4		6	А17В 040. 017	Уголок продольный							
				Уголок 50×50×5-В ГОСТ 8509-86 / ВСт3-Т ГОСТ 535-79							
				L = 1505 – 3,1	2			2			5,85 кг
Б4		6	А17В 040. 018	Уголок							
				Уголок 56×56×5-В ГОСТ 8509-86 / ВСт3-Т ГОСТ 535-79							
				L = 1505 – 3,1		2			2		6,6 кг
Б4		6	А17В 040. 019	Уголок							
				Уголок 63×63×6-В ГОСТ 8509-86 / ВСт3-Т ГОСТ 535-79							
				L = 1663 – 3,7			2			2	9,5 кг

25756-02 18

Изм. Лист № докум. Подп. Дата — А17В040.010 — Лист 4

Копировал: Крапивина — Формат: А4

Инв.№подл. | Подп. и дата | Взам.инв.№ | Инв.№дубл. | Подп. и дата

Формат	Зона	Поз.	Обозначение	Наименование	Кол. на исполн. А17В 040. 010 —						Примечание
					—	01	02	03	04	05	
				Уголки							
				Уголок 50×50×5-В ГОСТ 8509-86 / ВСт3-Т ГОСТ 535-79							
Б4		3	А17В 040. 001	L = 500 – 1,55	1						1,9 кг
Б4		3	А17В 040. 002	L = 600 – 1,75				1			2,3 кг
				Уголок 56×56×5-В ГОСТ 8509-86 / ВСт3-Т ГОСТ 535-79							
Б4		3	А17В 040. 003	L = 512 – 1,75		1					2,2 кг
Б4		3	А17В 040. 004	L = 612 – 1,75					1		2,6 кг
				Уголок 63×63×6-В ГОСТ 8509-86 / ВСт3-Т ГОСТ 535-79							
Б4		3	А17В 040. 005	L = 526 – 1,75			1				2,9 кг
Б4		3	А17В 040. 006	L = 626 – 1,75						1	3,6 кг
				Уголки							
				Уголок 50×50×5-В ГОСТ 8509-86 / ВСт3-Т ГОСТ 535-79							
Б4		4	А17В 040. 007	L = 400 – 1,4	1						1,46 кг
Б4		4	А17В 040. 008	L = 500 – 1,55				1			1,9 кг

Изм. Лист № докум. Подп. Дата — А17В040.010 — Лист 2

Копировал: Крапивина — Формат: А4

А17В 040.010СБ

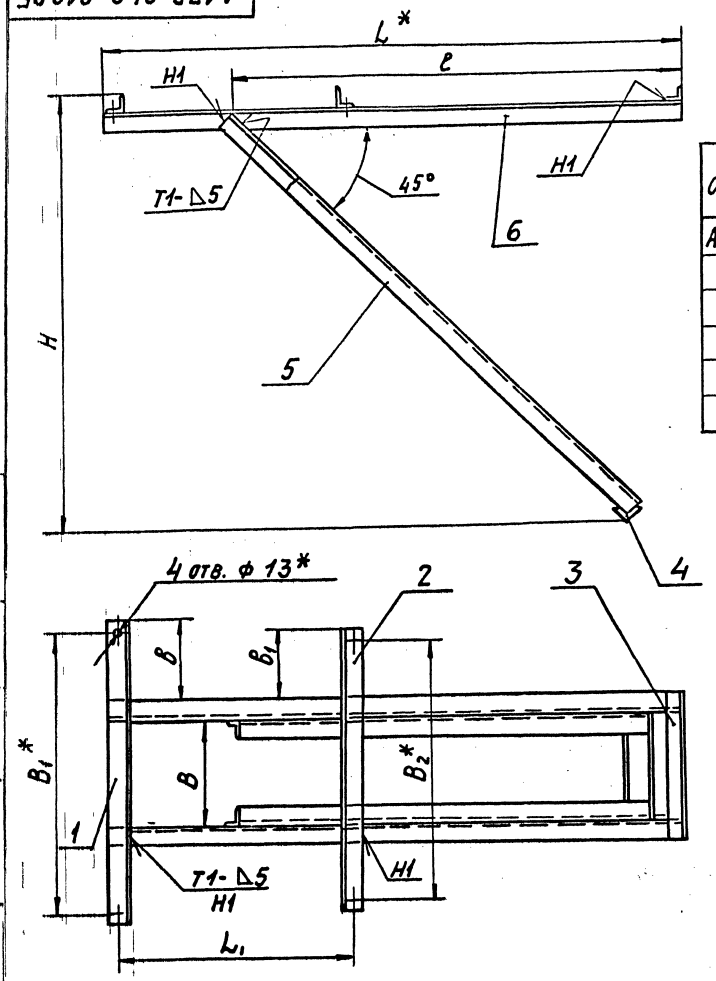

Обозначение	Размеры, мм									Масса кг
	B	B1*	B2*	H	L*	L1	в	в1	l	
А17В 040.010	400	767	673	1140	1505	630	158	111	1165	32,0
-01		1017	923	1132		663	277	230	1150	38,0
-02				1266	1663	728	270	223	1270	55,0
-03	500	767	673	1140	1505	630	108	61	1165	33,0
-04		1017	923	1132		663	227	180	1150	39,0
-05				1266	1663	728	220	173	1270	56,0

1. * Размеры для справок.
2. $\pm \frac{t_2}{2}$.
3. Сварные швы по ГОСТ 5264-80

Изм.	Лист	№ докум.	Подп.	Дата	А17В 040.010СБ
Разраб.		Столянская			Кронштейн
Пров.		Мезлякова			
Рук. гр.		Мезлякова			
Гл. спец.		Вайнберг			
Н. контр.		Лентес			
Утв.		Спивак			

Лит. И | Масса | см. табл. | Масштаб —
Лист | Листов 1
САНТЕХПРОЕКТ

Копировал: Тужилкина | Формат А3

Инв. № подл. | Подп. и дата | Взам. инв. № | Инв. № дубл. | Подп. и дата

Обозначение	Наименование	Кол. на испол. А17В 042.000-			Примечание
		-	01	02	
	Документация				
А17В 036.000Д	Крепление агрегатов				
	Технические требования				
А17В 042.000СБ	Сборочный чертеж				
	Сборочные единицы				
А17В 042.010	Кронштейн	1			
-01	Кронштейн		1		
-02	Кронштейн			1	
	Детали				
А17В 036.001	Ушко	4	4	4	
А17В 036.002	Тяга	4	4	4	

Изм. Лист № докум.	Подп.	Дата	А17В 042.000
Разраб. Столянская			Крепление агрегатов А02-4; А02-63; А02-10 к колоннам прямоугольного сечения. Схема 2.
Пров. Мезлякова			
Рук. гр. Мезлякова			
Н. контр. Лентес			
Утв. Спивак			

Лит. И | Лист 1 | Листов 2
САНТЕХПРОЕКТ

Копировал: Тужилкина | Формат А4

Инв. № подл. | Подп. и дата | Взам. инв. № | Инв. № дубл. | Подп. и дата

Обозначение	Наименование	Кол. на испол. А17В 042.000-			Примечание
		-	01	02	
	Стандартные изделия				
	Гайка М12.4 ГОСТ 5915-70	8	8	8	
	Прочие изделия				
	Агрегаты воздушно-отопительные ТУ22-4824-80				
А02-4-0143		1			
А02-6,3-0143			1		
А02-10-0143				1	

			А17В 042.000

Лист 2

Копировал: Тужилкина | Формат А4

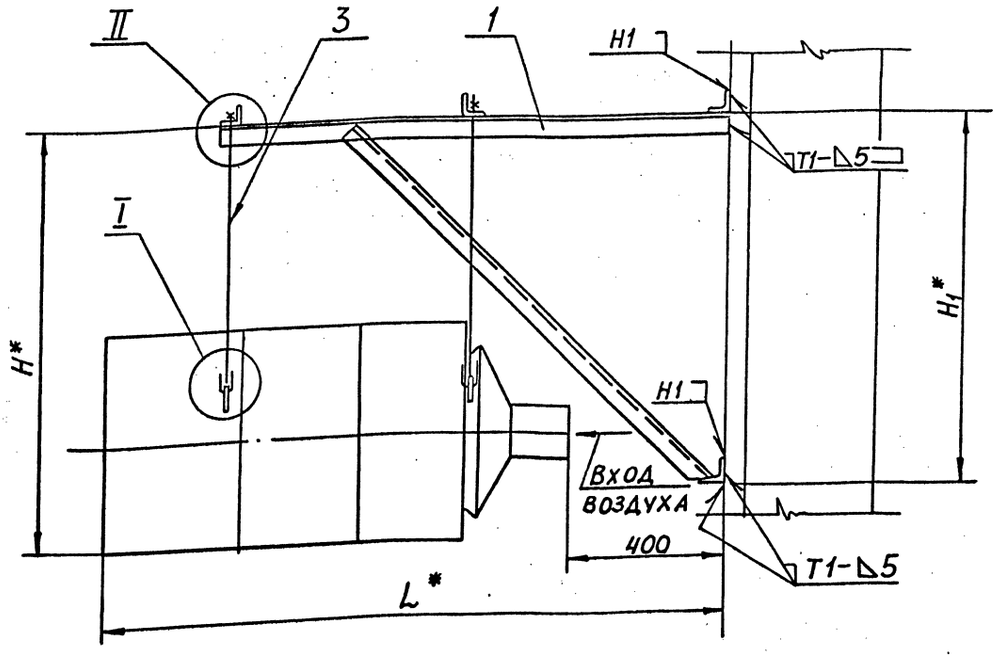

I
М 1:2,5

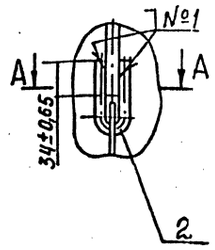

II

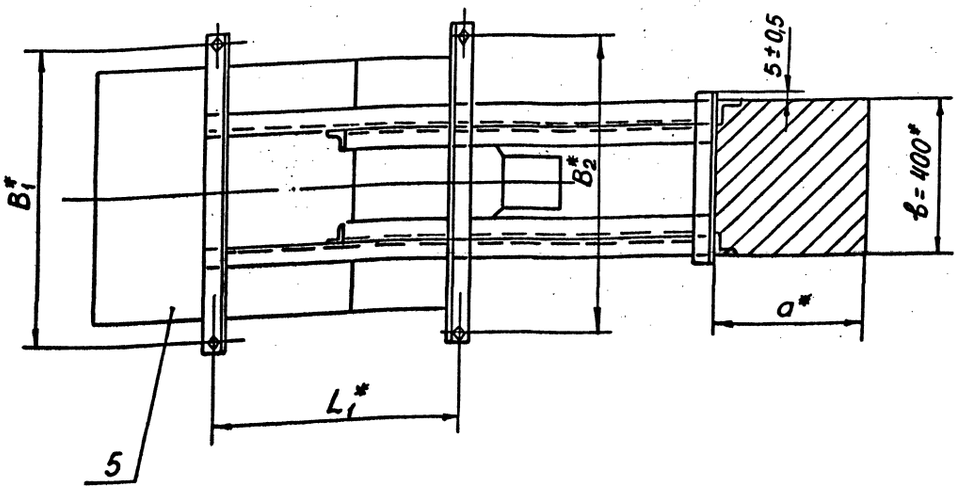

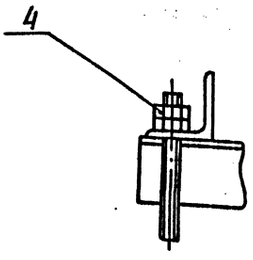

Обозначение	Тип агрегата	Размеры колонны $a^* \times в^*$, мм	Размеры, мм						Масса, кг
			B_1^*	B_2^*	H^*	H_1^*	L^*	L_1^*	
А 17В 042.000	А02-4-01У3	400×400	767	673	1200	915	1630	630	145,0
-01	А02-6,3-01У3	600×400	1017	923		900		663	192,0
-02	А02-10-01У3				1430	1020	1785	728	267,0

А – А
М 1:2,5

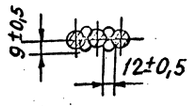

1. Размеры для справок
2. Сварные швы по ГОСТ 5264-80, шов №1 – сварка ручная дуговая

Изм.	Лист	№ докум.	Подп.	Дата	А17В 042.000СБ			
Разраб.		Смолянская			Крепление агрегатов А02-4; А02-6,3; А02-10 к колоннам прямоугольного сечения Схема 2	Лит. И	Масса см. табл.	Масштаб –
Пров.		Нерзлякова				Лист	Листов 1	
Рук. гр.		Мерзлякова						
Гл. спец.		Вайнберг				САНТЕХПРОЕКТ		
Н. контр.		Лайтес						
Утв.		Спивак						

Инв. № подл. | Подп. и дата | Взам. инв. № | Инв. № дубл. | Подп. и дата

Инв. № подл. | Подп. и дата | Взам. инв. № | Инв. № дубл. | Подп. и дата

Формат	Зона	Поз.	Обозначение	Наименование	Кол. на исполн. А17В 041 010- —	01	02	03	04	05	06	07	08	Примечание
	5		А17В 041. 002	Уголок										
				Уголок 56×56×5-В ГОСТ 8509-86 / ВСт3-I ГОСТ 535-79										
				L = 410 - 1,55		2								1,74 кг
Б4	5		А17В 041. 003	Уголок										
				Уголок 63×63×6-В ГОСТ 8509-86 / ВСт3-I ГОСТ 535-79										
				L = 410 - 1,55			2							2,36 кг
Б4	5		А17В 041. 004	Уголок										
				Уголок 50×50×5-В ГОСТ 8509-86 / ВСт.3-I ГОСТ 535-79										
				L = 610 - 1,75				2						2,3 кг
Б4	5		А17В 041. 005	Уголок										
				Уголок 56×56×5-В ГОСТ 8509-86 / ВСт3-I ГОСТ 535-79										
				L = 610 - 1,75					2					2,6 кг

Изм.	Лист	№ докум.	Подп.	Дата	А17В 041. 010	Лист 3

Формат А4

Инв. № подл. | Подп. и дата | Взам. инв. № | Инв. № дубл. | Подп. и дата

Формат	Зона	Поз.	Обозначение	Наименование	Кол. на исполн. А17В 041. 010- —	01	02	03	04	05	06	07	08	Примечание
				Документация										
А3			А17В 041. 010СБ	Сборочный чертеж	X	X	X	X	X	X	X	X	X	
				Детали										
А3		1	А17В 036. 006	Поперечина	2			2			2			
			-01	Поперечина		2			2			2		
			-02	Поперечина			2			2			2	
Б4		2	А17В 036. 007	Уголок продольный										
				Уголок 50×50×5-В ГОСТ 8509-86 / ВСт3-I ГОСТ 535-79										
				L = 1072 - 2,6	2			2			2			3,96 кг

Изм.	Лист	№ докум.	Подп.	Дата	А17В. 041. 010		
Разраб.		Смолянская			Кронштейн	Лит. И	Лист 1 / Листов 4
Пров.		Мерзлякова				САНТЕХПРОЕКТ	
Рук. гр.		Мерзлякова					
Н. контр.		Лейтес					
Утв.		Спивак					

Копировал | Формат А4

Инв. № подл. | Подп. и дата | Взам. инв. № | Инв. № дубл. | Подп. и дата

Формат	Зона	Поз.	Обозначение	Наименование	Кол. на исполн. А17В 041. 010- —	01	02	03	04	05	06	07	08	Примечание
Б4	5		А17В. 041. 006	Уголок										
				Уголок 63×63×6-В ГОСТ 8509-86 / ВСт 3-I ГОСТ 535-79										
				L = 610 - 1,75						2				3,5 кг
Б4	5		А17В 041. 007	Уголок										
				Уголок 50×50×5-В ГОСТ 8509-86 / ВСт. 3-I ГОСТ 535-79										
				L = 510 - 1,75							2			1,92 кг
Б4	5		А17В 041. 008	Уголок										
				Уголок 56×56×5-В ГОСТ 8509-86 / ВСт3-I ГОСТ 535-79										
				L = 510 - 1,75								2		2,2 кг
Б4	5		А17В 041. 009	Уголок										
				Уголок 63×63×6-В ГОСТ 8509-86 / ВСт3-I ГОСТ 535-79										
				L = 510 - 1,75									2	2,92 кг

Изм.	Лист	№ докум.	Подп.	Дата	А17В 041. 010	Лист 4

Копировал Бочкарева | Формат А4

Инв. № подл. | Подп. и дата | Взам. инв. № | Инв. № дубл. | Подп. и дата

Формат	Зона	Поз.	Обозначение	Наименование	Кол. на исполн. А17В 041. 010- —	01	02	03	04	05	06	07	08	Примечание
Б4		2	А17В 036. 008	Уголок продольный										
				Уголок 56×56×5-В ГОСТ 8509-86 / ВСт.3-I ГОСТ 535-79										
				L = 1325 - 3,1		2			2			2		5,6 кг
Б4		2	А17В 036. 009	Уголок продольный										
				Уголок 63×63×6-В ГОСТ 8509-86 / ВСт3-I ГОСТ 535-79										
				L = 1325 - 3,1			2			2			2	7,5 кг
А4		3	А17В 036. 011	Укосина	1			1			1			
			-01	Укосина		1			1			1		
			-02	Укосина			1			1			1	
А4		4	А17В 036. 012	Укосина	1			1			1			
			-01	Укосина		1			1			1		
			-02	Укосина			1			1			1	
Б4		5	А17В 041. 001	Уголок										
				Уголок 50×50×5-В ГОСТ 8509-86 / ВСт3-I ГОСТ 535-79										
				L = 410 - 1,55	2									1,53 кг

Изм.	Лист	№ докум.	Подп.	Дата	А17В 041. 010	Лист 2

Копировал | Формат А4

25756-02 21

20

Инв. № подл.	Подп. и дата	Взам. инв. №	Инв. № дубл.	Подп. и дата

Формат	Зона	Поз.	Обозначение	Наименование	Кол. на испол. А17В 042.010-						Примечание
					–	01	02	03	04	05	
Б4	6		А17В 041.001	Уголок							
				Уголок 50×50×5-В ГОСТ 8509-86 / Ст3-I ГОСТ 535-79							
				L = 410 - 1,55	2						
Б4	6		А17В 041.002	Уголок							
				Уголок 56×56×5-В ГОСТ 8509-86 / Ст3-I ГОСТ 535-79							
				L = 410 - 1,55		2					1,74 кг
Б4	6		А17В 041.003	Уголок							
				Уголок 63×63×6-В ГОСТ 8509-86 / Ст3-I ГОСТ 535-79							
				L = 410 - 1,55			2				2,36 кг
Б4	6		А17В 041.004	Уголок							
				Уголок 50×50×5-Б ГОСТ 8509-86 / Ст3-I ГОСТ 535-79							
				L = 510 - 1,75				2			1,92 кг

Изм	Лист	№ докум.	Подп.	Дата	А17В 042.010	Лист 3

Формат А4

Инв. № подл.	Подп. и дата	Взам. инв. №	Инв. № дубл.	Подп. и дата

Формат	Зона	Поз.	Обозначение	Наименование	Кол. на испол. А17В 042.010-						Примечание
					–	01	02	03	04	05	
				Документация							
А3			А17В 042.010 СБ	Сборочный чертеж							
				Детали							
А3		1	А17В 036.006 -03	Поперечина	1			1			
			-04	Поперечина		1			1		
			-05	Поперечина			1			1	
А3		2	А17В 036.006 -06	Поперечина	1			1			
			-07	Поперечина		1			1		
			-08	Поперечина			1			1	
А4		3	А17В 036.011 -03	Укосина	1			1			
			-04	Укосина		1			1		
			-05	Укосина			1			1	

Изм	Лист	№ докум.	Подп.	Дата	А17В 042.010		
Разраб.	Смоленская				Кронштейн	Лит. И	Лист 1 / Листов 4
Пров.	Мерзлякова					САНТЕХПРОЕКТ	
Рук.гр.	Мерзлякова						
Н.контр.	Лейтес						
Утв.	Спивак						

Формат А4

Инв. № подл.	Подп. и дата	Взам. инв. №	Инв. № дубл.	Подп. и дата

Формат	Зона	Поз.	Обозначение	Наименование	Кол. на испол. А17В 042.010-						Примечание
					–	01	02	03	04	05	
Б4	6		А17В 041.005	Уголок							
				Уголок 56×56×5-В ГОСТ 8509-86 / Ст3-I ГОСТ 535-79							
				L = 510 - 1,75					2		2,2 кг
Б4	6		А17В 041.006	Уголок							
				Уголок 63×63×6-В ГОСТ 8509-86 / Ст3-I ГОСТ 535-79							
				L = 510 - 1,75						2	2,92 кг

Изм	Лист	№ докум.	Подп.	Дата	А17В 042.010	Лист 4

Копировал

Формат А4

Инв. № подл.	Подп. и дата	Взам. инв. №	Инв. № дубл.	Подп. и дата

Формат	Зона	Поз.	Обозначение	Наименование	Кол. на испол. А17В 042. 010-						Примечание
					–	01	02	03	04	05	
А4		4	А17В 036.012 - 03	Укосина	1			1			
			-04	Укосина		1			1		
			-05	Укосина			1			1	
Б4		5	А17В 037.001	Уголок							
				Уголок 50×50×5-В ГОСТ 8509-86 / Ст3-I ГОСТ 535-79							
				L = 1255 - 3,1	2			2			4,7 кг
Б4		5	А17В 037.002	Уголок							
				Уголок 56×56×5-В ГОСТ 8509-86 / Ст3-I ГОСТ 535-79							
				L = 1255 - 3,1		2			2		5,3 кг
Б4		5	А17В 037.003	Уголок							
				Уголок 63×63×6-В ГОСТ 8509-86 / Ст3-I ГОСТ 535-79							
				L = 1413 - 3,1			2			2	8,1 кг

Изм	Лист	№ докум.	Подп.	Дата	А17В 042. 010	Лист 2

Копировал Бочкарева

Формат А4

25156-02 22

21

А17В 041.010 СБ

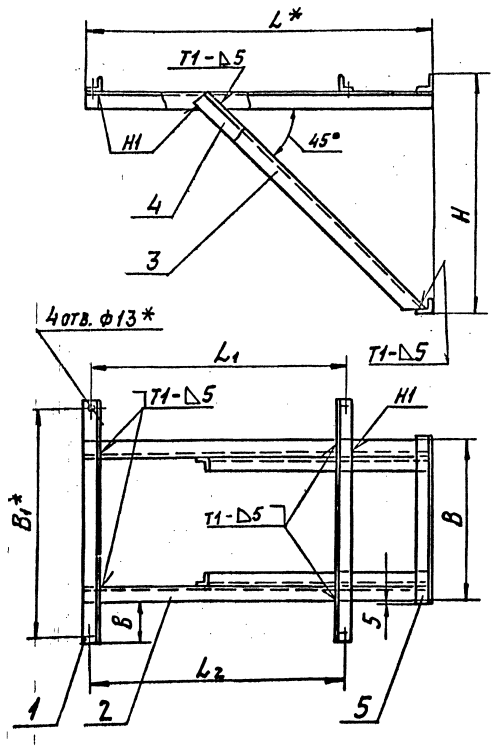

Обозначение	Размеры, мм							Масса, кг
	B	B1*	H	L*	L1	L2	в	
А17В 041.010	400	630	695	1072	767	673	140	23,0
-01		663	816	1325	1017	923	155	30,0
-02		728	823				189	41,0
-03	600	630	695	1072	767	673	40	25,0
-04		663	816	1325	1017	923	55	32,0
-05		728	823				89	44,0
-06	500	630	695	1072	767	673	90	24,0
-07		663	816	1325	1017	923	105	31,0
-08		728	823				149	42,0

1.* Размеры для справок.
2. $\pm \frac{t_2}{2}$.
3. Сварные швы по ГОСТ 5264-80.
4. Поперечины (поз.1) приварить на монтаже по агрегату.

Изм.	Лист	№ докум.	Подп.	Дата	А17В 041.010 СБ			
Разраб.		Смолянская			Кронштейн	Лит.	Масса	Масштаб
Пров.		Мерзлякова				И	см. табл.	—
Т.контр.		Мерзлякова				Лист	Листов 1	
Гл.спец.		Вайнберг						
Н.контр.		Лейтес				Сантехпроект		
Утв.		Спивак						

Формат А3

А17В 042.010 СБ

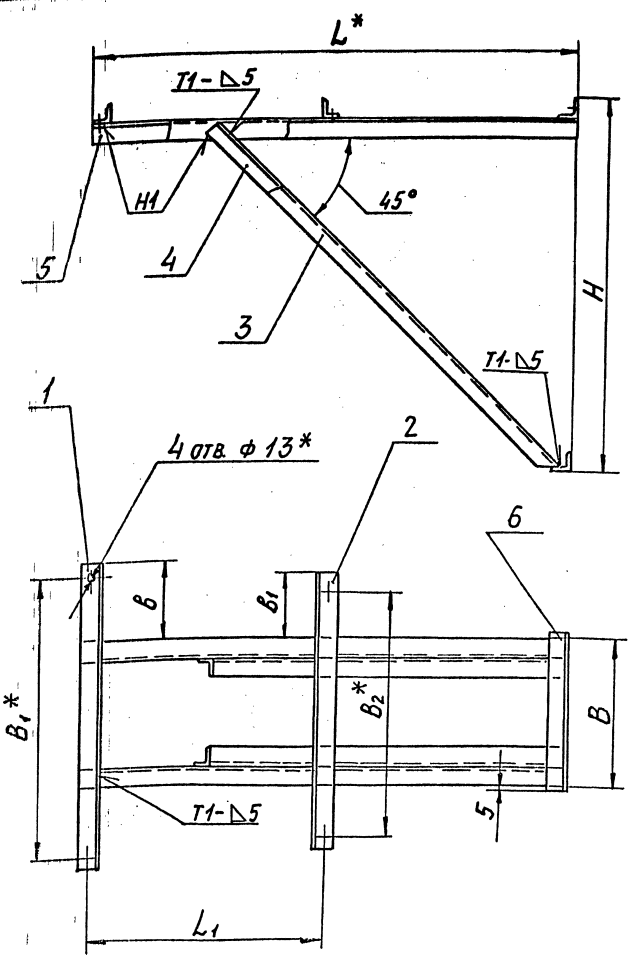

Обозначение	Размеры, мм								Масса, кг
	B	B1	B2*	H	L*	L1	Б	B1	
А17В042.010	400	767	673	965	1255	630	208	161	28,0
-01		1017	923	956		663	333	286	34,0
-02				1084	1413	728			49,0
-03	500	767	673	965	1255	630	208	111	28,5
-04		1017	923	956		663	333	236	35,0
-05				1084	1413	728			51,0

1.* Размеры для справок.
2. $\pm \frac{t_2}{2}$
3. Сварные швы по ГОСТ 5264-80

Изм.	Лист	№ докум.	Подп.	Дата	А17В 042.010 СБ			
Разраб.		Смолянская			Кронштейн	Лит.	Масса	Масштаб
Пров.		Мерзлякова				И	см. табл.	—
Рук. гр.		Узвалкова				Лист	Листов 1	
Гл.спец.		Вайнберг						
Н. контр.		Лейтес				Сантехпроект		
Утв.		Спивак						

Инв.№ подл. | Подп. и дата | Взам. инв.№ | Инв.№ дубл. | Подп. и дата

Инв. № подл. | Подп. и дата | Взам. инв. № | Инв. № дубл. | Подп. и дата

Формат	Зона	Поз.	Обозначение	Наименование	Кол. на исполн. А17В 044.000 —	—	01	02	Примечание
				Документация					
А4			А17В 036.000Д	Крепление агрегатов					
				Технические требования					
А2			А17В 044.000СБ	Сборочный чертеж					
				Сборочные единицы					
А4		1	А17В 042.010 — 03	Кронштейн		1			
			— 04	Кронштейн			1		
			— 05	Кронштейн				1	
				Детали					
А4		2	А17В 036.001	Ушко		4	4	4	
А4		3	А17В 036.002	Тяго		4	4	4	

Изм.	Лист	№ докум.	Подп.	Дата	А17В 044.000			
Разраб	Смолянская				Крепление агрегатов А02-4; А02-6,3; А02-10 к двухветвевым колоннам. Схема 2	Лит.	Лист	Листов
Пров.	Мерзлякова					И	1	2
Рук. гр.	Мерзлякова					САНТЕХПРОЕКТ		
Н. контр.	Лейтес							
Утв.	Спивак							

Копировал Бочкарева — Формат А4

Инв. № подл. | Подп. и дата | Взам. инв. № | Инв. № дубл. | Подп. и дата

Формат	Зона	Поз.	Обозначение	Наименование	Кол. на исполн. А17В 043.000 —	—	01	02	Примечание
				Документация					
А4			А17В 036.000Д	Крепление агрегатов					
				Технические требования					
А2			А17В 043.000СБ	Сборочный чертеж					
				Сборочные единицы					
А4		1	А17В 041.010-06	Кронштейн		1			
			-07	Кронштейн			1		
			-08	Кронштейн				1	
				Детали					
А4		2	А17В 036.001	Ушко		4	4	4	
А4		3	А17В 036.002	Тяго		4	4	4	

Изм.	Лист	№ докум.	Подп.	Дата	А17В 043.000			
Разраб	Смолянская				Крепление агрегатов А02-4; А02-6,3; А02-10 к двухветвевым колоннам. Схема 1	Лит.	Лист	Листов
Пров.	Мерзлякова					И	1	2
Рук. гр.	Мерзлякова					САНТЕХПРОЕКТ		
Н. контр.	Лейтес							
Утв.	Спивак							

Копировал Бочкарева — Формат А4

Инв. № подл. | Подп. и дата | Взам. инв. № | Инв. № дубл. | Подп. и дата

Формат	Зона	Поз.	Обозначение	Наименование	Кол. на исполн. А17В 044.000 —	—	01	02	Примечание
				Стандартные изделия					
		4		Гайка М12.4					
				ГОСТ 5915-70		8	8	8	
				Прочие изделия					
				Агрегаты воздушно-отопительные ТУ22-4824-80					
		5		А02-4-01У3		1			
				А02-6,3-01У3			1		
				А02-10-01У3				1	

Изм.	Лист	№ докум.	Подп.	Дата	А17В 044.000	Лист 2

Копировал — Формат А4

Инв. № подл. | Подп. и дата | Взам. инв. № | Инв. № дубл. | Подп. и дата

Формат	Зона	Поз.	Обозначение	Наименование	Кол. на исполн. А17В 043.000 —	—	01	02	Примечание
				Стандартные изделия					
		4		Гайка М12.4					
				ГОСТ 5915-70		8	8	8	
				Прочие изделия					
				Агрегаты воздушно-отопительные ТУ22-4824-80					
		5		А02-4-01У3		1			
				А02-6,3-01У3			1		
				А02-10-01У3				1	

Изм.	Лист	№ докум.	Подп.	Дата	А17В 043.000	Лист 2

Копировал — Формат А4

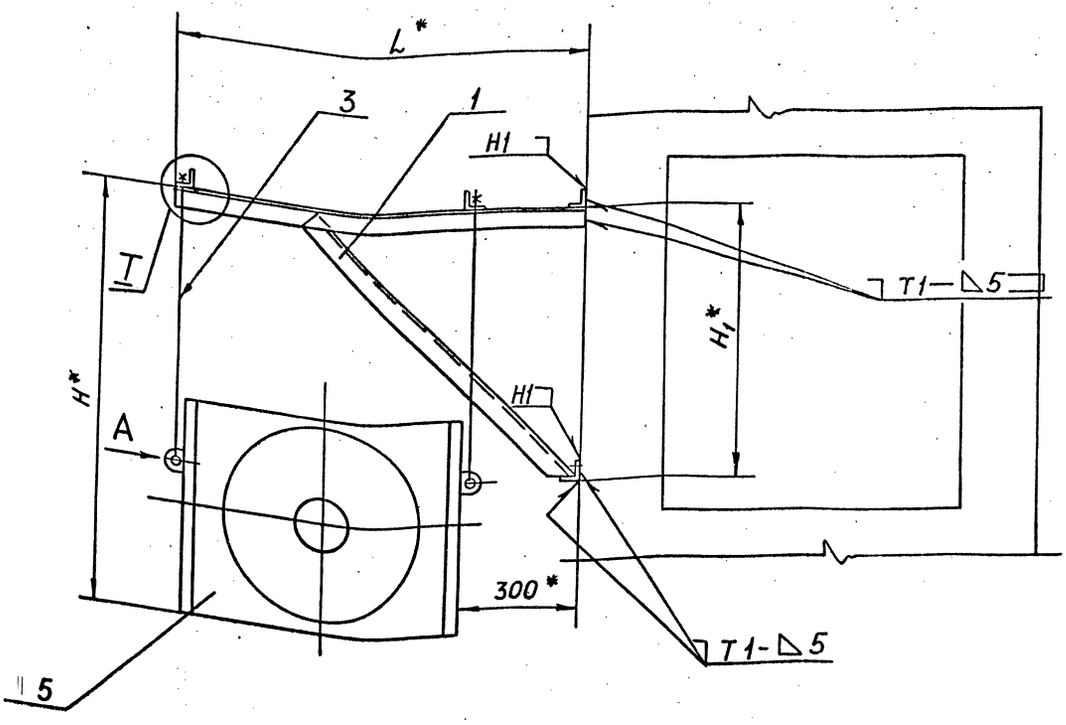

I

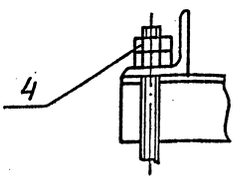

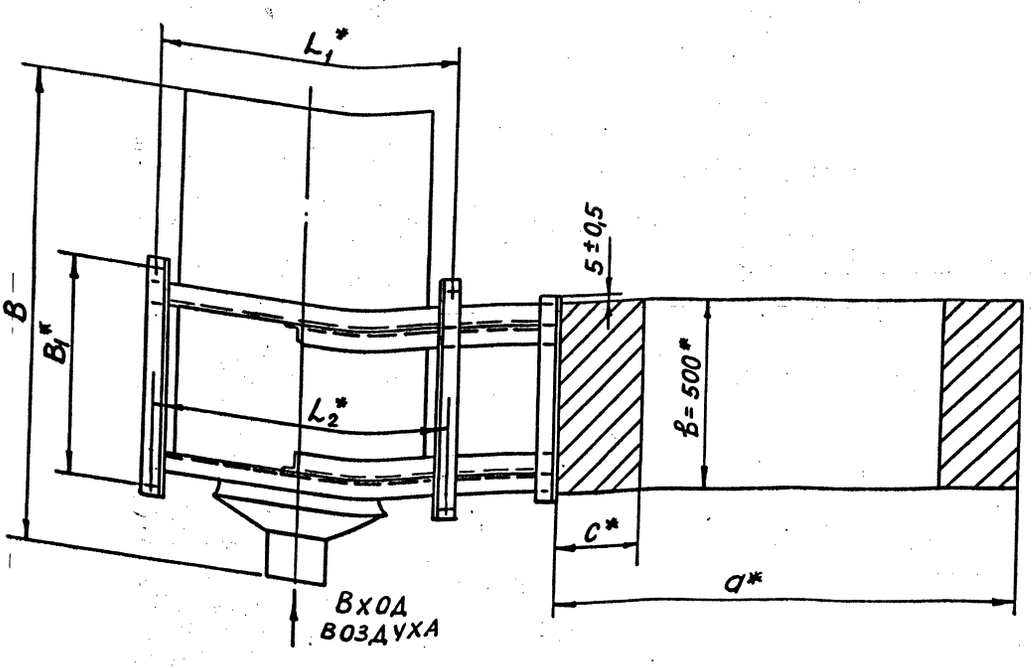

Вид А
М 1:2,5

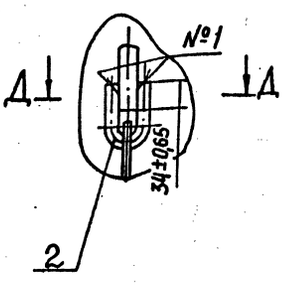

Обозначение	Тип агрегата	Размер колонны a*×B*×C*, мм	Размеры, мм							Масса, кг
			B*	B_1*	H*	H_1*	L*	L_1*	L_2*	
А17В 043.000	А02-4-0143	1300×500×250	1230	630	1200	645	1072	767	673	140,0
-01	А02-6,3-0143	1400×500×300		663		760	1325	1017	923	189,0
-02	А02-10-0143		1385	728	1430					260,0

Д — Д
М 1:2,5

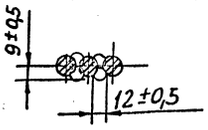

1. * Размеры для справок
2. Сварные швы по ГОСТ 5264-80, шов №1 – сварка ручная дуговая

Изм.	Лист	№ докум.	Подп.	Дата	А17В 043.000 СБ
Разраб		Смолянская			Крепление агрегатов А02-4; А02-6,3; А02-10 к двухветвевым колоннам. Схема 1
Пров.		Мерзляков			
Рук. гр.		Мерзляков			
Гл. спец.		Вайнберг			
Н. контр.		Лейтес			
Утв.		Спивак			

Лит.	Масса	Масштаб
И	см. табл.	—
Лист	Листов	
САНТЕХПРОЕКТ		

Инв. № подл. | Подп. и дата | Взам. инв. № | Инв. № дубл. | Подп. и дата

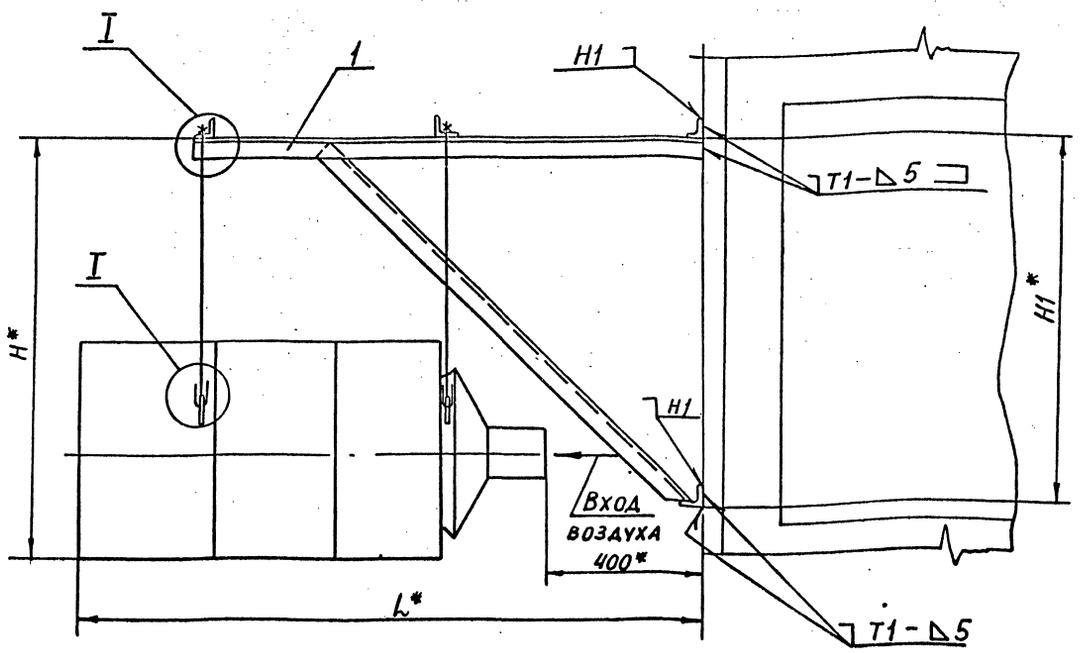

I
М1:2,5

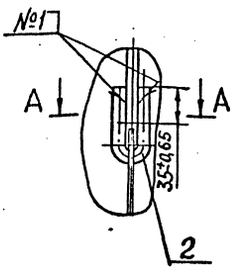

А-А
М1:2,5

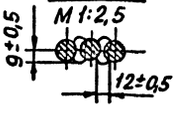

II

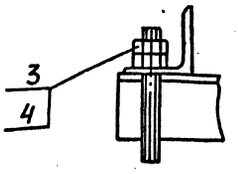

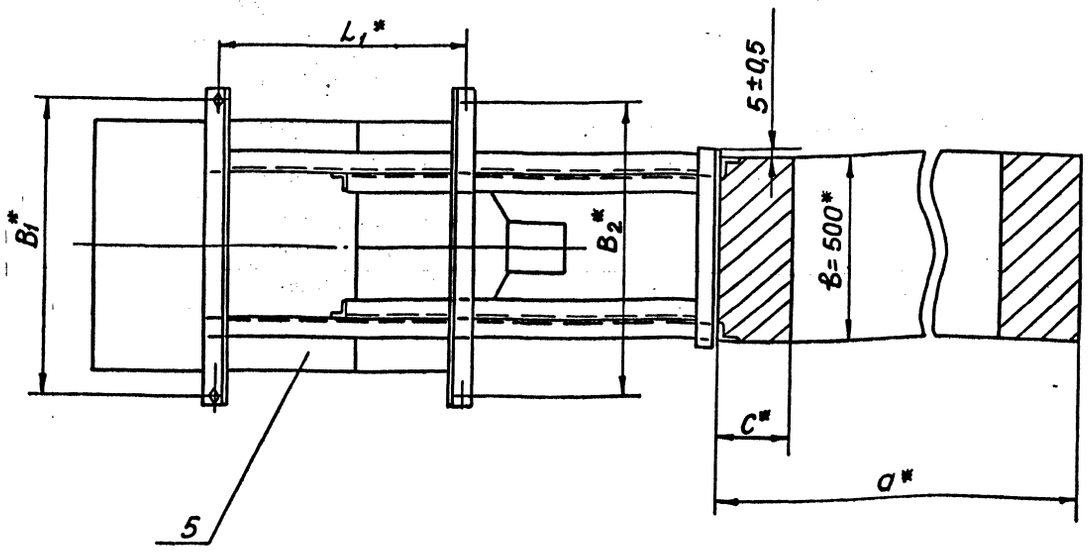

Обозначение	Тип агрегата	Размеры колонны a*×в*×c* мм	Размеры, мм						Масса кг
			B_1*	B_2*	H*	H_1*	L*	L_1*	
А17В 044.000	А02-4-01УЗ	1300×500×250	767	673	1200	915	1630	630	146,0
-01	А02-6,3-01УЗ	1400×500×300	1017	923	1200	900	1630	663	192,0
-02	А02-10-01УЗ	1400×500×300	1017	923	1430	1020	1785	728	267,0

1. * Размеры для справок
2. Сварные швы по ГОСТ 5264-80, шов №1 - сварка ручная дуговая

Изм.	Лист	№ докум.	Подп.	Дата
Разраб.	Смолянская			
Пров.	Мерзлякова			
Рук. гр.				
Гл. спец.	Вайнберг			
Н. контр.	Лейтес			
Утв.	Спивак			

А17В 044.000СБ

Крепление агрегатов А02-4; А02-6,3; А02-10К двухветвевым колоннам. Схема 2

Лит.	Масса	Масштаб
И	см табл.	—
Лист	Листов 1	

САНТЕХПРОЕКТ

Инв. № подл. | Подп. и дата | Взам. инв. № | Инв. № дубл. | Подп. и дата

Поз.	Обозначение	Наименование	Кол. на испол. А17В.045.000- 01	02	Примечание
		Документация			
А4	А17В 036.000 А	Крепление агрегатов			
		Технические требования			
А2	А17В 045.000 СБ	Сборочный чертеж			
		Сборочные единицы			
А4	1 А17В 041.010	Кронштейн	1		
	-01	Кронштейн		1	
	-02	Кронштейн	1		

Изм.	Лист	№ докум.	Подп.	Дата
Разраб.		Смолянская		
Пров.		Мерзлякова		
Рук. гр.		Мерзлякова		
Н. контр.		Лейтес		
Утв.		Спивак		

А17В. 045. 000

Крепление агрегатов А02-4; А02-6,3; А02-10 к металлическим колоннам. Схема 1

Лит. И | Лист | Листов 2

САНТЕХПРОЕКТ

Копировал

Формат А4

Инв. № подл. | Подп. и дата | Взам. инв. № | Инв. № дубл. | Подп. и дата

Поз.	Обозначение	Наименование	Кол. на испол. А17В 045.000- 01	02	Примечание
		Детали			
А4 2	А17В 036.001	Ушко	4	4	
А4 3	А17В 036.002	Тяга	4	4	
		Стандартные изделия			
4		Гайка М12.4 ГОСТ 5915-70	8	8	
		Прочие изделия			
5		Агрегаты воздушно-отопительные ТУ22.-4824-80 А02-4-01У3	1		
		А02-6,3-01У3		1	
		А02-10-01У3			

А17В 045. 000

Лист 2

Копировал

Формат А4

Формат	Зона	Поз.	Обозначение	Наименование	Кол.	Примечание
				Документация		
А4			А17В-036.000Д	Крепление агрегатов		
				Технические требования		
А2			А17В 049.000 СБ	Сборочный чертеж		
				Сборочные единицы		
А4		1	А17В049 010	Кронштейн	1	
				Детали		
А4		2	А17 В036. 001	Ушко	8	
А4		3	А17 В 036. 002-01	Тяга	4	
А3		4	А17В036. 003-02	Уголок	2	
				Стандартные изделия		
		5		Гайка М12.4 ГОСТ 5915-70	24	
				Прочие изделия		
		6		Агрегат воздушно-отопительный А02-10-02-У3 ТУ-36-2552-83	1	
			Переменные данные	для исполнений: А17В049.000		
				Детали		
А4		7	А17В036.004	Шпилька	4	
				А17В049.000-01		
				Детали		
А4		7	А17В036.004-01	Шпилька	4	

Изм.	Лист	№ докум.	Подп.	Дата
Разраб.		Голобуева		VI-88
Пров.		Смолянская		
Рук. гр.		Мерзлякова		
Н. контр.		Лейтес		
Утв.		Спивак		

А17В049.000

Крепление агрегата А02-10-02-У3 на колоннах прямоугольного сечения. Схема 1

Лит. И | Лист | Листов 1

САНТЕХПРОЕКТ

Копировал

Формат А4

Формат	Зона	Поз.	Обозначение	Наименование	Кол.	Примечание
				Документация		
А4			А17В 036. 000Д	Крепление агрегатов		
				Технические требования		
А2			А17В 050.000 СБ	Сборочный чертеж		
				Сборочные единицы		
А4		1	А17 В 050. 010	Кронштейн	1	
				Детали		
А4		2	А17 В 036. 001	Ушко	8	
А4		3	А 17 В 036. 002-01	Тяга	4	
А3		4	А 17 В 036. 003-05	Уголок	2	
А4		5	А17 В 036. 004	Шпилька	4	
				Стандартные изделия		
		6		Гайка М12.4 ГОСТ 5915-70	24	
				Прочие изделия		
		7		Агрегат воздушно-отопительный А02-10-02-У3 ТУ-36-2552-83	1	

Изм.	Лист	№ докум.	Подп.	Дата
Разраб.		Волобуева		VI-88
Пров.		Смолянская		
Рук. гр.		Мерзлякова		
Н. контр.		Лейтес		
Утв.		Спивак		

А17В 050.000

Крепление агрегата А02-10-02-У3 на колоннах прямоугольного сечения. Схема 1

Лит. И | Лист | Листов 1

САНТЕХПРОЕКТ

Копировал

Формат А4

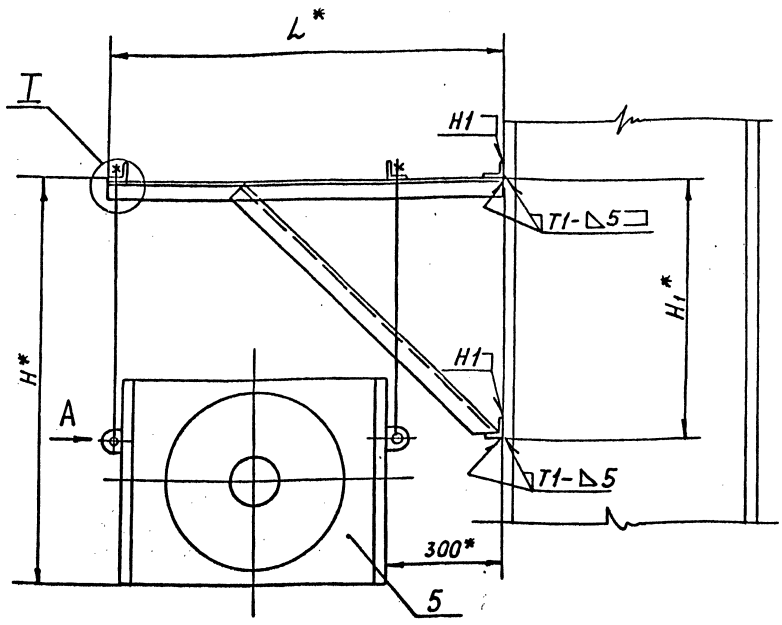

Вид А
М1:2,5

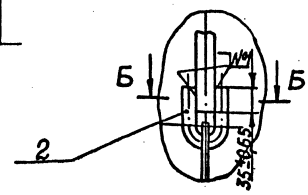

Б-Б
М1:2,5

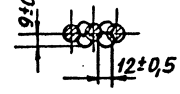

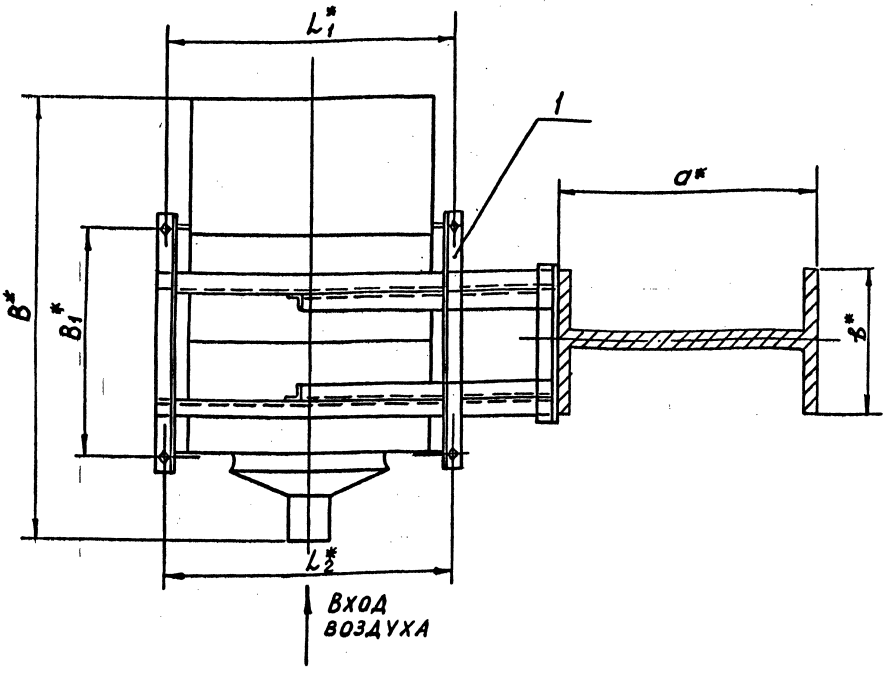

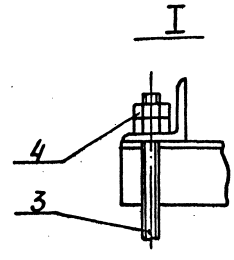

Обозначение	Тип агрегата	Размеры колонны a*×b*, мм	Размеры, мм							Масса, кг
			B*	B1*	H*	H1*	L*	L1*	L2*	
А17В 045.000	А02-4-01УЗ	700 х 400	1230	630	1200	645	1072	767	673	142,0
-01	А02-6,3-01УЗ	700 х 400	1230	663	1200	760	1325	1017	923	190,0
-02	А02-10-01УЗ	1000 х 500	1385	728	1430	760	1325	1017	923	260,0

1. * Размеры для справок
2. Сварные швы по ГОСТ 5264-80, шов №1- сварка ручная дуговая

Изм.	Лист	№ докум.	Подп.	Дата	А17В 045. 000 СБ
Разраб.		Смоляинская			Крепление агрегатов А02-4; А02-6,3; А02-10 к металлическим колоннам. Схема 1
Пров.		Мерзлякова			
Рук.гр.		Мерзлякова			
Гл.спец.		Вайнберг			
Н.контр.		Лейтес			
Утв.		Спивак			

Лит.	Масса	Масштаб
И	См. табл.	—
Лист	Листов 1	
САНТЕХПРОЕКТ		

Инв.№ подл. | Подп. и дата | Взам. инв.№ | Инв.№ дубл. | Подп. и дата

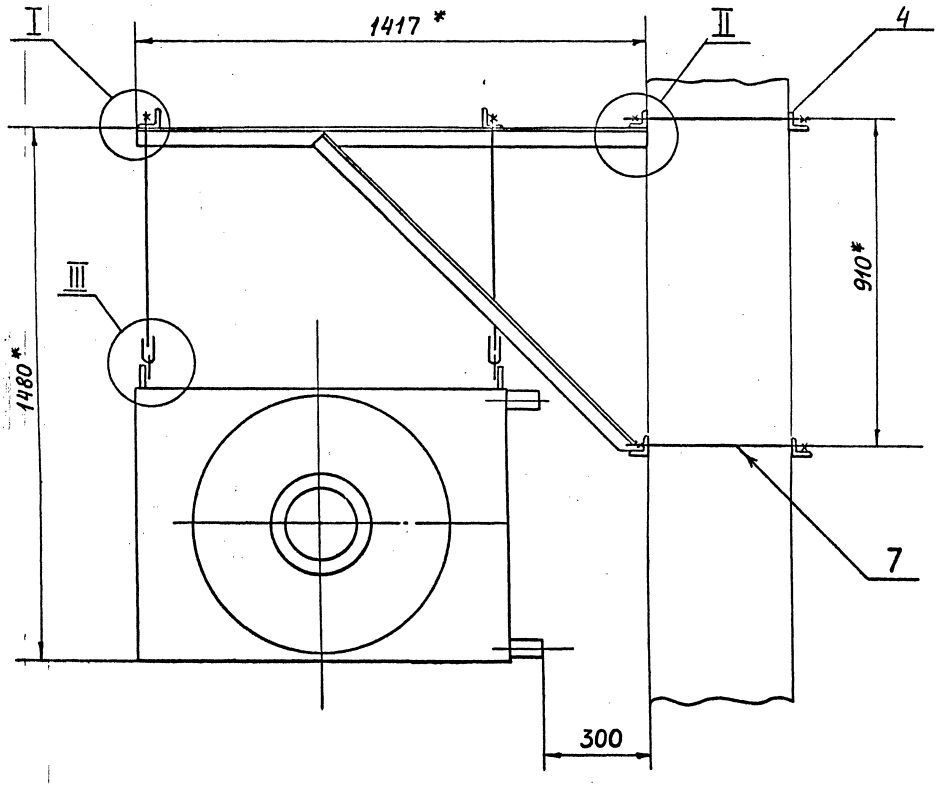

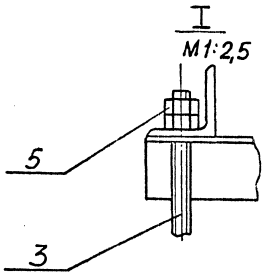

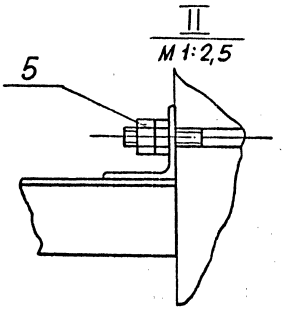

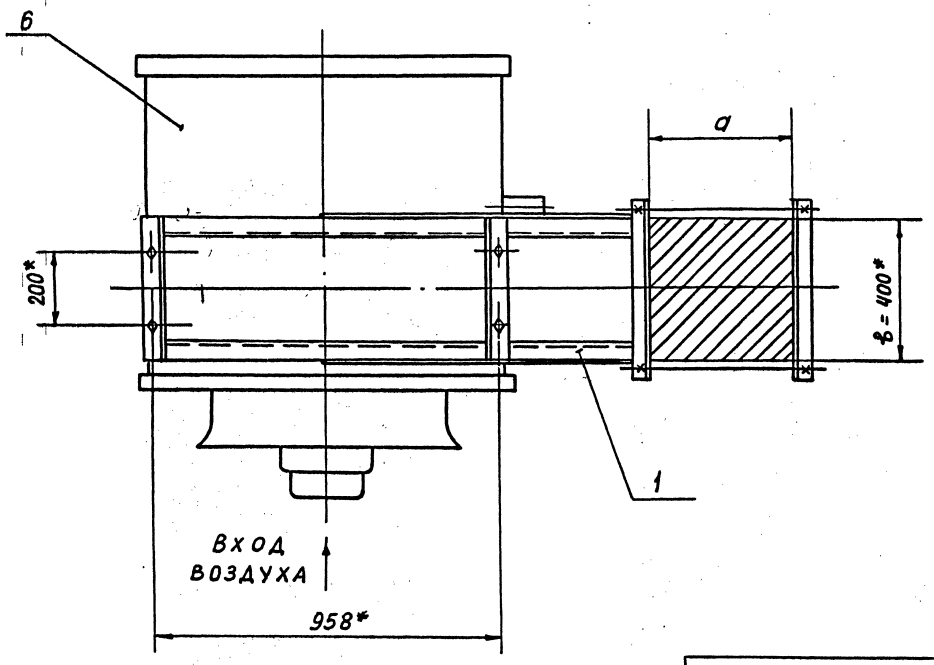

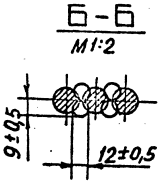

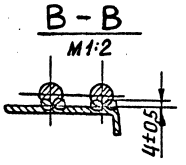

Обозначение	Размеры колонны а* х в*, мм	Масса, кг
А17В 049.000	400 х 400	287,0
-01	600 х 400	288,1

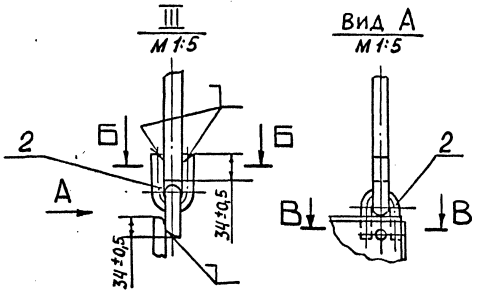

1.* РАЗМЕРЫ ДЛЯ СПРАВОК

2. СВАРКА РУЧНАЯ ДУГОВАЯ

Изм.	Лист	№ докум.	Подп.	Дата
Разраб.		Волобуева		VI-87
Пров.		Смолянская		
Рук. гр.		Мерзлякова		
Гл. спец.		Вайнберг		
Н. контр.		Лейтес		
Утв.		Спивак		

А 17 В 049.000 СБ

КРЕПЛЕНИЕ АГРЕГАТА А02-10-02-УЗ НА КОЛОННАХ ПРЯМОУГОЛЬНОГО СЕЧЕНИЯ. СХЕМА 1

Лит.	Масса	Масштаб
И	см. табл.	—
Лист	Листов 1	

САНТЕХПРОЕКТ

Инв. № подл. | Подп. и дата | Взам. инв. № | Инв. № дубл. | Подп. и дата

А17В049.001

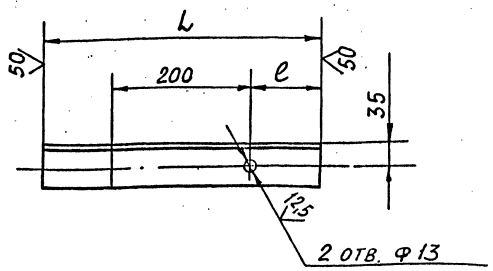

Обозначение	Размеры, мм. L	e	Масса, кг
А17В049.001	400	100	2,3
-01	600	200	3,4
-02	500	150	2,9

Неуказанные предельные отклонения размеров: H14; h14; $\pm \frac{t_2}{2}$

Изм.	Лист	№ докум.	Подп.	Дата
Разраб.	Волобуева			11.87
Пров.	Смолянская			
Рук. гр.	Мерзлякова			
Гл. спец.	Вайнберг			
Н. контр.	Лейтес			
Утв.	Сливак			

А17В049.001

Уголок

Уголок 63×63×6-В ГОСТ 8509-86 / ВСт3-Т-ГОСТ 535-79

Лит.	Масса	Масштаб
И	см. табл.	—

Лист	Листов 1

САНТЕХПРОЕКТ

Формат А4

Формат	Зона	Поз.	Обозначение	Наименование	Кол.	Примечание
				Документация		
А3			А17В049.010 СБ	Сборочный чертеж		
				Детали		
А4		1	А17В036.011-06	Укосина	1	
А4		2	А17В036.012-06	Укосина	1	
А4		3	А17В049.001	Уголок	2	
Б4		4	А17В049.002	Уголок продольный		
				Уголок 63×63×6-В ГОСТ 8509-86 / ВСт3-Т-ГОСТ 535-79		
				e = 1417-3,1	2	8,1 кг
			Переменные данные	Для исполнений:		
				А17В049.010		
				Детали		
А		5	А17В036.003-02	Уголок	2	
				А17В049.010-01		
				Детали		
Б4		5	А17В049.003	Уголок		
				Уголок 63×63×6-В ГОСТ 8509-86 / ВСт3-Т-ГОСТ 535-79		
				e = 410-1,55	2	2,35 кг

Изм.	Лист	№ докум.	Подп.	Дата
Разраб.	Волобуева			VI-87
Пров.	Смолянская			
Рук. гр.	Мерзлякова			
Н. контр.	Лейтес			
Утв.	Сливак			

А17В049.010

Кронштейн

Лит.	Лист	Листов
И		1

САНТЕХПРОЕКТ

Формат А4

А17В049.010 СБ

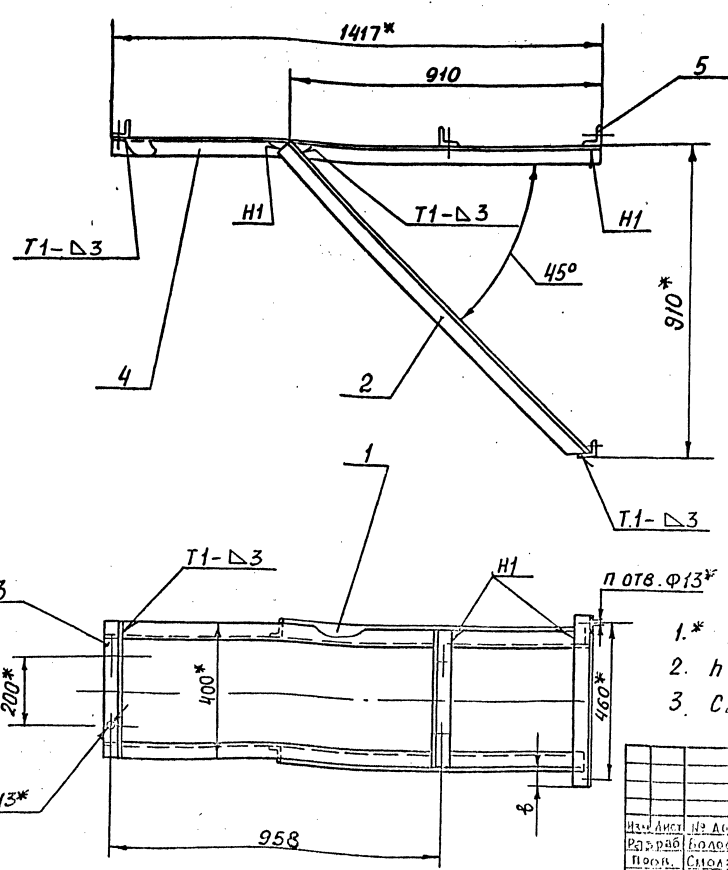

Обозначение	B, мм	n, шт.	Масса, кг
А17В049.010	50	2	40,6
-01	5	—	40,1

1.* Размеры для справок.

2. h14; $\pm \frac{t_2}{2}$

3. Сварные швы по ГОСТ 5264-80.

Изм.	Лист	№ докум.	Подп.	Дата
Разраб.	Волобуева			11.87
Пров.	Смолянская			
Рук. гр.	Мерзлякова			
Гл. спец.	Вайнберг			
Н. контр.	Лейтес			
Утв.	Сливак			

А17В049.010 СБ

Кронштейн

Лит.	Масса	Масштаб
И	см. табл.	—

Лист	Листов 1

САНТЕХПРОЕКТ

Формат А3

Инв. № подл. | Подп. и дата | Взам. инв. № | Инв. № дубл. | Подп. и дата

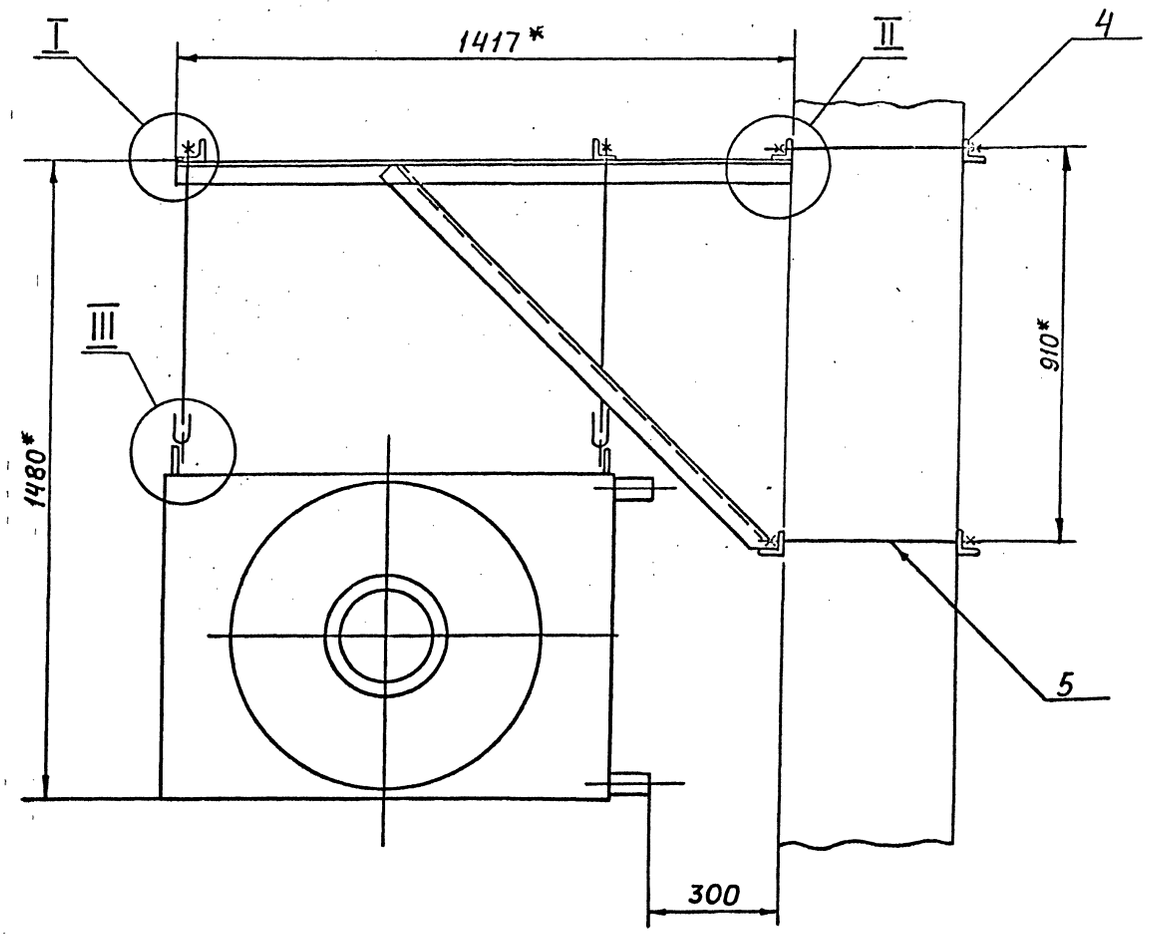

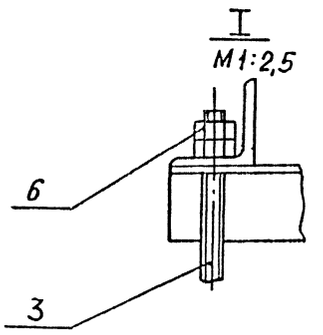

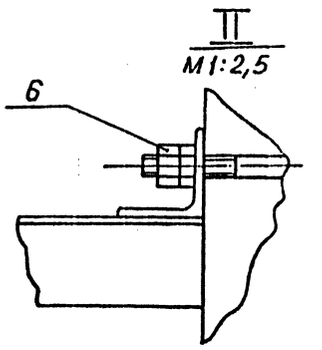

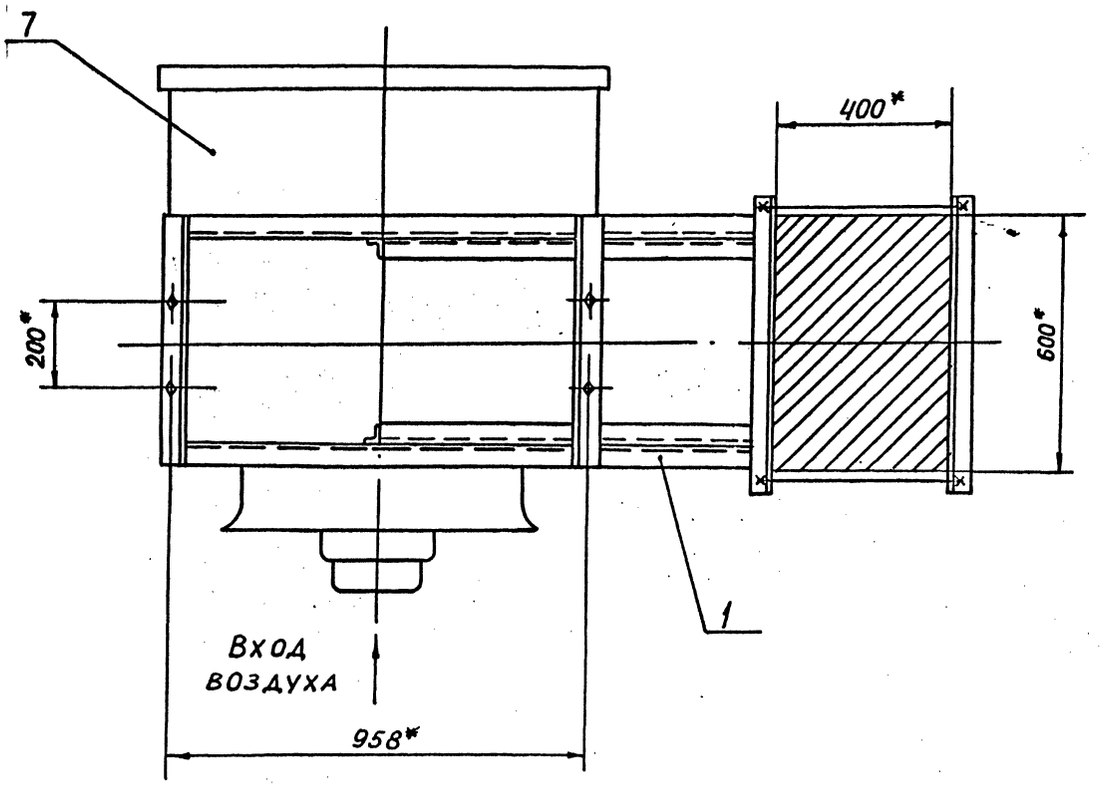

Б – Б
М1:2

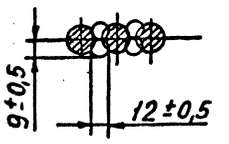

В – В
М1:2

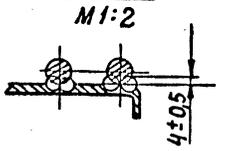

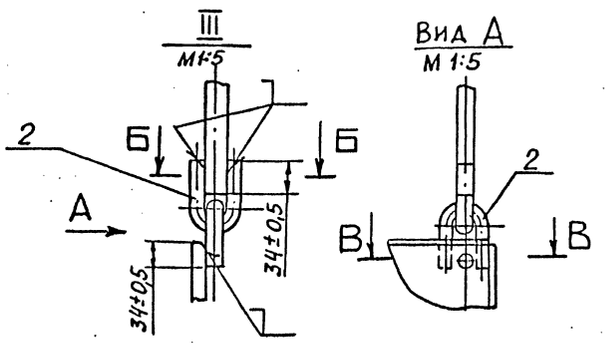

1. * Размеры для справок
2. Сварка ручная дуговая

					А 17 В 050. 000 СБ			
Изм.	Лист	№ докум.	Подп.	Дата	Крепление агрегата А02-10-02-У3 на колоннах прямоугольного сечения. Схема 1	Лит.	Масса	Масштаб
Разраб.		Волобуева		VII.11		И	289,3	1:10
Пров.		Смолянин				Лист	Листов 1	
Т.контр.		Марков						
Гл.спец.		Вайнберг				САНТЕХПРОЕКТ		
Н.контр.		Лейтес						
Утв.		Спирек						

Инв.№ подл. | Подп. и дата | Взам. инв.№ | Инв.№ дубл. | Подп. и дата

Формат	Зона	Поз.	Обозначение	Наименование	Кол.	Примечание
				Документация		
А3			А17В050. 010 СБ	Сборочный чертеж		
				Детали		
А4		1	А17В036. 011-06	Укосина	1	
А4		2	А17 В 036. 012-06	Укосина	1	
Б4		3	А17 В 049. 002	Уголок продольный		
				Уголок $\frac{63x63x6\text{-}В\ ГОСТ\ 8509\text{-}86}{В\ Ст3\text{-}I\text{-}ГОСТ\ 535\text{-}79}$		
				$\ell = 1417-3,1$	2	8,1 кг
			Переменные данные	для исполнений:		
				А17В050. 010		
				Детали		
А4		4	А17В049. 001-01	Уголок	2	
А3		5	А17В036. 003-05	Уголок	2	
				А17В050. 010-01		
				Детали		
А4		4	А17В049. 001-02	Уголок	2	
А3		5	А17В036. 003-08	Уголок	2	

Изм.	Лист	№ докум.	Подп.	Дата
Разраб.		Волобуева		VI-88
Пров.		Смолянская		
Рук. гр.		Мерзлякова		
Н. контр.		Лейтес		
Утв.		Спивак		

А17 В 050. 010

Кронштейн

Лит.	Лист	Листов
И	1	2

САНТЕХПРОЕКТ

Копировал: Тужилкина Формат А4

Формат	Зона	Поз.	Обозначение	Наименование	Кол.	Примечание
				А17В050. 010-02		
				Детали		
А4		4	А17 В 049. 001-01	Уголок	2	
Б4		5	А17 В 050. 001	Уголок		
				Уголок $\frac{63x63x6\text{-}В\ ГОСТ\ 8509\text{-}86}{В\ Ст3\text{-}I\text{-}ГОСТ\ 535\text{-}79}$		
				$\ell = 610-1,75$	2	3,5 кг
				А17 В 050. 010-03		
				Детали		
А4		4	А17 В 049. 001-02	Уголок	2	
Б4		5	А17 В 050. 002	Уголок		
				Уголок $\frac{63x63x6\text{-}В\ ГОСТ\ 8509\text{-}86}{В\ Ст3\text{-}I\text{-}ГОСТ\ 535\text{-}79}$		
				$\ell = 510-1,75$	2	3,0 кг

Изм.	Лист	№ докум.	Подп.	Дата

А17 В 050. 010

Лист 2

Копировал: Тужилкина Формат: А4

А17 В 050. 010 СБ

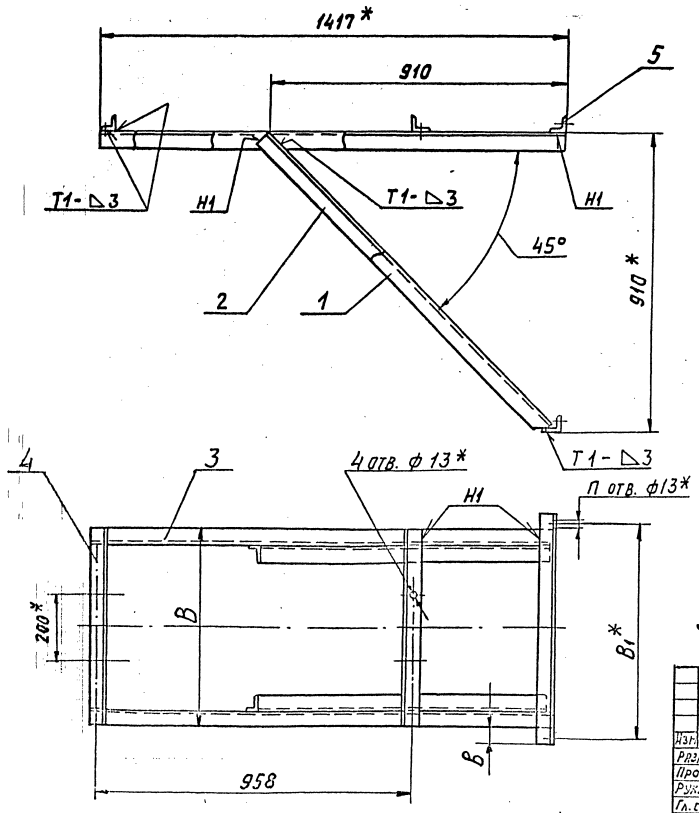

Обозначение	Размеры, мм			П. шт.	Масса, кг
	В	В1*	в		
А17В050. 010	600	660	50	2	45,6
-01	500	560			43,4
-02	600	—	5	—	44,6
-03	500				43,6

1.* Размеры для справок.
2. $h14$; $\pm\frac{t_2}{2}$.
3. Сварные швы по ГОСТ 5264-80

А17 В 050. 010 СБ

Изм.	Лист	№ докум.	Подп.	Дата
Разраб.		Волобуева		VI 88
Пров.		Смолянская		
Рук. гр.		Мерзлякова		
Гл. спец.		Вайнберг		
Н. контр.		Лейтес		
Утв.		Спивак		

Кронштейн

Лит.	Масса	Масштаб
И	см. табл.	—

Лист Листов 1

САНТЕХПРОЕКТ

Формат	Зона	Поз.	Обозначение	Наименование	Кол.	Примечание
				Документация		
А4			А17В 036. 000Д	Крепление агрегатов		
				Технические требования		
А2			А17В 051. 000 СБ	Сборочный чертеж		
				Сборочные единицы		
А4		1	А17В 051. 010	Кронштейн	1	
				Детали		
А4		2	А17В 036. 001	Ушко	8	
А4		3	А17В 036. 002-02	Тяга	4	
А3		4	А17В 036. 003-02	Уголок	2	
				Стандартные изделия		
		5		Гайка М12.4		
				ГОСТ 5915-70	24	
				Прочие изделия		
		6		Агрегат воздушно-отопительный		
				А02-10-02-УЗ		
				ТУ-36-2552-83	1	

Инв. № подл. | Подп. и дата | Взам. инв. № | Инв. № дубл. | Подп. и дата

Изм.	Лист	№ докум.	Подп.	Дата
Разраб.		Волобуева		
Пров.		Смолянская		
Рук. гр.		Мерзлякова		
Н. контр.		Лейтес		
Утв.		Сливак		

А17В051 000

Крепление агрегата А02-10-02-УЗ на колоннах прямоугольного сечения Схема 2

Лит.	Лист	Листов
И	1	2

САНТЕХПРОЕКТ

Копировал Формат А4

Формат	Зона	Поз.	Обозначение	Наименование	Кол.	Примечание
				Переменные данные для исполнений:		
				А17В051 000		
				Детали		
А4		7	А17 В 036. 004	Шпилька	4	
				А17В051.000-01		
				Детали		
А4		7	А17В 036. 004-01	Шпилька	4	

Инв. № подл. | Подп. и дата | Взам. инв. № | Инв. № дубл. | Подп. и дата

Изм.	Лист	№ докум.	Подп.	Дата

А17В051.000

Лист 2

Копировал Формат А4

Формат	Зона	Поз.	Обозначение	Наименование	Кол.	Примечание
				Документация		
А4			А17В 036. 000А	Крепление агрегатов		
				Технические требования		
А2			А17В 052. 000 СБ	Сборочный чертеж		
				Сборочные единицы		
А4		1	А17В050. 010-01	Кронштейн	1	
				Детали		
А2		2	А17В036. 001	Ушко	8	
А4		3	А17В036. 002-01	Тяга	4	
А3		4	А17В 036. 003-08	Уголок	2	
				Стандартные изделия		
		5		Гайка М12.4		
				ГОСТ 5915-70	24	
				Прочие изделия		
		6		Агрегат воздушно-отопительный		
				А02-10-02-УЗ		
				ТУ-36-2552-83	1	

Инв. № подл. | Подп. и дата | Взам. инв. № | Инв. № дубл. | Подп. и дата

Изм.	Лист	№ докум.	Подп.	Дата
Разраб.		Волобуева		
Пров.		Смолянская		
Рук. гр.		Мерзлякова		
Н. контр.		Лейтес		
Утв.		Сливак		

А17 В 052.000

Крепление агрегата А02-10-02-УЗ на двухветвевых колоннах Схема 1

Лит.	Лист	Листов
И	1	2

САНТЕХПРОЕКТ

Копировал Формат А4

Формат	Зона	Поз.	Обозначение	Наименование	Кол.	Примечание
				Переменные данные для исполнений:		
				А17В052 000		
				Детали		
А4		7	А17 В036. 004-02	Шпилька	4	
				А17 В052. 000-01		
				Детали		
А4		7	А17 В036. 004-03	Шпилька	4	

Инв. № подл. | Подп. и дата | Взам. инв. № | Инв. № дубл. | Подп. и дата

Изм.	Лист	№ докум.	Подп.	Дата

А17 В. 052. 000

Лист 2

Копировал Формат А4

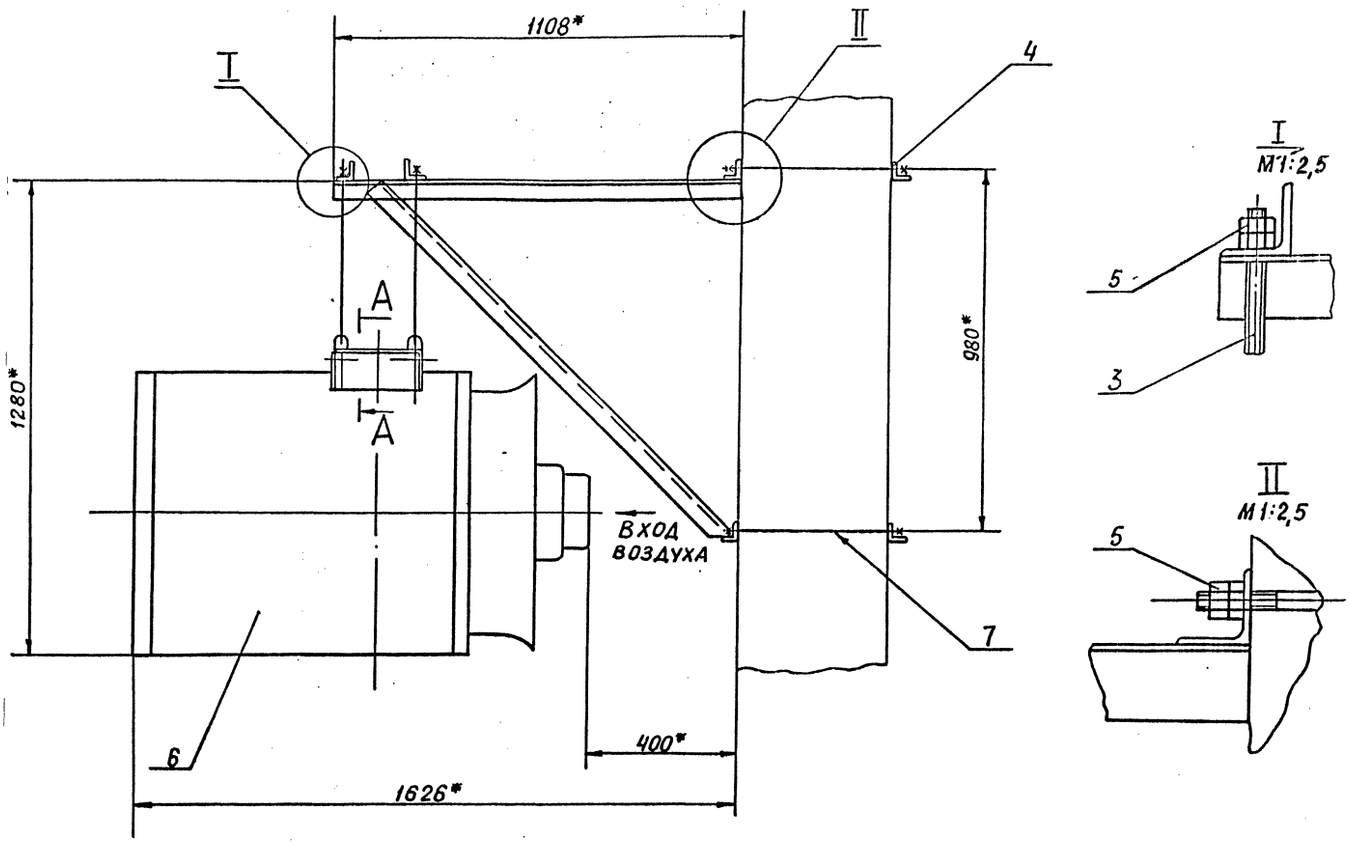

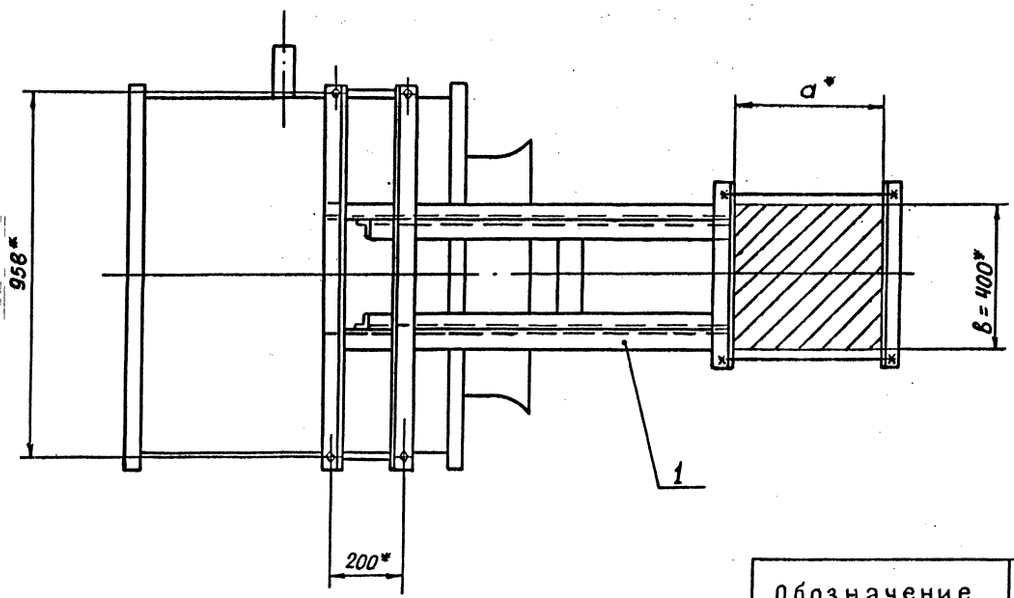

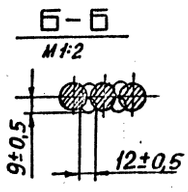

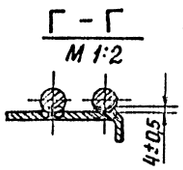

Обозначение	Размеры колонны a* × в*, мм	Масса, кг
А17В051.000	400×400	291,0
-01	600×400	292,2

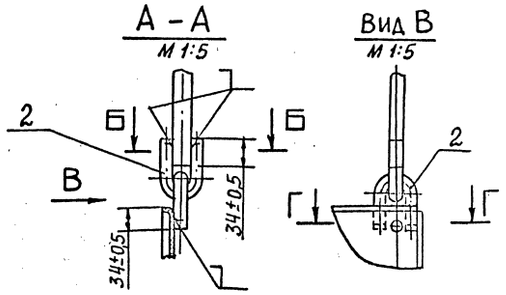

1.* РАЗМЕРЫ ДЛЯ СПРАВОК
2. СВАРКА РУЧНАЯ ДУГОВАЯ

					А17В051.000.СБ			
Изм.	Лист	№ докум.	Подп.	Дата	КРЕПЛЕНИЕ АГРЕГАТА А02-10-02-У3 НА КОЛОННАХ ПРЯМОУГОЛЬНОГО СЕЧЕНИЯ СХЕМА 2	Лит.	Масса	Масштаб
Разраб.		Волобуева		VI-88		И	см. табл.	—
Пров.		Смоленская				Лист	Листов	
Рук. гр.		Мерзляков				САНТЕХПРОЕКТ		
Гл. спец.		Вайнберг						
Н. контр.		Лейтес						
Утв.		Снизак						

Инв. № подл. | Подп. и дата | Взам. инв. № | Инв. № дубл. | Подп. и дата

Формат	Зона	Поз.	Обозначение	Наименование	Кол.	Примечание
				Документация		
А3			А17В051.010 СБ	Сборочный чертеж		
				Детали		
А3		1	А17В036.006-09	Поперечина	2	
А4		2	А17В036.011-07	Косынка	1	
А4		3	А17В036.012-07	Косынка	1	
Б4		4	А17В051.001	Уголок продольный		
				Уголок 63х63х6-В ГОСТ 8509-86 / ВСт3-Т-ГОСТ 535-79		
				ℓ = 1108 - 2,6	2	6,35 кг
				Переменные данные для исполнений:		
				А17В051.010		
				Детали		
А3		5	А17В036.003-02	Уголок	2	
				А17В051.010-01		
				Детали		
А3		5	А17В036.003-08	Уголок	2	

Изм.	Лист	№ докум.	Подп.	Дата
Разраб.		Волобуева		
Пров.		Смоланская		
Рук. гр.		Чернякова		
Н. контр.		Лентес		
Утв.		Сливак		

А17В051.010

Кронштейн

Лит.	Масса	Масштаб
И		
Лист 1	Листов 2	

САНТЕХПРОЕКТ

Копировал: Тужилкина Формат А4

Формат	Зона	Поз.	Обозначение	Наименование	Кол.	Примечание
				А17В051.010-02		
				Детали		
Б4		5	А17В051.002	Уголок		
				Уголок 63х63х6-В ГОСТ 8509-86 / ВСт3-Т-ГОСТ 535-79		
				ℓ = 410 - 1,55	2	2,35 кг
				А17В051.010-03		
				Детали		
Б4		5	А17В051.003	Уголок		
				Уголок 63х63х6-В ГОСТ 8509-86 / ВСт3-Т-ГОСТ 535-79		
				ℓ = 510 - 1,75	2	3,0 кг

Изм.	Лист	№ докум.	Подп.	Дата

А17В051.010 Лист 2

Копировал: Тужилкина Формат А4

А17В051.010СБ

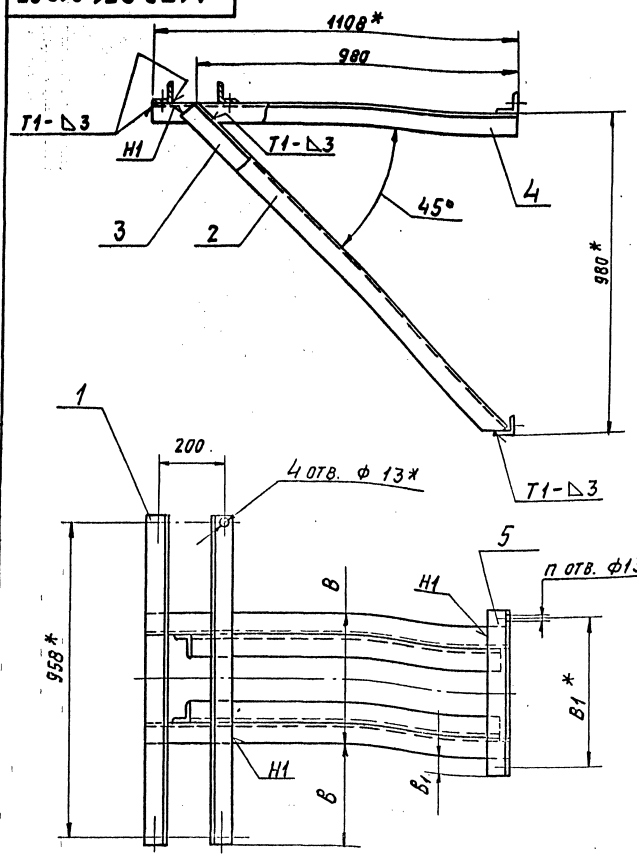

Обозначение	Размеры, мм				n, шт.	Масса, кг
	В	В1*	в	в1		
А17В051.010	400	460	299	50	2	45,3
-01	500	560	249			46,9
-02	400	—	299	5	—	44,8
-03	500		249			46,1

1. * Размеры для справок.
2. h14; $\pm \frac{t2}{2}$.
3. Сварные швы по ГОСТ 5264-80.

А17В051.010СБ

Кронштейн

Лит.	Масса	Масштаб
И	см. табл.	—
Лист	Листов 1	

САНТЕХПРОЕКТ

Копировал: Тужилкина Формат А3

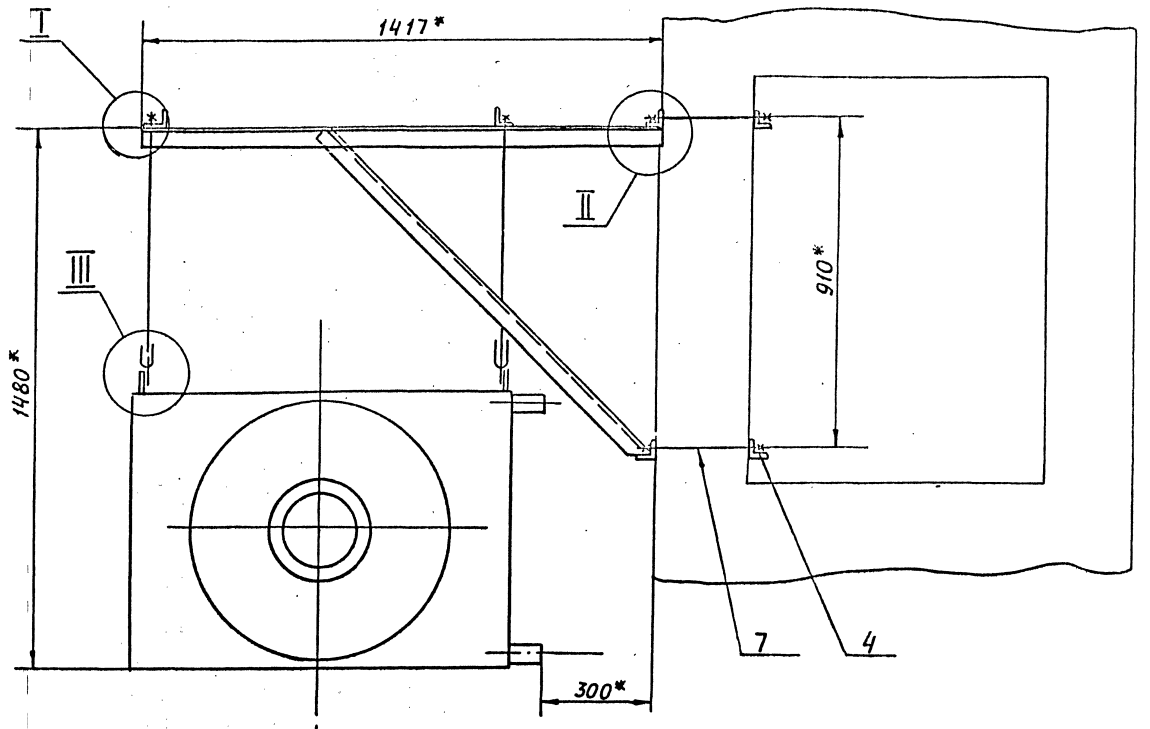

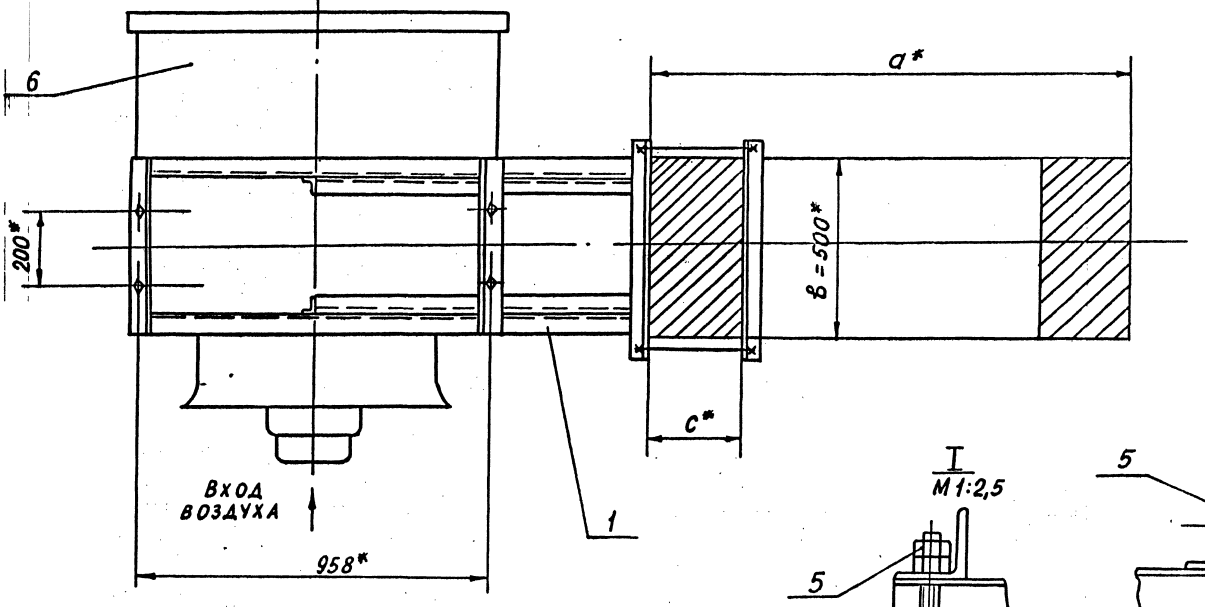

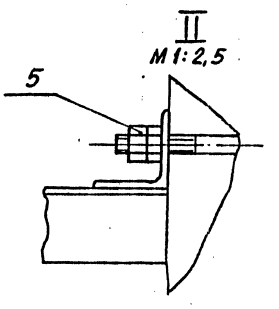

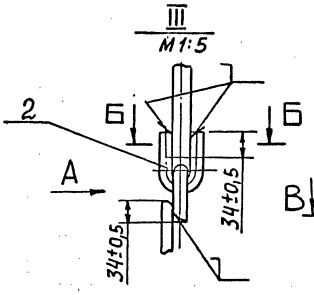

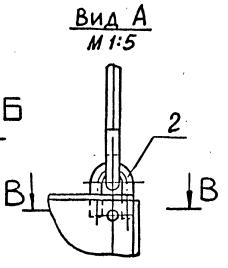

Обозначение	Размеры колонны a* x в* x c*, мм	Масса, кг
А17В 052. 000	1300 x 500 x 250	290,1
-01	1400 x 500 x 300	290,5

1.* РАЗМЕРЫ ДЛЯ СПРАВОК.

2. СВАРКА РУЧНАЯ ДУГОВАЯ

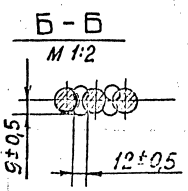

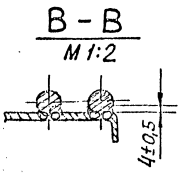

Изм.	Лист	№ докум.	Подп.
Разраб.		Волобуев	
Пров.		Смолянский	
Рук. гр.		Шерстякова	
Гл. спец.		Вайнберг	
Н. контр.		Лейтес	
Утв.		Спицак	

А 17 В 052. 000 СБ

КРЕПЛЕНИЕ АГРЕГАТА А02-10-02-У3 НА ДВУХВЕТВЕВЫХ КОЛОННАХ. СХЕМА 1

Лит.	Масса	Масштаб
И	см. табл.	-

Лист | Листов 1

САНТЕХПРОЕКТ

Инв. № подл. | Подп. и дата | Взам. инв. № | Инв. № дубл. | Подп. и дата

Формат	Зона	Поз.	Обозначение	Наименование	Кол.	Примечание
				Документация		
А4			А17В 036.000Д	Крепление агрегатов		
				Технические требования		
А2			А17В 053 000 СБ	Сборочный чертеж		
				Сборочные единицы		
А4		1	А17В051 010-01	Кронштейн	1	
				Детали		
А2		2	А 17 В 036. 001	Ушко	8	
А4		3	А 17 В 036. 002-02	Тяга	4	
А3		4	А 17 В 036. 003-08	Уголок	2	
				Стандартные изделия		
		5		Гайка М12.4		
				ГОСТ 5915-70	24	
				Прочие изделия		
		6		Агрегат воздушно-отопительный		
				А02-10-02-У3		
				ТУ-36-2552-83	1	

Инв. № подл. | Подп. и дата | Взам. инв. № | Инв. № дубл. | Подп. и дата

Изм.	Лист	№ докум.	Подп.	Дата
Разраб.		Волобуева		VI-87
Пров.		Смоляниска		
Рук. гр.		Верзлякова		
Н. контр.		Лейтес		
Утв.		Спивак		

А17 В 053. 000

Крепление агрегата А02-10-02-У3 на двухветвевых колоннах. Схема 2

Лит.	Лист	Листов
И	1	2

САНТЕХПРОЕКТ

Копировал Формат А4

Формат	Зона	Поз.	Обозначение	Наименование	Кол.	Примечание
				Переменные данные для исполнений:		
				А17В053. 000		
				Детали		
А4		7	А 17 В 036. 004-02	Шпилька	4	
				А17 В053. 000-01		
				Детали		
А4		7	А 17 В 036. 004-03	Шпилька	4	

Инв. № подл. | Подп. и дата | Взам. инв. № | Инв. № дубл. | Подп. и дата

Изм.	Лист	№ докум.	Подп.	Дата

А17 В053. 000

Лист 2

Копировал Формат А4

Формат	Зона	Поз.	Обозначение	Наименование	Кол.	Примечание
				Документация		
А4			А17В 036.000Д	Крепление агрегатов		
				Технические требования		
А2			А17В 054. 000 СБ	Сборочный чертеж		
				Сборочные единицы		
А4		1	А17В 054.010	Кронштейн	1	
				Детали		
А4		2	А17В 036 001	Ушко	8	
А4		3	А17В 036 002-02	Тяга	4	
				Стандартные изделия		
		4		Гайка М12.4		
				ГОСТ 5915-70	8	

Инв. № подл. | Подп. и дата | Взам. инв. № | Инв. № дубл. | Подп. и дата

Изм.	Лист	№ докум.	Подп.	Дата
Разраб.		Волобуева		VI-87
Пров.		Смоляниска		
Рук. гр.		Верзлякова		
Н. контр.		Лейтес		
Утв.		Спивак		

А17 В 054. 000

Крепление агрегата А02-10-02-У3 на кирпичной стене Схема 2

Лит.	Лист	Листов
И	1	2

СЛНТЕХПРОЕКТ

Формат А4

Формат	Зона	Поз.	Обозначение	Наименование	Кол.	Примечание
				Прочие изделия		
		5		Агрегат воздушно-отопительный		
				А02-10-02-У3		
				ТУ-36-2552-83	1	

Инв. № подл. | Подп. и дата | Взам. инв. № | Инв. № дубл. | Подп. и дата

А17 В 054. 000

Лист 2

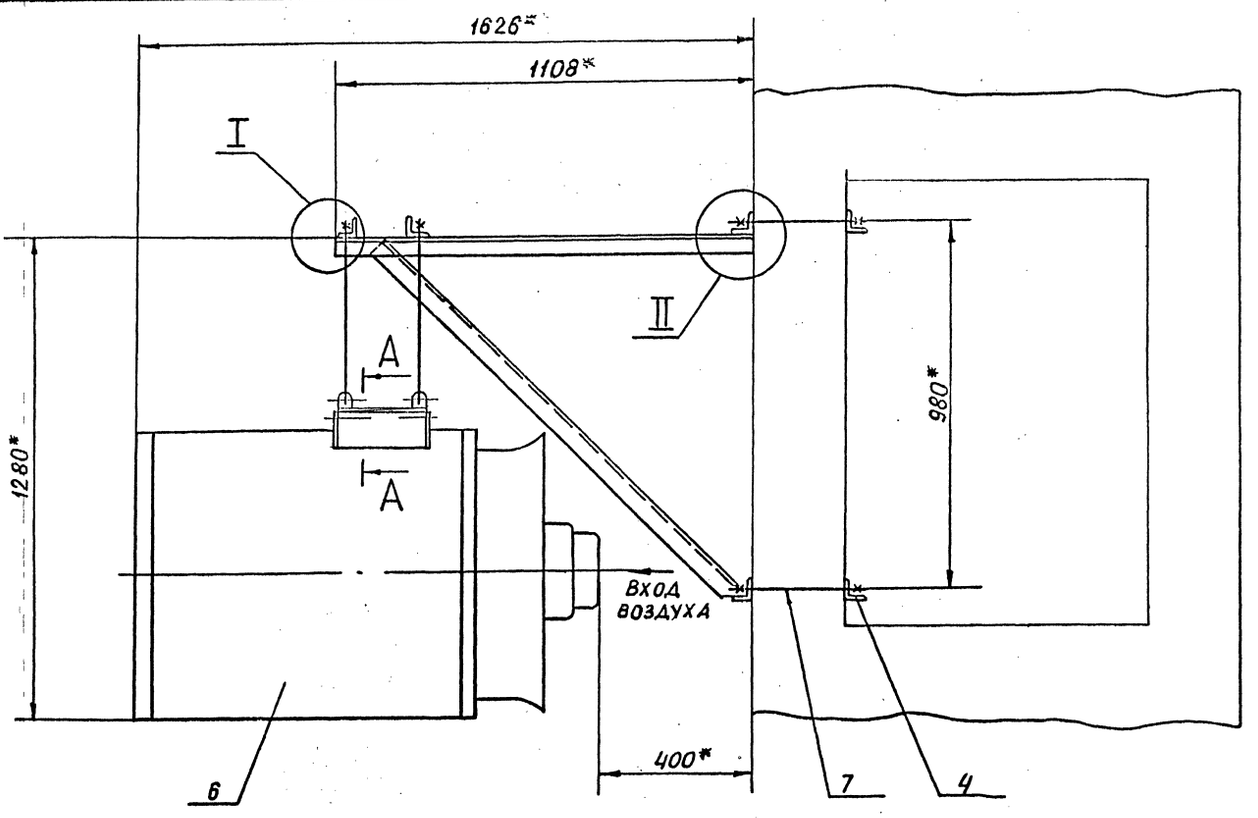

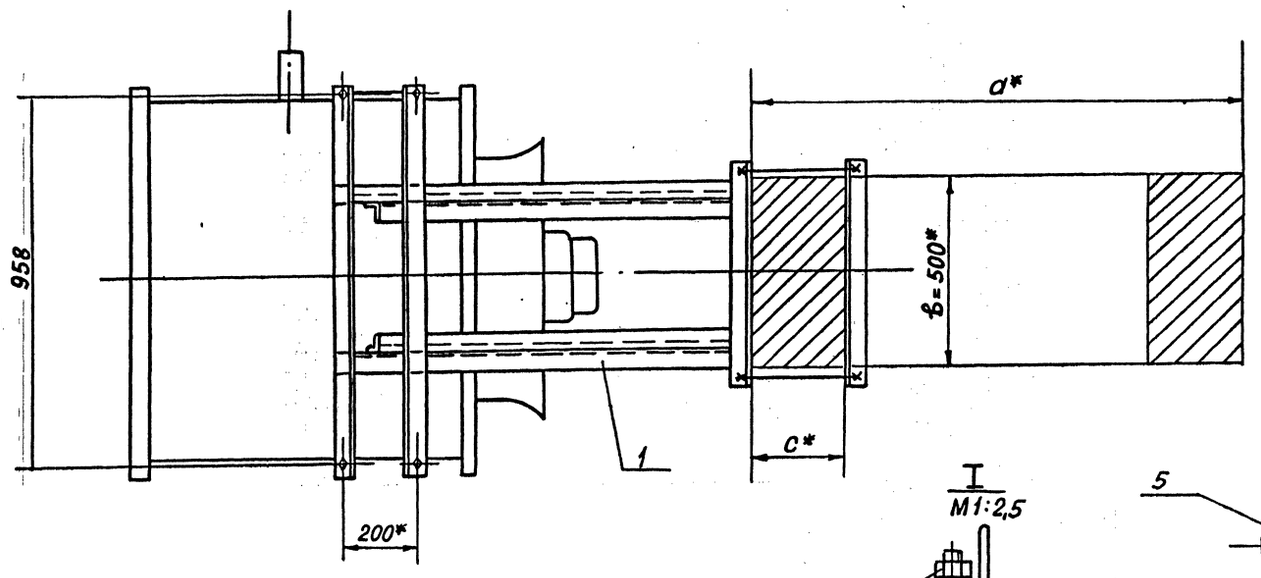

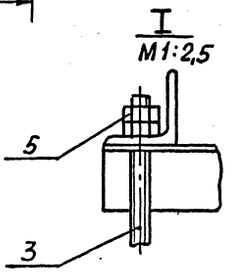

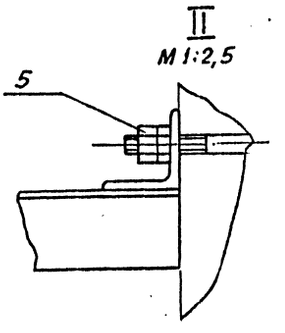

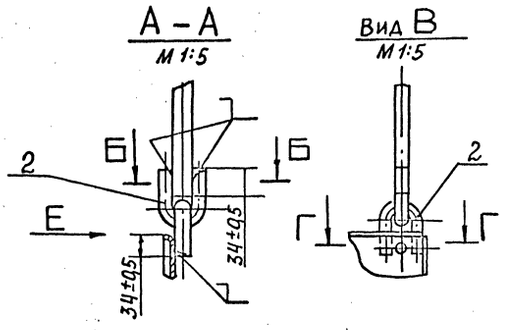

Обозначение	Размеры колонны a* x b* x c*, мм	Масса, кг
А17В053.000	1300 x 500 x 250	293,0
-01	1400 x 500 x 300	293,4

1. * РАЗМЕРЫ ДЛЯ СПРАВОК
2. СВАРКА РУЧНАЯ ДУГОВАЯ

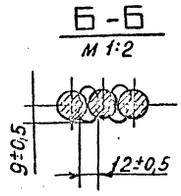

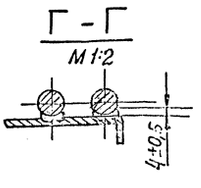

Изм.	Лист	№ докум.	Подп.	Дата
Разраб.		Болобченя		VI.77
Пров.		Смоленская		
Рук. гр.				
Гл. спец.		Лайнберг		
Н. контр.		Айтов		
ГИП		Спивак		

А17В053.000 СБ

КРЕПЛЕНИЕ АГРЕГАТА А02-10-02-У3 НА ДВУХВЕТВЕВЫХ КОЛОННАХ СХЕМА 2

Лит.	Масса	Масштаб
И	см. табл.	—
Лист	Листов	

САНТЕХПРОЕКТ

Формат А2

Инв.№подл. | Подп. и дата | Взам.инв.№ | Инв.№дубл. | Подп. и дата

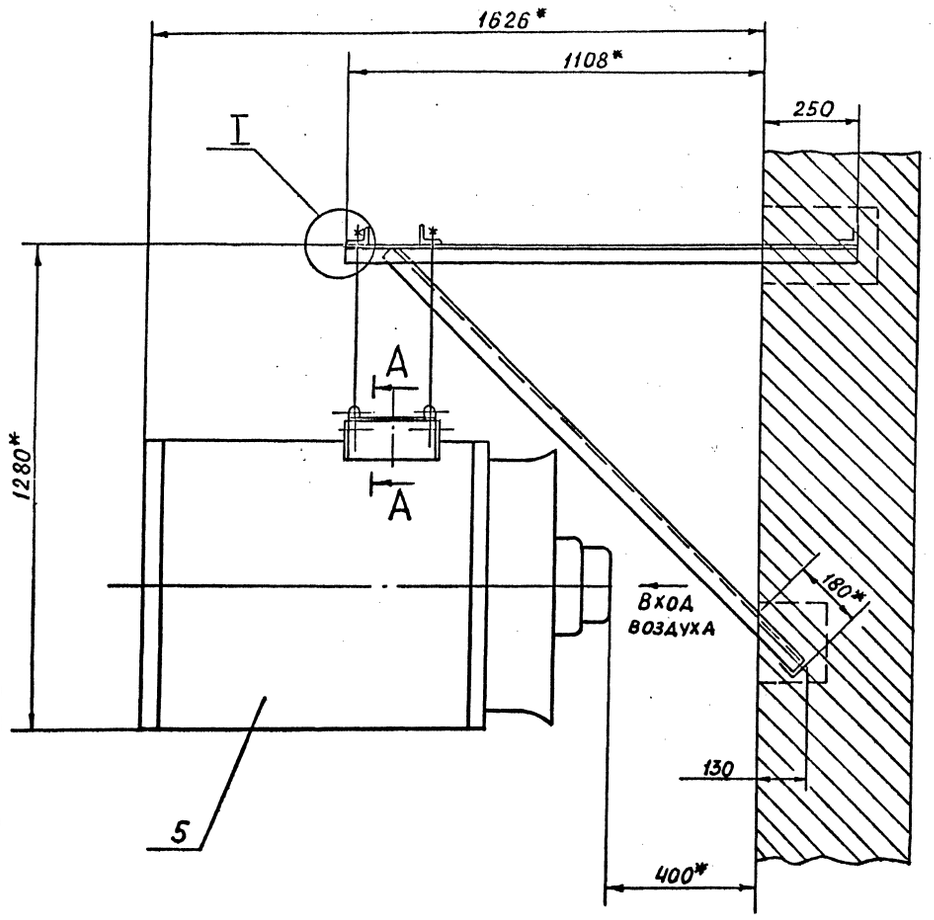

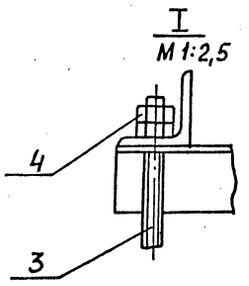

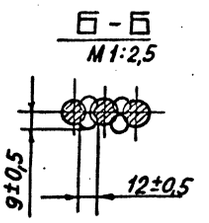

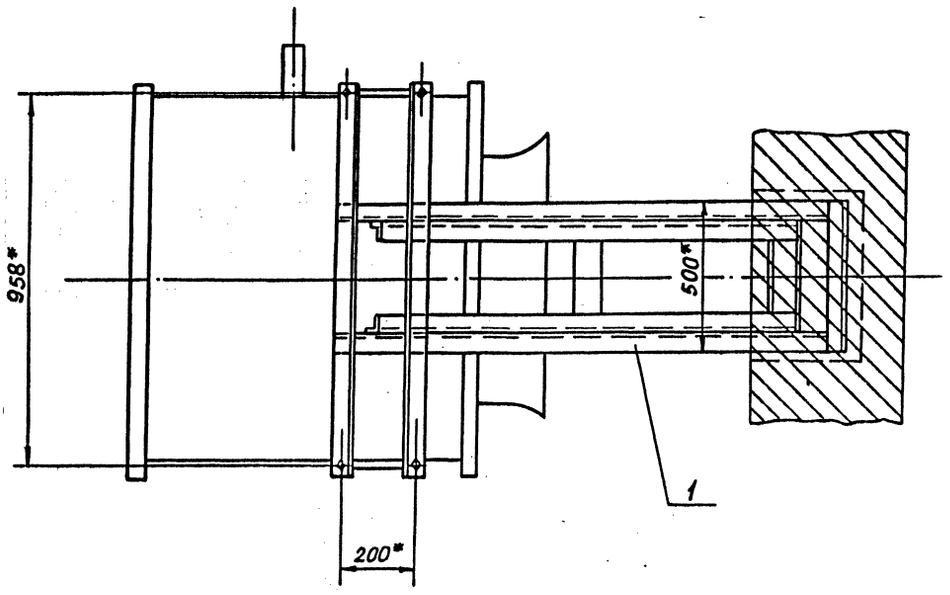

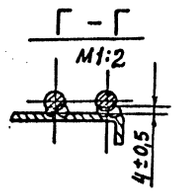

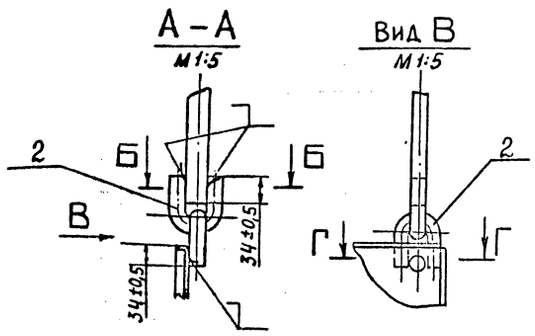

1. * РАЗМЕРЫ ДЛЯ СПРАВОК
2. СВАРКА РУЧНАЯ ДУГОВАЯ.
3. ПОСЛЕ УСТАНОВКИ И ВЫВЕРКИ КРОНШТЕЙНА (ПОЗ.1) ПРОЕМ В СТЕНЕ ЗАДЕЛАТЬ БЕТОННЫМ РАСТВОРОМ МАРКИ 100

					А 17 В 054. 000 СБ		
Изм.	Лист	№ докум.	Подп.	Дата			
Разраб.		Злобурев		VI-89	Крепление агрегата А02-10-02-У3 на кирпичной стене. Схема 2	Лит.	Масса	Масштаб
Пров.		Чернова				И	287	–
Рук-ль		Гридина				Лист	Листов 1	
Гл.спец.		Майнберг						
Н.контр.		Дейтес				САНТЕХПРОЕКТ		
Утв.		Спизак						

Инв.№подл. | Подп. и дата | Взам.инв.№ | Инв.№дубл. | Подп. и дата

Формат	Зона	Поз.	Обозначение	Наименование	Кол.	Примечание
				Документация		
А3			А17В054.010 СБ	Сборочный чертеж		
				Детали		
А3		1	А17В036.006-09	Поперечина	2	
БЧ		2	А17В054.001	Уголок		
				Уголок 63х63х6-В ГОСТ 8509-86 / ВСт3-1 ГОСТ 535-79		
				ℓ = 1400-3,1	2	8,9 кг
БЧ		3	А17В054.002	Уголок		
				Уголок 63х63х6-В ГОСТ 8509-86 / ВСт3-1 ГОСТ 535-79		
				ℓ = 1358-3,1	2	7,8 кг
				Переменные данные для исполнений:		
				А17В054.010		
				Детали		
БЧ		4	А17В054.003	Уголок		
				Уголок 63х63х6-В ГОСТ 8509-86 / ВСт3-1 ГОСТ 535-79		
				ℓ = 374-1,4	1	2,15 кг

Изм.	Лист	№ докум.	Подп.	Дата
Разраб.		Волобуева		VI-87
Пров.		Столянская		
Рук. гр.		Мерзлякова		
Н. контр.		Лейтес		
Утв.		Клывак		

А17В054.010

Кронштейн

Лит.	Масса	Масштаб
И		

Лист	Листов
1	2

САНТЕХПРОЕКТ

Копировал: Тужилкина Формат А4

Формат	Зона	Поз.	Обозначение	Наименование	Кол.	Примечание
БЧ		5	А17В054.004	Уголок		
				Уголок 63х63х6-В ГОСТ 8509-86 / ВСт3-1 ГОСТ 535-79		
				ℓ = 500-1,55	1	2,85 кг
				А17В054.010-01		
				Детали		
БЧ		4	А17В054.005	Уголок		
				Уголок 63х63х6-В ГОСТ 8509-86 / ВСт3-1 ГОСТ 535-79		
				ℓ = 474-1,55	1	2,7 кг
БЧ		5	А17В054.006	Уголок		
				Уголок 63х63х6-В ГОСТ 8509-86 / ВСт3-1 ГОСТ 535-79		
				ℓ = 600-1,75	1	3,4 кг

Изм.	Лист	№ докум.	Подп.	Дата

А17В054.010

Лист 2

Копировал: Тужилкина Формат А4

А17В054.010 СБ

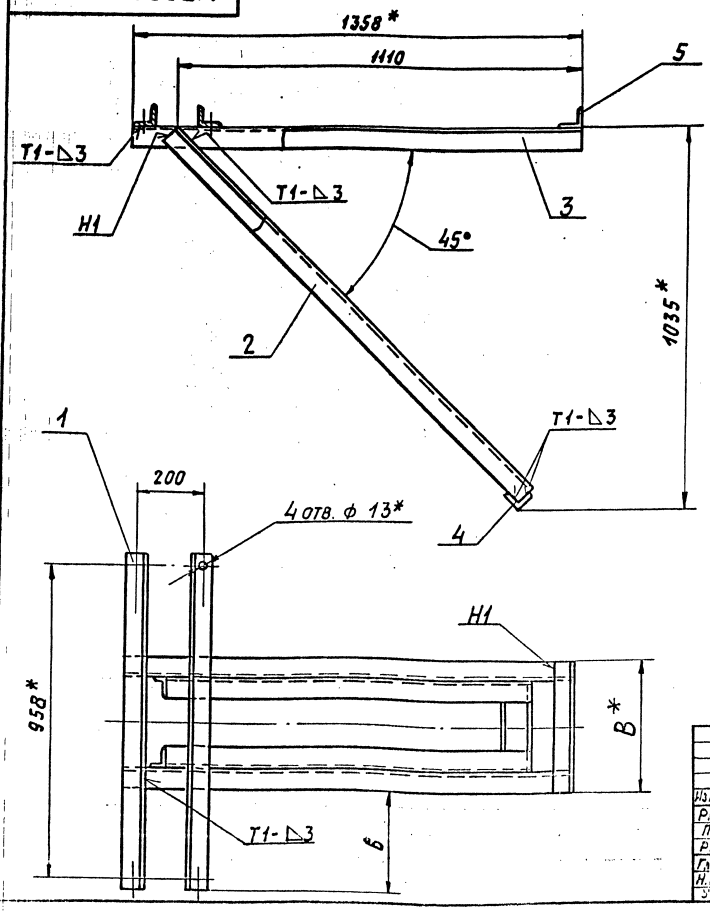

Обозначение	Размеры, мм		Масса, кг
	В*	б	
А17В054.010	500	299	50,0
-01	600	249	51,1

1.* Размеры для справок.
2. h14; $\pm\frac{t_2}{2}$.
3. Сварные швы по ГОСТ 5264-80

Изм.	Лист	№ докум.	Подп.	Дата
Разраб.		Волобуева		VI-87
Пров.		Столянская		
Рук. гр.		Мерзлякова		
Гл. спец.		Зайцберг		
Н. контр.		Лейтес		
Утв.		Клывак		

А17В054.010 СБ

Кронштейн

Лит.	Масса	Масштаб
	См. табл.	1:10

Лист	Листов
1	1

САНТЕХПРОЕКТ

Копировал: Тужилкина Формат А3

Формат	Зона	Поз.	Обозначение	Наименование	Кол.	Примечание
				Документация		
А4			А17В 036.000 Д	Крепление агрегатов		
				Технические требования		
А2			017В 055.000 СБ	Сборочный чертеж		
				Сборочные единицы		
А4		1	А17В 049.010-01	Кронштейн	1	
				Детали		
А4		2	А17В 036.001	Ушко	8	
А4		3	А17В 036.002-01	Тяга	4	
				Стандартные изделия		
		4		Гайка М12.4		
				ГОСТ 5915-70	8	
				Прочие изделия		
		5		Агрегат воздушно-отопительный А02-10-02-УЗ		
				ТУ-36-2552-83	1	

Изм.	Лист	№ докум.	Подп.	Дата
Разраб.		Волобуева		VI-87
Пров.		Смолянская		
Рук. гр.		Мерзлякова		
Н. контр.		Лейтес		
Утв.		Спивак		

А17В 055.000

Крепление агрегата А02-10-02-УЗ к колоннам прямоугольного сечения Схема 1

Лит	Лист	Листов
И		1

САНТЕХПРОЕКТ

Копировал Формат А4

Формат	Зона	Поз.	Обозначение	Наименование	Кол.	Примечание
				Документация		
А4			А17В 036.000Д	Крепление агрегатов		
				Технические требования		
А2			А17В 056.000 СБ	Сборочный чертеж		
				Сборочные единицы		
А4		1	А17В 050.010-02	Кронштейн	1	
				Детали		
А4		2	А17В 036.001	Ушко	8	
А4		3	А17В 036.002-01	Тяга	4	
				Стандартные изделия		
		4		Гайка М12.4		
				ГОСТ 5915-70	8	
				Прочие изделия		
		5		Агрегат воздуш-но-отопитель-ный А02-10-02-УЗ		
				ТУ-36-2552-83	1	

Изм.	Лист	№ докум.	Подп.	Дата
Разраб.		Волобуева		VI-87
Пров.		Смолянская		
Рук. гр.		Мерзлякова		
Н. контр.		Лейтес		
Утв.		Спивак		

А17В 056.000

Крепление агрегата А02-10-02-УЗ к колоннам прямоугольного сечения Схема 1

Лит.	Лист	Листов
И		

САНТЕХПРОЕКТ

Копировал Формат А4

Формат	Зона	Поз.	Обозначение	Наименование	Кол.	Примечание
				Документация		
А4			А17В 036.000Д	Крепление агрегатов		
				Технические требования		
А2			А17В 057.000 СБ	Сборочный чертеж		
				Сборочные единицы		
А4		1	А17В051.010-02	Кронштейн	1	
				Детали		
А4		2	А17В036.001	Ушко	8	
А4		3	А17В036.002-02	Тяга	4	
				Стандартные изделия		
		4		Гайка М12.4		
				ГОСТ 5915-70	8	
				Прочие изделия		
		5		Агрегат воздушно-отопительный А02-10-02-УЗ		
				ТУ-36-2552-83	1	

Изм.	Лист	№ докум.	Подп.	Дата
Разраб.		Волобуева		VI-87
Пров.		Смолянская		
Рук. гр.		Мерзлякова		
Н. контр.		Лейтес		
Утв.		Спивак		

А17В 057.000

Крепление агрегата А02-10-02-УЗК колоннам прямоугольного сечения. Схема 2

Лит	Лист	Листов
И		1

САНТЕХПРОЕКТ

Формат А4

Формат	Зона	Поз.	Обозначение	Наименование	Кол.	Примечание
				Документация		
А4			А17В 036.000Д	Крепление агрегатов		
				Технические требования		
А2			А17В 058.000 СБ	Сборочный чертеж		
				Сборочные единицы		
А4		1	А17В 050.010-03	Кронштейн	1	
				Детали		
А4		2	А17В 036.001	Ушко	8	
А4		3	А17В 036.002-01	Тяга	4	
				Стандартные изделия		
		4		Гайка М12.4		
				ГОСТ 5915-70	8	
				Прочие изделия		
		5		Агрегат воздушно-отопительный А02-10-02-УЗ		
				ТУ-36-2552-83	1	

Изм.	Лист	№ докум.	Подп.	Дата
Разраб.		Волобуева		VI-87
Пров.		Смолянская		
Рук. гр.		Мерзлякова		
Н. контр.		Лейтес		
Утв.		Спивак		

А17В058.000

Крепление агрегата А02-10-02-УЗ к двухветвевым колоннам Схема 1

Лит	Лист	Листов
И		1

САНТЕХПРОЕКТ

 Копировал Бочкарева Формат А4

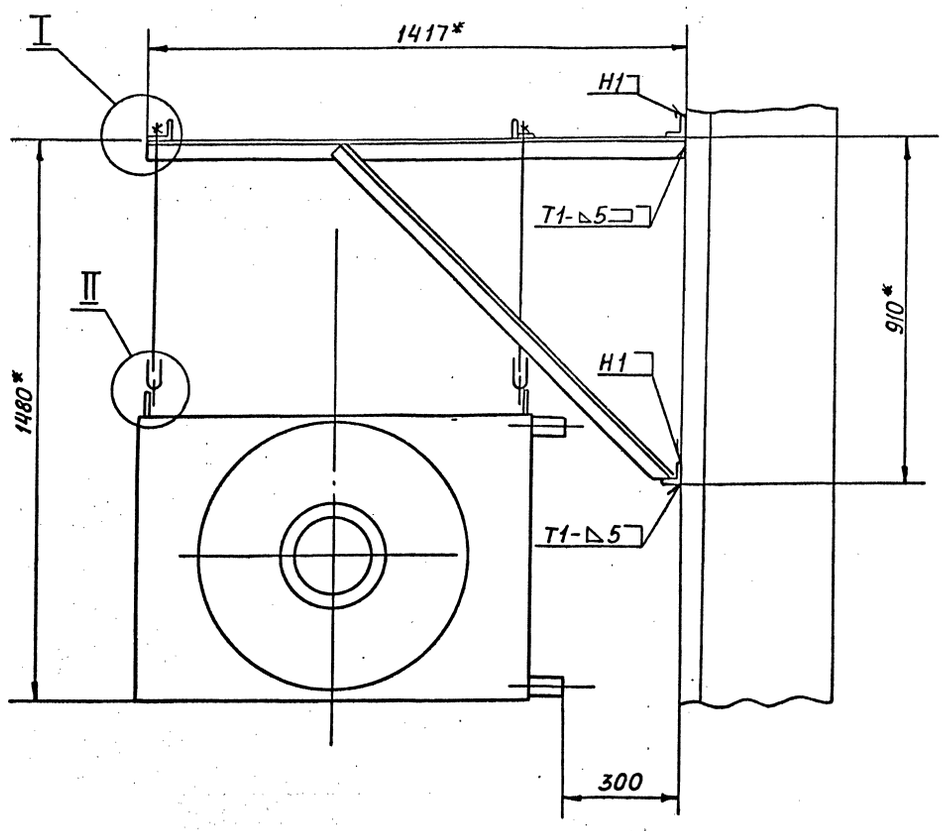

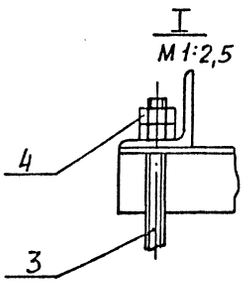

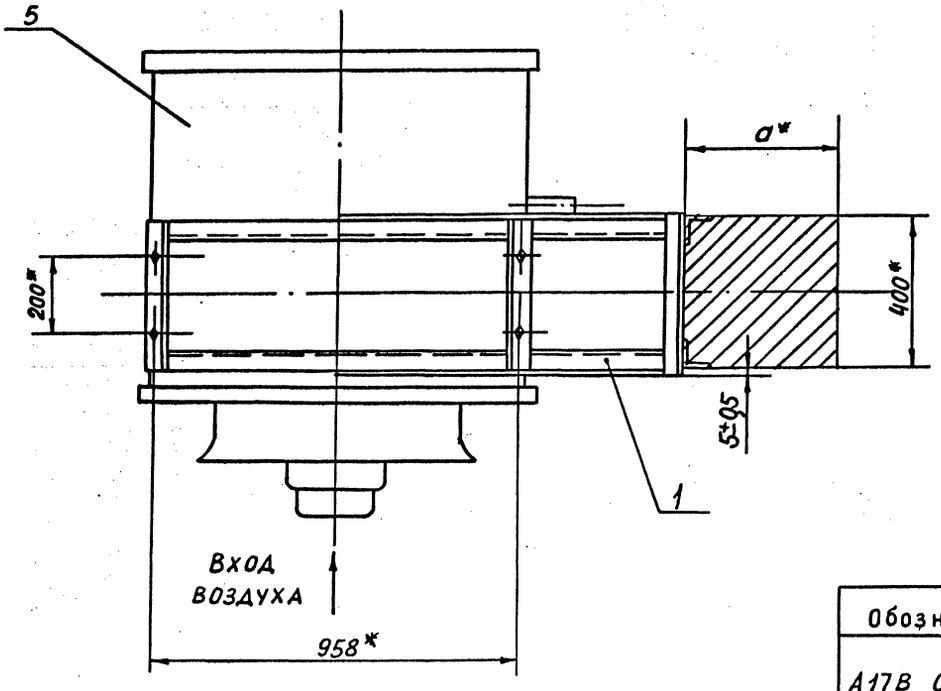

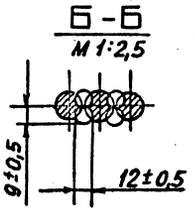

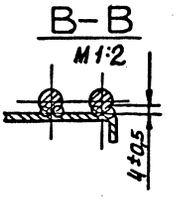

Обозначение	Размеры колонны, a*×a*
А17В 055.000	400×400
	600×400

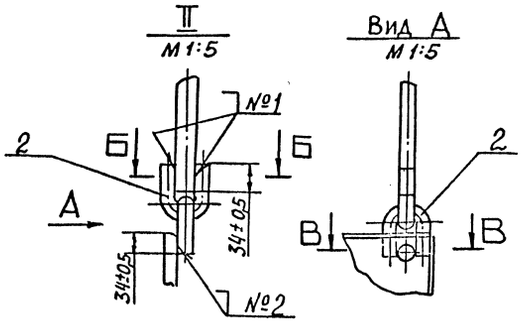

1. * Размеры для справок.
2. Сварные швы по ГОСТ 5264-80. Швы №1 и №2 – сварка ручная дуговая

Изм.	Лист	№ докум.	Подп.	Дата
Разраб.		Бакланова		VII-77
Пров.		Сидорова		
Рук.гр.		Мурзакова		
Гл.спец.		Вайнберг		
Н.контр.		Шлосс		
Утв.		Спиндзюк		

А 17 В 055. 000 СБ

Крепление агрегата АО2-10-02-43 к колоннам прямоугольного сечения Схема 1

Лит.	Масса	Масштаб
	277,7	1:10
Лист	Листов 1	

САНТЕХПРОЕКТ

Инв.№подл. | Подп. и дата | Взам.инв.№ | Инв.№дубл. | Подп. и дата

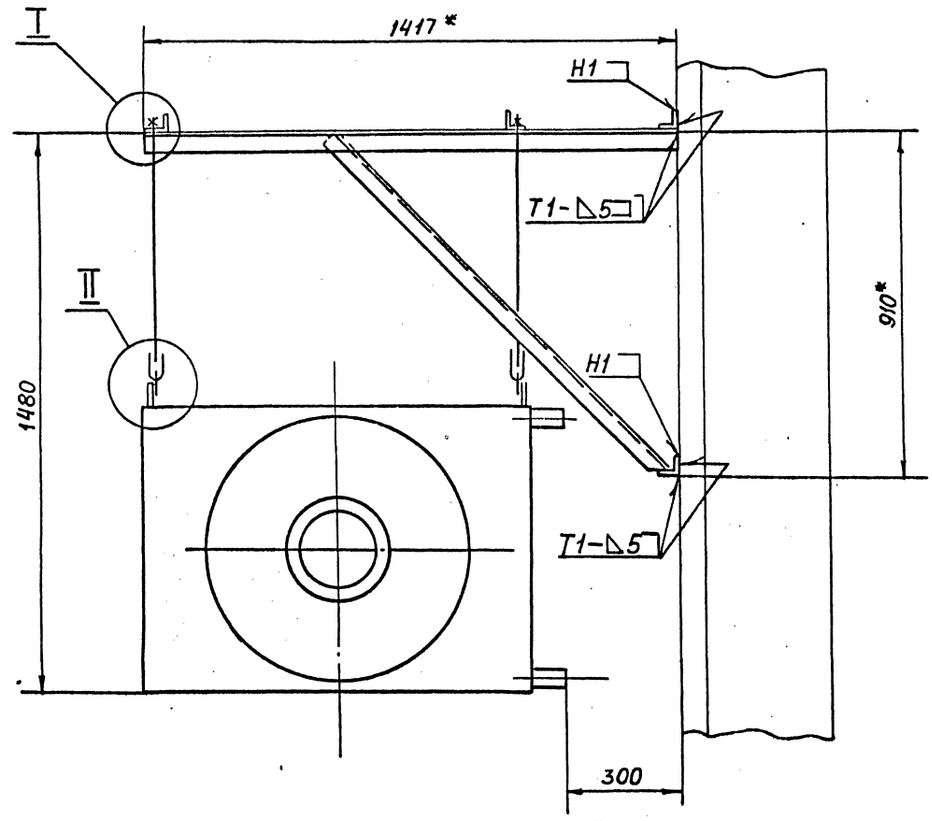

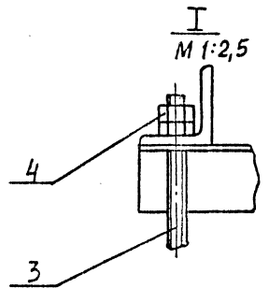

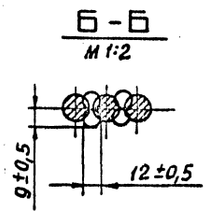

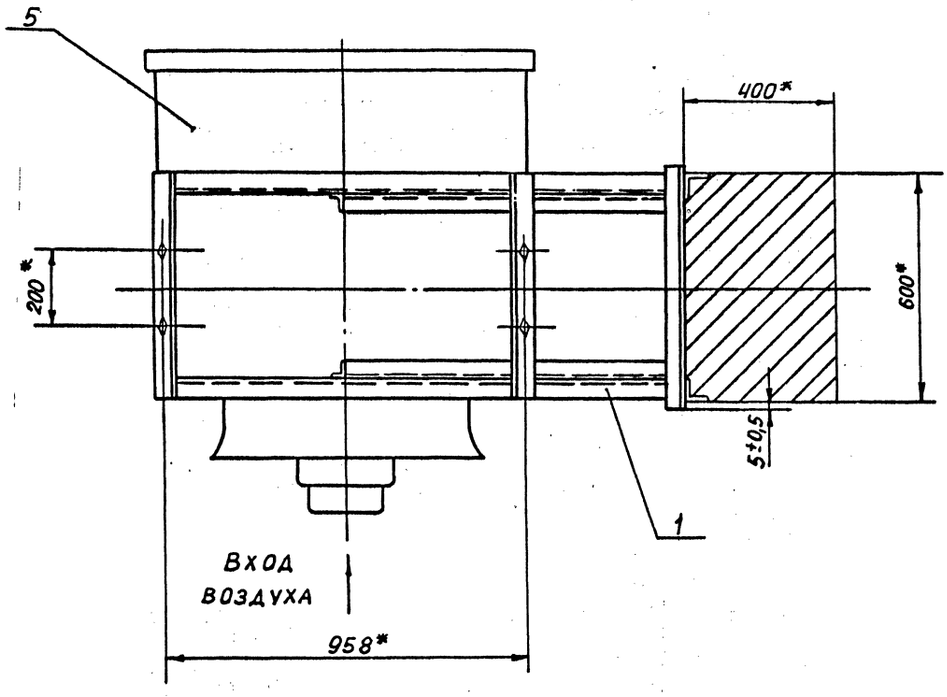

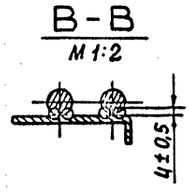

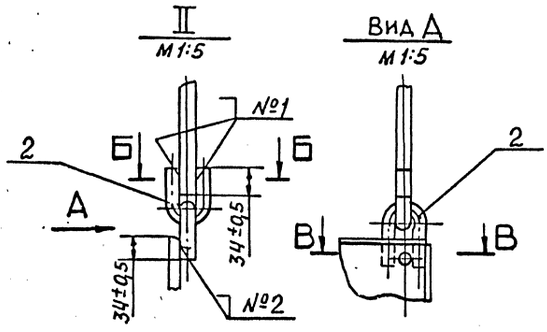

1. * РАЗМЕРЫ ДЛЯ СПРАВОК
2. СВАРНЫЕ ШВЫ ПО ГОСТ 5264-80. ШВЫ №1 И №2- СВАРКА РУЧНАЯ ДУГОВАЯ.

					А 17 В 056. 000 СБ		
Изм.	Лист	№ докум.	Подп.	Дата	КРЕПЛЕНИЕ АГРЕГАТА А02-10-02-У3 К КОЛОННАМ ПРЯМОУГОЛЬНОГО СЕЧЕНИЯ. СХЕМА 1	Лит.	Масса / Масштаб
Разраб.		Волобуева		11-81		И	282,2 / 1:10
Пров.		Смолянская				Лист	Листов 1
Рук.гр.		Мерзлякова				САНТЕХПРОЕКТ	
Гл.спец.		Вайнберг					
Н.контр.		Лейтес					
Утв.		Спивак					

Инв. № подл. | Подп. и дата | Взам. инв. № | Инв. № дубл. | Подп. и дата

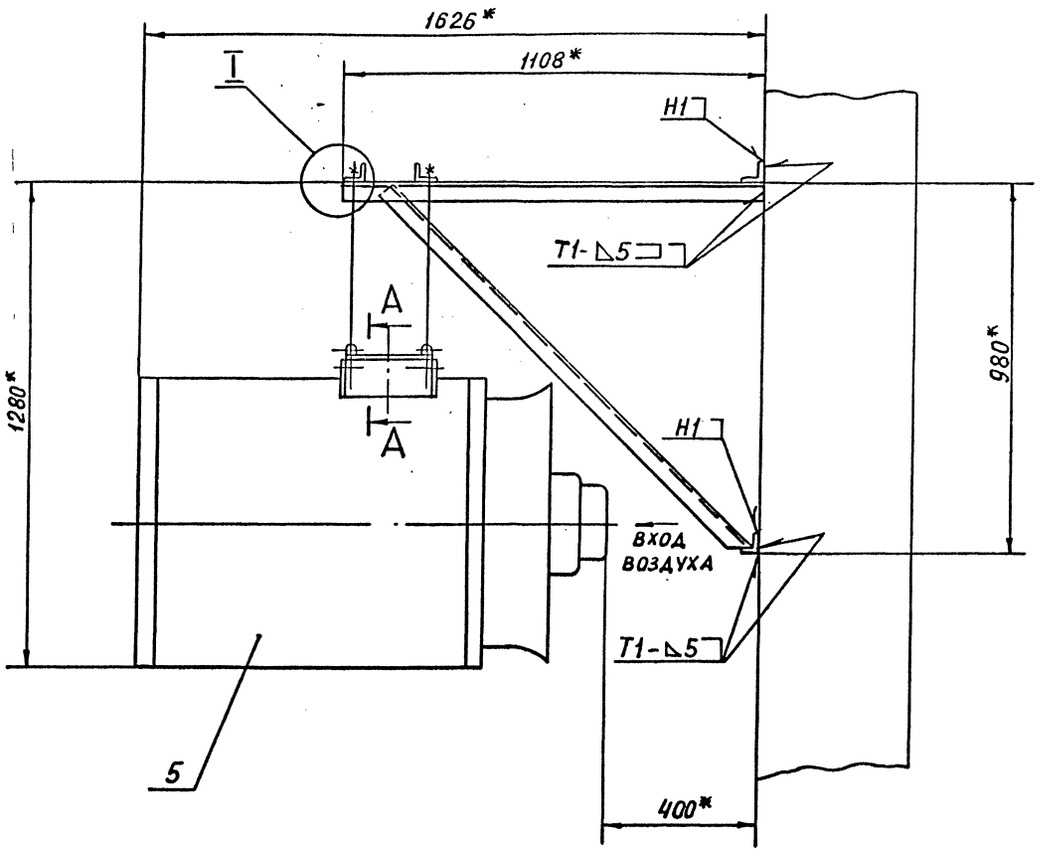

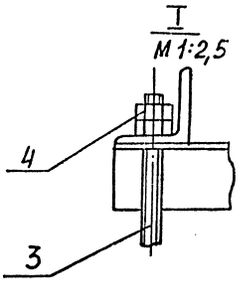

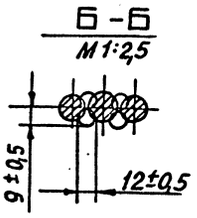

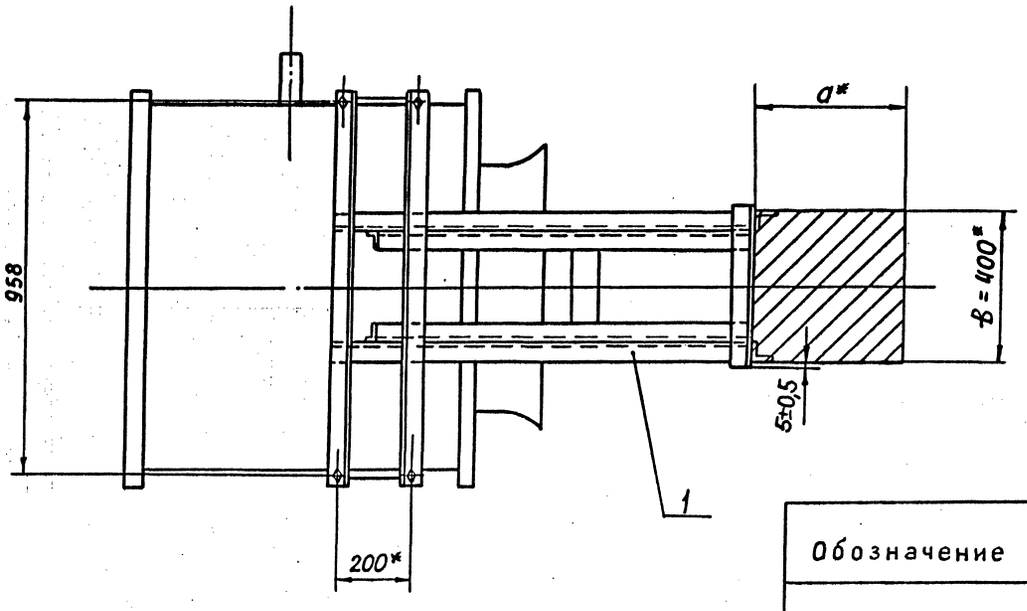

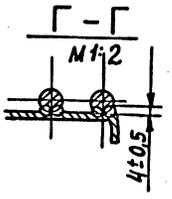

Обозначение	Размеры колонны a* x в*, мм
А 17В 057.000	400 x 400
	600 x 400

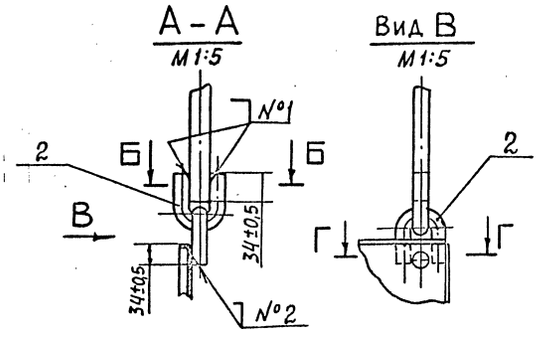

1. * РАЗМЕРЫ ДЛЯ СПРАВОК
2. СВАРНЫЕ ШВЫ ПО ГОСТ 5264-80. ШОВ №1 И №2- СВАРКА РУЧНАЯ ДУГОВАЯ.

					А 17В 057.000 СБ			
Изм.	Лист	№докум.	Подп.	Дата	КРЕПЛЕНИЕ АГРЕГАТА А02-10-02-93 К КОЛОННАМ ПРЯМОУГОЛЬНОГО СЕЧЕНИЯ. СХЕМА 2	Лит.	Масса	Масштаб
Разраб.		Волобуева		11-77		И	281,7	1:10
Пров.		Смолянская				Лист	Листов 1	
Рук.гр.		Мерзляков				САНТЕХПРОЕКТ		
Гл.спец.		Вайнберг						
Н.контр.		Лейтес						
Утв.		Спиванов						

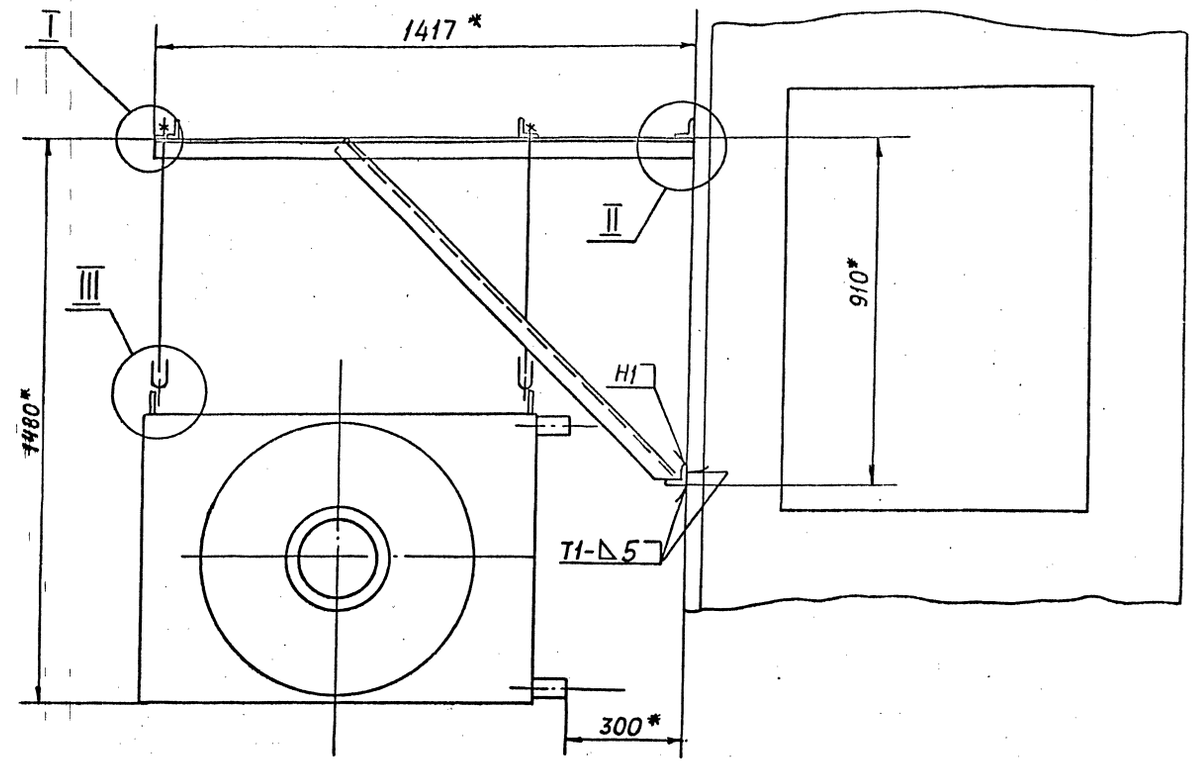

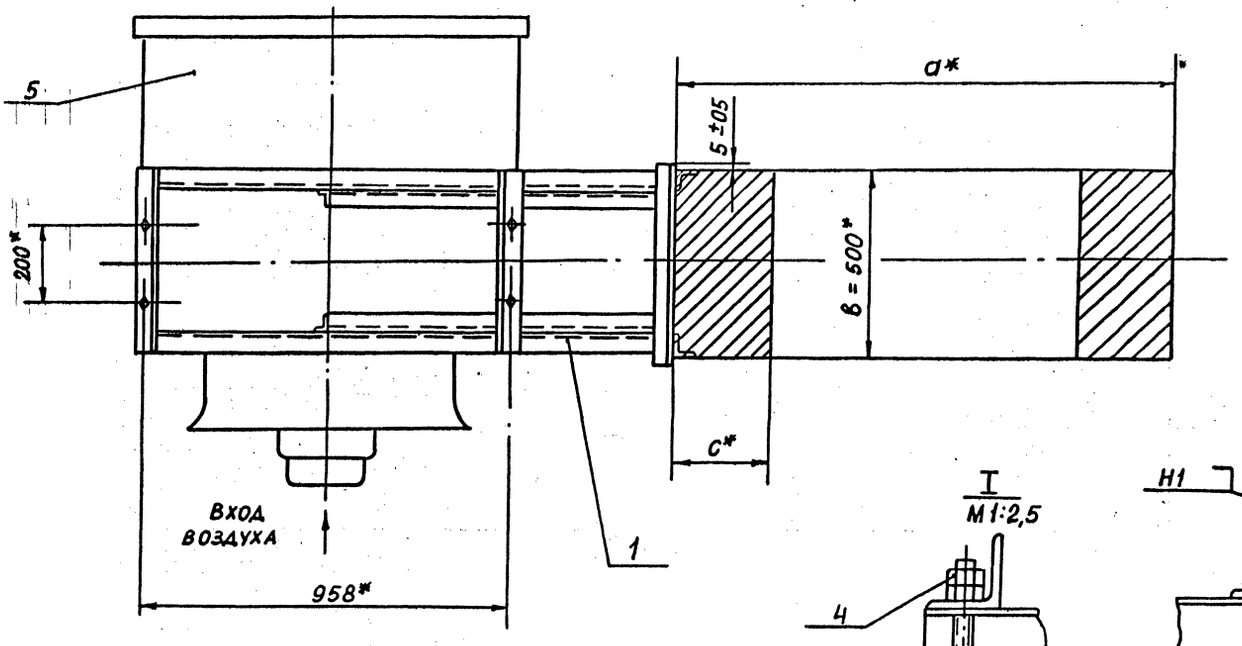

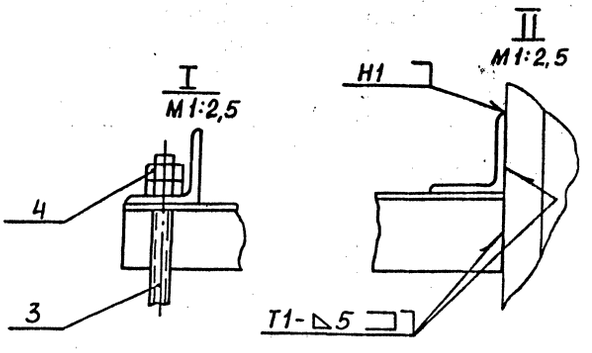

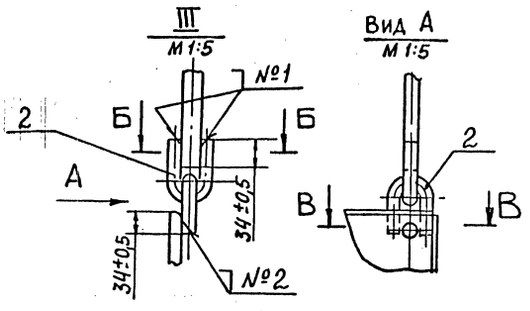

Обозначение	Размеры колонны а* х в* х с*, мм
А17В058.000	1300 х 500 х 250
	1400 х 500 х 300

1.* РАЗМЕРЫ ДЛЯ СПРАВОК.

2. СВАРНЫЕ ШВЫ ПО ГОСТ 5264-80. ШВЫ №1 И №2 – СВАРКА РУЧНАЯ ДУГОВАЯ.

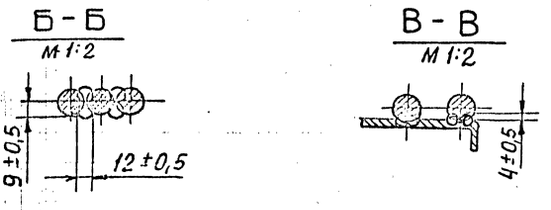

Изм.	Лист	№ докум.	Подп.	Дата
Разраб.		Солобуева		VI-87
Пров.		Смоленская		
Рук. гр.		Назарова		
Гл. спец.		Вайнберг		
Н. контр.		Арутюнов		
Утв.		Спицын		

А 17 В 058. 000 СБ

КРЕПЛЕНИЕ АГРЕГАТА А02-10-02-У3 К ДВУХВЕТВЕВЫМ КОЛОННАМ, СХЕМА 3

Лит.	Масса	Масштаб
И	281,2	–
Лист	Листов 1	

САНТЕХПРОЕКТ

Формат А2

Формат	Зона	Поз.	Обозначение	Наименование	Кол.	Примечание
				Документация		
А4			А17В 036.000Д	Крепление агрегатов		
				Технические требования		
А2			А17В 059.000 СБ	Сборочный чертеж		
				Сборочные единицы		
А4		1	А17В 051.010-03	Кронштейн	1	
				Детали		
А4		2	А17В 036.001	Ушко	8	
А4		3	А17В 036.002-02	Тяга	4	
				Стандартные изделия		
		4		Гайка М12.4 ГОСТ 5915-70	8	
				Прочие изделия		
		5		Агрегат воздушно-отопительный А02-10-02-У3 ТУ-36-2552-83	1	

Инв.№подл. | Подп. и дата | Взам.инв.№ | Инв.№дубл. | Подп. и дата

Изм.	Лист	№докум.	Подп.	Дата
Разраб.		Волобуева		VI-87
Пров.		Смолянская		
Рук.гр.		Мерзлякова		
Н.контр.		Лейтес		
Утв.		Спивак		

А17В 059.000

КРЕПЛЕНИЕ АГРЕГАТА А02-10-02-У3 К ДВУХВЕТВЕВЫМ КОЛОННАМ. СХЕМА 2

Лит.	Лист	Листов
И		1

САНТЕХПРОЕКТ

Формат А4

Формат	Зона	Поз.	Обозначение	Наименование	Кол.	Примечание
				Документация		
А4			А17В 036.000Д	Крепление агрегатов		
				Технические требования		
А2			А17В 060.000 СБ	Сборочный чертеж		
				Сборочные единицы		
А4		1	А17В 049.010-01	Кронштейн	1	
				Детали		
А4		2	А17В 036.001	Ушко	8	
А4		3	А17В 036.002-01	Тяга	4	
				Стандартные изделия		
		4		Гайка М12.4 ГОСТ 5915-70	8	

Инв.№подл. | Подп. и дата | Взам.инв.№ | Инв.№дубл. | Подп. и дата

Изм.	Лист	№докум.	Подп.	Дата
Разраб.		Волобуева		VI-87
Пров.		Смолянская		
Рук.гр.		Мерзлякова		
Н.контр.		Лейтес		
Утв.		Спивак		

А17В 060.000

КРЕПЛЕНИЕ АГРЕГАТА А02-10-02-У3 К МЕТАЛЛИЧЕСКИМ КОЛОННАМ СХЕМА 1

Лит.	Лист	Листов
И	1	2

САНТЕХПРОЕКТ

Формат А4

Формат	Зона	Поз.	Обозначение	Наименование	Кол.	Примечание
				Прочие изделия		
				Агрегат воздушно-отопительный А02-10-02-У3 ТУ-36-2552-83	1	

Инв.№подл. | Подп. и дата | Взам.инв.№ | Инв.№дубл. | Подп. и дата

Изм.	Лист	№докум.	Подп.	Дата

А17В 060.000

Лист 2

Копировал Бокарева Формат А4

А 17 В 059.000 СБ

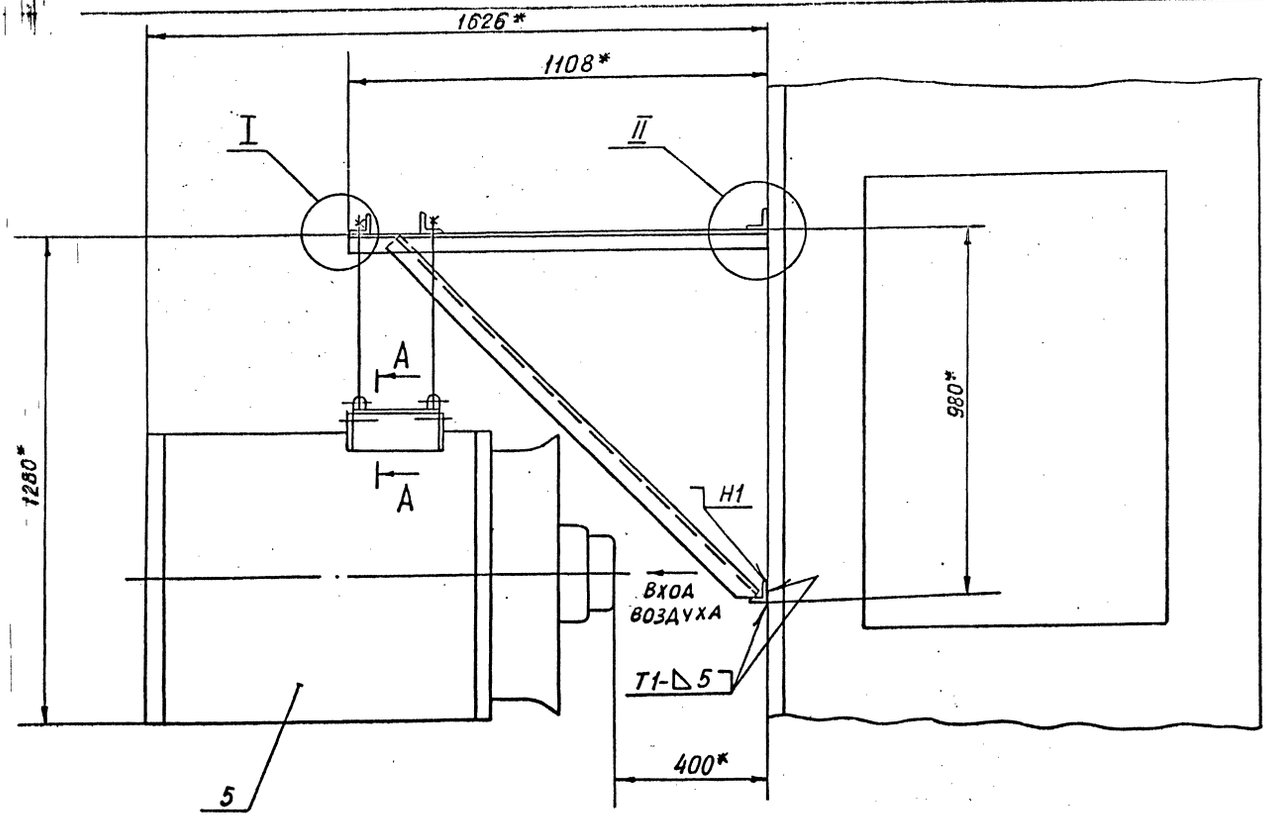

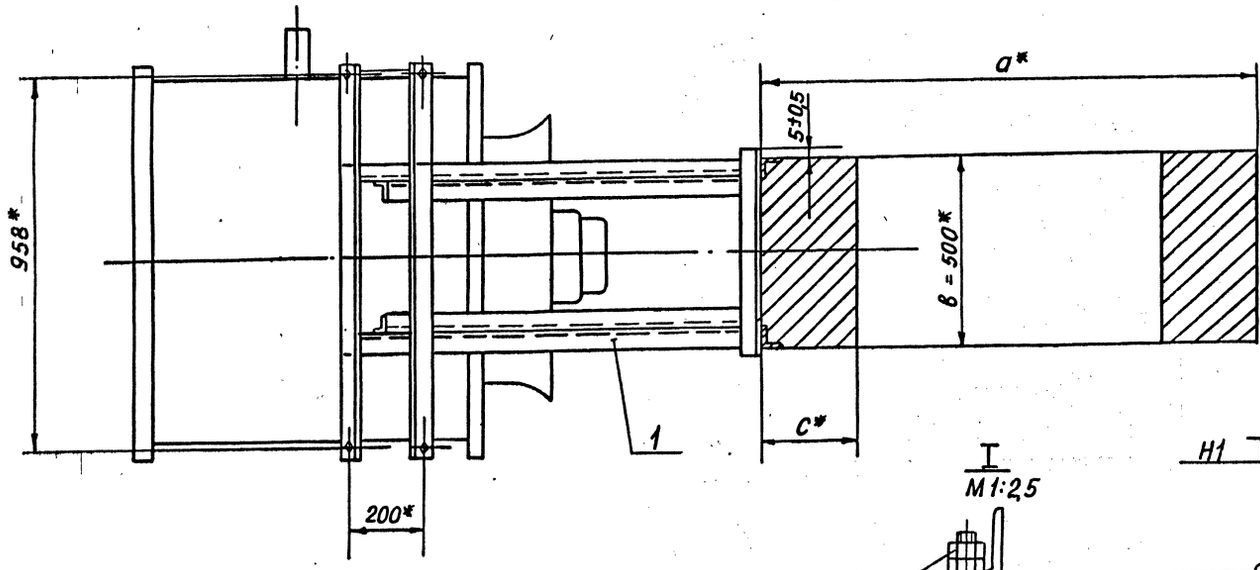

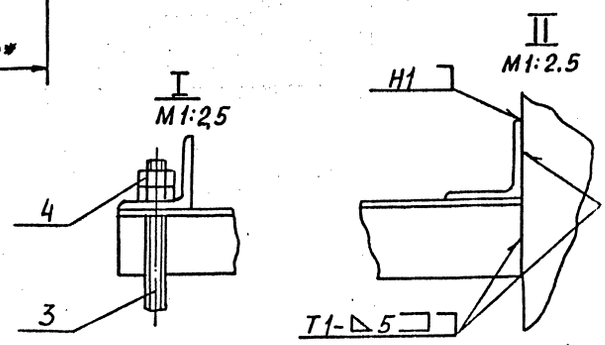

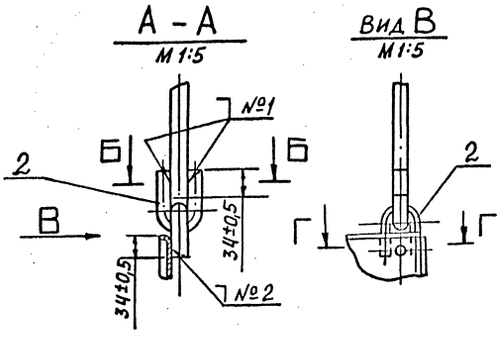

Обозначение	Размеры колонны $a^* \times в^* \times c^*$, мм
А 17 В 059.000	1300 × 500 × 250
	1400 × 500 × 300

1. * РАЗМЕРЫ ДЛЯ СПРАВОК
2. СВАРНЫЕ ШВЫ ПО ГОСТ 5264-80. ШВЫ №1 и №2- СВАРКА РУЧНАЯ ДУГОВАЯ

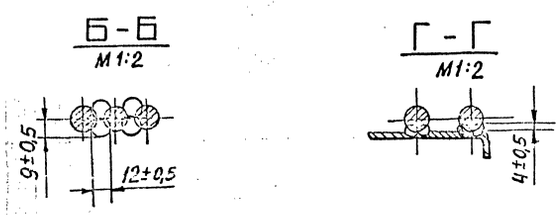

Изм.	Лист	№ докум.	Подп.	Дата	А 17 В 059. 000 СБ			
Разраб.		Волозуев		11-88	КРЕПЛЕНИЕ АГРЕГАТА А02-10-02-У3 К ДВУХВЕТВЕВЫМ КОЛОННАМ СХЕМА 2	Лит.	Масса	Масштаб
Пров.		Смоленская				И	283,0	–
Рук. гр.		Мерзляков				Лист 1 Листов 1		
Гл. спец.		Зайнберг				САНТЕХПРОЕКТ		
Н. контр.		Лейтес						
Утв.		Спивак						

25756-02 47 Копировал Боукарева Формат А2

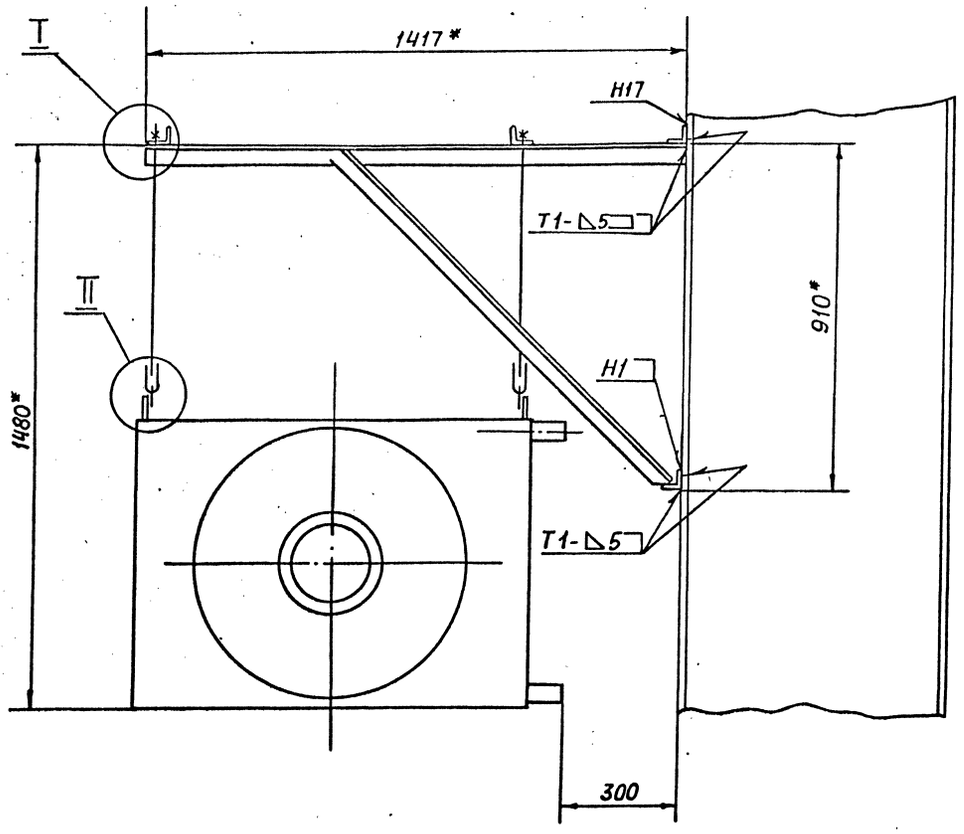

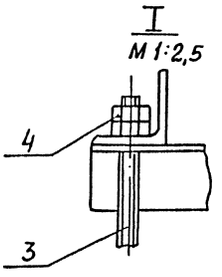

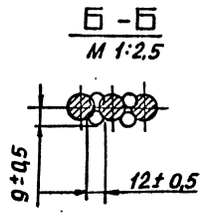

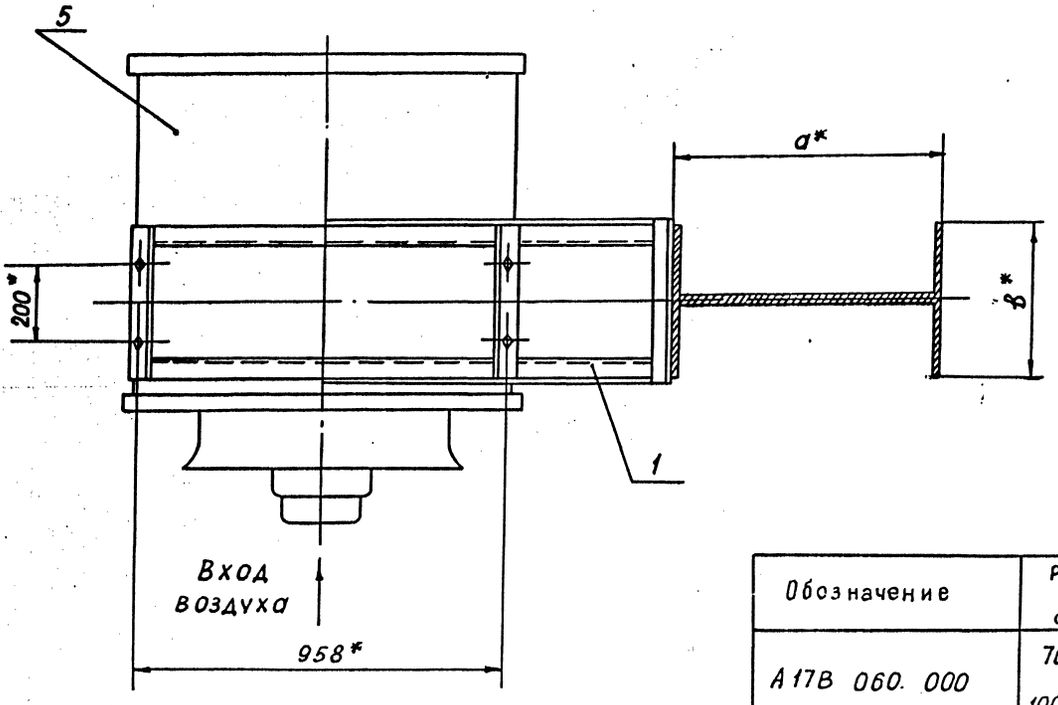

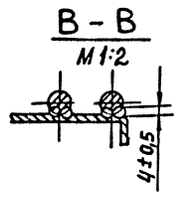

Обозначение	Размеры колонны, а* х в*, мм
А17В 060. 000	700 х 400 1000 х 500

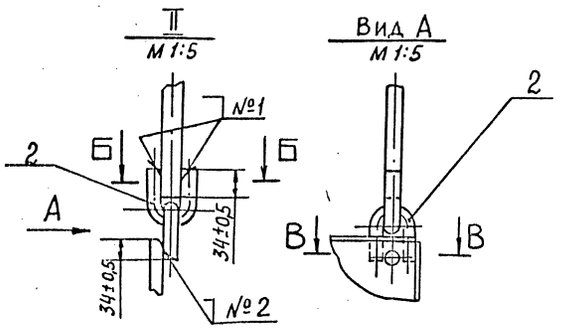

1. * Размеры для справок
2. Сварные швы по ГОСТ 5264-80. Швы N1 и N2 - сварка ручная дуговая

				А 17 В 060. 000 СБ			
Разраб.				Крепление агрегата А02-10-02-У3 к металлическим колоннам. Схема 1	Лит	Масса	Масштаб
Пров.					И	277,7	–
Гл. спец.					Лист	Листов 1	
Н. конт.					САНТЕХПРОЕКТ		
Утв.							

gost.e-ecolog.ru