ГОСУДАРСТВЕННЫЙ КОМИТЕТ СОВЕТА МИНИСТРОВ СССР ПО ДЕЛАМ СТРОИТЕЛЬСТВА

(ГОССТРОЙ СССР)

ТИПОВЫЕ КОНСТРУКЦИИ И ДЕТАЛИ ЗДАНИЙ И СООРУЖЕНИЙ

СЕРИЯ 5.904-7

ВОЗДУШНО-ТЕПЛОВЫЕ ЗАВЕСЫ С ЦЕНТРОБЕЖНЫМИ ВЕНТИЛЯТОРАМИ

ВЫПУСК 1

gost.e-ecolog.ru

ГОСУДАРСТВЕННЫЙ КОМИТЕТ СОВЕТА МИНИСТРОВ СССР ПО ДЕЛАМ СТРОИТЕЛЬСТВА

(ГОССТРОЙ СССР)

ТИПОВЫЕ КОНСТРУКЦИИ И ДЕТАЛИ ЗДАНИЙ И СООРУЖЕНИЙ

СЕРИЯ 5.904-7

ВОЗДУШНО-ТЕПЛОВЫЕ ЗАВЕСЫ С ЦЕНТРОБЕЖНЫМИ ВЕНТИЛЯТОРАМИ

ВЫПУСК 1

КОНСТРУКЦИИ ЗАВЕС (РАБОЧИЕ ЧЕРТЕЖИ)

УТВЕРЖДЕНЫ
ВВЕДЕНЫ В ДЕЙСТВИЕ
с 1 июля 1981 г.
ГЛАВПРОМСТРОЙПРОЕКТОМ ГОССТРОЯ СССР,
ПРИКАЗ №44 от 23 июня 1981 г.

РАЗРАБОТАНЫ
ГПИ САНТЕХПРОЕКТ
ГОССТРОЯ СССР

Главный инженер института Ю.И. Шиллер

Главный инженер проекта В.А. Спивак

Ц 00549

СОДЕРЖАНИЕ

ОБОЗНАЧЕНИЕ	НАИМЕНОВАНИЕ	СТР.
	СОДЕРЖАНИЕ	2
А1ГО16.000Т.О.	ВОЗДУШНО-ТЕПЛОВЫЕ ЗАВЕСЫ С ЦЕНТРОБЕЖНЫМИ ВЕНТИЛЯТОРАМИ ТЕХНИЧЕСКОЕ ОПИСАНИЕ	3,4
А1ГО16.061 А1ГО16.066	СТОЙКА ПЛАСТИНА	4
А1ГО16.000	ЗАВЕСА ВОЗДУШНО-ТЕПЛОВАЯ ЗВТ3	5
А1ГО16.000СБ	ЗАВЕСА ВОЗДУШНО-ТЕПЛОВАЯ ЗВТ3 СБОРОЧНЫЙ ЧЕРТЕЖ	6
А1ГО16.010 А1ГО16.010СБ	ОТВОД ОТВОД. СБОРОЧНЫЙ ЧЕРТЕЖ	7
А1ГО16.020	РАМА	7,8
А1ГО16.020СБ А1ГО16.030СБ	РАМА. СБОРОЧНЫЙ ЧЕРТЕЖ РАМА. СБОРОЧНЫЙ ЧЕРТЕЖ	8
А1ГО16.030	РАМА	9
А1ГО16.040 А1ГО16.050	ВЕНТИЛЯТОРНАЯ УСТАНОВКА ВЕНТИЛЯТОРНАЯ УСТАНОВКА	10
А1ГО16.040СБ А1ГО16.050СБ	ВЕНТИЛЯТОРНАЯ УСТАНОВКА СБОРОЧНЫЙ ЧЕРТЕЖ ВЕНТИЛЯТОРНАЯ УСТАНОВКА СБОРОЧНЫЙ ЧЕРТЕЖ	11
А1ГО16.060 А1ГО16.060СБ	ПЕРЕХОД ПЕРЕХОД. СБОРОЧНЫЙ ЧЕРТЕЖ	12
А1ГО16.070 А1ГО16.011 А1ГО16.012 А1ГО16.073	КОРОБ ЛИСТ ЛИСТ ЛИСТ	13
А1ГО16.070СБ	КОРОБ. СБОРОЧНЫЙ ЧЕРТЕЖ	14
А1ГО16.080 А1ГО16.063 А1ГО16.081 А1ГО16.083	НАСАДОК ШАЙБА ПЛАНКА ОСЬ	15
А1ГО16.090 А1ГО16.100	ЛОПАТКА КОРОБ	16
А1ГО16.080СБ А1ГО16.090СБ	НАСАДОК. СБОРОЧНЫЙ ЧЕРТЕЖ ЛОПАТКА. СБОРОЧНЫЙ ЧЕРТЕЖ	17
А1ГО16.100СБ	КОРОБ. СБОРОЧНЫЙ ЧЕРТЕЖ	18
А1ГО16.110 А1ГО16.120	КОРОБ КОРОБ	19
А1ГО16.110СБ	КОРОБ. СБОРОЧНЫЙ ЧЕРТЕЖ	20
А1ГО16.120СБ	КОРОБ. СБОРОЧНЫЙ ЧЕРТЕЖ	21
А1ГО16.130	КОРОБ	22
А1ГО16.140	КОРОБ	22,23
А1ГО16.130СБ	КОРОБ. СБОРОЧНЫЙ ЧЕРТЕЖ	24
А1ГО16.140СБ А1ГО16.102	КОРОБ. СБОРОЧНЫЙ ЧЕРТЕЖ УГОЛОК	25
А1ГО16.082 А1ГО16.084 А1ГО16.085 А1ГО16.086	УШКО ЛИСТ ЛИСТ РЕБРО	26
А1ГО17.000 А1ГО17.010 А1ГО17.010СБ	ЗАВЕСА ВОЗДУШНО-ТЕПЛОВАЯ ЗВТ4 РАМА РАМА. СБОРОЧНЫЙ ЧЕРТЕЖ	27
А1ГО17.000СБ	ЗАВЕСА ВОЗДУШНО-ТЕПЛОВАЯ ЗВТ4 СБОРОЧНЫЙ ЧЕРТЕЖ	28,29
А1ГО16.016 А1ГО19.022	УГОЛОК ЛИСТ	29
А1ГО17.020 А1ГО17.030	ОТВОД ОТВОД	30
А1ГО17.020СБ А1ГО17.030СБ	ОТВОД. СБОРОЧНЫЙ ЧЕРТЕЖ ОТВОД. СБОРОЧНЫЙ ЧЕРТЕЖ	31

ОБОЗНАЧЕНИЕ	НАИМЕНОВАНИЕ	СТР.
А1ГО17.040 А1ГО17.040СБ	ПЕРЕХОД ПЕРЕХОД. СБОРОЧНЫЙ ЧЕРТЕЖ	32
А1ГО17.050 А1ГО17.060 А1ГО17.070 А1ГО16.062	КОРОБ КОРОБ КОРОБ ОПОРА	33
А1ГО17.050СБ	КОРОБ. СБОРОЧНЫЙ ЧЕРТЕЖ	34
А1ГО17.060СБ А1ГО17.070СБ	КОРОБ. СБОРОЧНЫЙ ЧЕРТЕЖ КОРОБ. СБОРОЧНЫЙ ЧЕРТЕЖ	35
А1ГО18.000	ЗАВЕСА ВОЗДУШНО-ТЕПЛОВАЯ ЗВТ5	36,37
А1ГО18.010 А1ГО18.020	КОРОБ КОРОБ	37
А1ГО18.000СБ	ЗАВЕСА ВОЗДУШНО-ТЕПЛОВАЯ ЗВТ5 СБОРОЧНЫЙ ЧЕРТЕЖ	38,39
А1ГО18.001 А1ГО18.005	ПЛАСТИНА УГОЛОК	39
А1ГО18.010СБ	КОРОБ. СБОРОЧНЫЙ ЧЕРТЕЖ	40
А1ГО18.020СБ	КОРОБ. СБОРОЧНЫЙ ЧЕРТЕЖ	41
А1ГО18.030 А1ГО18.040 А1ГО18.006	КОРОБ КОРОБ ЛИСТ	42
А1ГО18.030СБ	КОРОБ. СБОРОЧНЫЙ ЧЕРТЕЖ	43
А1ГО18.040СБ	КОРОБ. СБОРОЧНЫЙ ЧЕРТЕЖ	44
А1ГО19.000	ЗАВЕСА ВОЗДУШНО-ТЕПЛОВАЯ ЗВТ6	45
А1ГО19.000СБ	ЗАВЕСА ВОЗДУШНО-ТЕПЛОВАЯ ЗВТ6 СБОРОЧНЫЙ ЧЕРТЕЖ	46,47
А1ГО19.010	НАСАДОК	47
А1ГО19.020 А1ГО19.002 А1ГО19.005 А1ГО19.021	НОСОК ЛИСТ НАКЛАДКА ЛИСТ	48
А1ГО19.010СБ А1ГО19.020СБ	НАСАДОК. СБОРОЧНЫЙ ЧЕРТЕЖ НОСОК. СБОРОЧНЫЙ ЧЕРТЕЖ	49
А1ГО19.030 А1ГО19.040 А1ГО19.050	НАСАДОК НАСАДОК КОРОБ	50
А1ГО19.030СБ А1ГО19.040СБ	НАСАДОК. СБОРОЧНЫЙ ЧЕРТЕЖ НАСАДОК. СБОРОЧНЫЙ ЧЕРТЕЖ	51
А1ГО19.050СБ	КОРОБ. СБОРОЧНЫЙ ЧЕРТЕЖ	52
А1ГО19.060	КОРОБ	53
А1ГО19.070	КОРОБ	53,54
А1ГО20.020	КОРОБ	54
А1ГО19.060СБ	КОРОБ. СБОРОЧНЫЙ ЧЕРТЕЖ	55
А1ГО19.070СБ А1ГО19.011	КОРОБ. СБОРОЧНЫЙ ЧЕРТЕЖ ЛИСТ	56
А1ГО20.000 А1ГО20.010	ЗАВЕСА ВОЗДУШНО-ТЕПЛОВАЯ ЗВТ7 КОРОБ	57
А1ГО20.000СБ	ЗАВЕСА ВОЗДУШНО-ТЕПЛОВАЯ ЗВТ7. СБОРОЧНЫЙ ЧЕРТЕЖ	58,59
А1ГО20.010СБ А1ГО20.020СБ	КОРОБ. СБОРОЧНЫЙ ЧЕРТЕЖ КОРОБ. СБОРОЧНЫЙ ЧЕРТЕЖ	60
А1ГО21.000	ЗАВЕСА ВОЗДУШНО-ТЕПЛОВАЯ ЗВТ8	61,62
А1ГО21.010	КОРОБ	62
А1ГО21.000СБ	ЗАВЕСА ВОЗДУШНО-ТЕПЛОВАЯ ЗВТ8. СБОРОЧНЫЙ ЧЕРТЕЖ	63,64
А1ГО21.010СБ	КОРОБ. СБОРОЧНЫЙ ЧЕРТЕЖ	65
А1ГО16.088 А1ГО16.103 А1ГО21.020	ЛОПАТКА ШВЕЛЛЕР КОРОБ	66
А1ГО21.020СБ	КОРОБ. СБОРОЧНЫЙ ЧЕРТЕЖ	67

Воздушно-тепловые завесы применяются в отапливаемых производственных помещениях для предотвращения снижения температуры воздуха на рабочих местах при открывании ворот.

Приведенные в настоящем выпуске завесы применяются для проемов ворот от 3,6×4,2 м до 4,8×5,4 м при расчетных температурах наружного воздуха от минус 30°С до минус 46°С (для проемов ворот 3,6×4,2 м – от минус 35°С).

При меньших проемах ворот применяются завесы по типовому проекту серии 1.494-2 выпуски 11÷14.

При определении технических показателей воздушно-тепловых завес приняты следующие исходные данные: температура воздуха в рабочей зоне помещения плюс 16°С; температура смеси воздуха, проходящего через открытый проем, равная нормируемой температуре воздуха в районе ворот, плюс 14°С. Ширина щели 0,15 м. Теплоноситель – перегретая вода с параметрами 150-70°С.

При других параметрах теплоносителя в проекте следует определять фактическую теплопроизводительность завесы (калориферов)

Технические данные воздушно-тепловых завес приведены в таблице (лист 3)

В зависимости от теплопроизводительности и воздухопроизводительности и, соответственно, комплектующего оборудования, завесы подразделяются на три группы:

1. Завесы типа 3ВТ3 и 3ВТ6, комплектуемые одним вентилятором и четырьмя калориферами на один стояк;

2. Завесы типа 3ВТ4 и 3ВТ7 – с двумя вентиляторами и четырьмя калориферами на один стояк;

3. Завесы типа 3ВТ5 и 3ВТ8 – с двумя вентиляторами и восьмью калориферами на один стояк.

Завесы типа 3ВТ3, 3ВТ4, 3ВТ5 устанавливаются непосредственно у проемов ворот.

Завесы типа 3ВТ6, 3ВТ7, 3ВТ8 размещаются за габаритом колонны при отсутствии места для их установки в непосредственной близости от ворот. Для выпуска воздуха в них предусмотрен удлиненный воздухораспределительный насадок. Место приварки его к коробу устанавливается в конкретном проекте в зависимости от расстояния завесы до плоскости проема

Привязка завес к проемам ворот также осуществляется в конкретном проекте

Изм.	Лист	№ докум.	Подп.	Дата	А1ГО16.000ТО			
Разраб.		Комиссаров			Воздушно-тепловые завесы с центробежными вентиляторами. Техническое описание	Лит.	Лист	Листов
Рук. группы		Грановский				И	1	3
Гл. спец.		Соломирская				Госстрой СССР САНТЕХПРОЕКТ г. Москва		
Н. контр.		Черзалкова		11-84				
Утв.		Сливак		11-84				

Копировала: Крапчина Формат: 12

В зависимости от размеров колонн и их расположения относительно проема ворот.

Воздушно-тепловые завесы являются двусторонними и состоят из двух стояков (правого и левого), установленных по обе стороны проема ворот. Каждый стояк состоит из нескольких коробов с установленными на них калориферами и вентиляторами. Стояк является самонесущим, т.е. он крепится только к фундаменту. Воздухораспределительный короб комплектуется из унифицированных секций двух типов высотой 1200 и 1800 мм соответственно высоте проема ворот. Высота воздухораспределительной щели соответствует высоте проема ворот. Короба выполнены в виде каркаса из уголков, обшитого изнутри металлическими листами толщиной 1,5 мм.

По всей высоте проема ворот на стояке завесы предусмотрен выпускной насадок с щелью, направленной под углом 30° к плоскости ворот.

В воздуховыпускной насадке предусмотрена возможность уменьшения ширины выпускной щели. Оно осуществляется с помощью регулирующей лопатки, являющейся продолжением одной из стенок насадка и соединенной с ним с помощью шарниров. Регулировка ширины щели производится вручную при наладке режима работы завесы. В воздухораспределительном насадке предусмотрены также перегородки для выравнивания потока воздуха. Верхний короб имеет фланец для присоединения калориферов, а также планки для приварки кронштейнов под вентиляторы. Для завес всех типов применяются вентиляторы типа Ц14-46 №6.3 со скоростью вращения n = 730 об/мин. Вентиляторы виброизолированы, на нагнетательном патрубке предусмотрена гибкая вставка. Стояки устанавливаются на фундамент на нулевой отметке и крепятся к нему анкерными болтами. Включение воздушно-тепловых завес сблокировано с открыванием ворот. Рабочие чертежи электротехнической части и автоматики приведены в выпуске данной серии.

Обслуживание оборудования воздушно-тепловых завес рекомендуется производить согласно п. 4.144 СНиП I-33-75 с передвижных подъемно-транспортных устройств (вышек) или с применением других аналогичных механизмов.

Данный выпуск заменяет собой аннулированные типовые проекты серий ПР-05-43/64 и 1.435-5.

СИФ

Изм.	Лист	№ докум.	Подп.	Дата	А1ГО16.000ТО	Лист 2

Ц 00549 3 Копировала: Крапчина Формат: 12

Серия 5.904-7 Вып. 1

Инв. № подл. | Подп. и дата | Взам. инв. № | Инв. № дубл. | Подп. и дата

Технические данные

Размер проема ворот, Ширина, м	Высота, м	Наружная температура °С	Тип завесы Шифр	Обозначение	Производительность по воздуху, м³/ч	Производительность по теплу, ккал/ч	Калориферы Тип	Кол., шт.	Вентилятор Ц14-46 №6,3 Кол., шт.	Электродвигатель Тип	Мощность кВт	Масса, кг
3,6	4,2	-35	3ВТ3-1	А1ГО16.000	32500	316600	КВБ-6П	8	2	4А160S8	7,5	2015
			3ВТ6-1	А1ГО19.000								2150
		-40	3ВТ3-2	А1ГО16.000-01	34500	363800	КВБ-7П					2110
			3ВТ6-2	А1ГО19.000-01								2230
		-46	3ВТ3-3	А1ГО16.000-02	36400	414100				4А160М8	11	2160
			3ВТ6-3	А1ГО19.000-02								2295
4,2		-30	3ВТ3-4	А1ГО16.000-03	36750	338300	КВБ-6П					2110
			3ВТ6-4	А1ГО19.000-03								2245
		-40	3ВТ3-5	А1ГО16.000-04	43650	449000	КВБ-8П					2280
			3ВТ6-5	А1ГО19.000-04								2430
		-46	3ВТ4-1	А1ГО17.000	46000	532300	КВБ-9П		4	4А160S8	7,5	3100
			3ВТ7-1	А1ГО20.000								3225
	4,8	-30	3ВТ4-2	А1ГО17.000-01	47000	428900						3200
			3ВТ7-2	А1ГО20.000-01								3375
		-40	3ВТ5-1	А1ГО18.000	52500	540100	КВБ-6П	16				3530
			3ВТ8-1	А1ГО21.000								3700
		-46	3ВТ5-2	А1ГО18.000-01	56500	641700	КВБ-7П					3745
			3ВТ8-2	А1ГО21.000-01								3916
4,8	5,4	-30	3ВТ5-3	А1ГО18.000-02	64100	590300						3890
			3ВТ8-3	А1ГО21.000-02								4035
		-40	3ВТ5-4	А1ГО18.000-03	71500	824900				4А160М8	11	4018
			3ВТ8-4	А1ГО21.000-03								4160
		-46	3ВТ5-5	А1ГО18.000-04	76000	964900	КВБ-8П					4255
			3ВТ8-5	А1ГО21.000-04								4400

Примечание: производительность завес по воздуху и теплу для наружных температур, приведенных в таблице, определена для бесфонарных зданий при расстоянии „h" от середины проема, оборудованного завесой, до нейтральной зоны помещения, равной половине высоты проема. Для других случаев должен производиться расчет.

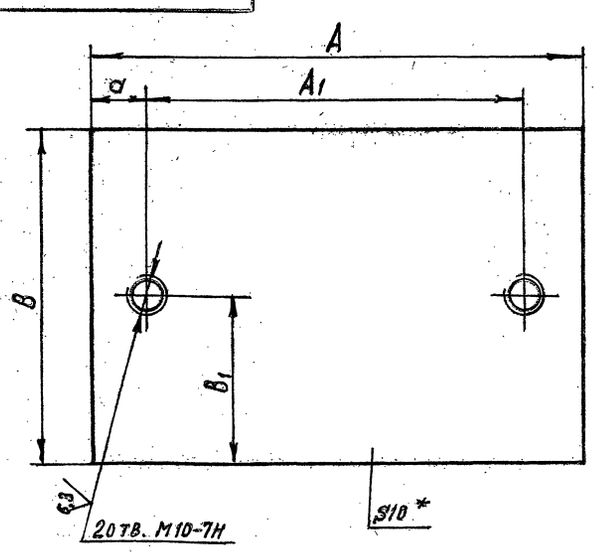

Обозначение	Размеры, мм A	A1	B	B1	Масса, кг
А1ГО16.066	130	100	90	45	0,92
-01	150	120	110	55	1,3

1. * Размер для справок
2. Предельные отклонения размеров: $-t_2$; $\pm t_2/2$

Изм. Лист	№ докум.	Подп.	Дата	А1ГО16.066			
Разраб.	Комиссаров			Пластина	Лит. И	Масса см. табл.	Масштаб —
Пров.	Грановский				Лист	Листов 1	
Рук. группы	Грановский				Госстрой СССР САНТЕХПРОЕКТ г. Москва		
Н. контр.	Мерзлякова		11-80	Лист 10 ГОСТ 19903-74			
Утв.	Ушомирская			Ст. 3 ГОСТ 14637-69			

Формат А1

А1ГО16.061 - изображено

А1ГО16.061-01 - зеркальное отражение

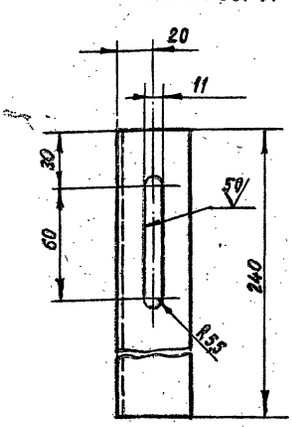

Предельные отклонения размеров: $+t_2$; $-t_2$; $\pm t_2/2$.

Изм. Лист	№ докум.	Подп.	Дата	А1ГО16.061			
Разраб.	Комиссаров			Стойка	Лит. И	Масса 0,58	Масштаб 1:2
Пров.	Грановский				Лист	Листов 1	
Рук. группы	Грановский				Госстрой СССР САНТЕХПРОЕКТ г. Москва		
Н. контр.	Мерзлякова		11-80	Уголок Б-40х40х4 ГОСТ 8509-72			
Утв.	Ушомирская			Ст. 3-I ГОСТ 535-79			

Формат А1

Серия 5.904-7 Вып. 1

Инв. № подл. | Подп. и дата | Взам. инв. № | Инв. № дубл. | Подп. и дата

Формат	Зона	Поз.	Обозначение	Наименование	Кол.	Примечание
				Документация		
22			А1Г016.000 СБ	Сборочный чертеж		
12			А1Г016.000 ТО	Воздушно-тепловые		
				завесы с центробежными		
				вентиляторами		
				Техническое описание		
				Сборочные единицы		
11		1	А1Г016.010	Отвод	2	
				Стандартные изделия		
		2		Болт М6х25.36 ГОСТ 7798-70	60	
		3		Гайка М6.4 ГОСТ 5915-70	60	
		4		Вставка ВН-14 5.904-5	2	Типовые конструк.
				Прочие изделия		
		5		Болт анкерный М10х200.36		
				СТП.36.6.0024-72	32	
				Материалы		
		6		Резина-пластина ЭТ-М		
				ГОСТ 7338-77	3кг	
				Переменные данные для исполнений:		
				А1Г016.000		
				Сборочные единицы		
11		7	А1Г016.020	Рама	1	
11		8	А1Г016.030	Рама	1	

Инв.№подл. | Подп. и дата | Взам.инв.№ | Инв.№дубл. | Подп. и дата

Изм.	Лист	№ докум.	Подп.	Дата
Разраб.		Комиссаров		
Пров.		Грановский		
Рук.группы		Грановский		
Н. контр.		Мерзлякова		VI-50
Утв.		Ушмарская		

А1Г016.000

Завеса воздушно-тепловая ЗВТ3

Лит.	Лист	Листов
И	1	4

Госстрой СССР САНТЕХПРОЕКТ г. Москва

Копировала: Крапкина Формат 11

Формат	Зона	Поз.	Обозначение	Наименование	Кол.	Примечание
11		9	А1Г016.040	Установка вентиляторная	1	
11		10	А1Г016.050	Установка вентиляторная	1	
11		11	А1Г016.060	Переход	2	
11		12	А1Г016.070	Короб	1	
11		13	А1Г016.110	Короб	1	
11		14	А1Г016.130	Короб	2	
		15	-01	Короб	2	
				Стандартные изделия		
		16		Болт М10х35.36 ГОСТ 7798-70	172	
		17		Гайка М10.4 ГОСТ 5915-70	204	
		18		Калорифер КВБ-6П		
				ГОСТ 7201-70	8	
				А1Г016.000-01		
				Сборочные единицы		
11		7	А1Г016.020	Рама	1	
11		8	А1Г016.030	Рама	1	
11		9	А1Г016.040	Установка вентиляторная	1	
11		10	А1Г016.050	Установка вентиляторная	1	
11		11	А1Г016.060-01	Переход	2	
11		12	А1Г016.070-02	Короб	1	
11		13	А1Г016.110-02	Короб	1	
11		14	А1Г016.130	Короб	2	
		15	-01	Короб	2	
				Стандартные изделия		
		16		Болт М10х35.36 ГОСТ 7798-70	184	
		17		Гайка М10.4 ГОСТ 5915-70	216	
		18		Калорифер КВБ-7П		
				ГОСТ 7201-70	8	
				А1Г016.000-02		
				Сборочные единицы		

Инв.№подл. | Подп. и дата | Взам.инв.№ | Инв.№дубл. | Подп. и дата

Изм.	Лист	№ докум.	Подп.	Дата

А1Г016.000

Лист 2

Формат 11

Серия 5.904-7 вып.1

Формат	Зона	Поз.	Обозначение	Наименование	Кол.	Примечание
11		7	А1Г016.020	Рама	1	
11		8	А1Г.016.030	Рама	1	
11		9	А1Г016.040 -01	Установка вентиляторная	1	
11		10	А1Г016.050-01	Установка вентиляторная	1	
11		11	А1Г016.060-01	Переход	2	
11		12	А1Г016.070 -02	Короб	1	
11		13	А1Г016.110 -02	Короб	1	
11		14	А1Г016.130	Короб	2	
		15	-01	Короб	2	
				Стандартные изделия		
		16		Болт М10х35.36 ГОСТ 7798-70	184	
		17		Гайка М10.4 ГОСТ 5915-70	216	
		18		Калорифер КВБ-7П		
				ГОСТ 7201-70	8	
				А1Г016.000-03		
				Сборочные единицы		
11		7	А1Г016.020-01	Рама	1	
11		8	А1Г016.030-01	Рама	1	
11		9	А1Г016.040-01	Установка вентиляторная	1	
11		10	А1Г016.050-01	Установка вентиляторная	1	
11		11	А1Г016.060	Переход	2	
11		12	А1Г016.070-01	Короб	1	
11		13	А1Г016.110-01	Короб	1	
11		14	А1Г016.130-02	Короб	2	
		15	-03	Короб	2	
				Стандартные изделия		
		16		Болт М10х35.36 ГОСТ 7798-70	172	
		17		Гайка М10.4 ГОСТ 5915-70	204	
		18		Калорифер КВБ-6П		
				ГОСТ 7201-70	8	

Инв.№подл. | Подп. и дата | Взам.инв.№ | Инв.№дубл. | Подп. и дата

Изм.	Лист	№ докум.	Подп.	Дата

А1Г016.000

Лист 3

Формат 11

Формат	Зона	Поз.	Обозначение	Наименование	Кол.	Примечание
				А1Г016.000-04		
				Сборочные единицы		
11		7	А1Г016.020-01	Рама	1	
11		8	А1Г016.030-01	Рама	1	
11		9	А1Г016.040-01	Установка вентиляторная	1	
11		10	А1Г016.050-01	Установка вентиляторная	1	
11		11	А1Г016.060-02	Переход	2	
11		12	А1Г016.070-03	Короб	1	
11		13	А1Г016.110-03	Короб	1	
11		14	А1Г016.130-02	Короб	2	
		15	-03	Короб	2	
				Стандартные изделия		
		16		Болт М10х35.36 ГОСТ 7798-70	196	
		17		Гайка М10.4 ГОСТ 5915-70	228	
		18		Калорифер КВБ-8П		
				ГОСТ 7201-70	8	

Инв.№подл. | Подп. и дата | Взам.инв.№ | Инв.№дубл. | Подп. и дата

Изм.	Лист	№ докум.	Подп.	Дата

А1Г016.000

Лист 4

Рис.1

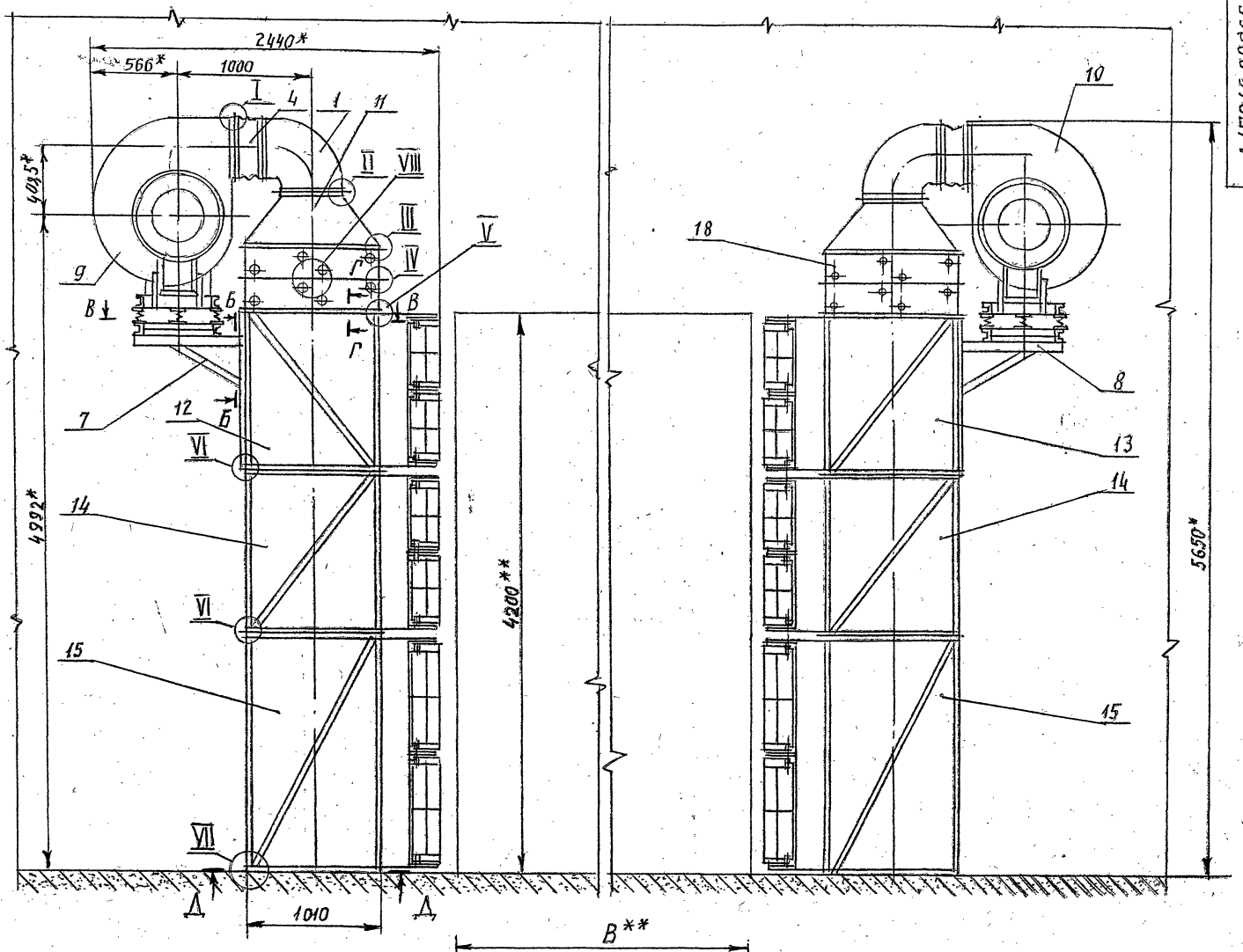

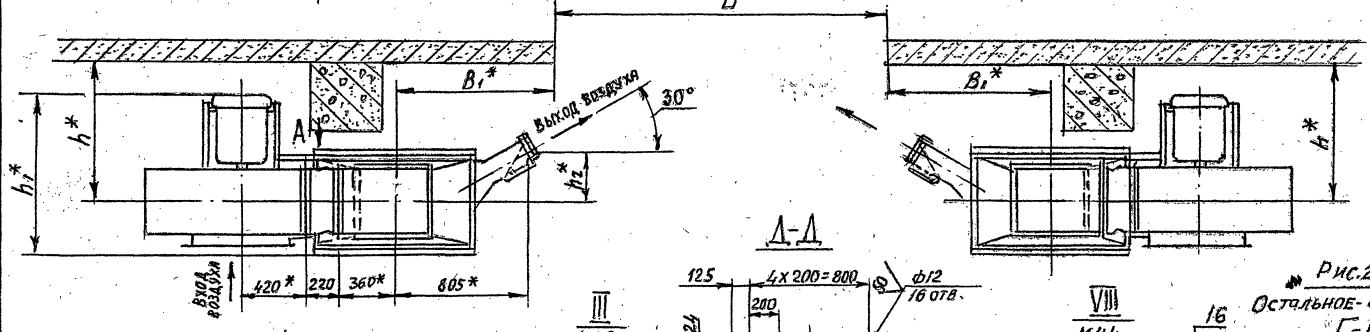

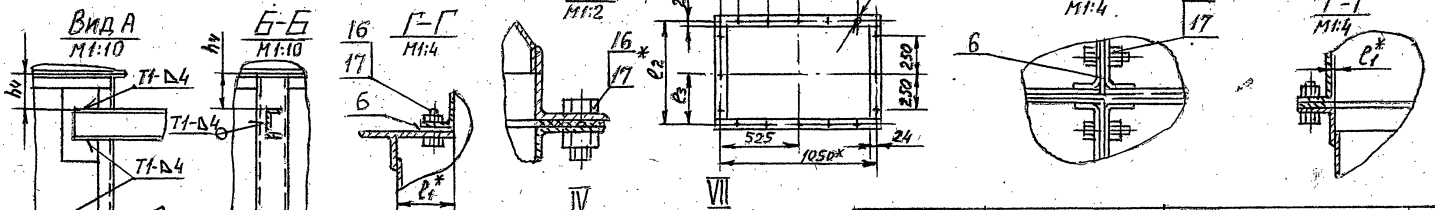

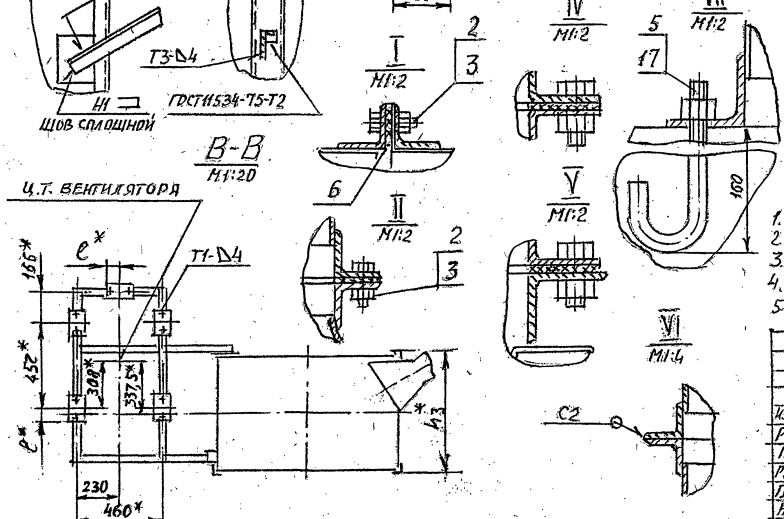

Рис.2 Остальное - см. рис.1

Обозначение	Шифр	Рис.	Размеры, мм									Масса кг
			h1*	h2*	h3*	h1	B**	l*	l1*	l2*	l3	
А1Г016.000	3ВТЗ-1	1	1113	360	560	70	3600	65	60	100	350	2015
-01	3ВТЗ-2	2							85			2100
-02	3ВТЗ-3		1151									2160
-03	3ВТЗ-4	1	1216	425	790	95	4200	75	125	890	415	2110
-04	3ВТЗ-5	2							—			2280

1. * Размеры для справок
2. ** Размеры проема ворот
3. Размеры h1 устанавливаются при проектировании (см. А1Г016.000ТО)
4. Предельные отклонения размеров: ±t2; ±t2/2.
5. Сварные швы С2, Т1; Т3, Н1 по ГОСТ 5264-69

Изм.	Лист	№ докум.	Подп.	Дата
Разраб.		Комиссаров		
Пров.		Грановский		
Рук. груп.		Грановский		
Гл. спец.		Ушомирская		
Н. контр.		Нерзякова		
Утв.		Спицак		

А1Г016.000СБ

Завеса воздушно-тепловая ЗВТЗ. Сварочный чертеж

Лит.	Масса	Масшт.
И	см. табл.	—

Лист | Листов 1

Госстрой СССР САНТЕХПРОЕКТ г. Москва

Ц 00549 6

Серия 5.904-7 Вып.1

Инв. № подл. | Подп. и дата | Взам. инв. № | Инв. № дубл. | Подп. и дата

Формат	Зона	Поз.	Обозначение	Наименование	Кол.	Примечание
				Документация		
11			А1Г016.010СБ	Сборочный чертеж		
				Детали		
11		1	А1Г016.011	Лист	1	
		2	-01	Лист	1	
		3	А1Г016.012	Лист	2	
БЧ		4	А1Г016.013	Уголок ℓ=470-4		
				Уголок Б-25×25×3 ГОСТ 8509-72 / Ст.3-I ГОСТ 535-79	8	0,5 кг

Изм.	Лист	N докум.	Подп.	Дата
Разраб.		Комиссаров		
Пров.		Грановский		
Рук. груп.		Грановский		
Н. контр.		Мерзлякова		VI-80
Утв.		Шишмирская		06.80

А1Г016.010

Отвод

Лит.	Лист	Листов
И		1

Госстрой СССР САНТЕХПРОЕКТ г. Москва

Формат 11

Формат	Зона	Поз.	Обозначение	Наименование	Кол.	Примечание
				Документация		
11			А1Г016.020	Сборочный чертеж		
				Детали		
БЧ		1	А1Г016.014	Уголок ℓ=412-3,6		
				Уголок Б-40×40×4 ГОСТ 8509-72 / Ст.3-I ГОСТ 535-79	1	1,0 кг.
БЧ		2	А1Г016.015	Швеллер ℓ=930-5,6		
				Швеллер 8 ГОСТ 8240-72 / Ст.3-I ГОСТ 535-79	2	6,5 кг
				Переменные данные для исполнений		
				А1Г016.020		
				Детали		
11		3	А1Г016.016	Уголок	1	
		4	-05	Уголок	1	
БЧ		5	А1Г016.017	Швеллер ℓ=701-5		
				Швеллер 8 ГОСТ 8240-72 / Ст.3-I ГОСТ 535-79	1	5 кг
БЧ		6	А1Г016.018	Швеллер ℓ=846-5,6		
				Швеллер 8 ГОСТ 8240-72 / Ст.3-I ГОСТ 535-79	1	6 кг
				А1Г016.020-01		
				Детали		
11		3	А1Г016.016	Уголок	1	
		4	-05	Уголок	1	

Изм.	Лист	N докум.	Подп.	Дата
Разраб.		Комиссаров		
Пров.		Грановский		
Рук. груп.		Грановский		
Н. контр.		Мерзлякова		VI-80
Утв.		Шишмирская		06.80

А1Г016.020

Рама

Лит.	Лист	Листов
И	1	4

Госстрой СССР САНТЕХПРОЕКТ г. Москва

Формат 11

Серия 5.904-7 Вып. 1

Формат	Зона	Поз.	Обозначение	Наименование	Кол.	Примечание
БЧ		5	А1Г016.019	Швеллер ℓ=701-5		
				Швеллер 8 ГОСТ 8240-72 / Ст.3-I ГОСТ 535-79	1	5 кг
БЧ		6	А1Г016.021	Швеллер ℓ=846-5,6		
				Швеллер 8 ГОСТ 8240-72 / Ст.3-I ГОСТ 535-79	1	6 кг
				А1Г016.020-02		
				Детали		
11		3	А1Г016.01[illegible]07	Уголок	1	
		4	-06	Уголок	1	
БЧ		5	А1Г016.022	Швеллер ℓ=895-5,6		
				Швеллер 8 ГОСТ 8240-72 / Ст.3-I ГОСТ 535-79	1	6,3 кг
БЧ		6	А1Г016.023	Швеллер ℓ=1040-6,6		
				Швеллер 8 ГОСТ 8240-72 / Ст.3-I ГОСТ 535-79	1	7,3 кг
				А1Г016.020-03		
				Детали		
11		3	А1Г016.016-02	Уголок	1	
		4	-07	Уголок	1	
БЧ		5	А1Г016.024	Швеллер ℓ=773-5		
				Швеллер 8 ГОСТ 8240-72 / Ст.3-I ГОСТ 535-79	1	5,45 кг
БЧ		6	А1Г016.025	Швеллер ℓ=918-5,6		
				Швеллер 8 ГОСТ 8240-72 / Ст.3-I ГОСТ 535-79	1	6,5 кг
				А1Г016.020-04		
				Детали		
11		3	А1Г016.016-03	Уголок	1	

Изм.	Лист	N докум.	Подп.	Дата

А1Г016.020

Лист 2

Формат 11

А1Г016.010СБ

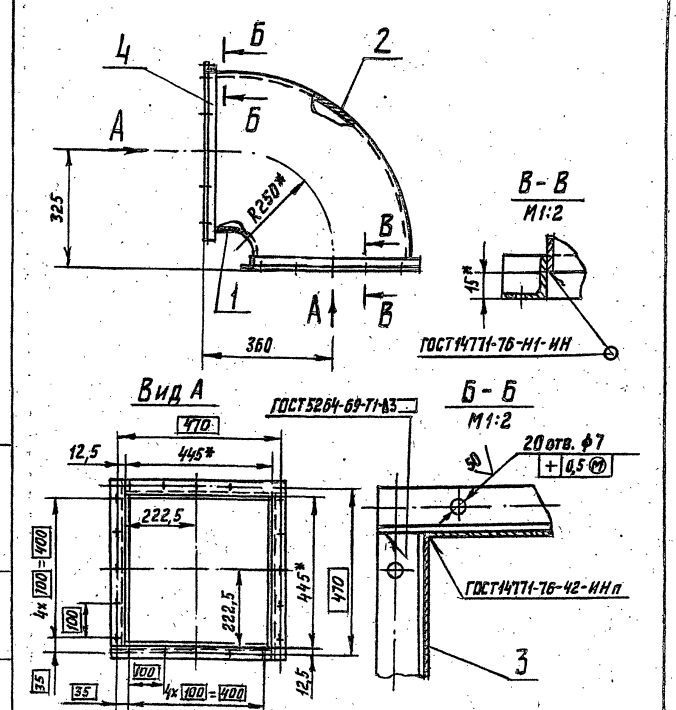

1.*Размеры для справок

2. Предельные отклонения размеров: $\pm t_2; \pm t_2/2$

Изм.	Лист	N докум.	Подп.	Дата
Разраб.		Комиссаров		
Пров.		Грановский		
Рук. груп.		Грановский		
Гл. спец.		Шишмирская		06.80
Н. контр.		Мерзлякова		VI-80
Утв.		Сливак		06.80

А1Г016.010СБ

Отвод. Сборочный чертеж

Лит.	Масса	Масшт.
И	12,6	1:5

Лист	Листов 1

Госстрой СССР САНТЕХПРОЕКТ г. Москва

Формат	Зона	Поз.	Обозначение	Наименование	Кол.	Примечание
11		4	А1Г016.016-08	Уголок	1	
Б4		5	А1Г016.026	Швеллер С=900-5,6		
				Швеллер В ГОСТ 8240-72 Ст.3-1 ГОСТ 535-79	1	6,35кг
Б4		6	А1Г016.027	Швеллер С=1045-6,6		
				Швеллер В ГОСТ 8240-72 Ст.3-1 ГОСТ 535-79	1	7,35кг
				А1Г016.020-05		
				Детали		
11		3	А1Г016.016-04	Уголок	1	
		4	-09	Уголок	1	
Б4		5	А1Г016.028	Швеллер С=1043-6,6		
				Швеллер В ГОСТ 8240-72 Ст.3-1 ГОСТ 535-79	1	7,35кг
Б4		6	А1Г016.029	Швеллер С=1188-6,6		
				Швеллер В ГОСТ 8240-72 Ст.3-1 ГОСТ 535-79	1	8,4кг
				А1Г016.020-06		
				Детали		
11		3	А1Г016.016	Уголок	1	
		4	-05	Уголок	1	
Б4		5	А1Г016.031	Швеллер С=701-5		
				Швеллер В ГОСТ 8240-72 Ст.3-1 ГОСТ 535-79	1	5кг
Б4		6	А1Г016.032	Швеллер С=846-5,6		
				Швеллер В ГОСТ 8240-72 Ст.3-1 ГОСТ 535-79	1	6кг

Инв.№подл. | Подп. и дата | Взам.инв.№ | Инв.№дубл. | Подп. и дата

Изм. Лист № докум. Подп. Дата — А1Г016.020 — Лист 3

Копировала: Крапкина Формат А4

Формат	Зона	Поз.	Обозначение	Наименование	Кол.	Примечание
				А1Г016.020-07		
				Детали		
11		3	А1Г016.016	Уголок	1	
		4	-05	Уголок	1	
Б4		5	А1Г016.033	Швеллер С=701-5		
				Швеллер В ГОСТ 8240-72 Ст.3-1 ГОСТ 535-79	1	5кг
Б4		6	А1Г016.034	Швеллер С=846-5,6		
				Швеллер В ГОСТ 8240-72 Ст.3-1 ГОСТ 535-79	1	6кг
				А1Г016.020-08		
				Детали		
11		3	А1Г016.016	Уголок	1	
		4	-05	Уголок	1	
Б4		5	А1Г016.035	Швеллер С=701-5	1	
				Швеллер В ГОСТ 8240-72 Ст.3-1 ГОСТ 535-79	1	5кг
Б4		6	А1Г016.036	Швеллер С=846-5,6		
				Швеллер В ГОСТ 8240-72 Ст.3-1 ГОСТ 535-79	1	6кг

Инв.№подл. | Подп. и дата | Взам.инв.№ | Инв.№дубл. | Подп. и дата

Изм. Лист № докум. Подп. Дата — А1Г016.020 — Лист 4

Копировала: Крапкина Формат А4

Серия 5.904-7 вып.1

А1Г016.020СБ

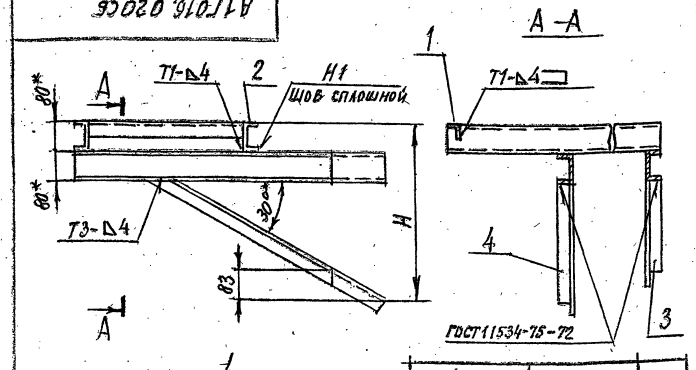

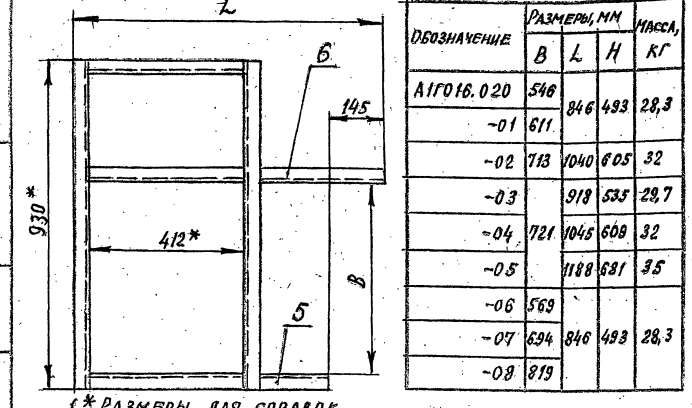

Обозначение	Размеры, мм B	L	H	Масса, кг
А1Г016.020	546	846	493	28,3
-01	611			
-02	713	1040	605	32
-03		918	535	29,7
-04	721	1045	609	32
-05		1188	681	35
-06	569			
-07	694	846	493	28,3
-08	819			

1.* Размеры для справок.
2. Предельные отклонения размеров: $\pm t_2; \pm t_2/2$
3. Сварные швы Т1, Т3, Н1 по ГОСТ 5264-69

Изм.	Лист	№ докум.	Подп.	Дата	А1Г016.020 СБ			
Разраб.		Комиссаров			Рама. Сборочный чертеж	Лит.	Масса	Масштаб
Пров.		Грановский				И	см. табл.	—
Рук.группы		Грановский				Лист	Листов 1	
Гл.спец.		Чижмирская				Госстрой СССР Сантехпроект г. Москва		
Н.контр.		Мерзлякова						
Утв.		Спивак						

Инв.№ подл. | Подп. и дата | Взам.инв.№ | Инв.№ дубл. | Подп. и дата

Формат А1

А1Г016.030СБ

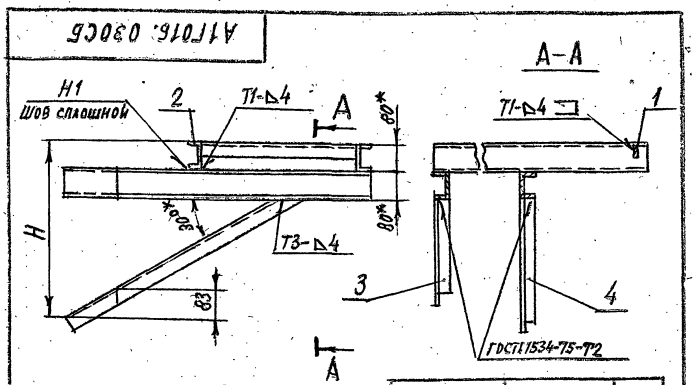

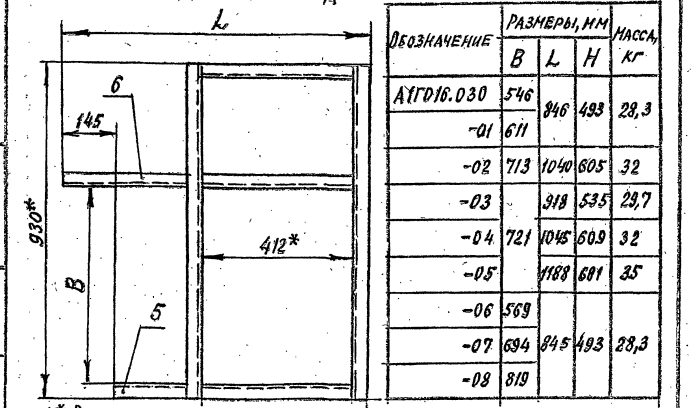

Обозначение	Размеры, мм B	L	H	Масса, кг
А1Г016.030	546	846	493	28,3
-01	611			
-02	713	1040	605	32
-03		918	535	29,7
-04	721	1045	609	32
-05		1188	681	35
-06	569			
-07	694	845	493	28,3
-08	819			

1.* Размеры для справок.
2. Предельные отклонения размеров: $\pm t_2; \pm t_2/2$
3. Сварные швы Т1, Т3, Н1 по ГОСТ 5264-69

Изм.	Лист	№ докум.	Подп.	Дата	А1Г016.030 СБ			
Разраб.		Комиссаров			Рама. Сборочный чертеж	Лит.	Масса	Масштаб
Пров.		Грановский				И	см. табл.	—
Рук.группы		Грановский				Лист	Листов 1	
Гл.спец.		Чижмирская				Госстрой СССР Сантехпроект г. Москва		
Н.контр.		Мерзлякова						
Утв.		Спивак						

Инв.№ подл. | Подп. и дата | Взам.инв.№ | Инв.№ дубл. | Подп. и дата

Формат А1

Копировала: Крапкина Формат А1

Формат	Зона	Поз.	Обозначение	Наименование	Кол.	Примечание
				Документация		
11			А1Г016.030СБ	Сборочный чертеж		
				Детали		
Б4		1	А1Г016.037	Уголок ℓ=412-3,6		
				Уголок Б-40×40×4 ГОСТ 8509-72 Ст.3-I ГОСТ 535-79	1	1,0 кг
Б4		2	А1Г016.038	Швеллер ℓ=930-5,6		
				Швеллер 8 ГОСТ 8240-72 Ст.3-I ГОСТ 535-79	2	6,5 кг
				Переменные данные для исполнений		
				А1Г016.030		
				Детали		
11		3	А1Г016.016	Уголок	1	
		4	-10	Уголок	1	
Б4		5	А1Г016.39	Швеллер ℓ=701-5		
				Швеллер 8 ГОСТ 8240-72 Ст.3-I ГОСТ 535-79	1	5 кг
Б4		6	А1Г016.041	Швеллер ℓ=846-5,6		
				Швеллер 8 ГОСТ 8240-72 Ст.3-I ГОСТ 535-79	1	6 кг
				А1Г016.030-01		
				Детали		
11		3	А1Г016.016	Уголок	1	
		4	-10	Уголок	1	

Инв.№ подл. | Подп. и дата | Взам.инв.№ | Инв.№ дубл. | Подп. и дата

Изм.	Лист	N докум.	Подп.	Дата
Разраб.	Хонисаков			
Пров.	Грановский			
Рук.эскп.	Грановский			
Н.контр.	Мерзлякова			11-90
Утв.	Дмитриевская			01 01

А1Г016.030

Рама

Лит	Лист	Листов
И	1	4

Госстрой СССР САНТЕХПРОЕКТ г. Москва

Формат 11

Формат	Зона	Поз.	Обозначение	Наименование	Кол.	Примечание
Б4		5	А1Г016.042	Швеллер ℓ=701-5		
				Швеллер 8 ГОСТ 8240-72 Ст.3-I ГОСТ 535-79	1	5 кг
Б4		6	А1Г016.043	Швеллер ℓ=846-5,6		
				Швеллер 8 ГОСТ 8240-72 Ст.3-I ГОСТ 535-79	1	6 кг
				А1Г016.030-02		
				Детали		
11		3	А1Г016.016-01	Уголок	1	
		4	-11	Уголок	1	
Б4		5	А1Г016.044	Швеллер ℓ=895-5,6		
				Швеллер 8 ГОСТ 8240-72 Ст.3-I ГОСТ 535-79	1	6,3 кг
Б4		6	А1Г016.045	Швеллер ℓ=1040-6,6		
				Швеллер 8 ГОСТ 8240-72 Ст.3-I ГОСТ 535-79	1	7,3 кг
				А1Г016.030-03		
				Детали		
11		3	А1Г016.016-02	Уголок	1	
		4	-12	Уголок	1	
Б4		5	А1Г016.046	Швеллер ℓ=773-6		
				Швеллер 8 ГОСТ 8240-72 Ст.3-I ГОСТ 535-79	1	5,45 кг
Б4		6	А1Г016.047	Швеллер ℓ=918-5,6		
				Швеллер 8 ГОСТ 8240-72 Ст.3-I ГОСТ 535-79	1	6,5 кг
				А1Г016.030-04		
				Детали		
11		3	А1Г016.016-03	Уголок	1	

Инв.№ подл. | Подп. и дата | Взам.инв.№ | Инв.№ дубл. | Подп. и дата

Изм. Лист N докум. Подп. Дата

А1Г016.030

Лист 2

Формат 11

Серия 5.904-7 Вып. 1

Формат	Зона	Поз.	Обозначение	Наименование	Кол.	Примечание
11		4	А1Г016.016-13	Уголок	1	
Б4		5	А1Г016.048	Швеллер ℓ=900-5,6		
				Швеллер 8 ГОСТ 8240-72 Ст.3-I ГОСТ 535-79	1	6,35 кг.
Б4		6	А1Г016.049	Швеллер ℓ=1045-6,6		
				Швеллер 8 ГОСТ 8240-72 Ст.3-I ГОСТ 535-79	1	7,35 кг
				А1Г016.030-05		
				Детали		
11		3	А1Г016.016-04	Уголок	1	
		4	-14	Уголок	1	
Б4		5	А1Г016.051	Швеллер ℓ=1043-6,6		
				Швеллер 8 ГОСТ 8240-72 Ст.3-I ГОСТ 535-79	1	7,35 кг
Б4		6	А1Г016.052	Швеллер ℓ=1188-6,6		
				Швеллер 8 ГОСТ 8240-72 Ст.3-I ГОСТ 535-79	1	8,4 кг.
				А1Г016.030-06		
				Детали		
11		3	А1Г016.016	Уголок	1	
		4	-10	Уголок	1	
Б4		5	А1Г016.053	Швеллер ℓ=701-5		
				Швеллер 8 ГОСТ 8240-72 Ст.3-I ГОСТ 535-79	1	5 кг
Б4		6	А1Г016.054	Швеллер ℓ=846-5,6		
				Швеллер 8 ГОСТ 8240-72 Ст.3-I ГОСТ 535-79	1	6 кг

Инв.№ подл. | Подп. и дата | Взам.инв.№ | Инв.№ дубл. | Подп. и дата

Изм. Лист N докум. Подп. Дата

А1Г016.030

Лист 3

Формат 11

Формат	Зона	Поз.	Обозначение	Наименование	Кол.	Примечание
				А1Г016.030-07		
				Детали		
11		3	А1Г016.016	Уголок	1	
		4	-10	Уголок	1	
Б4		5	А1Г016.055	Швеллер ℓ=701-5		
				Швеллер 8 ГОСТ 8240-72 Ст.3-I ГОСТ 535-79	1	5 кг.
Б4		6	А1Г016.056	Швеллер ℓ=846-5,6		
				Швеллер 8 ГОСТ 8240-72 Ст.3-I ГОСТ 535-79	1	6 кг
				А1Г016.030-08		
				Детали		
11		3	А1Г016.016	Уголок	1	
		4	-10	Уголок	1	
Б4		5	А1Г016.057	Швеллер ℓ=701-5		
				Швеллер 8 ГОСТ 8240-72 Ст.3-I ГОСТ 535-79	1	5 кг
Б4		6	А1Г016.058	Швеллер ℓ=846-5,6		
				Швеллер 8 ГОСТ 8240-72 Ст.3-I ГОСТ 535-79	1	6 кг.

Инв.№ подл. | Подп. и дата | Взам.инв.№ | Инв.№ дубл. | Подп. и дата

Изм. Лист N докум. Подп. Дата

А1Г016.030

Лист 4

Формат 11

Формат	Зона	Поз.	Обозначение	Наименование	Кол.	Примечание
				Документация		
12			А1Г016.040СБ	Сборочный чертеж		
				Детали		
11		1	А1Г016.061	Стойка	1	
		2	-01	Стойка	1	
11		3	А1Г016.062	Опора	1	
11		4	А1Г016.063	Шайба	4	
БЧ		5	А1Г016.064	Швеллер С=412-3,6		
				Швеллер 8 ГОСТ 8240-72 / Ст.3-I ГОСТ 535-79	2	2,9 кг
БЧ		6	А1Г016.065	Швеллер С=930-5,6		
				Швеллер 8 ГОСТ 8240-72 / Ст.3-I ГОСТ 535-79	2	6,6 кг
				Стандартные изделия		
		7		Болт М6х25.36 ГОСТ 7798-70	2	
		8		Болт М10х12.36 ГОСТ 7798-70	20	
		9		Болт М10х35.36 ГОСТ 7798-70	4	
		10		Болт М12х40.36 ГОСТ 7798-70	4	
		11		Гайка М6 ГОСТ 5915-70	2	
		12		Гайка М10.4 ГОСТ 5915-70	4	
		13		Гайка М12.4 ГОСТ 5915-70	4	
		14		Шайба Б. ГОСТ 11371-78	4	
		15		Шайба 10. ГОСТ 11371-78	4	
		16		Шайба 10.65Г. ГОСТ 6402-70	20	
		17		Шайба 12 ГОСТ 10906-78	4	

Инв. № подл. | Подп. и дата | Взам. инв. № | Инв. № дубл. | Подп. и дата

Изм.	Лист	№ докум.	Подп.	Дата
Разраб.		Комиссаров		
Пров.		Грановский		
Рук. группы		Грановский		
Н. контр.		Черлякова		11-80
Утв.		Ушомирская		

А1Г016.040

Установка вентиляторная

Лит.	Лист	Листов
И	1	2

Госстрой СССР САНТЕХПРОЕКТ г. Москва

Формат А1

Формат	Зона	Поз.	Обозначение	Наименование	Кол.	Примечание
				Переменные данные для исполнений:		
				А1Г016.040		
				Детали		
11		18	А1Г016.066	Пластина	10	
				Прочие изделия		
		19		Виброизолятор Д041		
				ТУ 36-1832-75	5	
		20		Вентилятор В-Ц14-46-6,3-01		
				с электродвигателем 4А160S8		
				ТУ22-3154-75	1	
				А1Г016.040-01		
				Детали		
11		18	А1Г016.066-01	Пластина	10	
				Прочие изделия		
		19		Виброизолятор Д042		
				ТУ36-1832-75	5	
		20		Вентилятор В-Ц14-46-6,3-01		
				с электродвигателем 4А160М8		
				ТУ22-3154-75	1	

Инв. № подл. | Подп. и дата | Взам. инв. № | Инв. № дубл. | Подп. и дата

Изм. | Лист | № докум. | Подп. | Дата

А1Г016.040 Лист 2

Формат А1

Серия 5.904-7 Вып. 1

Формат	Зона	Поз.	Обозначение	Наименование	Кол.	Примечание
				Документация		
12			А1Г016.050СБ	Сборочный чертеж		
				Детали		
11		1	А1Г016.061	Стойка	1	
		2	-01	Стойка	1	
11		3	А1Г016.062	Опора	1	
11		4	А1Г016.063	Шайба	4	
БЧ		5	А1Г016.067	Швеллер С=412-3,6		
				Швеллер 8 ГОСТ 8240-72 / Ст.3-I ГОСТ 535-79	2	2,9 кг
БЧ		6	А1Г016.068	Швеллер С=930-5,6		
				Швеллер 8 ГОСТ 8240-72 / Ст.3-I ГОСТ 535-79	2	6,6 кг
				Стандартные изделия		
		7		Болт М6х25.36 ГОСТ 7798-70	2	
		8		Болт М10х12.36 ГОСТ 7798-70	20	
		9		Болт М10х35.36 ГОСТ 7798-70	4	
		10		Болт М12х40.36 ГОСТ 7798-70	4	
		11		Гайка М6.4 ГОСТ 5915-70	2	
		12		Гайка М10.4 ГОСТ 5915-70	4	
		13		Гайка М12.4 ГОСТ 5915-70	4	
		14		Шайба Б. ГОСТ 11371-78	4	
		15		Шайба 10 ГОСТ 11371-78	4	
		16		Шайба 10.65Г ГОСТ 6402-70	20	
		17		Шайба 12 ГОСТ 10906-78	4	

Инв. № подл. | Подп. и дата | Взам. инв. № | Инв. № дубл. | Подп. и дата

Изм.	Лист	№ докум.	Подп.	Дата
Разраб.		Комиссаров		
Пров.		Грановский		
Рук. группы		Грановский		
Н. контр.		Черлякова		11-80
Утв.		Ушомирская		

А1Г016.050

Установка вентиляторная

Лит.	Лист	Листов
И	1	2

Госстрой СССР САНТЕХПРОЕКТ г. Москва

Формат А1

Формат	Зона	Поз.	Обозначение	Наименование	Кол.	Примечание
				Переменные данные для исполнений:		
				А1Г016.050		
				Детали		
11		18	А1Г016.066	Пластина	10	
				Прочие изделия		
		19		Виброизолятор Д041		
				ТУ 36-1832-75	5	
		20		Вентилятор В-Ц14-46-6,3-01-01		
				с электродвигателем 4А160S8		
				ТУ 22-3154-75	1	
				А1Г016.050-01		
				Детали		
11		18	А1Г016.066-01	Пластина	10	
				Прочие изделия		
		19		Виброизолятор Д042		
				ТУ 36-1832-75	5	
		20		Вентилятор В-Ц14-46-6,3-01-01		
				с электродвигателем 4А160М8		
				ТУ 22-3154-75	1	

Инв. № подл. | Подп. и дата | Взам. инв. № | Инв. № дубл. | Подп. и дата

Изм. | Лист | № докум. | Подп. | Дата

А1Г016.050 Лист 2

Ц 00549 10 Формат А1

АГ016.040СБ

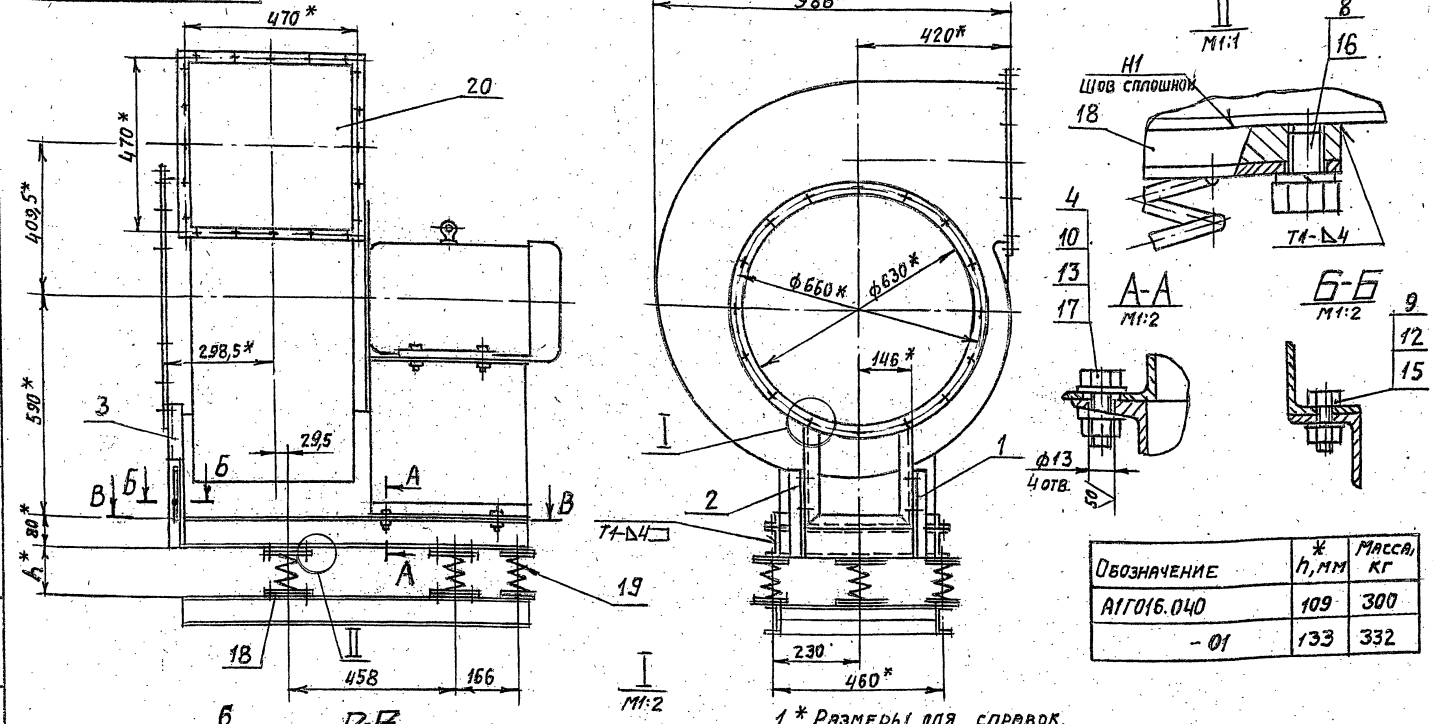

Обозначение	*h, мм	Масса, кг
АГ016.040	109	300
-01	133	332

1. * Размеры для справок.
2. Предельные отклонения размеров: $+t_2$; $\pm t_2/2$
3. Сварные швы по ГОСТ 5264-69

Изм.	Лист	№ докум.	Подп.	Дата
Разраб.		Комиссаров		
Пров.		Грановский		
Рук. груп.		Грановский		
Гл. спец.		Ушомирская		
Н. контр.		Мерзлякова		
Утв.		Сливак		

АГ016.040СБ

Установка вентиляторная. Сборочный чертеж

Лит.	Масса	Масшт.
И	см. табл.	1:10
Лист	Листов 1	

Госстрой СССР САНТЕХПРОЕКТ г. Москва

Формат А2

Инв. № подл. | Подп. и дата | Взам. инв. № | Инв. № дубл. | Подп. и дата

АГ016.050СБ

Серия 5.904-7 вып. 1

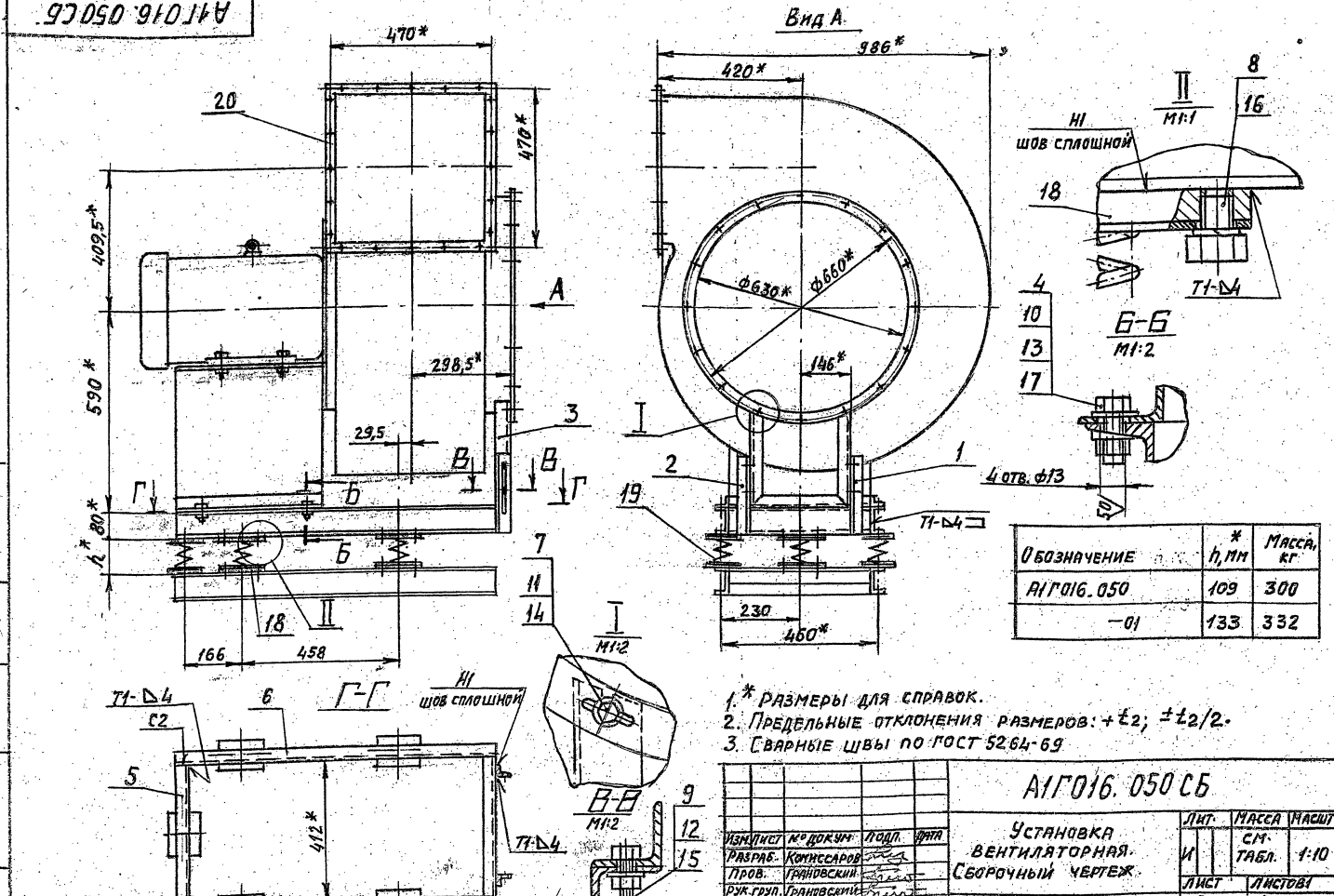

Обозначение	*h, мм	Масса, кг
АГ016.050	109	300
-01	133	332

1. * Размеры для справок.
2. Предельные отклонения размеров: $+t_2$; $\pm t_2/2$.
3. Сварные швы по ГОСТ 5264-69

Изм.	Лист	№ докум.	Подп.	Дата
Разраб.		Комиссаров		
Пров.		Грановский		
Рук. груп.		Грановский		
Гл. спец.		Ушомирская		
Н. контр.		Мерзлякова		
Утв.		Сливак		

АГ016.050СБ

Установка вентиляторная. Сборочный чертеж

Лит.	Масса	Масшт.
И	см. табл.	1:10
Лист	Листов 1	

Госстрой СССР САНТЕХПРОЕКТ г. Москва

Инв. № подл. | Подп. и дата | Взам. инв. № | Инв. № дубл. | Подп. и дата

Формат	Зона	Поз.	Обозначение	Наименование	Кол.	Примечание
				Документация		
12			А1Г016.060 СБ	Сборочный чертеж		
				Детали		
БЧ		1	А1Г016.071	Уголок С=470-4		
				Уголок Б-25х25х3 ГОСТ 8509-72 / Ст.3-I ГОСТ 535-79	4	0,5 кг
БЧ		2	А1Г016.072	Уголок С=1082-6,6		
				Уголок Б-40х40х4 ГОСТ 8509-72 / Ст.3-I ГОСТ 535-79	2	2,3 кг
			Переменные данные для исполнения:			
				А1Г016.060		
				Детали		
11		3	А1Г016.073-03	Лист	2	
		4	-06	Лист	2	
БЧ		5	А1Г016.074	Уголок С=528-4,4		
				Уголок Б-40х40х4 ГОСТ 8509-72 / Ст.3-I ГОСТ 535-79	2	1,3 кг
				А1Г016.060-01		
				Детали		
11		3	А1Г016.073-04	Лист	2	
		4	-07	Лист	2	
БЧ		5	А1Г016.075	Уголок С=653-5		
				Уголок Б-40х40х4 ГОСТ 8509-72 / Ст.3-I ГОСТ 535-75	2	1,8 кг

Инв. № подл. | Подп. и дата | Взам. инв. № | Инв. № дубл. | Подп. и дата

Изм.	Лист	№ докум.	Подп.	Дата
Разраб.		Комиссаров		
Пров.		Грановский		
Рук. группы		Грановский		
Н. контр.		Мерзлякова		11-80
Утв.		Уломирская		

А1Г016.060

Переход

Лит. И | Лист | Листов 2

Госстрой СССР САНТЕХПРОЕКТ г. Москва

Копировал: Крамаренко Формат А4

Формат	Зона	Поз.	Обозначение	Наименование	Кол.	Примечание
				А1Г016.060-02		
				Детали		
11		3	А1Г016.073-05	Лист	2	
		4	-08	Лист	2	
БЧ		5	А1Г016.076	Уголок С=778-5		
				Уголок Б-40х40х4 ГОСТ 8509-72 / Ст.3-I ГОСТ 535-79	2	1,9 кг

Инв. № подл. | Подп. и дата | Взам. инв. № | Инв. № дубл. | Подп. и дата

Изм. Лист № докум. Подп. Дата

А1Г016.060

Лист 2

Копировал: Крамаренко Формат А4

Серия 5.904-7 Вып. 1

А1Г016.060СБ

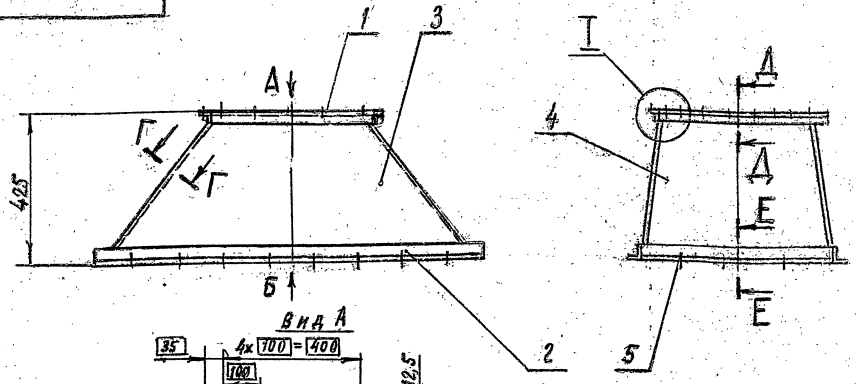

Д-Д М1:2

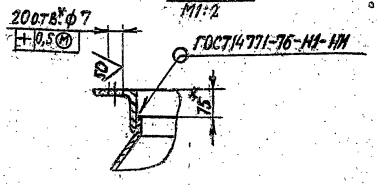

Е-Е М1:2

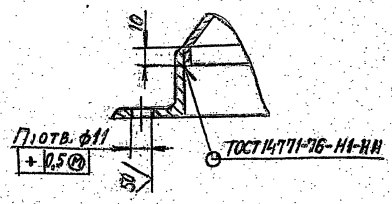

Г-Г повернуто М1:1

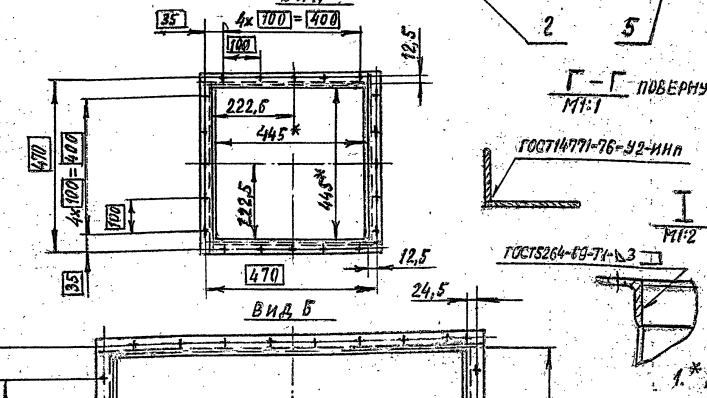

Обозначение	Размеры, мм В	B_1^*	B_2	B	n_1, шт.	n_2, шт.	Масса, кг
А1Г016.060	500	528	578	264	4	26	21,8
-01	625	653	703	326,5	5	28	23,4
-02	750	778	828	339	6	30	25

1.* Размеры для справок.

2. Неуказанные предельные отклонения размеров: $\pm t_2/2$; $-t_2$; $\pm t_2/2$

Инв. № подл. | Подп. и дата | Взам. инв. № | Инв. № дубл. | Подп. и дата

Изм.	Лист	№ докум.	Подп.	Дата
Разраб.		Комиссаров		
Пров.		Грановский		
Рук. группы		Грановский		
Гл. спец.		Уломирская		
Н. контр.		Мерзлякова		11-80
Утв.		Сливак		11-80

А1Г016.060СБ

Переход

Сборочный чертеж

Лит. И | Масса | Масштаб: см. табл. | —

Лист | Листов 1

Госстрой СССР САНТЕХПРОЕКТ г. Москва

Копировал: Крамаренко Формат А4

А1Г016.011

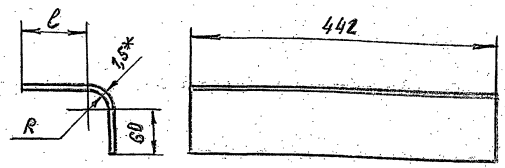

Обозначение	R, мм	c, мм	Масса, кг
А1Г016.011	27,5	95	1,0
-01	471		4,66
-02	27,5	15	0,62
-03		265	1,92
-04		515	3,22
-05	471	15	4,24
-06		265	5,54
-07		515	6,84

1.* Размер для справок.

2. Предельные отклонения размеров: $-t_2$; $\pm t_2/2$

Изм.	Лист	№ докум.	Подп.	Дата	А1Г016.011			
Разраб.		Комиссаров			Лист	Лит.	Масса	Масштаб
Пров.		Грановский				И	см. табл.	—
Рук. группы		Грановский				Лист	Листов 1	
Н. контр.		Мерзлякова		VI-80	Лист 61,5 ГОСТ 19903-74	Госстрой СССР САНТЕХПРОЕКТ г. Москва		
Утв.		Ушомирская			I-IV-Ст.3 ГОСТ 16523-70			

Инв. № подл. | Подп. и дата | Взам. инв. № | Инв. № дубл. | Подп. и дата

Формат 11

А1Г016.012

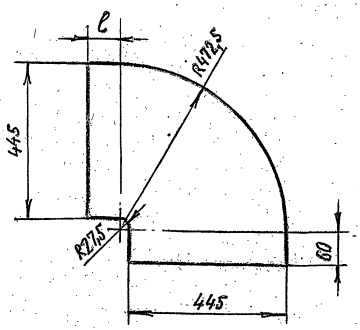

Обозначение	c, мм	Масса, кг
А1Г016.012	95	2,86
-01	15	2,37
-02	265	3,7
-03	515	5,05

Предельные отклонения размеров: $-t_2$; $\pm t_2/2$

Изм.	Лист	№ докум.	Подп.	Дата	А1Г016.012			
Разраб.		Комиссаров			Лист	Лит.	Масса	Масштаб
Пров.		Грановский				И	см. табл.	—
Рук. группы		Грановский				Лист	Листов 1	
Н. контр.		Мерзлякова		VI-80	Лист 61,5 ГОСТ 19903-74	Госстрой СССР САНТЕХПРОЕКТ г. Москва		
Утв.		Ушомирская			I-IV-Ст.3 ГОСТ 16523-70			

Инв. № подл. | Подп. и дата | Взам. инв. № | Инв. № дубл. | Подп. и дата

Формат 11

Серия 5.904-1 Вып. 1

А1Г016.073

Рис. 1

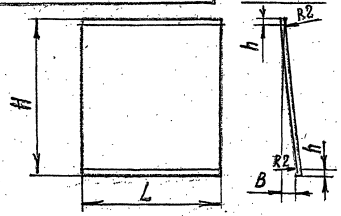

Рис. 2

Остальное - см. рис. 1

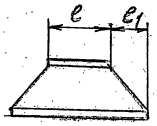

Обозначение	Рис.	Размеры, мм L	c	c_1	H	h	B	Масса, кг
А1Г016.073	1	999	—	—	1150	15	75	13,45
-01							200	13,7
-02							325	14,05
-03	2	1002	445	278,5	380	10	41,5	3,24
-04							104	3,4
-05							166,5	3,6
-06		525	442	41,5			278,5	2,73
-07		650		104				3,1
-08		775		166,5				3,44
-09		1002	445	278,5			7	3,2
-10							129,5	3,4
-11							254,5	4,1
-12							379,5	4,6
-13		904	890	7			278,5	5,02
-14		1149		129,5				5,7
-15		1339		254,5				6,4
-16		1649		379,5				7,1

Предельные отклонения размеров: $-t_2$; $\pm t_2/2$

Изм.	Лист	№ докум.	Подп.	Дата	А1Г016.073			
Разраб.		Комиссаров			Лист	Лит.	Масса	Масштаб
Пров.		Грановский				И	см. табл.	—
Рук. группы		Грановский				Лист	Листов 1	
Н. контр.		Мерзлякова		VI-80	Лист 61,5 ГОСТ 19903-74	Госстрой СССР САНТЕХПРОЕКТ г. Москва		
Утв.		Ушомирская			I-IV-Ст.3 ГОСТ 16523-70			

Инв. № подл. | Подп. и дата | Взам. инв. № | Инв. № дубл. | Подп. и дата

Формат 11

Формат	Зона	Поз.	Обозначение	Наименование	Кол.	Примечание
				Документация		
22			А1Г016.070 СБ	Сборочный чертеж		
				Сборочные единицы		
11		1	А1Г016.080	Насадок	1	
11		2	А1Г016.090	Лопатка	2	
				Детали		
11		3	А1Г016.083 -01	Шайба	8	
11		4	А1Г016.081	Планка	4	
11		5	А1Г016.082	Ушко	4	
11		6	А1Г016.083	Ось	2	
		7	-01	Ось	1	
				Стандартные изделия		
		8		Болт М10х35.36 ГОСТ 7798-70	8	
		9		Гайка М10.4 ГОСТ 5915-70	16	
		10		Шайба 10. ГОСТ 11371-68	8	
			Переменные данные для исполнений:			
				А1Г016.070		
				Сборочные единицы		
11		11	А1Г016.100	Короб	1	
				А1Г016.070-01		
				Сборочные единицы		
11		11	А1Г016.100-01	Короб	1	
				А1Г016.070-02		
				Сборочные единицы		
11		11	А1Г016.100-02	Короб	1	
				А1Г016.070-03		
				Сборочные единицы		
11		11	А1Г016.100-03	Короб	1	

Изм.	Лист	№ докум.	Подп.	Дата	А1Г016.070			
Разраб.		Комиссаров			Короб	Лит.	Лист	Листов
Пров.		Грановский				И	1	1
Рук. группы		Грановский				Госстрой СССР САНТЕХПРОЕКТ г. Москва		
Н. контр.		Мерзлякова		VI-80				
Утв.		Ушомирская						

Инв. № подл. | Подп. и дата | Взам. инв. № | Инв. № дубл. | Подп. и дата

Рис. 1

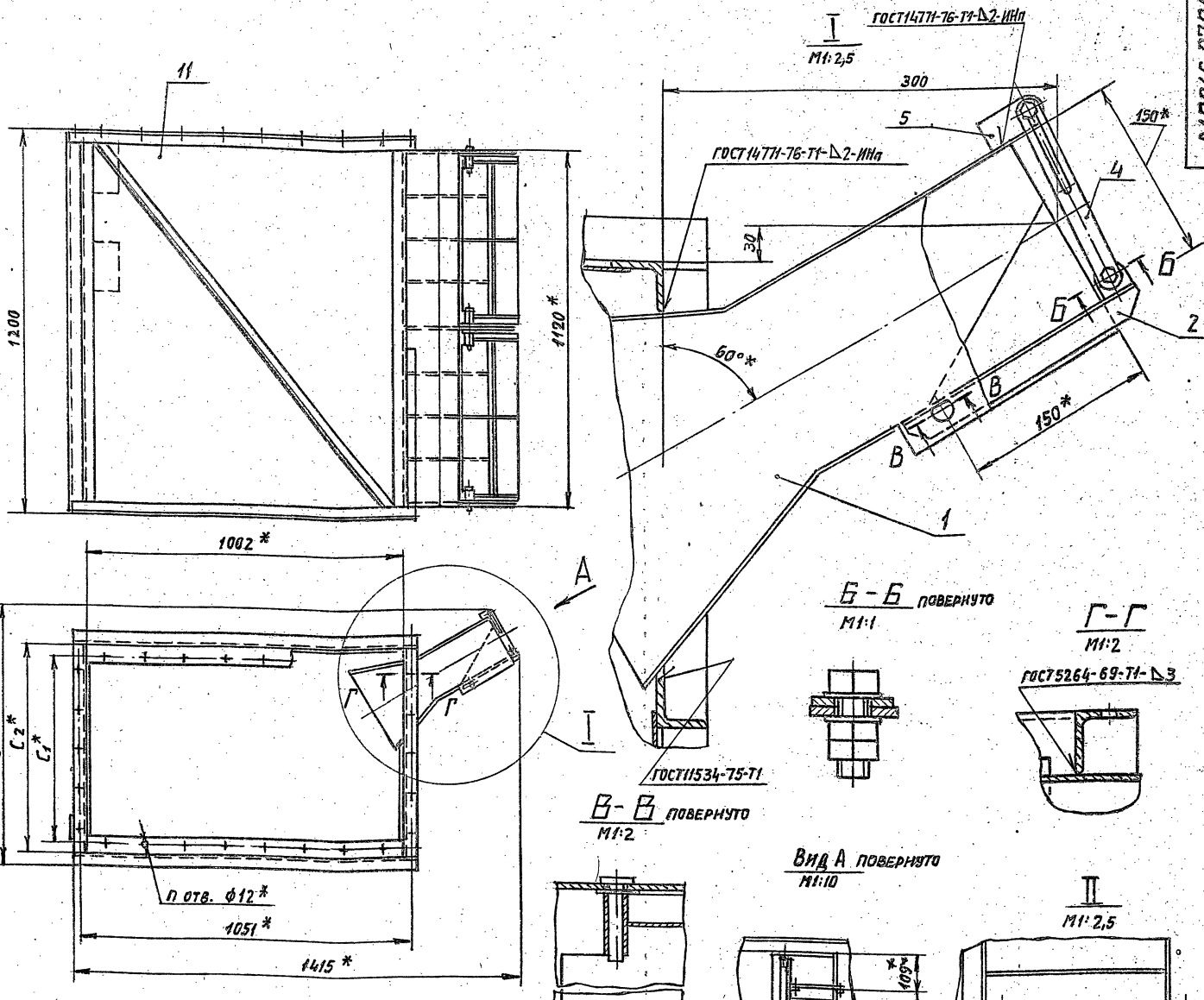

Рис. 2

Остальное - см. рис.1

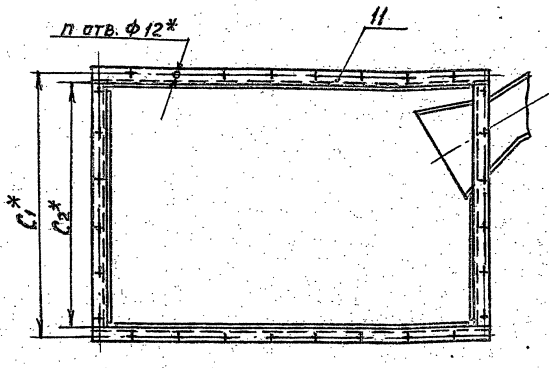

Обозначение	Рис.	Размеры, мм C*	C1*	C2*	n, шт.	Масса, кг
А1Г016.070	1	795	578	652	26	106
—01		925		782		114
—02	2	795	703	652	28	101
—03		925	828	782	30	120

1. * Размеры для справок
2. Предельные отклонения размеров: ±t2/2

Изм.	Лист	№ докум.	Подп.	Дата
Разраб.		Консисаров		
Пров.		Грановский		
Рук. груп		Грановский		
Гл. спец.		Ушомирская		
Н. контр.		Нерлякова		
Утв.		Сливак		

А1Г016.070СБ

Короб.

Сборочный чертеж

Лит.	Масса	Масшт.
И	См. табл.	—

Лист | Листов

Госстрой СССР САНТЕХПРОЕКТ г. Москва

Серия 5.904-7 Вып.1

Инв. № подл. | Подп. и дата | Взам. инв. № | Инв. № дубл. | Подп. и дата

А1ГО16.081

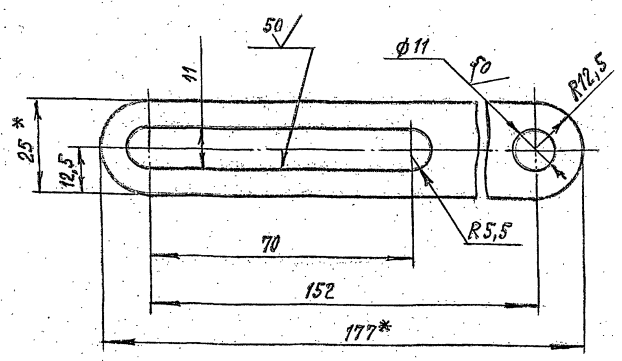

1. *Размеры для справок.
2. Предельные отклонения размеров: $+t_2$; $\pm t_2/2$

Изм.	Лист	№ докум.	Подп.	Дата	А1ГО16.081			
Разраб.		Комиссаров			Планка	Лит.	Масса	Масштаб
Пров.		Грановский				И	0,15	1:1
Рук.группы		Грановский				Лист	Листов 1	
Н.контр.		Мерзлякова		VI-80	Лист Б 3,0 ГОСТ 19903-74 / I-IV-Ст.3 ГОСТ 16523-70	ГОССТРОЙ СССР САНТЕХПРОЕКТ г. Москва		
Утв.		Ушомирская						

Инв. № подл. | Подп. и дата | Взам. инв. № | Инв. № дубл. | Подп. и дата

Формат А1

Формат	Зона	Поз.	Обозначение	Наименование	Кол.	Примечание
				Документация		
12			А1ГО16.080 СБ	Сборочный чертеж		
				Детали		
11		1	А1ГО16.084 -01	Лист	3	
				Переменные данные для исполнений:		
				А1ГО16.080		
				Детали		
11		2	А1ГО16.084	Лист	6	
11		3	А1ГО16.085	Лист	1	
		4	-02	Лист	1	
				А1ГО16.080-01		
				Детали		
11		2	А1ГО16.084	Лист	10	
11		3	А1ГО16.085-01	Лист	1	
		4	-03	Лист	1	

Инв. № подл. | Подп. и дата | Взам. инв. № | Инв. № дубл. | Подп. и дата

Изм.	Лист	№ докум.	Подп.	Дата	А1ГО16.080			
Разраб.		Комиссаров			Насадок	Лит.	Лист	Листов
Пров.		Грановский				И		1
Рук.группы		Грановский				ГОССТРОЙ СССР САНТЕХПРОЕКТ г. Москва		
Н.контр.		Мерзлякова		VI-80				
Утв.		Ушомирская						

Копировал | Формат А4

А1ГО16.083

Серия 5.904-7 Вып. 1

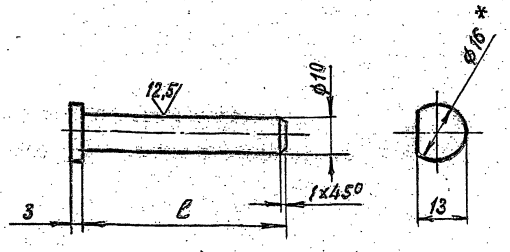

Обозначение	ℓ, мм	Масса, кг
А1ГО16.083	55	0,04
-01	100	0,06

1. *Размер для справок
2. Предельные отклонения размеров: $+t_2$; $\pm t_2/2$

Изм.	Лист	№ докум.	Подп.	Дата	А1ГО16.083			
Разраб.		Комиссаров			Ось	Лит.	Масса	Масштаб
Пров.		Грановский				И	См. табл.	—
Рук.группы		Грановский				Лист	Листов 1	
Н.контр.		Мерзлякова		VI-80	Круг В16 ГОСТ 2590-71 / Ст.8-1 ГОСТ 535-79	ГОССТРОЙ СССР САНТЕХПРОЕКТ г. Москва		
Утв.		Ушомирская						

Инв. № подл. | Подп. и дата | Взам. инв. № | Инв. № дубл. | Подп. и дата

Формат А1

А1ГО16.063

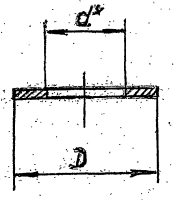

Обозначение	Материал	D, мм	d, мм	Масса, кг
А1ГО16.063	Лист Б 3,0 ГОСТ 19903-74 / I-IV-Ст.3 ГОСТ 16523-70	20	12	0,01
-01	Лист Б 1,5 ГОСТ 19903-74 / I-IV-Ст.3 ГОСТ 16523-70	26	14	0,006

Предельные отклонения размеров: $+t_2$; $-t_2$

Изм.	Лист	№ докум.	Подп.	Дата	А1ГО16.063			
Разраб.		Комиссаров			Шайба	Лит.	Масса	Масштаб
Пров.		Грановский				И	См. табл.	—
Рук.группы		Грановский				Лист	Листов 1	
Н.контр.		Мерзлякова		VI-80	См. табл.	ГОССТРОЙ СССР САНТЕХПРОЕКТ г. Москва		
Утв.		Ушомирская						

Инв. № подл. | Подп. и дата | Взам. инв. № | Инв. № дубл. | Подп. и дата

Формат А1

Формат	Зона	Поз.	Обозначение	Наименование	Кол.	Примечание
				Документация		
12			А1Г016.090 СБ	Сборочный чертеж		
				Детали		
11		1	А1Г016.082-01	Ушко	2	
11		2	А1Г016.086	Ребро	2	
Б4		3	А1Г016.087	Ребро 20-1,3×127-2,5		
				Лист Б3,0 ГОСТ 19903-74 / 1-IV-Ст.3 ГОСТ 16523-70	2	0,06 кг
				Переменные данные для исполнений:		
				А1Г016.090		
				Детали		
11		4	А1Г016.086-01	Ребро	2	
11		5	А1Г016.088	Лопатка	1	
Б4		6	А1Г016.089	Ребро 20-1,3×244-2,9		
				Лист Б3,0 ГОСТ 19903-74 / 1-IV-Ст.3 ГОСТ 16523-70	1	0,11 кг
				А1Г016.090-01		
				Детали		
11		4	А1Г016.086-01	Ребро	3	
11		5	А1Г016.088-01	Лопатка	2	
Б4		6	А1Г016.091	Ребро 20-1,3×270-3,2		
				Лист Б3,0 ГОСТ 19903-74 / 1-IV-Ст.3 ГОСТ 16523-70	2	0,13 кг

Инв.№ подл. | Подп. и дата | Взам. инв.№ | Инв.№ дубл. | Подп. и дата

Изм.	Лист	№ докум.	Подп.	
Разраб.		Комиссаров		
Пров.		Грановский		
Рук.груп.		Грановский		
Н.контр.		Мерзлякова		VI-80
Утв.		Ушомирская		

А1Г016.090

Лопатка

Лит.	Лист	Листов
И	1	1

Госстрой СССР САНТЕХПРОЕКТ г. Москва

Копировал: Формат А4

Формат	Зона	Поз.	Обозначение	Наименование	Кол.	Примечание
				Документация		
22			А1Г016.100 СБ	Сборочный чертеж		
				Детали		
Б4		1	А1Г016.101	Уголок ℓ=1120-2,6		
				Уголок Б-40×40×4 ГОСТ 8509-72 / Ст.3-I ГОСТ 535-79	5	2,7 кг
11		2	А1Г016.102-08	Уголок	2	
11		3	А1Г016.103	Швеллер	1	
Б4		4	А1Г016.104	Лист 80-2,2×160-2,5		
				Лист Б4,0 ГОСТ 19903-74 / Ст.3 ГОСТ 14637-69	2	0,4 кг
Б4		5	А1Г016.105	Уголок ℓ=1082-2,6		
				Уголок Б-40×40×4 ГОСТ 8509-72 / Ст.3-I ГОСТ 535-79	4	2,6 кг
Б4		6	А1Г016.106	Лист 960-2,3×1150-2,6		
				Лист Б4,5 ГОСТ 19903-74 / 1-IV-Ст.3 ГОСТ 16523-70	2	13 кг
				Переменные данные для исполнений		
				А1Г016.100		
				Детали		
Б4		7	А1Г016.107	Лист 610-1,75×1150-2,6		
				Лист Б1,5 ГОСТ 19903-74 / 1-IV-Ст.3 ГОСТ 16523-70	1	8,2 кг
Б4		8	А1Г016.108	Лист 265-1,3×1150-2,6		
				Лист Б1,5 ГОСТ 19903-74 / 1-IV-Ст.3 ГОСТ 16523-70	1	3,6 кг

Инв.№ подл. | Подп. и дата | Взам. инв.№ | Инв.№ дубл. | Подп. и дата

Изм.	Лист	№ докум.	Подп.	Дата
Разраб.		Комиссаров		
Пров.		Грановский		
Рук.груп.		Грановский		
Н.контр.		Мерзлякова		VI-80
Утв.		Ушомирская		

А1Г016.100

Короб

Лит.	Лист	Листов
И	1	3

Госстрой СССР САНТЕХПРОЕКТ г. Москва

Копировал: Формат А4

Серия 5.904-7 вып. 1

Формат	Зона	Поз.	Обозначение	Наименование	Кол.	Примечание
Б4		9	А1Г016.109	Уголок ℓ=652-2		
				Уголок Б-40×40×4 ГОСТ 8509-72 / Ст.3-I ГОСТ 535-79	4	1,6 кг
Б4		10	А1Г016.111	Лист 60-1,9×1002-2,6		
				Лист Б4,0 ГОСТ 19903-74 / Ст.3 ГОСТ 14637-69	2	1,9 кг
				А1Г016.100-01		
				Детали		
Б4		7	А1Г016.112	Лист 740-2×1150-2,6		
				Лист Б1,5 ГОСТ 19903-74 / 1-IV-Ст.3 ГОСТ 16523-70	1	10 кг
Б4		8	А1Г016.113	Лист 395-1,4×1150-2,6		
				Лист Б1,5 ГОСТ 19903-74 / 1-IV-Ст.3 ГОСТ 16523-70	1	4,9 кг
Б4		9	А1Г016.114	Уголок ℓ=782-2		
				Уголок Б-40×40×4 ГОСТ 8509-72 / Ст.3-I ГОСТ 535-79	4	1,9 кг
Б4		10	А1Г016.115	Лист 125-2,9×1002-2,6		
				Лист Б4,0 ГОСТ 19903-74 / Ст.3 ГОСТ 14637-69	2	3,9 кг
				А1Г016.100-02		
				Детали		
Б4		7	А1Г016.116	Лист 610-1,75×1150-2,6		
				Лист Б1,5 ГОСТ 19903-74 / 1-IV-Ст.3 ГОСТ 16523-70	1	7,7 кг
Б4		8	А1Г016.117	Лист 265-1,3×1150-2,6		
				Лист Б1,5 ГОСТ 19903-74 / 1-IV-Ст.3 ГОСТ 16523-70	1	3,3 кг

Инв.№ подл. | Подп. и дата | Взам. инв.№ | Инв.№ дубл. | Подп. и дата

Изм.	Лист	№ докум.	Подп.	Дата

А1Г016.100

Лист 2

Копировал: Формат А4

Формат	Зона	Поз.	Обозначение	Наименование	Кол.	Примечание
Б4		9	А1Г016.118	Уголок ℓ=652-2		
				Уголок Б-40×40×4 ГОСТ 8509-72 / Ст.3-I ГОСТ 535-79	4	1,6 кг
				А1Г016.100-03		
				Детали		
Б4		7	А1Г016.119	Лист 740-2×1150-2,6		
				Лист Б1,5 ГОСТ 19903-74 / 1-IV-Ст.3 ГОСТ 16523-70	1	9,4 кг
Б4		8	А1Г016.121	Лист 395-1,4×1150-2,6		
				Лист Б1,5 ГОСТ 19903-74 / 1-IV-Ст.3 ГОСТ 16523-70	1	5 кг
Б4		9	А1Г016.122	Уголок ℓ=782-2		
				Уголок Б-40×40×4 ГОСТ 8509-72 / Ст.3-I ГОСТ 535-79	4	1,9 кг

Инв.№ подл. | Подп. и дата | Взам. инв.№ | Инв.№ дубл. | Подп. и дата

Изм.	Лист	№ докум.	Подп.	Дата

А1Г016.100

Лист 3

Копировал: Ф-40549 16 Формат А4

АГ016.080С6

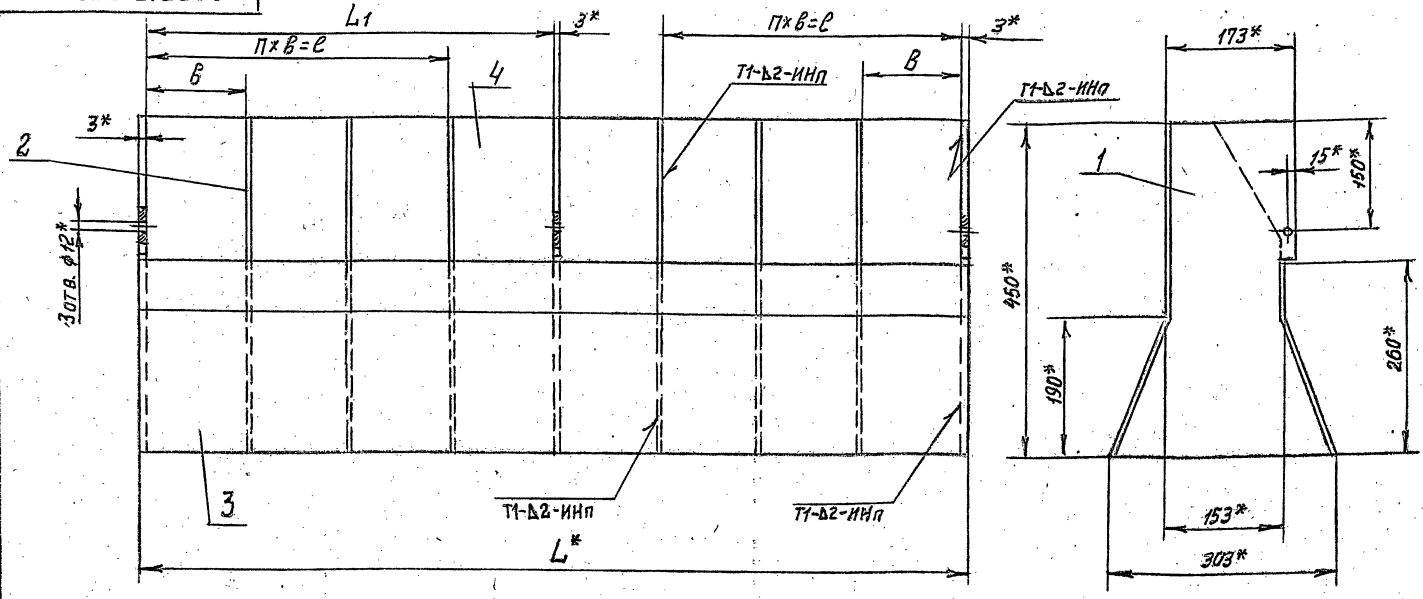

1.* Размеры для справок

2. Предельные отклонения размеров: +t2; ±t2/2

3. Сварные швы по ГОСТ 14771-76

Обозначение	Размеры, мм				П, шт.	Масса, кг
	L*	L1	с	в		
А1Г016.080	1120	555	414	138	3	23,2
-01	1720	855	710	142	5	32

Изм.	Лист	№ докум.	Подп.	Дата	А1Г016.080С6			
Разраб.		Комиссаров			Насадок. Сборочный чертеж	Лит.	Масса	Масшт.
Пров.		Грановский				И	см. табл.	—
Рук.груп.		Грановский				Лист	Листов 1	
Гл.спец.		Ушомирская		06.80		Госстрой СССР САНТЕХПРОЕКТ г. Москва		
Н.контр.		Мерзлякова		VI-80				
Утв.		Сливак		06.80				

Инв.№ подл. | Подп. и дата | Взам. инв.№ | Инв.№ дубл. | Подп. и дата

Формат 12

Серия 5.904-7 Вып. 1

АГ016.090С6

Рис. 1

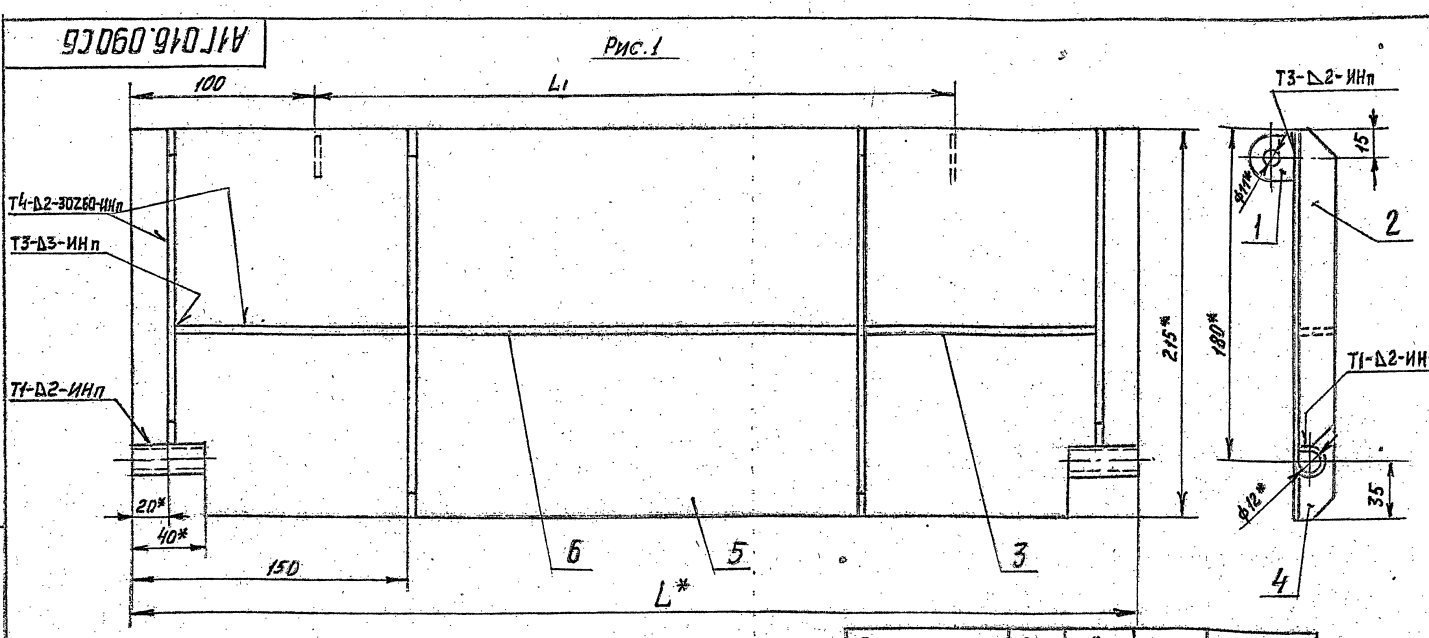

Рис. 2

Остальное – см. рис. 1

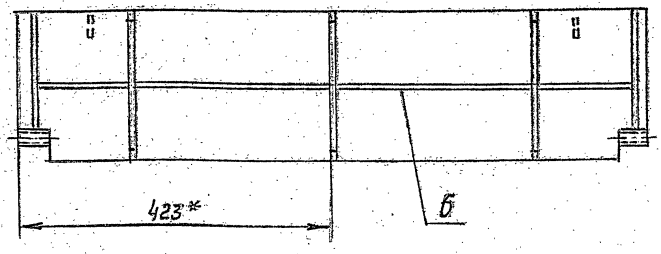

Обозначение	Рис.	L*, мм	L1, мм	Масса, кг
А1Г016.090	1	550	350	1,85
-01	2	850	650	2,85

1.* Размеры для справок.

2. Предельные отклонения размеров: ±t2; ± t2/2

3. Сварные швы по ГОСТ 14771-76

Изм.	Лист	№ докум.	Подп.	Дата	А1Г016.090С6			
Разраб.		Комиссаров			Лопатка. Сборочный чертеж	Лит.	Масса	Масштаб
Пров.		Грановский				И	см. табл.	—
Рук.груп.		Грановский				Лист	Листов 1	
Гл.спец.		Ушомирская		06.80		Госстрой СССР САНТЕХПРОЕКТ г. Москва		
Н.контр.		Мерзлякова		VI-80				
Утв.		Сливак		06.80				

Инв.№ подл. | Подп. и дата | Взам. инв.№ | Инв.№ дубл. | Подп. и дата

Формат 12

Рис. 1

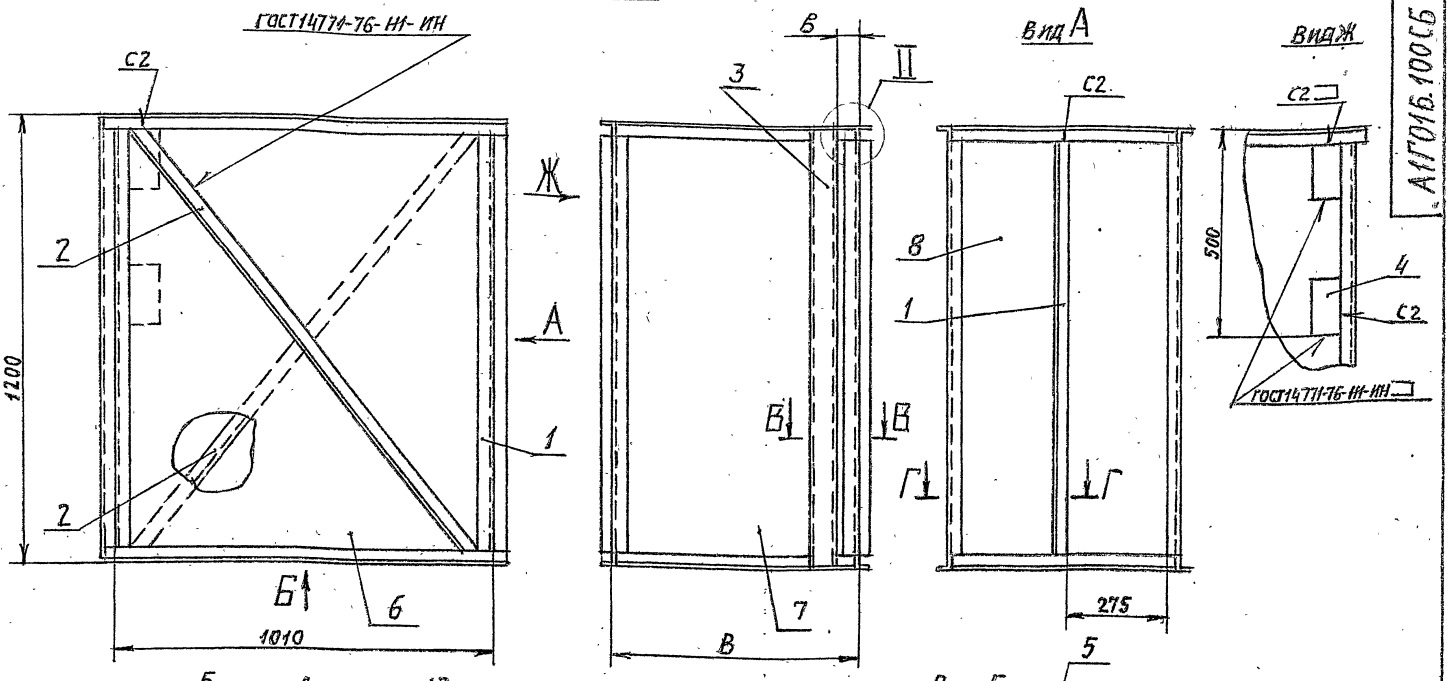

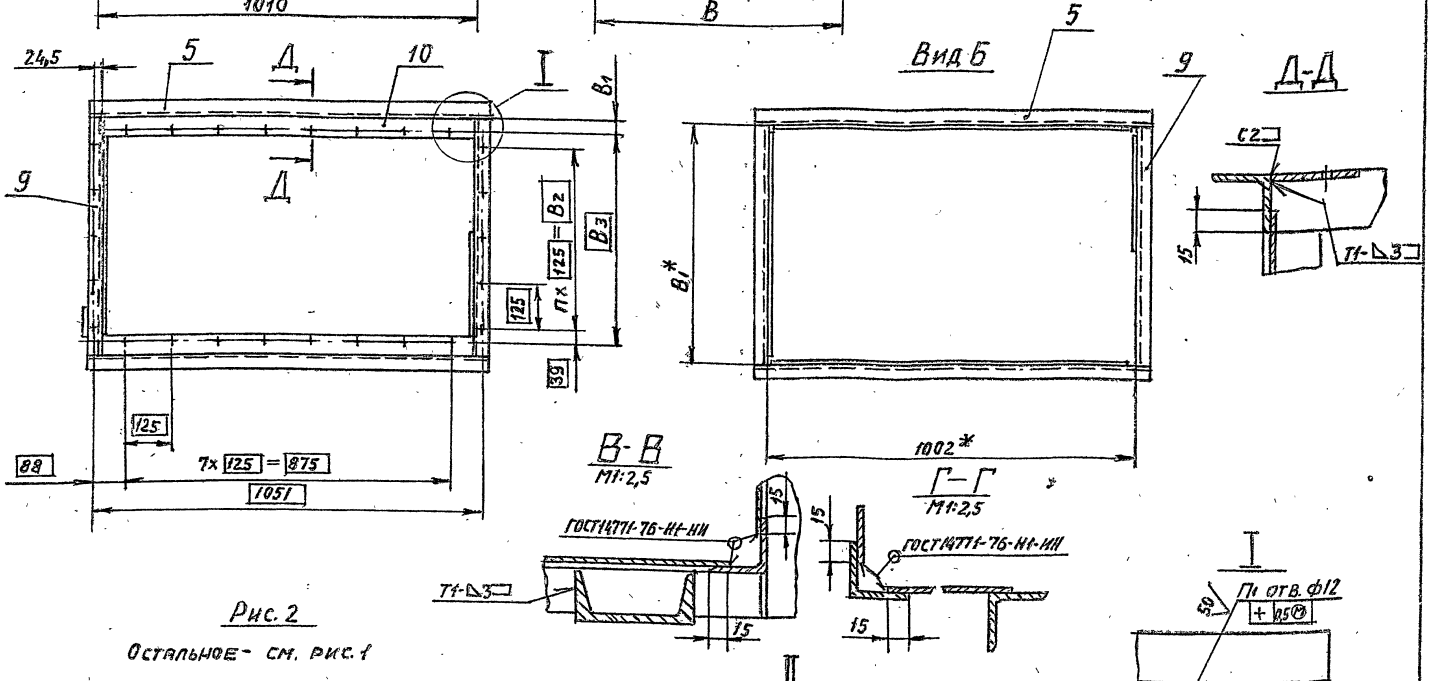

Рис. 2

Остальное - см. рис. 1

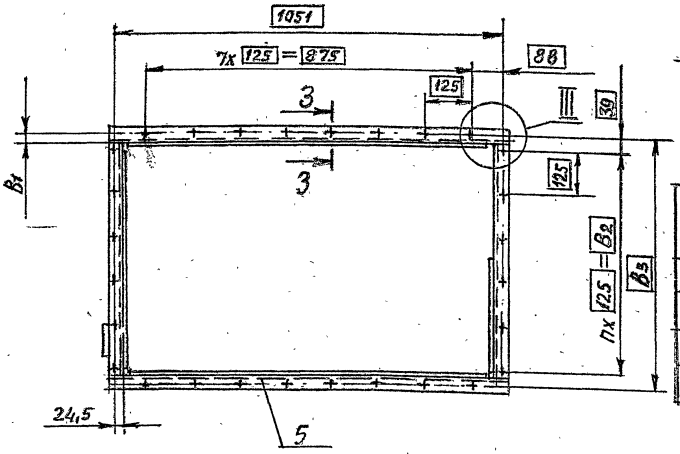

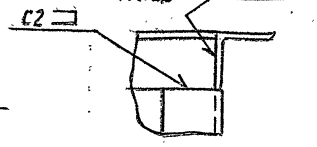

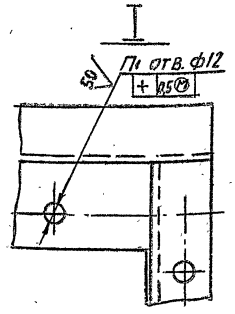

Обозначение	Рис	Размеры, мм						П, шт.	П1, шт	Масса, кг
		В	В1*	В2	В3	в	в1			
АПГ016.100	1	660	652	500	578	54	37	4	26	80
-01		790	782			184	102			88
-02	2	660	652	625	703	54	25,5	5	28	75
-03		790	782	750	828	184	23	6	30	83

1. * Размеры для справок
2. Неуказанные предельные отклонения размеров: ±t2; t2; ±t2/2
3. Сварные швы С2; Т1 по ГОСТ 5264-69

3-3 повернуто
М1:2,5

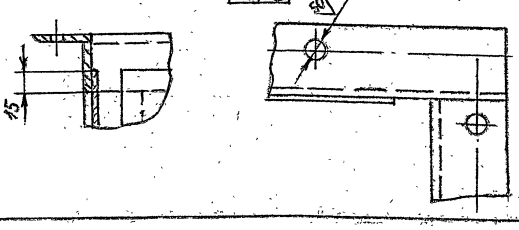

Изм.	Лист	№ докум.	Подп.	Дата	АПГ016.100СБ	
Разраб.		Комиссаров			Короб сварочный чертеж	Лит. / Масса / Масштаб: И / См. табл. / —
Пров.		Грановский				Лист / Листов 1
Рук. гр.		Грановский				Госстрой СССР САНТЕХПРОЕКТ г. Москва
Гл. спец.		Ушомирская				
Н. контр.		Черзакова				
Утв.		Сливак				

Инв. № подл. | Подп. и дата | Взам. инв. № | Инв. № дубл. | Подп. и дата

Серия 5.904-7 Вып. 1

Формат	Зона	Поз.	Обозначение	Наименование	Кол.	Примечание
				Документация		
22			А1Г016.110 СБ	Сборочный чертеж		
				Сборочные единицы		
11		1	А1Г016.080	Насадок	1	
11		2	А1Г016.090	Лопатка	1	
				Детали		
11		3	А1Г016.063-01	Шайба	8	
11		4	А1Г016.081	Планка	4	
11		5	А1Г016.082	Ушко	4	
11		6	А1Г016.083	Ось	4	
		7	-01	Ось	2	
				Стандартные изделия		
		8		Болт М10х35.36 ГОСТ 7798-70	4	
		9		Гайка М10.4 ГОСТ 5915-70	8	
		10		Шайба 10. ГОСТ 11371-78	8	
			Переменные данные	для исполнений:		
				А1Г016.110		
				Сборочные единицы		
11		11	А1Г016.120	Короб	1	
				А1Г016.110-01		
				Сборочный чертеж		
11		11	А1Г016.120-01	Короб	1	
				А1Г016.110-02		
				Сборочные единицы		
11		11	А1Г016.120-02	Короб	1	
				А1Г016.110-03		
				Сборочный чертеж		
11		11	А1Г016.120-03	Короб	1	

Инв. № подл. | Подп. и дата | Взам. инв. № | Инв. № дубл. | Подп. и дата

Изм.	Лист	№ докум.	Подп.	Дата
Разраб.		Комиссаров		
Пров.		Грановский		
Рук. груп.		Грановский		
Н. контр.		Мерзлякова		VI-84
Утв.		Ушомирская		

А1Г016.110

Короб

Лит.	Лист	Листов
И		1

Госстрой СССР САНТЕХПРОЕКТ г. Москва

Копировал: Формат А4

Формат	Зона	Поз.	Обозначение	Наименование	Кол.	Примечание
				Документация		
22			А1Г016.120 СБ	Сборочный чертеж		
				Детали		
11		1	А1Г016.102	Уголок	2	
11		2	А1Г016.103	Швеллер	1	
БЧ		3	А1Г016.123	Лист 80-2,2 х 160-2,5		
				Лист Б4,0 ГОСТ 19903-74 Ст.3 ГОСТ 14637-69	2	0,4 кг
БЧ		4	А1Г016.124	Уголок ℓ=1150-2,6		
				Уголок Б-40х40х4 ГОСТ 8509-72 Ст.3-I ГОСТ 535-79	5	2,8 кг
БЧ		5	А1Г016.125	Уголок ℓ=1082-2,6		
				Уголок Б-40х40х4 ГОСТ 8509-72 Ст.3-I ГОСТ 535-79	4	2,6 кг
БЧ		6	А1Г016.126	Лист 960-2,3 х 1150-2,6		
				Лист Б1,5 ГОСТ 19903-74 I-IV Ст.3 ГОСТ 16523-70	2	12,1 кг
			Переменные данные для исполнений:			
				А1Г016.120		
				Детали		
БЧ		7	А1Г016.127	Лист 610-1,75 х 1150-2,6		
				Лист Б1,5 ГОСТ 19903-74 I-IV Ст.3 ГОСТ 16523-70	1	7,7 кг
БЧ		8	А1Г016.128	Лист 265-1,3 х 1150-2,6		
				Лист Б1,5 ГОСТ 19903-74 I-IV Ст.3 ГОСТ 16523-70	1	3,3 кг

Инв. № подл. | Подп. и дата | Взам. инв. № | Инв. № дубл. | Подп. и дата

Изм.	Лист	№ докум.	Подп.	Дата
Разраб.		Комиссаров		
Пров.		Грановский		
Рук. груп.		Грановский		
Н. контр.		Мерзлякова		VI-84
Утв.		Ушомирская		

А1Г016.120

Короб

Лит.	Лист	Листов
И	1	3

Госстрой СССР САНТЕХПРОЕКТ г. Москва

Копировал: Формат А4

Серия 5.904-7 Вып. 1

Формат	Зона	Поз.	Обозначение	Наименование	Кол.	Примечание
БЧ		9	А1Г016.129	Уголок. ℓ=652-2		
				Уголок Б-40х40х4 ГОСТ 8509-72 Ст.3-I ГОСТ 535-79	4	1,6 кг
БЧ		10	А1Г016.131	Лист 60-1,9 х 1002-2,6		
				Лист Б4,0 ГОСТ 19903-74 Ст.3 ГОСТ 14637-69	2	1,9 кг
				А1Г016.120-01		
				Детали		
БЧ		7	А1Г016.132	Лист 740-2 х 1150-2,6		
				Лист Б1,5 ГОСТ 19903-74 I-IV Ст.3 ГОСТ 16523-70	1	9,4 кг
БЧ		8	А1Г016.133	Лист 395-1,4 х 1150-2,6		
				Лист Б1,5 ГОСТ 19903-74 I-IV Ст.3 ГОСТ 16523-70	1	5 кг
БЧ		9	А1Г016.134	Уголок ℓ=782-2		
				Уголок Б-40х40х4 ГОСТ 8509-72 Ст.3-I ГОСТ 535-79	4	1,9 кг
БЧ		10	А1Г016.135	Лист 125-2,9 х 1002-2,6		
				Лист Б4,0 ГОСТ 19903-74 Ст.3 ГОСТ 14637-69	2	3,9 кг
				А1Г016.120-02		
				Детали		
БЧ		7	А1Г016.136	Лист 610-1,75 х 1150-2,6		
				Лист Б1,5 ГОСТ 19903-74 I-IV Ст.3 ГОСТ 16523-70	1	7,7 кг
БЧ		8	А1Г016.137	Лист 265-1,3 х 1150-2,6		
				Лист Б1,5 ГОСТ 19903-74 I-IV Ст.3 ГОСТ 16523-70	1	3,3 кг

Инв. № подл. | Подп. и дата | Взам. инв. № | Инв. № дубл. | Подп. и дата

Изм.	Лист	№ докум.	Подп.	Дата

А1Г016.120

Лист 2

Копировал: Формат А4

Формат	Зона	Поз.	Обозначение	Наименование	Кол.	Примечание
БЧ		9	А1Г016.138	Уголок ℓ=652-2		
				Уголок Б-40х40х4 ГОСТ 8509-72 Ст.3-I ГОСТ 535-79	4	1,6 кг
				А1Г016.120-03		
				Детали		
БЧ		7	А1Г016.139	Лист 740-2 х 1150-2,6		
				Лист Б1,5 ГОСТ 19903-74 I-IV Ст.3 ГОСТ 16523-70	1	9,4 кг
БЧ		8	А1Г016.141	Лист 395-1,4 х 1150-2,6		
				Лист Б1,5 ГОСТ 19903-74 I-IV Ст.3 ГОСТ 16523-70	1	5 кг
БЧ		9	А1Г016.142	Уголок ℓ=782-2		
				Уголок Б-40х40х4 ГОСТ 8509-72 Ст.3-I ГОСТ 535-79	4	1,9 кг

Инв. № подл. | Подп. и дата | Взам. инв. № | Инв. № дубл. | Подп. и дата

Изм.	Лист	№ докум.	Подп.	Дата

А1Г016.120

Лист 3

Рис. 1

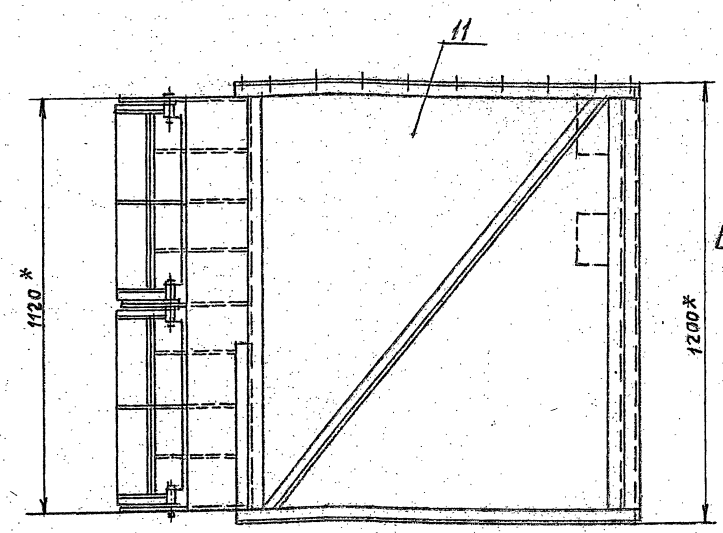

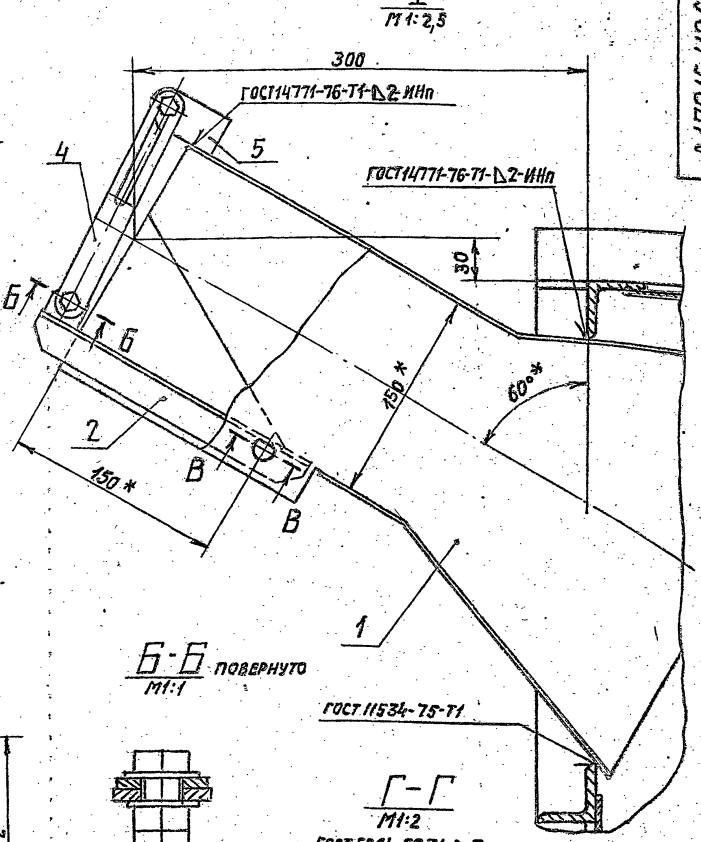

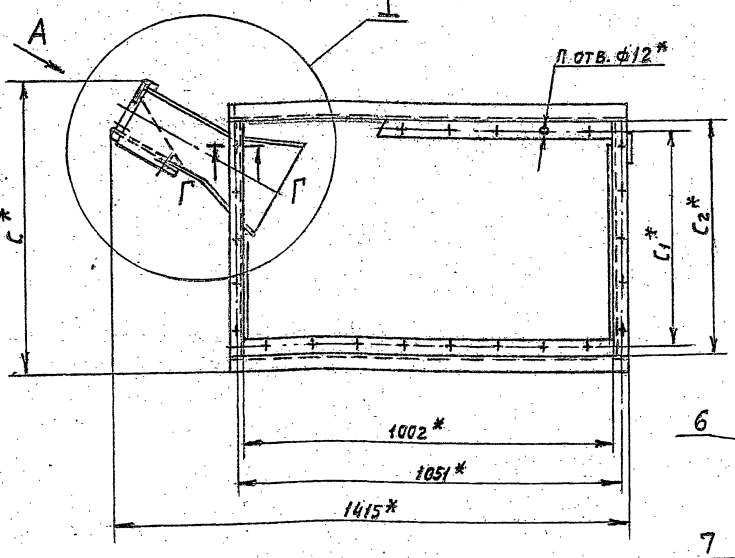

Рис. 2

Остальное - см. рис. 1

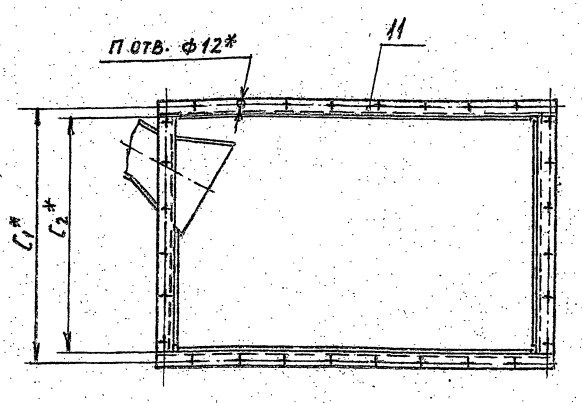

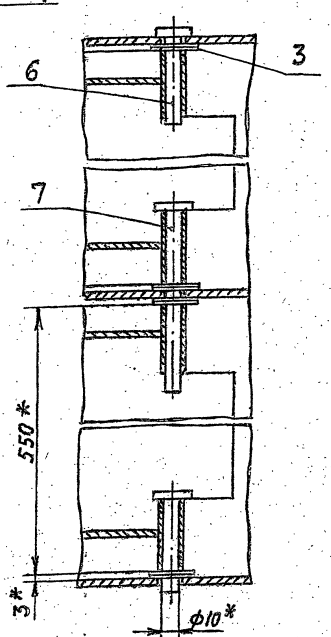

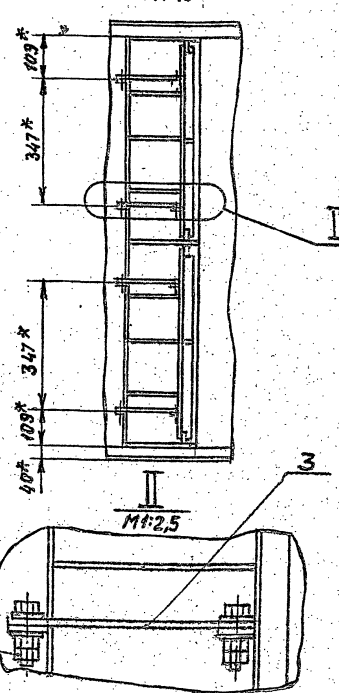

Обозначение	Рис.	Размеры, мм С*	С1*	С2*	П, шт.	Масса, кг
А1Г016.110	1	795	578	652	26	106
-01		925		782		114
-02	2	795	703	652	28	101
-03		925	828	782	30	106

1. * Размеры для справок.
2. Предельные отклонения размеров: ±t2/2

Изм.	Лист	N докум.	Подп.	Дата
Разраб.		Канисеаров		
Пров.		Грановский		
Рук. груп.		Грановский		
Гл. спец.		Ушомирская		
Н. контр.		Нерушкова		
Утв.		Спивак		

А1Г016.110СБ

Короб. Сборочный чертеж

Лит.	Масса	Масшт.
И	см. табл.	—

Лист | Листов 1

Госстрой СССР САНТЕХПРОЕКТ г. Москва

Серия 5.904-7 Вып. 1

Инв. № подл. | Подп. и дата | Взам. инв. № | Инв. № дубл. | Подп. и дата

Копировал

Формат А2

АГ016.120СБ

Рис. 1

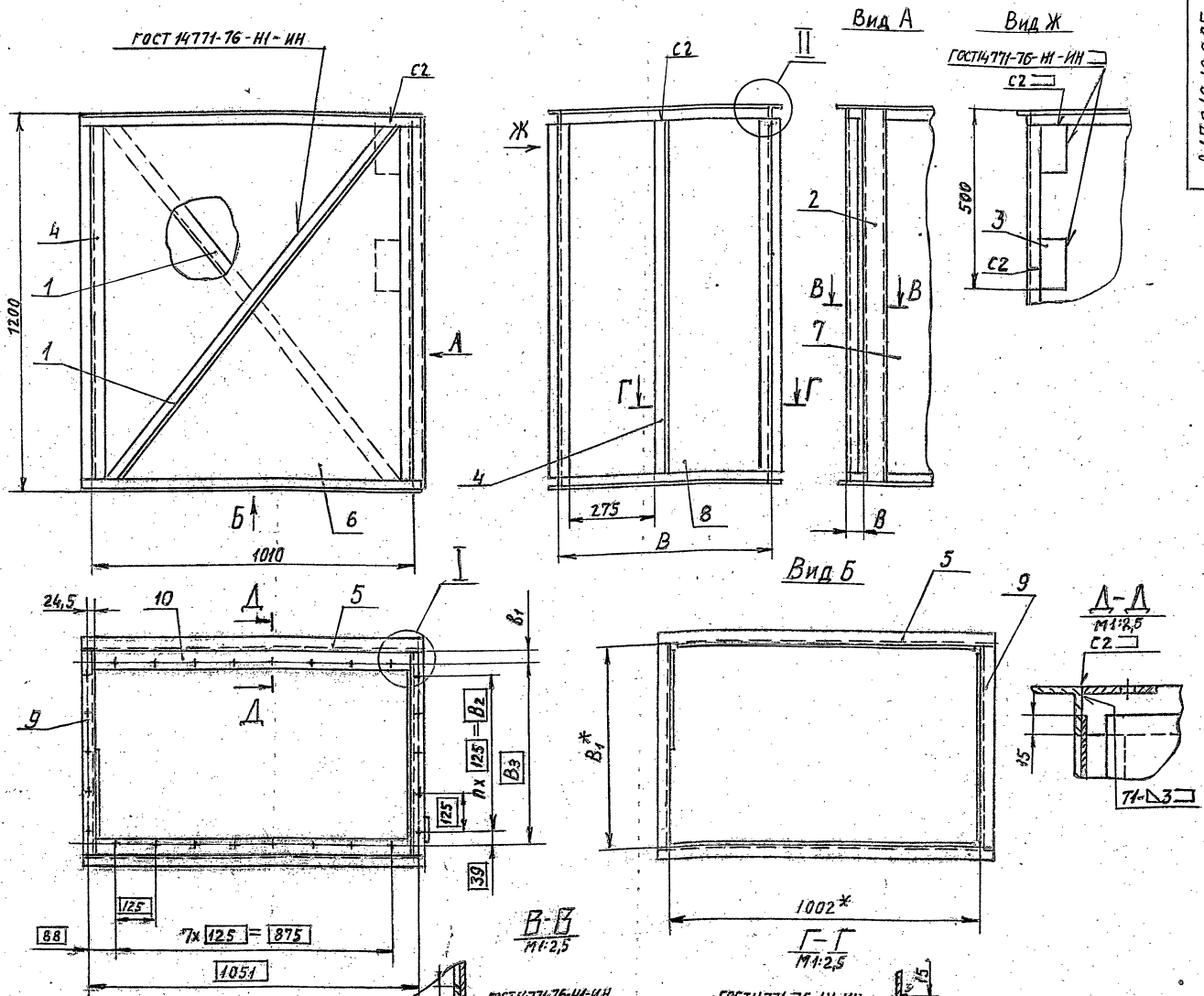

Рис. 2

Остальное - см. рис. 1

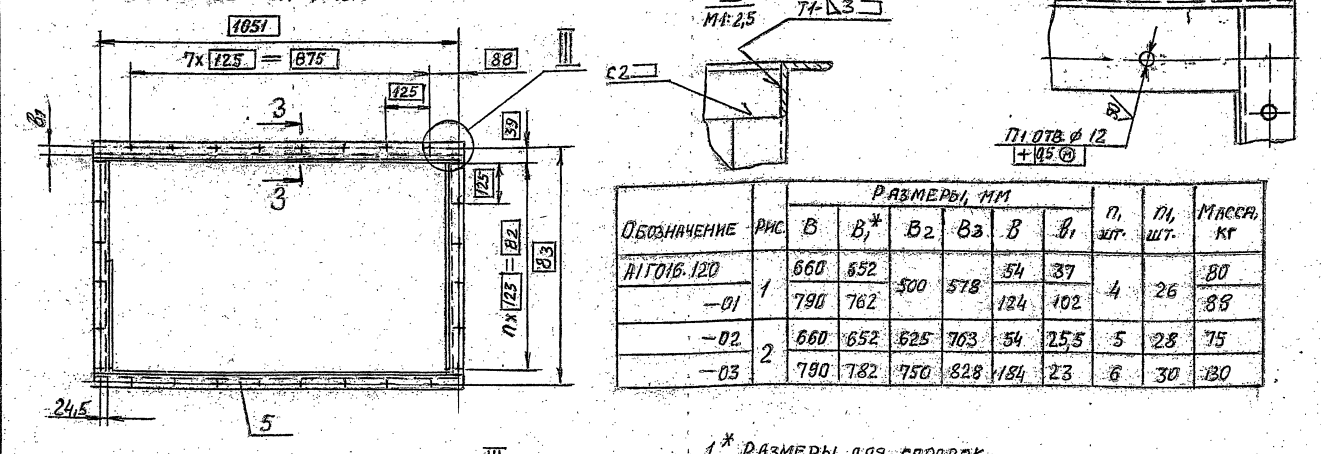

Обозначение	Рис.	Размеры, мм						n_1, шт.	n_2, шт.	Масса, кг
		B	B_1^*	B_2	B_3	b	b_1			
АГ016.120	1	660	652	500	578	54	37	4	26	80
-01		790	762			184	102			88
-02	2	660	652	625	703	54	25,5	5	28	75
-03		790	782	750	828	184	23	6	30	130

1.* Размеры для справок.
2. Неуказанные предельные отклонения размеров $\pm t_2/2$, $-t_2/2$.
3. Сварные швы С2, Т1 по ГОСТ 5264-69.

Изм.	Лист	№ докум.	Подп.	Дата	АГ016.120.СБ.		
Разраб.		Комиссаров			Короб сварочный чертеж.	Лит.	Масса	Масшт.
Пров.		Грановский					см. табл.	—
Рук. груп.		Грановский				Лист	Листов 1	
Гл. спец.		Ульянинская				Госстрой СССР		
Н. контр.		Нерзякова				САНТЕХПРОЕКТ г. Москва		
Утв.		Спкова						

Серия 5.904-7 Вып. 1

Инв. № подл. | Подп. и дата | Взам. инв. № | Инв. № дубл. | Подп. и дата

Ц00549 21

Формат А2

Формат	Зона	Поз.	Обозначение	Наименование	Кол.	Примечание
				Документация		
22			А1Г016.130 СБ	Сборочный чертеж		
				Детали		
11		1	А1Г016.063-01	Шайба	8	
11		2	А1Г016.081	Планка	4	
11		3	А1Г016.082	Ушко	4	
11		4	А1Г016.083	Ось	4	
		5	-01	Ось	2	
				Стандартные изделия		
		6		Болт М10х35.36.ГОСТ 7798-70	8	
		7		Гайка М10.4 ГОСТ 5915-70	16	
		8		Шайба 10. ГОСТ 11371-78	8	
				Переменные данные для исполнений:		
				А1Г016.130		
				Сборочные единицы		
11		9	А1Г016.080	Насадок	1	
11		10	А1Г016.090	Лопатка	2	
11		11	А1Г016.140	Короб	1	
				А1Г016.130-01		
				Сборочные единицы		
11		9	А1Г016.080-01	Насадок	1	
11		10	А1Г016.090-01	Лопатка	2	
11		11	А1Г016.140-01	Короб	1	
				А1Г016.130-02		

Инв. № подл. | Подп. и дата | Взам. инв. № | Инв. № дубл. | Подп. и дата

Изм.	Лист	№ докум.	Подп.	Дата
Разраб.		Кочиссаров		
Пров.		Грановский		
Рук. груп.		Грановский		
Н. контр.		Верзилкова		VI-84
Утв.		Ушомирская		

А1Г016.130

Короб

Лит.	Лист	Листов
И	1	2

Госстрой СССР САНТЕХПРОЕКТ г. Москва

Копировал: Формат А4

Формат	Зона	Поз.	Обозначение	Наименование	Кол.	Примечание
				Сборочные единицы		
11		9	А1Г016.080	Насадок	1	
11		10	А1Г016.090	Лопатка	2	
11		11	А1Г016.140-02	Короб	1	
				А1Г016.130-03		
				Сборочные единицы		
11		9	А1Г016.080-01	Насадок	1	
11		10	А1Г016.090-01	Лопатка	2	
11		11	А1Г016.140-03	Короб	1	
				А1Г016.130-04		
				Сборочные единицы		
11		9	А1Г016.080	Насадок	1	
11		10	А1Г016.090	Лопатка	2	
11		11	А1Г016.140-04	Короб	1	
				А1Г016.130-05		
				Сборочные единицы		
11		9	А1Г016.080-01	Насадок	1	
11		10	А1Г016.090-01	Лопатка	2	
11		11	А1Г016.140-05	Короб	1	
				А1Г016.130-06		
				Сборочные единицы		
11		9	А1Г016.030	Насадок	1	
11		10	А1Г016.090	Лопатка	2	
11		11	А1Г016.140-06	Короб	1	
				А1Г016.130-07		
				Сборочные единицы		
11		9	А1Г016.080-01	Насадок	1	
11		10	А1Г016.090-01	Лопатка	2	
11		11	А1Г016.140-7	Короб	1	

Инв. № подл. | Подп. и дата | Взам. инв. № | Инв. № дубл. | Подп. и дата

Изм.	Лист	№ докум.	Подп.	Дата

А1Г016.130

Лист 2

Копировал: Формат А4

Серия 5.904-1 Вып. 1

Формат	Зона	Поз.	Обозначение	Наименование	Кол.	Примечание
				Переменные данные для исполнений		
				А1Г016.140		
				Документация		
*)			А1Г016.140 СБ	Сборочный чертеж		*) 11; 12
				Детали		
11		1	А1Г016.102	Уголок	2	
		2	-01	Уголок	1	
БЧ		3	А1Г016.145	Уголок ℓ=1120-6,6		
				Уголок Б-40х40х4 ГОСТ 8509-72 / Ст.3-I ГОСТ 535-79	5	2,7 кг
БЧ		4	А1Г016.146	Уголок ℓ=1082-6,6		
				Уголок Б-40х40х4 ГОСТ 8509-72 / Ст.3-I ГОСТ 535-79	4	2,6 кг
БЧ		5	А1Г016.146	Уголок ℓ=652-5		
				Уголок Б-40х40х4 ГОСТ 8509-72 / Ст.3-I ГОСТ 535-79	4	1,6 кг
БЧ		6	А1Г016.147	Лист 960-5,6х1150-6,6		
				Лист 61,5 ГОСТ 19903-74 / I-IV-Ст.3 ГОСТ 16523-70	2	12,1 кг
БЧ		7	А1Г016.148	Лист 610-4,4х1150-6,6		
				Лист 61,5 ГОСТ 19903-74 / I-IV-Ст.3 ГОСТ 16523-70	1	7,7 кг
БЧ		8	А1Г016.149	Лист 295-3,2х1150-6,6		
				Лист 61,5 ГОСТ 19903-74 / I-IV-Ст.3 ГОСТ 16523-70	1	3,7 кг
				А1Г016.140-01		
				Документация		
*)			А1Г016.140-01 СБ	Сборочный чертеж		*) 11; 12
				Детали		

Инв. № подл. | Подп. и дата | Взам. инв. № | Инв. № дубл. | Подп. и дата

Изм.	Лист	№ докум.	Подп.	Дата
Разраб.		Комиссаров		
Пров.		Грановский		
Рук. груп.		Грановский		
Н. контр.		Верзилкова		VI-84
Утв.		Ушомирская		

А1Г016.140

Короб

Лит.	Лист	Листов
И	1	6

Госстрой СССР САНТЕХПРОЕКТ г. Москва

Формат А4

Формат	Зона	Поз.	Обозначение	Наименование	Кол.	Примечание
11		1	А1Г016.102-02	Уголок	2	
		2	-03	Уголок	1	
БЧ		3	А1Г016.151	Уголок ℓ=1720-9,2		
				Уголок Б-40х40х4 ГОСТ 8509-72 / Ст.3-I ГОСТ 535-79	5	4,2 кг
БЧ		4	А1Г016.152	Уголок ℓ=1082-6,6		
				Уголок Б-40х40х4 ГОСТ 8509-72 / Ст.3-I ГОСТ 535-79	4	2,6 кг
БЧ		5	А1Г016.153	Уголок ℓ=652-5		
				Уголок Б-40х40х4 ГОСТ 8509-72 / Ст.3-I ГОСТ 535-79	4	1,6 кг
БЧ		6	А1Г016.154	Лист 960-5,6х1750-9,2		
				Лист 61,5 ГОСТ 19903-74 / I-IV-Ст.3 ГОСТ 16523-70	2	18,5 кг
БЧ		7	А1Г016.155	Лист 610-4,4х1750-9,2		
				Лист 61,5 ГОСТ 19903-74 / I-IV-Ст.3 ГОСТ 16523-70	1	11,7 кг
БЧ		8	А1Г016.156	Лист 295-3,2х1750-9,2		
				Лист 61,5 ГОСТ 19903-74 / I-IV-Ст.3 ГОСТ 16523-70	1	5,7 кг
				А1Г016.140-02		
				Документация		
*)			А1Г016.140-02 СБ	Сборочный чертеж		*) 11; 12
				Детали		
11		1	А1Г016.102	Уголок	2	
		2	-04	Уголок	1	
БЧ		3	А1Г016.157	Уголок ℓ=1120-5,6		
				Уголок Б-40х40х4 ГОСТ 8509-72 / Ст.3-I ГОСТ 535-79	5	2,7 кг
БЧ		4	А1Г016.158	Уголок ℓ=1082-6,6		
				Уголок Б-40х40х4 ГОСТ 8509-72 / Ст.3-I ГОСТ 535-79	4	2,6 кг

Инв. № подл. | Подп. и дата | Взам. инв. № | Инв. № дубл. | Подп. и дата

Изм.	Лист	№ докум.	Подп.	Дата

А1Г016.140

Лист 2

Формат	Зона	Поз.	Обозначение	Наименование	Кол.	Примечание
БЧ		5	А1Г016.159	Уголок ℓ=782-5		
				Уголок Б-40х40х4 ГОСТ 8509-72 / Ст.3-I-ГОСТ 535-79	4	1,9кг
БЧ		6	А1Г016.161	Лист 960-5,6х1150-6,6		
				Лист Б1,5 ГОСТ 19903-74 / I-IV-Ст3 ГОСТ 16523-70	2	12,1кг
БЧ		7	А1Г016.162	Лист 740-5х1150-6,6		
				Лист Б1,5 ГОСТ 19903-74 / I-IV-Ст3 ГОСТ 16523-70	1	9,4кг
БЧ		8	А1Г016.163	Лист 425-4х1150-6,6		
				Лист Б1,5 ГОСТ 19903-74 / I-IV-Ст3 ГОСТ 16523-70	1	5,4кг
				А1Г016.140-03		
				Документация		
*)			А1Г016.140-03СБ	Сборочный чертеж		*) 11; 12
				Детали		
11		1	А1Г016.102	Уголок	2	
		2	-05	Уголок	1	
БЧ		3	А1Г016.164	Уголок ℓ=1720-9,2		
				Уголок Б-40х40х4 ГОСТ 8509-72 / Ст.3-I ГОСТ 16523-70	5	4,2кг
БЧ		4	А1Г016.165	Уголок ℓ=1082-6,6		
				Уголок Б-40х40х4 ГОСТ 8509-72 / Ст.3-I ГОСТ 535-79	4	2,6кг
БЧ		5	А1Г016.166	Уголок ℓ=782-6		
				Уголок Б-40х40х4 ГОСТ 8509-72 / Ст.3-I-ГОСТ 535-79	4	1,9кг
БЧ		6	А1Г016.167	Лист 960-5,6х1750-9,2		
				Лист Б1,5 ГОСТ 19903-74 / I-IV-Ст3 ГОСТ 16523-70	2	18,5кг

Инв.№ подл. | Подп. и дата | Взам. инв.№ | Инв.№ дубл. | Подп. и дата

Изм. Лист № докум. Подп. Дата

А1Г016.140 Лист 3

Формат 11

Формат	Зона	Поз.	Обозначение	Наименование	Кол.	Примечание
БЧ		7	А1Г016.168	Лист 740-5х1750-9,2		
				Лист Б1,5 ГОСТ 19903-74 / I-IV-Ст3 ГОСТ 16523-70	1	14,2кг
БЧ		8	А1Г016.169	Лист 425-4х1750-9,2		
				Лист Б1,5 ГОСТ 19903-74 / I-IV-Ст.3 ГОСТ 16523-70	1	8,2кг
				А1Г016.140-04		
				Документация		
*)			А1Г016.140-04СБ	Сборочный чертеж		*) 11; 12
				Детали		
11		1	А1Г016.102-06	Уголок	2	
		2	А1Г016.102	Уголок	1	
БЧ		3	А1Г016.171	Уголок ℓ=1120-6,6		
				Уголок Б-40х40х4 ГОСТ 8509-72 / Ст.3-I-ГОСТ 535-79	5	2,7кг
БЧ		4	А1Г016.172	Уголок ℓ=987-5,6		
				Уголок Б-40х40х4 ГОСТ 8509-72 / Ст.3-I-ГОСТ 535-79	4	2,4кг
БЧ		5	А1Г016.173	Уголок ℓ=1002-6,6		
				Уголок Б-40х40х4 ГОСТ 8509-72 / Ст.3-I-ГОСТ 535-79	4	2,42кг
БЧ		6	А1Г016.174	Лист 865-5,6х1150-6,6		
				Лист Б1,5 ГОСТ 19903-74 / I-IV-Ст3 ГОСТ 535-79	2	11,0кг
БЧ		7	А1Г016.175	Лист 960-5,6х1150-6,6		
				Лист Б1,5 ГОСТ 19903-74 / I-IV-Ст3 ГОСТ 16523-70	1	12,1кг
БЧ		8	А1Г016.176	Лист 645-5х1150-6,6		
				Лист Б1,5 ГОСТ 19903-74 / I-IV-Ст3 ГОСТ 16523-70	1	8,15кг

Инв.№ подл. | Подп. и дата | Взам. инв.№ | Инв.№ дубл. | Подп. и дата

Изм. Лист № докум. Подп. Дата

А1Г016.140 Лист 4

Формат 11

Серия 5.904-7 Вып.1

Формат	Зона	Поз.	Обозначение	Наименование	Кол.	Примечание
				А1Г016.140-05		
				Документация		
*)			А1Г016.140-05СБ	Сборочный чертеж		*) 11; 12
				Детали		
11		1	А1Г016.102-07	Уголок	2	
		2	-02	Уголок	1	
БЧ		3	А1Г016.177	Уголок ℓ=1720-9,2		
				Уголок Б-40х40х4 ГОСТ 8509-72 / Ст3-I-ГОСТ 535-79	5	4,2кг
БЧ		4	А1Г016.178	Уголок ℓ=987-5,6		
				Уголок Б-40х40х4 ГОСТ 8509-72 / Ст3-I-ГОСТ 535-79	4	2,4кг
БЧ		5	А1Г016.179	Уголок ℓ=1002-6,6		
				Уголок Б-40х40х4 ГОСТ 8509-72 / Ст3-I-ГОСТ 535-79	4	2,42кг
БЧ		6	А1Г016.181	Лист 865-5,6х1750-9,2		
				Лист Б1,5 ГОСТ 19903-74 / I-IV-Ст3 ГОСТ 16523-70	2	16,5кг
БЧ		7	А1Г016.182	Лист 960-5,6х1750-9,2		
				Лист Б1,5 ГОСТ 19903-74 / I-IV-Ст3 ГОСТ 16523-70	1	18,5кг
БЧ		8	А1Г016.183	Лист 645-5х1750-9,2		
				Лист Б1,5 ГОСТ 19903-74 / I-IV-Ст3 ГОСТ 16523-70	1	12,4кг
				А1Г016.140-06		
				Документация		
*)			А1Г016.140-06	Сборочный чертеж		*) 11; 12
				Детали		
11		1	А1Г016.102	Уголок	3	
БЧ		3	А1Г016.184	Уголок ℓ=1120-6,6		
				Уголок Б-40х40х4 ГОСТ 8509-72 / Ст3-I ГОСТ 535-79	5	2,7кг

Инв.№ подл. | Подп. и дата | Взам. инв.№ | Инв.№ дубл. | Подп. и дата

Изм. Лист № докум. Подп. Дата

А1Г016.140 Лист 5

Формат 11

Формат	Зона	Поз.	Обозначение	Наименование	Кол.	Примечание
БЧ		4	А1Г016.185	Уголок ℓ=1082-6,6		
				Уголок Б-40х40х4 ГОСТ 8509-72 / Ст.3-I-ГОСТ 535-79	4	2,6кг
БЧ		5	А1Г016.186	Уголок ℓ=1002-6,6		
				Уголок Б-40х40х4 ГОСТ 8509-72 / Ст.3-I-ГОСТ 535-79	4	2,42кг
БЧ		6	А1Г016.187	Лист 960-5,6х1150-6,6		
				Лист Б1,5 ГОСТ 19903-74 / I-IV-Ст3 ГОСТ 16523-70	3	12,1кг
БЧ		8	А1Г016.188	Лист 645-5х1150-6,6		
				Лист Б1,5 ГОСТ 19903-74 / I-IV-Ст.3 ГОСТ 16523-70	1	8,15кг
				А1Г016.140-07		
				Документация		
*)			А1Г016.140-07СБ	Сборочный чертеж		*) 11; 12
				Детали		
11		1	А1Г016.102-02	Уголок	3	
БЧ		3	А1Г016.189	Уголок ℓ=1720-9,2		
				Уголок Б-40х40х4 ГОСТ 8509-72 / Ст.3-I-ГОСТ 535-79	5	4,2кг
БЧ		4	А1Г016.191	Уголок ℓ=1082-6,6		
				Уголок Б-40х40х4 ГОСТ 8509-72 / Ст.3-I-ГОСТ 535-79	4	2,6кг
БЧ		5	А1Г016.192	Уголок ℓ=1002-6,6		
				Уголок Б-40х40х4 ГОСТ 8509-72 / Ст.3-I-ГОСТ 535-79	4	2,42кг
БЧ		6	А1Г016.193	Лист 960-5,6х1750-9,2		
				Лист Б1,5 ГОСТ 19903-74 / I-IV-Ст3 ГОСТ 16523-70	3	18,5кг
БЧ		8	А1Г016.194	Лист 645-5х1750-9,2		
				Лист Б1,5 ГОСТ 19903-74 / I-IV-Ст3 ГОСТ 16523-70	1	12,1кг

Инв.№ подл. | Подп. и дата | Взам. инв.№ | Инв.№ дубл. | Подп. и дата

Изм. Лист № докум. Подп. Дата

А1Г016.140 Лист 6

Копировал: Майданкова 400549 23 Формат А4

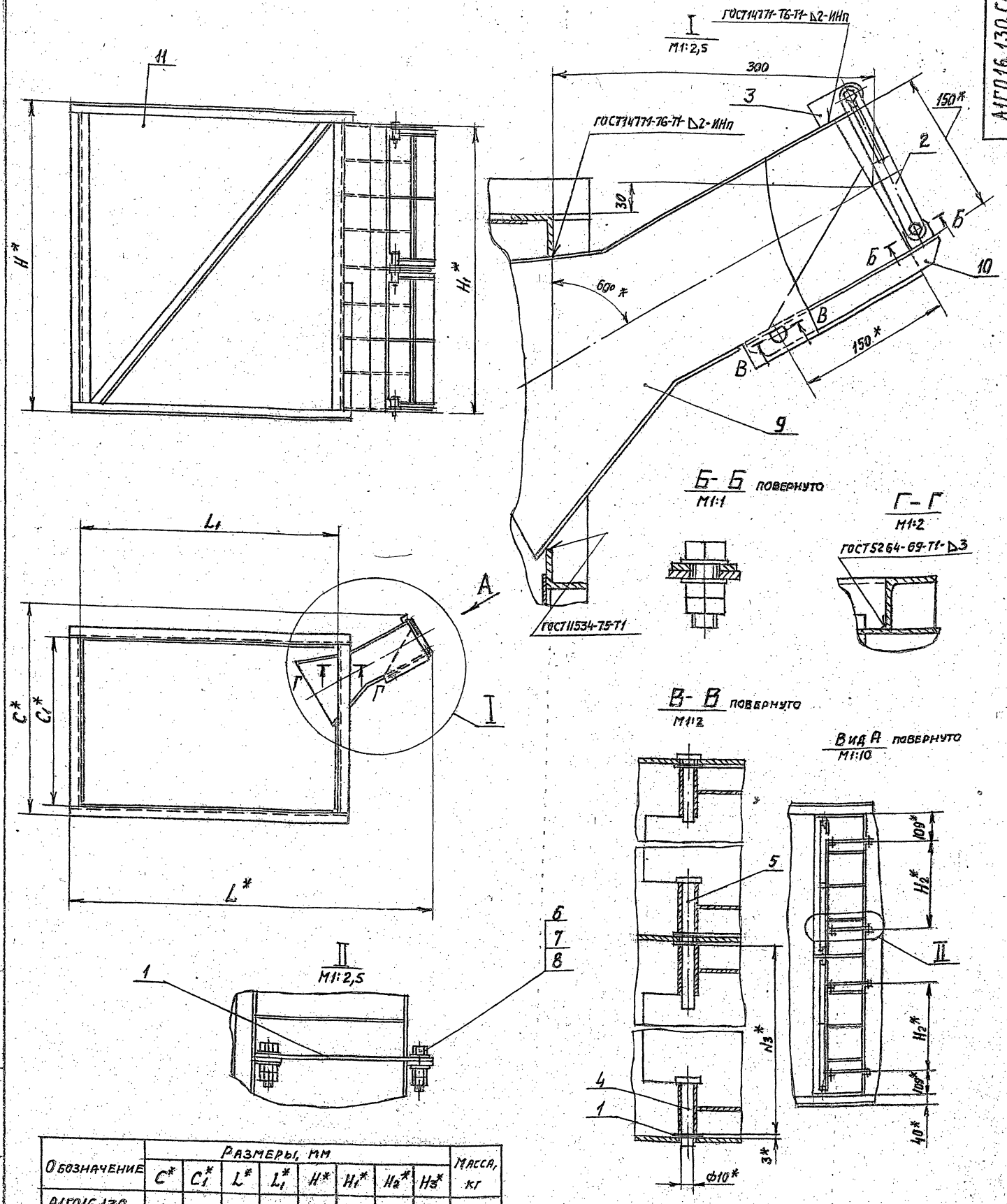

Обозначение	Размеры, мм								Масса, кг
	C*	C1*	L*	L1*	H*	H1*	H2*	H3*	
А1Г016.130	830	652	1413	1002	1200	1120	347	550	103
–01					1800	1720	647	850	145
–02	960	782			1200	1120	347	550	108
–03					1800	1720	647	850	148
–04	1180	1002	1314	907	1200	1120	347	550	109
–05					1600	1720	647	850	157
–06			1413	1002	1200	1120	347	550	116
–07					1800	1720	647	850	162

1. * Размеры для справок.
2. Предельные отклонения размеров: ±t2/2

Изм.	Лист	№ докум.	Подп.	Дата
Разраб.		Комиссаров		
Пров.		Грановский		
Рук. груп.		Грановский		
Гл. спец.		Ушакирская		
Н. контр.		Мерзлякова		
Утв.		Спивак		

А1Г016.130СБ

Короб.
Сборочный чертеж

Лит.	Масса	Масштаб
И	см. табл.	—
Лист	Листов 1	

Госстрой СССР САНТЕХПРОЕКТ г. Москва

Серия 5.904-7 вып.1

Инв.№ подл. | Подп. и дата | Взам.инв.№ | Инв.№ дубл. | Подп. и дата

Формат А3

А1Г016.102

Рис.1

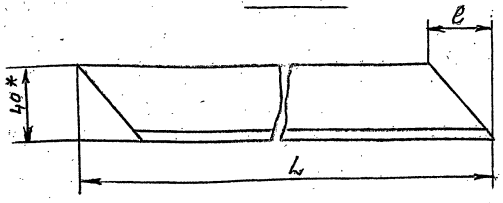

Рис.2

Остальное - см. рис.1

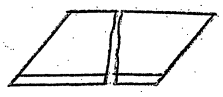

Обозначение	Рис.	L, мм	e, мм	Масса, кг
А1Г016.102	1	1465	30	3,42
—01		1260	20	3,0
—02		1956		4,74
—03		1812	12	4,38
—04		1324	24	3,2
—05		1398	28	3,4
—06		1430	30	3,46
—07		1908	18	4,6
—08	2	1465	30	3,42

1. * Размер для справок.
2. Предельные отклонения размеров: $-t_2$; $\pm t_2/2$

Изм.	Лист	№ докум.	Подп.	Дата
Разраб.		Комиссаров		
Пров.		Грановский		
Рук. гр.		Грановский		
Н. контр.		Перзлякова		
Утв.		Ушомирская		

А1Г016.102

Уголок

Лит. | Масса | Масшт.
И | См. табл. | —
Лист | Листов

Уголок Б-40х40х4 ГОСТ 8509-72
Ст3-I ГОСТ 535-79

Госстрой СССР
САНТЕХПРОЕКТ
г. Москва

Формат А4

А1Г016.140-06СБ

Вид А

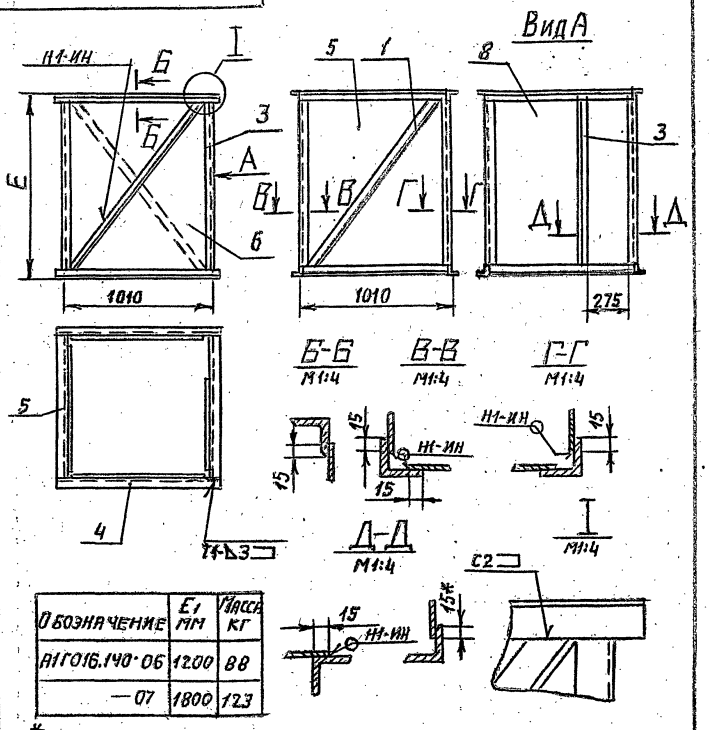

Обозначение	Е, мм	Масса кг
А1Г016.140-06	1200	88
—07	1800	123

1. * Размер для справок.
2. Предельные отклонения размеров: $+t_2$, $-t_2$, $\pm t_2/2$
3. Сварной шов Н1 по ГОСТ 14771-76; сварные швы С2; Т1 по ГОСТ 5264-69

Изм.	Лист	№ докум.	Подп.	Дата
Разраб.		Комиссаров		
Пров.		Грановский		
Рук. груп.		Грановский		
Гл. спец.		Ушомирская		05.80
Н. контр.		Перзлякова		11-80
Утв.		Спивак		04.81

А1Г016.140-06СБ

Короб.
Сборочный чертеж.

Лит. | Масса | Масшт.
И | См. табл. | —
Лист | Листов

Госстрой СССР
САНТЕХПРОЕКТ
г. Москва

Формат А4

Серия 5.904-7 Вып.1

А1Г016.140СБ

Вид Ж

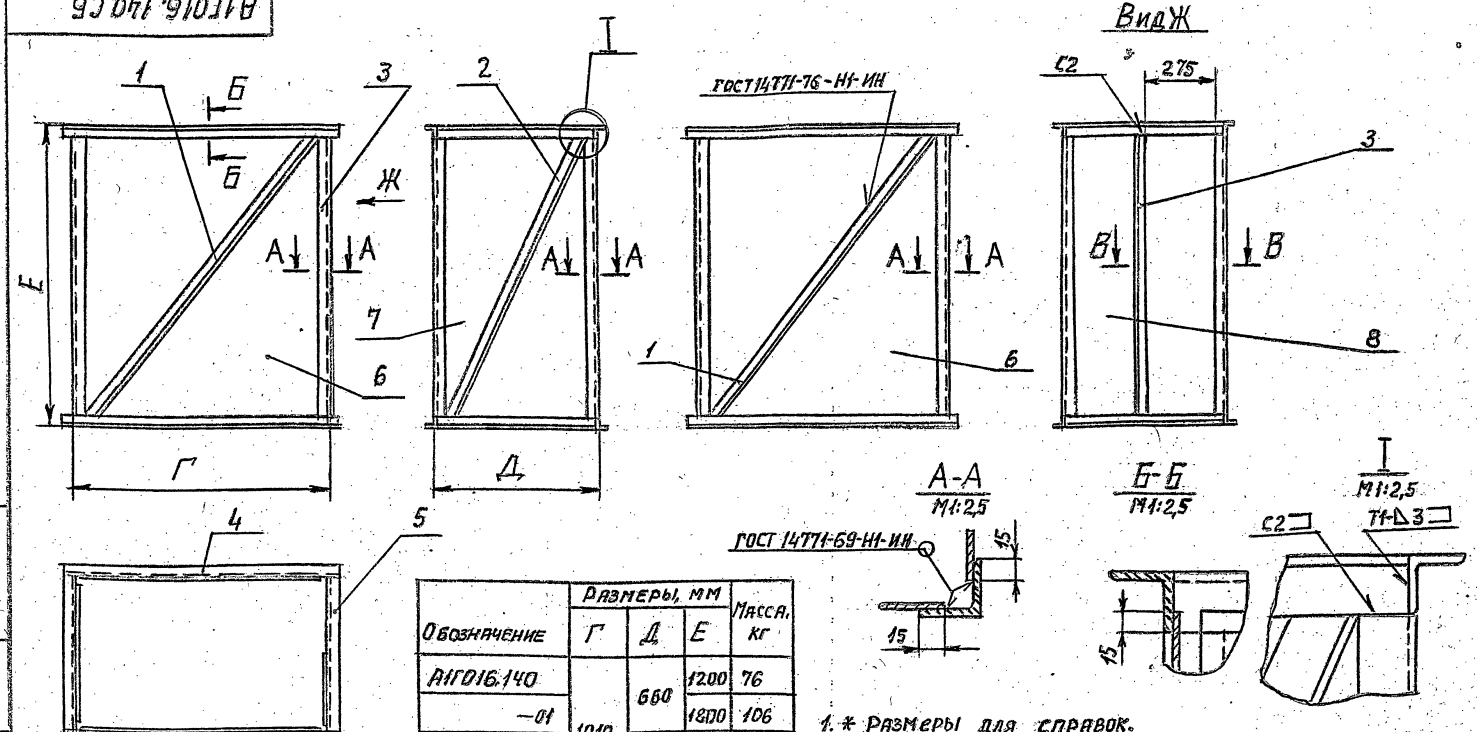

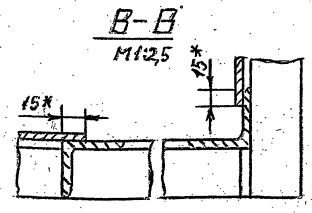

Обозначение	Размеры, мм Г	Д	Е	Масса, кг
А1Г016.140	1010	660	1200	76
—01			1800	106
—02		790	1200	81
—03			1800	109
—04	915	1010	1200	81
—05			1800	118

1. * Размеры для справок.
2. Предельные отклонения размеров: $+t_2$, $-t_2$, $\pm t^2/2$.
3. Сварные швы С2; Т1 по ГОСТ 5264-69

Изм.	Лист	№ докум.	Подп.	Дата
Разраб.		Комиссаров		
Пров.		Грановский		
Рук. груп.		Грановский		
Гл. спец.		Ушомирская		05.80
Н. контр.		Перзлякова		11-80
Утв.		Спивак		04.81

А1Г016.140СБ

Короб.
Сборочный чертеж.

Лит. | Масса | Масшт.
И | См. табл. | —
Лист | Листов

Госстрой СССР
САНТЕХПРОЕКТ
г. Москва

Формат А4

Инв. № подл. | Подп. и дата | Взам. инв. № | Инв. № дубл. | Подп. и дата

АГГ016.084

Рис.1

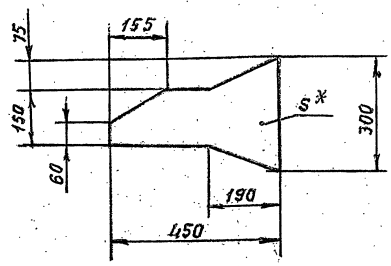

Рис. 2

Остальное - см. рис.1

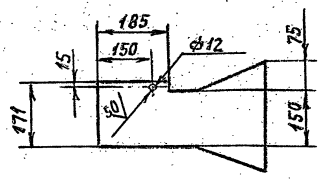

Обозначение	Рис.	S,мм*	Материал	Масса,кг
А1Г016.084	1	1,5	Лист 6,15 ГОСТ 19903-74 / 1-IV-Ст.3 ГОСТ 16523-70	1,1
-01	2	3	Лист 63,0 ГОСТ 19903-74 / 1-IV Ст.3 ГОСТ 16523-70	2,4

1. * Размер для справок.
2. Предельные отклонения размеров: $+t_2; -t_2; \pm t_2/2$

Изм.	Лист	№ докум.	Подп.	Дата
Разраб.		Комиссаров		
Пров.		Грановский		
Рук. груп.		Грановский		
Н. контр.		Мерзлякова		VI-80
Утв.		Ушомирская		

А1Г016.084

Лист

Лит.	Масса	Масшт.
И	см. табл.	1:10
Лист	Листов 1	

см. таблицу

Госстрой СССР САНТЕХПРОЕКТ г. Москва

Формат А1

АГГ016.085

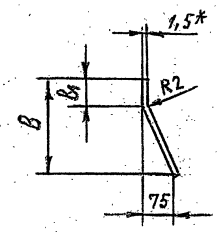

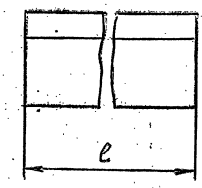

Обозначение	Размеры, мм ℓ	B	B1	Масса, кг
А1Г016.085	1120	260	70	3,4
-01	1720			5,25
-02	1120	450	260	6,0
-03	1720			9,2

1. * Размер для справок
2. Предельные отклонения размеров: $-t_2; \pm t_2/2$

Изм.	Лист	№ докум.	Подп.	Дата
Разраб.		Комиссаров		
Пров.		Грановский		
Рук. груп.		Грановский		
Н. контр.		Мерзлякова		VI-80
Утв.		Ушомирская		

А1Г016.085

Лист

Лит.	Масса	Масшт.
И	см. табл.	—
Лист	Листов 1	

Лист 6,15 ГОСТ 19903-74 / 1-IV-Ст.3 ГОСТ 16523-70

Госстрой СССР САНТЕХПРОЕКТ г. Москва

Формат А1

Серия 5.904-7 Вып.1

АГГ016.082

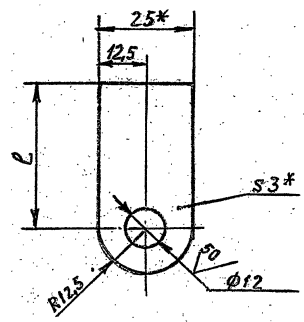

Обозначение	ℓ, мм	Масса,кг
А1Г016.082	40	0,022
-01	12,5	0,012

1. * Размеры для справок
2. Предельные отклонения размеров: $+t_2; \pm t_2/2$

Изм.	Лист	№ докум.	Подп.	Дата
Разраб.		Комиссаров		
Пров.		Грановский		
Рук. груп.		Грановский		
Н. контр.		Мерзлякова		VI-80
Утв.		Ушомирская		

А1Г016.082

Ушко

Лит.	Масса	Масшт.
И	см. табл.	—
Лист	Листов 1	

Лист 6,3,0 ГОСТ 19903-74 / 1-IV-Ст.3 ГОСТ 16523-70

Госстрой СССР САНТЕХПРОЕКТ г. Москва

Формат А1

АГГ016.086

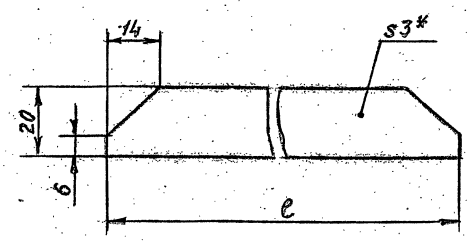

Обозначение	ℓ, мм	Масса,кг
А1Г016.086	172	0,08
-01	215	0,11

1. * Размер для справок
2. Предельные отклонения размеров: $-t_2, \pm t_2/2$

Изм.	Лист	№ докум.	Подп.	Дата
Разраб.		Комиссаров		
Пров.		Грановский		
Рук. груп.		Грановский		
Н. контр.		Мерзлякова		VI-80
Утв.		Ушомирская		

А1Г016.086

Ребро

Лит.	Масса	Масшт.
И	см. табл.	—
Лист	Листов 1	

Лист 6,3,0 ГОСТ 19903-74 / 1-IV-Ст.3 ГОСТ 16523-70

Госстрой СССР САНТЕХПРОЕКТ г. Москва

Формат А1

Формат	Зона	Поз.	Обозначение	Наименование	Кол.	Примечание
				Документация		
А3			А1Г017.000 СБ	Сборочный чертеж		*) 12;22
12			А1Г016.000Т.0	Воздушно-тепловые завесы с центробежными вентиляторами. Техническое описание		
				Сборочные единицы		
11		1	А1Г016.020-02	Рама	1	
11		2	А1Г016.030-02	Рама	1	
11		3	А1Г016.040	Установка вентиляторная	2	
11		4	А1Г016.050	Установка вентиляторная	2	
11		5	А1Г017.010	Рама	1	
		6	-01	Рама	1	
11		7	А1Г017.020	Отвод	1	
11		8	А1Г017.030	Отвод	1	
11		9	А1Г017.040	Переход	2	
11		10	А1Г017.050	Короб	1	
		11	-01	Короб	1	
				Стандартные изделия		
		12		Болт М16х25.36 ГОСТ 7798-70	108	
		13		Болт М10х35.36 ГОСТ 7798-70	208	
		14		Гайка М6.4 ГОСТ 5915-70	108	
		15		Гайка М10.4 ГОСТ 5915-70	248	

Инв.№ подл. | Подп. и дата | Взам.инв.№ | Инв.№ дубл. | Подп. и дата

А1Г017.000

Изм. Лист № докум. Подп. Дата

Разраб. Комиссаров
Пров. Грановский
Рук.группы Грановский
Н.контр. Нерзякова VI-80
Утв. Ушомирская

Завеса воздушно-тепловая ЭВТ 4

Лит. | Лист 1 | Листов 2

Госстрой СССР Сантехпроект г. Москва

Копировал: Крапивка Формат А4

Формат	Зона	Поз.	Обозначение	Наименование	Кол.	Примечание
		16		Вставка ВН-14 5.904-5	4	Типовые конструкции
		17		Калорифер КВБ-9П ГОСТ 7201-70	8	
				Прочие изделия		
		18		Болт анкерный М10х200.36 СТП. 36.6.0024-72	40	
				Материалы		
		19		Резина-пластина 3Т-М ГОСТ 7338-77	3кг	
				Переменные данные для исполнений:		
				А1Г017.000		
				Сборочные единицы		
11		20	А1Г016.130-04	Короб	2	
11		21	-05	Короб	2	
				А1Г017.000-01		
				Сборочные единицы		
11		21	А1Г016.130-05	Короб	4	

Инв.№ подл. | Подп. и дата | Взам.инв.№ | Инв.№ дубл. | Подп. и дата

А1Г017.000

Изм. Лист № докум. Подп. Дата

Лист 8

Копировал: Крапивка Формат А4

Серия 5.904-7 Вып.1

Формат	Зона	Поз.	Обозначение	Наименование	Кол.	Примечание
				Документация		
11			А1Г017.010 СБ	Сборочный чертеж		
				Детали		
Б4		1	А1Г017.001	Уголок С=412-3,6		
				Уголок Б-40х40х4 ГОСТ 8509-72 Ст.3-I ГОСТ 535-79	1	1кг
Б4		2	А1Г017.002	Швеллер С=930-5,6		
				Швеллер 8 ГОСТ 8240-72 Ст.3-I ГОСТ 535-79	2	6,5кг
Б4		3	А1Г017.003	Швеллер С=701-5		
				Швеллер 8 ГОСТ 8240-72 Ст.3-I ГОСТ 535-79	2	4,9кг
				Переменные данные для исполнений:		
				А1Г017.010		
				Детали		
11		4	А1Г016.016	Уголок	2	
				А1Г017.010-01		
				Детали		
11		4	А1Г016.016-15	Уголок	2	

Инв.№ подл. | Подп. и дата | Взам.инв.№ | Инв.№ дубл. | Подп. и дата

А1Г017.010

Изм. Лист № докум. Подп. Дата

Разраб. Комиссаров
Пров. Грановский
Рук.группы Грановский
Н.контр. Нерзякова VI-80
Утв. Ушомирская

Рама

Лит. | Лист 1 | Листов 1

Госстрой СССР Сантехпроект г. Москва

Копировал: Крапивка Формат А4

А1Г017.010 СБ

А1Г017.010 - изображено
А1Г017.010-01 - зеркальное отражение

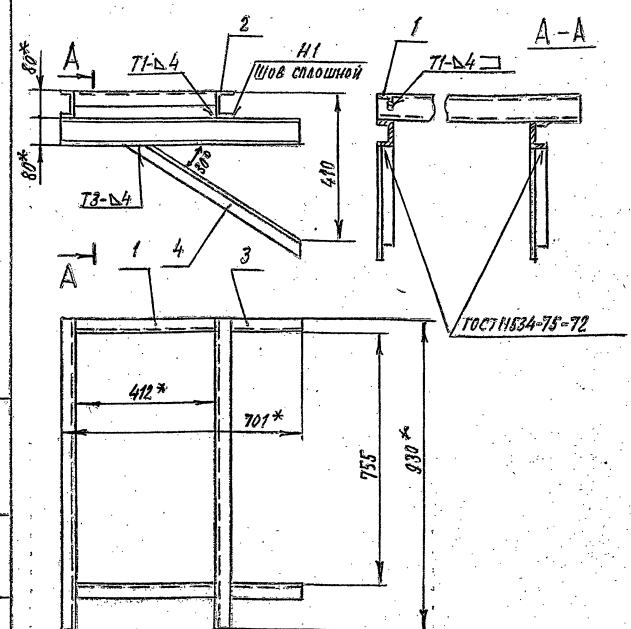

1.* Размеры для справок.
2. Предельные отклонения размеров: $\pm t_2$; $\pm t_2/2$
3. Сварные швы Т1, Т3, Н1 по ГОСТ 5264-69

Инв.№ подл. | Подп. и дата | Взам.инв.№ | Инв.№ дубл. | Подп. и дата

А1Г017.010 СБ

Изм. Лист № докум. Подп. Дата

Разраб. Комиссаров
Пров. Грановский
Рук.группы Грановский
Гл.спец. Ушомирская
Н.контр. Нерзякова VI-80
Утв. Спивак VI-80

Рама. Сборочный чертеж

Лит.	Масса	Масштаб
И	27	1:10

Лист | Листов 1

Госстрой СССР Сантехпроект г. Москва

Формат А1

Рис.1

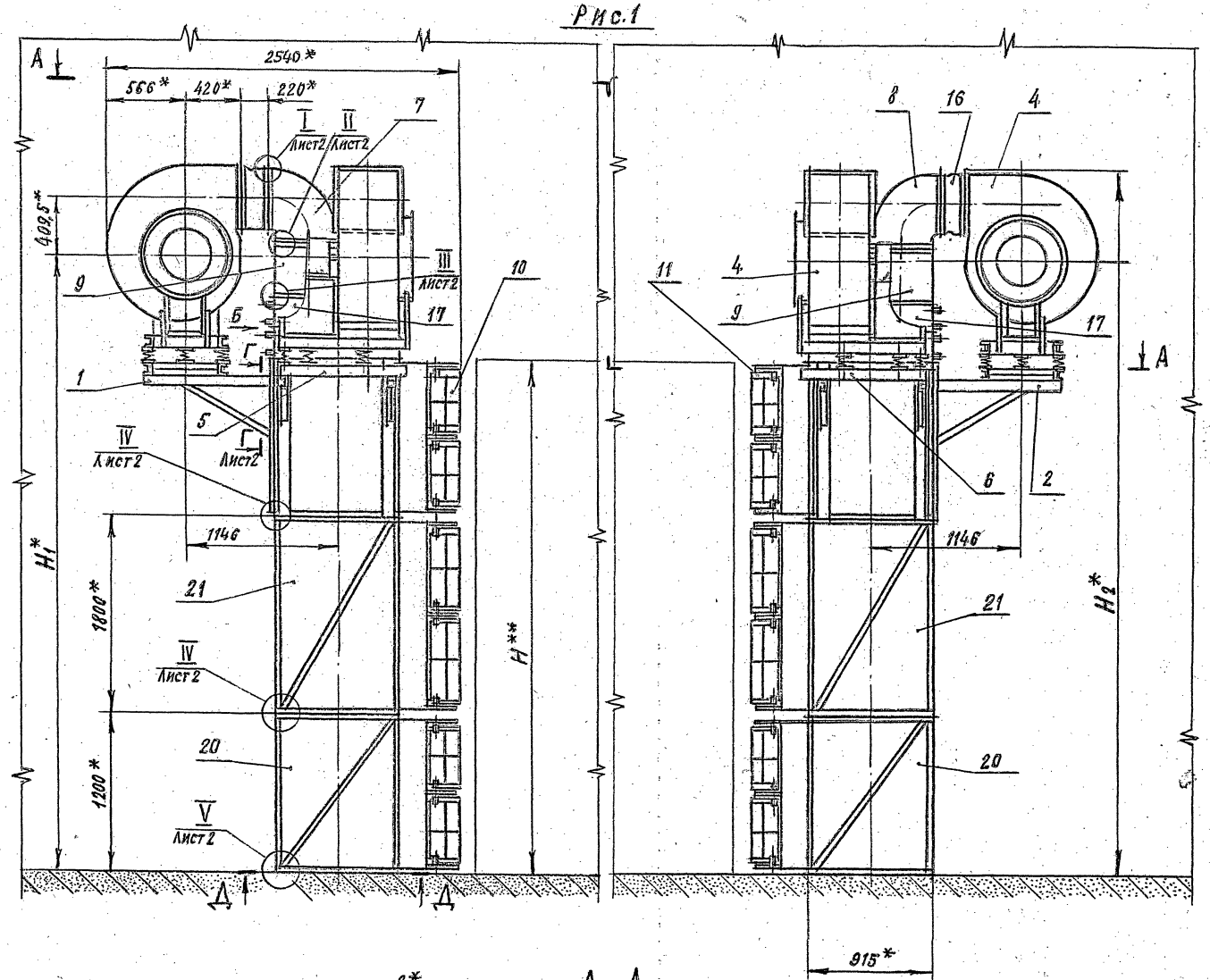

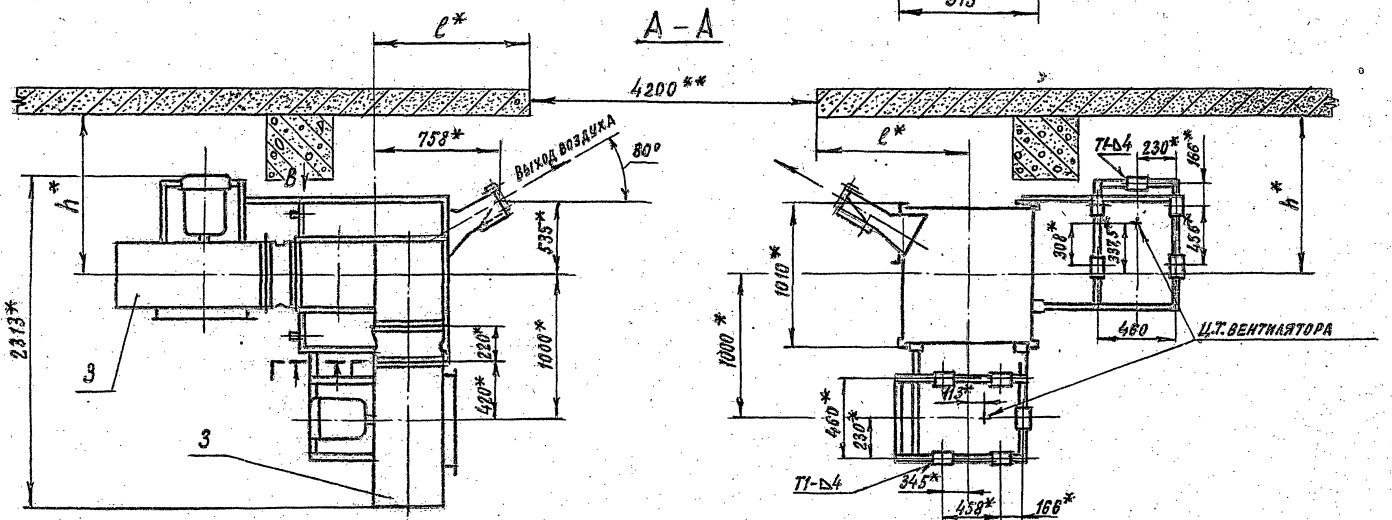

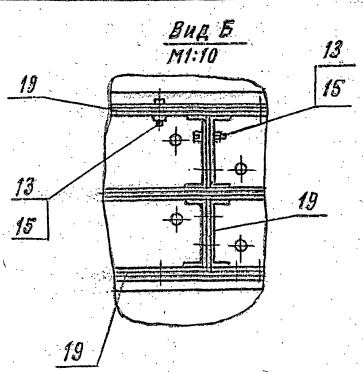

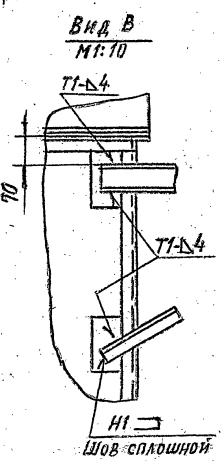

Обозначение	Шифр	Рис.	Размеры, мм H**	H1*	H2*	Масса, кг
А1Г017.000	ЗВТ4-1	1	4200	4992	5650	3100
-01	ЗВТ4-2	2	4800	5592	6250	3200

1. * Размеры для справок.
2. ** Размеры проема ворот.
3. Размеры h, ℓ устанавливаются при проектировании (см. А1Г016.000Т.О)
4. Предельные отклонения размеров: $+t_2; \pm t_2/2$
5. Сварные швы С2, Т1, Т3, Н1 по ГОСТ 5264-69.

Изм.	Лист	№ докум.	Подп.	Дата	А1Г017.000 СБ		
Разраб.		Комиссаров			Завеса воздушно-тепловая ЗВТ4. Сборочный чертеж	Лит.	Масса	Масштаб
Пров.		Грановский				И	см. табл.	—
Рук.группы		Грановский				Лист 1	Листов 2	
Гл.спец.		Чиончирская				ГОССТРОЙ СССР САНТЕХПРОЕКТ г. Москва		
Н.контр.		Перзякова						
Утв.		Спивак						

Копировал: Крапкина 400543 28 Формат: А2

Серия 5.904-7 Вып.1

Инв.№подл. | Подп. и дата | Взам.инв.№ | Инв.№дубл. | Подп. и дата

АIГ016.016

Рис.1

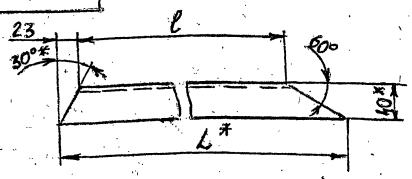

Обозначение	Рис	L*, мм	ℓ, мм	Масса, кг
АIГ016.016	1	603	500	1,46
—01		826	723	2,0
—02		686	583	1,66
—03		833	730	2,0
—04		996	893	2,4
—05	2	765	665	1,85
—06		990	890	2,4
—07		849	750	2,06
—08		997	898	2,4
—09		1161	1060	2,9
—10	3	765	665	1,85
—11		990	890	2,4
—12		849	750	2,06
—13		997	898	2,4
—14		1161	1060	2,8
—15	4	603	500	1,46

Рис.2
Остальное - см. рис.1

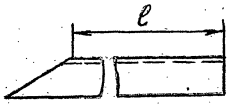

Рис.3
Остальное - см. рис.1

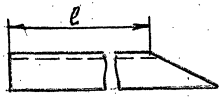

Рис.4
Остальное - см. рис.1



1. * Размеры для справок.
2. Предельные отклонения размеров: $-t_2$; $\pm t_2/2$

Изм.	Лист	№ докум.	Подп.	Дата	АIГ016.016			
Разраб.		Комиссаров			Уголок	Лит	Масса	Масшт.
Пров.		Грановский				И	см. табл.	—
Рук.груп.		Грановский				Лист	Листов 1	
Н.контр.		Мерзлякова			Уголок Б-40х40х4 ГОСТ 8509-72 / Ст 3-I ГОСТ 535-79	Госстрой СССР САНТЕХПРОЕКТ г. Москва		
Утв.		Ушомирская						

Формат А1

АIГ019.022

Рис.1

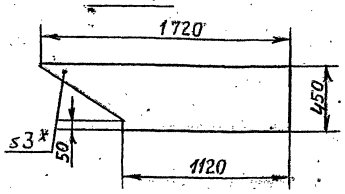

Рис.2
Остальное - см. рис.1

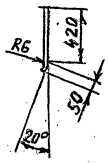

Рис.3
Остальное - см. рис.1

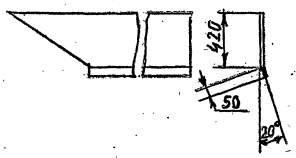

Обозначение	Рис.	Масса, кг
АIГ019.022	1	11,8
—01	2	12,4
—02	3	

1. * Размер для справок.
2. Предельные отклонения размеров: $-t_2$; $\pm t_2/2$

Изм.	Лист	№ докум.	Подп.	Дата	АIГ019.022			
Разраб.		Комиссаров			Лист	Лит	Масса	Масшт.
Пров.		Грановский				И	см. табл.	1:25
Рук.груп.		Грановский				Лист	Листов 1	
Н.контр.		Мерзлякова			Лист Б1,5 ГОСТ 19903-74 / I-IV-Ст 3 ГОСТ 16523-70	Госстрой СССР САНТЕХПРОЕКТ г. Москва		
Утв.		Ушомирская						

Формат А1

АIГ017.000.СБ

Серия 5.904-1 Вып. 1

Рис.2
Остальное - см. рис.1

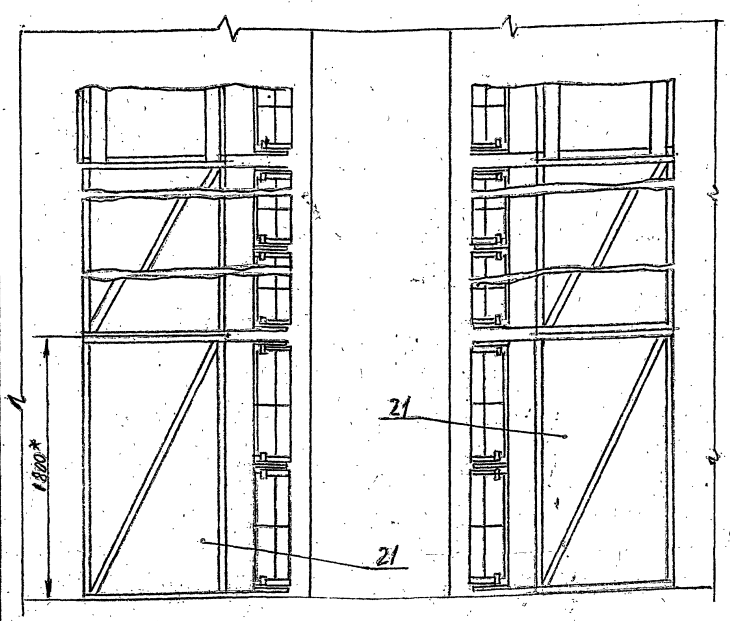

Г–Г лист 1
М1:10

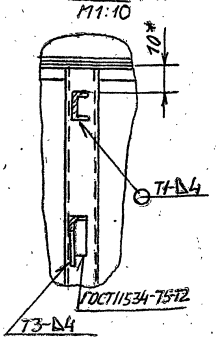

Д–Д лист 1
М1:20

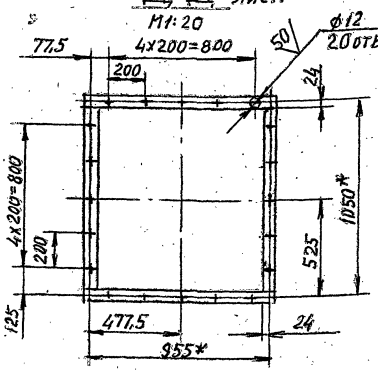

I лист 1
М1:2

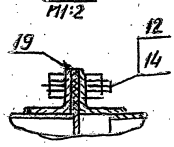

II лист 1
М1:2

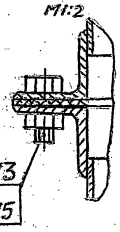

III лист 1
М1:2

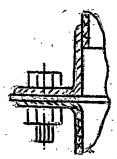

IV лист 1
М1:2

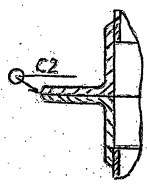

V
М1:2

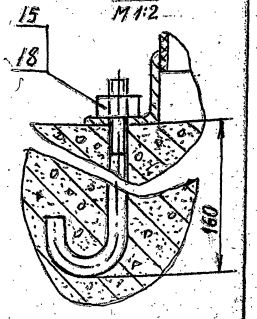

Изм.	Лист	№ докум.	Подп.	Дата	АIГ017.000 СБ		
							Лист 2

Формат	Зона	Поз.	Обозначение	Наименование	Кол.	Примечание
				Документация		
12			А1Г017.020СБ	Сборочный чертеж		
				Детали		
11		1	А1Г016.011	Лист	1	
		2	-01	Лист	1	
11		3	А1Г016.012	Лист	2	
БЧ		4	А1Г017.005	Уголок ℓ=470-ч		
				Уголок 5-25х25х3 ГОСТ 8509-72 Ст.3-I ГОСТ 535-79	10	0,5кг
БЧ		5	А1Г017.006	Уголок ℓ=918-5,6		
				Уголок 5-25х25х3 ГОСТ 8509-72 Ст.3-I ГОСТ 535-79	2	1кг
БЧ		6	А1Г017.007	Лист 25-1,3х445-ч		
				Лист Б3,0 ГОСТ 19903-74 1-IV-Ст.3 ГОСТ 16523-70	1	0,26кг
			Переменные данные	для исполнений:		
				А1Г017.020		
				Детали		
11		7	А1Г016.011-02	Лист	1	
		8	-05	Лист	1	
11		9	А1Г016.012-01	Лист	2	
				А1Г017.020-01		
				Детали		
11		7	А1Г016.011-03	Лист	1	
		8	-06	Лист	1	

Инв.№ подл. | Подп. и дата | Взам. инв.№ | Инв.№ дубл. | Подп. и дата

Изм	Лист	N докум.	Подп.	Дата
Разраб.	Комиссаров			
Пров.	Грановский			
Рук.груп.	Грановский			
Н.контр.	Мерзлякова		VI-80	
Утв.	Ушомирская			

А1Г017.020

Отвод

Лит.	Лист	Листов
И	1	2

Госстрой СССР САНТЕХПРОЕКТ г.Москва

Формат А4

Формат	Зона	Поз.	Обозначение	Наименование	Кол.	Примечание
11		9	А1Г016.012-02	Лист	2	
				А1Г017.020-02		
				Детали		
11		7	А1Г016.011-04	Лист	1	
		8	-07	Лист	1	
11		9	А1Г016.012-03	Лист	2	

Инв.№ подл. | Подп. и дата | Взам. инв.№ | Инв.№ дубл. | Подп. и дата

Изм	Лист	N докум.	Подп.	Дата

А1Г017.020

Лист 2

Формат А4

Серия 5.904-1 Вып.1

Формат	Зона	Поз.	Обозначение	Наименование	Кол.	Примечание
				Документация		
12			А1Г017.030СБ	Сборочный чертеж		
				Детали		
11		1	А1Г016.011	Лист	1	
		2	-01	Лист	1	
11		3	А1Г016.012	Лист	2	
БЧ		4	А1Г017.008	Уголок ℓ=470-ч		
				Уголок 5-25х25х3 ГОСТ 8509-72 Ст.3-I ГОСТ 535-79	10	0,5кг
БЧ		5	А1Г017.009	Уголок ℓ=918-5,6		
				Уголок 5-25х25х3 ГОСТ 8509-72 Ст.3-I ГОСТ 535-79	2	1кг
БЧ		6	А1Г017.011	Лист 25-1,3х445-ч		
				Лист Б3,0 ГОСТ 19903-74 1-IV-Ст.3 ГОСТ 16523-70	1	0,26кг
			Переменные данные	для исполнений:		
				А1Г017.030		
				Детали		
11		7	А1Г016.011-02	Лист	1	
		8	-05	Лист	1	
11		9	А1Г016.012-01	Лист	2	
				А1Г017.030-01		
				Детали		
11		7	А1Г016.011-03	Лист	1	
		8	-06	Лист	1	

Инв.№ подл. | Подп. и дата | Взам. инв.№ | Инв.№ дубл. | Подп. и дата

Изм	Лист	N докум.	Подп.	Дата
Разраб.	Комиссаров			
Пров.	Грановский			
Рук.груп.	Грановский			
Н.контр.	Мерзлякова		VI-80	
Утв.	Ушомирская			

А1Г017.030

Отвод

Лит.	Лист	Листов
И	1	2

Госстрой СССР САНТЕХПРОЕКТ г.Москва

Формат А4

Формат	Зона	Поз.	Обозначение	Наименование	Кол.	Примечание
11		9	А1Г016.012-02	Лист	2	
				А1Г017.030-02		
				Детали		
11		7	А1Г016.011-04	Лист	1	
		8	-07	Лист	1	
11		9	А1Г016.012-03	Лист	2	

Инв.№ подл. | Подп. и дата | Взам. инв.№ | Инв.№ дубл. | Подп. и дата

Изм	Лист	N докум.	Подп.	Дата

А1Г017.030

Лист 2

АТГ017.030СБ

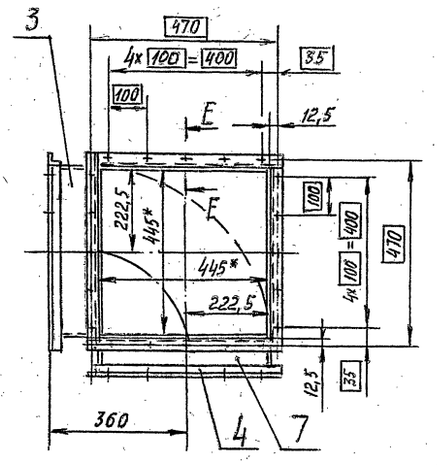

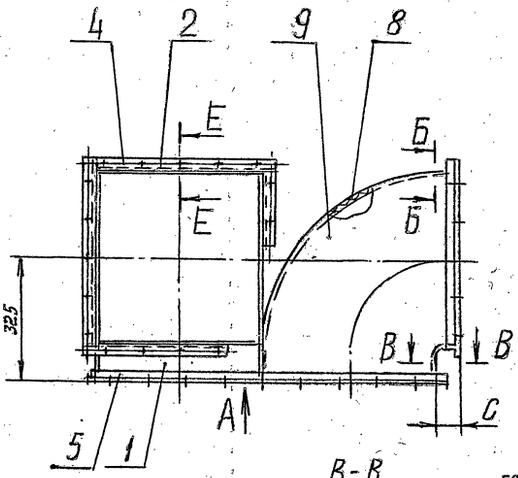

Д – Д
М1:2

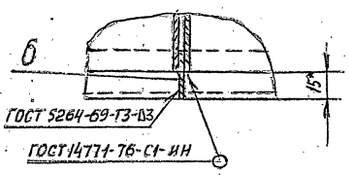

Е – Е
М1:2

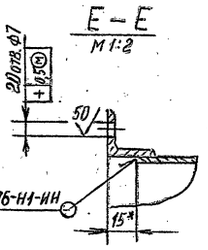

Вид А

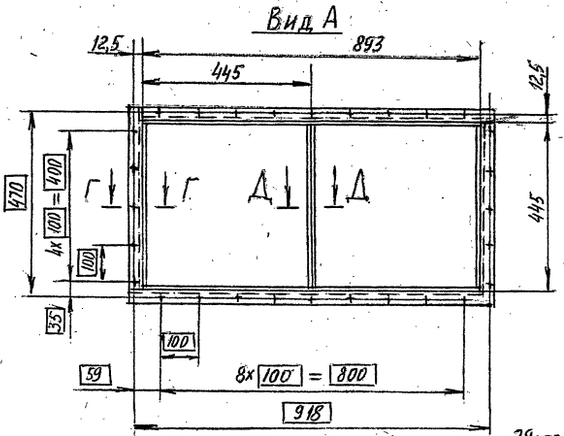

Б – Б
М1:2

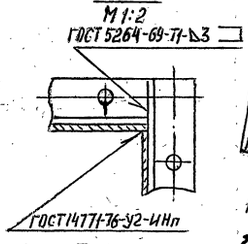

В – В
М1:2

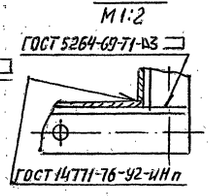

Обозначение	С, мм	Масса, кг
А1ГО17.030	57,5	25,4
-01	307,5	31
-02	557,5	36

1.* Размеры для справок

2. Неуказанные предельные отклонения размеров: $+t_2; -t_2; \pm t_2/2$

Г – Г
М1:2

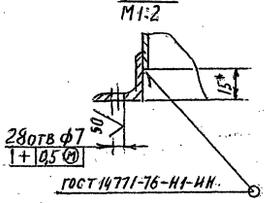

Изм.	Лист	№ докум.	Подп.	Дата
Разраб.		Комиссаров		
Пров.		Грановский		
Рук.груп.		Грановский		
Гл.спец.		Ушомирский		
Н.контр.		Мерзлякова		
Утв.		Сливак		

А1ГО17.030СБ

Отвод.

Сборочный чертеж

Лит	Масса	Масштаб
И	см. табл.	–
Лист	Листов 1	

Госстрой СССР САНТЕХПРОЕКТ г. Москва

Инв. № подл. | Подп. и дата | Взам. инв. № | Инв. № дубл. | Подп. и дата

Серия 5.904-7 вып.1

АТГО17.020СБ

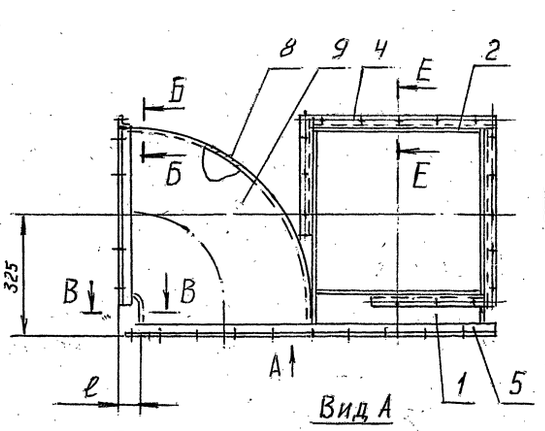

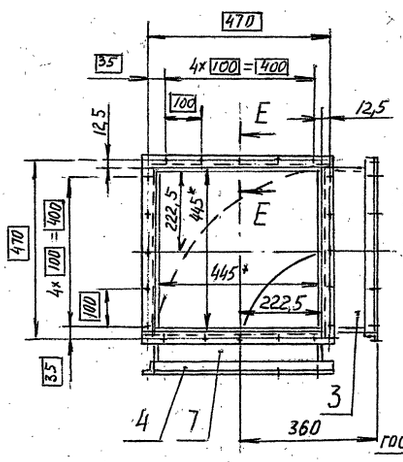

Б – Б
М1:2

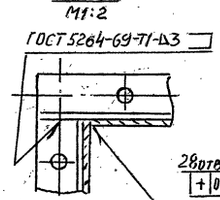

Г – Г
М1:2

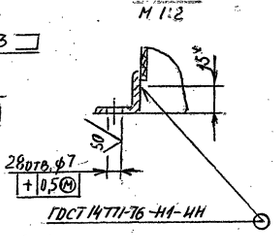

В – В
М1:2

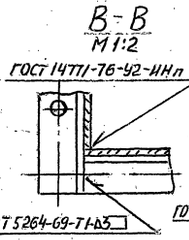

Д – Д
М1:2

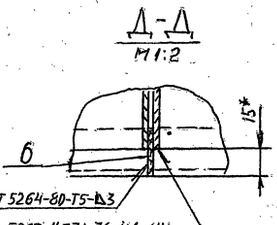

Вид А

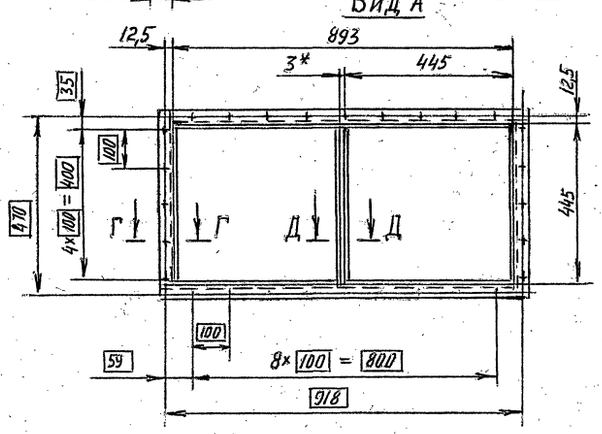

Е – Е
М1:2

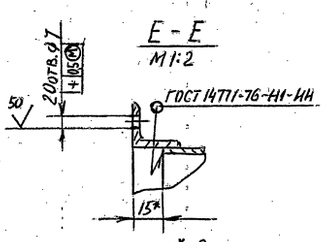

Обозначение	ℓ, мм	Масса, кг
А1ГО17.020	57,5	25,4
-01	307,5	31
-02	557,5	35

1.* Размеры для справок.

2. Неуказанные предельные отклонения размеров: $+t_2; -t_2; \pm t_2/2$

Изм.	Лист	№ докум.	Подп.	Дата
Разраб.		Комиссаров		
Пров.		Грановский		
Рук.груп.		Грановский		
Гл.спец.		Ушомирская		
Н.контр.		Мерзлякова		
Утв.		Сливак		

А1ГО17.020СБ

Отвод.

Сборочный чертеж

Лит	Масса	Масштаб
И	см. табл.	1:10
Лист	Листов 1	

Госстрой СССР САНТЕХПРОЕКТ г. Москва

Инв. № подл. | Подп. и дата | Взам. инв. № | Инв. № дубл. | Подп. и дата

Формат	Зона	Поз.	Обозначение	Наименование	Кол.	Примечание
				Документация		
12			А1Г017.040-СБ	Сборочный чертеж		
				Детали		
БЧ		1	А1Г017.015	Уголок ℓ=470-4		
				Уголок Б-25х25х3 ГОСТ 8509-72 / Ст.3-I ГОСТ 535-79	2	0,5 кг
БЧ		2	А1Г017.016	Уголок ℓ=918-5,6		
				Уголок Б-25х25х3 ГОСТ 8509-72 / Ст.3-I ГОСТ 535-79	2	1 кг
БЧ		3	А1Г017.017	Уголок ℓ=1082-5,6		
				Уголок Б-40х40х4 ГОСТ 8509-72 / Ст.3-I ГОСТ 535-79	2	2,6 кг
				Переменные данные для исполнений:		
				А1Г017.040		
				Детали		
11		4	А1Г016.073-09	Лист	2	
		5	—13	Лист	2	
БЧ		6	А1Г017.018	Уголок ℓ=907-5,6		
				Уголок Б-40х40х4 ГОСТ 8509-72 / Ст.3-I ГОСТ 535-79	2	2,2 кг
				А1Г017.040-01		
				Детали		
11		4	А1Г016.073-10	Лист	2	
		5	—14	Лист	2	
БЧ		6	А1Г017.019	Уголок ℓ=1152-6,6		
				Уголок Б-40х40х4 ГОСТ 8509-72 / Ст.3-I ГОСТ 535-79	2	2,8 кг
				А1Г017.040-02		
				Детали		
11		4	АГ016.073-11	Лист	2	
		5	—15	Лист	2	
БЧ		6	А1Г017.021	Уголок ℓ=1402-7,8		
				Уголок Б-40х40х4 ГОСТ 8509-72 / Ст.3-I ГОСТ 535-79	2	3,4 кг
				А1Г017.040-03		
				Детали		
11		4	А1Г016.073-12	Лист	2	
		5	—16	Лист	2	
БЧ		6	А1Г017.022	Уголок ℓ=1652-9,2		
				Уголок Б-40х40х4 ГОСТ 8509-72 / Ст.3-I ГОСТ 535-79	2	4 кг

Инв.№ подл. | Подп. и дата | Взам. инв.№ | Инв.№ дубл. | Подп. и дата

Изм.	Лист	№ докум.	Подп.	Дата
Разраб.		Комиссаров		
Провер.		Грановский		
Рук. груп.		Грановский		
Н. контр.		Мерзлякова		VI-80
Утв.		Ушомирская		

А1Г017.040

Переход

Лит.	Лист	Листов
И	1	2

Госстрой СССР
САНТЕХПРОЕКТ
г. Москва

Формат А1

Инв.№ подл. | Подп. и дата | Взам. инв.№ | Инв.№ дубл. | Подп. и дата

Изм.	Лист	№ докум.	Подп.	Дата

А1Г017.040

Лист 2

Формат А1

Серия 5.904-7 Вып. 1

А1Г017.040 СБ

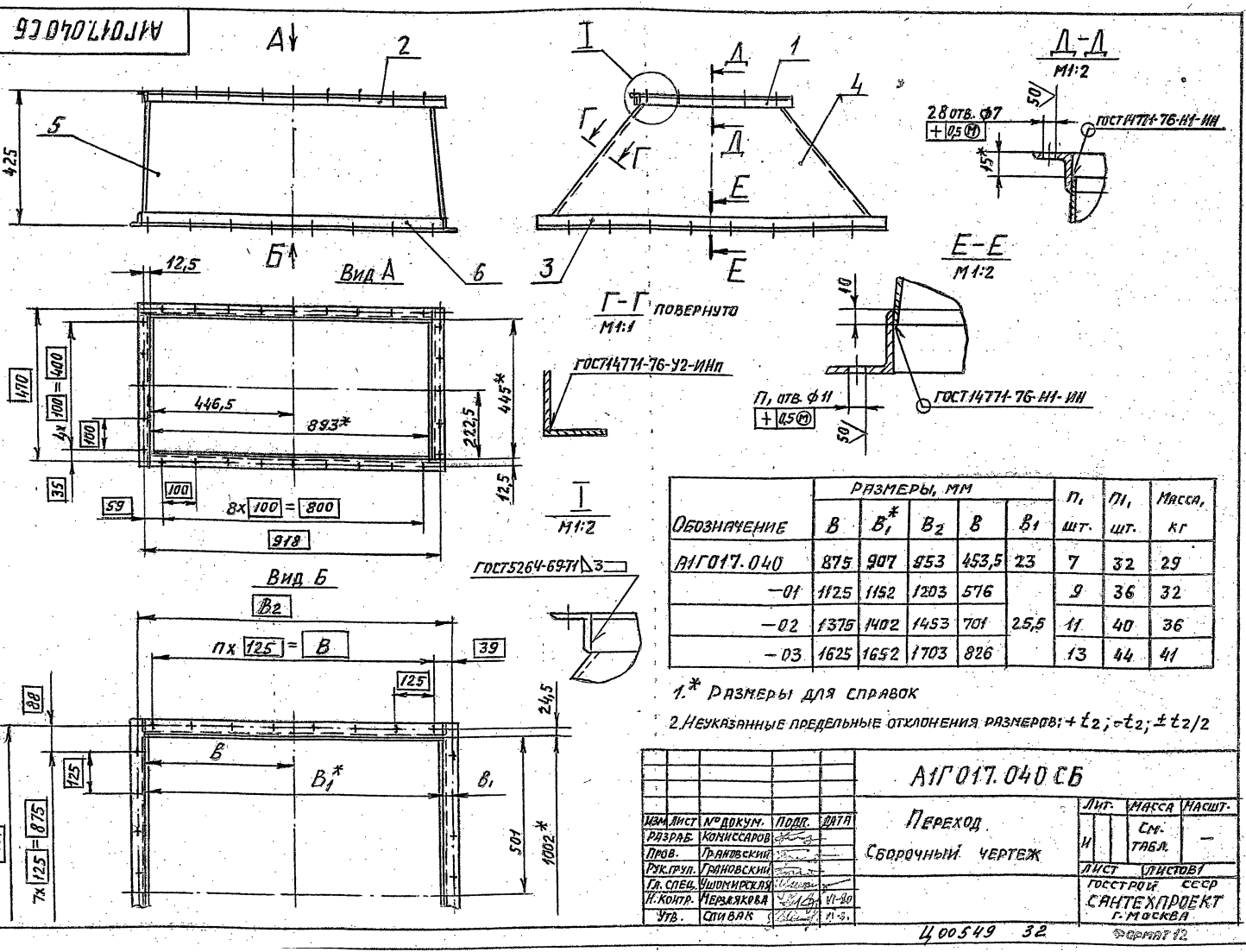

Обозначение	Размеры, мм B	B_1^*	B_2	B	B_1	n, шт.	n_1, шт.	Масса, кг
А1Г017.040	875	907	953	453,5	23	7	32	29
—01	1125	1152	1203	576		9	36	32
—02	1375	1402	1453	701	25,5	11	40	36
—03	1625	1652	1703	826		13	44	41

1.* Размеры для справок

2. Неуказанные предельные отклонения размеров: $+t_2; -t_2; \pm t_2/2$

Изм.	Лист	№ докум.	Подп.	Дата
Разраб.		Комиссаров		
Пров.		Грановский		
Рук. груп.		Грановский		
Гл. спец.		Ушомирская		
Н. контр.		Мерзлякова		VI-80
Утв.		Спивак		

А1Г017.040 СБ

Переход
Сборочный чертеж

Лит.	Масса	Масшт.
И	См. табл.	—

Лист | Листов 1

Госстрой СССР
САНТЕХПРОЕКТ
г. Москва

Ц 00549 32

Формат А2

Формат	Зона	Поз.	Обозначение	Наименование	Кол.	Примечание
				Документация		
А2			А1Г017. 050 СБ	Сборочный чертеж		
				Сборочные единицы		
А1		1	А1Г016. 080	Насадок	1	
А1		2	А1Г016. 090	Лопатка	2	
				Детали		
А1		3	А1Г016. 063-01	Шайба	8	
А1		4	А1Г016. 081	Планка	4	
А1		5	А1Г016. 082	Ушко	4	
А1		6	А1Г016. 083	Ось	2	
		7	-01	Ось	1	
				Стандартные изделия		
		8		Болт М10х35.36 ГОСТ 7798-70	8	
		9		Гайка М10.4 ГОСТ 5915-70	16	
		10		Шайба 10 ГОСТ 11371-78	8	
			Переменные данные для исполнений:			
				А1Г017. 050		
				Сборочные единицы		
А1		11	А1Г017. 060	Короб	1	
				А1Г017. 050-01		
				Сборочные единицы		
А1		11	А1Г017. 070	Короб	1	

Инв. N подл. | Подп. и дата | Взам. инв. N | Инв. N дубл. | Подп. и дата

Изм.	Лист	N докум.	Подп.	Дата
Разраб.		Комиссаров		
Пров.		Грановский		
Рук. гр.		Грановский		
Н. контр.		Мерзлякова		VI-80
Утв.		Ушомирская		

А1Г017. 050

Короб

Лит	Лист	Листов
И		1

Госстрой СССР
САНТЕХПРОЕКТ
г. Москва

Формат А1

Формат	Зона	Поз.	Обозначение	Наименование	Кол.	Примечание
				Документация		
А2			А1Г017. 060 СБ	Сборочный чертеж		
				Детали		
А1		1	А1Г016. 102-08	Уголок	1	
А1		2	А1Г016. 103	Швеллер	3	
Б4		3	А1Г017. 025	Лист 80-2,2 х 160-2,5		
				Лист Б4,0 ГОСТ 19903-74 / Ст.3 ГОСТ 14637-69	2	0,4кг.
Б4		4	А1Г017. 026	Уголок ℓ=987-5,6		
				Уголок Б-40х40х4 ГОСТ 8509-72 / Ст.3-I ГОСТ 535-79	4	2,4кг.
Б4		5	А1Г017. 027	Уголок ℓ=1002-6,6		
				Уголок Б-40х40х4 ГОСТ 8509-72 / Ст.3-I ГОСТ 535-79	4	2,45кг.
Б4		6	А1Г017. 028	Уголок ℓ=1120-6,6		
				Уголок Б-40х40х4 ГОСТ 8509-72 / Ст.3-I ГОСТ 535-79	5	2,7кг
Б4		7	А1Г017. 029	Лист Б45-5 х 1150-6,6		
				Лист Б1,5 ГОСТ 19903-74 / I-IV-Ст.3 ГОСТ 16523-70	1	8,15кг.
Б4		8	А1Г017. 031	Лист 865-5,6 х 1150-6,6		
				Лист Б1,5 ГОСТ 19903-74 / I-IV-Ст.3 ГОСТ 16523-70	2	11кг
Б4		9	А1Г017. 032	Лист 960-5,6 х 1150-6,6		
				Лист Б1,5 ГОСТ 19903-74 / I-IV-Ст.3 ГОСТ 16523-70	1	12,1кг

Инв. N подл. | Подп. и дата | Взам. инв. N | Инв. N дубл. | Подп. и дата

Изм.	Лист	N докум.	Подп.	Дата
Разраб.		Комиссаров		
Пров.		Грановский		
Рук. груп.		Грановский		
Н. контр.		Мерзлякова		VI-80
Утв.		Ушомирская		

А1Г017. 060

Короб

Лит	Лист	Листов
И		1

Госстрой СССР
САНТЕХПРОЕКТ
г. Москва

Формат А1

Серия 5.904-1 Вып. 1

Формат	Зона	Поз.	Обозначение	Наименование	Кол.	Примечание
				Документация		
А2			А1Г017. 070 СБ	Сборочный чертеж		
				Детали		
А1		1	А1Г016. 102	Уголок	1	
А1		2	А1Г016. 103	Швеллер	3	
Б4		3	А1Г017. 033	Лист 80-2,2 х 160-2,5		
				Лист Б4,0 ГОСТ 19903-74 / Ст.3 ГОСТ 14637-69	2	0,4кг
Б4		4	А1Г017. 034	Уголок ℓ=987-5,6		
				Уголок Б-40х40х4 ГОСТ 8509-72 / Ст.3-I ГОСТ 535-79	4	2,4кг
Б4		5	А1Г017. 035	Уголок ℓ=1002-6,6		
				Уголок Б-40х40х4 ГОСТ 8509-72 / Ст.3-I ГОСТ 535-79	4	2,45кг
Б4		6	А1Г017. 036	Уголок ℓ=1120-6,6		
				Уголок Б-40х40х4 ГОСТ 8509-72 / Ст.3-I ГОСТ 535-79	5	2,7кг
Б4		7	А1Г017. 037	Лист Б45-5 х 1150-6,6		
				Лист Б1,5 ГОСТ 19903-74 / I-IV-Ст.3 ГОСТ 16523-70	1	8,15кг
Б4		8	А1Г017. 038	Лист 865-5,6 х 1150-6,6		
				Лист Б1,5 ГОСТ 19903-74 / I-IV-Ст.3 ГОСТ 16523-70	2	11кг
Б4		9	А1Г017. 039	Лист 960-5,6 х 1150-6,6		
				Лист Б1,5 ГОСТ 19903-74 / I-IV-Ст.3 ГОСТ 16523-70	1	12,1кг

Инв. N подл. | Подп. и дата | Взам. инв. N | Инв. N дубл. | Подп. и дата

Изм.	Лист	N докум.	Подп.	Дата
Разраб.		Комиссаров		
Пров.		Грановский		
Рук. груп.		Грановский		
Н. контр.		Мерзлякова		VI-80
Утв.		Ушомирская		

А1Г017. 070

Короб

Лит	Лист	Листов
И		1

Госстрой СССР
САНТЕХПРОЕКТ
г. Москва

Формат А1

А1Г016. 062

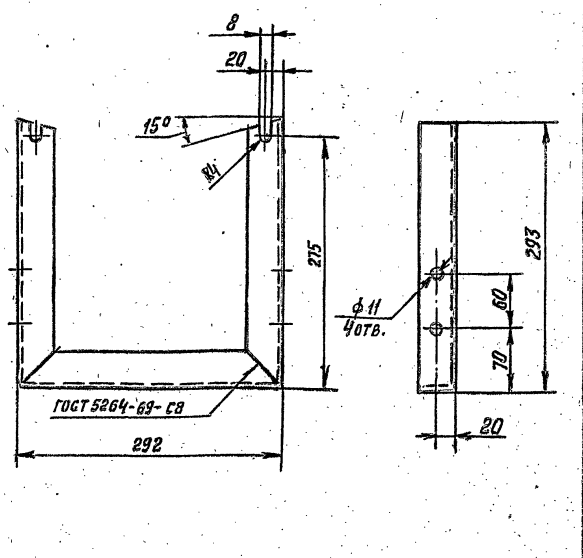

Предельные отклонения размеров: $\pm t_2; -t_2; \pm t_2/2$

Изм.	Лист	N докум.	Подп.	Дата
Разраб.		Комиссаров		
Пров.		Грановский		
Рук. груп.		Грановский		
Н. контр.		Мерзлякова		VI-80
Утв.		Ушомирская		

А1Г016. 062

Опора

Лит	Масса	Масшт.
И	21	1:4

Лист | Листов 1

Уголок Б-40х40х4 ГОСТ 8509-72 / Ст.3-I ГОСТ 535-79

Госстрой СССР
САНТЕХПРОЕКТ
г. Москва

Формат А1

АТГ017.050СБ

А1Г017.050

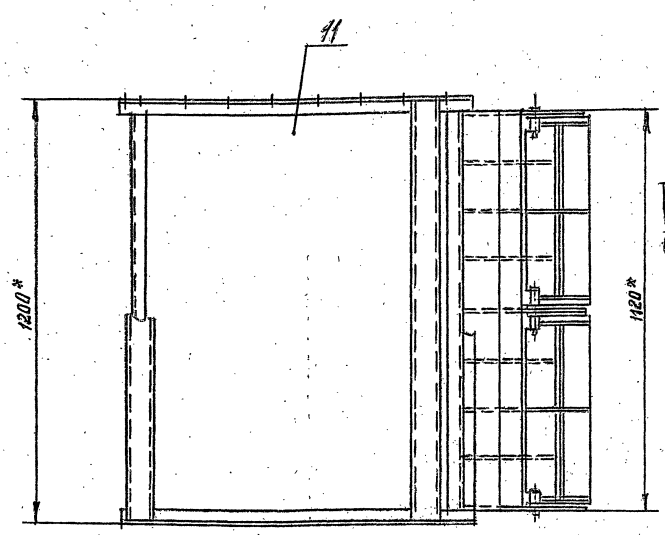

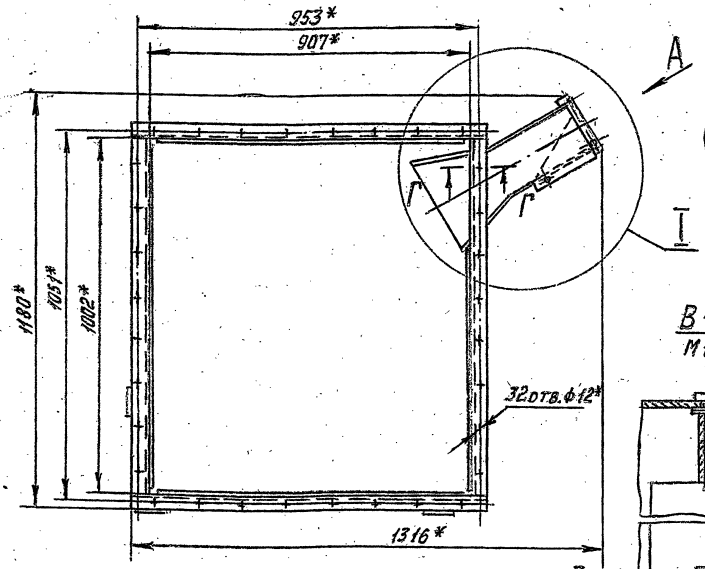

I
М 1:2,5

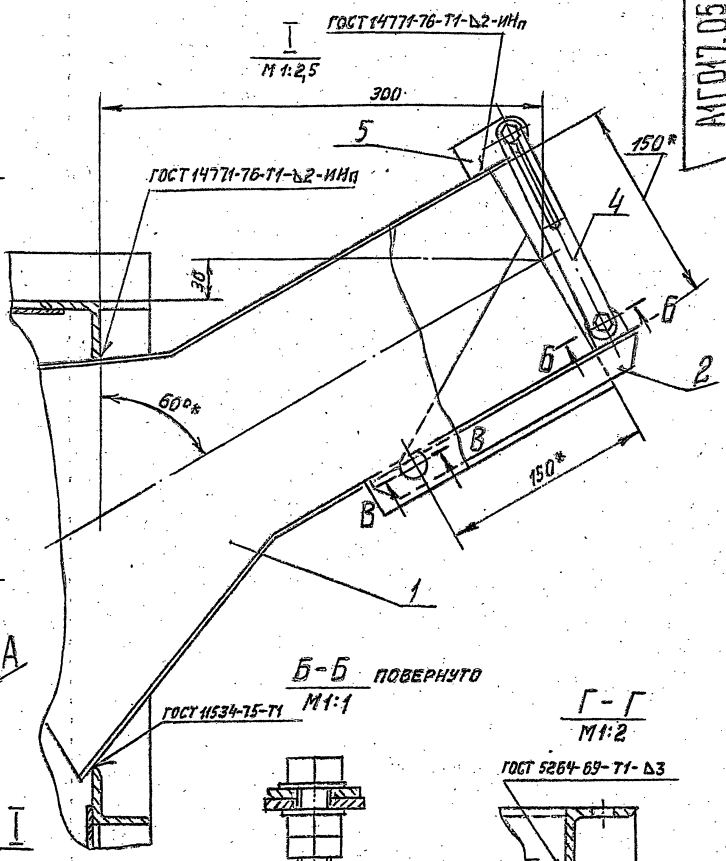

Б-Б повернуто
М1:1

ГОСТ 11534-75-Т1

Г-Г
М1:2

ГОСТ 5264-69-Т1-Δ3

В-В повернуто
М1:2

Вид А повернуто
М1:10

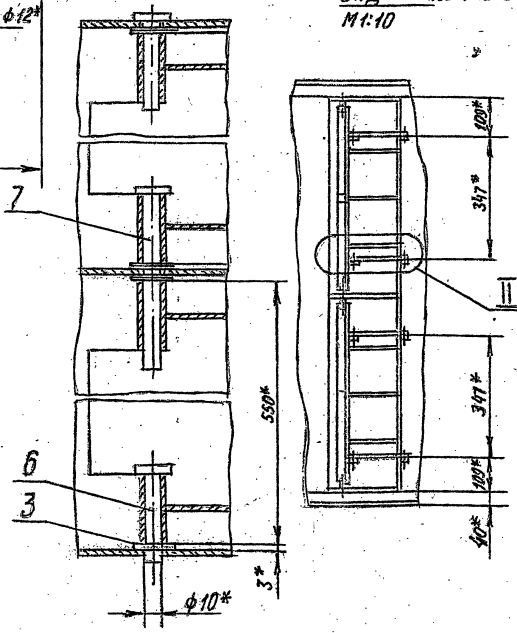

II
М1:2,5

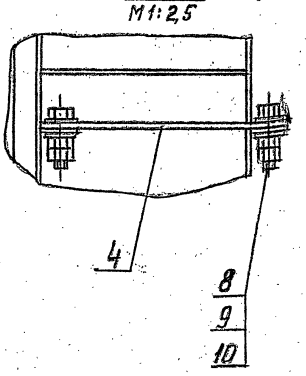

А1Г017.050-01 - зеркальное отражение

Остальное - см. А1Г017.050

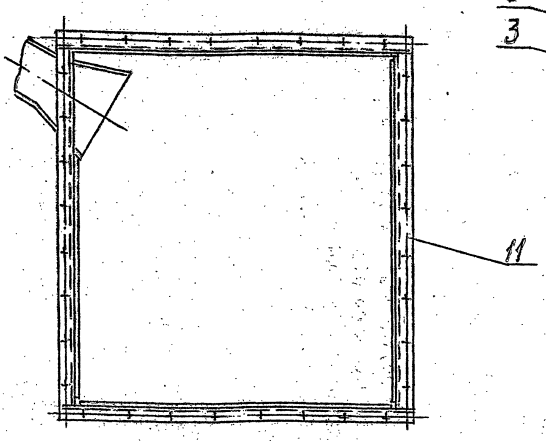

1.* Размеры для справок.

2. Предельные отклонения размеров: ± t2/2

Изм.	Лист	N докум.	Подп.	Дата	А1Г017.050СБ		
Разраб.		Комиссаров			Короб. Сборочный чертеж	Лит.	Масса	Масшт.
Пров.		Урановский				И	135	1:10
Рук. груп.		Урановский				Лист	Листов 1	
Гл. спец.		Умнирская				Госстрой СССР САНТЕХПРОЕКТ г. Москва		
Н. контр.		Мерзлякова						
Утв.		Сливак						

Серия 5.904-7 Вып.1

Инв. № подл. | Подп. и дата | Взам. инв. № | Инв. № дубл. | Подп. и дата

Ц 00 549 34

Формат А3

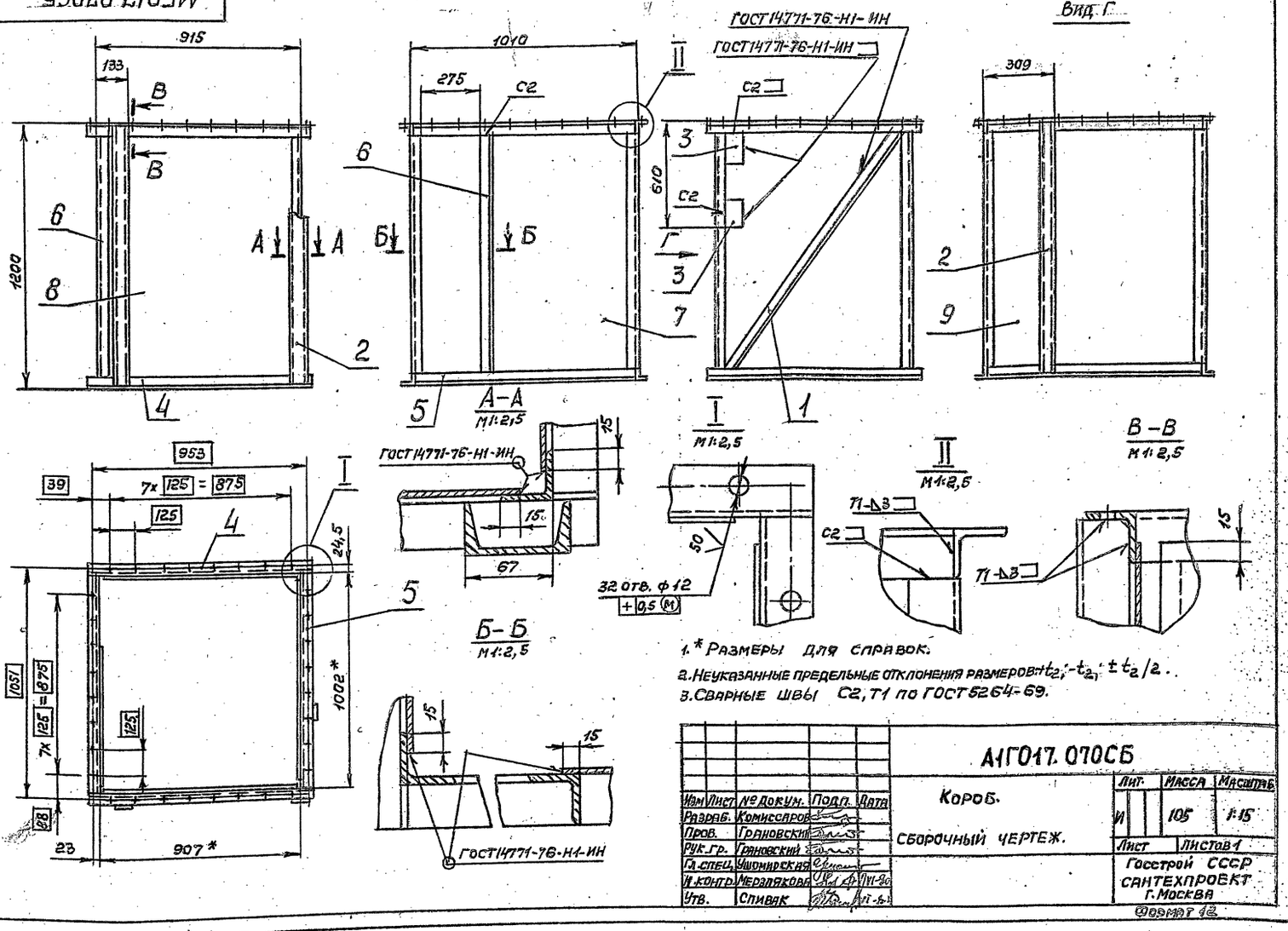

1.* Размеры для справок.

2. Неуказанные предельные отклонения размеров: $+t_2; -t_{2_1}; \pm t_2/2$.

3. Сварные швы С2, Т1 по ГОСТ 5264-69.

Изм.	Лист	№ докум.	Подп.	Дата
Разраб.		Комиссаров		
Пров.		Грановский		
Рук. гр.		Грановский		
Гл. спец.		Ушомирская		
Н. контр.		Мерзлякова		VII-80
Утв.		Спивак		VI-80

А1Г017.070СБ

Короб.

Сборочный чертеж.

Лит.	Масса	Масштаб
И	105	1:15
Лист	Листов 1	

Госстрой СССР
САНТЕХПРОЕКТ
г. Москва

Формат А2

Серия 5.904-1 Вып. 1

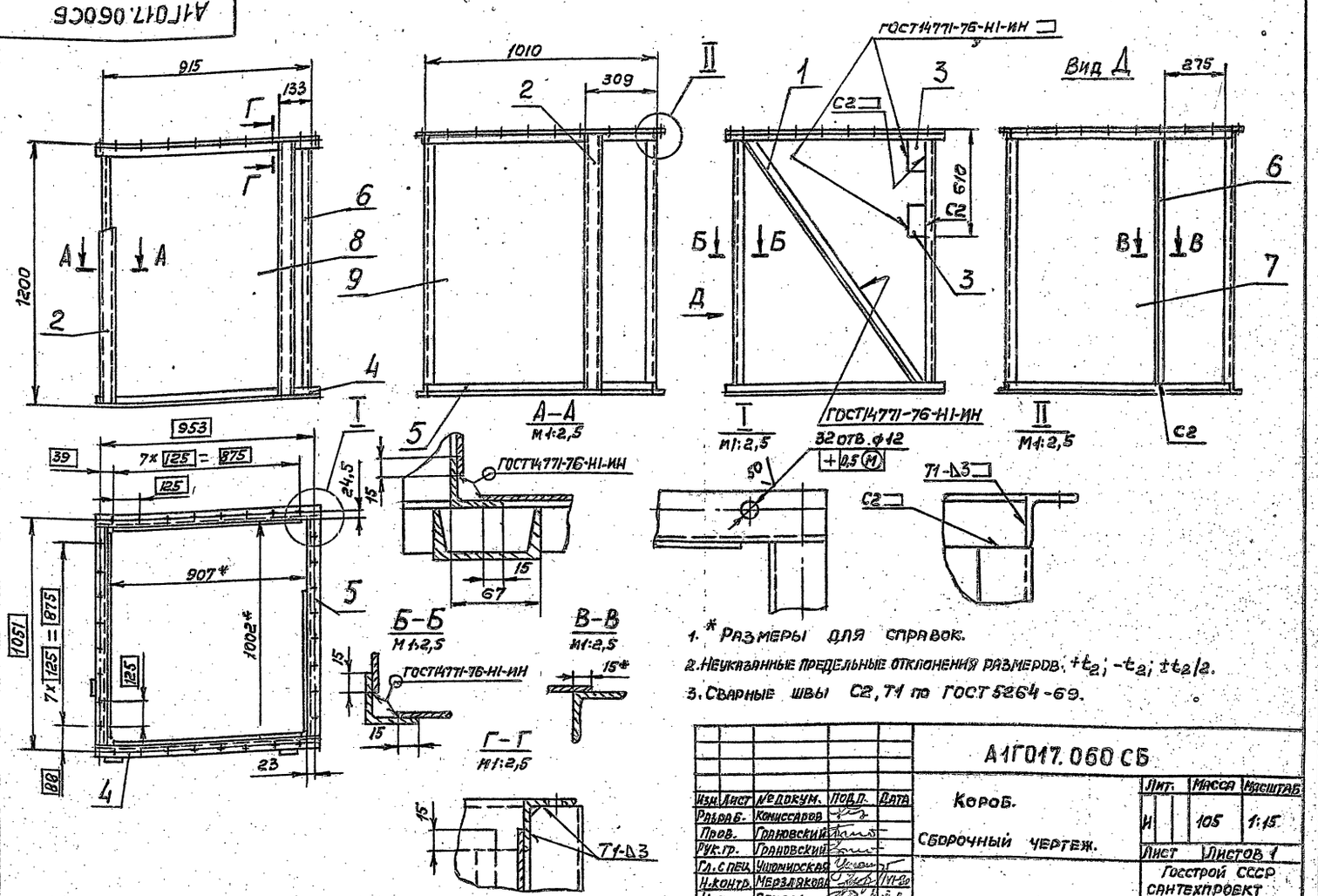

1.* Размеры для справок.

2. Неуказанные предельные отклонения размеров: $+t_2; -t_2; \pm t_2/2$.

3. Сварные швы С2, Т1 по ГОСТ 5264-69.

Изм.	Лист	№ докум.	Подп.	Дата
Разраб.		Комиссаров		
Пров.		Грановский		
Рук. гр.		Грановский		
Гл. спец.		Ушомирская		
Н. контр.		Мерзлякова		VII-80
Утв.		Спивак		VI-80

А1Г017.060СБ

Короб.

Сборочный чертеж.

Лит.	Масса	Масштаб
И	105	1:15
Лист	Листов 1	

Госстрой СССР
САНТЕХПРОЕКТ
г. Москва

Формат А2

Инв. № подл. | Подп. и дата | Взам. инв. № | Инв. № дубл. | Подп. и дата

Формат	Зона	Поз.	Обозначение	Наименование	Кол.	Примечание
				Документация		
*)			А1Г018.000СБ	Сборочный чертеж		*) 12; 22
12			А1Г016.000Т.0	Воздушно-тепловые завесы с центробежными вентиляторами. Техническое описание		
				Детали		
11		1	А1Г018.001	Пластина	4	
				Стандартные изделия		
		2		Болт М6х26.36 ГОСТ 7798-70	108	
		3		Гайка М6.4 ГОСТ 5915-70	108	
		4		Вставка ВН-14 / 5.904-5	4	Типовые конструкции
				Прочие изделия		
		5		Болт анкерный М10х200.36		
				СТП.36.6.0024-72	20	
				Материалы		
		6		Резина-пластина ЗТ-М		
				ГОСТ 7338-77	4кг	
			Переменные данные	для исполнений:		
				А1Г018.000		
				Сборочные единицы		
11		7	А1Г016.020-03	Рама	1	
		8	-06	Рама	1	

Инв.№ подл. | Подп. и дата | Взам. инв.№ | Инв.№ дубл. | Подп. и дата

Изм.	Лист	N докум.	Подп.	Дата
Разраб.	Комиссаров			
Пров.	Грановский			
Рук. групп.	Грановский			
Н. контр.	Мезлякова			VI-84
Утв.	Ушомирская			Ф5 РС

А1Г018.000

Завеса воздушно-тепловая ЗВТ5

Лит	Лист	Листов
П	1	5

Госстрой СССР САНТЕХПРОЕКТ г. Москва

Формат 11

Формат	Зона	Поз.	Обозначение	Наименование	Кол.	Примечание
11		9	А1Г016.030-03	Рама	1	
		10	-06	Рама	1	
11		11	А1Г016.040	Установка вентиляторная	2	
11		12	А1Г016.050	Установка вентиляторная	2	
11		13	А1Г016.130-07	Короб	4	
11		14	А1Г017.020	Отвод	1	
11		15	А1Г017.030	Отвод	1	
11		16	А1Г017.040-01	Переход	2	
11		17	А1Г018.010	Короб	1	
11		18	А1Г018.030	Короб	1	
				Стандартные изделия		
		19		Болт М10х35.36 ГОСТ 7798-70	116	
		20		Гайка М10.4 ГОСТ 5915-70	136	
		21		Калорифер КВБ-6П		
				ГОСТ 7201-70	8	
				А1Г018.000-01		
				Сборочные единицы		
11		7	А1Г016.020-04	Рама	1	
		8	-07	Рама	1	
11		9	А1Г016.030-04	Рама	1	
		10	-07	Рама	1	
11		11	А1Г016.040	Установка вентиляторная	2	
11		12	А1Г016.050	Установка вентиляторная	2	
11		13	А1Г016.130-07	Короб	4	
11		14	А1Г017.020-01	Отвод	1	
11		15	А1Г017.030-01	Отвод	1	
11		16	А1Г017.040-02	Переход	2	
11		17	А1Г018.010-01	Короб	1	
11		18	А1Г018.030-01	Короб	1	

Инв.№ подл. | Подп. и дата | Взам. инв.№ | Инв.№ дубл. | Подп. и дата

Изм.	Лист	N докум.	Подп.	Дата

А1Г018.000 Лист 2

Формат 11

Серия 5.904-7 Вып. 1

Формат	Зона	Поз.	Обозначение	Наименование	Кол.	Примечание
				Стандартные изделия		
		19		Болт М10х35.36 ГОСТ 7798-70	128	
		20		Гайка М10.4 ГОСТ 5915-70	148	
		21		Калорифер КВБ-7П		
				ГОСТ 7201-70	8	
				А1Г018.000-02		
				Сборочные единицы		
11		7	А1Г016.020-04	Рама	1	
		8	-07	Рама	1	
11		9	А1Г016.030-04	Рама	1	
		10	-07	Рама	1	
11		11	А1Г016.040	Установка вентиляторная	2	
11		12	А1Г016.050	Установка вентиляторная	2	
11		13	А1Г016.130-07	Короб	2	
11		14	А1Г017.020-01	Отвод	1	
11		15	А1Г017.030-01	Отвод	1	
11		16	А1Г017.040-02	Переход	2	
11		17	А1Г018.010-01	Короб	1	
11		18	А1Г018.030-01	Короб	1	
11		22	А1Г016.130-06	Короб	4	
				Стандартные изделия		
		19		Болт М10х35.36 ГОСТ 7798-70	128	
		20		Гайка М10.4 ГОСТ 5915-70	148	
		21		Калорифер КВБ-7П		
				ГОСТ 7201-70	8	
				А1Г018.000-03		
				Сборочные единицы		
11		7	А1Г016.020-04	Рама	1	
		8	-07	Рама	1	

Инв.№ подл. | Подп. и дата | Взам. инв.№ | Инв.№ дубл. | Подп. и дата

Изм.	Лист	N докум.	Подп.	Дата

А1Г018.000 Лист 3

Формат 11

Формат	Зона	Поз.	Обозначение	Наименование	Кол.	Примечание
11		9	А1Г016.030-04	Рама	1	
		10	-07	Рама	1	
11		11	А1Г016.040-01	Установка вентиляторная	2	
11		12	А1Г016.050-01	Установка вентиляторная	2	
11		13	А1Г016.130-07	Короб	2	
11		14	А1Г017.020-01	Отвод	1	
11		15	А1Г017.030-01	Отвод	1	
11		16	А1Г017.040-02	Переход	2	
11		17	А1Г018.010-01	Короб	1	
11		18	А1Г018.030-01	Короб	1	
11		22	А1Г016.130-06	Короб	4	
				Стандартные изделия		
		19		Болт М10х35,36 ГОСТ 7798-70	128	
		20		Гайка М10.4 ГОСТ 5915-70	148	
		21		Калорифер КВБ-7П		
				ГОСТ 7201-70	8	
				А1Г018.000-04		
				Сборочные единицы		
11		7	А1Г016.020-05	Рама	1	
		8	-08	Рама	1	
11		9	А1Г016.030-05	Рама	1	
		10	-08	Рама	1	
11		11	А1Г016.040-01	Установка вентиляторная	2	
11		12	А1Г016.050-1	Установка вентиляторная	2	
11		13	А1Г016.130-07	Короб	2	
11		14	А1Г017.020-02	Отвод	1	
11		15	А1Г017.030-02	Отвод	1	
11		16	А1Г017.040-03	Переход	2	
11		17	А1Г018.010-02	Короб	1	
11		18	А1Г018.030-02	Короб	1	

Инв.№ подл. | Подп. и дата | Взам. инв.№ | Инв.№ дубл. | Подп. и дата

Изм.	Лист	N докум.	Подп.	Дата

А1Г018.000 Лист 4

Формат	Зона	Поз.	Обозначение	Наименование	Кол.	Примечание
11	22		А1ГО 16. 130 – 06	Короб	4	
				Стандартные изделия		
	19			Болт М10х35.36.ГОСТ 7798-70	132	
	20			Гайка М10.4 ГОСТ 5915-70	152	
	21			Калорифер КВБ-8П		
				ГОСТ 7201 – 70	8	

А1ГО18. 000

Лист 5

Изм. Лист № докум. Подп. Дата

Копировала: Крайнина Формат 11

Формат	Зона	Поз.	Обозначение	Наименование	Кол.	Примечание
				Документация.		
22			А1ГО18. 010 СБ	Сборочный чертеж		
				Сборочные единицы		
11		1	А1ГО16. 080	Насадок	1	
11		2	А1ГО16. 090	Лопатка	2	
				Детали		
11		3	А1ГО16. 063 – 01	Шайба	8	
11		4	А1ГО16. 081	Планка	4	
11		5	А1ГО16. 082	Ушко	4	
11		6	А1ГО16. 083	Ось	2	
		7	– 01	Ось	1	
				Стандартные изделия		
		8		Болт М10х35.36 ГОСТ 7798-70	8	
		9		Гайка М10.4 ГОСТ 5915-70	16	
		10		Шайба 10. ГОСТ 11371-78	8	
			Переменные данные	для исполнений:		
				А1ГО18. 010		
				Сборочные единицы		
11		11	А1ГО18. 020	Короб	1	
				А1ГО18. 010-01		
				Сборочные единицы		
11		11	А1ГО18. 020-01	Короб	1	
				А1ГО18. 010-02		
				Сборочные единицы		
11		11	А1ГО18. 020-02	Короб	1	

А1ГО18. 010

Короб

Изм.	Лист	№ докум.	Подп.	Дата
Разраб.		Комиссаров		
Пров.		Грановский		
Рук. группы		Грановский		
Н. контр.		Нерзлякова		VI-80
Утв.		Ушомирская		

Лит. | Лист | Листов: И | | 1

Госстрой СССР САНТЕХПРОЕКТ г. Москва

Копировала: Крайнина Формат 11

Серия 5.904-7 Вып. 1

Формат	Зона	Поз.	Обозначение	Наименование	Кол.	Примечание
				Документация		
22			А1ГО18. 020 СБ	Сборочный чертеж		
				Детали		
11		1	А1ГО16. 102 – 08	Уголок	1	
11		2	А1ГО16. 103	Швеллер	2	
БЧ		3	А1ГО18. 002	Лист 80-2,2 х 160-2,5		
				Лист Б4,0 ГОСТ 19903-74 / Ст. 3 ГОСТ 14637-69	4	0,4 кг
БЧ		4	А1ГО18. 003	Уголок ℓ = 1120-2,6		
				Уголок Б-40х40х4 ГОСТ 8509-72 / Ст. 3-I ГОСТ 535-79	6	2,7 кг
БЧ		5	А1ГО18. 004	Уголок ℓ = 1082-2,6		
				Уголок Б-40х40х4 ГОСТ 8509-72 / Ст. 3-I ГОСТ 535-79	4	2,6 кг
11		6	А1ГО18. 005	Уголок	4	
			Переменные данные	для исполнений:		
				А1ГО18. 020		
				Детали		
11		7	А1ГО16. 073	Лист	2	
11		8	А1ГО18. 006	Лист	1	
		9	– 03	Лист	1	
		10	– 06	Лист	1	
БЧ		11	А1ГО18. 007	Уголок ℓ = 1152-2,6		
				Уголок Б-40х40х4 ГОСТ 8509-72 / Ст. 3-I ГОСТ 535-79	4	2,8 кг

А1ГО18. 020

Короб

Изм.	Лист	№ докум.	Подп.	Дата
Разраб.		Комиссаров		
Пров.		Грановский		
Рук. группы		Грановский		
Н. контр.		Нерзлякова		VI-80
Утв.		Ушомирская		

Лит. | Лист | Листов: И | 1 | 2

Госстрой СССР САНТЕХПРОЕКТ г. Москва

Копировала: Крайнина Формат 11

Формат	Зона	Поз.	Обозначение	Наименование	Кол.	Примечание
				А1ГО18. 020-01		
				Детали		
11		7	А1ГО16. 073 – 01	Лист	2	
11		8	А1ГО18. 006 – 01	Лист	1	
		9	– 04	Лист	1	
		10	– 07	Лист	1	
БЧ		11	А1ГО18. 008	Уголок ℓ = 1402-3,1		
				Уголок Б-40х40х4 ГОСТ 8509-72 / Ст. 3-I ГОСТ 535-79	4	3,4 кг
				А1ГО18. 020-02		
				Детали		
11		7	А1ГО16. 073 – 02	Лист	2	
11		8	А1ГО18. 006 – 02	Лист	1	
		9	– 05	Лист	1	
		10	– 08	Лист	1	
БЧ		11	А1ГО18. 009	Уголок ℓ = 1652-3,1		
				Уголок Б-40х40х4 ГОСТ 8509-72 / Ст. 3-I ГОСТ 535-79	4	4 кг

А1ГО18. 020

Лист 2

Изм. Лист № докум. Подп. Дата

Копировала: Крайнина Цена 49 37 Формат 11

Рис.1

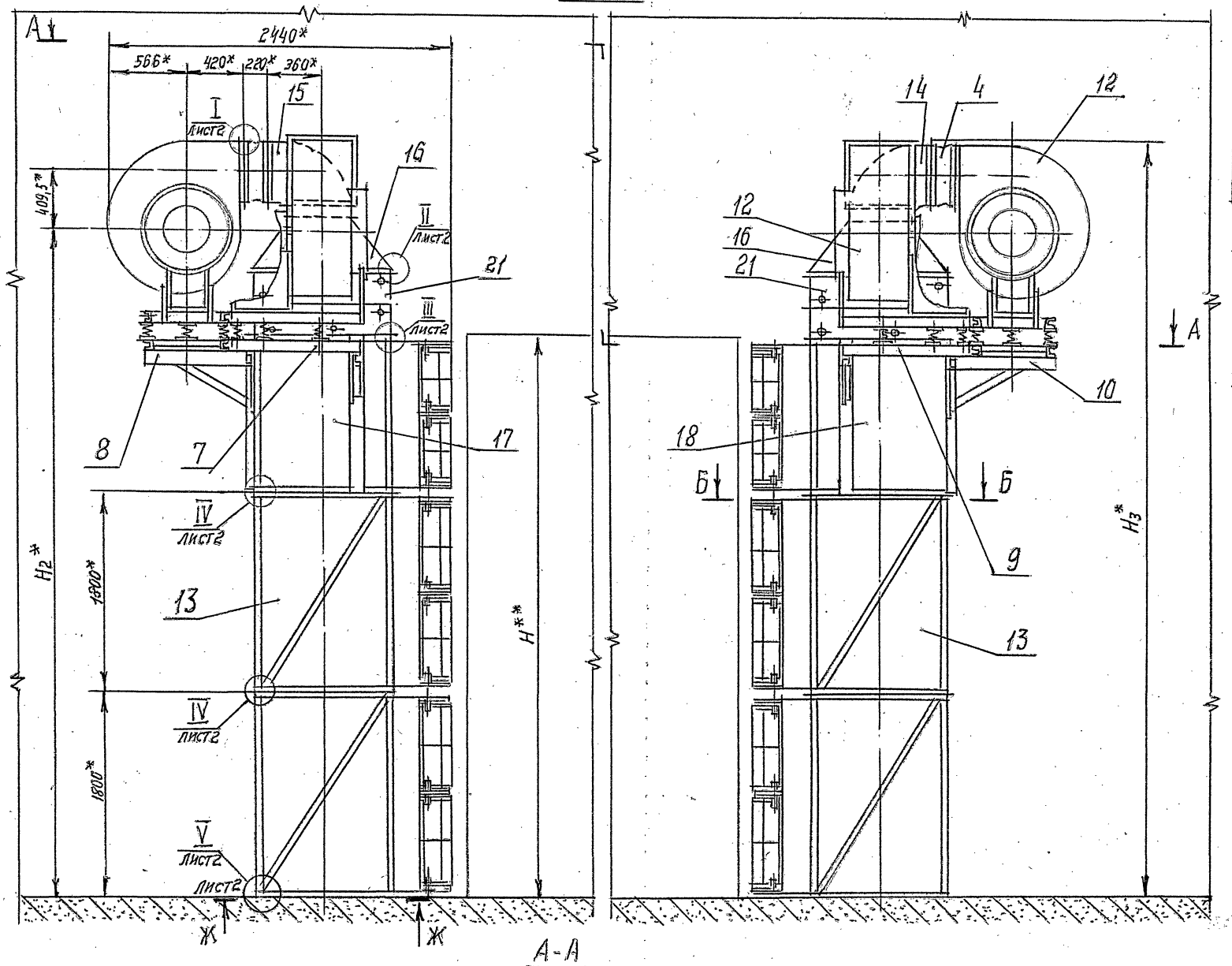

Обозначение	Шифр	Рис.	Размеры, мм H**	H1**	H2*	H3*	l1*	h1*	h2*	h3*	h4*	Масса, кг
А1Г018.000	3ВТ5-1	1	4000	4200	4852	5250	280	1146	1150	2693	70	3530
-01	3ВТ5-2											3745
-02	3ВТ5-3	2	5400	4800	6152	6550	530	1396	1410	2933		3850
-03	3ВТ5-4										95	4015
-04	3ВТ5-5						780	1645	1650	3183		4255

1. *Размеры для справок.
2. **Размеры проема ворот.
3. Размеры h, l устанавливается при проектировании (см. А1Г018.000Т.0.)
4. Предельные отклонения размеров: $+t_2; -t_2; \pm t_2/2$
5. Сварные швы С2, Т1, Т3, Н1 по ГОСТ 5264-69.

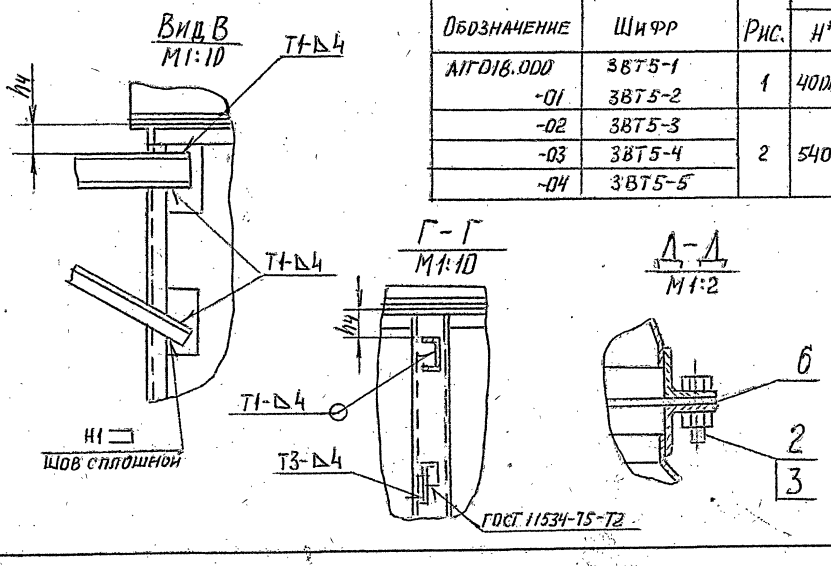

Изм.	Лист	N докум.	Подп.	Дата	А1Г018.000СБ			
Разраб.		Комиссаров			Завеса воздушно-тепловая 3ВТ 5	Лит	Масса	Масшт
Пров.		Грановский				И	см. табл.	—
Рук.груп.		Грановский			Сборочный чертеж	Лист 1	Листов 2	
Гл.спец.		Ушомирская				Госстрой СССР САНТЕХПРОЕКТ г. Москва		
Н.контр.		Мерзлякова						
Утв.		Спивак						

Ц00549 38 Формат А3

Серия 5.904-7 Вып.1

Инв.№ подл. | Подп. и дата | Взам.инв.№ | Инв.№ дубл. | Подп. и дата

А1Г018.005

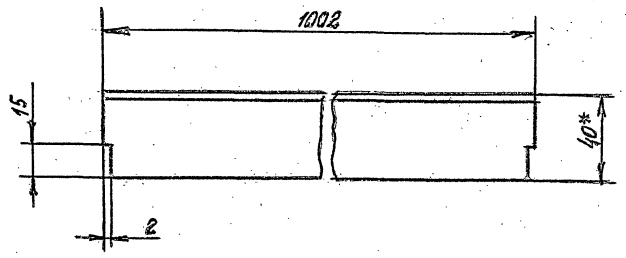

1. * Размер для справок.
2. Предельные отклонения размеров: $-t_2; \pm t_2/2$

Изм.	Лист	N докум.	Подп.	Дата	А1Г018.005			
Разраб.		Комиссаров			Уголок	Лит	Масса	Масштаб
Пров.		Грановский				И	2,45	1:2
Рук. груп.		Грановский				Лист	Листов 1	
Н. контр.		Мерзлякова		11-86	Уголок Б-40×40×4 ГОСТ 8509-72 / Ст3-I ГОСТ 535-79	Госстрой СССР САНТЕХПРОЕКТ г. Москва		
Утв.		Ушомирская						

Формат А4

А1Г018.001

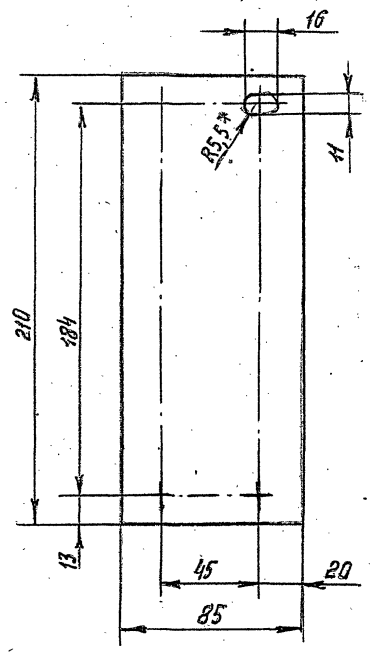

1. * Размер для справок.
2. Предельные отклонения размеров: $+t_2; -t_2; \pm t_2/2$

Изм.	Лист	N докум.	Подп.	Дата	А1Г018.001			
Разраб.		Комиссаров			Пластина	Лист	Масса	Масшт.
Пров.		Грановский				И	0,6	1:2
Рук. груп.		Грановский				Лист	Листов 1	
Н. контр.		Мерзлякова		11-86	Лист БЧ.0 ГОСТ 19903-74 / Ст.3 ГОСТ 14637-63	Госстрой СССР САНТЕХПРОЕКТ г. Москва		
Утв.		Ушомирская						

Формат А4

Серия 5.904-7 Вып-1

А1Г018.000СБ

Рис. 2

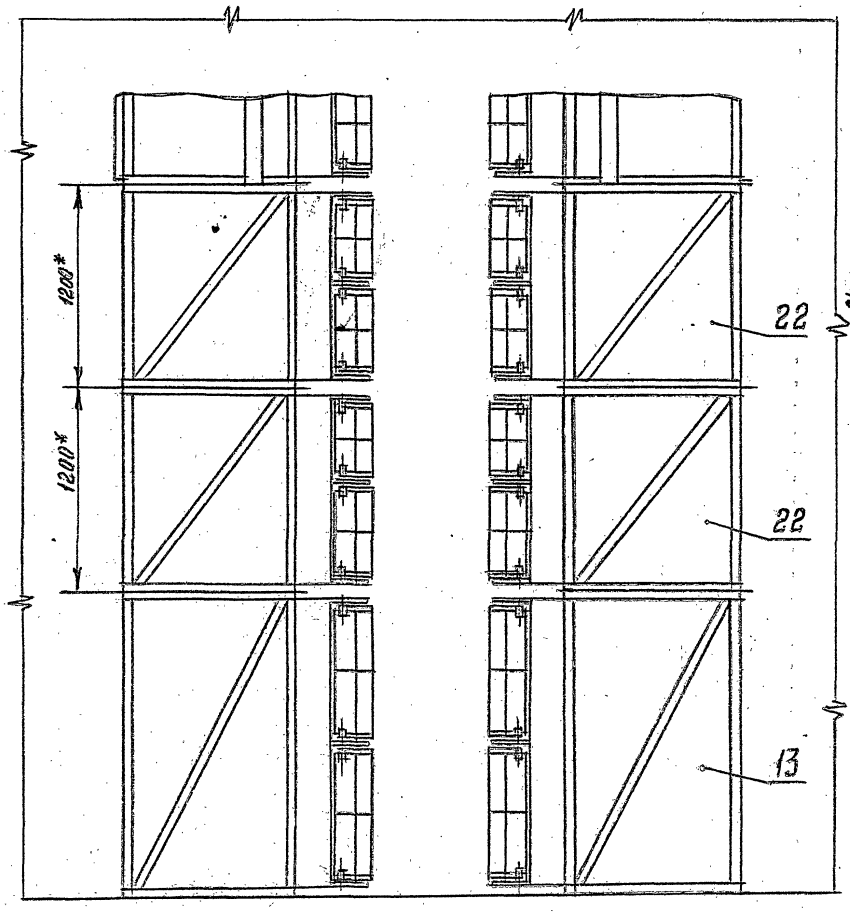

Вид Е лист 1
М 1:10

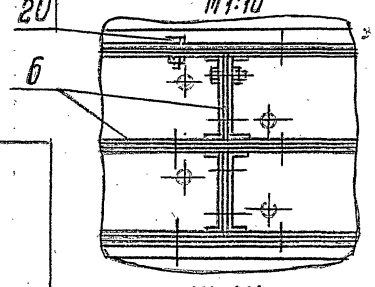

Вид 3 лист 1
М 1:10

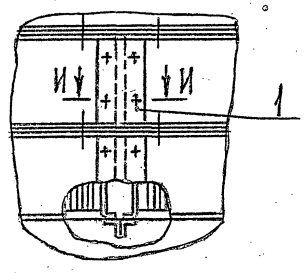

Ж-Ж лист 1
М 1:20

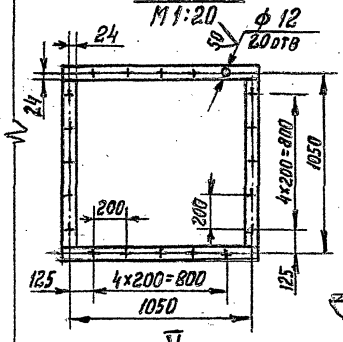

И-И
М 1:5

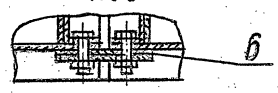

I лист 1
М 1:2

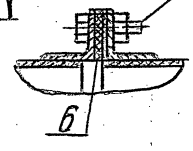

III лист 1
М 1:2

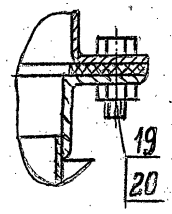

V лист 1
М 1:2

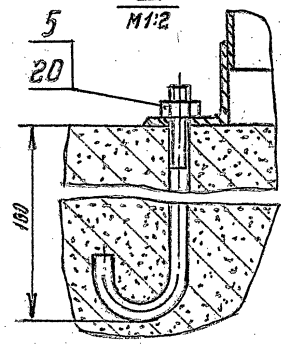

IV лист 1
М 1:2

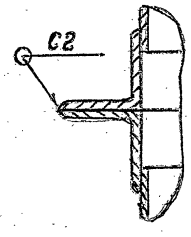

II лист 1
М 1:2

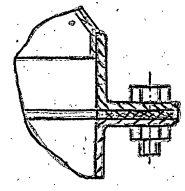

Изм.	Лист	N докум.	Подп.	Дата	А1Г018.000СБ	Лист 2

Инв. N подл. | Подп. и дата | Взам. инв. N | Инв. N дубл. | Подп. и дата

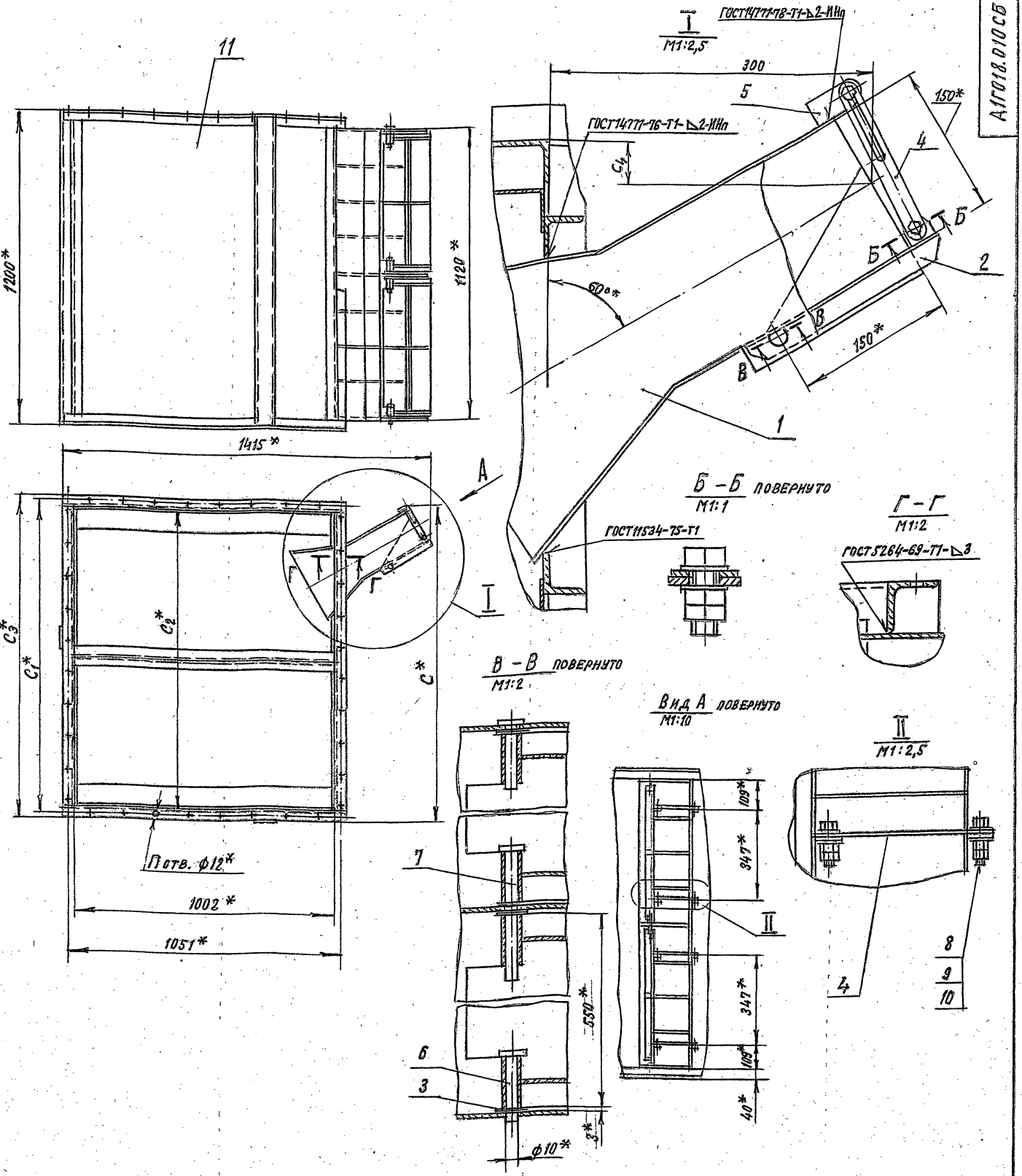

Обозначение	Размеры, мм					n, шт.	Масса, кг
	C^*	C_1^*	C_2^*	C_3^*	C_4^*		
АТГ018.010	1266	1203	1152	1232	45	36	143
-01	1381	1457	1402	1482	170	40	149
-02	1506	1703	1652	1732	295	44	155

1. * Размеры для справок.
2. Предельные отклонения размеров: $\pm t_2/2$

Изм.	Лист	№ докум.	Подп.	Дата
Разраб.		Комиссаров		
Пров.		Грановский		
Рук. группы		Грановский		
Гл. спец.		Ушомирская		
Н. контр.		Нерзякова		11-95
Утв.		Смвак		

АТГ018.010 СБ

Короб.

Сборочный чертеж

Лит.	Масса	Масштаб
И	См. табл.	—
Лист	Листов 1	

Госстрой СССР САНТЕХПРОЕКТ г. Москва

Ц 00549 40 Формат А2

Серия 5.904-1 Вып.1

Инв. № подл. | Подп. и дата | Взам. инв. № | Инв. № дубл. | Подп. и дата

А1Г018.020СБ

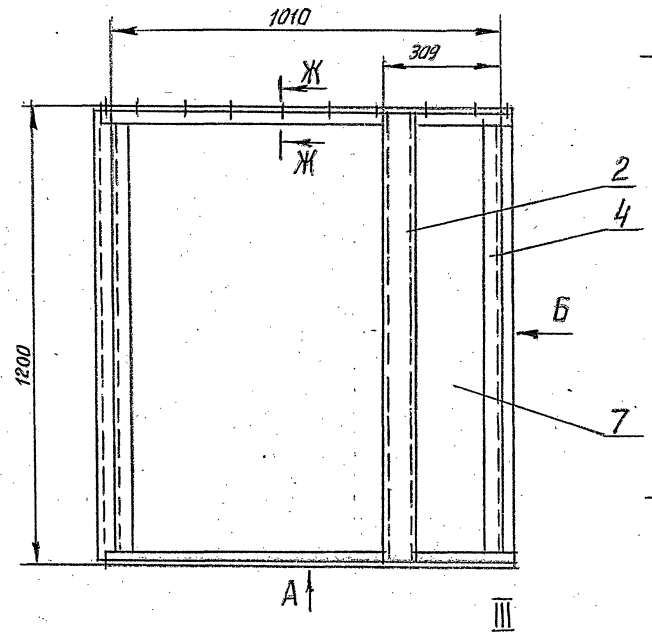

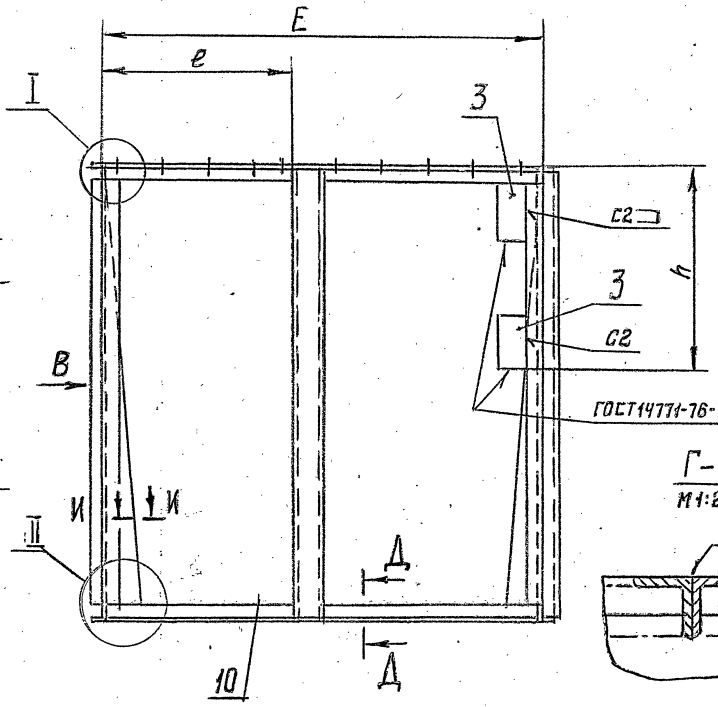

Г-Г повернуто
М1:2,5

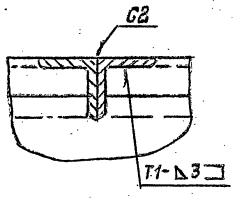

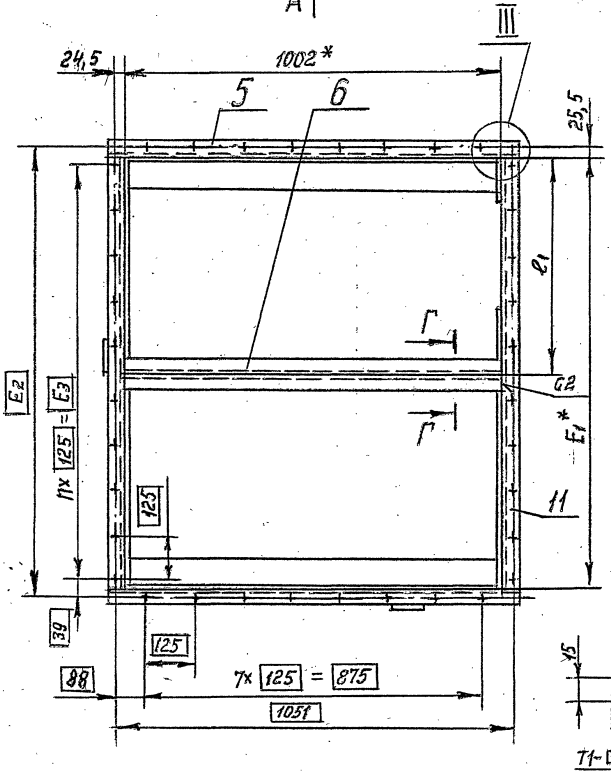

Вид Б

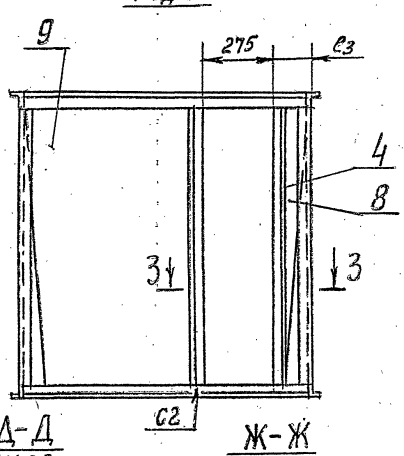

Вид В
М1:15

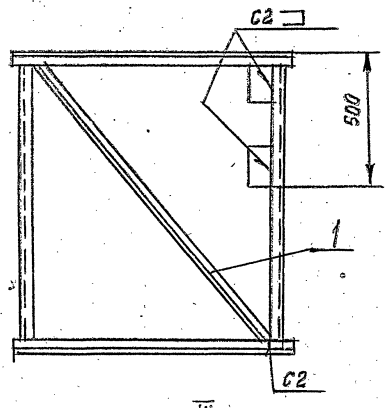

Д-Д
М1:2,5

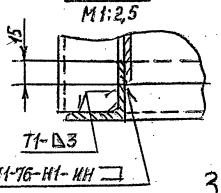

Ж-Ж
М1:2,5

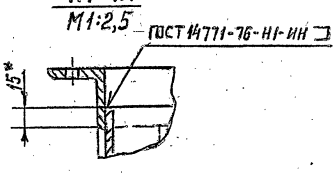

III
М1:2,5

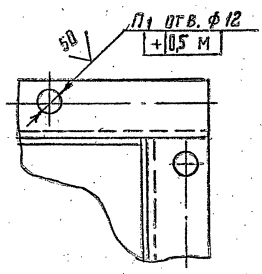

Вид А

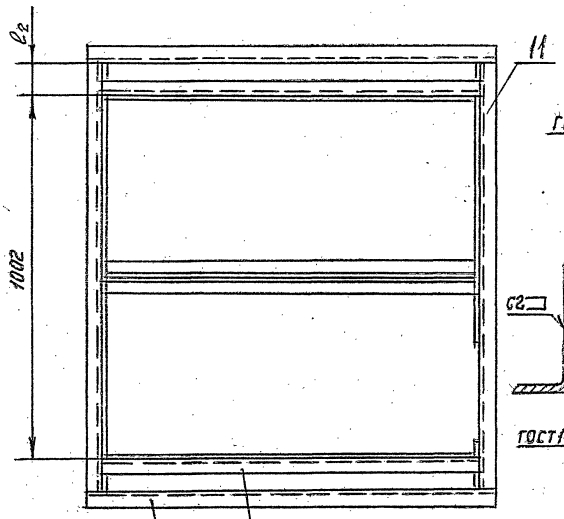

3-3
М1:2,5

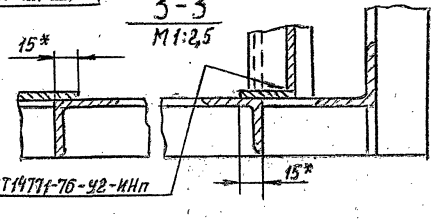

И-И
М1:1

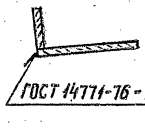

II
М1:2,5

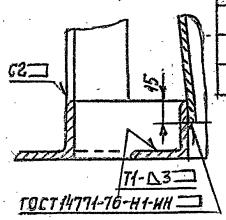

I
М1:2,5

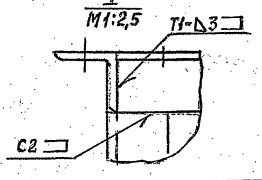

Обозначение	Размеры, мм									П, шт	П1, шт.	Масса, кг
	E	E1*	E2	E3	e	e1	e2	e3	h			
А1Г018.020	1160	1152	1203	1125	552	576	75	115	540	9	36	116
-01	1410	1402	1457	1375	677	701	200	240	615	11	40	122
-02	1660	1652	1703	1625	802	826	325	365	700	13	44	128

1.* Размеры для справок.

2. Неуказанные предельные отклонения размеров: +t2; -t2; ±t2/2.

3. Сварные швы С2, Т1 по ГОСТ 5264-69

Изм.	Лист	N докум.	Подп.	Дата
Разраб.		Комиссаров		
Пров.		Грановский		
Рук. гр.		Грановский		
Гл. спец.		Ушомирская		05.84
Н. контр.		Ерзлякова		11-84
Утв.		Спивак		05.84

А1Г018.020СБ

Короб.

Сборочный чертеж

Лит.	Масса	Масшт.
И	См. табл.	—

Лист | Листов 1

Госстрой СССР
САНТЕХПРОЕКТ
г. Москва

Серия 5.904-7 Вып. 1

Инв. N подл. | Подп. и дата | Взам. инв. N | Инв. N дубл. | Подп. и дата

Ц00549 41

Формат А2

Формат	Зона	Поз.	Обозначение	Наименование	Кол.	Примечание
				Документация		
22			А1Г018.030 СБ	Сборочный чертеж		
				Сборочные единицы		
11		1	А1Г016.080	Насадок	1	
11		2	А1Г016.090	Лопатка	2	
				Детали		
11		3	А1Г016.063-01	Шайба	8	
11		4	А1Г016.061	Планка	4	
11		5	А1Г016.082	Ушко	4	
11		6	А1Г016.083	Ось	2	
		7	-01	Ось	1	
				Стандартные изделия		
		8		Болт М10х35.36 ГОСТ 7798-70	8	
		9		Гайка М10.4 ГОСТ 5915-70	16	
		10		Шайба 10. ГОСТ 11371-78	8	
			Переменные данные для исполнений:			
				А1Г018.030		
				Сборочные единицы		
11		11	А1Г018.040	Короб	1	
				А1Г018.030-01		
				Сборочные единицы		
11		11	А1Г018.040-01	Короб	1	
				А1Г018.030-02		
				Сборочные единицы		
11		11	А1Г018.040-02	Короб	1	

Перв. примен. | Справ. № | Подп. и дата | Инв. № подл. | Взам. инв. № | Инв. № дубл. | Подп. и дата

А1Г018.030

Изм.	Лист	№ докум.	Подп.	Дата
Разраб.		Комиссаров		
Пров.		Грановский		
Рук. группы		Грановский		
Н. контр.		Мерзлякова		11-80
Утв.		Ушомирская		

Короб

Лит.	Лист	Листов
И	1	1

Госстрой СССР САНТЕХПРОЕКТ г. Москва

Копировал: Крайкина Формат А4

Формат	Зона	Поз.	Обозначение	Наименование	Кол.	Примечание
				Документация		
22			А1Г018.040 СБ	Сборочный чертеж		
				Детали		
11		1	А1Г016.102	Уголок	1	
11		2	А1Г016.103	Швеллер	2	
11		3	А1Г018.005	Уголок	4	
БЧ		4	А1Г018.011	Лист 80-2,2х160-2,6		
				Лист Б4,0 ГОСТ 19903-74 / Ст. 3 ГОСТ 14637-69	4	0,4 кг
БЧ		5	А1Г018.012	Уголок ℓ=1120-2,6		
				Уголок Б-40х40х4 ГОСТ 8509-72 / Ст. 3-I ГОСТ 535-79	6	2,7 кг
БЧ		6	А1Г018.013	Уголок ℓ=1082-2,6		
				Уголок Б-40х40х4 ГОСТ 8509-72 / Ст. 3-I ГОСТ 535-79	4	2,6 кг
			Переменные данные для исполнений:			
				А1Г018.040		
				Детали		
11		7	А1Г016.073	Лист	2	
11		8	А1Г018.006	Лист	1	
		9	-03	Лист	1	
		10	-06	Лист	1	
БЧ		11	А1Г018.014	Уголок ℓ=1152-2,6		
				Уголок Б40х40х4 ГОСТ 8509-72 / Ст. 3-I ГОСТ 535-79	4	2,8 кг

Перв. примен. | Справ. № | Подп. и дата | Инв. № подл. | Взам. инв. № | Инв. № дубл. | Подп. и дата

А1Г018.040

Изм.	Лист	№ докум.	Подп.	Дата
Разраб.		Комиссаров		
Пров.		Грановский		
Рук. группы		Грановский		
Н. контр.		Мерзлякова		11-80
Утв.		Ушомирская		

Короб

Лит.	Лист	Листов
И	1	2

Госстрой СССР САНТЕХПРОЕКТ г. Москва

Копировал: Крайкина Формат А4

Серия 5.904-7 Вып. 1

Формат	Зона	Поз.	Обозначение	Наименование	Кол.	Примечание
				А1Г018.040-01		
				Детали		
11		7	А1Г016.073-01	Лист	2	
11		8	А1Г018.006-01	Лист	1	
		9	-04	Лист	1	
		10	-07	Лист	1	
БЧ		11	А1Г018.015	Уголок ℓ=1402-3,1		
				Уголок Б-40х40х4 ГОСТ 8509-72 / Ст. 3-I ГОСТ 535-79	4	3,4 кг
				А1Г018.040-02		
				Детали		
11		7	А1Г016.073-02	Лист	2	
11		8	А1Г018.006-02	Лист	1	
		9	-05	Лист	1	
		10	-08	Лист	1	
БЧ		11	А1Г018.016	Уголок ℓ=1652-3,7		
				Уголок Б-40х40х4 ГОСТ 8509-72 / Ст. 3-I ГОСТ 535-79	4	4 кг

Перв. примен. | Справ. № | Подп. и дата | Инв. № подл. | Взам. инв. № | Инв. № дубл. | Подп. и дата

А1Г018.040

Изм. Лист № докум. Подп. Дата

Лист 2

Копировал: Крайкина Формат А4

А1Г018.006

Рис. 2

Остальное - см. рис. 1

Рис. 1

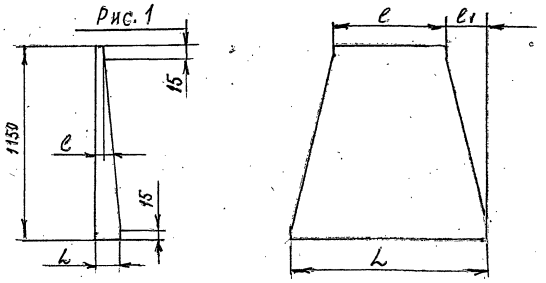

Обозначение	Рис.	Размеры, мм L	ℓ	ℓ_1	Масса, кг
А1.018.006	1	86	11	–	0,63
-01		211			1,44
-02		336			2,25
-03		741	666		4,9
-04		866			5,7
-05		991			6,5
-06		1152		75	14,0
-07	2	1402	1002	200	15,6
-08		1652		325	17,25

Предельные отклонения размеров: $-t_2; \pm t_2/2$

А1Г018.006

Изм.	Лист	№ докум.	Подп.	Дата
Разраб.		Комиссаров		
Пров.		Грановский		
Рук. группы		Грановский		
Н. контр.		Мерзлякова		11-80
Утв.		Ушомирская		

Лист

Лист 5Л5 ГОСТ 19903-74 / 1-IV Ст. 3 ГОСТ 16523-70

Лит.	Масса	Масштаб
И	см. табл.	–

Лист Листов 1

Госстрой СССР САНТЕХПРОЕКТ г. Москва

Инв. № подл. | Подп. и дата | Взам. инв. № | Инв. № дубл. | Подп. и дата

Формат А4

А1Г018.030СБ

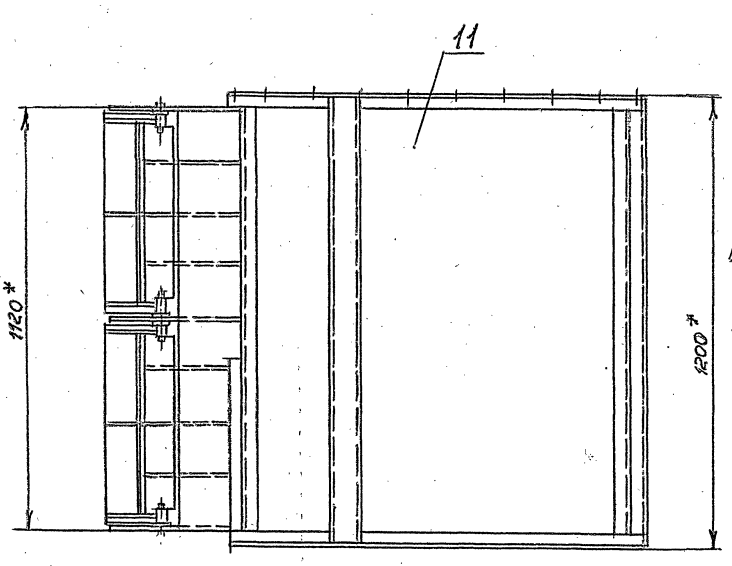

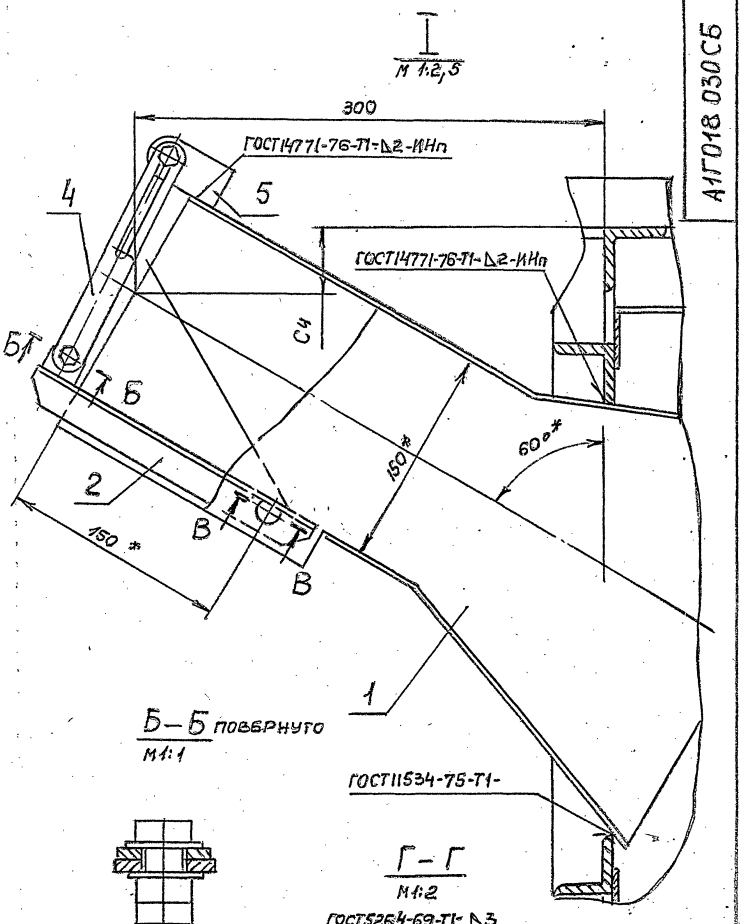

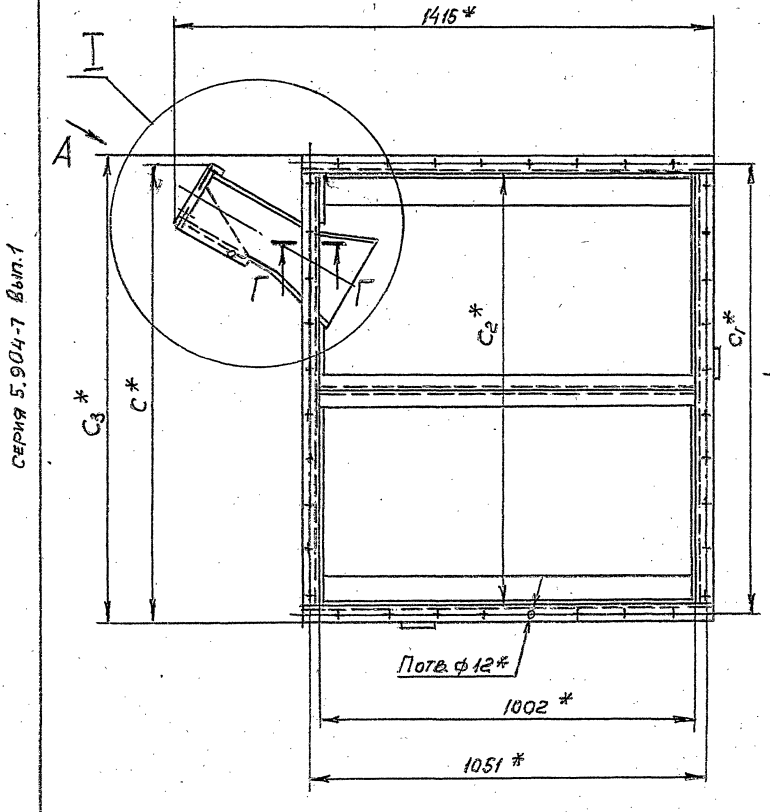

Г–Г
М1:2

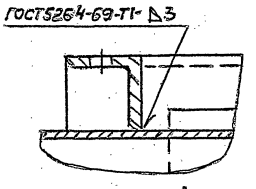

В–В повернуто
М1:2

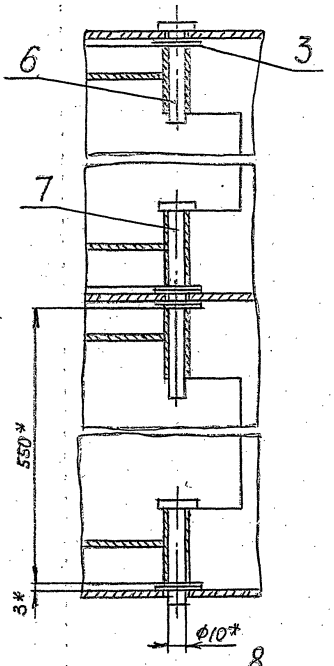

Вид А повернуто
М1:10

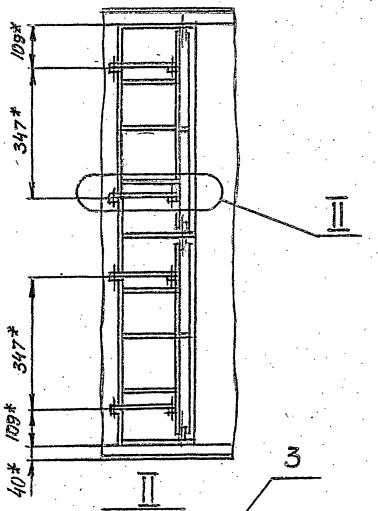

II
М1:2,5

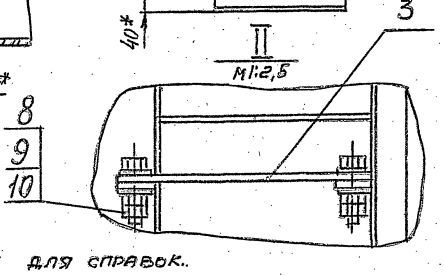

Обозначение	Размеры, мм					П, шт.	Масса, кг
	С*	С1*	С2*	С3*	С4*		
А1Г018.030	1256	1203	1152	1232	45	36	143
-01	1381	1457	1402	1482	170	40	149
-02	1506	1703	1652	1732	295	44	155

1.* Размеры для справок.

2. Предельные отклонения размеров: $\pm t_2/2$.

Изм.	Лист	№ докум.	Подп.	Дата	
Разраб.		Кремсаров			
Пров.		Грановский			
Рук. гр.		Грановский			
Гл. спец.		Ушомирская			
Н. контр.		Чебзлякова			
Утв.		Спивак			

А1Г018.030СБ

Короб.

Сборочный чертеж.

Лит.	Масса	Масштаб
И	См. табл.	—

Лист | Листов 1

Госстрой СССР САНТЕХПРОЕКТ г. Москва

Серия 5.904-1 Вып.1

Инв. № подл. | Подп. и дата | Взам. инв. № | Инв. № дубл. | Подп. и дата

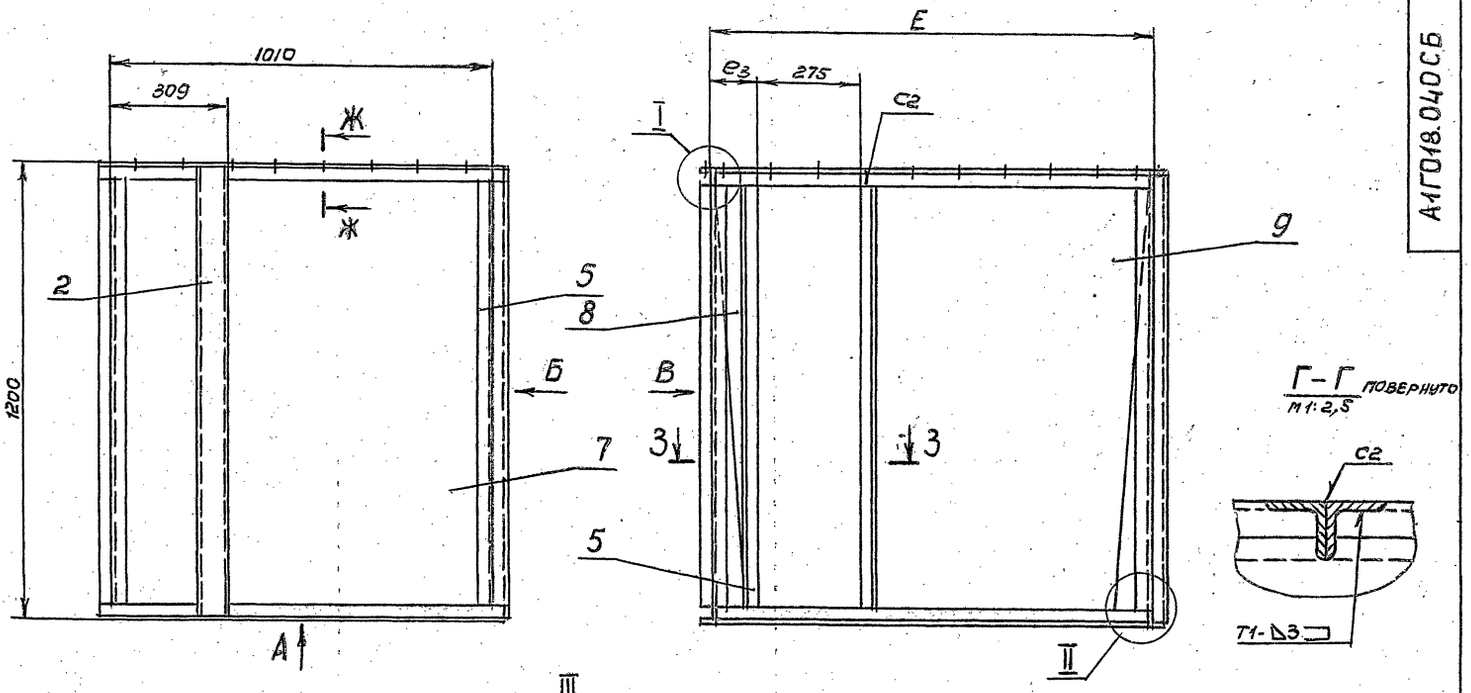

Г – Г повернуто
М1:2,5

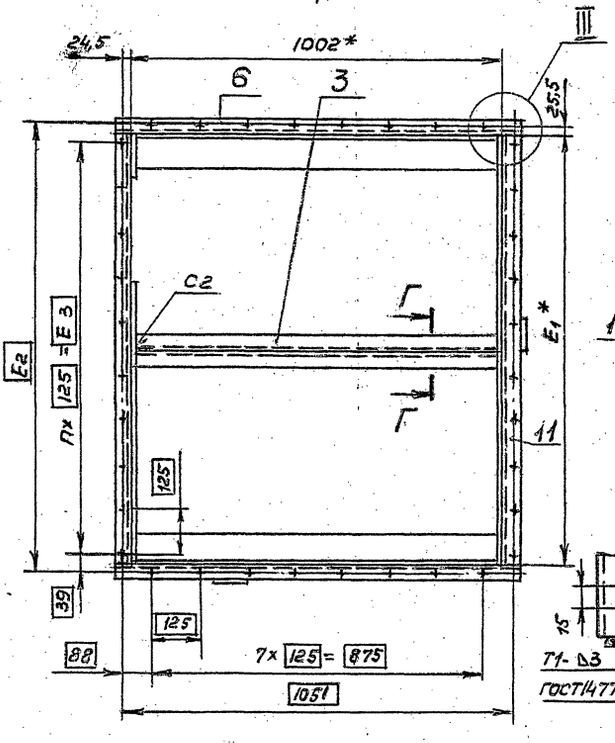

Вид Б

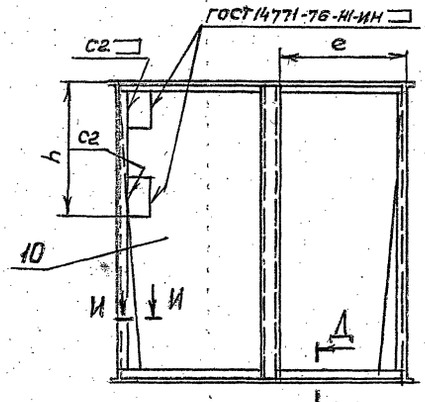

Вид В
М1:15

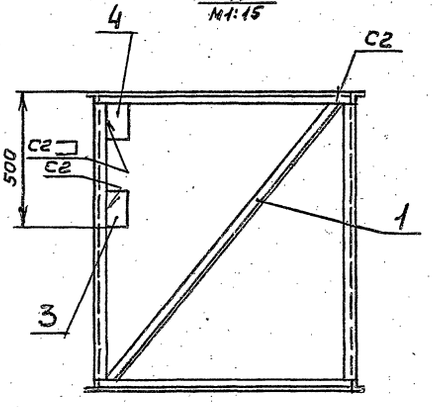

Д – Д
М1:2,5

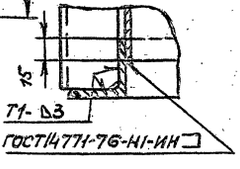

I
М1:2,5

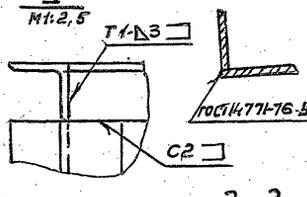

III
М1:2,5

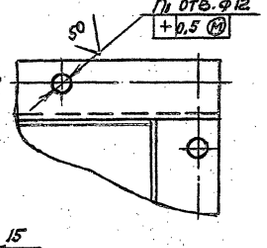

Ж – Ж
М1:2,5

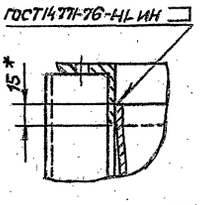

3 – 3
М1:2,5

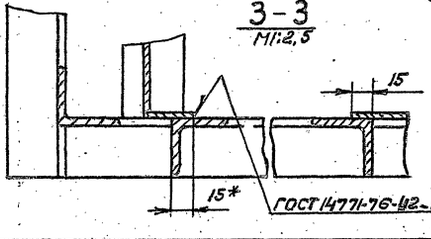

Вид А

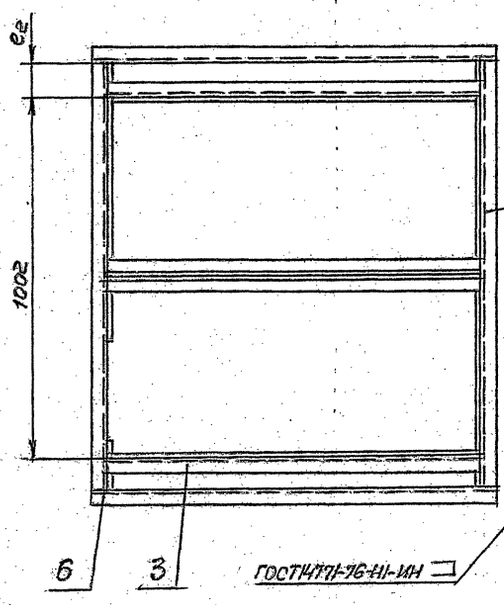

II
М1:2,5

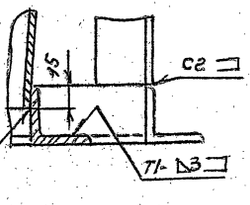

Обозначение	Размеры, мм									П, шт.	Пм, шт.	Масса, кг
	Е	Е1*	Е2	Е3	е	е1	е2	е3	h			
А1Г018.040	1160	1152	1203	1125	552	576	75	115	540	9	36	116
-01	1410	1402	1453	1375	677	701	200	240	615	11	40	122
-02	1660	1652	1703	1625	802	826	325	365	700	13	44	128

1.* Размеры для справок.

2. Неуказанные предельные отклонения размеров: $\pm t_2$; $-t_2$; $t_2/2$.

3. Сварные швы С2, Т1 по ГОСТ 5264-69.

Изм.	Лист	№ докум.	Подп.	Дата
Разраб.		Комиссаров		
Пров.		Граковский		
Рук. гр.		Граковский		
Гл. спец.		Ушомирская		
Н. контр.		Мерзлякова		
Утв.		Спирак		

А1Г018.040СБ

Корпб.

Сборочный чертеж.

Лит.	Масса	Масштаб
И	См. табл.	–

Лист | Листов 1

Госстрой СССР
САНТЕХПРОЕКТ
г. Москва

Серия 5.904-1 6вып.1

Инв. № подл. | Подп. и дата | Взам. инв. № | Инв. № дубл. | Подп. и дата

Формат	Зона	Поз.	Обозначение	Наименование	Кол.	Примечание
				Документация		
А)			А1Г019.000 СБ	Сборочный чертеж		*)12,22
12			А1Г016.000 Т.О	Воздушно-тепловые завесы		
				с центробежными вентиляторами		
				Техническое описание		
				Сборочные единицы		
11		1	А1Г016.010	Отвод	2	
11		2	А1Г016.090	Лопатка	8	
		3	-01	Лопатка	4	
11		4	А1Г019.010	Насадок	4	
11		5	А1Г019.030	Насадок	1	
11		6	А1Г019.040	Насадок	1	
				Детали		
11		7	А1Г016.063-01	Шайба	48	
		8	А1Г016.081	Планка	24	
11		9	А1Г016.082	Ушко	24	
11		10	А1Г016.083	Ось	12	
11		11	-01	Ось	6	
54		12	А1Г019.001	Уголок ℓ=1120-2,6		
				Уголок Б-40х40х4 ГОСТ 8509-72 / Ст.3-I ГОСТ 535-79	12	2,7 кг
				Стандартные изделия		
		13		Болт М6х25.36 ГОСТ 7798-70	60	
		14		Гайка М6.4 ГОСТ 5915-70	60	
		15		Шайба 10 ГОСТ 11371-78	96	
		16		Вставка ВН-14 5.904-5	2	Типовые конструкции

Инв.№ подл. | Подп. и дата | Взам. инв.№ | Инв.№ дубл. | Подп. и дата

Изм.	Лист	№ докум.	Подп.	Дата
Разраб.		Комиссаров		
Пров.		Грановский		
Рук. гр.		Грановский		
Н. контр.		Мерлякова		VI-20
Утв.		Шомирская		

А1Г019.000

Завеса воздушно-тепловая ЗВТ6

Лит.	Лист	Листов
И	1	4

Госстрой СССР САНТЕХПРОЕКТ г. Москва

Копировал: Формат А4

Формат	Зона	Поз.	Обозначение	Наименование	Кол.	Примечание
				Прочие изделия		
		17		Болт анкерный М10х200.36 СТП 36.6.0024-72	32	
		18		Резина-пластина ЗТ-М ГОСТ 7338-77	3кг	
				Переменные данные для исполнений:		
				А1Г019.000		
				Сборочные единицы		
11		19	А1Г016.020	Рама	1	
11		20	А1Г016.030	Рама	1	
11		21	А1Г016.040	Установка вентиляторная	1	
11		22	А1Г016.050	Установка вентиляторная	1	
11		23	А1Г016.060	Переход	2	
11		24	А1Г019.050	Короб	1	
11		25	А1Г019.060	Короб	1	
11		26	А1Г019.070	Короб	4	
				Стандартные изделия		
		27		Болт М10х35.36 ГОСТ 7798-70	220	
		28		Гайка М10.4 ГОСТ 5915-70	300	
		29		Калорифер КВБ-6П ГОСТ 7201-70	8	
				А1Г019.000-01		
				Сборочные единицы		
11		19	А1Г016.020	Рама	1	
11		20	А1Г016.030	Рама	1	
11		21	А1Г016.040	Установка вентиляторная	1	
11		22	А1Г016.050	Установка вентиляторная	1	
11		23	А1Г016.060-01	Переход	2	
11		24	А1Г019.050-02	Короб	1	
11		25	А1Г019.060-02	Короб	1	

Инв.№ подл. | Подп. и дата | Взам. инв.№ | Инв.№ дубл. | Подп. и дата

А1Г019.000 Лист 2

Изм. Лист № докум. Подп. Дата

Копировал: Формат А4

Серия 5.904-7 вып.1

Формат	Зона	Поз.	Обозначение	Наименование	Кол.	Примечание
11		26	А1Г019.070	Короб	4	
				Стандартные изделия		
		27		Болт М10х35.36 ГОСТ 7798-70	232	
		28		Гайка М10.4 ГОСТ 5915-70	312	
		29		Калорифер КВБ-70 ГОСТ 7201-70	8	
				А1Г019.000-02		
				Сборочные единицы		
11		19	А1Г016.020	Рама	1	
11		20	А1Г016.030	Рама	1	
11		21	А1Г016.040-01	Установка вентиляторная	1	
11		22	А1Г016.050-01	Установка вентиляторная	1	
11		23	А1Г016.060-01	Переход	2	
11		24	А1Г019.050-02	Короб	1	
11		25	А1Г019.060-02	Короб	1	
11		26	А1Г019.070	Короб	4	
				Стандартные изделия		
		27		Болт М10х35.36 ГОСТ 7798-70	220	
		28		Гайка М10.4 ГОСТ 5915-70	300	
		29		Калорифер КВБ-7П ГОСТ 7201-70	8	
				А1Г019.000-03		
				Сборочный чертеж		
11		19	А1Г016.020-01	Рама	1	
11		20	А1Г016.030-01	Рама	1	
11		21	А1Г016.040-01	Установка вентиляторная	1	
11		22	А1Г016.050-01	Установка вентиляторная	1	
11		23	А1Г016.060	Переход	2	
11		24	А1Г019.050-01	Короб	1	
11		25	А1Г019.060-01	Короб	1	

Инв.№ подл. | Подп. и дата | Взам. инв.№ | Инв.№ дубл. | Подп. и дата

А1Г019.000 Лист 3

Изм. Лист № докум. Подп. Дата

Копировал: Формат А4

Формат	Зона	Поз.	Обозначение	Наименование	Кол.	Примечание
		26	А1Г019.070-02	Короб	4	
				Стандартные изделия		
		27		Болт М10х35.36 ГОСТ 7798-70	220	
		28		Гайка М10.4 ГОСТ 5916-70	300	
		29		Калорифер КВБ-6П ГОСТ 7201-70	8	
				А1Г019.000-04		
				Сборочные единицы		
11		19	А1Г016.020-01	Рама	1	
11		20	А1Г016.030-01	Рама	1	
11		21	А1Г016.040-01	Установка вентиляторная	1	
11		22	А1Г016.050-01	Установка вентиляторная	1	
11		23	А1Г016.060-02	Переход	2	
11		24	А1Г019.050-03	Короб	1	
11		25	А1Г019.060-03	Короб	1	
11		26	А1Г019.070-02	Короб	4	
				Стандартные изделия		
		27		Болт М10х35.36 ГОСТ 7798-70	244	
		28		Гайка М10.4 ГОСТ 5915-70	424	
		29		Калорифер КВБ-8П ГОСТ 7201-70	8	

Инв.№ подл. | Подп. и дата | Взам. инв.№ | Инв.№ дубл. | Подп. и дата

А1Г019.000 Лист 4

Изм. Лист № докум. Подп. Дата

Копировал: 1005419 45 Формат А4

АТГ019.000СБ

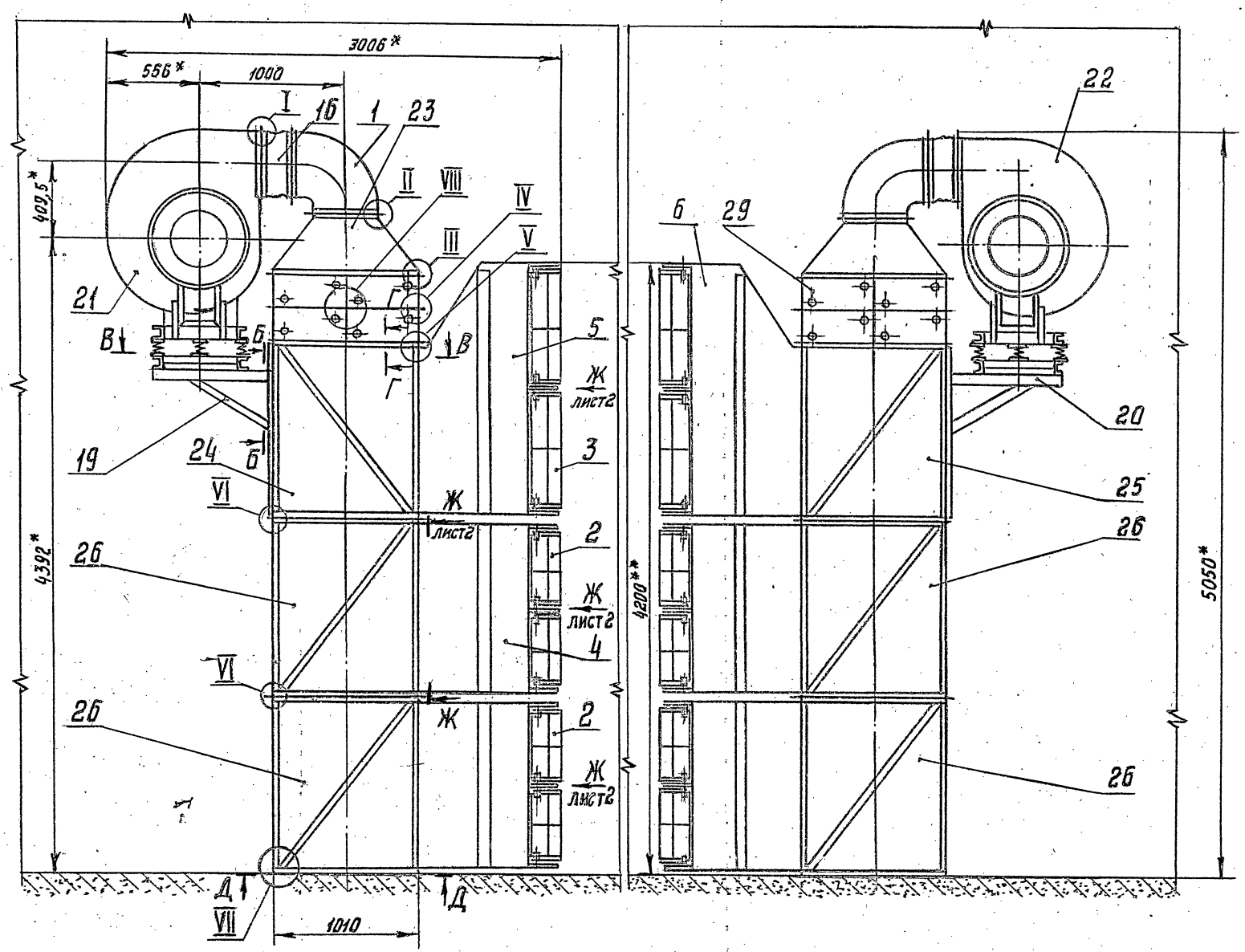

Обозначение	Шифр	Рис	Размеры, мм								Масса, кг
			h_1^*	h_2^*	h_3^*	h_4	B_1^{**}	ℓ	ℓ_1^*	ℓ_2^*	ℓ_3^*	
АТГ019.000	ЗВТ6-1	1	1113	360	660	70	3600	65	60	700	350	2150
-01	ЗВТ6-2	2							2,5			2230
-02	ЗВТ6-3		1151									2295
-03	ЗВТ6-4	1	1216	425	790	95	4200	75	125	830	415	2245
-04	ЗВТ6-5	3							—			2430

1. *Размеры для справок.
2. **Размеры проема ворот
3. Размеры Н, В устанавливаются при проектировании. Размер h_1 устанавливается при монтаже в зависимости от размера Н (см. АТГ016.000ТО)
4. Предельные отклонения размеров: $+t_2; \pm t_2/2$
5. Сварные швы С2, Т1, Т3, Н1 по ГОСТ 5264-69.

Изм.	Лист	N докум.	Подп.	Дата
Разраб.		Комиссаров		
Пров.		Грановский		
Рук. груп.		Грановский		
Гл. спец.		Ушомирская		
Н. контр.		Мерзлякова		11-80
Утв.		Сливак		11-80

АТГ019.000СБ

Завеса воздушно-тепловая ЗВТ6. Сборочный чертеж.

Лит	Масса	Масштаб
И	См. табл.	—
Лист 1	Листов 2	

Госстрой СССР САНТЕХПРОЕКТ Москва

Серия 5.904-1 Вып.1

Инв.N подл. | Подп. и дата | Взам.инв.N | Инв.N дубл. | Подп. и дата

Формат	Зона	Поз.	Обозначение	Наименование	Кол.	Примечание
				Документация		
12			А1Г019.010СБ	Сборочный чертеж		
				Детали		
11		1	А1Г019.002	Лист	3	
			Переменные данные для исполнений:			
				А1Г019.010		
				Сборочные единицы		
12		2	А1Г019.020	Носок	1	
				Детали		
Б4		3	А1Г019.003	Лист 450-4,0 ×1120-Б.Б		
				Лист Б1,5 ГОСТ 19903-74 1-IV-Ст3 ГОСТ 16523-70	1	5,9 кг
Б4		4	А1Г.019.004	Лист 468-4,0×1120-Б.Б		
				Лист Б1,5 ГОСТ 19903-74 1-IV-Ст3 ГОСТ 16523-70	1	6,2 кг
11		5	А1Г019.005	Накладка	1	
		6	—02	Накладка	1	
				А1Г019.010-01		
				Сборочные единицы		
12		2	А1Г019.020-01	Носок	1	
				Детали		
Б4		3	А1Г019.006	Лист 450-4,0 ×1720-Б.Б		
				Лист Б1,5 ГОСТ 19903-74 1-IV-Ст3 ГОСТ 16523-70	1	9,1 кг

Изм. Лист № докум. Подп. Дата — А1Г019.010 — Лит. И | Лист 1 | Листов 2

Насадок

Госстрой СССР САНТЕХПРОЕКТ г. Москва

Копировал: Формат А4

Формат	Зона	Поз.	Обозначение	Наименование	Кол.	Примечание
Б4		4	А1Г019.007	Лист 468-4,4×1720-Б.Б.		
				Лист Б1,5 ГОСТ 19903-74 1-IV-Ст3 ГОСТ 16523-70	1	9,5 кг
11		5	А1Г019.005 — 01	Накладка	1	
		6	—03	Накладка	1	

Изм. Лист № докум. Подп. Дата — А1Г019.010 — Лист 2

Копировал: Формат А4

Инв. № подл. | Подп. и дата | Взам. инв. № | Инв. № дубл. | Подп. и дата

Серия 5.904-7 Вып. 1

А1Г019.000СБ

IX / лист 1 М1:2,5

ГОСТ 14771-76-Т1-Δ2-ИИп

9

8

И

К

3

150*

3-3 М1:2 повернуто

К-К М1:1 повернуто

Вид И М1:10 повернуто

Ж-Ж лист 1 М1:10

Е-Е М1:10

Т1-Δ3

Л

12

1120

5

Л-Л М1:10

350

h*

ГОСТ 11534-75-Т1

ГОСТ 14771-76-Т1-ИИп

X / М1:2,5

27

28

15

8

11

109*

10

7

3*

ф10*

46*

Изм. Лист № докум. Подп. Дата — А1Г019.000СБ — Лист 2

Ц00549 47 Формат А3

А1Г019.005

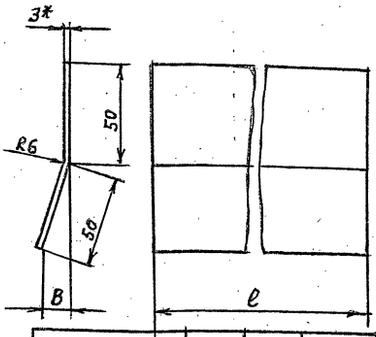

Обозначение	B, мм	ℓ, мм	Масса, кг
А1Г019.005	14	1120	2,6
—01		1720	4,0
—02	25	1120	2,6
—03		1720	4,0
—04	14	1640	3,9
—05	25		

1. * Размер для справок
2. Предельные отклонения размеров: -t2; ±t2/2.

Изм.	Лист	№ докум.	Подп.	Дата	А1Г019.005			
Разраб.		Комиссаров			Накладка	Лит.	Масса	Масшт.
Пров.		Грановский				И	см. табл	—
Рук. груп.		Грановский				Лист	Листов 1	
Н. контр.		Мерзлякова		VI-80	Лист Б3,0 ГОСТ 19903-74 / 1-IV-Ст.3 ГОСТ 16523-70	Госстрой СССР САНТЕХПРОЕКТ г. Москва		
Утв.		Ушомирская		06.80				

Инв. № подл. | Подп. и дата | Взам. инв. № | Инв. № дубл. | Подп. и дата

Формат А1

А1Г019.021

Рис. 1

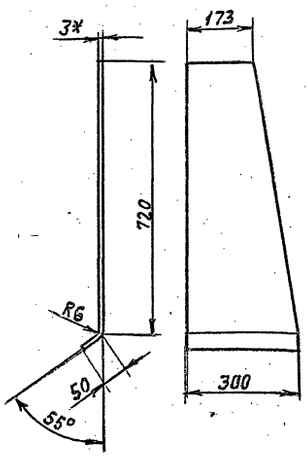

Рис. 2
Остальное см. рис. 1



Обозначение	Рис.
А1Г019.021	1
—01	2

1. * Размер для справок.
2. Предельные отклонения размеров: -t2; ±t2/2

Изм.	Лист	№ докум.	Подп.	Дата	А1Г019.021			
Разраб.		Комиссаров			Лист	Лит.	Масса	Масшт.
Пров.		Грановский				И	4,3	1:10
Рук. гр.		Грановский				Лист	Листов 1	
Н. контр.		Мерзлякова		VI-80	Лист Б3,0 ГОСТ 19903-74 / 1-IV-Ст.3 ГОСТ 16523-70	Госстрой СССР САНТЕХПРОЕКТ г. Москва		
Утв.		Ушомирская		06.80				

Инв. № подл. | Подп. и дата | Взам. инв. № | Инв. № дубл. | Подп. и дата

Формат А1

Серия 5.904-7 Вып. 1

А1Г019.002

Рис. 1

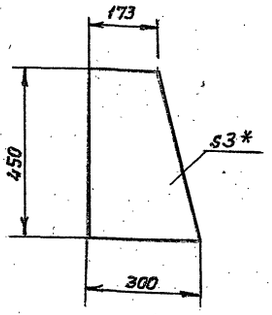

Рис. 2
Остальное см. рис. 1

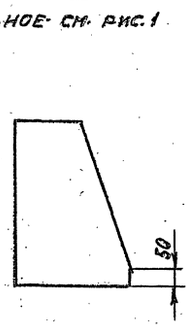

Обозначение	Рис.
А1Г019.002	1
—01	2

1. * Размер для справок.
2. Предельные отклонения размеров: -t2; ±t2/2

Изм.	Лист	№ докум.	Подп.	Дата	А1Г019.002			
Разраб.		Комиссаров			Лист	Лит.	Масса	Масшт.
Пров.		Грановский				И	2,5	1:10
Рук. груп.		Грановский				Лист	Листов 1	
Н. контр.		Мерзлякова		VI-80	Лист Б3,0 ГОСТ 19903-74 / 1-IV-Ст.3 ГОСТ 16523-70	Госстрой СССР САНТЕХПРОЕКТ г. Москва		
Утв.		Ушомирская		06.80				

Инв. № подл. | Подп. и дата | Взам. инв. № | Инв. № дубл. | Подп. и дата

Формат А1

Формат	Зона	Поз.	Обозначение	Наименование	Кол.	Примечание
				Документация		
12			А1Г019.020 СБ	Сборочный чертеж		
				Детали		
11		1	А1Г019.011-01	Лист	3	
				Переменные данные для исполнений:		
				А1Г019.020		
				Детали		
11		2	А1Г019.011	Лист	6	
Б4		3	А1Г019.012	Лист 347-3,6 х 1120-6,6		
				Лист Б1,5 ГОСТ 19903-74 / 1-IV-Ст.3 ГОСТ 16523-70	1	4,6 кг
Б4		4	А1Г019.013	Лист 450-4,0 х 1120-6,6		
				Лист Б1,5 ГОСТ 19903-74 / 1-IV-Ст.3 ГОСТ 16523-70	1	5,9 кг
				А1Г019.020-01		
				Детали		
11		2	А1Г019.011	Лист	10	
Б4		3	А1Г019.014	Лист 347-3,6 х 1720-9,2		
				Лист Б1,5 ГОСТ 19903-74 / 1-IV-Ст.3 ГОСТ 16523-70	1	7 кг
Б4		4	А1Г019.015	Лист 450-4,4 х 1720-9,2		
				Лист Б1,5 ГОСТ 19903-74 / 1-IV-Ст.3 ГОСТ 16523-70	1	9,1 кг

Изм.	Лист	№ докум.	Подп.	Дата	А1Г019.020			
Разраб.		Комиссаров			Носок	Лит.	Масса	Масшт.
Пров.		Грановский				И		1
Рук. гр.		Грановский				Лист	Листов	
Н. контр.		Мерзлякова		VI-80		Госстрой СССР САНТЕХПРОЕКТ г. Москва		
Утв.		Ушомирская		06.80				

Инв. № подл. | Подп. и дата | Взам. инв. № | Инв. № дубл. | Подп. и дата

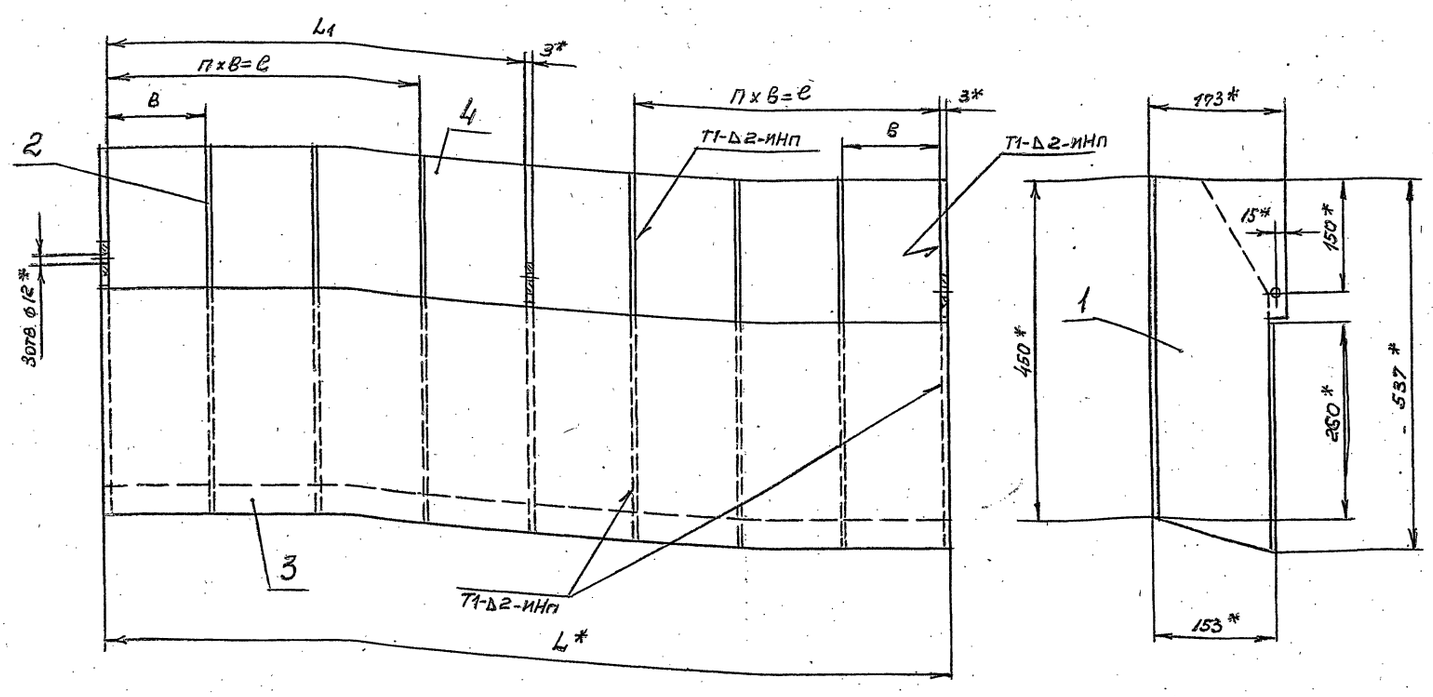

Обозначение	Размеры, мм				П, шт.	Масса, кг
	L*	L1	С	В		
А1Г019.020	1120	555	414	138	3	21,6
-01	1720	855	710	142	5	30,8

1.* Размеры для справок.

2. Предельные отклонения размеров: $\pm t_2/2$.

3. Сварные швы по ГОСТ 14771-76.

Изм.	Лист	№ докум.	Подп.	Дата
Разраб.		Комиссаров		
Пров.		Грановский		
Рук.гр.		Грановский		
Гл.спец.		Ушомирская		
Н.контр.		Мерзлякова		VII-20
Утв.		Спивак		VI-21

А1Г019.020 СБ

Носок.

Сборочный чертеж.

Лит.	Масса	Масштаб
И	См. табл.	—
Лист	Листов 1	

Госстрой СССР САНТЕХПРОЕКТ г. МОСКВА

Формат А2

Серия 5.904-7 вып.1

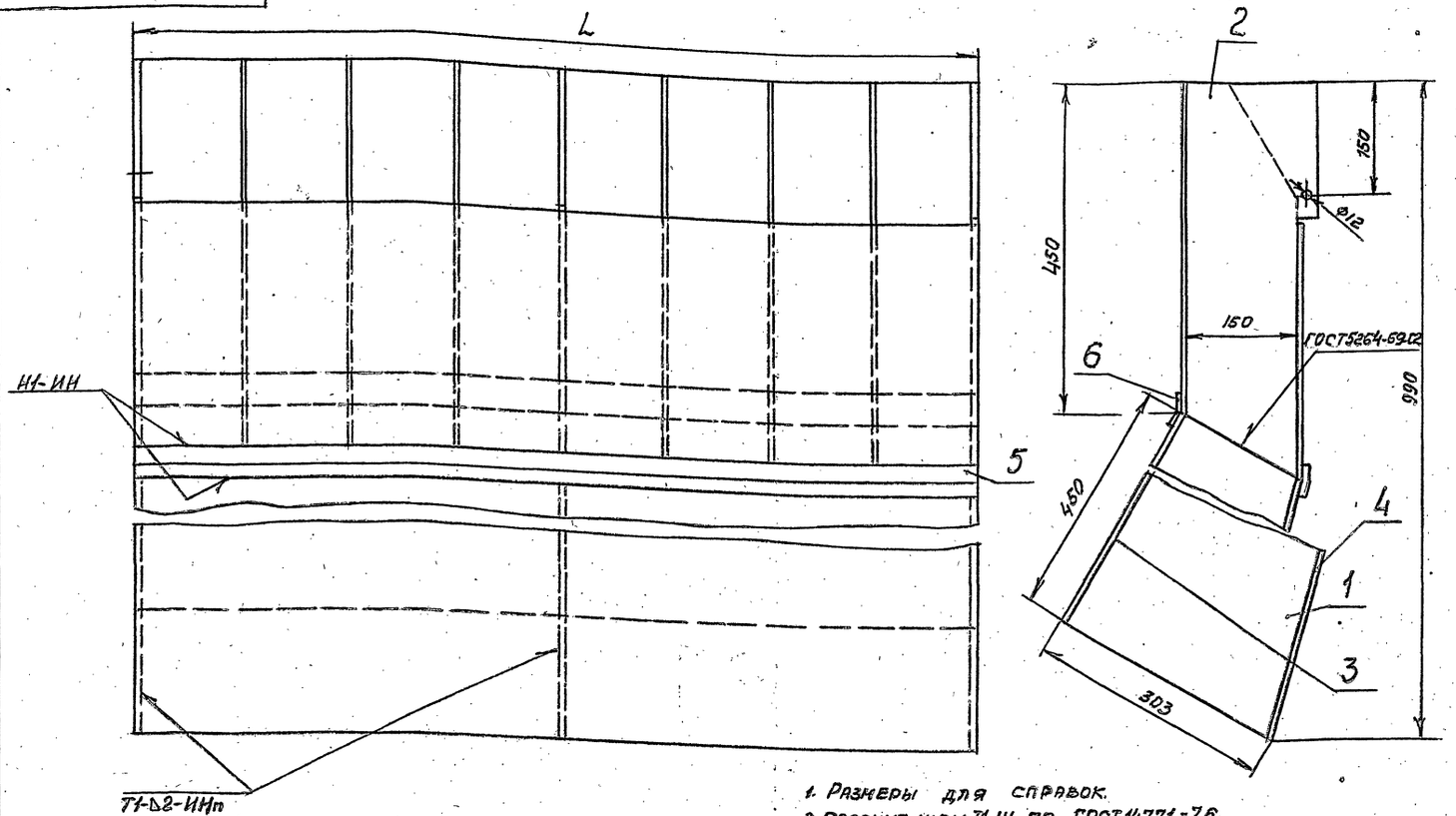

Обозначение	L, мм	Масса, кг
А1Г019.010	1120	46,6
-01	1720	64,9

1. Размеры для справок.

2. Сварные швы Т1, Н1 по ГОСТ 14771-76.

Изм.	Лист	№ докум.	Подп.	Дата
Разраб.		Комиссаров		
Пров.		Грановский		
Рук.гр.		Грановский		
Гл.спец.		Ушомирская		
Н.контр.		Мерзлякова		VII-20
Утв.		Спивак		VI-21

А1Г019.010СБ

Насадок.

Сборочный чертеж.

Лит.	Масса	Масштаб
И	См. табл.	—
Лист	Листов 1	

Госстрой СССР САНТЕХПРОЕКТ г. Москва

Формат	Зона	Поз.	Обозначение	Наименование	Кол.	Примечание
				Документация		
12			А1Г019.030СБ	Сборочный чертеж		
				Сборочные единицы		
11		1	А1Г019.020	Носок	1	
				Детали		
11		2	А1Г019.002-01	Лист	1	
11		3	А1Г019.005-04	Накладка	1	
		4	-05	Накладка	1	
11		5	А1Г019.021	Лист	1	
11		6	А1Г019.022	Лист	1	
		7	-01	Лист	1	

Изм.	Лист	N докум.	Подп.	Дата
Разраб.		Комиссаров		
Пров.		Грановский		
Рук. груп.		Грановский		
Н. контр.		Мерзлякова		VI-80
Утв.		Чиомирская		05.80

А1Г019.030

Насадок

Лит	Лист	Листов
И		1

Госстрой СССР САНТЕХПРОЕКТ г. Москва

Формат А1

Формат	Зона	Поз.	Обозначение	Наименование	Кол.	Примечание
				Документация		
12			А1Г019.040СБ	Сборочный чертеж		
				Сборочные единицы		
11		1	А1Г019.020	Носок	1	
				Детали		
11		2	А1Г019.002-01	Лист	1	
11		3	А1Г019.005-04	Накладка	1	
		4	-05	Накладка	1	
11		5	А1Г019.021-01	Лист	1	
11		6	А1Г019.022	Лист	1	
		7	-02	Лист	1	

Изм.	Лист	N докум.	Подп.	Дата
Разраб.		Комиссаров		
Пров.		Грановский		
Рук. груп.		Грановский		
Н. контр.		Мерзлякова		VI-80
Утв.		Чиомирская		05.80

А1Г019.040

Насадок

Лит	Лист	Листов
И		1

Госстрой СССР САНТЕХПРОЕКТ г. Москва

Формат А1

Серия 5.904-7 вып.1

Формат	Зона	Поз.	Обозначение	Наименование	Кол.	Примечание
				Документация		
22			А1Г019.050СБ	Сборочный чертеж		
				Детали		
11		1	А1Г016.102-08	Уголок	2	
11		2	А1Г016.103	Швеллер	1	
БЧ		3	А1Г019.025	Уголок ℓ = 1120-2,6		
				Уголок $\frac{\text{Б-40х40х4 ГОСТ 8509-72}}{\text{Ст 3-I ГОСТ 535-79}}$	4	2,7кг
БЧ		4	А1Г019.026	Лист 80-2,2 х 160-2,5		
				Лист $\frac{\text{4,0 ГОСТ 19903-74}}{\text{Ст 3 ГОСТ 14637-69}}$	2	0,4 кг.
БЧ		5	А1Г019.027	Уголок ℓ = 1082-2,6		
				Уголок $\frac{\text{Б-40х40х4 ГОСТ 8509-72}}{\text{Ст 3-I ГОСТ 535-79}}$	4	2,6 кг
БЧ		6	А1Г019.028	Лист 960-2,3 х 1150-2,6		
				Лист $\frac{\text{Б1,5 ГОСТ 19903-74}}{\text{I-IV-Ст 3 ГОСТ 16523-70}}$	2	13кг
				Переменные данные для исполнений:		
				А1Г019.050		
				Детали		
БЧ		7	А1Г019.029	Лист 610-1,75 х 1150-2,5		
				Лист $\frac{\text{Б1,5 ГОСТ 19903-74}}{\text{I-IV-Ст 3 ГОСТ 16523-70}}$	2	8,2кг
БЧ		8	А1Г019.031	Уголок ℓ = 652-2		
				Уголок $\frac{\text{Б-40х40х4 ГОСТ 8509-72}}{\text{Ст 3-I ГОСТ 535-79}}$	4	1,6 кг.

Изм.	Лист	N докум.	Подп.	Дата
Разраб.		Комиссаров		
Пров.		Грановский		
Рук. груп.		Грановский		
Н. контр.		Мерзлякова		VI-80
Утв.		Чиомирская		05.80

А1Г019.050

Короб

Лит	Лист	Листов
И	1	2

Госстрой СССР САНТЕХПРОЕКТ г. Москва

Формат А1

Формат	Зона	Поз.	Обозначение	Наименование	Кол.	Примечание
БЧ		9	А1Г019.032	Лист 60-1,5 х 1002-2,5		
				Лист $\frac{\text{1,0 ГОСТ 19903-74}}{\text{Ст 3 ГОСТ 14637-69}}$	2	1,9кг
				А1Г019.050-01		
				Детали		
БЧ		7	А1Г019.033	Лист 740-2 х 1150-2,5		
				Лист $\frac{\text{Б1,5 ГОСТ 19903-74}}{\text{I-IV-Ст 3 ГОСТ 16523-70}}$	2	10 кг
БЧ		8	А1Г019.034	Уголок ℓ = 782-2		
				Уголок $\frac{\text{Б-40х40х4 ГОСТ 8509-72}}{\text{Ст 3-I ГОСТ 535-79}}$	4	1,9кг
БЧ		9	А1Г019.035	Лист 125-2,9 х 1002-2,5.		
				Лист $\frac{\text{4,0 ГОСТ 19903-74}}{\text{Ст 3 ГОСТ 14637-69}}$	2	3,9кг
				А1Г019.050-02		
				Детали		
БЧ		7	А1Г019.036	Лист 610-1,75 х 1150-2,5		
				Лист $\frac{\text{Б1,5 ГОСТ 19903-74}}{\text{I-IV-Ст 3 ГОСТ 16523-70}}$	2	7,7кг
БЧ		8	А1Г019.037	Уголок ℓ = 652-2		
				Уголок $\frac{\text{Б-40х40х4 ГОСТ 8509-72}}{\text{Ст 3-I ГОСТ 535-79}}$	4	1,6кг
				А1Г019.050-03		
				Детали		
БЧ		7	А1Г019.038	Лист 740-2 х 1150-2,5		
				Лист $\frac{\text{Б1,5 ГОСТ 19903-74}}{\text{I-IV-Ст 3 ГОСТ 16523-70}}$	2	9,4кг
БЧ		8	А1Г019.039	Уголок ℓ = 782-2		
				Уголок $\frac{\text{Б-40х40х4 ГОСТ 8509-72}}{\text{Ст 3-I ГОСТ 535-79}}$	4	1,9кг

Изм.	Лист	N докум.	Подп.	Дата

А1Г019.050

Лист 2

АГО19.040СБ

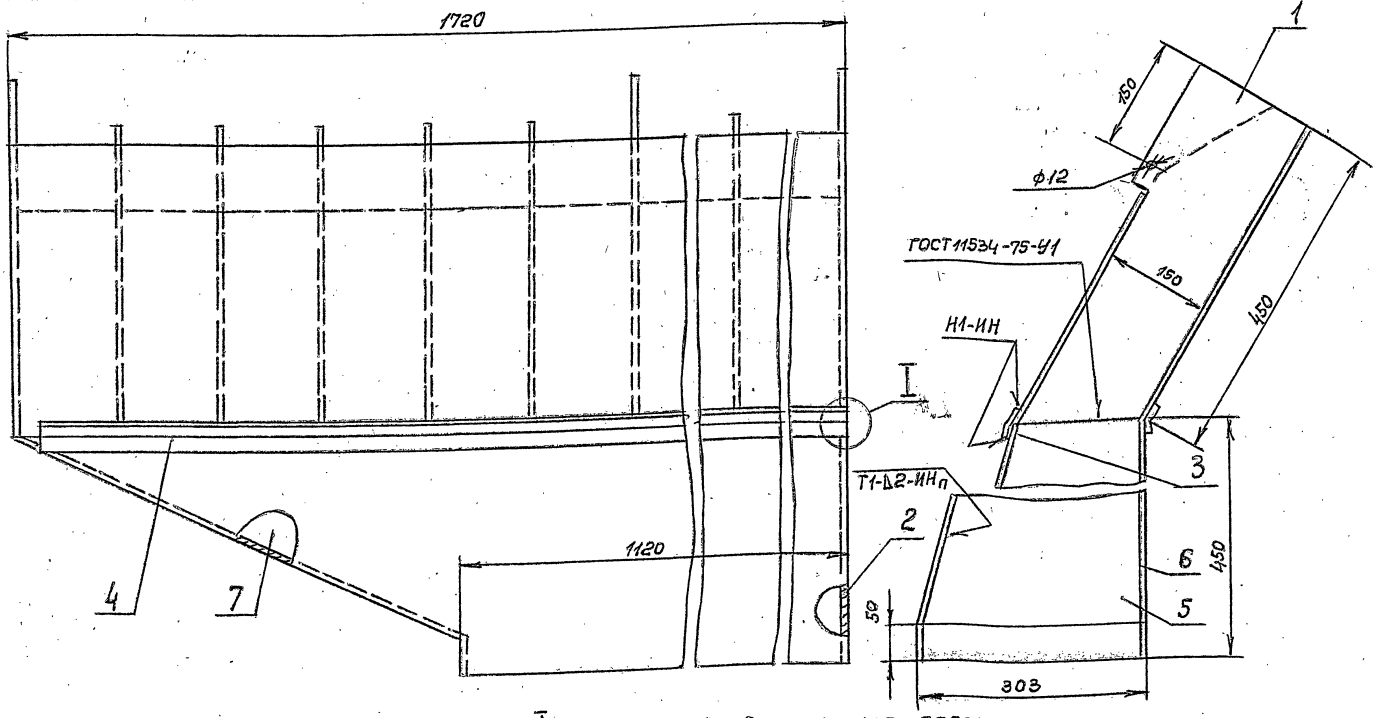

I
М1:1

1. Размеры для справок.
2. Сварные швы Т1, Н1 по ГОСТ 14771-76.

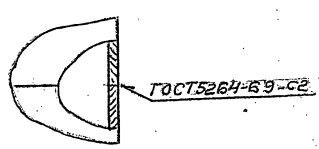

Изм.	Лист	№ докум.	Подп.	Дата
Разраб.		Комиссаров		
Пров.		Грановский		
Рук.гр.		Грановский		
Гл.спец.		Ушомирская		
Н.контр.		Мерзлякова		
Утв.		Спивак		

АГО19.040СБ

Насадок.
Сборочный чертеж.

Лит.	Масса	Масштаб
И	72,6	1:5
Лист	Листов 1	

Госстрой СССР
САНТЕХПРОЕКТ
г. Москва

Формат А2

АГО19.030СБ

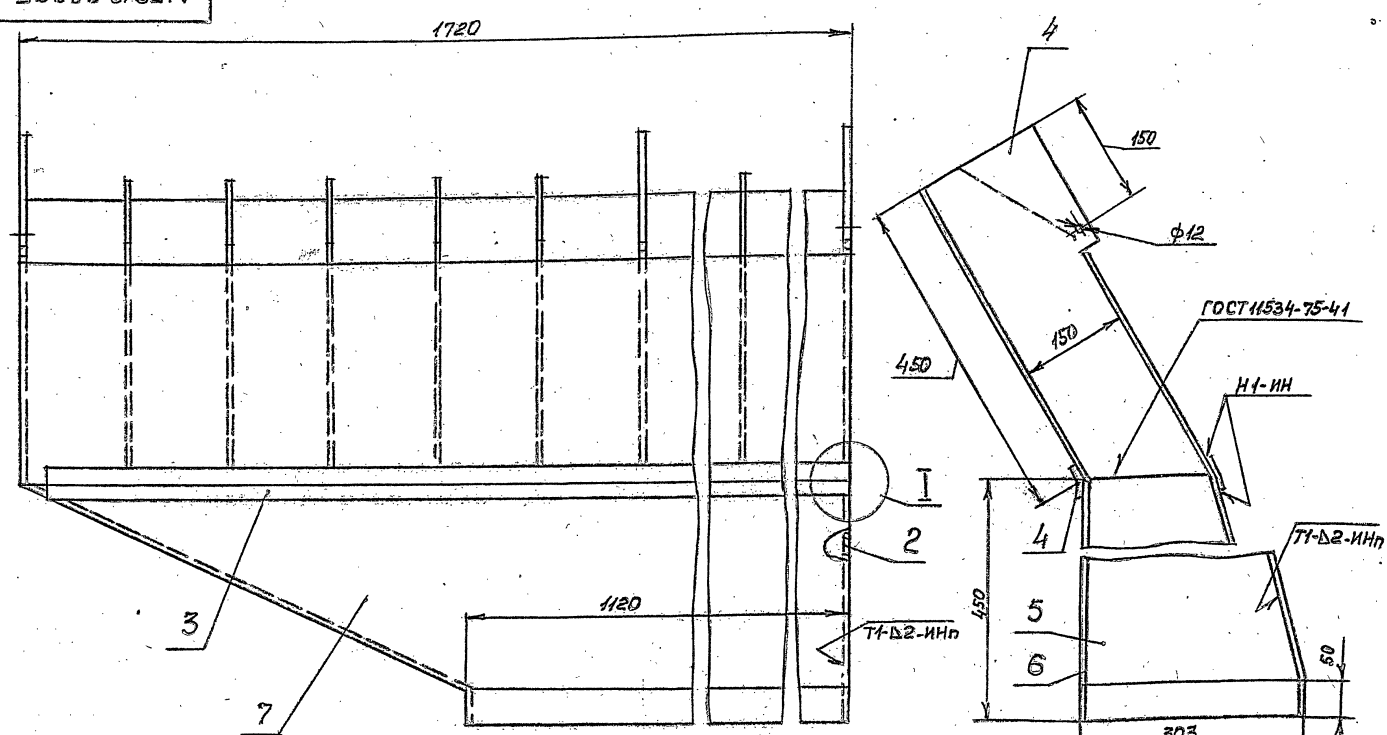

I
М1:1

1. Размеры для справок.
2. Сварные швы Т1, Н1 по ГОСТ 14771-76.

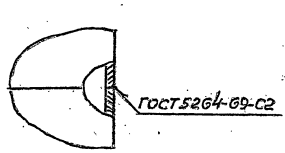

Изм.	Лист	№ докум.	Подп.	Дата
Разраб.		Комиссаров		
Пров.		Грановский		
Рук.гр.		Грановский		
Гл.спец.		Ушомирская		
Н.контр.		Мерзлякова		
Утв.		Спивак		

АГО19.030СБ

Насадок.
Сборочный чертеж.

Лит.	Масса	Масштаб
И	72,6	1:5
Лист	Листов 1	

Госстрой СССР
САНТЕХПРОЕКТ
г. Москва

Серия 5.904-7 вып.1

Инв. № подл. | Подп. и дата | Взам. инв. № | Инв. № дубл. | Подп. и дата

Инв. № подл. | Подп. и дата | Взам. инв. № | Инв. № дубл. | Подп. и дата

Формат А2

Рис. 1

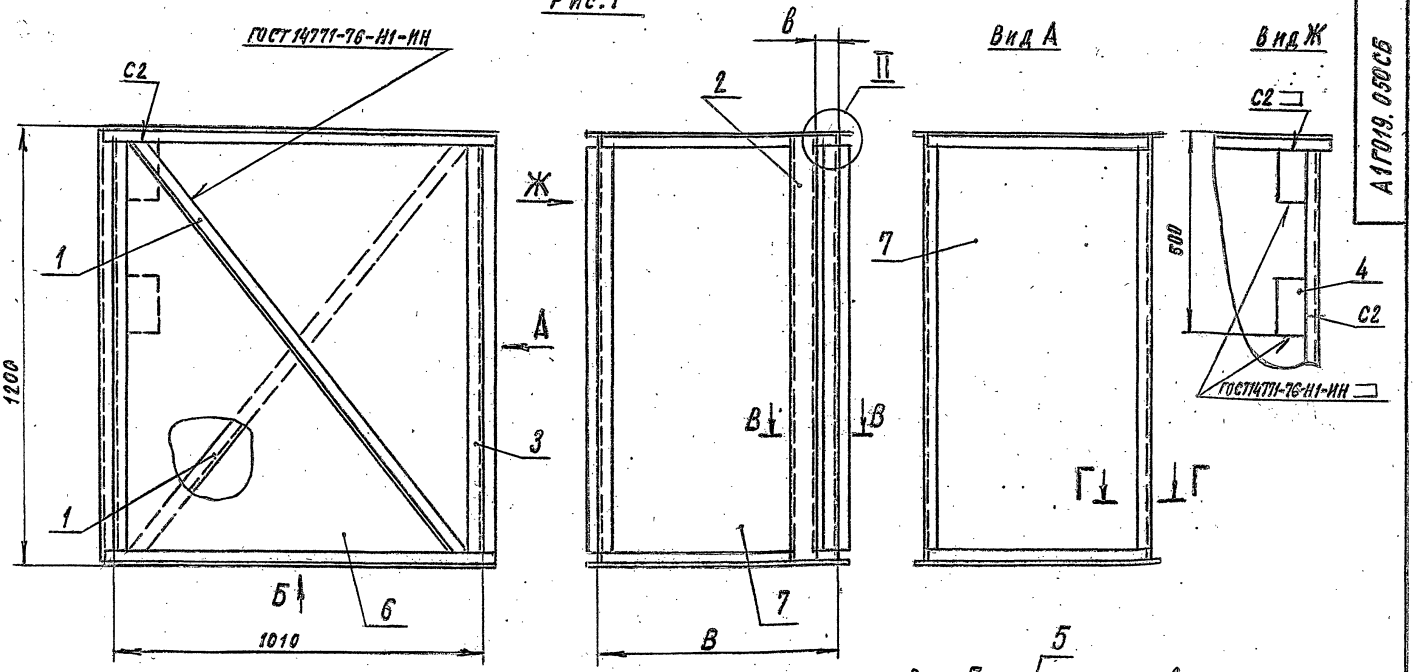

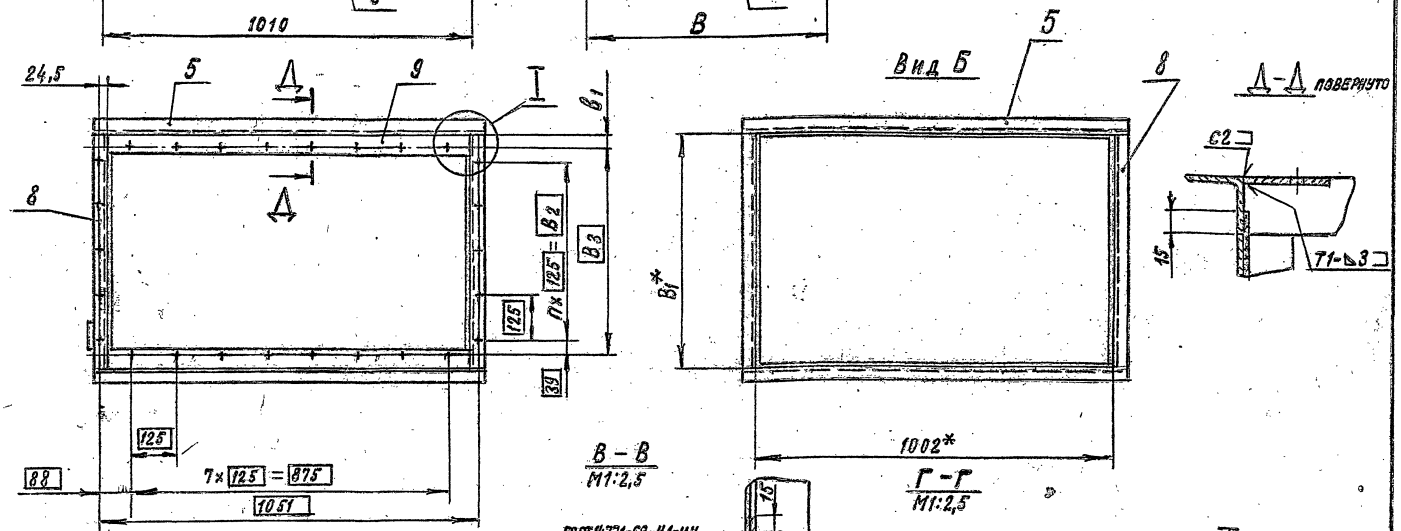

Рис. 2

Остальное – см. рис. 1

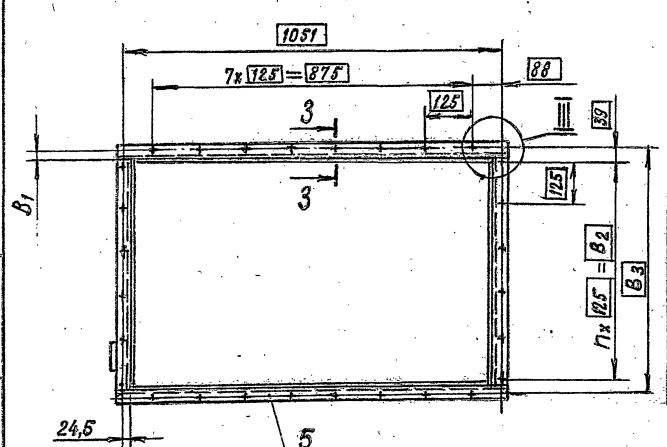

Обозначение	Рис.	Размеры, мм						n, шт.	n_1, шт.	Масса, кг
		B	B_1^*	B_2	B_3	b	b_1			
А1Г018.050	1	560	652	500	578	54	37	4	26	80
–01		790	782			184	102			88
–02	2	660	652	625	703	54	25,5	5	28	75
–03		790	782	750	828	184	23	6	30	83

1. * Размеры для справок.
2. Неуказанные предельные отклонения размеров: $\pm t_2/2$, t_2, $t_2/2$
3. Сварные швы С2, Т1 по ГОСТ 5264-69

3–3 повернуто
М1:2,5

III
М1:2

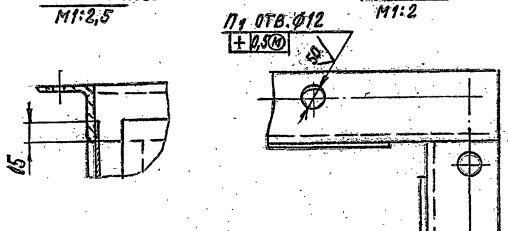

				А1Г019.050СБ			
Изм.	Лист	№ докум.	Подп.	Дата			
Разраб.		Комиссаров			Короб. Сборочный чертеж	Лит.	Масса	Масштаб
Пров.		Грановский				Н	см. табл.	
Рук. группы		Грановский				Лист	Листов 1	
Гл. спец.		Ушомирская				Госстрой СССР Сантехпроект г. Москва		
Н. контр.		Нерзякова						
Утв.		Спивак						

Инв. № подл. | Подп. и дата | Взам. инв. № | Инв. № дубл. | Подп. и дата

Формат А2

Формат	Зона	Поз.	Обозначение	Наименование	Кол.	Примечание
				Документация		
22			А1Г019.060 СБ	Сборочный чертеж		
				Детали		
11		1	А1Г016.102-08	Уголок	2	
11		2	А1Г016.103	Швеллер	1	
Б4		3	А1Г019.041	Лист 80-2,2 х 150-2,5		
				Лист Б4,0 ГОСТ 19903-74 / Ст.3 ГОСТ 14637-69	2	0,4 кг
Б4		4	А1Г019.042	Уголок ℓ=1120-2,6		
				Уголок Б-40х40х4 ГОСТ 8509-72 / Ст.3-I ГОСТ 535-79	4	2,7 кг
Б4		5	А1Г019.043	Уголок ℓ=1082-2,6		
				Уголок Б-40х40х4 ГОСТ 8509-72 / Ст.3-I ГОСТ 535-79	4	2,6 кг
Б4		6	А1Г019.044	Лист 960-2,3 х 1150-2,6		
				Лист Б1,5 ГОСТ 19903-74 / 1-IV-Ст.3 ГОСТ 16523-70	2	13 кг
			Переменные данные для исполнений:			
				А1Г019.060		
				Детали		
Б4		7	А1Г019.045	Лист 610-1,75 х 1150-2,6		
				Лист Б1,5 ГОСТ 19903-74 / 1-IV-Ст.3 ГОСТ 16523-70	2	8,2 кг
Б4		8	А1Г019.046	Уголок ℓ=652-2		
				Уголок Б-40х40х4 ГОСТ 8509-72 / Ст.3 ГОСТ 535-79	4	1,6 кг

Изм. Лист № докум. Подп. Дата — А1Г019.060

Разраб. Комиссаров — Короб — Лит. | Лист 1 | Листов 2

Пров. Грановский

Рук. груп. Грановский

Н. контр. Мерзлякова 11-76

Утв. Чиомирская

Госстрой СССР САНТЕХПРОЕКТ г. Москва

Копировал: Формат А4

Формат	Зона	Поз.	Обозначение	Наименование	Кол.	Примечание
Б4		9	А1Г019.047	Лист 60-1,9 х 1002-2,6		
				Лист Б4,0 ГОСТ 19903-74 / Ст.3 ГОСТ 14637-69	2	1,9 кг
				А1Г019.060-01		
				Детали		
Б4		7	А1Г019.048	Лист 740-2 х 1150-2,6		
				Лист Б1,5 ГОСТ 19903-74 / 1-IV-Ст.3 ГОСТ 16523-70	2	10 кг
Б4		8	А1Г019.049	Уголок ℓ=782-2		
				Уголок Б-40х40х4 ГОСТ 8509-72 / Ст.3-I ГОСТ 535-79	4	1,9 кг
Б4		9	А1Г019.051	Лист 125-2,9 х 1002-2,6		
				Лист Б4,0 ГОСТ 19903-74 / Ст.3-I ГОСТ 14637-69	2	3,9 кг
				А1Г019.060-02		
				Детали		
Б4		7	А1Г019.052	Лист 610-1,75 х 1150-2,6		
				Лист Б1,5 ГОСТ 19903-74 / 1-IV-Ст.3 ГОСТ 16523-70	2	7,7 кг
Б4		8	А1Г019.053	Уголок ℓ=652-2		
				Уголок Б-40х40х4 ГОСТ 8509-72 / Ст.3-I ГОСТ 535-79	4	1,6 кг
				А1Г019.060-03		
				Детали		
Б4		7	А1Г019.054	Лист 740-2 х 1150-2,6		
				Лист Б1,5 ГОСТ 19903-74 / 1-IV-Ст.3 ГОСТ 16523-70	2	9,4 кг
Б4		8	А1Г019.055	Уголок ℓ=782-2		
				Уголок Б-40х40х4 ГОСТ 8509-72 / Ст.3-I ГОСТ 535-79	4	1,9 кг

Изм. Лист № докум. Подп. Дата — А1Г019.060 — Лист 2

Копировал: Формат А4

Серия 5.904-7 вып. 1

Формат	Зона	Поз.	Обозначение	Наименование	Кол.	Примечание
			Переменные данные для исполнений:			
				А1Г019.070		
*)			А1Г019.070 СБ	Сборочный чертеж		*) 11; 12
				Детали		
				Детали		
11		1	А1Г016.102	Уголок	2	
		2	-01	Уголок	1	
Б4		3	А1Г019.061	Уголок ℓ=1120-6,6		
				Уголок Б-40х40х4 ГОСТ 8509-72 / Ст.3-I ГОСТ 535-79	4	2,7 кг
Б4		4	А1Г019.062	Уголок ℓ=1082-6,6		
				Уголок Б-40х40х4 ГОСТ 8509-72 / Ст.3-I ГОСТ 535-79	4	2,6 кг
Б4		5	А1Г019.063	Уголок ℓ=652-5		
				Уголок Б-40х40х4 ГОСТ 8509-72 / Ст.3-I ГОСТ 535-79	4	1,6 кг
Б4		6	А1Г019.064	Лист 960-5,6 х 1150-6,6		
				Лист Б1,5 ГОСТ 19903-74 / 1-IV-Ст.3 ГОСТ 16523-70	2	12,1 кг
Б4		7	А1Г019.065	Лист 610-4,4 х 1150-6,6		
				Лист Б1,5 ГОСТ 19903-74 / 1-IV-Ст.3 ГОСТ 16523-70	1	7,7 кг
				А1Г019.070-01		
				Документация		
*)			А1Г019.070-01 СБ	Сборочный чертеж		*) 11; 12
				Детали		
11		1	А1Г016.102-02	Уголок	2	
		2	-03	Уголок	1	

Изм. Лист № докум. Подп. Дата — А1Г019.070

Разраб. Комиссаров — Короб — Лит. | Лист 1 | Листов 5

Пров. Грановский

Рук. груп. Грановский

Н. контр. Мерзлякова 11-76

Утв. Чиомирская

Госстрой СССР САНТЕХПРОЕКТ г. Москва

Копировал: Формат А4

Формат	Зона	Поз.	Обозначение	Наименование	Кол.	Примечание
Б4		3	А1Г019.066	Уголок, ℓ=1120-9,2		
				Уголок Б-40х40х4 ГОСТ 8509-72 / Ст.3-I ГОСТ 535-79	4	4,2 кг
Б4		4	А1Г019.067	Уголок ℓ=1082-6,6		
				Уголок Б-40х40х4 ГОСТ 8509-72 / Ст.3-I ГОСТ 535-79	4	2,6 кг
Б4		5	А1Г019.068	Уголок ℓ=652-5		
				Уголок Б-40х40х4 ГОСТ 8509-72 / Ст.3-I ГОСТ 535-79	4	1,6 кг
Б4		6	А1Г019.069	Лист 960-5,6 х 1750-9,2		
				Лист Б1,5 ГОСТ 19903-74 / 1-IV-Ст.3 ГОСТ 16523-70	2	18,5 кг
Б4		7	А1Г019.071	Лист 610-4,4 х 1750-9,2		
				Лист Б1,5 ГОСТ 19903-74 / 1-IV-Ст.3 ГОСТ 16523-70	2	11,7 кг
				А1Г019.070-02		
				Документация		
*)			А1Г019.070-02 СБ	Сборочный чертеж		*) 11; 12
				Детали		
11		1	А1Г016.102	Уголок	2	
		2	-04	Уголок	1	
Б4		3	А1Г019.072	Уголок ℓ=1120-6,6		
				Уголок Б-40х40х4 ГОСТ 8509-72 / Ст.3-I ГОСТ 535-79	4	2,7 кг
Б4		4	А1Г019.073	Уголок ℓ=1082-6,6		
				Уголок Б-40х40х4 ГОСТ 8509-72 / Ст.3-I ГОСТ 535-79	4	2,6 кг
Б4		5	А1Г019.074	Уголок ℓ=782-5		
				Уголок Б-40х40х4 ГОСТ 8509-72 / Ст.3-I ГОСТ 535-79	4	1,9 кг
Б4		6	А1Г019.075	Лист 960-5,6 х 1150-5,6		
				Лист Б1,5 ГОСТ 19903-74 / 1-IV-Ст.3 ГОСТ 16523-70	2	12,1 кг
Б4		7	А1Г019.076	Лист 740-5 х 1150-5,6		
				Лист Б1,5 ГОСТ 19903-74 / 1-IV-Ст.3 ГОСТ 16523-70	2	9,4 кг

Изм. Лист № докум. Подп. Дата — А1Г019.070 — Лист 2

Копировал: Ф4-4005-49 53 Формат А4

Формат	Зона	Поз.	Обозначение	Наименование	Кол.	Примечание
				А1Г019.070-03		
				Документация		
*)			А1Г019.070-03 СБ	Сборочный чертеж		*) 11; 12
				Детали		
11		1	А1Г016.102	Уголок	2	
		2	-05	Уголок	1	
БЧ		3	А1Г019.077	Уголок ℓ = 1720-9,2		
				Уголок Б-40х40х4 ГОСТ 8509-72 / Ст.3-I ГОСТ 535-79	4	4,2 кг
БЧ		4	А1Г019.078	Уголок ℓ = 1082-6,6		
				Уголок Б-40х40х4 ГОСТ 8509-72 / Ст.3-I ГОСТ 535-79	4	2,6 кг
БЧ		5	А1Г019.079	Уголок ℓ = 782-5		
				Уголок Б-40х40х4 ГОСТ 8509-72 / Ст.3-I ГОСТ 535-79	4	1,9 кг
БЧ		6	А1Г019.081	Лист 960-5,6 х 1750-9,2		
				Лист Б1,5 ГОСТ 19903-74 / I-IV-Ст.3 ГОСТ 16523-70	2	18,5 кг
БЧ		7	А1Г019.082	Лист 740-5 х 1750-8,2		
				Лист Б1,5 ГОСТ 19903-74 / I-IV-Ст.3 ГОСТ 16523-70	1	14,2 кг
				А1Г019.070-04		
				Документация		
*)			А1Г019.070-04 СБ	Сборочный чертеж		*) 11; 12
				Детали		
11		1	А1Г016.102-06	Уголок	2	
		2	А1Г016.102	Уголок	1	
БЧ		3	А1Г019.083	Уголок ℓ = 1120-6,6		
				Уголок Б-40х40х4 ГОСТ 8509-72 / Ст.3-I ГОСТ 535-79	4	2,7 кг
БЧ		4	А1Г019.084	Уголок ℓ = 987-5,6		
				Уголок Б-40х40х4 ГОСТ 8509-72 / Ст.3-I ГОСТ 535-79	4	2,4 кг

Инв. № подл. | Подп. и дата | Взам. инв. № | Инв. № дубл. | Подп. и дата

Изм. Лист № докум. Подп. Дата — А1Г019.070 — Лист 3

Копировал: Формат А4

Формат	Зона	Поз.	Обозначение	Наименование	Кол.	Примечание
БЧ		5	А1Г019.085	Уголок ℓ = 1082-6,6		
				Уголок Б-40х40х4 ГОСТ 8509-72 / Ст.3-I ГОСТ 535-79	4	2,42 кг
БЧ		6	А1Г019.086	Лист 865-5,6 х 1150-6,6		
				Лист Б1,5 ГОСТ 19903-74 / I-IV-Ст.3 ГОСТ 16523-70	2	11,0 кг
БЧ		7	А1Г019.087	Лист 960-5,6 х 1150-6,6		
				Лист Б1,5 ГОСТ 19903-74 / I-IV-Ст.3 ГОСТ 16523-70	2	12,1 кг
				А1Г019.070-05		
				Документация		
*)			А1Г019.070-05 СБ	Сборочный чертеж		*) 11; 12
				Детали		
11		1	А1Г016.107-07	Уголок	2	
		2	-02	Уголок	1	
БЧ		3	А1Г019.088	Уголок ℓ = 1720-9,2		
				Уголок Б-40х40х4 ГОСТ 8509-72 / Ст.3-I ГОСТ 535-79	4	4,2 кг
БЧ		4	А1Г019.089	Уголок ℓ = 987-5,6		
				Уголок Б-40х40х4 ГОСТ 8509-72 / Ст.3-I ГОСТ 535-79	4	2,4 кг
БЧ		5	А1Г019.091	Уголок ℓ = 1002-6,6		
				Уголок Б-40х40х4 ГОСТ 8509-72 / Ст.3-I ГОСТ 535-79	4	2,42 кг
БЧ		6	А1Г019.092	Лист 865-5,6 х 1750-9,2		
				Лист Б1,5 ГОСТ 19903-74 / I-IV-Ст.3 ГОСТ 16523-70	2	16,6 кг
БЧ		7	А1Г019.093	Лист 960-5,6 х 1750-9,2		
				Лист Б1,5 ГОСТ 19903-74 / I-IV-Ст.3 ГОСТ 16523-70	2	18,5 кг
				А1Г019.070-06		
				Документация		
*)			А1Г019.070-06 СБ	Сборочный чертеж		*) 11; 12
				Детали		
11		1	А1Г016.102	Уголок	3	

Инв. № подл. | Подп. и дата | Взам. инв. № | Инв. № дубл. | Подп. и дата

Изм. Лист № докум. Подп. Дата — А1Г019.070 — Лист 4

Копировал: Формат А4

Серия 5.904-7 Вып. 1

Формат	Зона	Поз.	Обозначение	Наименование	Кол.	Примечание
БЧ		3	А1Г019.094	Уголок ℓ = 1120-6,6		
				Уголок Б-40х40х4 ГОСТ 8509-72 / Ст.3-I ГОСТ 535-79	4	2,7 кг
БЧ		4	А1Г019.095	Уголок ℓ = 1082-6,6		
				Уголок Б-40х40х4 ГОСТ 8509-72 / Ст.3-I ГОСТ 535-79	4	2,6 кг
БЧ		5	А1Г019.096	Уголок ℓ = 1002-6,6		
				Уголок Б-40х40х4 ГОСТ 8509-72 / Ст.3-I ГОСТ 535-79	4	2,42 кг
БЧ		6	А1Г019.097	Лист 960-5,6 х 1150-6,6		
				Лист Б1,5 ГОСТ 19903-74 / I-IV-Ст.3 ГОСТ 16523-70	4	12,1 кг
				А1Г019.070-07		
				Документация		
*)			А1Г019.070-07 СБ	Сборочный чертеж		*) 11; 12
				Детали		
11		1	А1Г016.102-02	Уголок	3	
БЧ		3	А1Г019.098	Уголок ℓ = 1720-9,2		
				Уголок Б-40х40х4 ГОСТ 8509-72 / Ст.3-I ГОСТ 535-79	4	4,2 кг
БЧ		4	А1Г019.99	Уголок ℓ = 1082-6,6		
				Уголок Б-40х40х4 ГОСТ 8509-72 / Ст.3-I ГОСТ 535-79	4	2,6 кг
БЧ		5	А1Г019.101	Уголок ℓ = 1002-6,6		
				Уголок Б-40х40х4 ГОСТ 8509-72 / Ст.3-I ГОСТ 535-79	4	2,42 кг
БЧ		6	А1Г019.102	Лист 960-5,6 х 1750-9,2		
				Лист Б1,5 ГОСТ 19903-74 / I-IV-Ст.3 ГОСТ 16523-70	4	18,5 кг

Инв. № подл. | Подп. и дата | Взам. инв. № | Инв. № дубл. | Подп. и дата

Изм. Лист № докум. Подп. Дата — А1Г019.070 — Лист 5

Копировал: Формат А4

Формат	Зона	Поз.	Обозначение	Наименование	Кол.	Примечание
				Документация		
12			А1Г020.020.СБ	Сборочный чертеж		
				Детали		
11		1	А1Г016.102	Уголок	1	
11		2	А1Г016.103	Швеллер	3	
БЧ		3	А1Г020.012	Лист 80-2,2 х 160-2,5		
				Лист 40 ГОСТ 19903-74 / Ст.3 ГОСТ 14637-69	2	0,4 кг
БЧ		4	А1Г020.013	Уголок ℓ = 987-5,6		
				Уголок Б-40х40х4 ГОСТ 8509-72 / Ст.3-I ГОСТ 535-79	4	2,4 кг
БЧ		5	А1Г020.014	Уголок ℓ = 1002-6,6		
				Уголок Б-40х40х4 ГОСТ 8509-72 / Ст.3-I ГОСТ 535-79	4	2,45 кг
БЧ		6	А1Г020.015	Уголок ℓ = 1120-6,6		
				Уголок Б-40х40х4 ГОСТ 8509-72 / Ст.3-I ГОСТ 535-79	4	2,7 кг
БЧ		7	А1Г020.016	Лист 960-5,6 х 1150-6,6		
				Лист Б1,5 ГОСТ 19903-74 / I-IV-Ст.3 ГОСТ 16523-70	2	12,1 кг
БЧ		8	А1Г020.017	Лист 865-5,6 х 1150-6,6		
				Лист Б1,5 ГОСТ 19903-74 / I-IV-Ст.3 ГОСТ 16523-70	2	11 кг

Инв. № подл. | Подп. и дата | Взам. инв. № | Инв. № дубл. | Подп. и дата

Изм.	Лист	№ докум.	Подп.	Дата	А1Г020.020		
Разраб.		Комиссаров			Короб	Лит	Лист	Листов
Пров.		Плановский				И	1	1
Рук. гр.		Плановский				Госстрой СССР САНТЕХПРОЕКТ г. Москва		
Н. контр.		Уварякова						
Утв.		Ушомирская						

Копировал: Зак. 400549 54 Формат А4

Рис.1

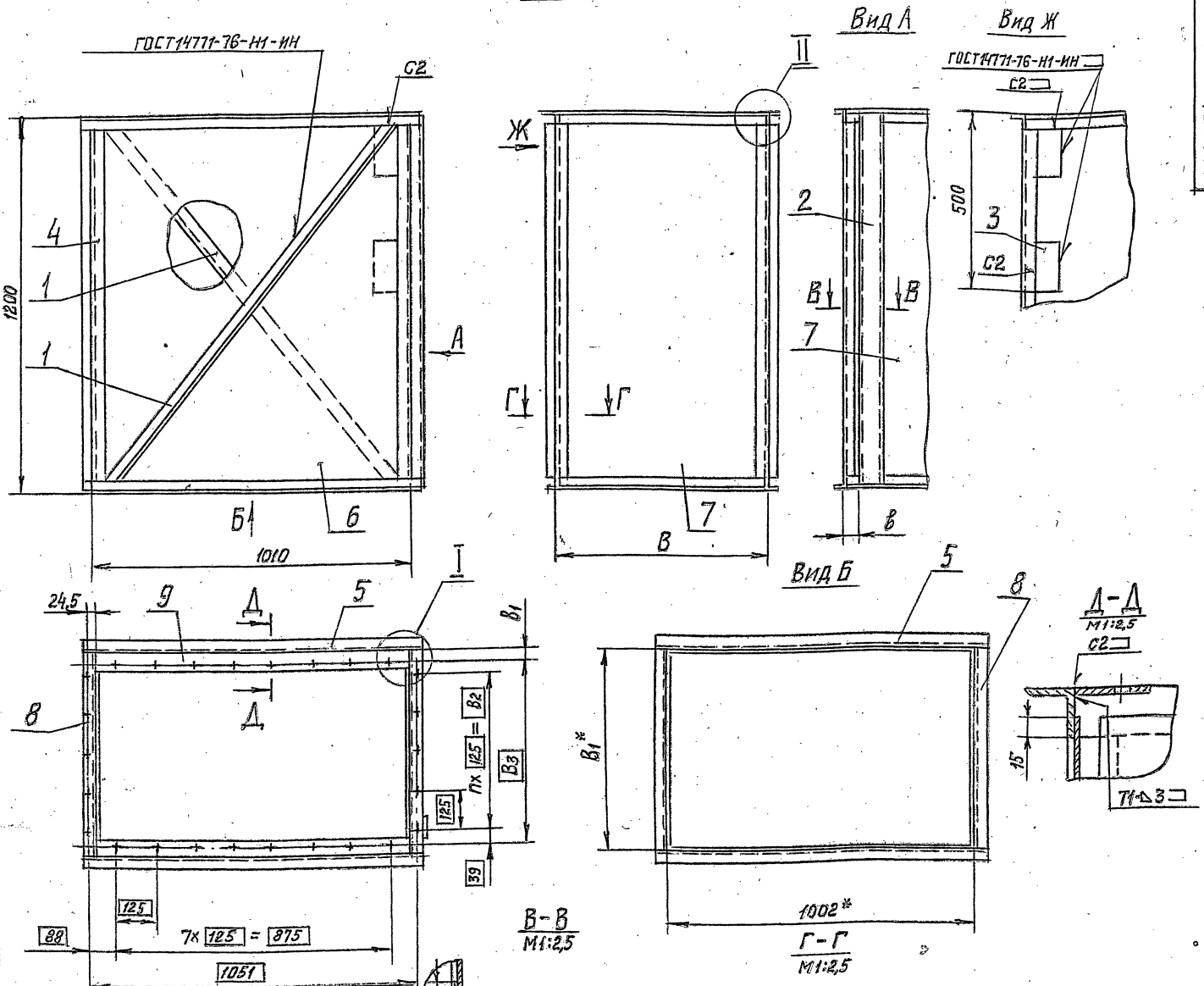

Рис.2

Остальное - см. рис.1

Обозначение	Рис.	Размеры, мм						n_1, шт.	n_1 шт.	Масса, кг
		B	B_1*	B_2	B_3	b	b_1			
А1Г019.060	1	660	652	500	578	54	37	4	26	80
-01		790	782			184	102			88
-02	2	660	652	625	703	54	25,5	5	28	75
-03		790	782	750	828	184	23	6	30	83

1. * Размеры для справок.
2. Неуказанные предельные отклонения размеров: $\pm t_2$; $-t_2$; $\pm t_2/2$
3. Сварные швы С2, Т1 по ГОСТ 5264-69

Изм.	Лист	№ докумен.	Подп.	Дата	А1Г019.060СБ		
Разраб.		Комиссаров			Короб. Сборочный чертеж	Лит.	Масса	Масштаб
Пров.		Грановский					см. табл.	—
Рук.груп.		Грановский				Лист	Листов 1	
Гл.спец.		Ушомирская		06.80		Госстрой СССР Сантехпроект г. Москва		
Н.контр.		Мерзлякова		11.80				
Утв.		Спивак		12.80				

Серия 5.904-7 Вып.1
Инв.№ подл. | Подп. и дата | Взам.инв.№ | Инв.№ дубл. | Подп. и дата

А1Г019.011

Рис. 1

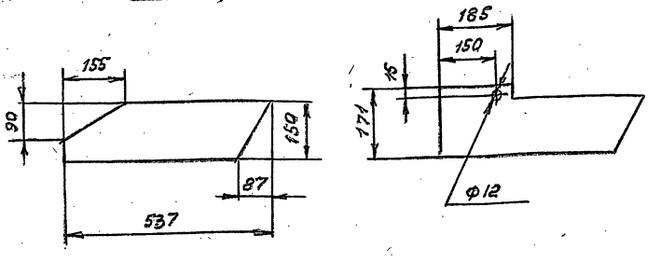

Рис 2

Остальное - см. рис. 1

Обозначение	Рис	Материал	Масса кг
А1Г019.011	1	Лист Б1,5 ГОСТ 19903-74 / 1-IV-Ст.3 ГОСТ 16523-70	0,9
-01	2	Лист Б3,0 ГОСТ 19903-74 / 1-IV-Ст.3 ГОСТ 16523-70	1,9

Предельные отклонения размеров: $+t_2; -t_2; \pm t_2/2$.

Изм.	Лист	№ докум.	Подп.	Дата
Разраб.		Комиссаров		
Пров.		Грановский		
Рук. гр.		Грановский		
Н. контр.		Мерзлякова		VI-80
Утв.		Ушомирская		

А1Г019.011

Лист

Лит.	Масса	Масштаб
И	См. табл.	1:10

Лист | Листов 1

Госстрой СССР САНТЕХПРОЕКТ г. Москвы

См. таблицу.

Формат А4

А1Г019.070-06 СБ

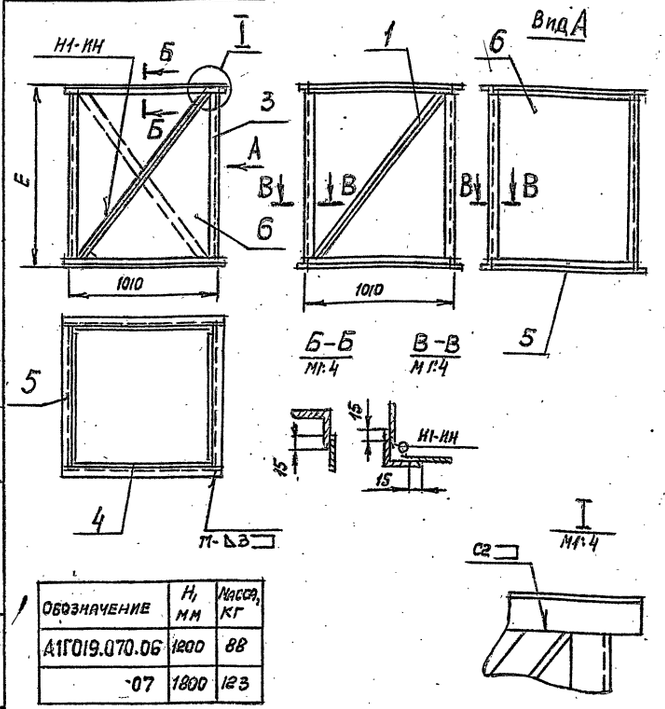

Обозначение	H, мм	Масса, кг
А1Г019.070-06	1200	88
-07	1800	123

1. * Размер для справок.
2. Предельные отклонения размеров: $+t_2; -t_2; \pm t_2/2$.
3. Сварной шов Н1 по ГОСТ 14771-76; сварные швы С2, Т1 по ГОСТ 5264-69.

Изм.	Лист	№ докум.	Подпись	Дата
Разраб.		Комиссаров		
Пров.		Грановский		
Рук. гр.		Грановский		
Гл. спец.		Ушомирская		
Н. контр.		Мерзлякова		VI-80
Утв.		Спивак		VI-81

А1Г019.070-06 СБ

Короб.

Сборочный чертеж.

Лит.	Масса	Масштаб
И	См. табл.	

Лист | Листов 1

Госстрой СССР САНТЕХПРОЕКТ г. Москва

Формат А4

Серия 5.904-7 вып. 1

А1Г019.070 СБ

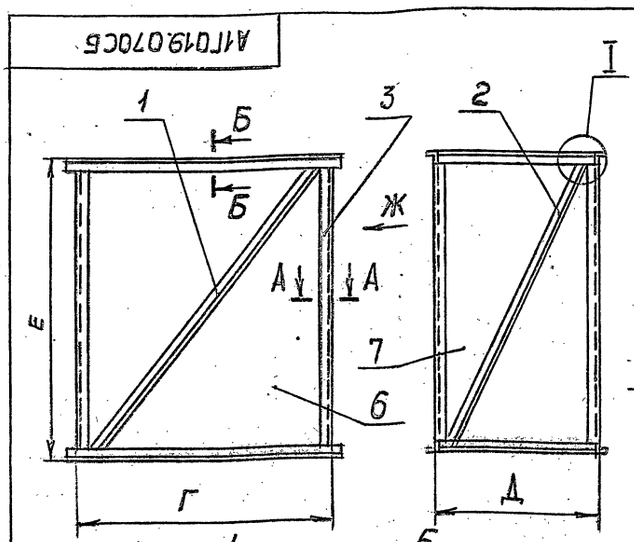

Вид Ж

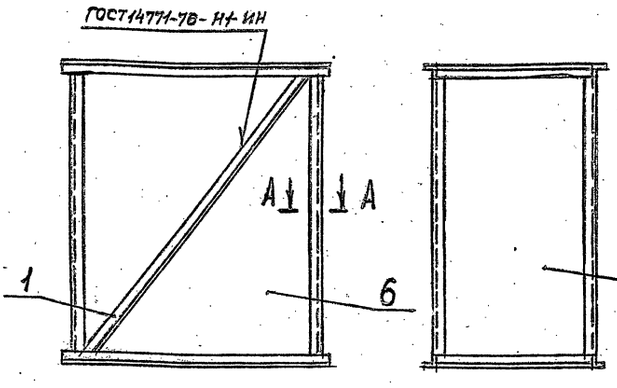

А-Д
М1:2,5

Б-Б
М1:2,5

I
М1:2,5

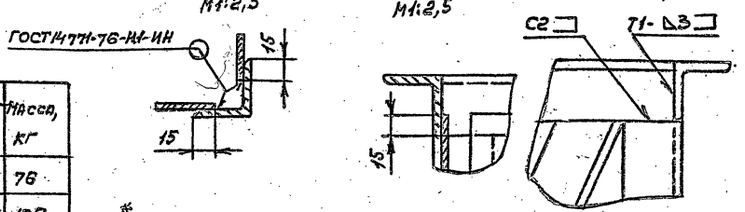

Обозначение	Размеры, мм Г	Д	Е	Масса, кг
А1Г019.070	1010	660	1200	76
-01			1800	106
-02		790	1200	81
-03			1800	109
-04	915	1010	1200	81
-05			1800	118

1. * Размеры для справок.
2. Предельные отклонения размеров: $+t_2; -t_2; \pm t_2/2$.
3. Сварные швы С2, Т1 по ГОСТ 5264-69.

Изм.	Лист	№ докум.	Подп.	Дата
Разраб.		Комиссаров		
Пров.		Грановский		
Рук. гр.		Грановский		
Гл. спец.		Ушомирская		
Н. контр.		Мерзлякова		VI-80
Утв.		Спивак		VI-81

А1Г019.070 СБ

Короб.

Сборочный чертеж.

Лит.	Масса	Масштаб
И	См. табл.	-

Лист 1 | Листов 2

Госстрой СССР САНТЕХПРОЕКТ г. Москва

Инв. № подл. | Подп. и дата | Взам. инв. № | Инв. № дубл. | Подп. и дата

Формат	Зона	Поз.	Обозначение	Наименование	Кол.	Примечание
				Документация		
22			А1Г020.000СБ	Сборочный чертеж		
12			А1Г016.000ТО	Воздушно-тепловые завесы		
				с центробежными		
				вентиляторами		
				Техническое описание		
				Сборочные единицы		
11		1	А1Г016.020-02	Рама	1	
11		2	А1Г016.030-02	Рама	1	
11		3	А1Г016.040	Установка вентиляторная	2	
11		4	А1Г016.050	Установка вентиляторная	2	
11		5	А1Г017.010	Рама	1	
		6	-01	Рама	1	
11		7	А1Г017.020	Отвод	1	
11		8	А1Г017.030	Отвод	1	
11		9	А1Г017.040	Переход	2	
11		10	А1Г019.030	Насадок	1	
11		11	А1Г019.040	Насадок	1	
11		12	А1Г020.010	Короб	1	
11		13	А1Г020.020	Короб	1	
				Детали		
11		14	А1Г016.063-01	Шайба	48	
11		15	А1Г016.081	Планка	24	
11		16	А1Г016.082	Ушко	24	

Инв. № подл. | Подп. и дата | Взам. инв. № | Инв. № дубл. | Подп. и дата

Изм.	Лист	№ докум.	Подп.	Дата
Разраб.		Комиссаров		
Пров.		Грановский		
Рук. груп		Грановский		
Н. контр.		Мерзлякова		
Утв.		Сливак		

А1Г020.000

Завеса воздушно-тепловая ЗВГ7

Лит	Лист	Листов
И	1	3

Госстрой СССР САНТЕХПРОЕКТ г. Москва

Формат А4

Формат	Зона	Поз.	Обозначение	Наименование	Кол.	Примечание
11		17	А1Г016.083	Ось	12	
		18	-01	Ось	6	
				Стандартные изделия		
		19		Болт М6×25.36 ГОСТ 7798-70	108	
		20		Болт М10×35.36 ГОСТ 7798-70	152	
		21		Гайка М6.4 ГОСТ 5915-70	108	
		22		Гайка М10.4 ГОСТ 5915-70	200	
		23		Шайба 10. ГОСТ 11371-78	96	
		24		Вставка ВН-14 / 5.904-5	4	Типов. констр.
		25		Калорифер КВБ-9П ГОСТ 7201-70	4	
				Прочие изделия		
		26		Болт анкерный М10×200.36 СТП. 36.6.0024-72	40	
				Материалы		
		27		Резина-пластина 3Т-М ГОСТ 7338-77	3кг	
			Переменные данные	для исполнений		
				А1Г020.000		
				Сборочные единицы		
11		28	А1Г016.090	Лопатка	8	
		29	-01	Лопатка	4	
11		30	А1Г019.010	Насадок	4	
11		31	А1Г019.070-04	Короб	4	
				Детали		
БЧ		32	А1Г020.001	Уголок ℓ=1120-2,6		
				Уголок Б-40×40×4 ГОСТ 8509-72 / Ст.3-I ГОСТ 535-79	12	

Инв. № подл. | Подп. и дата | Взам. инв. № | Инв. № дубл. | Подп. и дата

Изм.	Лист	№ докум.	Подп.	Дата

А1Г020.000

Лист 2

Формат А4

Серия 5.904-7 вып.1

Формат	Зона	Поз.	Обозначение	Наименование	Кол.	Примечание
				А1Г020.000-01		
				Сборочные единицы		
11		28	А1Г016.090	Лопатка	4	
		29	-01	Лопатка	8	
11		30	А1Г019.010	Насадок	2	
11		31	А1Г019.070-04	Короб	2	
11		33	А1Г019.010-01	Насадок	2	
11		34	А1Г019.070-05	Короб	2	
				Детали		
БЧ		32	А1Г020.002	Уголок ℓ=1120-2,6		
				Уголок Б-40×40×4 ГОСТ 8509-72 / Ст.3-I ГОСТ 535-79	8	2,7кг
БЧ		35	А1Г020.003	Уголок ℓ=1720-3,7		
				Уголок Б-40×40×4 ГОСТ 8509-72 / Ст.3-I ГОСТ 535-79	4	4,15кг

Инв. № подл. | Подп. и дата | Взам. инв. № | Инв. № дубл. | Подп. и дата

Изм.	Лист	№ докум.	Подп.	Дата

А1Г020.000

Лист 3

Формат А4

Формат	Зона	Поз.	Обозначение	Наименование	Кол.	Примечание
				Документация		
12			А1Г020.010СБ	Сборочный чертеж		
				Детали		
11		1	А1Г016.102-08	Уголок	1	
11		2	А1Г016.103	Швеллер	3	
БЧ		3	А1Г020.005	Лист 80-2,2×160-2,5		
				Лист Б4,0 ГОСТ 19903-74 / Ст.3 ГОСТ 14637-69	2	0,4кг
БЧ		4	А1Г020.006	Уголок ℓ=987-5,6		
				Уголок Б-40×40×4 ГОСТ 8509-72 / Ст.3-I ГОСТ 535-79	4	2,4кг
БЧ		5	А1Г020.007	Уголок ℓ=1002-6,6		
				Уголок Б-40×40×4 ГОСТ 8509-72 / Ст.3-I ГОСТ 535-79	4	2,45кг
БЧ		6	А1Г020.008	Уголок ℓ=1120-6,6		
				Уголок Б-40×40×4 ГОСТ 8509-72 / Ст.3-I ГОСТ 535-79	4	2,7кг
БЧ		7	А1Г020.009	Лист 960-5,6×1150-6,6		
				Лист Б1,5 ГОСТ 19903-74 / 1-IV-Ст.3 ГОСТ 16523-70	2	12,1кг
БЧ		8	А1Г020.011	Лист 865-5,6×1150-6,6		
				Лист Б1,5 ГОСТ 19903-74 / 1-IV-Ст.3 ГОСТ 16523-74	2	11кг

Инв. № подл. | Подп. и дата | Взам. инв. № | Инв. № дубл. | Подп. и дата

Изм.	Лист	№ докум.	Подп.	Дата
Разраб.		Комиссаров		
Пров.		Грановский		
Рук. груп		Грановский		
Н. контр.		Мерзлякова		
Утв.		Ушомирская		

А1Г020.010

Короб

Лит	Лист	Листов
И	1	1

Госстрой СССР САНТЕХПРОЕКТ г. Москва

Формат А4

Рис.1

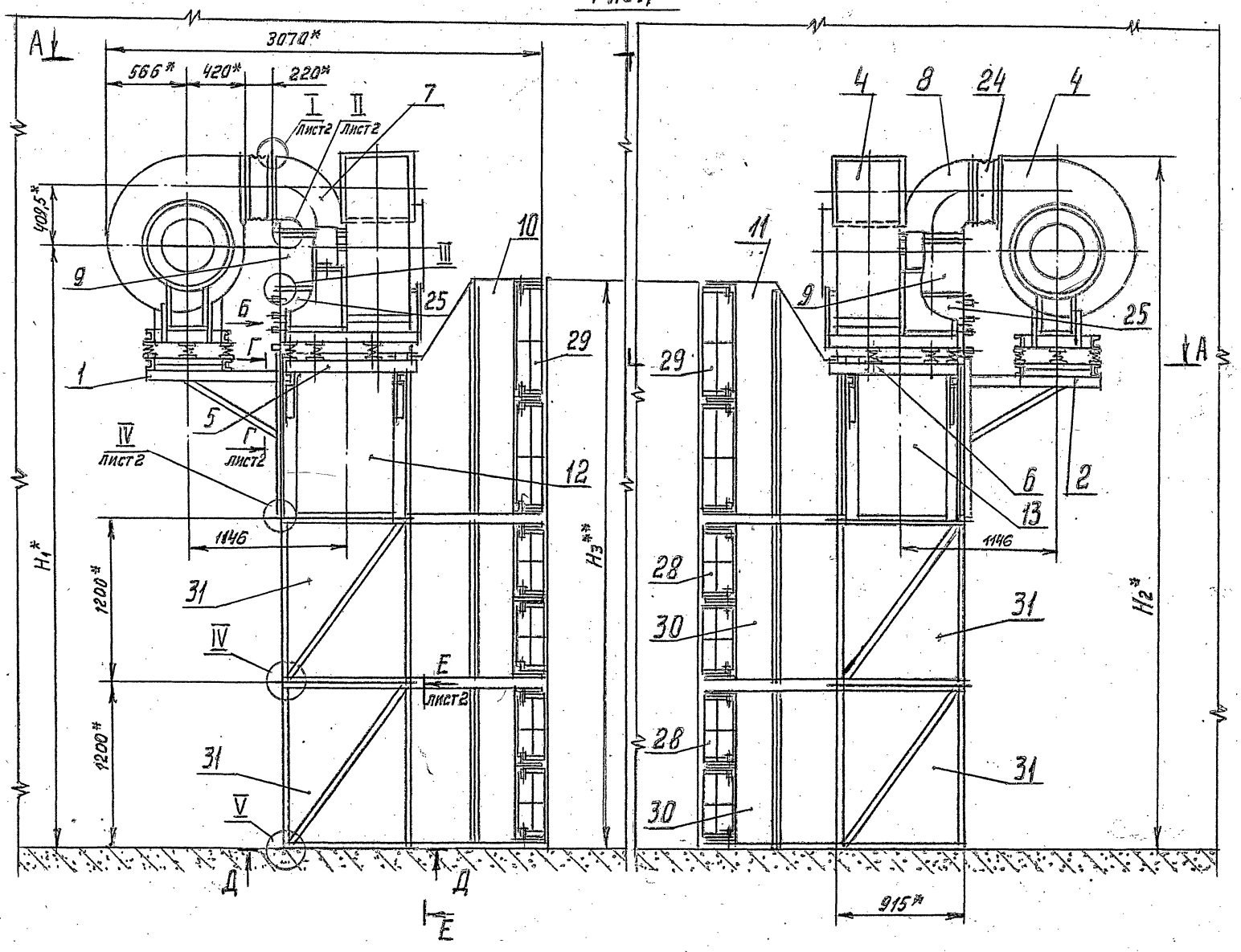

А-А

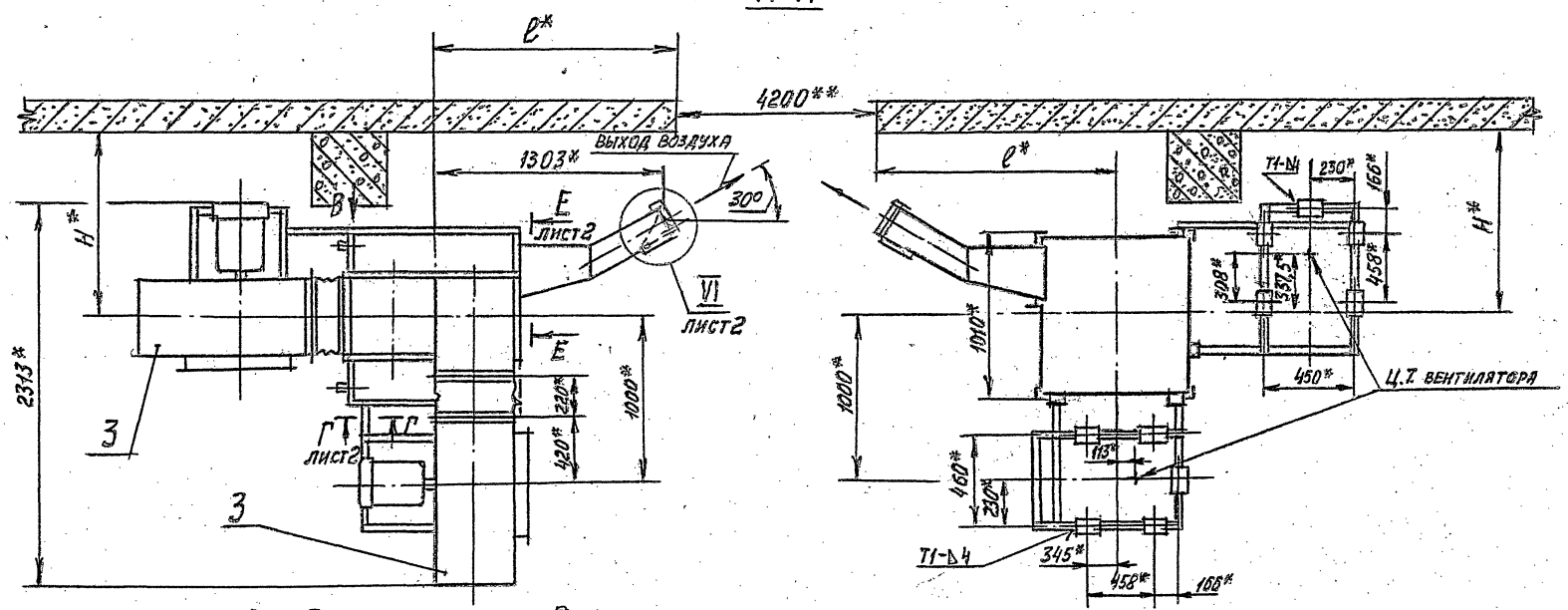

Вид Б
М1:10

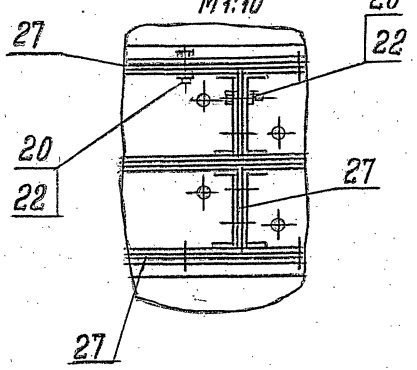

Вид В
М1:10

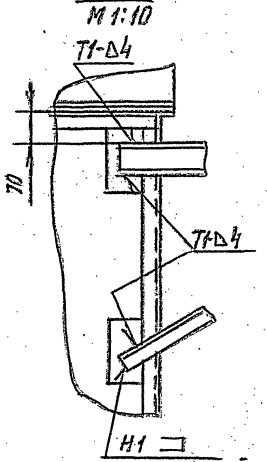

Обозначение	Шифр	Рис.	Размеры, мм			Масса, кг
			H_1*	H_2*	H_3**	
А1Г020.000	ЗВТ7-1	1	4392	5050	4200	3225
-01	ЗВТ7-2	2	4992	5650	4800	3375

1. * Размеры для справок.
2. ** Размеры проема ворот
3. Размеры H, e устанавливаются при проектировании. Размер h устанавливается при монтаже в зависимости от размера H (см. А1Г016.000.ТО)
4. Предельные отклонения размеров: $\pm t_2$; $\pm t_2/2$
5. Сварные швы С2, Т1, Т3, Н1 по ГОСТ 5264-69.

Изм.	Лист	N докум.	Подп.	Дата
Разраб.		Комиссаров		
Пров.		Грановский		
Рук. груп.		Грановский		
Гл. спец.		Шюмирская		
Н. контр.		Мерзлякова		VI-82
Утв.		Спивак		11-3.

А1Г020.000СБ

Завеса воздушно-тепловая ЗВТ7. Сборочный чертеж

Лит.	Масса	Масшт.
И	См. табл.	—

Лист 1 Листов 2

Госстрой СССР САНТЕХПРОЕКТ г. Москва

Серия 5.904-7 Вып.1

Инв. N подл. | Подп. и дата | Взам. инв. N | Инв. N дубл. | Подп. и дата

Ц 00549 58 Формат А2

АГ020.000СБ

Серия 5.904-7 Вып.1

Рис.2

Остальное - см. рис.1

Рис.1

АГ020.020СБ

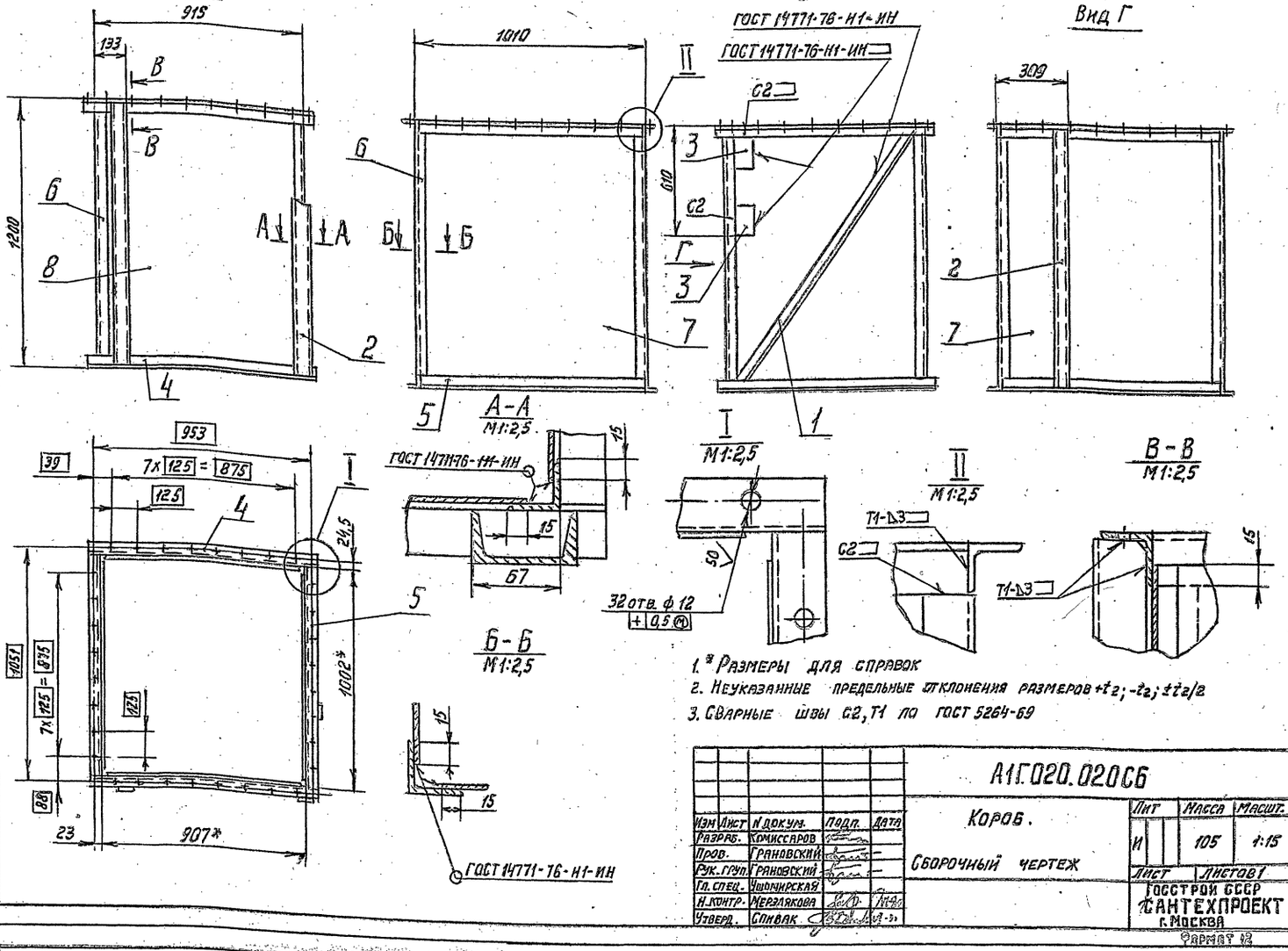

1.* Размеры для справок
2. Неуказанные предельные отклонения размеров ±t2; -t2; ±t2/2
3. Сварные швы С2, Т1 по ГОСТ 5264-69

Изм.	Лист	N докум.	Подп.	Дата
Разраб.		Комиссаров		
Пров.		Грановский		
Рук. груп.		Грановский		
Гл. спец.		Ушмирская		
Н. контр.		Мерзлякова		
Утверд.		Спивак		

АГ020.020СБ

Короб.

Сборочный чертеж

Лит	Масса	Масшт.
И	105	1:15
Лист	Листов 1	

Госстрой СССР САНТЕХПРОЕКТ г. Москва

Формат А2

Серия 5.904-7 вып. 1

АГ20.010СБ

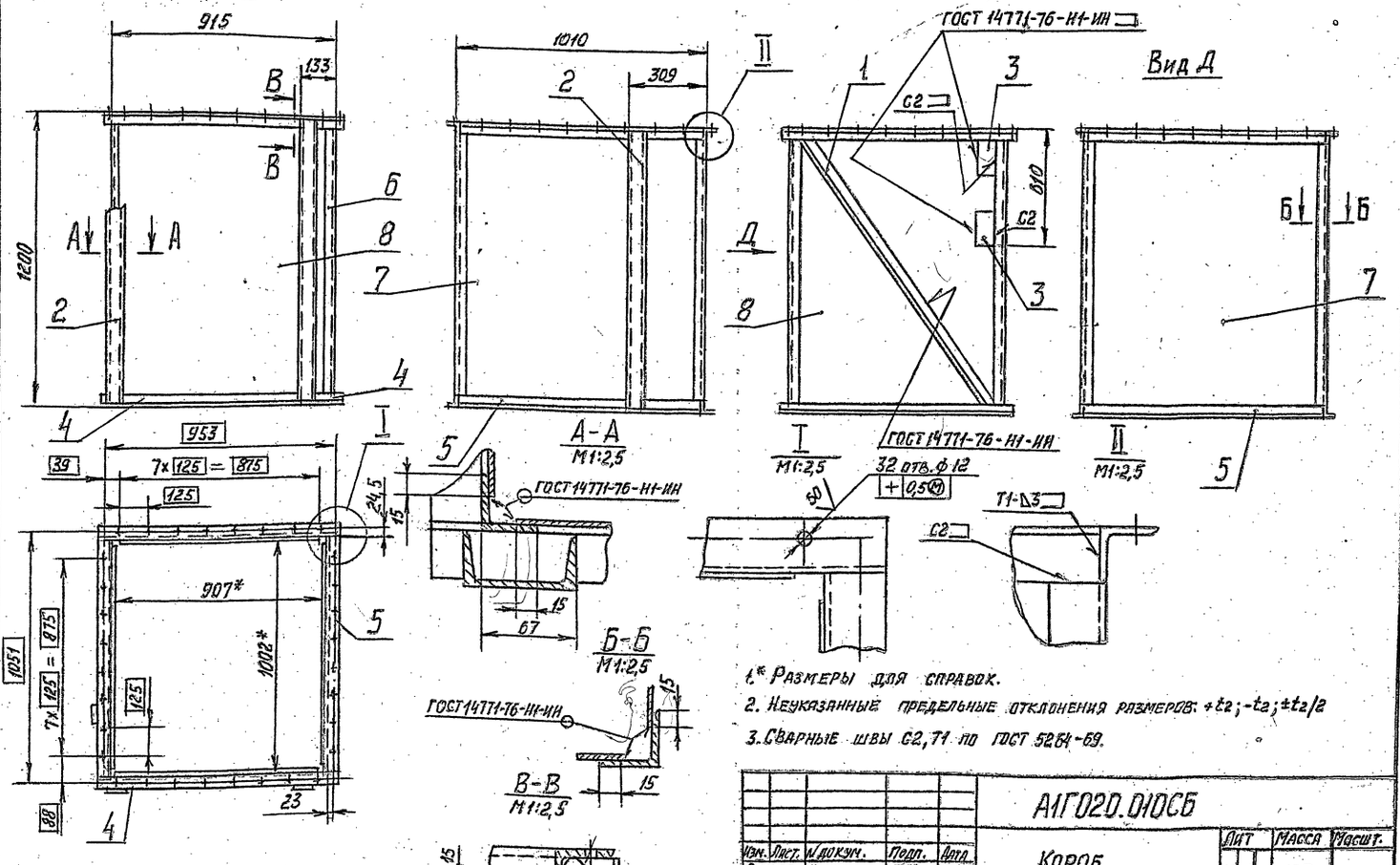

1.* Размеры для справок.
2. Неуказанные предельные отклонения размеров: ±t2; -t2; ±t2/2
3. Сварные швы С2, Т1 по ГОСТ 5264-69.

Изм.	Лист.	N докум.	Подп.	Дата
Разраб.		Комиссаров		
Пров.		Грановский		
Рук. груп.		Грановский		
Гл. спец.		Ушмирская		
Н. контр.		Мерзлякова		
Утв.		Спивак		

АГ020.010СБ

Короб.

Сборочный чертеж

Лит	Масса	Масшт.
И	105	1:15
Лист	Листов 1	

Госстрой СССР САНТЕХПРОЕКТ г. Москва

Инв. № подл. | Подп. и дата | Взам. инв. № | Инв. № дубл. | Подп. и дата

Формат	Зона	Поз.	Обозначение	Наименование	Кол.	Примечание
				Документация		
22			А1Г021.000 СБ	Сборочный чертеж		
12			А1Г016.000 ТО	Воздушно-тепловые завесы с центробежными вентиляторами		
				Техническое описание		
				Сборочные единицы		
11		1	А1Г019.030	Насадок	1	
11		2	А1Г019.040	Насадок	1	
				Детали		
11		3	А1Г016.063-01	Шайба	48	
11		4	А1Г016.081	Планка	24	
11		5	А1Г016.082	Ушко	24	
11		6	А1Г016.083	Ось	12	
		7	-01	Ось	6	
11		8	А1Г018.001	Пластина	8	
				Стандартные изделия		
		9		Болт М6х25.36 ГОСТ 7798-70	108	
		10		Гайка М6.4 ГОСТ 5915-70	108	
		11		Шайба 10. ГОСТ 11371-78	96	
		12		Вставка 8Н-14 / 5.904-5	4	Типовые конструкции
				Прочие изделия		
		13		Болт анкерный М10х200.36		
				СТП 36.6.0024-72	40	

Изм.	Лист	№ докум.	Подп.	Дата
Разраб.		Комиссаров		
Пров.		Гранёвский		
Рук. грп.		Грановский		
Н. контр.		Мерзлякова		VI-90
Утв.		Ушомирская		

А1Г021.000

Завеса воздушно-тепловая ЗВТВ

Лит.	Лист	Листов
И	1	6

Госстрой СССР САНТЕХПРОЕКТ Москва

Формат А1

Формат	Зона	Поз.	Обозначение	Наименование	Кол.	Примечание
				Материалы		
		14		Резина-пластина 3Т-М ГОСТ 7338-77	4кг	
				Переменные данные для исполнений: А1Г021.000		
				Сборочные единицы		
11		15	А1Г016.020-03	Рама	1	
		16	-06	Рама	1	
11		17	А1Г016.030-03	Рама	1	
		18	-06	Рама	1	
11		19	А1Г016.040	Установка вентиляторная	2	
11		20	А1Г016.050	Установка вентиляторная	2	
11		21	А1Г016.090	Лопатка	4	
		22	-01	Лопатка	8	
11		23	А1Г017.020	Отвод	1	
11		24	А1Г017.030	Отвод	1	
11		25	А1Г017.040-01	Переход	2	
11		26	А1Г019.010	Насадок	2	
		27	-01	Насадок	2	
11		28	А1Г019.070-06	Короб	2	
		29	-07	Короб	2	
11		30	А1Г021.010	Короб	1	
11		31	А1Г021.020	Короб	1	
				Детали		
БЧ		32	А1Г021.001	Уголок L=1120-2,6		
				Уголок Б-40х40х4 ГОСТ 8509-72 / Ст.3-I ГОСТ 535-79	8	2,7кг.
БЧ		33	А1Г021.002	Уголок L=1720-3,7		
				Уголок Б-40х40х4 ГОСТ 8509-72 / Ст.3-I ГОСТ 535-79	4	4,2кг
				Стандартные изделия		

Инв. № подл. | Подп. и дата | Взам. инв. № | Инв. № дубл. | Подп. и дата

Изм.	Лист	№ докум.	Подп.	Дата

А1Г021.000

Лист 2

Формат А1

Серия 5.904-7 Вып.1

Формат	Зона	Поз.	Обозначение	Наименование	Кол.	Примечание
		34		Болт М10х35.36 ГОСТ 7798-70	280	
		35		Гайка М10.4 ГОСТ 5915-70	368	
		36		Калорифер КВБ-6П ГОСТ 7201-70	16	
				А1Г021.000-01		
				Сборочные единицы		
11		16	А1Г016.020-04	Рама	1	
		16	-07	Рама	1	
11		17	А1Г016.030-04	Рама	1	
		18	-07	Рама	1	
11		19	А1Г016.040	Установка вентиляторная	2	
11		20	А1Г016.050	Установка вентиляторная	2	
11		21	А1Г016.090	Лопатка	4	
		22	-01	Лопатка	8	
11		23	А1Г017.020-01	Отвод	1	
11		24	А1Г017.030-01	Отвод	1	
11		25	А1Г017.040-02	Переход	2	
11		26	А1Г019.010	Насадок	2	
		27	-01	Насадок	2	
11		28	А1Г019.070-06	Короб	2	
		29	-07	Короб	2	
11		30	А1Г021.010-01	Короб	1	
11		31	А1Г021.020-01	Короб	1	
				Детали		
БЧ		32	А1Г021.003	Уголок L=1120-2,6		
				Уголок Б-40х40х4 ГОСТ 8509-72 / Ст.3-I ГОСТ 535-79	8	2,7 кг
БЧ		33	А1Г021.004	Уголок L=1720-3,7		
				Уголок Б-40х40х4 ГОСТ 8509-72 / Ст.3-I ГОСТ 535-79	4	4,2 кг
				Стандартные изделия		

Инв. № подл. | Подп. и дата | Взам. инв. № | Инв. № дубл. | Подп. и дата

Изм.	Лист	№ докум.	Подп.	Дата

А1Г021.000

Лист 3

Формат А1

Формат	Зона	Поз.	Обозначение	Наименование	Кол.	Примечание
		34		Болт М10х35.36 ГОСТ 7798-70	304	
		35		Гайка М10.4 ГОСТ 5915-70	392	
		36		Калорифер КВБ-7П ГОСТ 7201-70	16	
				А1Г021.000-02		
				Сборочные единицы		
11		15	А1Г016.020-04	Рама	1	
		16	-07	Рама	1	
11		17	А1Г016.030-04	Рама	1	
		18	-07	Рама	1	
11		19	А1Г016.040	Установка вентиляторная	2	
11		20	А1Г016.050	Установка вентиляторная	2	
11		22	А1Г016.090-01	Лопатка	12	
11		23	А1Г017.020-01	Отвод	1	
11		24	А1Г017.030-01	Отвод	1	
11		25	А1Г017.040-02	Переход	2	
11		27	А1Г019.010-01	Насадок	4	
11		29	А1Г019.070-07	Короб	4	
11		30	А1Г021.010-01	Короб	1	
11		31	А1Г021.020-01	Короб	1	
				Детали		
БЧ		32	А1Г021.005	Уголок L=1120-2,6		
				Уголок Б-40х40х4 ГОСТ 8509-72 / Ст.3-I ГОСТ 535-79	4	2,7кг.
БЧ		33	А1Г021.006	Уголок L=1720-3,7		
				Уголок Б-40х40х4 ГОСТ 8509-72 / Ст.3-I ГОСТ 535-79	8	4,2кг
				Стандартные изделия		
		34		Болт М10х35.36 ГОСТ 7798-70	304	
		35		Гайка М10.4 ГОСТ 5915-70	392	

Инв. № подл. | Подп. и дата | Взам. инв. № | Инв. № дубл. | Подп. и дата

Изм.	Лист	№ докум.	Подп.	Дата

А1Г021.000

Лист 4

Формат	Зона	Поз.	Обозначение	Наименование	Кол.	Примечание
		36		Калорифер КВБ-7П		
				ГОСТ 7201-70	8	
				А1Г021.000-03		
				Сборочные единицы		
11		15	А1Г016.020-04	Рама	1	
		16	-07	Рама	1	
11		17	А1Г016.030-04	Рама	1	
		18	-07	Рама	1	
11		19	А1Г016.040-01	Установка вентиляторная	2	
11		20	А1Г016.050-01	Установка вентиляторная	2	
11		22	А1Г016.090-01	Лопатка	12	
11		23	А1Г017.020-01	Отвод	1	
11		24	А1Г017.030-01	Отвод	1	
11		25	А1Г017.040-02	Переход	2	
11		27	А1Г019.010-01	Насадок	4	
11		29	А1Г019.070-07	Короб	4	
11		30	А1Г021.010-01	Короб	1	
11		31	А1Г021.020-01	Короб	1	
				Детали		
БЧ		32	А1Г021.007	Уголок ℓ=1120-2,6		
				Уголок $\frac{Б\text{-}40\times40\times4\ ГОСТ\ 8509\text{-}72}{Ст.3\text{-}I\ ГОСТ\ 535\text{-}79}$	4	2,7кг
БЧ		33	А1Г021.008	Уголок ℓ=1720-3,7		
				Уголок $\frac{Б\text{-}40\times40\times4\ ГОСТ\ 8509\text{-}72}{Ст.3\text{-}I\ ГОСТ\ 535\text{-}79}$	8	4,2кг
				Стандартные изделия		
		34		Болт М10х35.36 ГОСТ 7798-70	176	
		35		Гайка М10.4 ГОСТ 5915-70	244	
		36		Калорифер КВБ-7П		
				ГОСТ 7201-70	8	

Инв.№подл. | Подп. и дата | Взам.инв.№ | Инв.№дубл. | Подп. и дата

Изм. Лист N докум. Подп. Дата — А1Г021.000 — Лист 5

Формат А4

Формат	Зона	Поз.	Обозначение	Наименование	Кол.	Примечание
				А1Г021.000-04		
				Сборочные единицы		
11		15	А1Г016.020-05	Рама	1	
		16	08	Рама	1	
11		17	А1Г016.030-05	Рама	1	
		18	-08	Рама	1	
11		19	А1Г016.040-01	Установка вентиляторная	2	
11		20	А1Г016.050-01	Установка вентиляторная	2	
11		22	А1Г016.090-01	Лопатка	12	
11		23	А1Г017.020-02	Отвод	1	
11		24	А1Г017.030-02	Отвод	1	
11		25	А1Г017.040-03	Переход	2	
11		27	А1Г019.010-01	Насадок	4	
11		29	А1Г019.070-07	Короб	4	
11		30	А1Г021.010-02	Короб	1	
11		31	А1Г021.020-02	Короб	1	
				Детали		
БЧ		32	А1Г021.009	Уголок ℓ=1120-2,6		
				Уголок $\frac{Б\text{-}40\times40\times4\ ГОСТ\ 8509\text{-}72}{Ст.3\text{-}I\ ГОСТ\ 535\text{-}79}$	4	2,7кг
БЧ		33	А1Г021.011	Уголок ℓ=1720-3,7		
				Уголок $\frac{Б\text{-}40\times40\times4\ ГОСТ\ 8509\text{-}72}{Ст.3\text{-}I\ ГОСТ\ 535\text{-}79}$	8	4,2кг
				Стандартные изделия		
		34		Болт М10х35.36 ГОСТ 7798-70	180	
		35		Гайка М10.4 ГОСТ 5915-70	248	
		36		Калорифер КВБ-8П		
				ГОСТ 7201-70	8	

Инв.№подл. | Подп. и дата | Взам.инв.№ | Инв.№дубл. | Подп. и дата

Изм. Лист N докум. Подп. Дата — А1Г021.000 — Лист 6

Формат А4

Серия 5.904-7 Вып.1

Формат	Зона	Поз.	Обозначение	Наименование	Кол.	Примечание
				Документация		
22			А1Г021.010СБ	Сборочный чертеж		
				Детали		
11		1	А1Г016.102-08	Уголок	1	
11		2	А1Г016.103	Швеллер	2	
11		3	А1Г018.005	Уголок	4	
БЧ		4	А1Г021.015	Уголок ℓ=1120-2,6		
				Уголок $\frac{Б\text{-}40\times40\times4\ ГОСТ\ 8509\text{-}72}{Ст.3\text{-}I\ ГОСТ\ 535\text{-}79}$	4	2,7кг
БЧ		5	А1Г021.016	Уголок ℓ=1082-2,6		
				Уголок $\frac{Б\text{-}40\times40\times4\ ГОСТ\ 8509\text{-}72}{Ст.3\text{-}I\ ГОСТ\ 535\text{-}79}$	4	2,6кг
БЧ		6	А1Г021.017	Лист 80-2,2×160-2,5		
				Лист $\frac{4.0\ ГОСТ\ 19903\text{-}74}{Ст.3\ ГОСТ\ 14637\text{-}69}$	4	0,4кг
			Переменные данные	для исполнений		
				А1Г021.010		
				Детали		
11		7	А1Г016.073	Лист	2	
11		8	А1Г018.006-06	Лист	2	
БЧ		9	А1Г021.018	Уголок ℓ=1152-2,6		
				Уголок $\frac{Б\text{-}40\times40\times4\ ГОСТ\ 8509\text{-}72}{Ст.3\text{-}I\ ГОСТ\ 535\text{-}79}$	4	2,8кг
				А1Г021.010-01		
				Детали		
11		7	А1Г016.073-01	Лист	2	
11		8	А1Г018.006-07	Лист	2	

Инв.№подл. | Подп. и дата | Взам.инв.№ | Инв.№дубл. | Подп. и дата

Изм.	Лист	N докум.	Подп.	Дата
Разраб.		Комиссаров		
Пров.		Грановский		
Рук.груп.		Грановский		
Н.контр.		Черлякова		VI-80
Утв.		Упоровская		05.80

А1Г021.010

Короб

Лит. И1 | Лист 1 | Листов 2

Госстрой СССР
САНТЕХПРОЕКТ
г. Москва

Формат А4

Формат	Зона	Поз.	Обозначение	Наименование	Кол.	Примечание
БЧ		9	А1Г021.019	Уголок ℓ=1402-3,1		
				Уголок $\frac{Б\text{-}40\times40\times4\ ГОСТ\ 8509\text{-}72}{Ст.3\text{-}I\ ГОСТ\ 535\text{-}79}$	4	3,4кг
				А1Г021.010-02		
				Детали		
11		7	А1Г016.073-02	Лист	2	
11		8	А1Г018.006-08	Лист	2	
БЧ		9	А1Г021.021	Уголок ℓ=1652-3,7		
				Уголок $\frac{Б\text{-}40\times40\times4\ ГОСТ\ 8509\text{-}72}{Ст.3\text{-}I\ ГОСТ\ 535\text{-}79}$	4	4кг

Инв.№подл. | Подп. и дата | Взам.инв.№ | Инв.№дубл. | Подп. и дата

Изм. Лист N докум. Подп. Дата — А1Г021.010 — Лист 2

Копировал Тальникова Ц00549 — 62 — Формат А4

Рис. 1

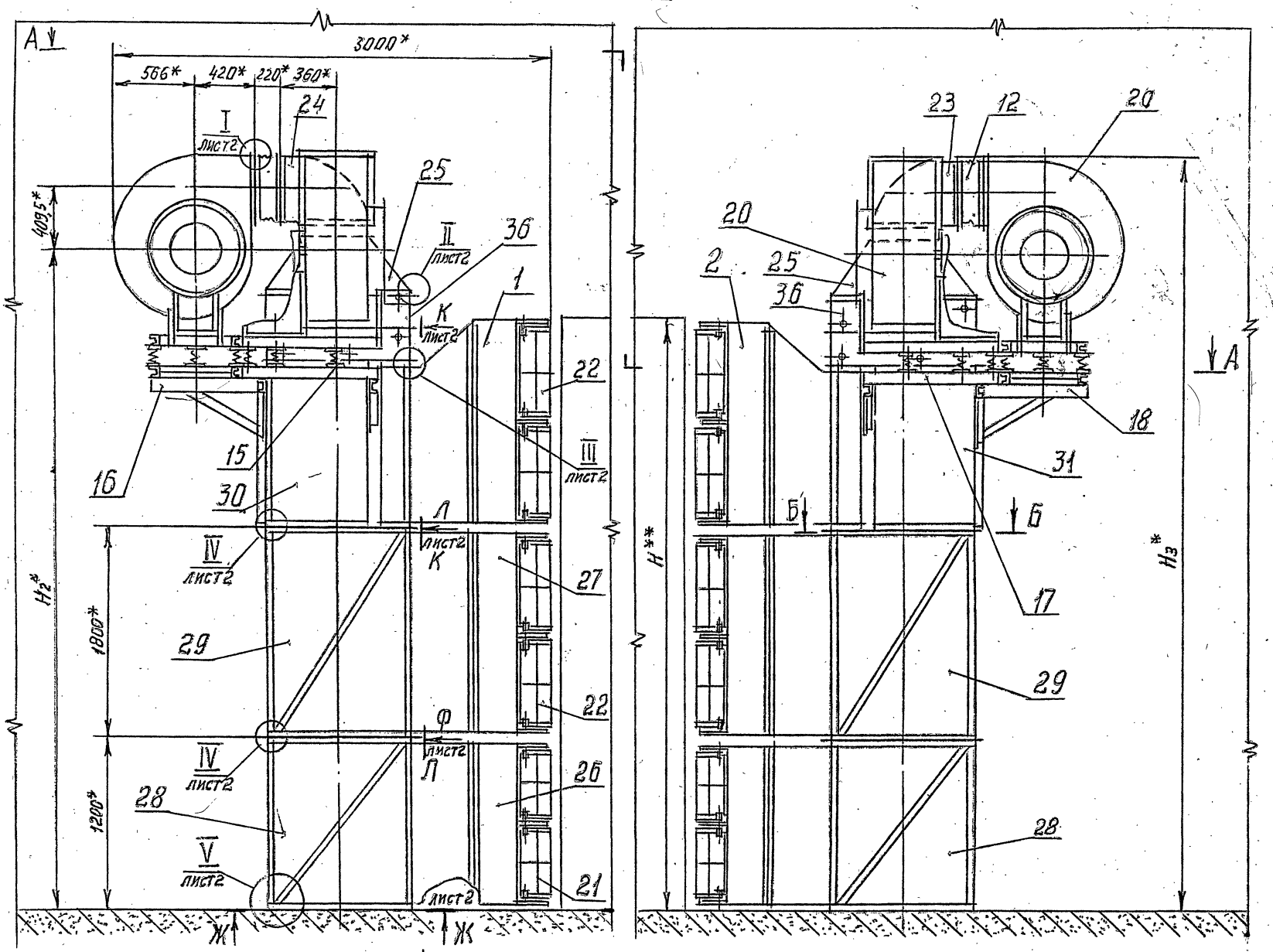

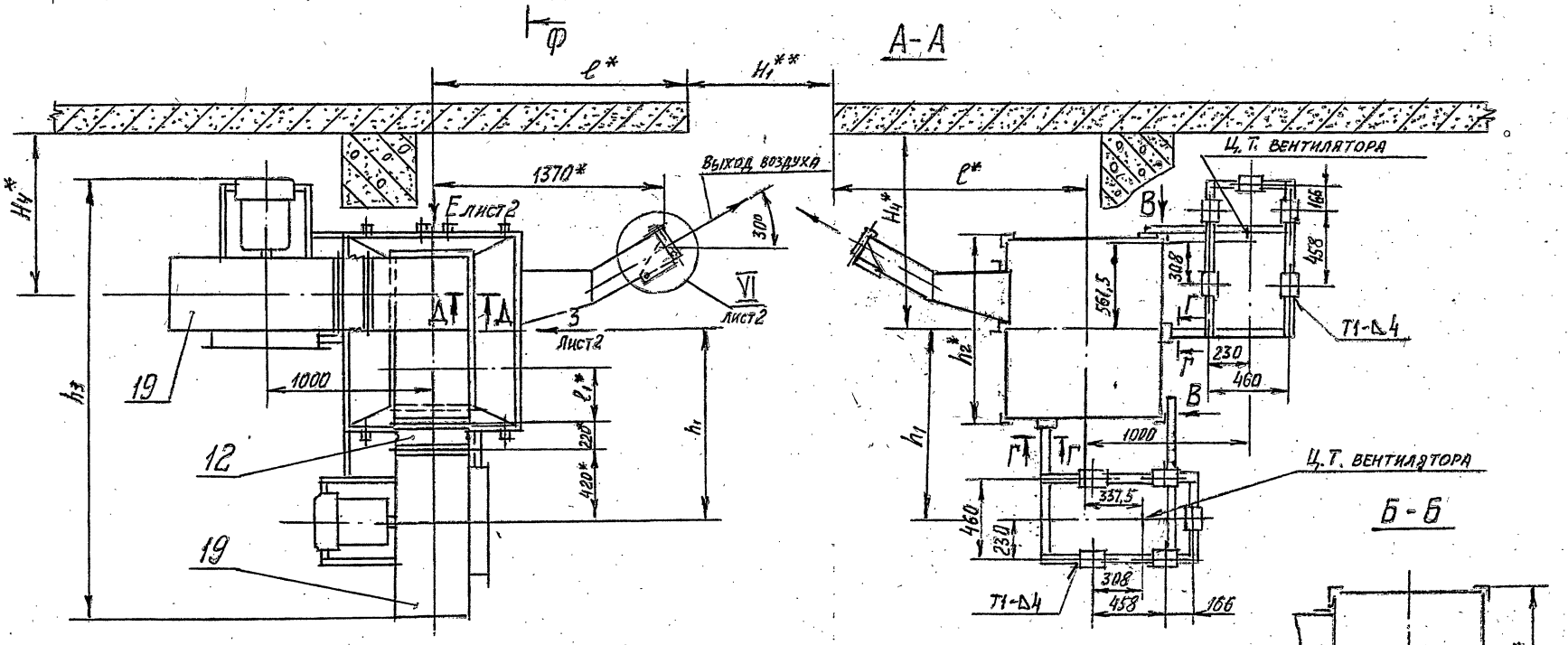

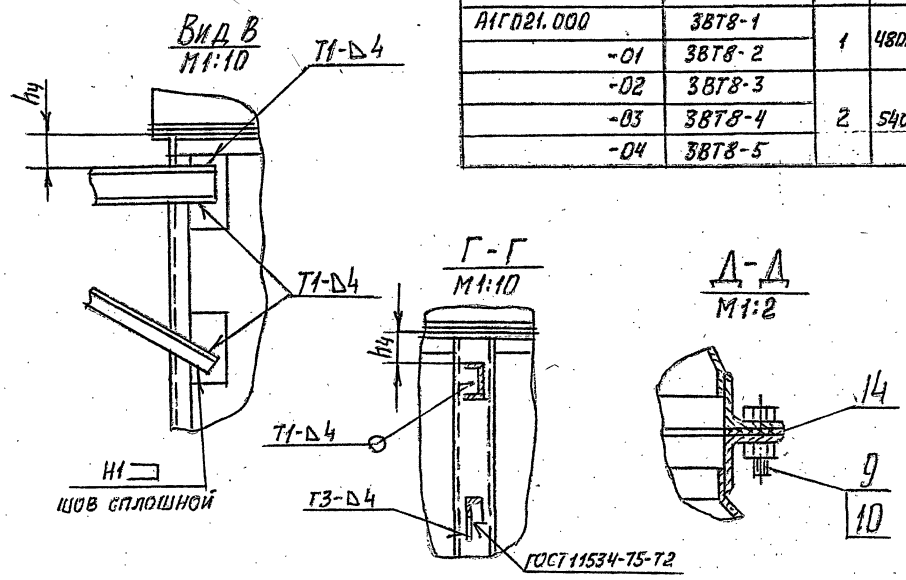

Обозначение	Шифр	Рис.	Размеры, мм									Масса, кг
			H*	H1**	H2*	H3*	h1	h2*	h3*	hч	l1*	
АИГ021.000	3ВТ8-1	1	4800	4200	4992	5650	1146	1160	2683	70	280	3700
-01	3ВТ8-2											3915*
-02	3ВТ8-3	2	5400	4800	5592	6250	1396	1410	2933		530	4035*
-03	3ВТ8-4											4160
-04	3ВТ8-5						1646	1660	3183	95	780	4400

1* Размеры для справок.
2** Размеры проема ворот
3. Размеры Hч, l устанавливаются при проектировании. Размер h устанавливается при монтаже в зависимости от размера Hч (см. АИГ016.000 ТО).
4. Предельные отклонения размеров: $\pm t_2$; $\pm t_2/2$
5. Сварные швы С2, Т1, Т3, Н1 по ГОСТ 5264-69.

Изм.	Лист	N докум.	Подп.	Дата
Разраб.		Конисаров		
Пров.		Грановский		
Рук.гр.		Грановский		
Гл.спец.		Ушомирская		
Н.контр.		Мерзлякова		
Утв.		Спивак		

АИГ021.000СБ

ЗАВЕСА ВОЗДУШНО-ТЕПЛОВАЯ 3ВТ8.
Сборочный чертеж.

Лит	Масса	Масштаб
И	см. табл.	—

Лист 1 Листов 2

ГОССТРОЙ СССР САНТЕХПРОЕКТ г. МОСКВА

Ц00549 63 Формат А3

Серия 5.904-7 Вып.1

Инв. N подл. | Подп. и дата | Взам. инв. N | Инв. N дубл. | Подп. и дата

К-К лист1
М1:10

Р-Р
М1:10

Л-Л лист1
М1:10

Т-Т
М1:10

Ф-Ф лист1
М1:10

П-П повернуто
М1:2

Вид М
М1:10 повернуто

С-С
М1:10

ГОСТ 11634-75-Т1

ГОСТ 14771-76-Т1-ИНп

У-У
М1:10

Н-Н
М1:1

VII
М1:2,5

VI
М1:2,5

ГОСТ 14771-76-Т1-Д2-ИНп
лист1

Рис.2
Остальное-см. рис.1

Вид 2 лист1
М1:10

Вид 3 лист1
М1:10

Ж-Ж лист1
М1:20

И-И
М1:5

I лист1
М1:2

III лист1
М1:2

V лист1
М1:2

IV лист1
М1:2

II лист1
М1:2

А1Г021.010 СБ

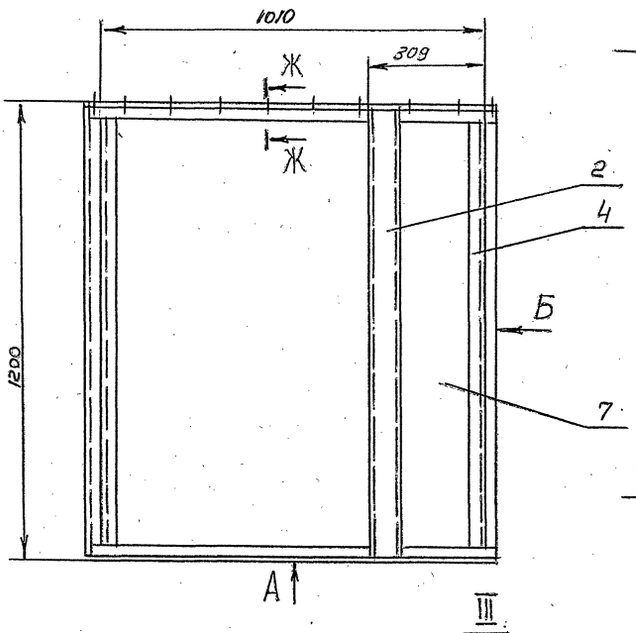

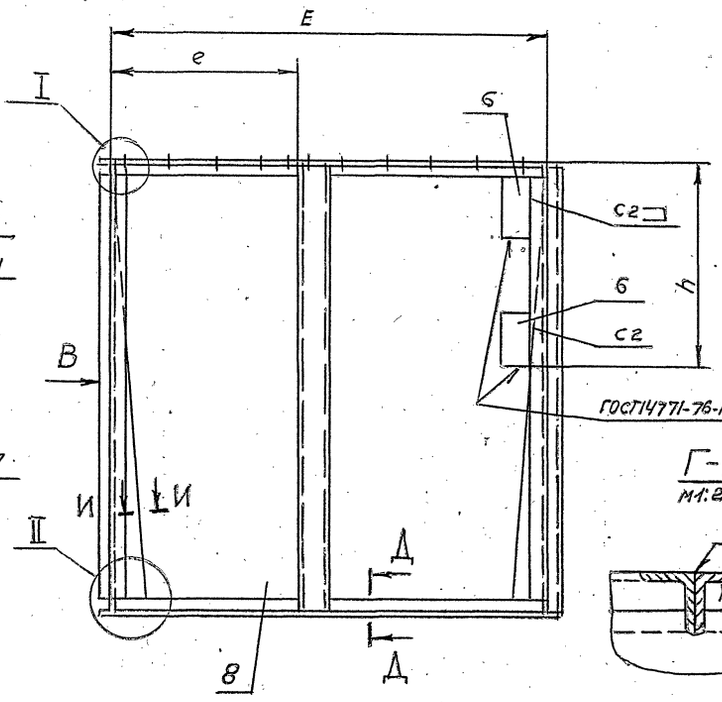

Г–Г повернуто
М1:2,5

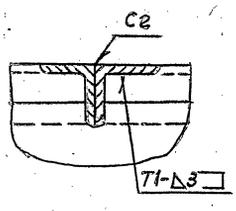

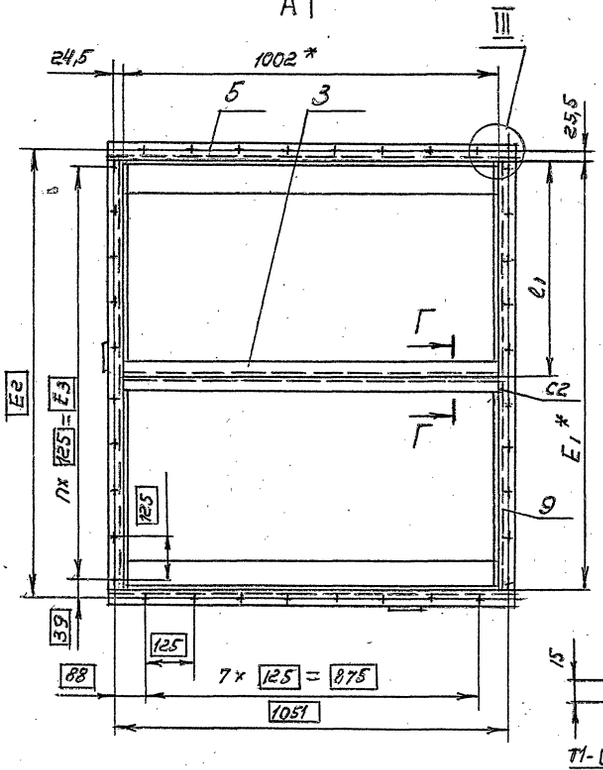

Вид Б

Вид В
М1:15

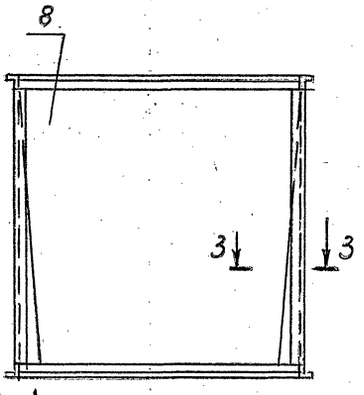

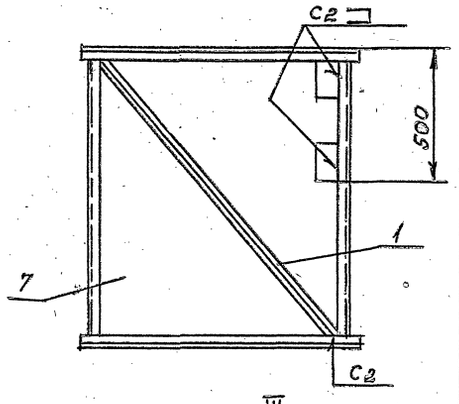

Д–Д
М1:2,5

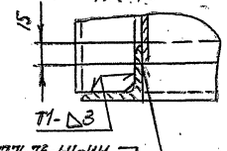

Ж–Ж
М1:2,5

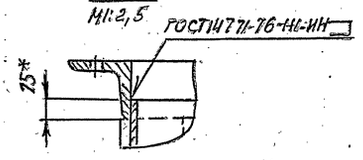

III
М1:2,5

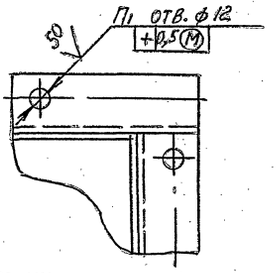

Вид А

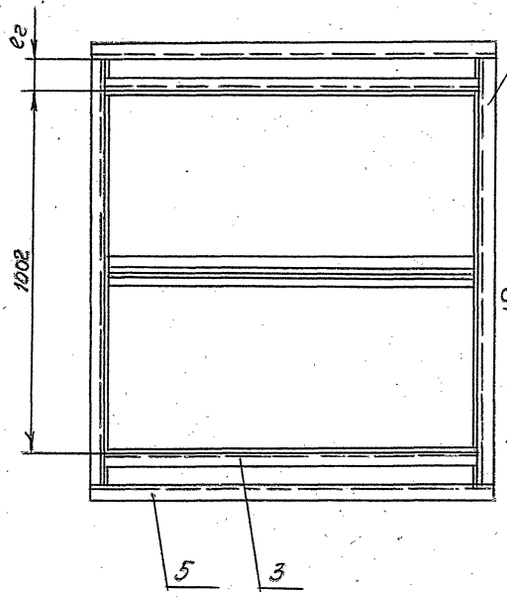

3–3
М1:2,5

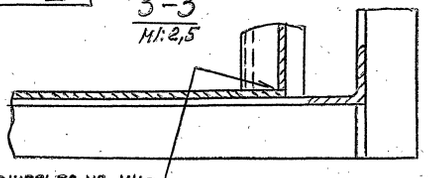

И–И
М1:1



II
М1:2,5

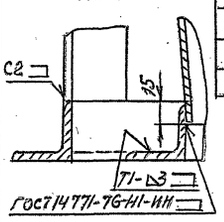

I
М1:2,5 Т1-Δ3

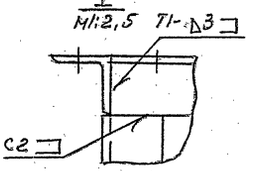

Обозначение	Размеры, мм								П1 шт.	П1, шт	Масса кг
	Е	Е1*	Е2	Е3	е	е1	е2	h			
А1Г021.010	1160	1152	1203	1125	552	576	75	540	9	36	116
-01	1410	1402	1457	1375	677	701	200	615	11	40	122
-02	1660	1652	1703	1625	802	826	325	700	13	44	128

1. * Размеры для справок.
2. Неуказанные предельные отклонения размеров: $\pm t_2$; $-t_2$; $\pm t_2/2$.
3. Сварные швы С2, Т1 по ГОСТ 5264-69

Изм.	Лист	№ докум.	Подп.	Дата
Разраб.		Комиссаров		
Пров.		Гриновский		
Рук.гр.		Гриновский		
Гл.спец.		Ушомирская		
Н.контр.		Мерзлякова		
Утв.		Сливак		

А1Г021.01 ОСБ

Короб сварочный чертеж.

Лит.	Масса	Масштаб
	См. табл.	

Лист | Листов 1

Госстрой СССР САНТЕХПРОЕКТ г. Москва

Серия 5.904-7 вып. 1

Инв. № подл. | Подп. и дата | Взам. инв. № | Инв. № дубл. | Подп. и дата

Формат	Зона	Поз.	Обозначение	Наименование	Кол.	Примечание
				Документация		
А2			А1Г021.020СБ	Сборочный чертеж		
				Детали		
11		1	А1Г016.102	Уголок	1	
11		2	А1Г016.103	Швеллер	2	
11		3	А1Г018.005	Уголок	4	
Б4		4	А1Г021.022	Уголок ℓ=1120-2,6		
				Уголок Б-40х40х4 ГОСТ 8509-72 / Ст3-I ГОСТ 535-79	4	2,7кг
Б4		5	А1Г021.023	Уголок ℓ=1082-2,6		
				Уголок Б-40х40х4 ГОСТ 8509-72 / Ст3-I ГОСТ 535-79	4	2,6кг
Б4		6	А1Г021.024	Лист 80-2,2×160-2,6		
				Лист 4,0 ГОСТ 19903-74 / Ст3 ГОСТ 14637-69	4	0,4кг
				Переменные данные для исполнений		
				А1Г021.020		
				Детали		
11		7	А1Г016.073	Лист	2	
11		8	А1Г018.006-06	Лист	2	
Б4		9	А1Г021.025	Уголок ℓ=1152-2,6		
				Уголок Б-40х40х4 ГОСТ 8509-72 / Ст3-I ГОСТ 535-79	4	2,8кг

Изм. Лист N докум. Подп. Дата

А1Г021.020

Разраб. Комиссаров
Пров. Грановский
Рук. груп. Грановский
Н. контр. Мерзлякова
Утв. Ушамирская

Короб

Лит | Лист | Листов
И | 1 | 2

Госстрой СССР САНТЕХПРОЕКТ г. Москва

Формат А1

Формат	Зона	Поз.	Обозначение	Наименование	Кол.	Примечание
				А1Г021.020-01		
				Детали		
11		7	А1Г016.073-01	Лист	2	
11		8	А1Г018.006-07	Лист	2	
Б4		9	А1Г021.026	Уголок ℓ=1402-3,1		
				Уголок Б-40х40х4 ГОСТ 8509-72 / Ст3-I ГОСТ 535-79	4	3,4кг
				А1Г021.020-02		
				Детали		
11		7	А1Г016.073-02	Лист	2	
11		8	А1Г018.006-08	Лист	2	
Б4		9	А1Г021.027	Уголок ℓ=1652-3,7		
				Уголок Б-40х40х4 ГОСТ 8509-72 / Ст3-I ГОСТ 535-79	4	4кг

Изм. Лист N докум. Подп. Дата

А1Г021.020

Лист 2

Формат А1

Серия 5.904-1 Вып.1

А1Г016.088

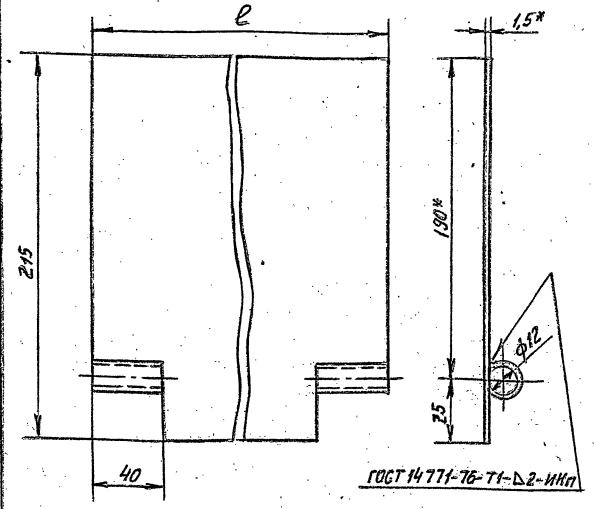

Обозначение	ℓ, мм	Масса, кг
А1Г016.088	470	1,2
-01	770	1,95

1.* Размеры для справок.

2. Предельные отклонения размеров: $+t_2; -t_2 \pm t_2/2$.

Изм. Лист N докум. Подп. Дата

А1Г016.088

Разраб. Комиссаров
Пров. Грановский
Рук. груп. Грановский
Н. контр. Мерзлякова
Утв. Ушамирская

Лопатка

Лит | Масса | Масшт.
И | см. табл. | —

Лист | Листов 1

Лист Б1,5 ГОСТ 19903-74 / I-IV Ст3 ГОСТ 16523-70

Госстрой СССР САНТЕХПРОЕКТ г. Москва

Формат А1

А1Г016.103

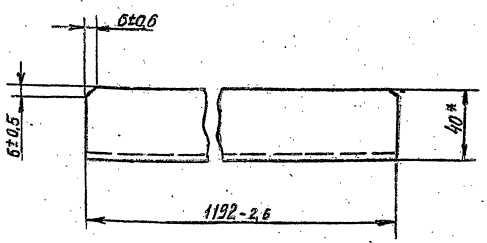

*Размер для справок.

Изм. Лист N докум. Подп. Дата

А1Г016.103

Разраб. Комиссаров
Пров. Грановский
Рук. груп. Грановский
Н. контр. Мерзлякова
Утв. Ушамирская

Швеллер

Лит | Масса | Масшт.
И | 8,4 | 1:2

Лист | Листов 1

Швеллер 8 ГОСТ 8240-72 / Ст3-I ГОСТ 535-79

Госстрой СССР САНТЕХПРОЕКТ г. Москва

Инв. № 00549

Формат А1

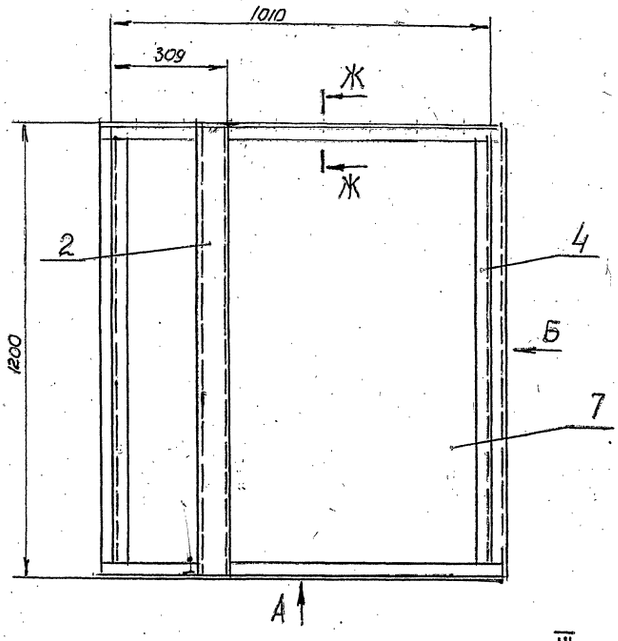

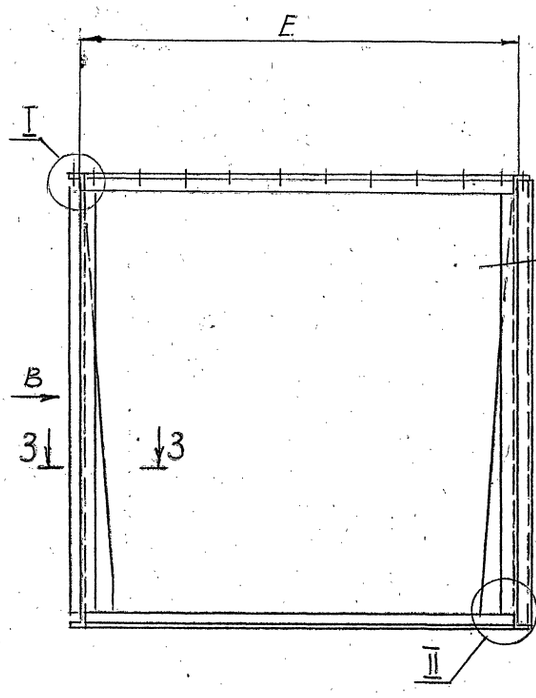

Г – Г повернуто
М1:2,5

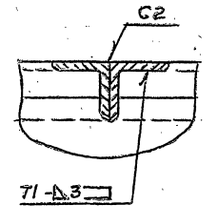

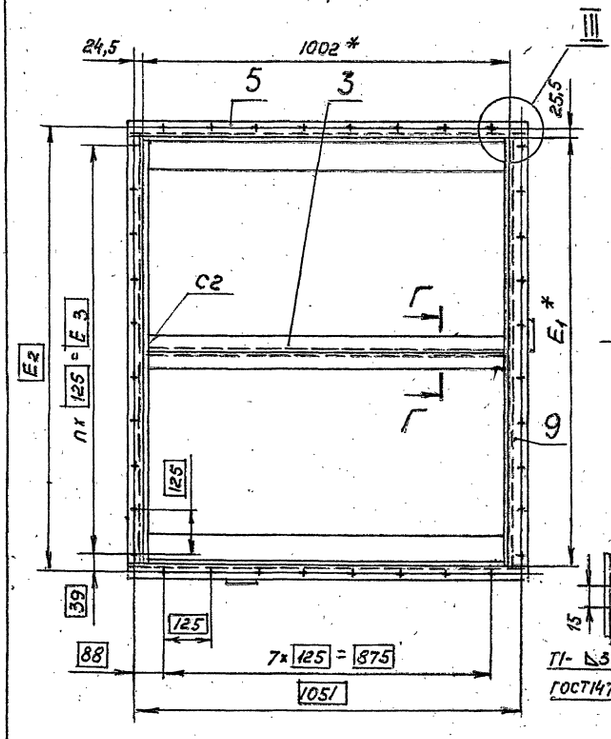

Вид Б

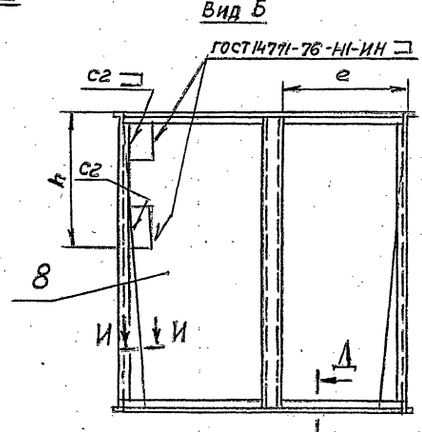

Вид В
М1:15

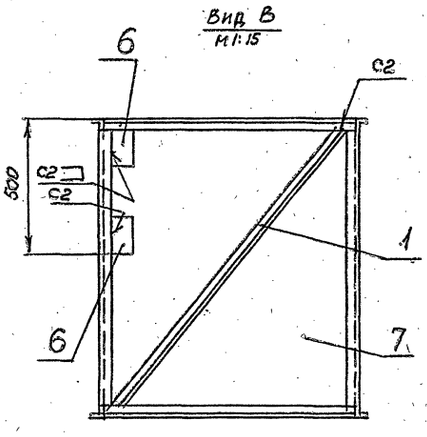

Д–Д
М1:2,5

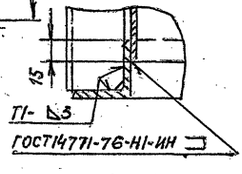

И–И
М1:1

I
М1:2,5

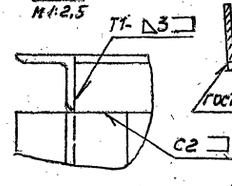

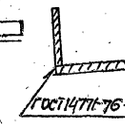

III
М1:2,5

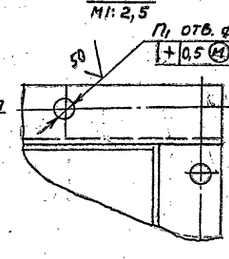

Ж–Ж
М1:2,5

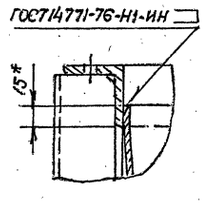

3–3
М1:2,5

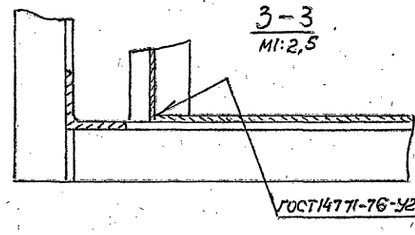

Вид А

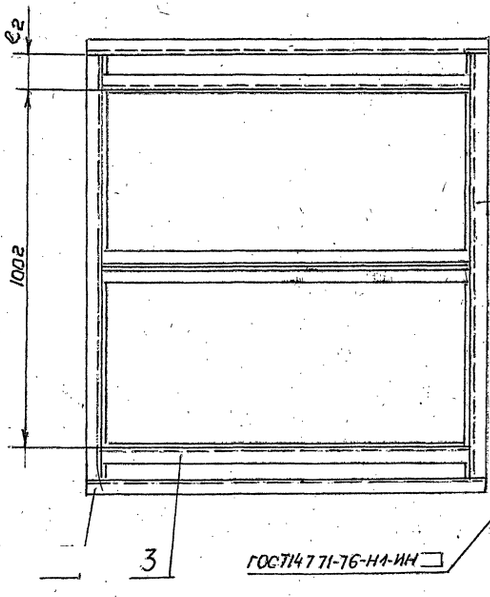

II
М1:2,5

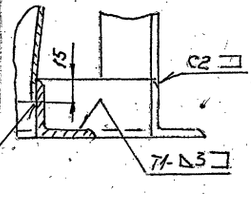

Обозначение	Размеры, мм								n_1 шт.	n_2 шт.	Масса, кг
	Е	E_1*	E_2	E_3	е	e_1	e_2	h			
А1Г021.020	1160	1152	1203	1125	552	576	75	540	9	36	116
-01	1410	1402	1453	1375	677	701	200	616	11	40	122
-02	1660	1852	1703	1625	802	826	325	700	13	44	128

1.* Размеры для справок.

2. Неуказанные предельные отклонения размеров: $\pm t_2$; $-t_2$; $\pm t_2/2$

3. Сварные швы С2, Т1 по ГОСТ 5264-69.

Изм.	Лист	№ докум.	Подп.	Дата	А1Г021.020 СБ		
Разраб.		Комиссаров			Короб. Сборочный чертеж.	Лит	Масса	Масштаб
Пров.		Грановский				И	См. табл.	–
Рукгр.		Грановский				Лист	Листов	
Гл.спец.		Ушомирская				Госстрой СССР САНТЕХПРОЕКТ г. Москва		
Н.контр.		Керзлякова						
Утв.		Спивак						

Серия 5.904-7 Вып. 1

Инв. № подл. | Подп. и дата | Взам. инв. № | Инв. № дубл. | Подп. и дата

gost.e-ecolog.ru