ТИПОВАЯ ДОКУМЕНТАЦИЯ НА КОНСТРУКЦИИ, ИЗДЕЛИЯ И УЗЛЫ ЗДАНИЙ И СООРУЖЕНИЙ

СЕРИЯ 5.904 - 74.93

УНИФИЦИРОВАННЫЕ КОНСТРУКЦИИ ПРИТОЧНЫХ ВЕНТИЛЯЦИОННЫХ УСТАНОВОК

Выпуск 1

КОНФУЗОРЫ.КОРОБКИ.ПАТРУБКИ. ФЛАНЦЫ.РАМЫ.
КЛАПАНЫ УТЕПЛЕННЫЕ СТВОРНЫЕ.
РАБОЧИЕ ЧЕРТЕЖИ

Ц 30149-02

gost.e-ecolog.ru

ТИПОВАЯ ДОКУМЕНТАЦИЯ НА КОНСТРУКЦИИ, ИЗДЕЛИЯ И УЗЛЫ ЗДАНИЙ И СООРУЖЕНИЙ

СЕРИЯ 5.904 - 74.93

УНИФИЦИРОВАННЫЕ КОНСТРУКЦИИ ПРИТОЧНЫХ ВЕНТИЛЯЦИОННЫХ УСТАНОВОК

Выпуск 1

КОНФУЗОРЫ.КОРОБКИ.ПАТРУБКИ. ФЛАНЦЫ.РАМЫ.
КЛАПАНЫ УТЕПЛЕННЫЕ СТВОРНЫЕ.
РАБОЧИЕ ЧЕРТЕЖИ

РАЗРАБОТАНЫ:

АО РОСПРОМПРОЕКТ
ГЛАВНЫЙ ИНЖЕНЕР
С. Н. НИКИТИН
ГЛАВНЫЙ ИНЖЕНЕР ПРОЕКТА
Э. И. ЗИСЬМАН

АП ЦНИИПРОМЗДАНИЙ
ЗАМ. ДИРЕКТОРА ПО НАУЧНОЙ РАБОТЕ
к. т. н.
С. М. ГЛИКИН
ЗАВ. ЛАБОРАТОРИИ КОНДИЦИОНИРОВАНИЯ
к. т. н.
Л. И. НЕЙМАРК
СТАРШИЙ НАУЧНЫЙ СОТРУДНИК
Л. И. СТАВИЦКИЙ

УТВЕРЖДЕНЫ:

ГЛАВПРОЕКТОМ ГОССТРОЯ РОССИИ.
ПИСЬМО от 10.12.93 № 9-3-3/279.

ВВЕДЕНЫ В ДЕЙСТВИЕ
АО РОСПРОМПРОЕКТ
с 01.03.94 ПРИКАЗ от 15.12.93
№ 30

© ГП ЦПП, 1995

ОБОЗНАЧЕНИЕ	НАИМЕНОВАНИЕ	Стр.
Д0.000	Конфузор	3
Д0.0I0	Перемычка	23
Д0.000 СБ	Конфузор. Сборочный чертеж	24,25
Д0.00I Д0.0I4	Лист, Лист	26
Д0.002 Д0.025	Лист, Лист	27
Д0.063,Д0.026	Лист, Лист	28
К0.000	Коробка	29
К0.000 СБ	Коробка. Сборочный чертеж	44,45
К0.00I.К0.0I2	Стенка, Стяжка	46
К0.008,К0.0II	Стяжка, Стенка	47
К0.0I3,К0.026	Фланец. Стенка	48
К0.I84,РI.03	Стенка. Лапка	49
П0.000	Патрубок	50
П0.00I	Уголок	55
П0.000 СБ	Патрубок. Сборочный чертеж	56,57
РI.00	Рамка	58
РI.00 СБ	Рама. Сборочный чертеж	59
Р2.00	Рама	60
Р2.00 СБ	Рама. Сборочный чертеж	6I
КУС I.00.00	Клапан утепленный створный	62,63
КУС I.00.00СБ	Клапан утепленный створный. Сб. чертеж	64
КУС I.0I.00	Рама	65,66
КУС I.0I.00СБ	Рамка. Сборочный чертеж	66
КУС I.0I.02	Уголок	67
КУС I.0I.0I	Уголок	67
КУС I.02.00	Створка	68
КУС I.02.00 СБ	Створка. Сборочный чертеж	72
КУС 3.0I.02	Уголок	72
КУС 2.00.00	Клапан утепленный створный	73,74
КУС 2.00.00 СБ	Клапан утепленный створный. Сб. чертеж	75
КУС 2.0I.00	Рамка	76,77
КУС 2.0I.00 СБ	Рамка. Сборочный чертеж	77

ОБОЗНАЧЕНИЕ	НАИМЕНОВАНИЕ	Стр.
КУС 2.0I.00	Уголок	78
КУС 2.0I.02	Уголок	78
КУС 2.02.00	Створка	79
КУС 2.02.00	Створка. Сборочный чертеж	83
КУС 3.00.00	Клапан утепленный створный	84
КУС 3.00.00 СБ	Клапан утепленный створный. Сб. чертеж	85
КУС 3.0I.00	Рамка	86
КУС 3.0I.00 СБ	Рамка. Сборочный чертеж	87
КУС 3.0I.0I	Уголок	87
КУС 3.02.00	Створка	88,89
КУС 3.02.00 СБ	Створка. Сборочный чертеж	89
КУС 4.00.00	Клапан утепленный створный	90
КУС 4.0I.00	Рамка	90
КУС 4.00.00 СБ	Клапан утепленный створный. Сб. чертеж	9I
КУС 4.0I.00 СБ	Рамка. Сборочный чертеж	92
КУС 4.0I.02	Уголок	92
КУС 4.0I.0I	Уголок	93
КУС 4.0I.03	Уголок	93
КУС 4.02.00	Створка	94
КУС 4.02.00 СБ	Створка. Сборочный чертеж	94
Ф0.00,Ф0.00 СБ	Фланец. Фланец. Сборочный чертеж	95
Ф0.05,Ф0.04	Фланец. Фланец	96
Ф0.0I	Кольцо	97

Изм.	Лист	№ докум.	Подп.	Дата
Разраб.		Черкулова		
Пров.		Зисьман		
Н.контр.		Зисьман		
Утв.		Ковалюк		

5.904-74.93.1

СОДЕРЖАНИЕ

Стадия	Лист	Листов
Р		1

МИНСТРОЙ РОССИИ
РОСПРОМПРОЕКТ
Москва

ФЗ-55

Формат	Зона	Поз.	Обозначение	Наименование	Кол.	Примечание
				Документация		
А3			ДО.000 СБ	Сборочный чертеж		
			Переменные данные	для исполнителей		
				ДО.000 Рис.I		
				Детали		
А4		I	ДО.00I	Лист	2	
А4		2	ДО.002	Лист	I	
Бч		3	ДО.003	Лист		
				Лист Б-ПНI,6ГОСТI9903-74		
				Ст 3 ГОСТ I6523-89		
				485hI4 x 530hI4	I	3,5кг
Бч		4	ДО.004	Стяжка		
				Уголок 25x25x3БГОСТ8509-86		
				Ст 3 ГОСТ 535-88		
				L = 480hI4	2	0,5кг
Бч		5	ДО.005	Стойка		
				Уголок 40x40x4БГОСТ8509-86		
				Ст 3 ГОСТ 535-88		
				L = 945hI4	2	2,3кг
Бч		6	ДО.006	Стяжка		
				Уголок 25x25x3БГОСТ8509-86		
				Ст 3 ГОСТ 535-88		
				L = 500 I4	2	0,5кг
Бч		7	ДО.007	Перемычка		
				Уголок 40x40x4БГОСТ8509-86		
				Ст 3 ГОСТ 535 - 88		
				L = 535hI4	2	I,3 кг

ДО. 000

Изм	Лист	№ докум.	Подпись	Дата
Разраб.	Шоркулов			13
Пров.	Зисьман			
Н.контр.	Зисьман			
Утв.	Коваленко			

Конфузор

Лит.	Лист	Листов
	I	4I

МИНСТРОЙ РОССИИ
РОСПРОМПРОЕКТ
Москва

Серия 5.901 74.93.1

Подпись и дата | Инв.№ дубл. | Взам.инв.№ | Подпись и дата | Инв.№ подл.

Формат	Зона	Поз.	Обозначение	Наименование	Кол.	Примечание
Бч		8	ДО.008	Плита		
				Лист Б-ПН8 ГОСТI9903-74		
				Ст 3 ГОСТI4637-89		
				60hI4 x 60hI4	4	0,23кг
Бч		9	ДО.009	Лист		
				Лист Б-ПНI,6ГОСТI9903-74		
				Ст 3 ГОСТ I6523-89		
				600hI4 x 530hI4	I	4,2кг
А4		I0	ДО.0I0	Перемычка	2	
Бч		II	ДО.0II	Стойка		
				Уголок 40x40x4БГОСТ8509-86		
				Ст 3 ГОСТ 535-88		
				L = 830hI4	2	2,0кг
Бч		I2	ДО.0I2	Полоса		
				Полоса Б2 5x30ГОСТI03-76		
				Ст 3 ГОСТ 535-88		
				L = I50hI4	2	0,I8кг
Бч		I3	ДО.0I3	Полоса		
				Полоса Б2 5x30ГОСТI03-76		
				Ст 3 ГОСТ 535-88		
				L = 260hI4	2	0,3кг
				ДО.000-0I Рис.2		
				Детали		
А4		I	ДО.0I4	Лист	2	
А4		2	ДО.002-0I	Лист	I	
Бч		3	ДО.0I5	Лист		
				Лист Б-ПНI,6ГОСТI9903-74		
				Ст 3 ГОСТ I6523-89		
				660hI4 x 475hI4	I	4,2кг
Бч		4	ДО.0I6	Стяжка		

ДО. 000

Изм	Лист	№ докум.	Подпись	Дата

Лист 2

Ф3-56

Серия 5.904 - 74.98.1

Формат	Зона	Поз.	Обозначение	Наименование	Кол.	Примечание
				Уголок 25х25х3БГОСТ8509-86 / Ст 3 ГОСТ 535-88		
				L = 480hI4	2	0,5кг
Бч		5	ДО.0I7	Стойка		
				Уголок 40х40х4БГОСТ8509-86 / Ст 3 ГОСТ 535-88		
				L = 945hI4	2	2,3кг
Бч		6	ДО.0I8	Стяжка		
				Уголок 25х25х3БГОСТ8509-86 / Ст 3 ГОСТ 535-88		
				L = 500hI4	2	0,5кг
Бч		7	ДО.0I9	Перемычка		
				Уголок 40х40х4БГОСТ8509-86 / Ст 3 ГОСТ 535-88		
				L = 660hI4	2	I,6кг
Бч		8	ДО.020	Плита		
				Лист Б-ПН8 ГОСТI9903-74 / Ст 3 ГОСТI4637-89		
				60hI4 х 60hI4	4	0,23кг
Бч		9	ДО.02I	Лист		
				Лист Б-ПНI,6 ГОСТI9903-74 / Ст 3 ГОСТ I6523-89		
				7I0hI4 х 650hI4	I	6,0кг
А4		I0	ДО.0I0-0I	Перемычка	2	
Бч		II	ДО.022	Стойка		
				Уголок 40х40х4БГОСТ8509-86 / Ст 3 ГОСТ 535-88		
				L = 970hI4	2	2,4кг
Бч		I2	ДО.023	Полоса		
				Полоса Б2 5х30ГОСТI03-76 / Ст 3 ГОСТ 535-88		

Подпись и дата | Инв.№ дубл. | Взам.инв.№ | Подпись и дата | Инв.№ подл.

Изм	Лист	№ докум.	Подп.	Дата	ДО. 000	Лист 3

Формат А4

4

Формат	Зона	Поз.	Обозначение	Наименование	Кол.	Примечание
				L = I50hI4	2	0,I8кг
Бч		I3	ДО.024	Полоса		
				Полоса Б2 5х30ГОСТI03-76 / Ст 3 ГОСТ 535-88		
				L = 260hI4	2	0,3кг
				ДО.000-02 Рис.2		
				Детали		
А4		I	ДО.0I4	Лист	2	
А4		2	ДО.025	Лист	I	
А4		3	ДО.026	Лист	I	
Бч		4	ДО.027	Стяжка		
				Уголок 25х25х3БГОСТ8509-86 / Ст 3 ГОСТ 535-88		
				L = 480hI4	2	0,5кг
Бч		5	ДО.028	Стойка		
				Уголок 40х40х4БГОСТ8509-86 / Ст 3 ГОСТ 535-88		
				L = 945hI4		2,3кг
Бч		6	ДО.029	Стяжка		
				Уголок 25х25х3БГОСТ8509-86 / Ст 3 ГОСТ 535-88		
				L = 500hI4	2	0,5кг
Бч		7	ДО.030	Перемычка		
				Уголок 40х40х4БГОСТ8509-86 / Ст 3 ГОСТ 535-88		
				L= 785hI4	2	I,9кг
Бч		8	ДО.03I	Плита		
				Лист Б-ПН8 ГОСТI9903-74 / Ст 3 ГОСТI4637-89		
				60hI4 х 60hI4	4	0,23кг

Подпись и дата | Инв.№ дубл. | Взам.инв.№ | Подпись и дата | Инв.№ подл.

Изм	Лист	№ докум.	Подп.	Дата	ДО. 000	Лист 4

Ц00149-02 5 Формат А4

Формат	Зона	Поз.	Обозначение	Наименование	Кол.	Примечание
Бч		9	ДО.032	Лист		
				Б-ШП,6 ГОСТ19903-74		
				Ст 3 ГОСТ I6523-89		
				7I0ℎI4 х 640ℎI4	I	6,2кг
А4		I0	ДО.0I0-02	Перемычка	2	
Бч		II	ДО.033	Стойка		
				Уголок 40х40х4БГОСТ8509-86		
				Ст 3 ГОСТ 535-88		
				L = 970ℎI4	2	2,4кг
Бч		I2	ДО.034	Полоса		
				Полоса Б2 5х30ГОСТI03-76		
				Ст 3 ГОСТ 535-88		
				l = I50ℎI4	2	0,I8кг
Бч		I3	ДО.035	Полоса		
				Полоса Б2 5х30ГОСТI03-76		
				Ст 3 ГОСТ 535-88		
				l = 260ℎI4	2	0,3кг
				ДО.000-03 Рис.2		
				Детали		
А4		I	ДО.0I4-0I	Лист	2	
А4		2	ДО.025-0I	ЛИСТ	I	
А4		3	ДО.026-0I	Лист	I	
Бч		4	ДО.036	Стяжка		
				Уголок 25х25х3БГОСТ8509-86		
				Ст 3 ГОСТ 535-88		
				L = 580ℎI4	2	0,6кг
Бч		5	ДО.037	Стойка		
				Уголок 40х40х4БГОСТ8509-86		
				Ст 3 ГОСТ 535-88		
				l = 945ℎI4	2	2,3кг
Бч		6	ДО.038	Стяжка		

Инв.№ подл. | Подпись и дата | Взам.инв.№ | Инв.№ дубл. | Подпись и дата

Изм.	Лист	№ докум.	Подп.	Дата	ДО. 000	Лист 5

Формат А4

Формат	Зона	Поз.	Обозначение	Наименование	Кол.	Примечание
				Уголок 25х25х3БГОСТ8509-86		
				Ст 3 ГОСТ 535-88		
				L = 580ℎI4	2	0,6кг
Бч		7	ДО.039	Перемычка		
				Уголок 40х40х4БГОСТ8509-86		
				Ст 3 ГОСТ 535-88		
				L = 9I0ℎI4	2	2,2кг
Бч		8	ДО.040	Плита		
				Лист Б-ШI8 ГОСТI9903-74		
				Ст 3 ГОСТ I4637-89		
				60ℎI4 х 60ℎI4	4	0,23кг
Бч		9	ДО.04I	Лист		
				Лист Б-ШП,6ГОСТI9903-74		
				Ст 3 ГОСТ I6523-89		
				620ℎI4 х 6I0ℎI4	I	5,0кг
А4		I0	ДО.0I0-03	Перемычка	2	
Бч		II	ДО.042	Стойка		
				Уголок 40х40х4БГОСТ8509-86		
				Ст 3 ГОСТ 535-88		
				L= 970ℎI4	2	2,4кг
Бч		I2	ДО.043	Полоса		
				Полоса Б2 5х30ГОСТI03-76		
				Ст 3 ГОСТ 535-88		
				l = I50ℎI4	2	0,I8кг
Бч		I3	ДО.044	Полоса Б2 5х30ГОСТI03-76		
				Ст 3 ГОСТ 535-88		
				l= 260ℎI4	2	0,3кг
				ДО.000-04 Рис.2		
				Детали		
А4		I	ДО.0I4-02	Лист	2	
А4		2	ДО.025-02	Лист	I	

Подпись и дата | Инв.№ дубл. | Взам.инв.№ | Подпись и дата | Инв.№ подл.

Изм.	Лист	№ докум.	Подп.	Дата	ДО. 000	Лист 6

Ц00149-02 6 Формат А4

Формат	Зона	Поз.	Обозначение	Наименование	Кол.	Примечание
А4		3	ДО.026-02	Лист	I	
Бч		4	ДО.045	Стяжка		
				Уголок 25х25х3БГОСТ8509-86 / Ст 3 ГОСТ 535-88		
				L = 840 h I4	2	0,9кг
Бч		5	ДО.046	Стойка		
				Уголок 40х40х4БГОСТ8509-86 / Ст 3 ГОСТ 535-88		
				L = 945 h I4	2	2,3кг
Бч		6	ДО.047	Стяжка		
				Уголок 25х25х3БГОСТ8509-86 / Ст 3 ГОСТ 535-88		
				L = 780 h I4	2	0,87кг
Бч		7	ДО.048	Перемычка		
				Уголок 40х40х4БГОСТ8509-86 / Ст 3 ГОСТ 535-88		
				L = II60 h I4	2	2,8кг
Бч		8	ДО.049	Плита		
				Лист Б-ПН8 ГОСТ19903-74 / Ст 3 ГОСТ14637-89		
				80 h I4 x 80 h I4	4	0,4кг
Бч		9	ДО.050	Лист		
				Лист Б-ПН1,6 ГОСТ19903-74 / Ст 3 ГОСТ I6523 -89		
				865 h I4 x 770 h I4	I	7,5кг
Бч		I0	ДО.0I0-04	Перемычка	2	
Бч		II	ДО.05I	Стойка		
				Уголок 40х40х4БГОСТ8509-86 / Ст 3 ГОСТ 535-88		
				L = I2I5 h I4	2	2,9кг
Бч		I2	ДО.052	Полоса		
				Полоса Е2 5х30ГОСТ103-76 / Ст 3 ГОСТ 535-88		
				L = I50 h I4	2	0,I8кг
Бч		I3	ДО.053	Полоса		
				Полоса Е2 5х30ГОСТ103-76 / Ст. 3 ГОСТ 535-88		
				L = 260 h I4	2	0,3кг
				ДО.000-05 Рис.2		
				Детали		
А4		I	ДО.0I4-03	Лист	2	
А4		2	ДО.025-03	Лист	I	
А4		3	ДО.026-03	Лист	I	
Бч		4	ДО.054	Стяжка		
				Уголок 25х25х3БГОСТ8509-86 / Ст 3 ГОСТ 535-88		
				L = 830 h I4	2	0,9кг
Бч		5	ДО.055	Стойка		
				Уголок 40х40х4БГОСТ8509-86 / Ст. 3 ГОСТ 535-88		
				L = 820 h I4	2	2,0кг
Бч		6	ДО.056	Стяжка		
				Уголок 25х25х3БГОСТ8509-86 / Ст 3 ГОСТ 535-88		
				L = 8I0 h I4	2	0,87кг
Бч		7	ДО.057	Перемычка		
				Уголок 40х40х4БГОСТ8509-86 / Ст 3 ГОСТ 535-88		
				L = II60 h I4	2	2,8кг
Бч		8	ДО.058	Плита		
				Лист Б-ПН3 ГОСТ19903-74 / Ст 3 ГОСТ14637-89		

Подпись и дата | Инв.№ дубл. | Взам.инв.№ | Подпись и дата | Инв.№ подл.

Изм. Лист № докум. Подп. Дата

ДО. 000

Лист 7

Формат А4

Подпись и дата | Инв.№ дубл. | Взам.инв.№ | Подпись и дата | Инв.№ подл.

Изм. Лист № докум. Подп. Дата

ДО. 000

Лист 8

Формат	Зона	Поз.	Обозначение	Наименование	Кол.	Примечание
				80hI4 x 80hI4	4	0,4кг
				Лист		
Бч		9	ДО.059	Лист Б-ПНI,6ГОСТI99О3-74 / Ст 3 ГОСТI6523-89		
				620hI4 x 590hI4	I	4,8кг
А4		I0	ДО.0I0-05	Перемычка	2	
Бч		II	ДО.060	Стойка		
				Уголок 40x40x4БГОСТ8509-86 / Ст 3 ГОСТ 535-88		
				L= 970hI4	2	2,4кг
Бч		I2	ДО.06I	Полоса		
				Полоса Б2 5x30ГОСТI03-76 / Ст 3 ГОСТ 535-88		
				L= 200hI4	2	0,23кг
Бч		I3	ДО.062	Полоса		
				Полоса Б2 5x30ГОСТI03-76 / Ст 3 ГОСТ 535-88		
				L= 360hI4	2	0,42кг
				ДО.000-03 Рис. 2		
				Детали		
А4		I	ДО.063	Лист	2	
А4		2	ДО.025-04	Лист	I	
А4		3	ДО.026-04	Лист	I	
Бч		4	ДО.064	Стяжка		
				Уголок 25x25x3БГОСТ8509-86 / Ст 3 ГОСТ 535-88		
				L= 840hI4	2	0,9кг
Бч		5	ДО.065	Стойка		
				Уголок 40x40x4БГОСТ8509-86 / Ст 3 ГОСТ 535-88		
				L= II95hI4	2	2,9кг

Изм. | Лист | № докум. | Подп. | Дата

ДО. 000

Лист 9

Формат А4

Серия 5.904 - 74.93.1

Подпись и дата | Инв.№ дубл. | Взам.инв.№ | Подпись и дата | Инв.№ подл.

Формат	Зона	Поз.	Обозначение	Наименование	Кол.	Примечание
Бч		6	ДО.066	Стяжка		
				Уголок 25x25x3БГОСТ8509-86 / Ст 3 ГОСТ 535-88		
				L= 830hI4	2	0,9Iкг
Бч		7	ДО.067	Перемычка		
				Уголок 40x40x4БГОСТ8509-86 / Ст 3 ГОСТ 535-88		
				L= II60hI4	2	2,8кг
Бч		8	ДО.068	Плита		
				Лист Б-ПН8 ГОСТI99О3-74 / Ст 3 ГОСТI4637-89		
				80hI4 x 80hI4	4	0,4кг
Бч		9	ДО.069	Лист		
				Лист Б-ПНI,6ГОСТI99О3-74 / Ст 3 ГОСТ I6523-89		
				825hI4 x 750hI4	I	7,8кг
А4		I0	ДО.0I0-06	Перемычка	2	
Бч		II	ДО.070	Стойка		
				Уголок 40x40x4БГОСТ8509-86 / Ст 3 ГОСТ 535-88		
				L= I2I5hI4	2	2,9кг
Бч		I2	ДО.07I	Полоса		
				Полоса Б2 5x30ГОСТI03-76 / Ст 3 ГОСТ 535-88		
				L= 200hI4	2	0,2кг
Бч		I3	ДО.072	Полоса		
				Полоса Б2 5x30ГОСТI03-76 / Ст 3 ГОСТ 535-88		
				L= 360hI4	2	0,4кг

Изм. | Лист | № докум. | Подп. | Дата

ДО. 000

Лист I0

Ц00149-02 8

Формат А4

Серия 5.904 74.93, Вып.1

Формат	Зона	Поз.	Обозначение	Наименование	Кол.	Примечание
				ДО.000 - 07 Рис.3		
				Детали		
А4		I	ДО.063-0I	Лист	2	
А4		2	ДО.025-05	Лист	I	
А4		3	ДО.026-05	Лист	I	
Бч		4	ДО.073	Стяжка		
				Уголок 25х25х3БГОСТ8509-86 / Ст 3 ГОСТ 535 - 88		
				L = 800h14	2	0,9кг
Бч		5	ДО.074	Стойка		
				Уголок 40х40х4БГОСТ8509-86 / Ст 3 ГОСТ 535 - 88		
				L = I445h14	2	3,5кг
Бч		6	ДО.075	Стяжка		
				Уголок 25х25х3БГОСТ8509-86 / Ст 3 ГОСТ 535 - 88		
				L = 770h14	2	0,86кг
Бч		7	ДО.076	Перемычка		
				Уголок 40х40х4БГОСТ8509-86 / Ст 3 ГОСТ 535 - 88		
				L = 535h14	2	I,3кг
Бч		8	ДО.077	Плита		
				Лист Б-ПН8 ГОСТI9903-74 / Ст 3 ГОСТI4637-89		
				80h14 x 80h14	4	0,4кг
Бч		9	ДО.078	Лист		
				Лист Б-ПН,6ГОСТI9903-74 / Ст 3 ГОСТ I6523-89		
				825h14 x 7I0h14	I	7,4кг
А4		I0	ДО.0I0-07	Перемычка	2	
Бч		II	ДО.079	Стойка		

Инв.№ подл. | Подпись и дата | Взам.инв.№ | Инв.№ дубл. | Подпись и дата

Изм. Лист № докум. Подп. Дата

ДО. 000

Лист II

Формат А4

Формат	Зона	Поз.	Обозначение	Наименование	Кол.	Примечание
				Уголок 40х40х4БГОСТ8509-86 / Ст 3 ГОСТ 535 - 88		
				L = I2I5h14	2	2,9кг
Бч		I2	ДО.080	Полоса		
				Полоса Б2 5х30ГОСТI03-76 / Ст 3 ГОСТ 535-89		
				L = 200h14	2	0,2кг
Бч		I3	ДО.08I	Полоса		
				Полоса Б2 5х30ГОСТI03-76 / Ст 3 ГОСТ 535-89		
				L = 360h14	2	0,4кг
				ДО.000 - 08 Рис.3		
				Детали		
А4		I	ДО.063-02	Лист	2	
А4		2	ДО.002-02	Лист	I	
Бч		3	ДО.082	Лист		
				Лист Б-ПН,6ГОСТI9903-74 / Ст 3 ГОСТ I6523-89		
				750h14 x 700h14	I	6,7кг
Бч		4	ДО.083	Стяжка		
				Уголок 25х25х3БГОСТ8509-86 / Ст 3 ГОСТ 535 - 88		
				L = 800h14	2	0,9кг
Бч		5	ДО.084	Стойка		
				Уголок 40х40х4БГОСТ8509-86 / Ст 3 ГОСТ 535 - 88		
				L = I445h14	2	3,5кг
Бч		6	ДО.085	Стяжка		
				Уголок 25х25х3БГОСТ8509-86 / Ст 3 ГОСТ 535 - 88		
				L = 770h14	2	0,86кг

Инв.№ подл. | Подпись и дата | Взам.инв.№ | Инв.№ дубл. | Подпись и дата

Изм. Лист № докум. Подп. Дата

ДО. 000

Лист I2

Формат	Зона	Поз.	Обозначение	Наименование	Кол.	Примечание
Бч		7	ДО.086	Перемычка		
				Уголок 40х40х4БГОСТ8509-86 / Ст 3 ГОСТ 535 -88		
				L = 660h14	2	1,6кг
Бч		8	ДО.087	Плита		
				Лист Б-ПН8ГОСТ19903-74 / Ст 3 ГОСТ14637-89		
				80h14 х 80h14	4	0,4кг
Бч		9	ДО.088	Лист		
				Лист Б-ПН1,6ГОСТ19903-74 / Ст 3 ГОСТ 16523-89		
				825h14 х 710h14	1	7,4кг
А4		10	ДО.010-07	Перемычка	2	
Бч		11	ДО.089	Стойка		
				Уголок 40х40х4БГОСТ8509-86 / Ст 3 ГОСТ 535 - 88		
				L = 1215h14	2	2,9кг
Бч		12	ДО.090	Полоса		
				Полоса Б2 5х30ГОСТ103-76 / Ст 3 ГОСТ 535-88		
				L = 200h14	2	0,2кг
Бч		13	ДО.091	Полоса		
				Полоса Б2 5х30ГОСТ103-76 / Ст 3 ГОСТ 535-88		
				L = 360h14	2	0,4кг
				ДО.000 - 09 Рис.3		
				Детали		
А4		1	ДО.063-03	Лист	2	
А4		2	ДО.002-03	Лист	1	
Бч		3	ДО.092	Лист		
				Лист Б-ПН,6ГОСТ19903-74 / Ст 3 ГОСТ 16523-89		
				780h14 х 750h14	1	7,4кг
Бч		4	ДО.093	Стяжка		
				Уголок 25х25х3БГОСТ8509-86 / Ст 3 ГОСТ 535 - 88		
				L = 800h14	2	0,9кг
Бч		5	ДО.094	Стойка		
				Уголок 40х40х4БГОСТ8509-86 / Ст 3 ГОСТ 535 - 88		
				L = 1445h14	2	3,5кг
Бч		6	ДО.095	Стяжка		
				Уголок 25х25х3БГОСТ8509-86 / Ст 3 ГОСТ 535 - 88		
				L = 770h14	2	0,86кг
Бч		7	ДО.096	Перемычка		
				Уголок 40х40х4БГОСТ8509-86 / Ст 3 ГОСТ 535 -88		
				L = 785h14	2	1,9кг
Бч		8	ДО.097	Плита		
				Лист Б-ПН8 ГОСТ19903-74 / Ст 3 ГОСТ14637-89		
				80h14 х 80h14	4	0,4кг
Бч		9	ДО.098	Лист		
				Лист Б-ПН,6 ГОСТ19903-74 / Ст 3 ГОСТ 16523 -89		
				825h14 х 770h14	1	8,0кг
А4		10	ДО.010-04	Перемычка		
Бч		11	ДО.099	Стойка		
				Уголок 40х40х4БГОСТ8509-86 / Ст 3 ГОСТ 535 - 88		

Серия 5.903-74.93, 1.1

Инв.№ подл. | Подпись и дата | Инв.№ дубл. | Взам.инв.№ | Подпись и дата

Изм. Лист № докум. Подп. Дата

ДО. 000

Лист 13

Формат А4

Изм. Лист № докум. Подп. Дата

ДО. 000

Лист 14

Серия 5.904 - 74.93,I

Формат	Зона	Поз.	Обозначение	Наименование	Кол.	Примечание
				L = I2I5hI4	2	2,9кг
Бч		I2	ДО.I00	Полоса		
				Полоса Б2 5х30ГОСТI03-76		
				Ст 3 ГОСТ 535-88		
				L = 200hI4	2	0,2кг
Бч		I3	ДО.I0I	Полоса		
				Полоса Б2 5х30 ГОСТI03-76		
				Ст 3 ГОСТ 535 -88		
				L = 360hI4	2	0,2кг
				ДО.000-I0 Рис.2		
				Детали		
А4		I	ДО.00I-0I	Лист	2	
А4		2	ДО.002-04	Лист	I	
Бч		3	ДО.I02	Лист		
				Лист Б-ПНI,6 ГОСТI9903-74		
				Ст 3 ГОСТ I6523 -89		
				960hI4 х 900hI4	I	I0,7кг
Бч		4	ДО.I03	Стяжка		
				Уголок 25х25х3БГОСТ8509-86		
				Ст 3 ГОСТ 535 - 88		
				L = 980hI4	2	I,Iкг
Бч		5	ДО.I04	Стойка		
				Уголок 40х40х4БГОСТ8509-86		
				Ст 3 ГОСТ 535 - 88		
				L = I445hI4	2	3,5кг
Бч		6	ДО.I05	Стяжка		
				Уголок 25х25х3БГОСТ8509-86		
				Ст 3 ГОСТ 535 - 88		
				L = 980hI4	2	I,Iкг
Бч		7	ДО.I06	Перемычка		

Подпись и дата | Инв.№ дубл. | Взам.инв.№ | Подпись и дата | Инв.№ подл.

Изм	Лист	№ докум.	Подп.	Дата	ДО. 000	Лист I5

Формат А1

Формат	Зона	Поз.	Обозначение	Наименование	Кол.	Примечание
				Уголок 40х40х4БГОСТ8509-86		
				Ст 3 ГОСТ 535 - 88		
				L = 9I0hI4	2	2,2кг
Бч		8	ДО.I07	Плита		
				Лист Б-ПН8 ГОСТI9903-74		
				Ст 3 ГОСТI4637-89		
				I00hI4 х I00hI4	4	0,6кг
Бч		9	ДО.I08	Лист		
				Лист Б-ПНI,6 ГОСТI9903-74		
				Ст 3 ГОСТ I6523 -89		
				980hI4 х 890hI4	I	I0,9кг
А4		I0	ДО.0I0-08	Перемычка		
Бч		II	ДО.I09	Стойка		
				Уголок 40х40х4БГОСТ8509-86		
				Ст 3 ГОСТ 535 - 89		
				L = I485hI4	2	3,6кг
Бч		I2	ДО.II0	Полоса		
				Полоса Б2 5х30ГОСТI03-76		
				Ст 3 ГОСТ 535-88		
				L = 250hI4	2	0,3кг
Бч		I3	ДО.III	Полоса		
				Полоса Б2 5х30ГОСТI03-76		
				Ст 3 ГОСТ 535-88		
				L = 460hI4	2	0,5кг
				ДО.000-II Рис.2		
				Детали		
А4		I	ДО.00I-02	Лист	2	
А4		2	ДО.002-05	Лист	I	
Бч		3	ДО.II2	Лист		
				Лист Б-ПНI,6 ГОСТI9903-74		
				Ст. 3 ГОСТ I6523 -89		

Подпись и дата | Инв.№ дубл. | Взам.инв.№ | Подпись и дата | Инв.№ подл.

Изм	Лист	№ докум.	Подп.	Дата	ДО. 000	Лист I6

Формат	Зона	Поз.	Обозначение	Наименование	Кол.	Примечание
				1160h14 x 960h14	1	13,8кг
Бч		4	Д0.113	Стяжка		
				Уголок 25х25х3ГОСТ8509-86 / Ст 3 ГОСТ 535 - 88		
				L = 980h14	2	1,1кг
Бч		5	Д0.114	Стойка		
				Уголок 40х40х4ГОСТ8509-86 / Ст 3 ГОСТ 535 - 88		
				L = 1445h14	2	3,5кг
Бч		6	Д0.115	Стяжка		
				Уголок 25х25х3ГОСТ8509-86 / Ст 3 ГОСТ 535 - 88		
				L = 980h14	2	1,1кг
Бч		7	Д0.116	Перемычка		
				Уголок 40х40х4ГОСТ8509-86 / Ст 3 ГОСТ 535 - 88		
				L = 1160h14	2	2,8кг
Бч		8	Д0.117	Плита		
				Лист В-IIIн8 ГОСТ19903-74 / Ст 3 ГОСТ14637-89		
				100h14 x 100h14	4	0,6кг
Бч		9	Д0.118	Лист		
				Лист В-IIIн,6 ГОСТ19903-74 / Ст 3 ГОСТ 16523-89		
				1150h14 x 980h14	1	13,8кг
А4		10	Д0.010-09	Перемычка	2	
Бч		11	Д0.119	Стойка		
				Уголок 40х40х4ГОСТ8509-86 / Ст 3 ГОСТ 535 - 88		
				L = 1485h14	2	3,6кг
Бч		12	Д0.120	Полоса		

Инв.№ подл. | Подпись и дата | Взам.инв.№ | Инв.№ дубл. | Подпись и дата

Изм. Лист № докум. Подп. Дата

Д0. 000

Лист 17

Формат А4

Формат	Зона	Поз.	Обозначение	Наименование	Кол.	Примечание
				Полоса Б2 5х30ГОСТ103-76 / Ст 3 ГОСТ 535-88		
				L = 250h14	2	0,3кг
Бч		13	Д0.121	Полоса		
				Полоса Б2 5х30ГОСТ103-76 / Ст 3 ГОСТ 535-88		
				L = 460h14	2	0,5кг
				Д0.000-12 Рис.3		
				Детали		
А4		1	Д0.014-04	Лист	2	
А4		2	Д0.025-06	Лист	1	
А4		3	Д0.026-06	Лист	1	
Бч		4	Д0.122	Стяжка		
				Уголок 25х25х3ГОСТ8509-86 / Ст. 3 ГОСТ 535 - 88		
				L = 1260h14	2	1,4кг
Бч		5	Д0.123	Стойка		
				Уголок 40х40х4ГОСТ8509-86 / Ст. 3 ГОСТ 535 - 88		
				L = 1945h14	2	4,7кг
Бч		6	Д0.124	Стяжка		
				Уголок 25х25х3ГОСТ8509-86 / Ст. 3 ГОСТ 535 - 88		
				L = 1080h14	2	1,2кг
Бч		7	Д0.125	Перемычка		
				Уголок 40х40х4ГОСТ8509-86 / Ст 3 ГОСТ 535 - 88		
				L = 535h14	2	1,3кг
Бч		8	Д0.126	Плита		
				Лист В-IIIн8 ГОСТ19903-74 / Ст 3 ГОСТ14637-89		

Инв.№ подл. | Подпись и дата | Взам.инв.№ | Инв.№ дубл. | Подпись и дата

Изм. Лист № докум. Подп. Дата

Д0. 000

Лист 18

Серия 5.904 - 74.93, Г.1

Формат	Зона	Поз.	Обозначение	Наименование	Кол.	Примечание
				I00ℎI4 xℎI00 I4	4	0,6кг
Бч		9	ДО.I27	Лист		
				Лист Б-ПН,6 ГОСТI9903-74 / Ст. 3 ГОСТ I6523 -89		
				790ℎI4 x 7I0ℎI4	I	7,2кг
А4		I0	ДО.0I0-I0	Перемычка	2	
Бч		II	ДО.I28	Стойка		
				Уголок 40х40х4БГОСТ8509-86 / Ст 3 ГОСТ 535 - 88		
				L= I2I5ℎI4	2	2,9кг
Бч		I2	ДО.I29	Полоса		
				Полоса Б2 5х30ГОСТI03-76 / Ст 3 ГОСТ 535-88		
				L= 250ℎI4	2	0,3кг
Бч		I3	ДО.I30	Полоса		
				Полоса Б2 5х30ГОСТI03-76 / Ст 3 ГОСТ 535-88		
				L = 460ℎI4	2	0,5кг
				ДО.000-I3 Рис.3		
				Детали		
А4		I	ДО.0I4-05	Лист	2	
А4		2	ДО.025-07	Лист	I	
А4		3	ДО.026-07	Лист	I	
Бч		4	ДО.I3I	Стяжка		
				Уголок 25х25х3ПГОСТ8509-86 / Ст 3 ГОСТ 535 - 88		
				L = II50ℎI4	2	I,3кг
Бч		5	ДО.I32	Стойка		
				Уголок 40х40х4БГОСТ8509-86 / Ст 3 ГОСТ 535 - 88		
				L = I945ℎI4	2	4,7кг

Подпись и дата | Инв.№ дубл. | Взам.инв.№ | Подпись и дата | Инв.№ подл.

Изм. Лист № докум. Подп. Дата

ДО. 000

Лист I9

Формат А4

Формат	Зона	Поз.	Обозначение	Наименование	Кол.	Примечание
Бч		6	ДО.I33	Стяжка		
				Уголок 25х25х3БГОСТ8509-86 / Ст 3 ГОСТ 535 - 88		
				L= I080ℎI4	2	I,2кг
Бч		7	ДО.I34	Перемычка		
				Уголок 40х40х4БГОСТ8509-86 / Ст. 3 ГОСТ 535 - 88		
				L = 660ℎI4	2	I,6кг
Бч		8	ДО.I35	Плита		
				Лист Б-ПН8 ГОСТI9903-74 / Ст. 3 ГОСТI4637-89		
				I00ℎI4 x I00ℎI4	4	0,6кг
Бч		9	ДО.I36	Лист		
				Лист Б-ПН,6 ГОСТI9903-74 / Ст 3 ГОСТ I6523- 89		
				980ℎI4 x 890ℎI4	I	I0,9кг
А4		I0	ДО.0I0-08	Перемычка	2	
Бч		II	ДО.I37	Стойка		
				Уголок 40х40х4БГОСТ8509-86 / Ст 3 ГОСТ 535 - 88		
				L = I485ℎI4	2	3,6кг
Бч		I2	ДО.I38	Полоса		
				Полоса Б2 5х30ГОСТI03-76 / Ст 3 ГОСТ 535-88		
				L = 250ℎI4	2	0,3кг
Бч		I3	ДО.I39	Полоса		
				Полоса Б2 5х30ГОСТI03-76 / Ст 3 ГОСТ 535-88		
				L = 460ℎI4	2	0,5кг

Подпись и дата | Инв.№ дубл. | Взам.инв.№ | Подпись и дата | Инв.№ подл.

Изм. Лист № докум. Подп. Дата

ДО. 000

Лист 20

Серия 5.904 - 74.98.1

Формат	Зона	Поз.	Обозначение	Наименование	Кол.	Примечание
				ДО.000-I4 Рис.3		
				Детали		
А4		I	ДО.0I4-06	Лист	2	
А4		2	ДО.002-06	Лист	I	
Бч		3	ДО.I40	Лист		
				Лист Б-ПНI,6 ГОСТI9903-74 / Ст 3 ГОСТ I6523- 89		
				I060hI4 x 880hI4	I	II,7кг
Бч		4	ДО.I4I	Стяжка		
				Уголок 25x25x3БГОСТ8509-86 / Ст 3 ГОСТ 535 - 88		
				L = II50hI4	2	I,3кг
Бч		5	ДО.I42	Стойка		
				Уголок 40x40x4БГОСТ8509-86 / Ст 3 ГОСТ 535 - 88		
				L = I945hI4	2	4,7кг
Iч		6	ДО.I43	Стяжка		
				Уголок 25x25x3БГОСТ8509-86 / Ст 3 ГОСТ 535 - 88		
				L = I080hI4	2	I,2кг
Бч		7	ДО.I44	Перемычка		
				Уголок 40x40x4БГОСТ8509-86 / Ст 3 ГОСТ 535 - 88		
				L=785hI4	2	I,9кг
Бч		8	ДО.I45	Плита		
				Лист Б-ПН8 ГОСТI9903-74 / Ст 3 ГОСТI4637-89		
				I00hI4 x I00hI4	4	0,6кг
Бч		9	ДО.I46	Лист		
				Лист Б-ПНI,6 ГОСТI9903-74 / Ст 3 ГОСТ I6523- 89		

Подпись и дата | Инв.№ дубл. | Взам.инв.№ | Подпись и дата | Инв.№ подл.

Изм.	Лист	№ докум.	Подп.	Дата	ДО. 000	Лист 2I

Формат А4

Формат	Зона	Поз.	Обозначение	Наименование	Кол.	Примечание
				980hI4 x 880hI4	I	I0,7кг
А4		I0	ДО.0I0-II	Перемычка	2	
Бч		II	ДО.I47	Стойка		
				Уголок 40x40x4БГОСТ8509-86 / Ст 3 ГОСТ 535 - 88		
				L = I485hI4	2	3,6кг
Бч		I2	ДО.I48	Полоса		
				Полоса Б2 5x30ГОСТI03-76 / Ст 3 ГОСТ 535-88		
				L = 250hI4	2	0,3кг
Бч		I3	ДО.I49	Полоса		
				Полоса Б2 5x30ГОСТI03-76 / Ст 3 ГОСТ 535-88		
				L = 460hI4	2	0,5кг
				ДО.000-I5 Рис.3		
				Детали		
А4		I	ДО.0I4-06	Лист	2	
А4		2	ДО.002-07	Лист	I	
Бч		3	ДО.I50	Лист		
				Лист Б-ПНI,6 ГОСТI9903-74 / Ст 3 ГОСТ I6523-89		
				I060 I4 x 900 I4	I	I2,0кг
Бч		4	ДО.I5I	Стяжка		
				Уголок 25x25x3БГОСТ8509-86 / Ст 3 ГОСТ 535 -88		
				L = II50hI4	2	I,3кг
Бч		5	ДО.I52	Стойка		
				Уголок 40x40x4БГОСТ8509-86 / Ст 3 ГОСТ 535- 88		
				L = I945hI4	2	4,7кг
Бч		6	ДО.I53	Стяжка		

Подпись и дата | Инв.№ дубл. | Взам.инв.№ | Подпись и дата | Инв.№ подл.

Изм.	Лист	№ докум.	Подп.	Дата	ДО. 000	Лист 22

Формат	Зона	Поз.	Обозначение	Наименование	Кол.	Примечание
				Уголок 25х25х3БГОСТ8509-86 / Ст 3 ГОСТ 535 - 88		
				L = 1080h14	2	1,2кг
Бч		7	Д0.154	Перемычка		
				Уголок 40х40х4БГОСТ8509-86 / Ст 3 ГОСТ 535 - 88		
				L = 910h14	2	2,2кг
Бч		8	Д0.155	Плита		
				Лист Б-ШН8 ГОСТ19903-74 / Ст 3 ГОСТ14637-89		
				100h14 х 100h14	4	0,6кг
Бч		9	Д0.156	Лист		
				Лист Б-ШП,6ГОСТ19903-74 / Ст 3 ГОСТ 16523-89		
				980h14 х 890h14	1	10,9кг
А4		10	Д0.010-06	Перемычка	2	
Бч		11	Д0.157	Стойка		
				Уголок 40х40х4БГОСТ8509-86 / Ст 3 ГОСТ 535-88		
				L = 1485h14	2	3,6кг
Бч		12	Д0.158	Полоса		
				Полоса Б2 5х30ГОСТ103-76 / Ст 3 ГОСТ 535-88		
				L = 250h14	2	0,3кг
Бч		13	Д0.159	Полоса		
				Полоса Б2 5х30ГОСТ103-76 / Ст 3 ГОСТ 535-88		
				L = 460h14	2	0,5кг
				Д0.000-16 Рис.4		
				Детали		
А4		1	Д0.001-03	Лист	2	

Подпись и дата | Инв.№ дубл. | Взам.инв.№ | Подпись и дата | Инв.№ подл.

Изм.	Лист	№ докум.	Подп.	Дата	Д0. 000	Лист 23

Формат А4

Формат	Зона	Поз.	Обозначение	Наименование	Кол.	Примечание
А4		2	Д0.025-08	Лист	1	
А4		3	Д0.026-08	Лист	1	
Бч		4	Д0.160	Стяжка		
				Уголок 25х25х3БГОСТ8509-86 / Ст 3 ГОСТ 535-88		
				L = 1245h14	2	1,4кг
Бч		5	Д0.161	Стойка		
				Уголок 40х40х4БГОСТ8509-86 / Ст 3 ГОСТ 535-88		
				L = 1445h14	2	3,5кг
Бч		6	Д0.162	Стяжка		
				Уголок 25х25х3БГОСТ8509-86 / Ст 3 ГОСТ 535-88		
				L = 1225h14	2	1,35кг
Бч		7	Д0.163	Перемычка		
				Уголок 40х40х4БГОСТ8509-86 / Ст 3 ГОСТ 535-88		
				L = 1660h14	2	4,0кг
Бч		8	Д0.164	Плита		
				Лист Б-ШН8 ГОСТ19903-74 / Ст 3 ГОСТ14637-89		
				120h14 х 120h14	4	0,9кг
Бч		9	Д0.165	Лист		
				Лист Б-ШП,6ГОСТ19903-74 / Ст 3 ГОСТ 16523-89		
				1090h14 х 1080h14	1	14,5кг
А4		10	Д0.010-12	Перемычка		
Бч		11	Д0.166	Стойка		
				Уголок 40х40х4БГОСТ8509-86 / Ст 3 ГОСТ 535-88		
				L = 1775h14	2	4,3кг

Подпись и дата | Инв.№ дубл. | Взам.инв.№ | Подпись и дата | Инв.№ подл.

Изм.	Лист	№ докум.	Подп.	Дата	Д0. 000	Лист 24

Формат	Зона	Поз.	Обозначение	Наименование	Кол.	Примечание
Бч		I1	ДО.I67	Полоса		
				Полоса $\frac{Б2\ 5х30ГОСТ103-76}{Ст\ 3\ ГОСТ\ 535-88}$		
				L = 250h14	2	0,3кг
Бч		I3	ДО.I68	Полоса		
				Полоса $\frac{Б2\ 5х30ГОСТ103-76}{Ст\ 3\ ГОСТ\ 535-88}$		
				L = 460h14	2	0,5кг
				ДО.000-I7 Рис.4		
				Детали		
А4		I	ДС.00I-04	Лист	2	
А4		2	ДС.025-09	Лист	I	
А4		3	ДО.026-09	Лист	I	
Бч		4	ДО.I69	Стяжка		
				Уголок $\frac{25х25х3БГОСТ8509-86}{Ст\ 3\ ГОСТ\ 535-88}$		
				L= I530h14	2	I,6кг
Бч		5	ДО.I70	Стойка		
				Уголок $\frac{40х40х4БГОСТ8509-86}{Ст\ 3\ ГОСТ\ 535-88}$		
				L= I445h14	2	3,5кг
Бч		6	ДО.I7I	Стяжка		
				Уголок $\frac{25х25х3БГОСТ8509-86}{Ст\ 3\ ГОСТ\ 535-88}$		
				L= I500h14	2	I,5кг
Бч		7	ДС.I72	Перемычка		
				Уголок $\frac{40х40х4БГОСТ8509-86}{Ст\ 3\ ГОСТ\ 535-88}$		
				L= 24I0h14	2	5,8кг
Бч		8	ДО.I73	Плита		

Инв.№ подл. | Подпись и дата | Взам.инв.№ | Инв.№ дубл. | Подпись и дата

Изм.	Лист	№ докум.	Подп.	Дата	ДО. 000	Лист 25

Формат А4

Формат	Зона	Поз.	Обозначение	Наименование	Кол.	Примечание
				Лист $\frac{Б-Ш8\ ГОСТ19903-74}{Ст\ 3\ ГОСТ14637-88}$		
				I20h14 x I20h14	4	0,9кг
Бч		9	ДО.I74	Лист		
				Лист $\frac{Б-Ш,6ГОСТ19903-74}{Ст.\ 3\ ГОСТ\ I6523-89}$		
				II90h14 x II70h14	I	I7,0кг
А4		I0	ДО.0I0-I3	Перемычка	2	
Бч		II	ДО.I75	Стойка		
				Уголок $\frac{40х40х4БГОСТ8509-86}{Ст\ 3\ ГОСТ\ 535-88}$		
				L= I775h14	2	4,3кг
Бч		I2	ДО.I76	Полоса		
				Полоса $\frac{Б2\ 5х30ГОСТ103-76}{Ст\ 3\ ГОСТ\ 535-88}$		
				L = 400h14	2	0,5кг
Бч		I3	ДО.I77	Полоса		
				Полоса $\frac{Б2\ 5х30ГОСТ103-76}{Ст\ 3\ ГОСТ\ 535-88}$		
				L = 660h14	2	0,8кг
				ДО.000-I8 Рис.3		
				Детали		
А4		I	ДО.0I4-07	Лист	2	
А4		2	ДО.025-I0	Лист	I	
А4		3	ДО.026-I0	Лист	I	
Бч		4	ДО.I78	Стяжка		
				Уголок $\frac{25х25х3БГОСТ8509-86}{Ст\ 3\ ГОСТ\ 535-88}$		
				L = I080h14	2	I,2кг
Бч		5	ДО.I79	Стойка		

Инв.№ подл. | Подпись и дата | Взам.инв.№ | Инв.№ дубл. | Подпись и дата

Изм.	Лист	№ докум.	Подп.	Дата	ДО. 000	Лист 26

Формат	Зона	Поз.	Обозначение	Наименование	Кол.	Примечание
				Уголок 40х40х4БГОСТ8509-86 / Ст 3 ГОСТ 535-88		
				h = I695hI4	2	4,1кг
Бч		6	ДО.I80	Стяжка		
				Уголок 25х25х3БГОСТ8509-86 / Ст 3 ГОСТ 535-88		
				L = I090hI4	2	I,2кг
Бч		7	ДО.I8I	Перемычка		
				Уголок 40х40х4БГОСТ8509-86 / СТ 3 ГОСТ 535-88		
				L = II60hI4	2	2,8кг
Бч		8	ДО.I82	Плита		
				Лист Б-ПН8 ГОСТI9903-74 / Ст 3 ГОСТ I4637-89		
				I00hI4 x I00hI4	4	0,6кг
Бч		9	ДО.I83	Лист		
				Лист Б-ПНI,6 ГОСТI9903-74 / Ст 3 ГОСТ I6523-89		
				990hI4 x 880hI4	I	I0,8кг
М4		I0	ДО.0I0-I4	Перемычка	2	
Бч		II	ДО.I84	Стойка		
				Уголок 40х40х4БГОСТ8509-86 / Ст 3 ГОСТ 535-88		
				L=I485hI4	2	3,6кг
Бч		I2	ДО.I85	Полоса		
				Полоса Б2 5х30ГОСТI03-76 / Ст 3 ГОСТ 535-88		
				L=400hI4	2	0,5кг
Бч		I3	ДО.I86	Полоса		
				Полоса Б2 5х30ГОСТI03-76 / Ст 3 ГОСТ 535-88		

Подпись и дата | Инв.№ дубл. | Взам.инв.№ | Подпись и дата | Инв.№ подл.

Изм. Лист № докум. Подп. Дата

ДО. 000

Лист 27

Формат А4

Формат	Зона	Поз.	Обозначение	Наименование	Кол.	Примечание
				L = 660hI4	2	0,8кг
				ДО.000-I9 Рис.3		
				Детали		
А4		I	ДО.0I4-08	Лист	2	
А4		2	ДО.002-08	Лист	I	
Бч		3	ДО.I87	Лист		
				Лист Б-ПНI,6ГОСТI9903-74 / Ст 3 ГОСТI6523-89		
				II70hI4 x II60hI4	I	I6,6кг
Бч		4	ДО.I88	Стяжка		
				Уголок 25х25х3БГОСТ8509-86 / Ст. 3 ГОСТ 535-88		
				L = II60hI4	2	I,3кг
Бч		5	ДО.I89	Стойка		
				Уголок 40х40х4БГОСТ8509-86 / Ст 3 ГОСТ 535-88		
				L = I945hI4	2	4,7кг
Бч		6	ДО.I90	Стяжка		
				Уголок 25х25х3БГОСТ8509-86 / Ст 3 ГОСТ 535-88		
				L = II70hI4	2	I,3кг
Бч		7	ДО.I9I	Перемычка		
				Уголок 40х40х4БГОСТ8509-86 / Ст 3 ГОСТ 535-88		
				L = II60hI4	2	2,8кг
Бч		8	ДО.I92	Плита		
				Лист Б-ПН8 ГОСТI9903-74 / Ст 3 ГОСТI4637-89		
				I20hI4 x I20hI4	4	0,9кг
Бч		9	ДО.I93	Лист		

Подпись и дата | Инв.№ дубл. | Взам.инв.№ | Подпись и дата | Инв.№ подл.

Изм. Лист № докум. Подп. Дата

ДО. 000

Лист 28

Формат А4

Серия 5.904 - 74.93 Л.1

Формат	Зона	Поз.	Обозначение	Наименование	Кол.	Примечание
				Лист Б-НН,6ГОСТ19903-74		
				Ст 3 ГОСТ16523-89		
				1170h14 x 1150h14	1	16,4кг
А4		10	Д0.010-09	Перемычка	2	
Бч		11	Д0.194	Стойка		
				Уголок 40x40x4БГОСТ8509-86		
				Ст 3 ГОСТ 535-88		
				L = 1775h14	2	4,3кг
Бч		12	Д0.195	Полоса		
				Полоса Б2 5x30ГОСТ103-76		
				Ст 3 ГОСТ 535-88		
				L = 400h14	2	0,5кг
Бч		13	Д0.196	Полоса		
				Полоса Б2 5x30ГОСТ103-76		
				Ст 3 ГОСТ 535-88		
				L = 660h14	2	0,8кг
				Д0.000-20 Рис.4		
				Детали		
А4		1	Д0.001-05	Лист	2	
А4		2	Д0.025-11	Лист	1	
А4		3	Д0.026-11	Лист	1	
Бч		4	Д0.197	Стяжка		
				Уголок 25x25x3БГОСТ8509-86		
				Ст 3 ГОСТ 535-88		
				L = 1610h14	2	1,7кг
Бч		5	Д0.198	Стойка		
				Уголок 40x40x4БГОСТ8509-86		
				Ст 3 ГОСТ 535-88		
				L = 1195h14	2	2,9кг
Бч		6	Д0.199	Стяжка		

Подпись и дата | Инв.№ дубл. | Взам.инв.№ | Подпись и дата | Инв.№ подл.

Изм	Лист	№ докум.	Подп.	Дата	Д0. 000	Лист 29

Формат А4

Формат	Зона	Поз.	Обозначение	Наименование	Кол.	Примечание
				Уголок 25x25x3БГОСТ8509-86		
				Ст 3 ГОСТ 535-88		
				L = 1520h14	2	1,6кг
Бч		7	Д0.200	Перемычка		
				Уголок 40x40x4БГОСТ8509-86		
				Ст 3 ГОСТ 535-88		
				L = 2410h14	2	5,8кг
Бч		8	Д0.201	Плита		
				Лист Б-НН8 ГОСТ19903-74		
				Ст 3 ГОСТ14637-89		
				120h14 x 120h14	4	0,9кг
Бч		9	Д0.202	Лист		
				Лист Б-НН,6ГОСТ19903-74		
				Ст 3 ГОСТ 16523-89		
				1190h14 x 1080h14	1	15,7кг
А4		10	Д0.010-13	Перемычка	2	
Бч		11	Д0.203	Стойка		
				Уголок 40x40x4БГОСТ8509-86		
				Ст 3 ГОСТ 535-88		
				L = 1775h14	2	4,3кг
Бч		12	Д0.204	Полоса		
				Полоса Б2 5x30ГОСТ103-76		
				Ст 3 ГОСТ 535-88		
				L = 400h14	2	0,5кг
Бч		13	Д0.205	Полоса		
				Полоса Б2 5x30ГОСТ103-76		
				Ст 3 ГОСТ 535-88		
				L = 660h14	2	0,8кг
				Д0.000-21 Рис.4		
				Детали		
А4		1	Д0.001-06	Лист	1	

Подпись и дата | Инв.№ дубл. | Взам.инв.№ | Подпись и дата | Инв.№ подл.

Изм	Лист	№ докум.	Подп.	Дата	Д0. 000	Лист 30

Серия 5.904 - 74.93, Б.1

Формат	Зона	Поз.	Обозначение	Наименование	Кол.	Примечание
А4		2	ДО.025-I2	Лист	2	
А4		3	ДО.026-I2	Лист	I	
Бч		4	ДО.206	Стяжка		
				Уголок 25х25х3БГОСТ8509-86 / Ст 3 ГОСТ 535-88		
				L= I360hI4	2	I,5кг
Бч		5	ДО.207	Стойка		
				Уголок 40х40х4БГОСТ8509-86 / Ст 3 ГОСТ 535-88		
				L= I445hI4	2	3,5кг
Бч		6	ДО.208	Стяжка		
				Уголок 25х25х3БГОСТ8509-86 / Ст 3 ГОСТ 535-88		
				L= I330hI4	2	I,45кг
Бч		7	ДО.209	Перемычка		
				Уголок 40х40х4БГОСТ8509-86 / Ст 3 ГОСТ 535-88		
				L= I9I0hI4	2	4,6кг
Бч		8	ДО.2I0	Плита		
				Лист Б-ПН8ГОСТI9903-74 / Ст 3 ГОСТI4637-89		
				I20hI4 х I20hI4	4	0,9кг
Бч		9	ДО.2II	Лист		
				Лист Б-ПП,6ГОСТI9903-74 / Ст 3 ГОСТ I6523-89		
				I220hI4 х I080hI4	I	I6,2кг
А4		I0	ДО.0I0-I5	Перемычка	2	
Бч		II	ДО.2I2	Стойка		
				Уголок 40х40х4БГОСТ8509-86 / Ст 3 ГОСТ 535-88		
				L= I775hI4	2	4,3кг

Подпись и дата | Инв.№ дубл. | Взам.инв.№ | Подпись и дата | Инв.№ подл.

Изм	Лист	№ докум.	Подп.	Дата	ДО. 000	Лист 3I

Формат А4

Формат	Зона	Поз.	Обозначение	Наименование	Кол.	Примечание
Бч		I2	ДО.2I3	Полоса		
				Полоса Б2 5х30ГОСТI03-76 / Ст 3 ГОСТ 535-88		
				L= 400hI4	2	0,5кг
Бч		I3	ДО.2I4	Полоса		
				Полоса Б2 5х30ГОСТ8509-76 / Ст 3 ГОСТ 535-88		
				L= 660hI4	2	0,8кг
				ДО.000-22 Рис.4		
				Детали		
А4		I	ДО.00I-07	Лист	2	
А4		2	ДО.025-I3	Лист	I	
А4		3	ДО.026-I3	Лист	I	
Бч		4	ДО.2I5	Стяжка		
				Уголок 25х25х3БГОСТ8509-86 / Ст 3 ГОСТ 535-88		
				L= I2I0hI4	2	I,3кг
Бч		5	ДО.2I6	Стойка		
				Уголок 40х40х4БГОСТ8509-86 / Ст 3 ГОСТ 535-88		
				L= I945hI4	2	4,7кг
Бч		6	ДО.2I7	Стяжка		
				Уголок 25х25х3БГОСТ8509-86 / Ст 3 ГОСТ 535-88		
				L= I2I0hI4	2	I,3кг
Бч		7	ДО.2I8	Перемычка		
				Уголок 40х40х4БГОСТ8509-86 / Ст 3 ГОСТ 535-88		
				L= I660hI4	2	4,0кг
Бч		8	ДО.2I9	Плита		

Подпись и дата | Инв.№ дубл. | Взам.инв.№ | Подпись и дата | Инв.№ подл.

Изм	Лист	№ докум.	Подп.	Дата	ДО. 000	Лист 32

Серия 5.901 - 71.93.Р1

Формат	Зона	Поз.	Обозначение	Наименование	Кол.	Примечание
				Лист Б-ПН8 ГОСТ19903-74 / Ст. 3 ГОСТ 14637-89		
				120h14 x 120h14	4	0,9кг
Бч		9	ДО.220	Лист		
				Лист Б-ПН1,6ГОСТ19903-74 / Ст 3 ГОСТ 16523-89		
				1480h14 1390h14	1	24,8кг
А4		10	ДО.010-16	Перемычка	2	
Бч		11	ДО.221	Стойка		
				Уголок 40х40х4БГОСТ8509-86 / Ст 3 ГОСТ 535-88		
				L = 2175h14	2	5,3кг
Бч		12	ДО.222	Полоса		
				Полоса Б2 5х30ГОСТ103-76 / Ст 3 ГОСТ 535-88		
				L= 400h14	2	0,5кг
Бч		13	ДО.223	Полоса		
				Полоса Б2 5х30ГОСТ103-76 / Ст 3 ГОСТ 535-88		
				L= 660h14	2	0,8кг
				ДО.000-23 Рис.4		
				Детали		
А4		1	ДО.001-08	Лист	2	
А4		2	ДО.025-14	Лист	1	
А4		3	ДО.026-14	Лист	1	
Бч		4	ДО.224	Стяжка		
				Уголок 25х25х3БГОСТ8509-86 / Ст 3 ГОСТ 535-88		
				L= 1500h14	2	1,6кг
Бч		5	ДО.225	Стойка		

Подпись и дата | Инв.№ дубл. | Взам.инв.№ | Подпись и дата | Инв.№ подл.

Изм.	Лист	№ докум.	Подп.	Дата	ДО. 000	Лист 33

Формат А4

Формат	Зона	Поз.	Обозначение	Наименование	Кол.	Примечание
				Уголок 40х40х4БГОСТ8509-86 / Ст 3 ГОСТ 535-88		
				L= 1945h14	2	4,7кг
Бч		6	ДО.226	Стяжка		
				Уголок 25х25х3БГОСТ8509-86 / Ст. 3 ГОСТ 535-88		
				L= 1500h14	2	1,6кг
Бч		7	ДО.227	Перемычка		
				Уголок 40х40х4БГОСТ8509-86 / Ст 3 ГОСТ 535-88		
				L= 2410h14	2	5,8кг
Бч		8	ДО.228	Плита		
				Лист Б-ПН8 ГОСТ19903-74 / Ст 3 ГОСТ14637-89		
				120h14 x 120h14	4	0,9кг
Бч		9	ДО.229	Лист		
				Лист Б-ПН1,6ГОСТ19903-74 / Ст 3 ГОСТ 16523-89		
				1480h14 x 1390h14	1	24,8кг
А4		10	ДО.010-16	Перемычка	2	
Бч		11	ДО.230	Стойка		
				Уголок 40х40х4БГОСТ8509-86 / Ст 3 ГОСТ 535-88		
				L= 2175h14	2	5,3кг
Бч		12	ДО.231	Полоса		
				Полоса Б2 5х40ГОСТ103-76 / Ст 3 ГОСТ 535-88		
				L= 500h14	2	0,8кг
Бч		13	ДО.232	Полоса		
				Полоса Б2 5х40ГОСТ103-76 / Ст 3 ГОСТ 535-88		

Подпись и дата | Инв.№ дубл. | Взам.инв.№ | Подпись и дата | Инв.№ подл.

Изм.	Лист	№ докум.	Подп.	Дата	ДО. 000	Лист 34

Формат	Зона	Поз.	Обозначение	Наименование	Кол.	Примечание
				L = 880h14	2	I,4кг
				ДО.000-24 Рис.3		
				Детали		
А4		I	ДО.0I4-09	Лист	2	
А4		2	ДО.025-I5	Лист	I	
А4		3	ДО.026-I5	Лист	I	
Бч		4	ДО.233	Стяжка		
				Уголок 25х25х3БГОСТ8509-86 / Ст 3 ГОСТ 535-88		
				L= I400h14	2	I,6кг
Бч		5	ДО.234	Стойка		
				Уголок 40х40х4БГОСТ8509-86 / Ст 3 ГОСТ 535-88		
				L = 2445h14	2	5,9кг
Бч		6	ДО.235	Стяжка		
				Уголок 25х25х3БГОСТ8509-86 / Ст 3 ГОСТ 535-88		
				L = I4I0h14	2	I,6кг
Бч		7	ДО.236	Перемычка		
				Уголок 40х40х4БГОСТ8509-86 / Ст 3 ГОСТ 535-88		
				L= I660h14	2	4,0кг
Бч		8	ДО.237	Плита		
				Лист Б-ПН8 ГОСТI9903-74 / Ст 3 ГОСТI4637-89		
				I20h14 x I30h14	4	0,9кг
Бч		9	ДО.238	Лист		
				Лист Б-ПНI,6ГОСТI9903-74 / Ст 3 ГОСТ I6523-89		
				I480h14 x I390h14	I	24,8кг
А4		I0	ДО.0I0-I6	Перемычка	2	

Инв.№ подл. | Подпись и дата | Взам.инв.№ | Инв.№ дубл. | Подпись и дата

Изм.	Лист	№ докум.	Подп.	Дата	ДО. 000	Лист 35

Формат А4

Формат	Зона	Поз.	Обозначение	Наименование	Кол.	Примечание
Бч		II	ДО.239	Стойка		
				Уголок 40х40х4БГОСТ8509-86 / Ст 3 ГОСТ 535-88		
				L = 2I75h14	2	5,3кг
Бч		I2	ДО.240	Полоса		
				Полоса Б2 5х40ГОСТI03-76 / Ст 3 ГОСТ 535-88		
				L= 500h14	2	0,8кг
Бч		I3	ДО.24I	Полоса		
				Полоса Б2 5х40ГОСТI03-76 / Ст 3 ГОСТ 535-88		
				L = 880h14	2	I,4кг
				ДО.000-25 Рис.4		
				Детали		
А4		I	ДО.00I-09	Лист	2	
А4		2	ДО.025-I6	Лист	I	
А4		3	ДО.026-I6	Лист	I	
Бч		4	ДО.242	Стяжка		
				Уголок 25х25х3БГОСТ8509-86 / Ст 3 ГОСТ 535-83		
				L = I4I0h14	2	I,6кг
Бч		5	ДО.243	Стойка		
				Уголок 40х40х4БГОСТ8509-86 / Ст 3 ГОСТ 535-88		
				L = I945h14	2	4,7кг
Бч		6	ДО.244	Стяжка		
				Уголок 25х25х3БГОСТ8509-86 / Ст 3 ГОСТ 535-88		
				L = I450h14	2	I,6кг
Бч		7	ДО.245	Перемычка		

Инв.№ подл. | Подпись и дата | Взам.инв.№ | Инв.№ дубл. | Подпись и дата

Изм.	Лист	№ докум.	Подп.	Дата	ДО. 000	Лист 36

Формат	Зона	Поз.	Обозначение	Наименование	Кол.	Примечание
				Уголок 40х40х4БГОСТ8509-86		
				Ст 3 ГОСТ 535-88		
				L = I9I0hI4	2	4,6кг
Бч		8	ДО.245	Плита		
				Лист Б-ПН8ГОСТI9903-74		
				Ст 3 ГОСТI4637-89		
				I20hI4 х I20hI4	4	0,9кг
Бч		9	ДО.247	Лист		
				Лист Б-ПНI,6ГОСТI9903-74		
				Ст 3 ГОСТI6523-89		
				I390hI4 х I330hI4	I	22,3кг
А4		I0	ДО.0I0-I6	Перемычка	2	
Бч		II	ДО.248	Стойка		
				Уголок 40х40х4БГОСТ8509-86		
				Ст 3 ГОСТ 535-88		
				L = 2I75hI4	2	5,3кг
Бч		I2	ДО.249	Полоса		
				Полоса Б2 5х40ГОСТI03-76		
				Ст 3 ГОСТ 535-88		
				L = 500hI4	2	0,8кг
Бч		I3	ДО.250	Полоса		
				Полоса Б2 5х40ГОСТI03-76		
				Ст. 3 ГОСТ 535-88		
				L = 880hI4	2	I,4кг
				ДО.000-26 Рис.3		
				Детали		
А4		I	ДО.0I4-I0	Лист	2	
А4		2	ДО.025-I7	Лист	I	
А4		3	ДО.026-I7	Лист	I	
Б2		4	ДО.25I	Стяжка		

Изм. Лист № докум. Подп. Дата

ДО. 000

Лист 37

Формат А4

Формат	Зона	Поз.	Обозначение	Наименование	Кол.	Примечание
				Уголок 25х25х3БГОСТ8509-86		
				Ст 3 ГОСТ 535-88		
				L = I930hI4	2	2,2кг
Бч		5	ДО.252	Стойка		
				Уголок 40х40х4БГОСТ8509-86		
				Ст. 3 ГОСТ 535-88		
				L = 3445hI4	2	8,3кг
Бч		6	ДО.253	Стяжка		
				Уголок 25х25х3БГОСТ8509-86		
				Ст 3 ГОСТ 535-88		
				L = I550hI4	2	I,7кг
Бч		7	ДО.254	Перемычка		
				Уголок 40х40х4БГОСТ8509-86		
				Ст 3 ГОСТ 535-88		
				L = I660hI4	2	4,0кг
Бч		8	ДО.255	Плита		
				Лист Б-ПН8ГОСТI9903-86		
				Ст 3 ГОСТI4637-89		
				I20hI4 х I20hI4	4	0,9кг
Бч		9	ДО.256	Лист		
				Лист Б-ПНI,6ГОСТI9903-74		
				СТ 3 ГОСТ I6523-89		
				I390hI4 х I330hI4	I	22,3кг
А4		I0	ДО.0I0-I6	Перемычка	2	
Бч		II	ДО.257	Стойка		
				Уголок 40х40х4БГОСТ8509-86		
				Ст 3 ГОСТ 535-88		
				L = 2I75hI4	2	5,3кг
Бч		I2	ДО.258	Полоса		
				Полоса Б2 5х40ГОСТI03-76		
				Ст 3 ГОСТ 535-88		

Изм. Лист № докум. Подп. Дата

ДО. 000

Лист 38

Серия 5.904 - 74.93, 1.1

Формат	Зона	Поз.	Обозначение	Наименование	Кол.	Примечание
				L= 500 I4	2	0,8кг
Бч		I	ДО.259	Полоса		
				Полоса Б2 5х40ГОСТI03-76 / Ст 3 ГОСТ 535-38		
				L= 880hI4	2	I,4кг
				ДО.000-27 Рис.4		
				Детали		
А4		I	ДО.00I-I0	Лист	2	
А4		2	ДО.002-09	Лист	I	
Бг		3	ДО.260	Лист		
				Лист Б-ПНI,6ГОСТI9903-74 / Ст 3 ГОСТ I6523-89		
				II60hI4 х 835hI4	I	I2,0кг
Бч		4	ДО.26I	Стяжка		
				Уголок 25х25х3БГОСТ8509-86 / Ст. 3 ГОСТ 535-88		
				L= 875hI4	2	I,0кг
Бч		5	ДО.262	Стойка		
				Уголок 40х40х4БГОСТ8509-86 / Ст 3 ГОСТ 535-88		
				L= II95hI4	2	2,9кг
Бч		6	ДО.263	Стяжка		
				Уголок 25х25х3БГОСТ8509-86 / Ст 3 ГОСТ 535-88		
				L= 835hI4	2	0,9кг
Бч		7	ДО.264	Перемычка		
				Уголок 40х40х4БГОСТ8509-86 / Ст 3 ГОСТ 535-88		
				L= II60hI4	2	2,8кг
Бч		8	ДО.265	Плита		

Подпись и дата | Инв.№ дубл. | Взам.инв.№ | Подпись и дата | Инв.№ подл.

Изм	Лист	№ докум.	Подп.	Дата	ДО. 000	Лист 39

Формат А1

Формат	Зона	Поз.	Обозначение	Наименование	Кол.	Примечание
				Лист Б-ПН8 ГОСТI9903-74 / Ст 3 ГОСТI4637-89		
				80hI4 х 80hI4	4	0,4кг
Бч		9	ДО.266	Лист		
				Лист Б-ПНI,6ГОСТI9903-74 / Ст 3 ГОСТI6523-89		
				II50hI4 х 880hI4	I	I2,5кг
А4		I0	ДО.0I0-09	Перемычка	2	
Бг		II	ДО.267	Стойка		
				Уголок 40х40х4БГОСТ8509-86 / Ст 3 ГОСТ 535-88		
				L= I485hI4	2	3,6кг
Бг		I2	ДО.268	Полоса		
				Полоса Б2 5х30ГОСТI03-76 / Ст 3 ГОСТ 535-88		
				L= 200hI4	2	0,2кг
Бч		I3	ДО.269	Полоса		
				Полоса Б2 5х30ГОСТI03-76 / Ст 3 ГОСТ 535-88		
				L= 360hI4	2	0,4кг
				ДО.000-28 Рис.4		
				Детали		
А4		I	ДО.002-II	Лист	2	
А4		2	ДО.025-I8	Лист	I	
А4		3	ДО.026-I8	Лист	I	
Бч		4	ДО.270	Стяжка		
				Уголок 25х25х3БГОСТ8509-86 / Ст 3 ГОСТ 535-88		
				L= II50hI4	2	I,2кг
Бч		5	ДО.27I	Стойка		

Подпись и дата | Инв.№ дубл. | Взам.инв.№ | Подпись и дата | Инв.№ подл.

Изм	Лист	№ докум.	Подп.	Дата	ДО. 000	Лист 40

Формат	Зона	Поз.	Обозначение	Наименование	Кол.	Примечание
				Уголок 40х40х4БГОСТ8509-86 / Ст 3 ГОСТ 535-88		
				L = I445hI4	2	3,5кг
Бч		6	ДО.272	Стяжка		
				Уголок 25х25х3БГОСТ8509-86 / Ст 3 ГОСТ 535-88		
				L = II20hI4	2	I,2кг
Бч		7	ДО.273	Перемычка		
				Уголок 40х40х4БГОСТ8509-86 / Ст 3 ГОСТ 535-88		
				L = I660hI4	2	4,0кг
Бч		8	ДО.274	Плита		
				Лист Б-ПН8 ГОСТI9903-74 / Ст 3 ГОСТI4637-89		
				I00hI4 x I00hI4	4	0,6кг
Бч		9	ДО.275	Лист		
				Лист Б-ПНI,6ГОСТI9903-74 / Ст 3 ГОСТ 16523-89		
				I090hI4 x 880hI4	I	II,9кг
А4		I0	ДО.0I0-I2	Перемычка	2	
Бч		II	ДО.276	Стойка		
				Уголок 40х40х4БГОСТ8509-86 / Ст 3 ГОСТ 535-88		
				L = I485hI4	2	3,6кг
Бч		I2	ДО.277	Полоса		
				Полоса Б2 5х30ГОСТI03-76 / Ст 3 ГОСТ 535-88		
				= 250 I4	2	0,3кг
Бч		I3	ДО.278	Полоса L = 460hI4		
				Полоса Б2 5х30ГОСТI03-76 / Ст 3 ГОСТ 535-88	2	0,5кг

Изм	Лист	№ докум.	Подп.	Дата	ДО. 000	Лист 4I

Серия 5.904 74.08,I

Подпись и дата | Инв.№ дубл. | Взам.инв.№ | Подпись и дата | Инв.№ подл.

Формат 11

ДО.010

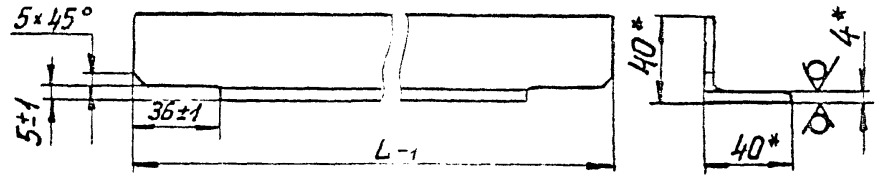

Обозначение	L, мм	Масса, кг
ДО.0I0	530	I,2
-0I	650	I,5
-02	640	I,45
-03	6I0	I,4
-04	770	I,8
-05	590	I,3
-06	750	I,7
-07	7I0	I,6
-08	890	2,0
-09	II50	2,7
-I0	790	I,8
-II	880	2.0
-I2	I090	2,5
-I3	II90	2,8
-I4	990	2,3
-I5	I220	2,9
-I6	I400	3,3

*Размеры для справок.

Изм	Лист	№ докум.	Подпись	Дата	ДО.0I0	Лит.	Масса	Масштаб
Разраб.		Меркулова			ПЕРЕМЫЧКА		см. табл.	—
Пров.		Зисьман				Лист	Листов I	
Т.контр.								
Н.контр.		Зисьман			Уголок 40х40х4БГОСТ8509-86 / Ст 3 ГОСТ 535-88	МИНСТРОЙ РОССИИ РОСПРОМПРОЕКТ Москва		
Утв.								

Подпись и дата | Инв.№ дубл. | Взам.инв.№ | Подпись и дата | Инв.№ подл.

И 00149-02 24

Формат А4

Серия 5.904-74.93, Т.1

ДО.000 СБ

Рис. 1

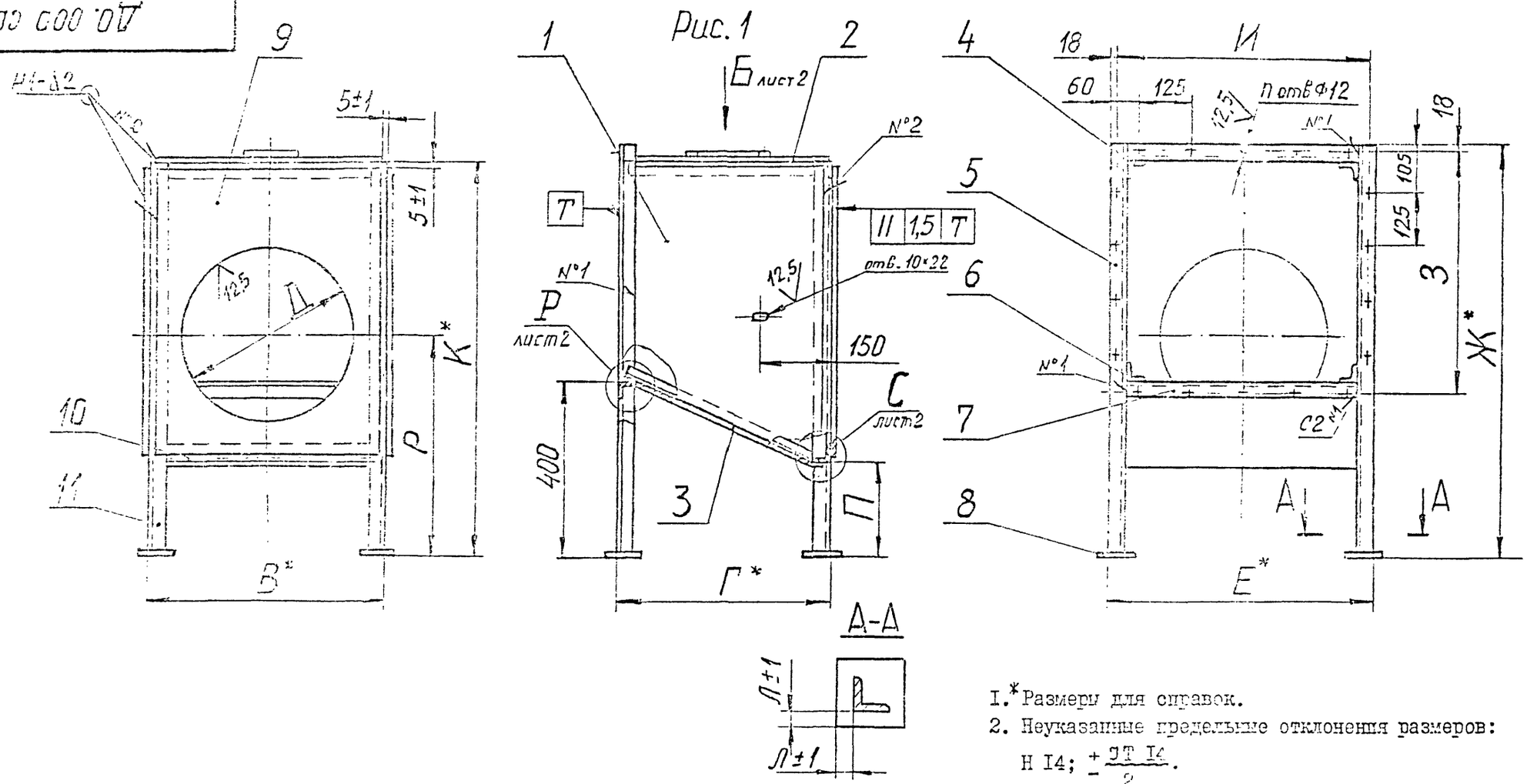

Рис. 2
Остальное - см. рис. 1

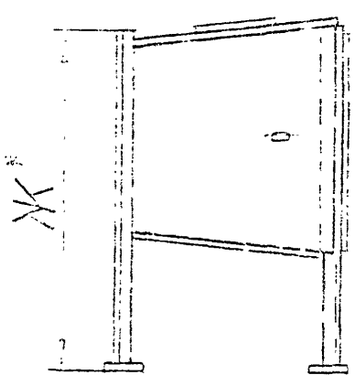

Рис. 3
Остальное - см. рис. 1

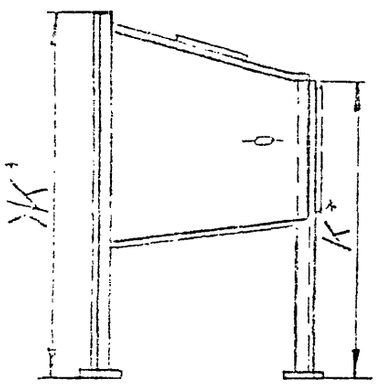

Рис. 4
Остальное - см. рис. 1

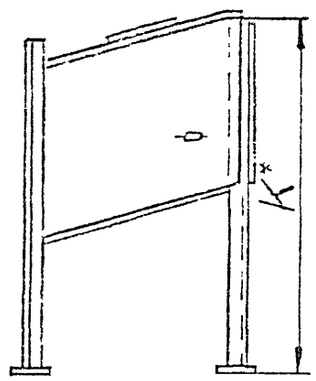

1.* Размеры для справок.
2. Неуказанные предельные отклонения размеров:
   Н 14; $\pm\frac{\text{IT 14}}{2}$.
3. Сварные швы по ГОСТ 5264-80.
4. Перед сваркой элементы конструкции отрихтовать.
5. Диаметр отверстия "Д" и его положение размер "Р" определяются по конкретному проекту.
6. Разбивку отверстий М8-7Н на прямоугольном фланце "Ф" выполнить по фланцу /дет. СТД 202 /.

Таблицу исполнений см. лист 2

Изм	Лист	№ докум.	Подпись	Дата	ДО.000 СБ			
Разраб.		Меркулова			Конфузор Сборочный чертеж	Лит.	Масса	Масштаб
Пров.		Зисьман					см. табл.	-
Т.контр.						Лист 1	Листов 2	
Н.контр		Зисьман				МИНСТРОЙ РОССИИ РОСПРОМПРОЕКТ Москва		
Утв.		Коваленко						

Инв. № подл. | Подпись и дата | Взам. инв. № | Инв. № дубл. | Подпись и дата

ДО.000 СБ

Размеры в мм

Обозначение	Шифр	Рис	В	Г	Е	Ж	З	И	К	Л	М	Н	П	П	Масса, кг
ДО.000	Д1	1	540		620			578	835				225	18	37,0
- 01	Д2		660	500	740			703					255	20	43,0
- 02	Д3		650		865	950	551	828	975	10	210	260		22	45,0
- 03	Д4	2	620	600	990			953						24	47,0
- 04	Д5		780	800					1220				345	28	59,0
- 05	Д6		600		1240	830	426	1203	975					26	57,0
- 06	Д7		760	850		1200	801			20	260	360		32	71,0
- 07	Д8		720		620			578	1220				385	26	64,0
- 08	Д9	3		800	740			703						28	65,0
- 09	Д10		780		865	1450	1051	828						30	68,0
- 10	Д11	2	900	1000	990			953	1490					32	88,0
- 11	Д12		1160		1240			1203						36	101,0
- 12	Д13		800		620			578	1220	30			500	34	88,5
- 13	Д14	3	900	1100	740	1950	1551	703			310	460		36	100,0
- 14	Д15		890		865			828	1490					38	102,0
- 15	Д16		900		990			953						40	104,0
- 16	Д17	4	1100	1200	1740	1450	1051	1703	1780	40			690	44	125,0
- 17	Д18		1200	1400	2490			2453						56	163,0
- 18	Д19	3	1000	1100	1240	1700	1301	1203	1490	30				40	104,0
- 19	Д20		1160	1200		1950	1551							44	130,0
- 20	Д21		1200	1400	2490	1200	801	2453	1780		460	660		52	161,0
- 21	Д22	4	1230	1300	1990	1450	1051	1953						48	149,0
- 22	Д23			1200	1740	1950	1551	1703		40				52	163,0
- 23	Д24				2490			2453						64	200,0
- 24	Д25	3	1400	1400	1740	2450	2051	1703	2180		580	880		60	188,0
- 25	Д26	4			1990	1950	1551	1953					840	56	183,0
- 26	Д27	3		1500	1740	3450	3051	1703						76	225,0
- 27	Д28	4	1160	850	1240	1200	801	1203	1490	20	260	360	600	32	90,0
- 28	Д29		1100	1100	1740	1450	1051	1703		30	310	460		44	114,0

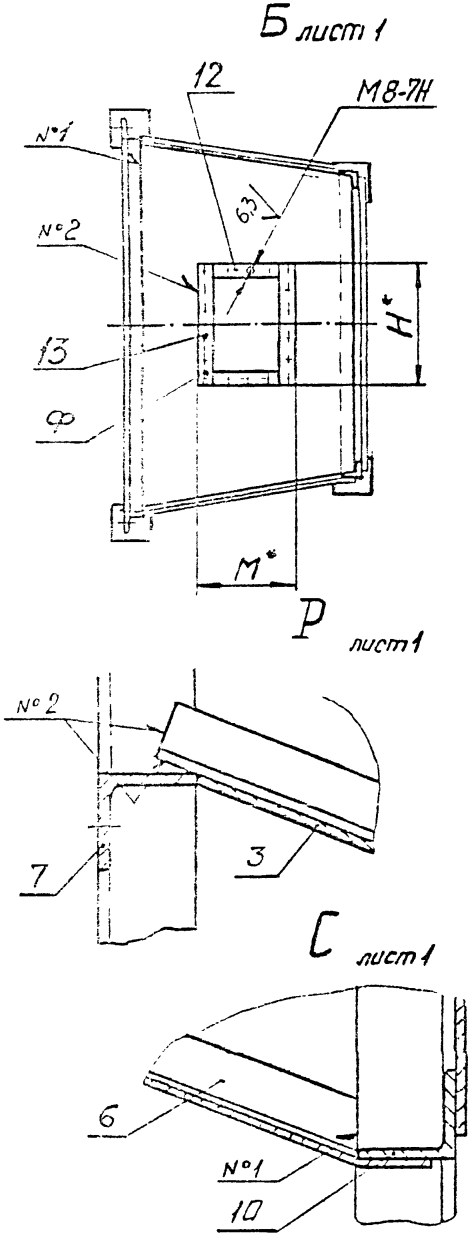

Изм	Лист	№ докум.	Подп.	Дата	ДО. 000 СБ	Лист 2

Серия 5.904-74.93.1.1

Инв.№ подл. | Подпись и дата | Взам. инв.№ | Инв.№ дубл. | Подпись и дата

Серия 5.904-74.93,1 1

ДО.001

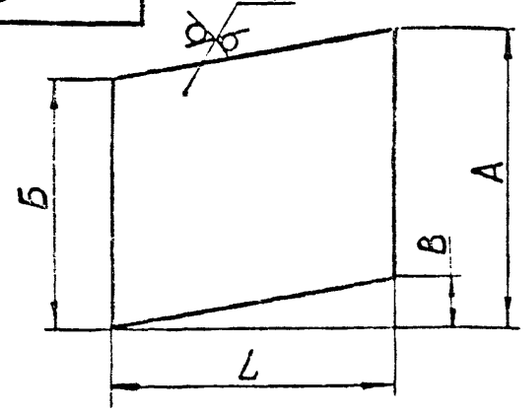

Размеры в мм

Обозначение	А	Б	В	L	Масса, кг
ДО.001	675	600	175	450	3,5
-01	1080	1000	100	950	12,0
-02	1080	1000	100	960	12,2
-03	1370	1000	290	1190	15,0
-04	1370	1000	200	1480	20,5
-05	1370	750	290	1490	20,0
-06	1370	1000	290	1300	20,5
-07	1770	1500	290	1170	24,4
-08	1770	1500	290	1480	31,0
-09	1770	1500	440	1380	29,0
-10	1080	750	200	810	10,5

1. * Размер для справок.
2. h 14; $\pm \frac{IT\ 14}{2}$.

Подпись и дата | Инв.№ дубл. | Взам.инв.№ | Подпись и дата | Инв.№ подл.

Изм.	Лист	№ докум.	Подпись	Дата
Разраб.		Меркулова		1983
Пров.		Зисьман		
Т.контр.				
Н.контр.		Зисьман		
Утв.				

ДО.001

Лист

Лит.	Масса	Масштаб
	см. табл.	—
Лист	Листов 1	

Лист Б-III,6 ГОСТ 19903-74
Ст 3 ГОСТ 16523 -89

МИНСТРОЙ РОССИИ
РОСПРОМПРОЕКТ
Москва

Формат А4

ДО.014

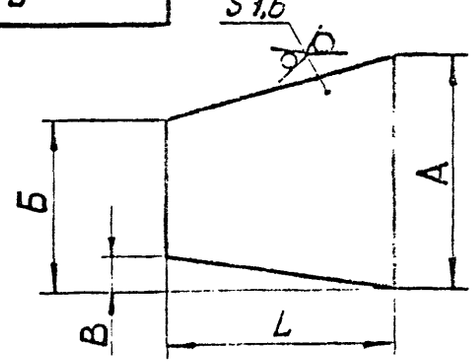

Размеры в мм

Обозначение	А	Б	В	L	Масса, кг
ДО.014	710	645	145	465	4,0
-01	620	555	55	570	4,5
-02	870	555	55	780	7,0
-03	620	430	55	780	5,5
-04	1495	810	100	1060	15,0
-05	1500	1080	100	1060	17,0
-06	1500	1080	100	1050	16,5
-07	1250	1080	200	1060	15,0
-08	1500	1370	200	1150	20,0
-09	2000	1770	290	1400	32,6
-10	3000	1770	440	1470	42,0

1. * Размер для справок.
2. h 14; $\pm \frac{IT\ 14}{2}$.

Подпись и дата | Инв.№ дубл. | Взам.инв.№ | Подпись и дата | Инв.№ подл.

Изм.	Лист	№ докум.	Подпись	Дата
Разраб.		Меркулова		1983
Пров.		Зисьман		
Т.контр.				
Н.контр		Зисьман		
Утв.		Коваленко		

ДО.014

Лист

Лит.	Масса	Масштаб
	см. табл.	—
Лист	Листов 1	

Лист Б-III,6 ГОСТ 19903-74
Ст 3 ГОСТ 16523 -89

МИНСТРОЙ РОССИИ
РОСПРОМПРОЕКТ
Москва

Формат А4

Серия 5.901-74.93.В.1

Д0.002

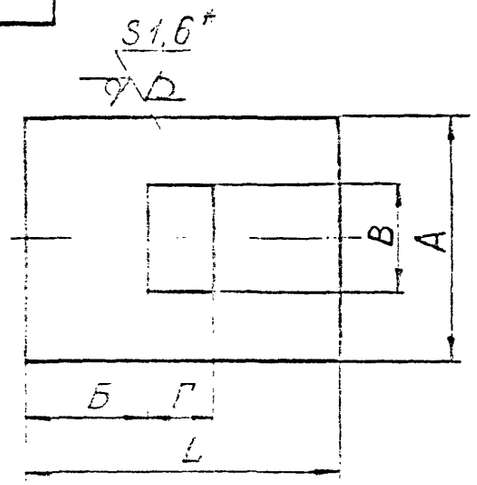

Размеры в мм

Обозначение	А	Б	В	Г	L	Масса, кг
Д0.002	530	I55	200	I50	460	3,0
-0I	660	I50			455	3,7
-02	700	290	300	200	780	6,3
-03	780	290			780	7,0
-04	900	355	400	250	960	9,5
-05	II60	355			960	I2,5
-06	880	440			II30	II,0
-07	900	440			II30	II,5
-08	II60	380	600	400	II60	I3,6
-09	II60	335	300	200	875	II,8

I. * Размер для справок.

2. H I4; h I4; $\pm \frac{ST\ I4}{2}$.

Д0.002

Изм.	Лист	№ докум.	Подпись	Дата
Разраб.	Меркулова			
Пров.	Висьман			
Т.контр.				
Н.контр.	Висьман			
Утв.				

Лист

Лит.	Масса	Масштаб
	см. табл.	—

Лист | Листов 1

Лист Б-ПН,6 ГОСТ19903-74
Ст 3 ГОСТ 16523-89

МИНСТРОЙ РОССИИ
РОСПРОМПРОЕКТ
Москва

Формат А4

Д0.025

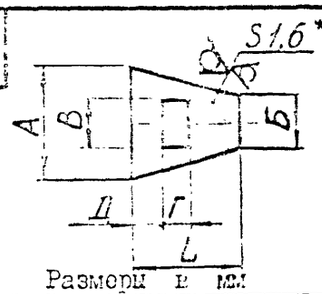

Размеры в мм

Обозначение	А	Б	В	Г	Д	L	Масса, кг
Д0.025	780	650	200	I50	I50	455	4,5
-0I	900	600			205	560	5,2
-02	II60	760			335	820	9,6
-03	II60	600	300	200	290	780	7,8
-04	II60	750			305	8I0	9,0
-05	7I0	530			290	780	5,5
-06	790	530	400	250	505	I260	9,2
-07	890	660			440	II30	9,7
-08	I650	I090			480	I2I0	I8,8
-09	2400	II90	600	400	500	I400	27,4
-I0	II60	990			330	I065	II,2
-II	2400	II90			540	I480	29,0
-I2	I900	I220			455	I3I0	2I,8
-I3	I660	I390			395	II90	I9,0
-I4	2400	I390	800	500	440	I380	26,6
-I5	I660	I390			435	I370	I9,5
-I6	I900	I390			440	I380	22,5
-I7	I660	I390			700	I900	30,0
-I8	I660	I090	400	250	405	II00	I6,5

I.* Размер для справок.

2. H I4; h I4; $\pm \frac{ST\ I4}{2}$.

Д0.025

Изм.	Лист	№ докум.	Подпись	Дата
Разраб.	Меркулова			
Пров.	Висьман			
Т.контр.				
Н.контр.	Висьман			
Утв.	Коваленко			

Лист

Лит.	Масса	Масштаб
	см. табл.	—

Лист | Листов 1

Лист Б-ПН,6 ГОСТ19903-74
Ст 3 ГОСТ 16523-89

МИНСТРОЙ РОССИИ
РОСПРОМПРОЕКТ
Москва

Формат А4

Д 0.063

12,5 (√)

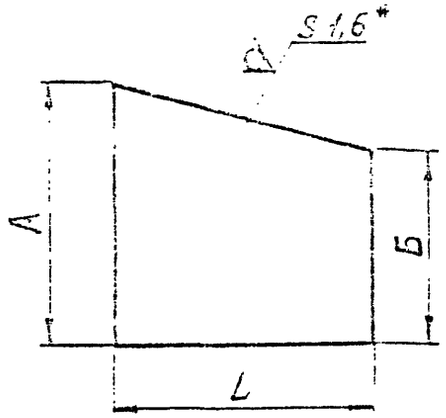

Размеры в мм

Обозначение	А	Б	L	Масса, кг
Д0.063	830	750	830	8,0
-01	1000	830	780	9,0
-02	1000	830	760	8,5
-03	1000	830	750	8,2

1.* Размер для справок.

2. h 14; $\pm \frac{IT\ 14}{2}$.

Серия 5.901-74.93, Г 1

Подпись и дата | Инв.№ дубл. | Взам. инв. № | Подпись и дата | Инв № подл.

Д0.063

Изм	Лист	№ докум.	Подп.	Дата
Разраб.		Меркулова		
Пров.		Зисьман		
Т.контр.				
Н.контр.		Зисьман		
Утв.				

ЛИСТ

Лит. | Масса | Масштаб

см. табл. | —

Лист | Листов 1

Лист Б-ПНI,6 ГОСТ19903-74
Ст 3 ГОСТ 16523 -89

МИНСТРОЙ РОССИИ
РОСПРОМПРОЕКТ
Москва

Формат А4

Ф3-61

Д 0.026

12,5 (√)

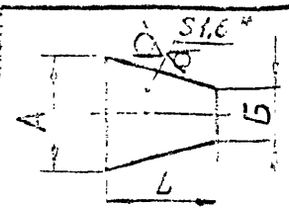

Размеры в мм

Обозначение	А	Б	L	Масса, кг
Д0.026	780	650	475	4,5
-01	900	600	560	5,2
-02	1160	750	760	9,0
-03	1160	600	760	8,0
-04	1160	750	800	8,5
-05	710	530	750	6,0
-06	790	530	1060	8,7
-07	890	660	1090	10,0
-08	1650	1080	1190	19,5
-09	2400	1190	1370	29,5
-10	1160	990	1070	14,0
-11	2400	1190	1380	30,0
-12	1900	1220	1290	24,5
-13	1660	1390	1190	22,0
-14	2400	1390	1380	31,0
-15	1660	1390	1380	25,3
-16	1900	1390	1420	28,0
-17	1660	1390	1520	27,8
-18	1660	1090	1080	18,0

1. * Размер для справок.

2. h 14, $\pm \frac{IT\ 14}{2}$.

Подпись и дата | Инв.№ дубл. | Взам. инв.№ | Подпись и дата | Инв.№ подл.

Д0.026

Изм	Лист	№ докум.	Подпись	Дата
Разраб.		Меркулова		
Пров.		Зисьман		
Т.контр.				
Н.контр.		Зисьман		
Утв.				

ЛИСТ

Лит. | Масса | Масштаб

см. табл. | —

Лист | Листов 1

Лист Б-ПНI,6 ГОСТ19903-74
Ст 3 ГОСТ 16523 -89

МИНСТРОЙ РОССИИ
РОСПРОМПРОЕКТ
Москва

Ц00149-02 29

Формат А4

Формат	Зона	Поз.	Обозначение	Наименование	Кол.	Примечание
				Документация		
А3			КО.000 СБ	Сборочный чертеж		
				Переменные данные для исполнений:		
				КО.000 Рис.I		
				Детали		
А4		I	КО.00I	Стенка	2	
Бч		2	КО.002	Лист		
				Лист Б-ШН,6ГОСТI9903-74 / Ст 3 ГОСТ I6523-89		
				II60h14 x 600h14	I	8,0кг
Бч		3	КО.003	Перемычка		
				Уголок 40х40х4БГОСТ8509-86 / Ст 3 ГОСТ 535-88		
				l = 540h14	2	I,3кг
Бч		4	КО.004	Лист		
				Лист Б-ШН,6ГОСТI9903-74 / Ст 3 ГОСТ I6523-89		
				580h14 x 750h14	I	7,0кг
Бч		5	КО.005	Перемычка		
				Уголок 40х40х4БГОСТ8509-86 / Ст 3 ГОСТ 535-88		
				l = 480h14	2	I,2кг
Бч		6	КО.006	Дно		
				Лист Б-ШН,6ГОСТI9903-74 / Ст 3 ГОСТ I6523-89		
				II60h14 x 540h14	I	7,9кг
Бч		7	КО.007	Плита		

Изм.	Лист	№ докум.	Подпись	Дата	КО. 000		
Разраб.		Перцулов			Коробка	Лит.	Лист	Листов
Пров.		Зисман						30
Н. контр		Зисман				МИНСТРОЙ РОССИИ РОСПРОМПРОЕКТ Москва	
Утв.		Ковалёнок					

Формат	Зона	Поз.	Обозначение	Наименование	Кол.	Примечание
				Лист Б-ШН 8 ГОСТI9903-74 / Ст 3 ГОСТ I4637-89		
				80h14 x 80h14	4	0,4кг
А4		8	КО.008	Стяжка	I	
Бч		9	КО.009	Стойка		
				Уголок 40х40х4БГОСТ8509-86 / Ст 3 ГОСТ 535-88		
				l = 990h14	2	2,4кг
Бч		I0	КО.0I0	Стойка		
				Уголок 40х40х4БГОСТ8509-86 / Ст 3 ГОСТ 535-88		
				l = 650h14	2	I,6кг
А4		II	КО.0II	Стенка	I	
А4		I2	КО.0I2	Стяжка	4	
А4		I3	КО.0I3	Фланец	2	
Бч		I4	КО.0I4	Полоса		
				Полоса Б2 5х30ГОСТI03-76 / Ст 3 ГОСТ 535-88		
				l = 260h14	2	0,3кг
Бч		I5	КО.0I5	Полоса		
				Полоса Б2 5х30ГОСТI03-76 / Ст 3 ГОСТ 535-88		
				l = 300h14	2	0,35кг
				КО.000 - 0I Рис.I		
				Детали		
А4		I	КО.00I-0I	Стенка	2	
Бч		2	КО.0I6	Лист		
				Лист Б-ШН,6ГОСТI9903-74 / Ст 3 ГОСТI6523-89		
				I350h14 x 550h14	I	8,6кг
Бч		3	КО.0I7	Перемычка		

Изм.	Лист	№ докум.	Подпись	Дата	КО. 000	Лист 2

Серия 5.904 - 74.93, В.1

Формат	Зона	Поз.	Обозначение	Наименование	Кол.	Примечание
				Уголок 40х40х4 ГОСТ 8509-86 / Ст 3 ГОСТ 535-88		
				L = 490 h14	2	1,2кг
Бч		4	КО.018	Лист		
				Лист Б-ШН.6 ГОСТ 19903-74 / Ст 3 ГОСТ 16523-89		
				760 h14 х 580 h14	1	9,4кг
Бч		5	КО.019	Перемычка		
				Уголок 40х40х4 ГОСТ 8509-86 / Ст 3 ГОСТ 535-88		
				L = 470 h14	2	1,2кг
Бч		6	КО.020	Дно		
				Лист Б-ШН.6 ГОСТ 19903-74 / Ст 3 ГОСТ 16523-89		
				1350 h14 х 535 h14	1	9,0кг
Бч		7	КО.021	Плита		
				Лист Б-Ш8 ГОСТ 19903-74 / Ст 3 ГОСТ 14637-89		
				80 h14 х 80 h14	4	0,4кг
А4		8	КО.008	Стяжка	1	
Бг		9	КО.022	Стойка		
				Уголок 40х40х4 ГОСТ 8509-86 / Ст 3 ГОСТ 535-88		
				L = 990 h14	2	2,4кг
Бг		10	КО.023	Стойка		
				Уголок 40х40х4 ГОСТ 8509-86 / Ст 3 ГОСТ 535-88		
				L = 740 h14	2	1,8кг
А4		11	КО.011-01	Стенка	1	
А4		12	КО.012-01	Стяжка	4	
А4		13	КО.013-01	Фланец	2	

Инв.№ подл. | Подпись и дата | Взам.инв.№ | Инв.№ дубл. | Подпись и дата

Изм.	Лист	№ докум.	Подп.	Дата	КО. 000	Лист 3

Формат А4

Формат	Зона	Поз.	Обозначение	Наименование	Кол.	Примечание
Бч		14	КО.024	Полоса		
				Полоса Б2 5х30 ГОСТ 103-76 / Ст 3 ГОСТ 535-88		
				L = 260 h14	2	0,3кг
Бч		15	КО.025	Полоса		
				Полоса Б2 5х30 ГОСТ 103-76 / Ст 3 ГОСТ 535-88		
				L = 300 h14	2	0,35кг
				КО.000 - 02 Рис.2 / Детали		
А4		1	КО.026	Стенка	2	
Бч		2	КО.027	Лист		
				Лист Б-ШН.6 ГОСТ 19903-74 / Ст 3 ГОСТ 16523-89		
				1590 h14 х 490 h14	1	9,0кг
Бч		3	КО.028	Перемычка		
				Уголок 40х40х4 ГОСТ 8509-86 / Ст 3 ГОСТ 535-88		
				L = 420 h14	2	1,0кг
Бч		4	КО.029	Лист		
				Лист Б-ШН.6 ГОСТ 19903-74 / Ст 3 ГОСТ 16523-89		
				1000 h14 х 580 h14	1	12,3кг
Бч		5	КО.030	Перемычка		
				Уголок 40х40х4 ГОСТ 8509-86 / Ст 3 ГОСТ 535-88		
				L = 440 h14	2	1,0кг
Бч		6	КО.031	Дно		
				Лист Б-ШН.6 ГОСТ 19903-74 / Ст 3 ГОСТ 16523-89		
				1590 h14 х 510 h14	1	10,2кг

Подпись и дата | Инв.№ дубл. | Взам.инв.№ | Подпись и дата | Инв.№ подл.

Изм.	Лист	№ докум.	Подп.	Дата	КО. 000	Лист 4

Формат	Зона	Поз.	Обозначение	Наименование	Кол.	Примечание
Бч		7	К0.002	Плита		
				Лист Б-ПН8 ГОСТ19903-74 / Ст 3 ГОСТ14637-89		
				80h14 x 80h14	4	0,4кг
А4		8	К0.008	Стяжка	I	
Бч		9	К0.0[illegible]	Стойка		
				Уголок 40x40x4БГОСТ850986 / Ст 3 ГОСТ 535-88		
				L = 990h14	2	2,4кг
[illegible]		I0	К0.0[illegible]	Стойка		
				Уголок 40x40x4БГОСТ850986 / Ст 3 ГОСТ 535-88		
				L = 990h14	2	2,4кг
А4		II	К0.0II-02	Стенка	I	
А4		I2	К0.0I2-02	Стяжка	4	
А4		I3	К0.0I3-02	Сланец	2	
Бч		I4	К0.035	Полоса		
				Полоса Б2 5x30ГОСТ103-76 / Ст 3 ГОСТ 535-88		
				L = 260h14	2	0,3кг
Бч		I5	К0.036	Полоса		
				Полоса Б2 5x30ГОСТ103-76 / Ст 3 ГОСТ 535-88		
				L = 300h14	2	0,35кг
Бч		I6	К0.037	Полоса		
				Полоса Б2 4x125ГОСТ103-76 / Ст 3 ГОСТ 535-88		
				L = II67h14	I	4,6кг
				К0.000-03 Рис.2		
				Детали		
А4		I	К0.026-0I	Стенка	2	

Изм. Лист № докум. Подп. Дата

К0. 000

Лист 5

Формат А4

Формат	Зона	Поз.	Обозначение	Наименование	Кол.	Примечание
Бч		2	К0.038	Лист		
				Лист Б-ПН1,6ГОСТ19903-74 / Ст 3 ГОСТ 16523-89		
				1890h14 x 695h14	I	I5,4кг
Бч		3	К0.039	Перемычка		
				Уголок 40x40x4БГОСТ850986 / Ст 3 ГОСТ 535-88		
				L = 625h14	2	I,5кг
Бч		4	К0.040	Лист		
				Лист Б-ПН1,6 ГОСТ19903-74 / Ст 3 ГОСТ 16523 -89		
				1180h14 x 580h14	I	I4,5кг
Бч		5	К0.04I	Перемычка		
				Уголок 40x40x4БГОСТ850986 / Ст 3 ГОСТ 535-88		
				L = 630h14	2	I,5кг
Бч		6	К0.042	Дно		
				Лист Б-ПН1,6 ГОСТ19903-74 / Ст 3 ГОСТ 16523-89		
				1890h14 x 700h14	I	I6,7кг
Бч		7	К0.043	Плита		
				Лист Б-ПН8 ГОСТ19903-74 / Ст 3 ГОСТ14637-89		
				80h14 x 80h14	4	0,4кг
А4		8	К0.008	Стяжка	I	
Бч		9	К0.044	Стойка		
				Уголок 40x40x4БГОСТ850986 / Ст 3 ГОСТ 535-88		
				L = 990h14	2	2,4кг
Бч		I0	К0.045	Стойка		

Изм. Лист № докум. Подп. Дата

К0. 000

Лист 6

Подпись и дата

Инв.№ дубл.

Взам.инв.№

Подпись и дата

Инв.№ подл.

Формат	Зона	Поз.	Обозначение	Наименование	Кол.	Примечание
				Уголок 40х40х4БГОСТ850986 / Ст 3 ГОСТ 535-88		
				L = 1060h14	2	2,5кг
А4		11	К0.011-03	Стенка	1	
А4		12	К0.012-03	Стяжка	4	
А4		13	К0.013-03	Фланец	2	
Бч		14	К0.046	Полоса		
				Полоса Б2 5х30ГОСТ103-76 / Ст 3 ГОСТ 535-88		
				L = 310h14	2	0,36кг
Бч		15	К0.047	Полоса		
				Полоса Б2 5х30ГОСТ103-76 / Ст 3 ГОСТ 535-88		
				L = 400h14	2	0,5кг
Бч		16	К0.048	Полоса		
				Полоса Б2 4х125ГОСТ103-76 / Ст 3 ГОСТ 535-88		
				L = 1167h14	1	4,6кг
				К0.000-04 Рис.1		
				Детали		
А4		1	К0.020-02	Стенка	2	
Бч		2	К0.049	Лист		
				Лист Г-ПН1,6ГОСТ19903-74 / Ст 3 ГОСТ 16523-89		
				1890h14 х 710h14	1	15,7кг
Бч		3	К0.050	Перемычка		
				Уголок 40х40х4БГОСТ850986 / Ст 3 ГОСТ 535-88		
				L = 645h14	2	1,6кг
Бч		4	К0.051	Лист		

Инв.№ подл. | Подпись и дата | Взам.инв.№ | Инв.№ дубл. | Подпись и дата

Изм.	Лист	№ докум.	Подп.	Дата	К0. 000	Лист 7

Формат А1

Формат	Зона	Поз.	Обозначение	Наименование	Кол.	Примечание
				Лист Г-ПН1,6ГОСТ19903-74 / Ст 3 ГОСТ 16523-89		
				840h14 х 680h14	1	7,0кг
Бч		5	К0.052	Перемычка		
				Уголок 40х40х4БГОСТ850986 / СТ 3 ГОСТ 535-88		
				L = 630h14	2	1,5кг
Бч		6	К0.053	Дно		
				Лист Г-ПН1,6ГОСТ19903-74 / Ст 3 ГОСТ 16523-89		
				1890h14 х 700h14	1	16,7кг
Бч		7	К0.054	Плита		
				Лист Г-ПН8 ГОСТ19903-74 / Ст 3 ГОСТ 14637-89		
				80h14 х 80h14	4	0,4кг
А4		8	К0.008-01	Стяжка	1	
Бч		9	К0.055	Стойка		
				Уголок 40х40х4БГОСТ850986 / СТ 3 ГОСТ 535-88		
				L = 1240h14	2	3,0кг
Бч		10	К0.056	Стойка		
				Уголок 40х40х4БГОСТ850986 / Ст 3 ГОСТ 535-88		
				L = 1060h14	2	2,6кг
А4		11	К0.011-03	Стенка	1	
А4		12	К0.012-03	Стяжка	4	
А4		13	К0.013-03	Фланец	2	
Бч		14	К0.057	Полоса		
				Полоса Б2 5х30ГОСТ103-76 / Ст 3 ГОСТ 535-88		
				L = 310h14	2	0,36кг

Подпись и дата | Инв.№ дубл. | Взам.инв.№ | Подпись и дата | Инв.№ подл.

Изм.	Лист	№ докум.	Подп.	Дата	К0. 000	Лист 8

Формат	Зона	Поз.	Обозначение	Наименование	Кол.	Примечание
Бч		I5	КО.058	Полоса		
				Полоса $\frac{Б2\ 5х30ГОСТ103-76}{Ст\ 3\ ГОСТ\ 535-88}$		
				l = 400 h I4	2	0,5кг
				КО.000-05 Рис.I		
				Детали		
А4		I	КО.026-03	Стенка		
Бч		2	КО.059	Лист		
				Лист $\frac{Б-ПН,6ГОСТ19903-74}{Ст\ 3\ ГОСТ\ 16523-89}$		
				I890 h I4 x 8I5 h I4	I	I8,0кг
Бч		3	КО.060	Перемычка		
				Уголок $\frac{40х40х4БГОСТ850986}{Ст\ 3\ ГОСТ\ 535-88}$		
				l = 755 h I4	2	I,8кг
Бч		4	КО.06I	Лист		
				Лист $\frac{Б-ПН,6ГОСТ19903-74}{Ст\ 3\ ГОСТ\ 16523-89}$		
				I300 h I4 x I090 h I4	I	I7,8кг
Бч		5	КО.062	Перемычка		
				Уголок $\frac{40х40х4БГОСТ850986}{Ст\ 3\ ГОСТ\ 535-88}$		
				l = 630 h I4	2	I,5кг
Бч		6	КО.063	Дно		
				Лист $\frac{Б-ПН,6ГОСТ19903-74}{Ст\ 3\ ГОЗТ\ 16523-89}$		
				I890 h I4 x 700 h I4	I	I6,7кг
Бч		7	КО.064	Шина		
				$\frac{Б-ПН8\ ГОСТ19903-74}{Ст\ 3\ ГОСТ14637-89}$		
				80 h I4 x 80 h I4	4	0,4кг

Инв.№ подл. | Подпись и дата | Взам.инв.№ | Инв.№ дубл. | Подпись и дата

Изм.	Лист	№ докум.	Подп.	Дата	КО. 000	Лист 9

Формат А4

Серия 5.904 - 74.83,I I

Формат	Зона	Поз.	Обозначение	Наименование	Кол.	Примечание
А4		8	КО.008-02	Стяжка	I	
Бч		9	КО.065	Стойка		
				Уголок $\frac{40х40х4БГОСТ850986}{Ст\ 3\ ГОСТ\ 535-88}$		
				L = I490 h I4	2	3,6кг
Бч		I0	КО.066	Стойка		
				Уголок $\frac{40х40х4БГОСТ850986}{Ст\ 3\ ГОСТ\ 535-88}$		
				L = I060 h I4	2	2,6кг
А4		II	КО.0II-03	Стенка	I	
А4		I2	КО.0I2-03	Стяжка	4	
А4		I3	КО.0I3-03	Косынка	2	
Бч		I4	КО.067	Полоса		
				Полоса $\frac{Б2\ 5х30ГОСТ103-76}{Ст\ 3\ ГОСТ\ 535-88}$		
				l = 3I0 h I4	2	0,36кг
Бч		I5	КО.068	Полоса		
				Полоса $\frac{Б2\ 5х30ГОСТ103-76}{Ст\ 3\ ГОСТ\ 535-88}$		
				l = 400 h I4	2	0,5кг
				КО.000-06 Рис.2		
				Детали		
А4		I	КО.026-04	Стенка	2	
Бч		2	КО.069	Лист		
				Лист $\frac{Б-ПН,6ГОСТ19903-74}{Ст\ 3\ ГОСТ\ 16523-89}$		
				2290 h I4 x 800 h I4	I	I9,4кг
Бч		3	КО.070	Перемычка		
				Уголок $\frac{40х40х4БГОСТ850986}{Ст\ 3\ ГОСТ\ 535-88}$		
				L = 725 h I4	2	I,7кг

Инв.№ подл. | Подпись и дата | Взам.инв.№ | Инв.№ дубл. | Подпись и дата

Изм.	Лист	№ докум.	Подп.	Дата	КО. 000	Лист I0

Формат	Зона	Поз.	Обозначение	Наименование	Кол.	Примечание
Бч		4	КО.077	Лист		
				Лист Б-ШН1,6ГОСТ19903-74		
				Ст 3 ГОСТ 16523-89		
				1080h14 x 840h14	1	11,3кг
Бч		5	КО.072	Перемычка		
				Уголок 40х40х4БГОСТ850986		
				Ст 3 ГОСТ 535-88		
				L = 720h14	2	1,7кг
Бч		6	КО.073	Дно		
				Лист Б-ШН1,6ГОСТ19903-74		
				Ст 3 ГОСТ 16523-89		
				2290h14 x 790h14	1	22,2кг
Бч		7	КО.074	Плита		
				Лист Б-ШН8 ГОСТ19903-74		
				Ст 3 ГОСТ14637-89		
				90h14 x 80h14	4	0,4кг
А4		8	КО.006-02	Стенка	1	
Бч		9	КО.075	Стойка		
				Уголок 40х40х4БГОСТ850986		
				Ст 3 ГОСТ 535-88		
				L = 1240h14	2	3,0кг
Бч		10	КО.076	Стойка		
				Уголок 40х40х4БГОСТ850986		
				Ст 3 ГОСТ 535-88		
				L = 1320h14	2	3,2кг
А4		11	КО.011-04	Стенка	1	
А4		12	КО.012-04	Стенка	4	
А4		13	КО.013-04	Планец	2	
Бч		14	КО.077	Полоса		
				Полоса В2 5х30ГОСТ103-76		
				Ст 3 ГОСТ 535-88		

Подпись и дата | Инв.№ дубл. | Взам.инв.№ | Подпись и дата | Инв.№ подл.

Изм.	Лист	№ докум.	Подп.	Дата	КО. 000	Лист 11

Формат А1

Формат	Зона	Поз.	Обозначение	Наименование	Кол.	Примечание
				L = 460h14	2	0,5кг
Бч		15	КО.078	Полоса		
				Полоса В2 5х30ГОСТ103-76		
				Ст 3 ГОСТ 535-88		
				L = 600h14	2	0,7кг
Бч		16	КО.079	Полоса		
				Лист Б-ШН4 ГОСТ19903-74		
				Ст 3 ГОСТ14637-89		
				1167h14 x 250h14	1	9,2кг
				Материалы		
		17		Уголок 20х20х3ВГОСТ850986		
				Ст 3 ГОСТ 535-88	2	М
				КО.000-07 Рис.1		
				Детали		
А4		1	КО.026-05	Стенка	2	
Бч		2	КО.080	Лист		
				Лист Б-ШН,6ГОСТ19903-74		
				Ст 3 ГОСТ 16523-89		
				2290h14 x 810h14	1	19,6кг
Бч		3	КО.081	Перемычка		
				Уголок 40х40х4БГОСТ850986		
				Ст 3 ГОСТ 535-88		
				L = 740h14	2	1,8кг
Бч		4	КО.082	Лист		
				Лист Б-ШН,6ГОСТ19903-74		
				Ст 3 ГОСТ 16523-89		
				1700h14 x 1090h14	1	22,5кг
Бч		5	КО.083	Перемычка		
				Уголок 40х40х4БГОСТ850986		
				Ст 3 ГОСТ 535-88		
				L = 720h14	2	1,7кг

Подпись и дата | Инв.№ дубл. | Взам.инв.№ | Подпись и дата | Инв.№ подл.

Изм.	Лист	№ докум.	Подп.	Дата	КО. 000	Лист 12

Формат	Зона	Поз.	Обозначение	Наименование	Кол.	Примечание
Бч		6	К0.094	Дно		
				Лист Б-ПН1,6ГОСТ19903-74		
				Ст 3 ГОСТ 16523-89		
				2290h14 x 790h14	I	22,2кг
Бч		7	К0.095	Плита		
				Лист Б-ПН8 ГОСТ19903-74		
				Ст 3 ГОСТ14637-89		
				80h14 x 80h14	4	0,4кг
А4		8	К0.008-02	Стяжка		
Бч		9	К0.096	Стойка		
				Уголок 40x40x4БГОСТ850986		
				Ст 3 ГОСТ 535-88		
				L = 1490h14	2	3,6кг
Бч		10	К0.097	Стойка		
				Уголок 40x40x4БГОСТ850986		
				Ст 3 ГОСТ 535-88		
				L = 1320h14	2	3,2кг
А4		11	К0.011-04	Стенка	I	
А4		12	К0.012-04	Стяжка	4	
А4		13	К0.013-04	Фланец	2	
Бч		14	К0.088	Полоса		
				Полоса Б2 5x30ГОСТ103-76		
				Ст 3 ГОСТ 535-88		
				L = 460h14	2	0,5кг
Бч		15	К0.089	Полоса		
				Полоса Б2 5x30ГОСТ103-76		
				Ст 3 ГОСТ 535-88		
				L = 600h14	2	0,7кг
				Материалы		
		17		Уголок 20x20x3БГОСТ850986		
				Ст. 3 ГОСТ 535-88	2	М

Изм. Лист № докум. Подп. Дата

К0. 000

Лист I3

Формат А4

Формат	Зона	Поз.	Обозначение	Наименование	Кол.	Примечание
				К0.000-08 Рис.I		
				Детали		
А4		I	К0.026-06	Стенка	2	
Бч		2	К0.090	Лист		
				Лист Б-ПН1,6ГОСТ19903-74		
				Ст 3 ГОСТ 16523-89		
				2290h14 x 820h14	I	20,0кг
Бг		3	К0.091	Перемычка		
				Уголок 40x40x4БГОСТ850986		
				Ст 3 ГОСТ 535-88		
				L = 940h14	2	2,3кг
Бг		4	К0.092	Лист		
				Лист Б-ПН1,6ГОСТ19903-74		
				Ст 3 ГОСТ 16523-89		
				1700h14 x 1590h14	I	33,7кг
Бг		5	К0.093	Перемычка		
				Уголок 40x40x4БГОСТ850986		
				Ст 3 ГОСТ 535-88		
				L = 720h14	2	I,7кг
Бг		6	К0.094	Дно		
				Лист Б-ПН1,6ГОСТ19903-74		
				Ст 3 ГОСТ 16523-89		
				2290h14 x 790h14	I	22,2кг
Бг		7	К0.095	Плита		
				Лист Б-ПН8 ГОСТ19903-74		
				Ст 3 ГОСТ14637-89		
				80h14 x 80h14	4	0,4кг
АУ		8	К0.008-03	Стяжка	I	
Бч		9	К0.096	Стойка		
				Уголок 40x40x4БГОСТ850986		
				Ст 3 ГОСТ 535-88		

Изм. Лист № докум. Подп. Дата

К0. 000

Лист I4

Формат А4

Серия 5.904 - 74.93,I 1

Формат	Зона	Поз.	Обозначение	Наименование	Кол.	Примечание
				L = I990hI4	2	4,8кг
Бч		I0	К0.097	Стойка		
				Уголок 40х40х4БГОСТ850986 / Ст 3 ГОСТ 535-88		
				= I390 I4	2	3,4кг
А4		II	К0.0II-05	Стенка	II	
А4		I2	К0.0I2-04	Стяжка	4	
А4		I3	К0.0I3-04	Фланец	2	
Бч		I4	К0.098	Полоса		
				Полоса Б2 5х30ГОСТ103-76 / Ст 3 ГОСТ 535-88		
				L = 400hI4	2	0,5кг
Бч		I5	К0.099	Полоса		
				Полоса Б2 5х30ГОСТ103-76 / Ст. 3 ГОСТ 535-88		
				L = 600hI4	2	0,7кг
				Материали		
		I7		Уголок 20х20х3БГОСТ850986 / Ст 3 ГОСТ 535-88	2	М
				К0.000-09 Рис.2		
				Детали		
А4		I	К0.026-07	Стенка	2	
Бч		2	К0.I00	Лист		
				Лист Б-ПНТ,6ГОСТ19903-74 / Ст 3 ГОСТ 16523-89		
				3040hI4 x 900hI4	I	34,7кг
Бч		3	К0.I0I	Перемычка		
				Уголок 40х40х4БГОСТ850986 / Ст 3 ГОСТ 535-88		
				L = 835hI4	2	2,0кг
Бч		4	К0.I02	Лист		

Подпись и дата | Инв.№ дубл. | Взам.инв.№ | Подпись и дата | Инв.№ подл.

Изм.	Лист	№ докум.	Подп.	Дата	К0. 000	Лист I5

Формат А4

Формат	Зона	Поз.	Обозначение	Наименование	Кол.	Примечание
				Лист Б-ПНТ,6ГОСТ19903-74 / Ст 3 ГОСТ 16523-89		
				2080hI4 x I090hI4	I	28,3кг
Бч		5	К0.I03	Перемычка		
				Уголок 40х40х4БГОСТ850986 / Ст. 3 ГОСТ 535-88		
				L = 820hI4	2	2,0кг
Бч		6	К0.I04	Дно		
				Лист Б-ПНТ 6ГОСТ19903-74 / Ст 3 ГОСТ 16523-89		
				3040hI4 x 890hI4	I	34,0кг
Бч		7	К0.I05	Плита		
				Лист Б-ПНТ ГОСТ19903-74 / Ст 3 ГОСТ14637-89		
				I20hI4 x I20hI4	4	0,9кг
А4		8	К0.008-02	Стяжка	I	
Бч		9	К0.I06	Стойка		
				Уголок 40х40х4БГОСТ850986 / Ст 3 ГОСТ 535-88		
				L = I490hI4	2	3,6кг
Бч		I0	К0.I07	Стойка		
				Уголок 40х40х4БГОСТ850986 / Ст 3 ГОСТ 535-88		
				L = I640hI4	2	4,0кг
А4		II	К0.0II-06	Стенка	I	
А4		I2	К0.0I2-05	Стяжка	4	
А4		I3	К0.0I3-05	Фланец	2	
Бч		I4	К0.I08	Полоса		
				Полоса Б2 5х30ГОСТ103-76 / Ст 3 ГОСТ 535-88		
				L = 460hI4	2	0,5кг

Подпись и дата | Инв.№ дубл. | Взам.инв.№ | Подпись и дата | Инв.№ подл.

Изм.	Лист	№ докум.	Подп.	Дата	К0. 000	Лист I6

Формат	Зона	Поз.	Обозначение	Наименование	Кол.	Примечание
				Полоса		
				Полоса $\frac{\text{Б2 5х30ГОСТ103-76}}{\text{Ст 3 ГОСТ 535-88}}$		
				L = 600 h14	2	0,7кг
Бч		I6	КО.II0	Полоса		
				Лист $\frac{\text{Б-ПН4ГОСТ19903-74}}{\text{Ст 3 ГОСТ14637-89}}$		
				I667 h14 х 250 h14	I	I3,1кг
				Материалы:		
		I7		Уголок $\frac{\text{20х20х3ГОСТ8509-86}}{\text{Ст 3 ГОСТ 535-88}}$	2,5	м
				КО.000-I0 Рис.I		
				Детали:		
Бч		I	КО.III	Стенка		
				Лист $\frac{\text{Б-ПН1,6ГОСТ19903-74}}{\text{Ст 3 ГОСТ I6523-89}}$		
				I340 h14 х 890 h14	2	I5,0кг
Бч		2	КО.II2	Лист		
				Лист $\frac{\text{Б-ПН1,6ГОСТ19903-74}}{\text{Ст 3 ГОСТ I6523-89}}$		
				3040 h14 х 890 h14	I	34,3кг
Бч		3	КО.II3	Перемычка		
				Уголок $\frac{\text{40х40х4БГОСТ8509-86}}{\text{Ст 3 ГОСТ 535-88}}$		
				L = 820 h14	2	2,0кг
Бч		4	КО.II4	Лист		
				Лист $\frac{\text{Б-ПН1,6ГОСТ19903-74}}{\text{Ст 3 ГОСТ I6523-89}}$		
				I830 h14 х I340 h14	I	30,8кг
Бч		5	КО.II5	Перемычка		

Формат	Зона	Поз.	Обозначение	Наименование	Кол.	Примечание
				Уголок $\frac{\text{40х40х4БГОСТ8509-86}}{\text{Ст 3 ГОСТ 535-88}}$		
				L = 820 h14	2	2,0кг
Бч		6	КО.II6	Дно		
				Лист $\frac{\text{Б-ПН1,6ГОСТ19903-74}}{\text{Ст 3 ГОСТ I6523-89}}$		
				3040 h14 х 890 h14	I	34,0кг
Бч		7	КО.II7	Плита		
				Лист $\frac{\text{Б-ПН6ГОСТ19903-74}}{\text{Ст 3 ГОСТ14637-89}}$		
				I20 h14 х I20 h14	4	0,9кг
А4		8	КО.008-04	Стяжка	I	
Бч		9	КО.II8	Стойка		
				Уголок $\frac{\text{40х40х4БГОСТ8509-86}}{\text{Ст 3 ГОСТ 535-88}}$		
				L = I740 h14	2	4,2кг
Бч		I0	КО.II9	Стойка		
				Уголок $\frac{\text{40х40х4БГОСТ8509-86}}{\text{Ст 3 ГОСТ 535-88}}$		
				L = I740 h14	2	4,2кг
А4		II	КО.0II-07	Стенка	I	
А4		I2	КО.0I2-05	Стяжка	4	
А4		I3	КО.0I3-05	Фланец	2	
Бч		I4	КО.I20	Полоса		
				Полоса $\frac{\text{Б2 5х30ГОСТ103-76}}{\text{Ст 3 ГОСТ 535-88}}$		
				L = 460 h14	2	0,5кг
Бч		I5	КО.I2I	Полоса		
				Полоса $\frac{\text{Б2 5х30ГОСТ103-76}}{\text{Ст 3 ГОСТ 535-88}}$		
				L = 600 h14	2	0,7кг

Инв.№ подл. | Подпись и дата | Взам.инв.№ | Инв.№ дубл. | Подпись и дата

Изм. Лист № докум. Подп. Дата

КО. 000

Лист I7

Формат А4

Инв.№ подл. | Подпись и дата | Взам.инв.№ | Инв.№ дубл. | Подпись и дата

Изм. Лист № докум. Подп. Дата

КО. 000

Лист I8

Серия 5.904 - 74.93, I

Формат	Зона	Поз.	Обозначение	Наименование	Кол.	Примечание
				Материалы		
		I7		Уголок 20х20х3 БГОСТ 850986		
				Ст 3 ГОСТ 535-88	2,5	м
				КО.000-II Рис.I		
				Детали		
А4		I	КО.026-06	Стенка	2	
Бч		2	КО.I32	Лист		
				Лист Б-ШП,6 ГОСТ I9903-74		
				Ст 3 ГОСТ I6523-89		
				3040hI4 х 960hI4	I	36,6кг
Бч		3	КО.I33	Перемычка		
				Уголок 40х40х4 БГОСТ 850986		
				Ст 3 ГОСТ 535-88		
				L = 895hI4	2	2,2кг
Бч		4	КО.I34	Лист		
				Лист Б-ШП,6 ГОСТ I9903-74		
				Ст 3 ГОСТ I6523-89		
				2330hI4 х I590hI4	I	46,6кг
Бч		5	КО.I35	Перемычка		
				Уголок 40х40х4 БГОСТ 850986		
				Ст 3 ГОСТ 535-88		
				L = 820hI4	2	2,0кг
Бч		6	КО.I26	Дно		
				Лист Б-ШП,6 ГОСТ I9903-74		
				Ст 3 ГОСТ I6523-89		
				3040hI4 х 890hI4	I	34,0кг
Бч		7	КО.I27	Плита		
				Лист Б-ШП8 ГОСТ I9903-74		
				Ст 3 ГОСТ I4637-89		
				I20hI4 х I20hI4	4	0,9кг
А4		8	КО.008-03	Стяжка	I	

Инв.№ подл. | Подп. и дата | Взам.инв.№ | Инв.№ дубл. | Подпись и дата

Изм.	Лист	№ докум.	Подп.	Дата	КО. 000	Лист I9

Формат 11

Формат	Зона	Поз.	Обозначение	Наименование	Кол.	Примечание
Бч		9	КО.I28	Стойка		
				Уголок 40х40х4 БГОСТ 850986		
				Ст 3 ГОСТ 535-88		
				L = I990hI4	2	4,8кг
Бч		I0	КО.I29	Стойка		
				Уголок 40х40х4 БГОСТ 850986		
				Ст 3 ГОСТ 535-88		
				L = I640hI4	2	4,0кг
А4		II	КО.0II-06	Стенка	I	
А4		I2	КО.0I2-05	Стяжка	4	
А4		I3	КО.0I3-05	Сланец	2	
Бч		I4	КО.I30	Полоса		
				Полоса Б2 5х30 ГОСТ I03-76		
				Ст 3 ГОСТ 535-88		
				L = 460hI4	2	0,5кг
Бч		I5	КО.I3I	Полоса		
				Полоса Б2 5х30 ГОСТ I03-76		
				Ст 3 ГОСТ 535-88		
				L = 600hI4	2	0,7кг
				Материалы		
		I7		Уголок 20х20х3 БГОСТ 850986		
				Ст 3 ГОСТ 535-88	2,5	м
				КО.000 - I2		
				Детали		
А4		I	КО.026-09	Стенка	2	
Бч		2	КО.I32	Лист		
				Лист Б-ШП,6 ГОСТ I9903-74		
				Ст 3 ГОСТ I6523-89		
				34I0hI4 х II00hI4	I	47,0кг
Бч		3	КО.I33	Перемычка		

Инв.№ подл. | Подпись и дата | Инв.№ дубл. | Взам.инв.№ | Подпись и дата

Изм.	Лист	№ докум.	Подп.	Дата	КО. 000	Лист 20

Формат	Зона	Поз.	Обозначение	Наименование	Кол.	Примечание
				Уголок 40х40х4 ГОСТ 8509-86		
				Ст 3 ГОСТ 535-88		
				l = 1040 h14	2	2,5кг
Бч		4	К0.134	Лист		
				Лист Б-ПН1,6 ГОСТ 19903-74		
				Ст 3 ГОСТ 16523-89		
				1700 h14 х 1090 h14	1	22,6кг
Бч		5	К0.135	Перемычка		
				Уголок 40х40х4 ГОСТ 8509-86		
				Ст 3 ГОСТ 535-88		
				l = 920 h14	2	2,3кг
Бч		6	К0.136	Дно		
				Лист Б-ПН1,6 ГОСТ 19903-74		
				Ст 3 ГОСТ 16523-89		
				3410 h14 х 990 h14	1	42,4кг
Бч		7	К0.137	Плита		
				Лист Г-ПН8 ГОСТ 19903-74		
				Ст 3 ГОСТ 14637-89		
				120 h14 х 120 h14	4	0,9кг
А4		8	К0.008-02	Стяжка	1	
А4		9	К0.138	Стойка		
				Уголок 40х40х4 ГОСТ 8509-86		
				Ст 3 ГОСТ 535-88		
				l = 1490 h14	2	3,6кг
Бч		10	К0.139	Стойка		
				Уголок 40х40х4 ГОСТ 8509-86		
				Ст 3 ГОСТ 535-88		
				l = 1970 h14	2	4,8кг
А4		11	К0.011-08	Стенка	1	
А4		12	К0.012-06	Стяжка	4	
А4		13	К0.013-06	Фланец	2	

Инв.№ подл. | Подпись и дата | Взам.инв.№ | Инв.№ дубл. | Подпись и дата

Изм.	Лист	№ докум.	Подп.	Дата	К0. 000	Лист 21

Формат А4

Формат	Зона	Поз.	Обозначение	Наименование	Кол.	Примечание
Бч		14	К0.140	Полоса		
				Полоса Б2 5х40 ГОСТ 103-76		
				Ст 3 ГОСТ 535-88		
				l = 580 h14	2	0,9кг
Бч		15	К0.141	Полоса		
				Полоса Б2 5х40 ГОСТ 103-76		
				Ст 3 ГОСТ 535-88		
				l = 800 h14	2	1,3кг
Бч		16	К0.142	Полоса		
				Лист Б-ПН4 ГОСТ 19903-74		
				Ст 3 ГОСТ 14637-89		
				2417 h14 х 250 h14	1	19,0кг
				Материалы		
		17		Уголок 20х20х3 ГОСТ 8509-86		
				Ст 3 ГОСТ 535-88	2,5	м
				К0.000-13 Рис.1		
				Детали		
Бч		1	К0.143	Стенка		
				Лист Б-ПН1,6 ГОСТ 19903-74		
				Ст 3 ГОСТ 16523-89		
				1590 h14 х 990 h14	2	19,7кг
Бч		2	К0.144	Лист		
				Лист Б-ПН1,6 ГОСТ 19903-74		
				Ст 3 ГОСТ 16523-89		
				3410 h14 х 990 h14	1	42,3кг
Бч		3	К0.145	Перемычка		
				Уголок 40х40х4 ГОСТ 8509-86		
				Ст 3 ГОСТ 535-88		
				l = 920 h14	2	2,3кг
Бч		4	К0.146	Лист		

Инв.№ подл. | Подпись и дата | Взам.инв.№ | Инв.№ дубл. | Подпись и дата

Изм.	Лист	№ докум.	Подп.	Дата	К0. 000	Лист 22

Серия 5.904 - 74.93,Е.1

Формат	Зона	Поз.	Обозначение	Наименование	Кол.	Примечание
				Лист Б-ШП,6ГОСТ19903-74		
				Ст 3 ГОСТ 16523-89		
				2200h14 x 1590h14	1	43,7кг
Бч		5	КО.147	Перемычка		
				Уголок 40х40х4БГОСТ850986		
				Ст 3 ГОСТ 535-88		
				l = 920h14	2	2,3кг
Бч		6	КО.148	Дно		
				Лист Б-ПН1,6ГОСТ19903-74		
				Ст 3 ГОСТ 16523-89		
				3410h14 x 990h14	1	42,4кг
Бч		7	КО.149	Плита		
				Лист Б-ПН8 ГОСТ19903-74		
				Ст 3 ГОСТ14737-89		
				120h14 x 120h14	4	0,9кг
А4		8	КО.008-03	Стяжка	1	
Бч		9	КО.150	Стойка		
				Уголок 40х40х4БГОСТ850986		
				Ст 3 ГОСТ 535-88		
				l = 1990h14	2	4,8кг
Бч		10	КО.151	Стойка		
				Уголок 40х40х4БГОСТ850986		
				Ст 3 ГОСТ535-88		
				l = 1990h14	2	4,8кг
А4		11	КО.011-09	Стенка	1	
А4		12	КО.012-06	Стяжка	4	
А4		13	КО.013-06	Планец	2	
Бч		14	КО.152	Полоса		
				Полоса Б2 5х40ГОСТ103-76		
				Ст 3 ГОСТ 535-88		
				l = 580h14	2	0,9кг

Инв.№ подл. | Подпись и дата | Взам.инв.№ | Инв.№ дубл. | Подпись и дата

Изм.	Лист	№ докум.	Подп.	Дата

КО. 000

Лист 23

Формат А4

Формат	Зона	Поз.	Обозначение	Наименование	Кол.	Примечание
Бч		15	КО.153	Полоса		
				Полоса Б2 5х40ГОСТ103-76		
				Ст 3 ГОСТ 535-88		
				l = 800h14	2	1,3кг
				Материалы		
		17		Уголок 30х20х3БГОСТ850986		
				Ст 3 ГОСТ 535-88	2,5	м
				КО.000-14 Рис.1		
				Детали		
А4		1	КО.026-10	Стенка	2	
Бч		2	КО.154	Лист		
				Лист Б-ШП,6ГОСТ19903-74		
				Ст 3 ГОСТ 16523-89		
				3410h14 x 1110h14	1	42,4кг
Бч		3	КО.155	Перемычка		
				Уголок 40х40х4БГОСТ850986		
				Ст 3 ГОСТ 535-88		
				l = 1050h14	2	2,5кг
Бч		4	КО.156	Лист		
				Лист Б-ШП,6ГОСТ19903-74		
				Ст 3 ГОСТ 16523-89		
				2090h14 x 1700h14	1	44,3кг
Бч		5	КО.157	Перемычка		
				Уголок 40х40х4БГОСТ850986		
				Ст 3 ГОСТ 535-88		
				l = 920h14	2	2,3кг
Бч		6	КО.158	Дно		
				Лист Б-ШП,6ГОСТ19903-74		
				Ст 3 ГОСТ 16523-89		
				3410h14 x 990h14	1	42,4кг
Бч		7	КО.159	Плита		

Инв.№ подл. | Подпись и дата | Взам.инв.№ | Инв.№ дубл. | Подпись и дата

Изм.	Лист	№ докум.	Подп.	Дата

КО. 000

Лист 24

Формат	Зона	Поз.	Обозначение	Наименование	Кол.	Примечание
				Б-Ш8 ГОСТ19903-74		
				Лист Ст 3 ГОСТ 14637-89		
				120h14 х 120h14	4	0,9кг
А4		8	КО.008-03	Стяжка	1	
Бч		9	КО.170	Стойка		
				Уголок 40х40х4 ГОСТ 8509-86		
				Ст 3 ГОСТ 535-88		
				ℓ = 1990h14	2	4,8кг
Бч		10	КО.171	Стойка		
				Уголок 40х40х4 ГОСТ 8509-86		
				Ст 3 ГОСТ 535-88		
				ℓ = 2490h14	2	6,0кг
Бч		11	КО.172	Стойка		
				Уголок 40х40х4 ГОСТ 8509-86		
				Ст 3 ГОСТ 535-88		
				ℓ = 2990h14	2	7,2кг
А4		12	КО.013-09	Стенка	1	
А4		13	КО.014-09	Стенка	1	
А4		14	КО.015-09	Стенка	1	
Бч		15	КО.173	Полоса		
				Полоса В2 5х40 ГОСТ 103-76		
				Ст 3 ГОСТ 535-88		
				ℓ = 580h14	2	0,9кг
Бч		16	КО.174	Полоса		
				Полоса В2 5х40 ГОСТ 103-76		
				Ст 3 ГОСТ 535-88		
				ℓ = 800h14	2	1,3кг
				Материалы		
		17		Уголок 80х20х3 ГОСТ 8509-86		
				Ст 3 ГОСТ 535-88	2,5	кг
				КО.000 - Т5 Рис.1		
				Детали		
А4		1	КО.001-02	Стенка	2	
Бч		2	КО.176	Лист		

Инв.№ подл. | Подпись и дата | Взам.инв.№ | Инв.№ дубл. | Подпись и дата

Изм.	Лист	№ докум.	Подп.	Дата	КО. 000	Лист 26

Формат	Зона	Поз.	Обозначение	Наименование	Кол.	Примечание
				Б-Ш1 ГОСТ 19903-74		
				Лист Ст 3 ГОСТ 16523-89		
				4320h14 х 1200h14	1	65,0кг
Бч		3	КО.165	Перемычка		
				Уголок 40х40х4 ГОСТ 8509-86		
				Ст 3 ГОСТ 535-88		
				ℓ = 1136h14	2	2,7кг
Бч		4	КО.166	Лист		
				Лист Б-Ш1 ГОСТ 19903-74		
				Ст 3 ГОСТ 16523-89		
				2610h14 х 1590h14	1	52,0кг
Бч		5	КО.167	Перемычка		
				Уголок 40х40х4 ГОСТ 8509-86		
				Ст 3 ГОСТ 535-88		
				ℓ = 1035h14	2	2,5кг
Бч		6	КО.168	Дно		
				Лист Б-Ш1 ГОСТ 19903-74		
				Ст 3 ГОСТ 16523-89		
				4320h14 х 1105h14	1	60,0кг
Бч		7	КО.169	Плита		
				Лист Б-Ш8 ГОСТ 19903-74		
				Ст 3 ГОСТ 14637-89		
				120h14 х 120h14	4	0,9кг
А4		8	КО.008-03	Стяжка	1	
Бч		9	КО.170	Стойка		
				Уголок 40х40х4 ГОСТ 8509-86		
				Ст 3 ГОСТ 535-88		
				ℓ = 1990h14	2	4,8кг
Бч		10	КО.171	Стойка		
				Уголок 40х40х4 ГОСТ 8509-86		
				Ст 3 ГОСТ 535-88		

Инв.№ подл. | Подпись и дата | Взам.инв.№ | Инв.№ дубл. | Подпись и дата

Изм.	Лист	№ докум.	Подп.	Дата	КО. 000	Лист 25

Серия 5.904 - 74.83, в.1

Серия 5.901-74.83,I

Формат	Зона	Поз.	Обозначение	Наименование	Кол.	Примечание
				L = 2490h14	2	6,0кг
А4		II	КО.0II-I0	Стенка	I	
А4		I2	КО.0I2-07	Стяжка	4	
А4		I3	КО.0I3-07	Фланец	2	
Бч		I4	КО.I72	Полоса		
				Полоса Б2 5х40ГОСТ103-76		
				Ст 3 ГОСТ 535-88		
				L = 580h14	2	0,9кг
Бч		I5	КО.I73	Полоса		
				Полоса Б2 5х40ГОСТ103-76		
				Ст 3 ГОСТ 535-88		
				L = 800h14	2	I,3кг
				Материалы		
		I7		Уголок 20х20х3БГОСТ850986		
				Ст 3 ГОСТ 535-88	3	м
				КО.000 - I6 Рис.I		
				Детали		
А4		I	КО.026-II	Стенка	2	
Бч		2	КО.I74	Лист		
				Лист Б-ШШ,6ГОСТ19903-74		
				Ст 3 ГОСТ I6523-89		
				4320h14 x I090h14	I	59,Iкг
Бч		3	КО.I75	Перемычка		
				Уголок 40х40х4БГОСТ850986		
				Ст 3 ГОСТ 535-88		
				L = I020h14	2	2,5кг
Бч		4	КО.I76	Лист		
				Лист Б-ШШ,6ГОСТ19903-74		
				Ст 3 ГОСТ I6523-89		
				2610h10 x 2090h14	I	68,3кг
Бч		5	КО.I77	Перемычка		

Подпись и дата | Инв.№ дубл. | Взам.инв.№ | Подпись и дата | Инв.№ подл.

Изм.	Лист	№ докум.	Подп.	Дата	КО. 000	Лист 27

Формат А4

Формат	Зона	Поз.	Обозначение	Наименование	Кол.	Примечание
				Уголок 40х40х4БГОСТ850986		
				Ст 3 ГОСТ 535-88		
				L = I035h14	2	2,5кг
Бч		6	КО.I78	Дно		
				Лист Б-ШШ,6ГОСТ19903-74		
				Ст 3 ГОСТ I6523-89		
				4320h14 x II05h14	I	60,0кг
Бч		7	КО.I79	Плита		
				Лист Б-ШШ ГОСТ19903-74		
				Ст 3 ГОСТ I4637-89		
				I20h14 x I20h14	4	0,9кг
А4		8	КО.008-05	Стяжка	I	
Бч		9	КО.I80	Стойка		
				Уголок 40х40х4БГОСТ850986		
				Ст 3 ГОСТ 535-88		
				L = 2490h14	2	6,0кг
Бч		I0	КО.I8I	Стойка		
				Уголок 40х40х4БГОСТ850986		
				Ст 3 ГОСТ 535-88		
				L = 2490h14	2	6,0кг
А4		II	КО.0II-I0-	Стенка	I	
А4		I2	КО.0I2-07	Стяжка	4	
А4		I3	КО.0I3-07	Фланец	2	
Бч		I4	КО.I82	Полоса		
				Полоса Б2 5х40ГОСТ103-76		
				Ст 3 ГОСТ 535-88		
				L = 580h14	2	0,9кг
Бч		I5	КО.I83	Полоса		
				Полоса Б2 5х40ГОСТ103-76		
				Ст 3 ГОСТ 535-88		
				L = 800h14		

Подпись и дата | Инв.№ дубл. | Взам.инв.№ | Подпись и дата | Инв.№ подл.

Изм.	Лист	№ докум.	Подп.	Дата	КО. 000	Лист 28

Форма 5.904 - 74.95,Б

Формат	Зона	Поз.	Обозначение	Наименование	Кол.	Примечание
				Материалы		
		I7		Уголок 20х20х3БГОСТ850986		
				Ст 3 ГОСТ 535-88	3	м
				КО.000 - I7 Рис.I		
				Детали		
А4		I	КО.I84	Стенка	2	
Бч		2	КО.I85	Лист		
				Лист Б-ПНI,6ГОСТI9903-74		
				Ст 3 ГОСТ I6523-89		
				4320hI4 х I420hI4	I	77,0кг
Бч		3	КО.I86	Перемычка		
				Уголок 40х40х4БГОСТ850986		
				Ст 3 ГОСТ 535-88		
				l = I365hI4	2	3,3кг
Бч		4	КО.I87	Лист		
				Лист Б-ПНI,6ГОСТI9903-74		
				Ст 3 ГОСТ I6523-89		
				3090hI4 х 26I0hI4	I	I0I,0кг
Бч		5	КО.I88	Перемычка		
				Уголок 40х40х4БГОСТ850986		
				Ст 3 ГОСТ 535-88		
				l = I035hI4	2	2,5кг
Бч		6	КО.I89	Дно		
				Лист Б-ПНI,6ГОСТI9903-74		
				Ст 3 ГОСТ I6523-89		
				4320hI4 х II05hI4	I	60,0кг
Бч		7	КО.I90	Плита		
				Лист Б-ПН8 ГОСТI9903-74		
				Ст 3 ГОСТ I4637-89		
				I20hI4 х I20hI4	4	0,9кг
А4		8	КО.008-06	Стяжка	I	

Подпись и дата | Инв.№ дубл. | Взам.инв.№ | Подпись и дата | Инв.№ подл.

Изм	Лист	№ докум.	Подп.	Дата	КО. 000	Лист 29

Формат А4

Формат	Зона	Поз.	Обозначение	Наименование	Кол.	Примечание
Бч		9	КО.I9I	Стойка		
				Уголок 40х40х4БГОСТ850986		
				Ст 3 ГОСТ 535-88		
				l = 3490hI4	2	8,4кг
Бч		I0	КО.I92	Стойка		
				Уголок 40х40х4БГОСТ850986		
				Ст 3 ГОСТ 535-88		
				l = 2590hI4	2	6,3кг
А4		II	КО.0II-II	Стенка	I	
А4		I2	КО.0I2-07	Стяжка	4	
А4		I3	КО.0I3-07	Фланец	2	
Бч		I4	КО.I93	Полоса		
				Полоса Б2 5х40ГОСТI03-76		
				Ст 3 ГОСТ 535-88		
				l = 580hI4	2	0,9кг
Бч		I5	КО.I94	Полоса		
				Полоса Б2 5х40ГОСТI03-76		
				Ст 3 ГОСТ 535-88		
				l = 800hI4	2	I,3кг
				Материалы		
		I7		Уголок 20х20х3БГОСТ850986		
				Ст 3 ГОСТ 535-88	3	м

Подпись и дата | Инв.№ дубл. | Взам.инв.№ | Подпись и дата | Инв.№ подл.

Изм	Лист	№ докум.	Подп.	Дата	КО. 000	Лист 30

Ц00149-02 44 Формат А4

Рис.1

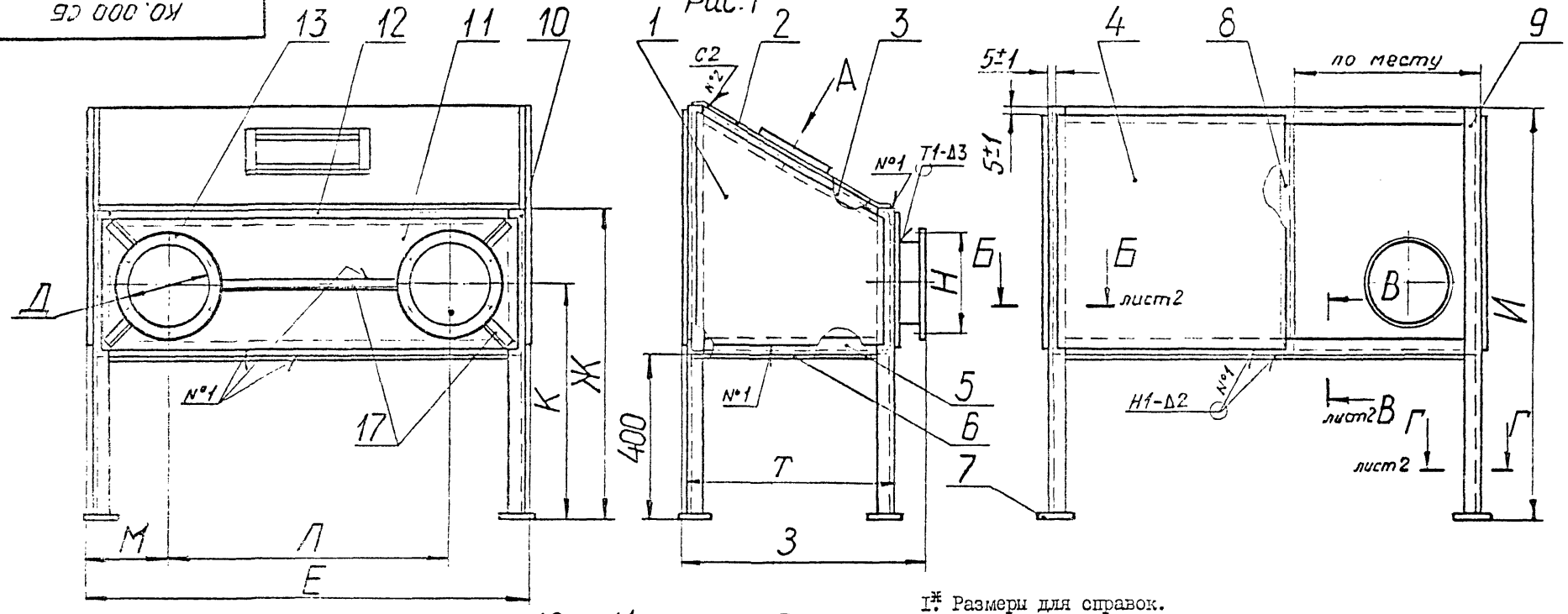

Рис. 2

Остальное – см. рис.1

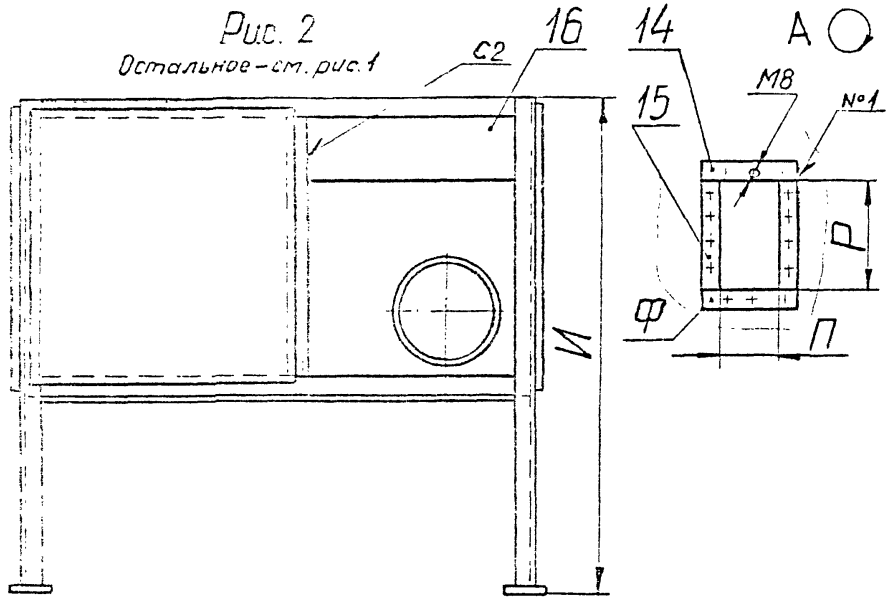

1. Размеры для справок.
2. Сварные швы по ГОСТ 5264-80.
3. Перед сваркой элементы конструкции отрихтовать.
4. Положение стяжки (поз.8) и размер листа (поз.4) уточнить по конкретному проекту.
5. Ребра жесткости (поз.17) приварить по месту.
6. Разбивку отверстий М8 на прямоугольном фланце "Ф" произвести по чертежу СТД 202.00.000.

Таблицу исполнений см. лист 2.

Изм.	Лист	№ докум.	Подпись	Дата
Разраб.		Меркулов		
Пров.		Зисьман		
Т.контр.				
Н.контр.		Зисьман		
Утв.		Коваленко		

КО.000.СБ

КОРОБКА
Сборочный чертеж

Лит.	Масса	Масштаб
	см. табл.	—

Лист 1 Листов 2

МИНСТРОЙ РОССИИ
РОСПРОМПРОЕКТ
Москва

Ц 00149-02 45 Формат А3

Подпись и дата | Инв.№ подл. | Взам. инв.№ | Инв.№ дубл. | Подпись и дата

КО.000 ОВ

Размеры в мм

Обозначение	Рис.	Шифр	Г	Е	Ж	З	И	К	Л	М	Н	П	Р	С	Т	У	Масса, кг
КО.000	1	К1	315	1170	660	560	1000	395	700	235	345	200	300	170	500	20	70
-01		К2	400	1360	750			455	800	280	430			190			80
-02	2	К3	500	1600	1000			590	950	325	530			270			95
-03		К4															125
-04	1	К5	630	1900	1070	760	1250	680	1120	390	660	250	400	295	700		122
-05		К6					1500										140
-06	2	К7			1330	860	1250	860	1350	475	830	400	600	400	800		165
-07	1	К8	800	2300			1500										170
-08		К9			1400		2000										195
-09	2	К10			1650	960	1500	1045	1870	590	1040				900		252
-10	1	К11	1000	3050	1750		1750										250
-11		К12			1850		2000										270
-12	2	К13			1980	1060	1500	1235	2020	700	1290	500	800		1000	40	305
-13	1	К14	1250	3420	2000		2000										310
-14		К15					2500										321
-15	2	К16			2500	1160	2000	1510	2500	915	1730			570	1100		400
-16	1	К17	1690	4330			2500										420
-17		К18			2600		3500										510

Б – Б лист 1

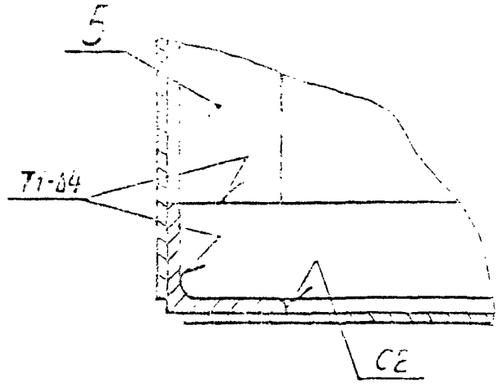

В – В лист 1

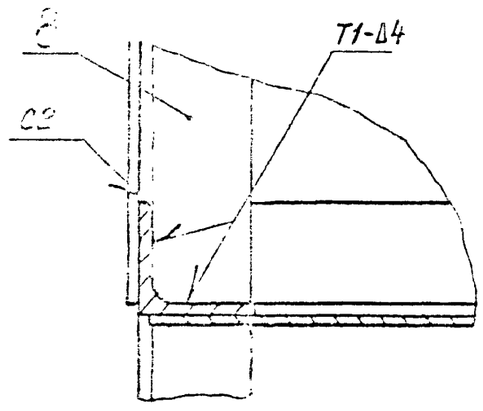

Г – Г лист 1

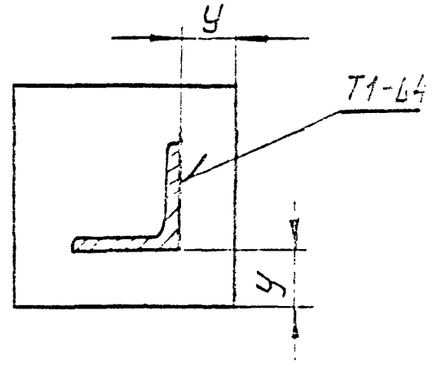

Изм.	Лист	№ докум.	Подп.	Дата	КО.000 СБ	Лист 2

Серия 5.904-74.93,Е.1

КО.001

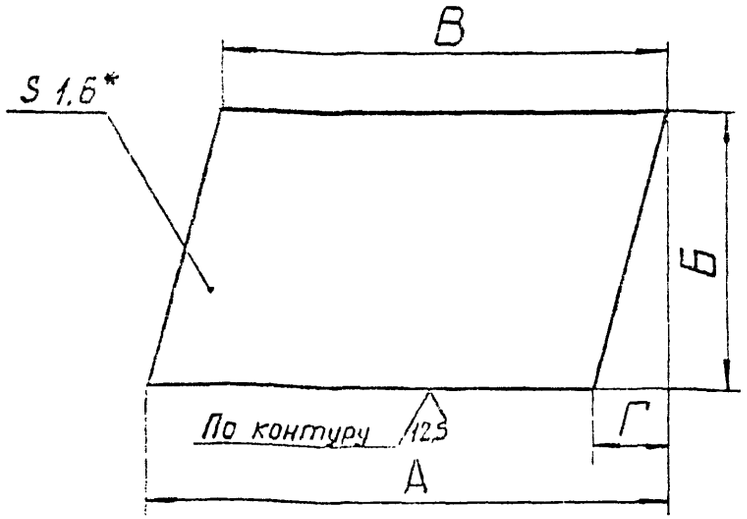

Размеры в мм

Обозначение	А	Б	В	Г	Масса, кг
КО.001	815	490	480	225	3,3
-01	800		550	210	3,5
-02	2090	1090	1590	170	24,0

1. * Размер для справок.
2. h 14; $\pm \frac{JT\ 14}{2}$.

Изм.	Лист	№ докум.	Подпись	Дата
Разраб.		Меркулова		
Пров.		Зисьман		
Т.контр.				
Н.контр.		Зисьман		
Утв.		Коваленко		

КО.001

Стенка

Лит.	Масса	Масштаб
	см. табл.	—

Лист | Листов 1

Лист Б-ПНI,6 ГОСТ19903-74
Ст 3 ГОСТ 16523 -89

МИНСТРОЙ РОССИИ
РОСПРОМПРОЕКТ
Москва

Формат А4

Подпись и дата | Инв.№ дубл. | Взам.инв.№ | Подпись и дата | Инв.№ подл.

Ф3-61

46

КО.012

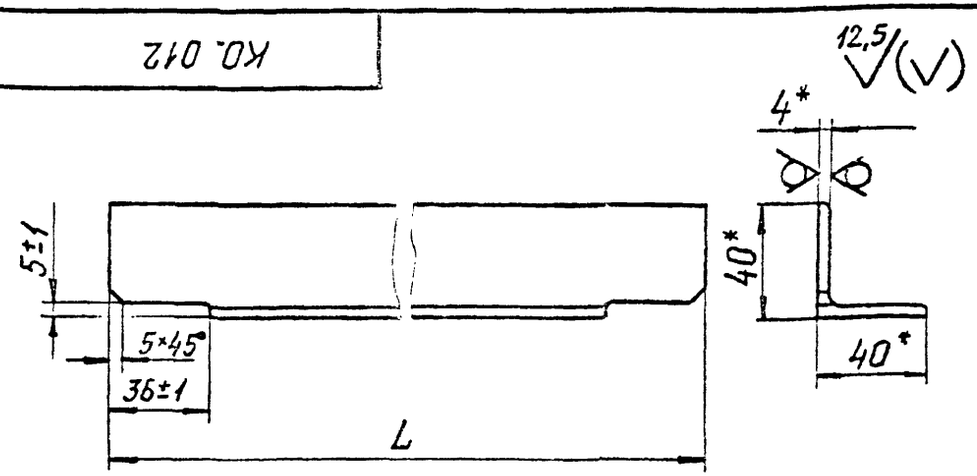

Обозначение	L, мм	Масса, кг
КО.012	1160	2,7
-01	1350	3,2
-02	1590	3,8
-03	1890	4,5
-04	2290	5,5
-05	3040	7,3
-06	3410	8,2
-07	4320	10,4

1. * Размеры для справок.
2. h 14; $\pm \frac{JT\ 14}{2}$.

Изм.	Лист	№ докум.	Подпись	Дата
Разраб.		Меркулова		
Пров.		Зисьман		
Т.контр.				
Н.контр.		Зисьман		
Утв.		Коваленко		

КО.012

Стяжка

Лит.	Масса	Масштаб
	см. табл.	—

Лист | Листов 1

Лист Б-ПНI,6 ГОСТ19903-74
Ст 3 ГОСТ 16523 -89

МИНСТРОЙ РОССИИ
РОСПРОМПРОЕКТ
Москва

Формат А4

Подпись и дата | Инв.№ дубл. | Взам.инв.№ | Подпись и дата | Инв.№ подл.

КО.008

12,5 V(V)

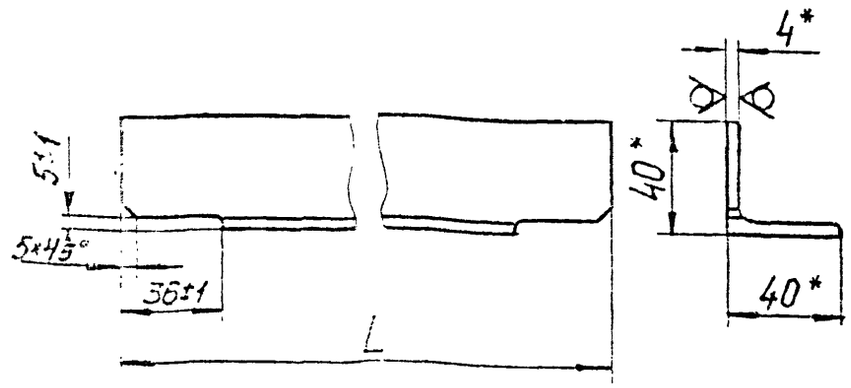

Обозначение	L, мм	Масса, кг
КО.008	585	I,3
-0I	835	2,0
-02	I085	2,6
-03	I585	3,8
-04	I335	3,2
-05	2085	5,0
-06	3085	7,4

I.* Размеры для справок.

2. п I4; $\pm\frac{\text{ЭТ I4}}{2}$.

Изм	Лист	№ докум.	Подпись	Дата
Разраб.	Меркулова			
Пров.	Зисьман			
Т.контр.				
Н.контр	Зисьман			
Утв.	Коваленко			

КО.008

СТЯЖКА

Лит.	Масса	Масштаб
	см. табл.	—

Лист | Листов I

Уголок 40х40х4БГОСТ8509-86
Ст 3 ГОСТ 535-88

МИНСТРОЙ РОССИИ РОСПРОМПРОЕКТ Москва

Формат А4

Подпись и дата | Инв.№ дубл. | Взам.инв.№ | Подпись и дата | Инв.№ подл.

Ф3-61

КО.011

12,5 V(V)

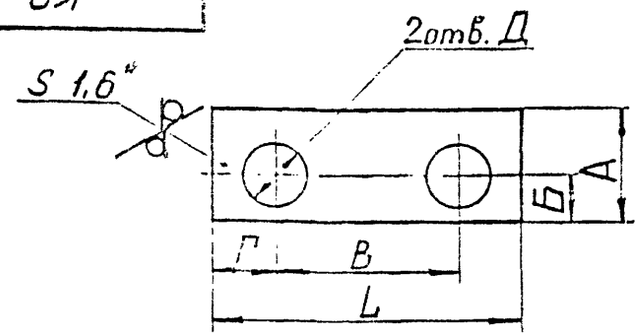

Размеры в мм

Обозначение	А	Б	В	Г	Д	L	Масса, кг
КО.0II	480	220	700	230	325	II60	4,9
-0I	550	260	800	275	4I0	I350	6,0
-02	720	3I5	950	320	5I0	I590	9,3
-03	770	380	II20	385	640	I890	I0,2
-04	930	460	I350	470	8I0	2290	I4,0
-05	I000						I6,0
-06	I240	640	I870	585	I0I0	3040	27,0
-07	I340						3I,0
-08	I570	830	2020	695	I260	34I0	36,0
-09	I590						37,0
-I0	I920	935	2500	9I0	I690	4320	48,0
-II	2020						53,2

I.* Размер для справок.

2. Н I4; h I4; $\pm\frac{\text{ЭТ I4}}{2}$.

Изм	Лист	№ докум.	Подпись	Дата
Разраб.	Меркулова			
Пров.	Зисьман			
Т.контр.				
Н.контр	Зисьман			
Утв.	Коваленко			

КО.0II

Стенка

Лит.	Масса	Масштаб
	см. табл.	—

Лист | Листов 1

Лист Б-ПШ,С ГОСТ19903-74
Ст 3 ГОСТ I6523 -89

МИНСТРОЙ РОССИИ РОСПРОМПРОЕКТ Москва

Ц00140-02 48

Формат А4

Подпись и дата | Инв.№ дубл. | Взам.инв.№ | Подпись и дата | Инв.№ подл.

Ф3-61

Серия 5.904-74.93, I

КО.013

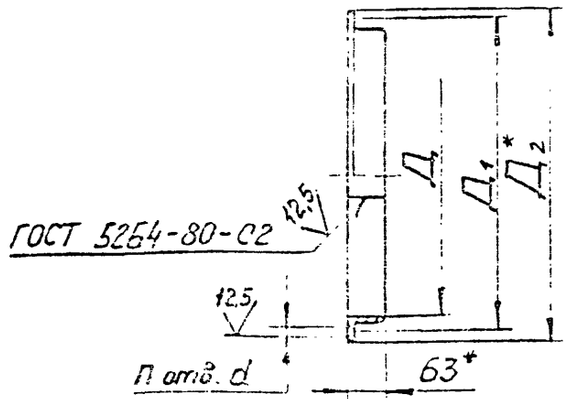

Размеры в мм

Обозначение	Д	$Д_1$	d	n	$Д_2$	Длина разв.	Масса, кг
КО.013	315	345	7	8	395	1002	3,2
-01	400	430		10	480	1270	4,0
-02	500	530		10	580	1583	5,0
-03	630	660	10	12	710	1992	6,3
-04	800	830		12	880	2526	8,0
-05	1000	1040		16	1080	3154	10,0
-06	1250	1290	12	18	1330	3940	12,5
-07	1680	1730		26	1760	5290	16,8

1.* Размеры для справок.

2. H 14; h 14; $\pm\frac{JT\ 14}{2}$.

Изм	Лист	№ докум	Подпись	Дата
Разраб.	Меркулова			
Пров.	Висьман			
Т.контр.				
Н.контр.	Висьман			
Утв.				

КО.013

Фланец

Уголок 63х40х4БГОСТ8510-86
Ст 3 ГОСТ 535-88

Лит.	Масса	Масштаб
	см. табл.	—

Лист | Листов 1

МИНСТРОЙ РОССИИ
РОСПРОМПРОЕКТ
Москва

Формат А4

КО.026

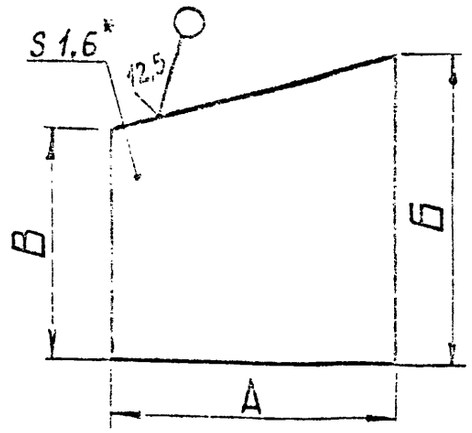

Размеры в мм

Обозначение	А	Б	В	Масса, кг
КО.026	490	720	590	4,0
-01	690	770		5,9
-02		840	770	7,0
-03		1090		8,0
-04	790	930	840	8,8
-05		1090	930	10,0
-06		1590	1000	12,9
-07	890	1240	1090	13,0
-08		1590	1240	15,7
-09	990	1570	1090	16,6
-10		2090	1590	22,3
-11	1090		1920	27,5

1.* Размер для справок.

2. h 14.

Изм	Лист	№ докум.	Подпись	Дата
Разраб.	Меркулова			
Пров.	Висьман			
Т.контр.				
Н.контр.	Висьман			
Утв.				

КО.026

Стенка

Лист Б-ПН,6 ГОСТ19903-74
Ст. 3 ГОСТ 16523-89

Лит.	Масса	Масштаб
	см. табл.	—

Лист | Листов 1

МИНСТРОЙ РОССИИ
РОСПРОМПРОЕКТ
Москва

Формат А4

Подпись и дата | Инв.№ дубл. | Взам. инв.№ | Подпись и дата | Инв.№ подл.

Ф3-01

КО.184

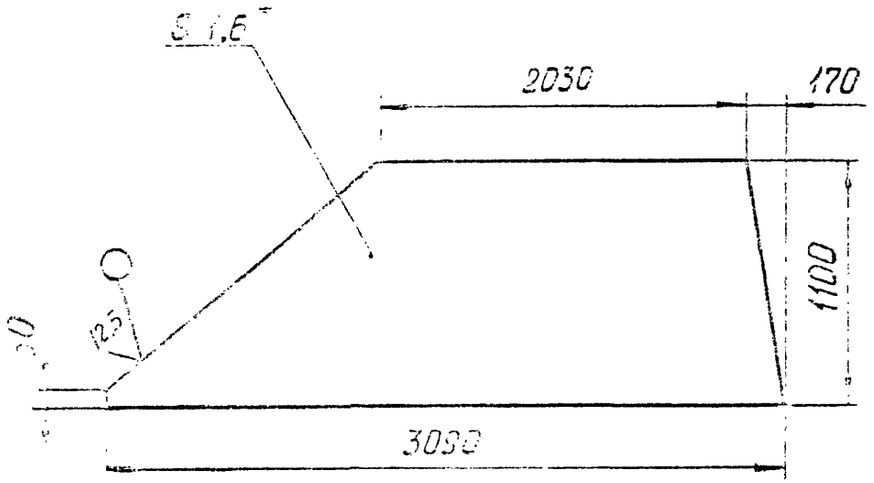

1. * Размер для справок.
2. h I4; $\pm\frac{\text{ЭТ I4}}{2}$.

Изм.	Лист	№ докум.	Подпись	Дата	КО.I84	Лит.	Масса	Масштаб
Разраб.		Меркулова			Стенка		37,5	I:25
Пров.		Зисьман				Лист	Листов I	
Т.контр.								
Н.контр.		Зисьман			Лист Б-ПНI,6ГОСТI9903-74 Ст 3 ГОСТ I6523-89	МИНСТРОЙ РОССИИ РОСПРОМПРОЕКТ Москва		
Утв.								

Серия 5.904-74.93.I

Подпись и дата | Инв.№ дубл. | Взам. инв.№ | Подпись и дата | Инв.№ подл.

Формат А4

Ф3-01

Р 1.03

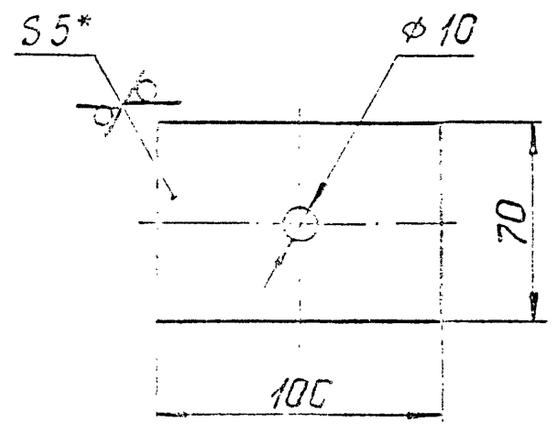

1.* Размер для справок.
2. HI4; h I4; $\pm\frac{\text{ЭТI4}}{2}$.

Изм.	Лист	№ докум.	Подпись	Дата	Р I.03	Лит.	Масса	Масштаб
Разраб.		Меркулова			ЛАПКА		0,27	I : 2
Пров.		Зисьман				Лист	Листов 1	
Т.контр.								
Н.контр.		Зисьман			Лист Б-ПНI,6 ГОСТI9903-74 Ст 3 ГОСТ I6523 -89	МИНСТРОЙ РОССИИ РОСПРОМПРОЕКТ Москва		
Утв.								

Подпись и дата | Инв.№ дубл. | Взам. инв.№ | Подпись и дата | Инв.№ подл.

Ц00149-02 50

Формат А4

Формат	Зона	Поз.	Обозначение	Наименование	Кол.	Примечание
				Документация		
А3			П 0.000 СБ	Сборочный чертеж		
				Переменные данные для исполнений:		
				П 0.000 (Рис.I)		
				Детали		
А4		I	П 0.00I	Уголок	2	
А4		2	П 0.00I-02	Уголок	2	
				П 0.000-0I (Рис.I)		
				Детали		
А4		I	П 0.00I	Уголок	2	
		2	П 0.00I-03	Уголок	2	
				П 0.000-02 (Рис.I)		
				Детали		
А4		I	П 0.00I	Уголок	2	
		2	П 0.00I-05	Уголок	2	
				П 0.000-03 (Рис.I)		
				Детали		
А4		I	П 0.00I	Уголок	2	
		2	П 0.00I-06	Уголок	2	
				П 0.000-04 (Рис.I)		
				Детали		
А4		I	П 0.00I	Уголок	2	
		2	П 0.00I-08	Уголок	2	
				П 0.000-05 (Рис.I)		
				Детали		
А4		I	П 0.00I-0I	Уголок	2	

Подпись и дата | Инв.№ дубл. | Взам.инв.№ | Подпись и дата | Инв.№ подл.

Изм.	Лист	№ докум.	Подп.	Дата
Разраб.		Меркулова		
Пров.		Зисьман		
Н.контр.		Зисьман		
Утв.		Ковалёнко		

П 0.000

Патрубок

Лит.	Лист	Листов
	I	II

МИНСТРОЙ РОССИИ
РОСПРОМПРОЕКТ
Москва

Формат А4

Формат	Зона	Поз.	Обозначение	Наименование	Кол.	Примечание
		2	П 0.00I-08	Уголок	2	
				П 0.000-06 (Рис.I)		
				Детали		
А4		I	П 0.00I-04	Уголок	2	
		2	П 0.00I-08	Уголок	2	
				П 0.000-07 (Рис.I)		
				Детали		
А4		I	П 0.00I-07	Уголок	2	
		2	П 0.00I-02	Уголок	2	
				П 0.000-08 (Рис.I)		
				Детали		
А4		I	П 0.00I-07	Уголок	2	
		2	П 0.00I-03	Уголок	2	
				П 0.000-09 (Рис.I)		
				Детали		
А4		I	П 0.00I-07	Уголок	2	
		2	П 0.00I-05	Уголок	2	
				П 0.000-I0 (Рис.I)		
				Детали		
А4		I	П 0.00I-07	Уголок	2	
		2	П 0.00I-06	Уголок	2	
				П 0.000-II (Рис.I)		
				Детали		
А4		I	П 0.00I-07	Уголок	2	
		2	П 0.00I-08	Уголок	2	
				П 0.000-I2 (Рис.I)		
				Детали		
А4		I	П 0.00I-I0	Уголок	2	
		2	П 0.00I-02	Уголок	2	
				П 0.000-I3 (Рис.I)		
				Детали		
А4		I	П 0.00I-I0	Уголок	2	

Подпись и дата | Инв.№ дубл. | Взам.инв.№ | Подпись и дата | Инв.№ подл.

Изм.	Лист	№ докум.	Подп.	Дата

П 0.000

Лист 2

серия 5.904-74/93, Е1

Формат	Зона	Поз.	Обозначение	Наименование	Кол.	Примечание
		2	П 0.00I-03	Уголок	2	
				П 0.000-I4 (Рис.I)		
				Детали		
А4		I	П 0.00I-I0	Уголок	2	
		2	П 0.00I-05	Уголок	2	
				П 0.000-I5 (Рис.I)		
				Детали		
А4		I	П 0.00I-I0	Уголок	2	
		2	П 0.00I-06	Уголок	2	
				П 0.000-I6 (Рис.I)		
				Детали		
А4		I	П 0.00I-07	Уголок	2	
		2	П 0.00I-II	Уголок	2	
				П 0.000-I7 (Рис.I)		
				Детали		
А4		I	П 0.00I-07	Уголок	2	
		2	П 0.00I-I4	Уголок	2	
				П 0.000-I8 (Рис.I)		
				Детали		
А4		I	П 0.00I-09	Уголок	2	
		2	П 0.00I-08	Уголок	2	
				П 0.000-I9 (Рис.I)		
				Детали		
А4		I	П 0.00I-I0	Уголок	2	
		2	П 0.00I-08	Уголок	2	
				П 0.000-20 (Рис.I)		
				Детали		
А4		I	П 0.00I-04	Уголок	2	
		2	П 0.00I-I4	Уголок	2	
				П 0.000-2I (Рис.I)		
				Детали		

Подпись и дата | Инв.№ дубл. | Взам.инв.№ | Подпись и дата | Инв.№ подл.

Изм	Лист	№ докум.	Подп.	Дата	П 0.000	Лист 3

Формат А4

Формат	Зона	Поз.	Обозначение	Наименование	Кол.	Примечание
II		I	П 0.00I-07	Уголок	2	
		2	П 0.00I-I2	Уголок	2	
				П 0.000-22 (Рис.I)		
				Детали		
А4		I	П 0.00I-I0	Уголок	2	
		2	П 0.00I-II	Уголок	2	
				П 0.000-23 (Рис.I)		
				Детали		
А4		I	П 0.00I-I0	Уголок	2	
		2	П 0.00I-I4	Уголок	2	
				П 0.000-24 (Рис.I)		
				Детали		
А4		I	П 0.00I-I3	Уголок	2	
		2	П 0.00I-II	Уголок	2	
				П 0.000-25 (Рис.I)		
				Детали		
А4		I	П 0.00I-I0	Уголок	2	
		2	П 0.00I-I2	Уголок	2	
				П 0.000-26 (Рис.I)		
				Детали		
А4		I	П 0.00I-I5	Уголок	2	
		2	П 0.00I-II	Уголок	2	
				П 0.000-27 (Рис.I)		
				Детали		
А4		I	П 0.00I	Уголок	2	
		2	П 0.00I-02	Уголок	2	
Б4		3	П 0.002	Обечайка		
				Лист Б-ПН-2 ГОСТ19903-74		
				Ст3 ГОСТ16523-89		
				245 h I4x2052 h I4	I	7,56кг

Подпись и дата | Инв.№ дубл. | Взам.инв.№ | Подпись и дата | Инв.№ подл.

Изм	Лист	№ докум.	Подп.	Дата	П.0.000	Лист 4

Формат	Зона	Поз.	Обозначение	Наименование	Кол.	Примечание
				П 0.000-28 (Рис.2)		
				Детали		
А4		I	П.0.001	Уголок	2	
		2	П.0.001-03	Уголок	2	
БЧ		3	П.0.006	Обечайка		
				Лист Б-ПН-2 ГОСТ19903-74 Ст3 ГОСТ 16523-89		
				245 hI4x2304 hI4	I	8,5 кг
				П 0.000-29 (Рис.2)		
				Детали		
А4		I	П 0.001	Уголок	2	
		2	П 0.001-05	Уголок	2	
БЧ		3	П 0.004	Обечайка		
				Лист Б-ПН-2 ГОСТ19903-74 Ст3 ГОСТ 16523-89		
				245 hI4x2552 hI4	I	9,4 кг
				П 0.000-30 (Рис.2)		
				Детали		
А4		I	П 0.001	Уголок	2	
		2	П 0.001-06	Уголок	2	
БЧ		3	П 0.005	Обечайка		
				Лист Б-ПН-2 ГОСТ19903-74 Ст3 ГОСТ 16523-89		
				245 hI4x2804 hI4	I	I0,3кг
				П 0.000-3I (Рис.2)		
				Детали		
А4		I	П 0.001	Уголок	2	
		2	П 0.001-08	Уголок	2	
БЧ		3	П.0.006	Обечайка		
				Лист Б-ПН-2 ГОСТ19903-74 Ст3 ГОСТ 16523-89		

Инв.№ подл. | Подпись и дата | Взам.инв.№ | Инв.№ дубл. | Подпись и дата

Изм.	Лист	№ докум.	Подп.	Дата	П 0.000	Лист 5

Формат А4

Сортам 5,9ПА ТУ.93.Т.5

Формат	Зона	Поз.	Обозначение	Наименование	Кол.	Примечание
				245 hI4x3304 hI4	I	I2,Iкг
				П 0.000-32 (Рис.2)		
				Детали		
А4		I	П 0.001-01	Уголок	2	
		2	П 0.001-08	Уголок	2	
БЧ		3	П 0.007	Обечайка		
				Лист Б-ПН-2 ГОСТ19903-74 Ст3 ГОСТ 16523-89		
				245 hI4x3054 hI4	I	II,2кг
				П 0.000-33 (Рис.2)		
				Детали		
А4		I	П 0.001-04	Уголок	2	
		2	П 0.001-08	Уголок	2	
БЧ		3	П 0.008	Обечайка		
				Лист Б-ПН-2 ГОСТ19903-74 Ст3 ГОСТ 16523-89		
				245 hI4x3804 hI4	I	I4,0кг
				П 0.000-34 (Рис.2)		
				Детали		
А4		I	П 0.001-07	Уголок	2	
		2	П 0.001-02	Уголок	2	
БЧ		3	П 0.009	Обечайка		
				Лист Б-ПН-2 ГОСТ19903-74 Ст3 ГОСТ 16523-89		
				245 hI4x3052 hI4	I	II,2кг
				П 0.000-35 (Рис.2)		
				Детали		
А4		I	П 0.001-07	Уголок	2	
		2	П 0.001-03	Уголок	2	
БЧ		3	П 0.010	Обечайка		

Подпись и дата | Инв.№ дубл. | Взам.инв.№ | Подпись и дата | Инв.№ подл.

Изм.	Лист	№ докум.	Подп.	Дата	П 0.000	Лист 6

Серия 5.904-74.93, Б 1

Формат	Зона	Поз.	Обозначение	Наименование	Кол.	Примечание
				Б-ПН-2 ГОСТ19903-74		
				Лист Ст3. ГОСТ 16523-89		
				245 h14x3304 h14	1	12,1кг
				П 0.000-36 (Рис.2)		
				Детали		
А4		1	П 0.001-07	Уголок	2	
		2	П 0.001-05	Уголок	2	
БЧ		3	П 0.011	Обечайка		
				Б-ПН-2 ГОСТ 19903-74		
				Лист Ст3 ГОСТ 16523-89		
				245 h14x3552 h14	1	13,1кг
				П 0.000-37 (Рис.2)		
				Детали		
А4		1	П 0.001-07	Уголок	2	
		2	П 0.001-06	Уголок	2	
БЧ		3	П 0.012	Обечайка		
				Б-ПН-2 ГОСТ19903-74		
				Лист Ст3. ГОСТ 16523-89		
				245 h14x3804 h14	1	14,0кг
				П 0.000-38 (Рис.2)		
				Детали		
А4		1	П 0.001 -07	Уголок	2	
		2	П 0.001-08	Уголок	2	
БЧ		3	П 0.013	Обечайка		
				Б-ПН-2 ГОСТ19903-74		
				Лист Ст3 ГОСТ 16523-89		
				245 h14x4304 h14	1	15,9кг
				П 0.000-39 (Рис.2)		
				Детали		
А4		1	П 0.001-10	Уголок	2	
		2	П 0.001-02	Уголок	2	

Инв.№ подл. | Подпись и дата | Взам.инв.№ | Инв.№ дубл. | Подпись и дата

Изм.	Лист	№ докум.	Подп.	Дата	П 0.000	Лист 7

Формат А4

Формат	Зона	Поз.	Обозначение	Наименование	Кол.	Примечание
БЧ		3	П 0.014	Обечайка		
				Б-ПН-2 ГОСТ19903-74		
				Лист Ст3 ГОСТ 16523-89		
				245 h14x4052 h14	1	14,9кг
				П 0.000-40 (Рис.2)		
				Детали		
А4		1	П 0.001-10	Уголок	2	
		2	П 0.001-03	Уголок	2	
БЧ		3	П 0.015	Обечайка		
				Б-ПН-2 ГОСТ19903-74		
				Лист Ст3 ГОСТ 16523-89		
				245 h14x4304 h14	1	15,9кг
				П 0.000-41 (Рис.2)		
				Детали		
А4		1	П 0.001-10	Уголок	2	
		2	П 0.001-05	Уголок	2	
БЧ		3	П 0.016	Обечайка		
				Б-ПН-2 ГОСТ19903-74		
				Лист Ст3 ГОСТ 16523-89		
				245 h14x4552 h14	1	16,8кг
				П 0.000-42 (Рис.2)		
				Детали		
А4		1	П 0.001-10	Уголок	2	
		2	П 0.001-06	Уголок	2	
БЧ		3	П 0.017	Обечайка		
				Б-ПН-2 ГОСТ19903-74		
				Лист Ст3 ГОСТ 16523-89		
				245 h14x4804 h14	1	17,7кг
				П 0.000-43 (Рис.2)		
				Детали		
А4		1	П 0.001-07	Уголок	2	

Инв.№ подл. | Подпись и дата | Инв.№ дубл. | Взам.инв.№ | Подпись и дата

Изм.	Лист	№ докум.	Подп.	Дата	П 0.000	Лист 8

Формат	Зона	Поз.	Обозначение	Наименование	Кол.	Примечание
		2	П 0.00I-II	Уголок	2	
БЧ		3	П 0.0I8	Обечайка		
				Лист Б-ШН-2 ГОСТI9903-74 Ст3 ГОСТ I6523-89		
				245 hI4x5304 hI4	I	I9,6кг
				П 0.000-44 (Рис.2)		
				Детали		
А4		I	П 0.00I-07	Уголок	2	
		2	П 0.00I-I4	Уголок	2	
БЧ		3	П 0.0I9	Обечайка		
				Лист Б-ШН-2 ГОСТI9903-74 Ст3 ГОСТ I6523-89		
				245 hI4x6804 hI4	I	25,2кг
				П 0.000-45 (Рис.2)		
				Детали		
А4		I	П.0.00I-09	Уголок	2	
		2	П 0.00I-08	Уголок	2	
БЧ		3	П 0.020	Обечайка		
				Лист Б-ШН-2 ГОСТI9903-74 Ст3 ГОСТ I6523-89		
				245 hI4x4804 hI4	I	I7,7кг
				П 0.000-46 (Рис.2)		
				Детали		
А4		I	П 0.00I-I0	Уголок	2	
		2	П 0.00I-08	Уголок	2	
БЧ		3	П 0.02I	Обечайка		
				Лист Б-ШН-2 ГОСТI9903-74 Ст3. ГОСТ I6523-89		
				245 hI4x5304 hI4	I	I9,6кг
				П.0.000-47 (Рис.2)		
				Детали		

Инв.№ подл. | Подпись и дата | Взам.инв.№ | Инв.№ дубл. | Подпись и дата

Изм.	Лист	№ докум.	Подп.	Дата	П 0.000	Лист 9

Формат А4

Формат	Зона	Поз.	Обозначение	Наименование	Кол.	Примечание
А4		I	П 0.00I-04	Уголок	2	
		2	П 0.00I-I4	Уголок	2	
БЧ		3	П 0.022	Обечайка		
				Лист Б-ШН-2 ГОСТI9903-74 Ст3 ГОСТ I6523-89		
				245 hI4x6304 hI4	I	25,3кг
				П 0.000-48 (рис.2)		
				Детали		
А4		I	П 0.00I-07	Уголок	2	
		2	П 0.00I-I2	Уголок	2	
БЧ		3	П 0.023	Обечайка		
				Лист Б-ШН-2 ГОСТI9903-74 Ст3 ГОСТ I6523-89		
				245 hI4x5804 hI4	I	2I,4кг
				П 0.000-49 (Рис.2)		
				Детали		
А4		I	П 0.00I-I0	Уголок	2	
		2	П 0.00I-II	Уголок	2	
БЧ		3	П 0.024	Обечайка		
				Лист Б-ШН-2 ГОСТI9903-74 Ст3 ГОСТ I6523-89		
				245 hI4x6304 hI4	I	23,3кг
				П 0.000-50 (Рис.2)		
				Детали		
А4		I	П 0.00I-I0	Уголок	2	
		2	П 0.00I-I4	Уголок	2	
БЧ		3	П 0.025	Обечайка		
				Лист Б-ШН-2 ГОСТI9903-74 Ст3. ГОСТ I6523-89		
				245 hI4x7804 hI4	I	28,9кг

Инв.№ подл. | Подпись и дата | Взам.инв.№ | Инв.№ дубл. | Подпись и дата

Изм.	Лист	№ докум.	Подп.	Дата	П 0.000	Лист 10

Формат	Зона	Поз.	Обозначение	Наименование	Кол.	Примечание
				П 0.000-5I /Рис.2/		
				Детали		
А4		I	П 0.00I-I3	Уголок	2	
		2	П 0.00I-II	Уголок	2	
БЧ		3	П 0.026	Обечайка		
				Лист Б-ПН-2 ГОСТ I9903-74		
				Ст 3 ГОСТ I6523-89		
				245 hI4x7304 hI4	I	27кг
				П 0.000-52 /Рис.2/		
				Детали		
А4		I	П 0.00I-I0	Уголок	2	
		2	П 0.00I-I2	Уголок	2	
БЧ		3	П 0.027	Обечайка		
				Лист Б-ПН-2 ГОСТ I9903-74		
				Ст 3 ГОСТ I6523-89		
				245 hI4x6804 hI4	I	25,2кг
				П 0.000-53 /Рис.2/		
				Детали		
А4		I	П 0.00I-I5	Уголок	2	
		2	П 0.00I-II	Уголок	2	
БЧ		3	П 0.027	Обечайка		
				Лист Б-ПН-2 ГОСТ I9903-74		
				Ст 3 ГОСТ I6523-89		
				245 hI4x9304 hI4	I	34,4кг

Изм. Лист № докум. Подпись Дата

П 0.0 0 0

Лист II

Формат А4

Ф3-61

I00°0 II

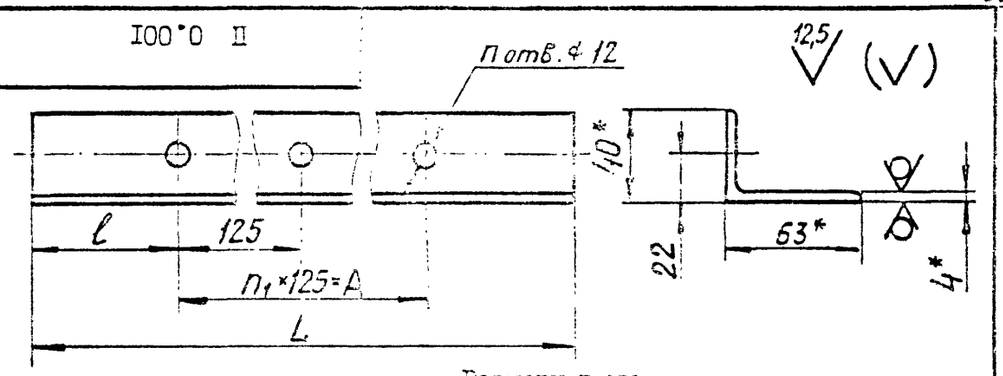

Размеры в мм

Обозначение	L	ℓ	A	n	n_1	Масса, кг
П 0.00I	507	66	375	4	3	I,6
-0I	382		250	3	2	I,2
-02	614	57	500	5	4	I,9
-03	740		625	6	5	2,3
-04	757	66	625	6	5	2,4
-05	864	57	750	7	6	2,7
-06	990		875	8	7	3,I
-07	I007	66	875	8	7	3,2
-08	I240	57	II25	I0	9	3,9
-09	I257	66	II25	I0	9	4,0
-I0	I507		I375	I2	II	4,8
-II	I740	57	I625	I4	I3	5,5
-I2	I990		I875	I6	I5	6,3
-I3	2007	66	I875	I6	I5	6,4
-I4	2490	57	2375	20	I9	7,8
-I5	3007	66	2875	24	23	9,5

I.* Размеры для справок.

2. Н I4; h I4; I $\frac{\text{ст I4}}{2}$.

П 0.00I

Изм.	Лист	№ докум.	Подпись	Дата
Разраб.		Моркулова		
Пров.		Зисьман		
Т.контр.				
Н.контр.		Зисьман		
Утв.				

УГОЛОК

Уголок 63х40х4БГОСТ8510-86 / Ст 3 ГОСТ 535-88

Лит.	Масса	Масштаб
	см. табл.	-

Лист Листов I

МИНСТРОЙ РОССИИ РОСПРОМПРОЕКТ Москва

Подпись и дата | Инв.№ дубл. | Взам.инв.№ | Подпись и дата | Инв.№ подл.

И00149-02 56

Формат А4

Серия 5.901-74.93, вып. 1

Инв.№ подл. | Подпись и дата | Взам.инв.№ | Инв.№ дубл. | Подпись и дата

Рис.1

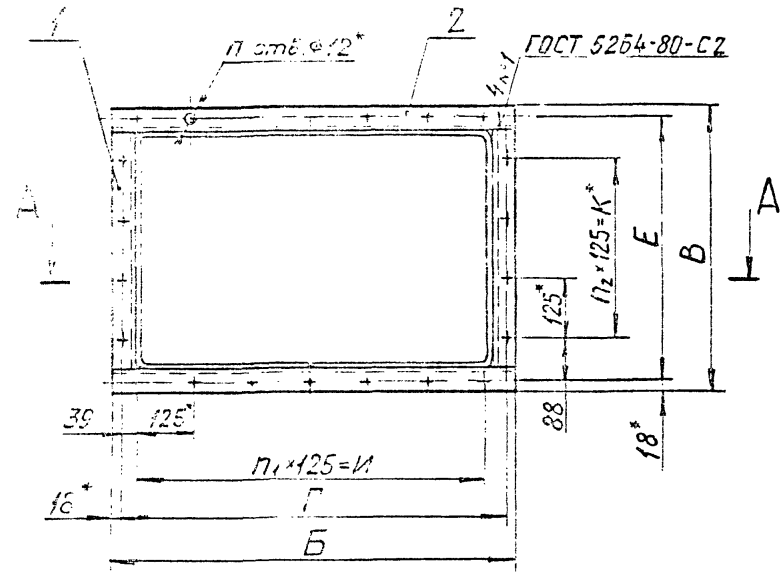

А-А

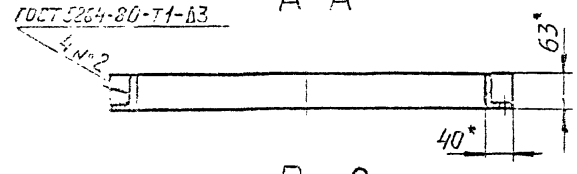

Рис 2

Остальное - см. рис.1

А-А

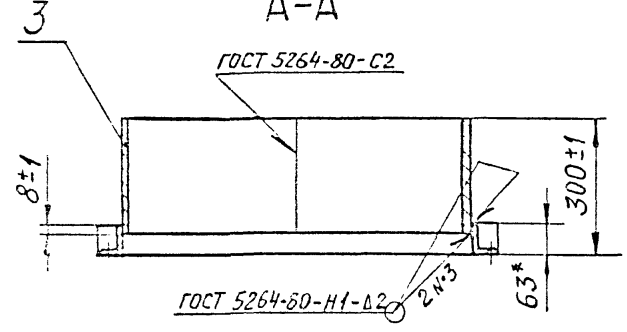

Размеры в мм

Обозначение	Шифр	Рис.	Б	В	Г	Д	И	К	h	n_1	n_2	Масса, кг
П.0.000	П1	I	6I4	587	578	55I	500	375	I8	4	3	7,5
-0I	П2		740		703		625		20	5		8,3
-02	П3		864		828		750		22	6		9,0
-03	П4		990		953		875		24	7		9,8
-04	П5		I240	462	I203	426	II25	250	28	9	2	II,4
-05	П6								26			I0,6
-06	П7			837		80I		625	32		5	I3,0
-07	П8		6I4	I087	578	I05I	500	875	26	4	7	I0,6
-08	П9		740		703		625		28	5		II,4
-09	П10		864		828		750		30	6		I2,2
-I0	П11		990		953		875		32	7		I3,0
-II	П12		I240		I203		II25		36	9		I4,6
-I2	П13		6I4	I587	578	I55I	500	I375	34	4	II	I3,8
-I3	П14		740		703		625		36	5		I5,6
-I4	П15		864		828		750		38	6		I5,4

I. * Размеры для справок.

2. h I4; $\pm \frac{\text{ЭТ I4}}{2}$.

Продолжение таблицы исполнений см. лист 2

					П 0.000 СБ	
Изм.	Лист	№ докум.	Подпись	Дата		
Разраб.		Меркулова			Патрубок для калорифера	Лит. / Масса / Масштаб: см. табл. / –
Пров.		Зисьман			Сборочный чертеж	Лист 1 / Листов 2
Т.контр.						
Н.контр.		Зисьман				МИНСТРОЙ РОССИИ ГОСПРОМПРОЕКТ Москва
Утв.		Ковалешко				

Размеры в мм

Обозначение	Шифр	Рис.	Б	В	Г	Е	И	К	n	n_1	n_2	Масса, кг
П 0.000-15	П16		990	1587	953	1551	875	1375	40	7	11	16,2
-16	П17		1740	1087	1703	1051	1625	875	44	13	7	17,8
-17	П18		2490	1087	2453	1051	2375	875	56	19	7	22,5
-18	П19		1240	1337	1203	1301	1125	1125	40	9	9	16,2
-19	П20		1240	1587	1203	1551	1125	1375	44	9	11	17,6
-20	П21		2490	837	2453	801	2375	625	52	19	5	20,9
-21	П22	1	1990	1087	1953	1051	1875	875	48	15	7	19,4
-22	П23		1740	1587	1703	1551	1625	1375	52	13	11	20,9
-23	П24		2490	1587	2453	1551	2375	1375	64	19	11	25,7
-24	П25		1740	2087	1703	2051	1625	1875	60	13	15	24,1
-25	П26		1990	1587	1953	1551	1875	1375	56	15	11	22,5
-26	П27		1740	3087	1703	3051	1625	2875	76	13	23	30,5
-27	П28		614		578		500		18	4		15,0
-28	П29		740		703		625		20	5		16,8
-29	П30		864	587	828	551	750	375	22	6	3	19,2
-30	П31		990		953		875		24	7		20,7
-31	П32		1240						28			23,5
-32	П33		1240	462	1203	426	1125	250	26	9	2	21,8
-33	П34		1240	837		801		625	32		5	27,0
-34	П35		614		578		500		26	4		21,8
-35	П36		740		703		625		28	5		23,5
-36	П37		864	1087	828	1051	750	875	30	6	7	25,3
-37	П38		990		953		875		32	7		27,0
-38	П39		1240		1203		1125		36	9		30,5
-39	П40	2	614		578		500		34	4		28,7
-40	П41		740		703		625		36	5		31,5
-41	П42		864	1587	828	1551	750	1375	38	6	11	32,2
-42	П43		990		953		875		40	7		33,9
-43	П44		1740		1703		1625		44	13		37,4
-44	П45		2490	1087	2453	1051	2375	875	56	19	7	47,7
-45	П46		1240	1337	1203	1301	1125	1125	40	9	9	33,9
-46	П47		1240	1587	1203	1551	1125	1375	44	9	11	37,2
-47	П48		2490	837	2453	801	2375	625	52	19	5	44,3
-48	П49		1990	1087	1953	1051	1875	875	48	15	7	40,8
-49	П50		1740		1703		1625		52	13		44,2
-50	П51		2490	1587	2453	1551	2375	1375	64	19	11	54,6
-51	П52		1740	2087	1703	2051	1625	1875	60	13	15	51,0
-52	П53		1990	1587	1953	1551	1875	1375	56	15	11	49,5
-53	П54		1740	3087	1703	3051	1625	2875	76	13	23	64,9

Серия 5.904-74.93.Б.1

Формат	Зона	Поз.	Обозначение	Наименование	Кол.	Примечание
				Документация		
А3			Р I.00 СБ	Сборочный чертеж		
			Переменные данные	для исполнений:		
				Р I.00		
				Детали		
БЧ		I	Р I.01	Швеллер		
				Швеллер 8 ГОСТ 8240-89		
				Ст 3ГОСТ 535-88		
				L = 940 h14	2	6,6кг
БЧ		2	Р I.02	Швеллер		
				Швеллер 8 ГОСТ 8240-89		
				Ст 3 ГОСТ 535-88		
				L =680 h14	2	4,8кг
А4		3	Р I.03	Лапка	6	см лист 49
				Р I.00 - 01		
БЧ		I	Р I.04	Швеллер		
				Швеллер 8 ГОСТ 8240-89		
				Ст 3 ГОСТ 535-88		
				L = 600 h14	2	4,2кг
БЧ		2	Р I.05	Швеллер		
				Швеллер 8 ГОСТ 8240-89		
				Ст 3 ГОСТ 535-88		
				L = 1080 h14	2	7,6кг

Инв.№ подл. | Подпись и дата | Взам.инв.№ | Инв.№ дубл. | Подпись и дата

Изм.	Лист	№ докум.	Подп.	Дата
Разраб.		Меркулов		
Пров.		Зисьман		
Н.контр.		Зисьман		
Утв.		Коваленко		

Р I.00

РАМА

Лит.	Лист	Листов
	1	2

МИНСТРОЙ РОССИИ
РОСПРОМПРОЕКТ
Москва

Формат А4

Формат	Зона	Поз.	Обозначение	Наименование	Кол.	Примечание
А4		3	Р I.03	Лапка	6	
				Р I.00 - 02		
				Детали		
БЧ		I	Р I.06	Швеллер		
				Швеллер 8 ГОСТ 8240-89		
				Ст 3 ГОСТ 535-88		
				L = 1495 h14	2	10,5кг
БЧ		2	Р I.07	Швеллер		
				Швеллер 8 ГОСТ 8240-89		
				Ст 3 ГОСТ 535-88		
				L = 1080 h14	2	7,6кг
А4		3	Р I.03	Лапка	10	
				Р I.00 - 03		
				Детали		
БЧ		I	Р I.08	Швеллер		
				Швеллер 8 ГОСТ 8240-89		
				Ст 3 ГОСТ 535-88		
				L =1865 h14	2	13,1кг
БЧ		2	Р I.09	Швеллер		
				Швеллер 8 ГОСТ 8240-89		
				Ст 3 ГОСТ 535-88		
				L = 1480 h14	2	10,4кг
А4		3	Р I.03	Лапка	12	

Инв.№ подл. | Подпись и дата | Взам.инв.№ | Инв.№ дубл. | Подпись и дата

Изм.	Лист	№ докум.	Подп.	Дата

Р I.00

Лист 2

Р 1.00 СБ

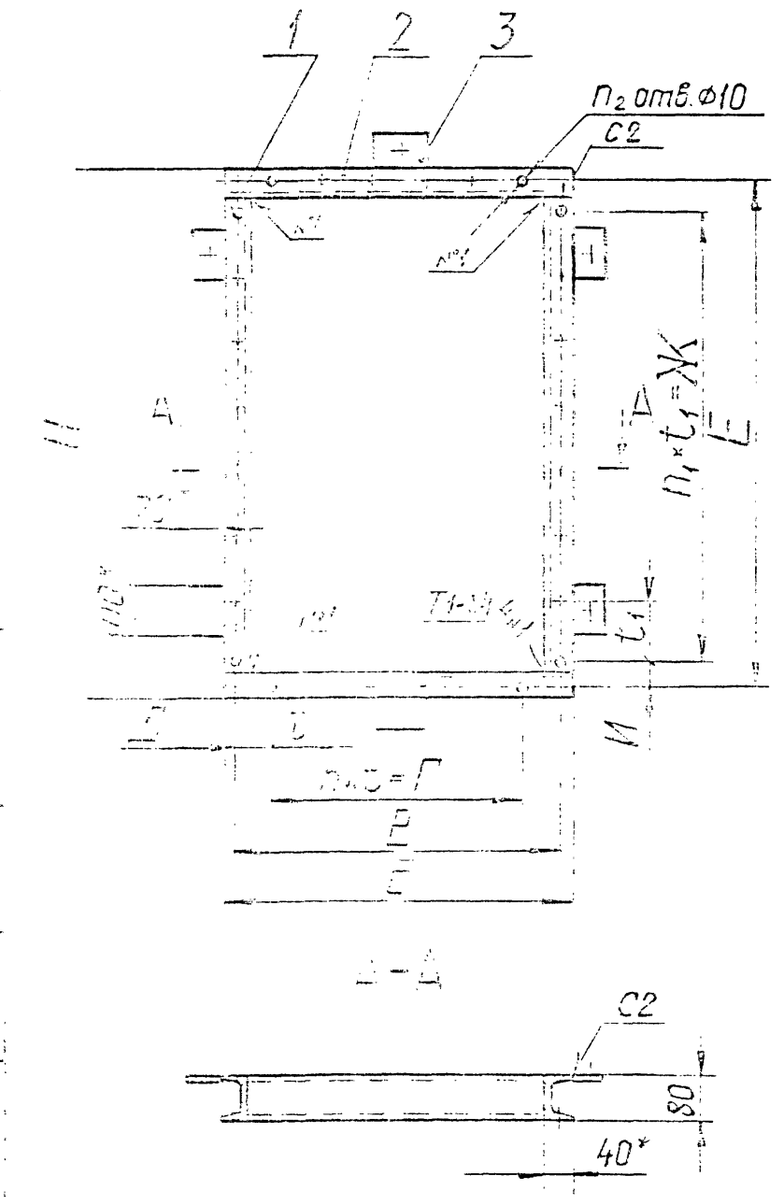

Размеры в мм

Обозначение	Шифр	Б	В	Г	Д	Н	Р	Х	И	n	n_I	n_2	t	t_I	Масса, кг
Р I.00	РК I	680	650	500	75	I020	988	875	56,5	5	7	28	I00	I25	25
-0I	РК 2	I080	I050	I000	25	680	650	500	75	8	5	30	I25	I00	26
-02	РК 3					I575	I543	I375	34		II	42		I25	39
-03	РК 4	I480	I450	I375	37,5	I945	I913	I750	8I,5	II	I4	54			5I

I.* Размеры для справок.

2. НI4; hI4; ⊥ 3 ТI4 .

3. Сварные швы по ГОСТ 5264-80.

4. Лапки (поз.3) приварить с шагом 500 или 600 мм., исходя из данных в каждом конкретном исполнении.

					Р I. 00 СБ			
Изм	Лист	№ докум.	Подпись	Дата	Р А М А Сборочный чертеж	Лит.	Масса	Масштаб
Разраб.		Меркулова					см. табл.	—
Пров.		Зисьман				Лист	Листов I	
Т.контр.						МИНСТРОЙ РОССИИ РОСПРОМПРОЕКТ Москва		
Н.контр.		Зисьман						
Утв.		Коваленко						

Ц00149-02 60 Формат А3

Серия 5.901-74.93, Б 1

Серия 5.901 74.93,I

Формат	Зона	Поз.	Обозначение	Наименование	Кол.	Примечание
				Документация		
А3			Р 2.00 СБ	Сборочный чертеж		
			Переменные данные	для исполнений:		
				Р 2.00		
				Детали		
А4		I	РI.03	Лапка	I4	
БЧ		2	Р2.0I	Швеллер		
				Швеллер 8 ГОСТ 8240-89 / Ст 3 ГОСТ 535-88		
				L = I495 h I4	2	I0,5кг
БЧ		3	Р2.02	Швеллер		
				Швеллер 8 ГОСТ 8240-89 / Ст 3 ГОСТ 535-88		
				L = 2I85 h I4	2	I5,4кг
БЧ		4	Р2.03	Полоса		
				Полоса Б-2 4х85ГОСТI03-76 / Ст 3 ГОСТ 535-88		
				L = I495 h I4	I	4,0кг
				Р 2.00 - 0I		
				Детали		
А4		I	Р I.03	Лапка	I6	
БЧ		2	Р 2.04	Швеллер		

Изм	Лист	№ докум.	Подп.	Дата
Разраб.	Геркулова			
Пров.	Зисьман			
Н.контр.	Зисьман			
Утв.	Коваленко			

Р 2.00

Р А М А

Лит.	Лист	Листов
	I	2

МИНСТРОЙ РОССИИ
РОСПРОМПРОЕКТ
Москва

Подпись и дата | Инв.№ дубл. | Взам.инв.№ | Подпись и дата | Инв.№ подл.

Формат А4

Формат	Зона	Поз.	Обозначение	Наименование	Кол.	Примечание
				Швеллер 8 ГОСТ 8240-89 / Ст 3 ГОСТ 535-88		
				L = I865 h I4	2	I3,Iкг
БЧ		3	Р 2.05	Швеллер		
				Швеллер 8 ГОСТ 8240-89 / Ст 3 ГОСТ 535-88		
				L = 2985 h I4	2	2I,0кг
БЧ		4	Р 2.06	Полоса		
				Полоса Б-2 4х85ГОСТI03-76 / Ст 3 ГОСТ 535-88		
				L = I865 h I4	I	5,0кг
				Р 2.00 - 02		
				Детали		
А4		I	Р I.03	Лапка	I6	
БЧ		2	Р 2.07	Швеллер		
				Швеллер 8 ГОСТ 8240-89 / Ст 3 ГОСТ 535-88		
				L = 2420 h I4	2	I7кг
БЧ		3	Р 2.08	Швеллер		
				Швеллер 8 ГОСТ 8240-89 / Ст 3 ГОСТ 535-88		
				L = 2I85 h I4	2	I5,4кг
БЧ		4	Р 2.09	Полоса		
				Полоса Б-2 4х85ГОСТI03-76 / Ст 3 ГОСТ 535-88		
				L = 2420 h I4	I	6,5 кг

Изм	Лист	№ докум.	Подп.	Дата

Р 2.00

Лист 2

Подпись и дата | Инв.№ дубл. | Взам.инв.№ | Подпись и дата | Инв.№ подл.

Ц00149-02 61 Формат А4

Р2.00 СБ

Серия 5.904-74.88.I.1

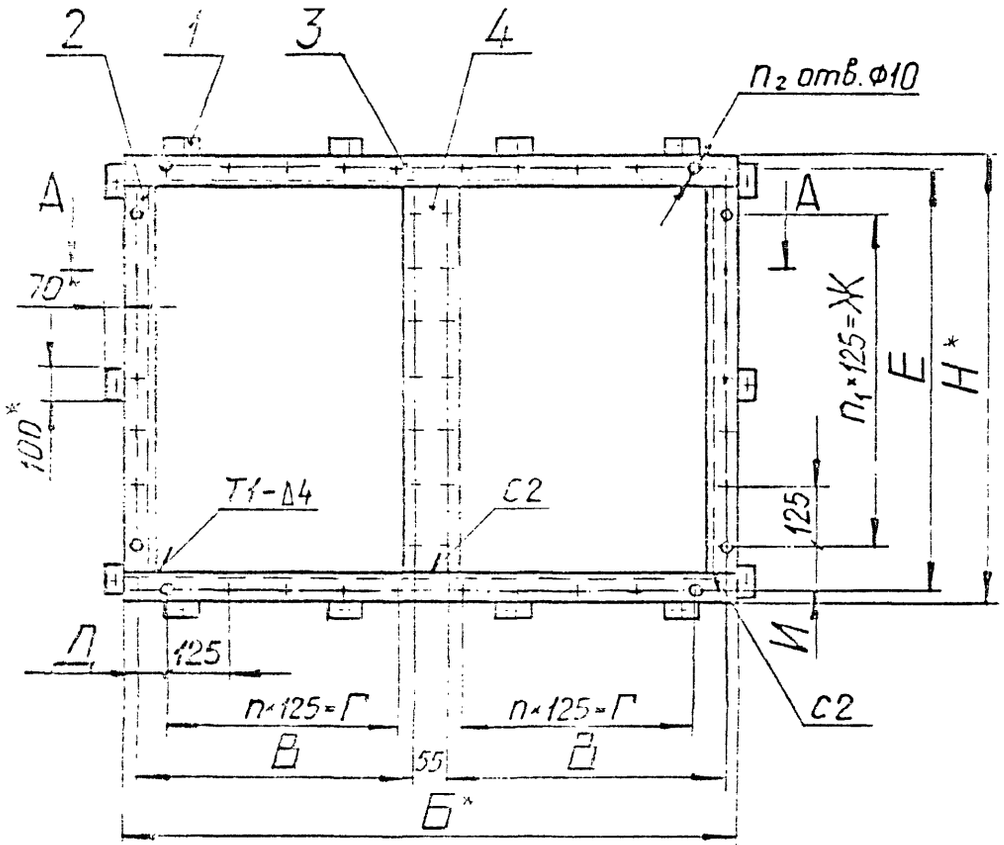

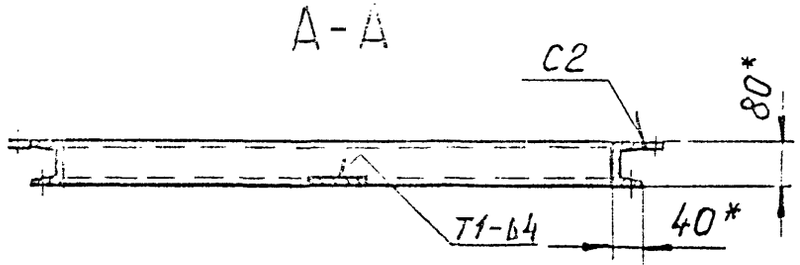

Размеры в мм

Обозначение	Шифр	Б	В	Г	Д	Ж	Е	Ж	И	п	n_1	n_2	Масса, кг
Р 2.00	РК 5	2185	1050	1000	25	1575	1543	1375	84	8	11	84	60
-01	РК 6	2985	1450	1375	37,5	1945	1913	1750	81,5	11	14	108	78
-02	РК 7	2185	1050	1000	25	2500	2468	2375	46,5	8	19	116	76

I*. Размеры для справок.

2. Н14; $h14; \pm \frac{IT14}{2}$.

3. Сварные швы по ГОСТ 5264-80.

4. Лапки (поз.I) приварить с шагом 500 или 600 мм, исходя из данных в каждом конкретном исполнении.

Изм.	Лист	№ докум.	Подпись	Дата
Разраб.		Моркулова		
Пров.		Висьман		
Т.контр.				
Н.контр.		Висьман		
Утв.		Коваленко		

Р 2.00 СБ

Р А М А

Сборочный чертеж

Лит.	Масса	Масштаб
	См. табл.	—

Лист | Листов 1

МИНСТРОЙ РОССИИ
РОСПРОМПРОЕКТ
Москва

Инв.№ подл. | Подпись и дата | Взам.инв.№ | Инв.№ дубл. | Подпись и дата

Серия 5.901 74.93,I

Формат	Зона	Поз.	Обозначение	Наименование	Кол.	Примечание
				Документация		
А3			КУС I.00.00 СБ	Сборочный чертеж		
				Стандартные изделия		
		I		Задвижка накладная		
				ЗТ(с)ГОСТ 5090-86	2	
		2		Ручка-скоба		
				РС I00-I ГОСТ 5087-80	I	
		3		Фиксатор		
				ФКЗ-80 ГОСТ 5091-78	I	
		4		Шуруп А4х25 ГОСТII45-80	26	
			Переменные данные	для исполнений:		
				КУС I.00.00		
				Сборочные единицы		
ДЧ		5	КУС I.0I.00	Рамка	I	
ДЧ		6	КУС I.02.00	Створка	I	
				Стандартные изделия		
		7		Петля накладная		
				ПНI-II0Л ГОСТ5088-78	2	
				КУС I.00.00-0I		
				Сборочные единицы		
ДЧ		5	КУС I.0I.00-0I	Рамка	I	
ДЧ		6	КУС I.02.00-0I	Створка	I	
				Стандартные изделия		
		7		Петля накладная		
				ПНI-II0Л ГОСТ5088-78	2	

Подпись и дата | Инв.№ дубл. | Взам.инв.№ | Подпись и дата | Инв.№ подл.

Изм.	Лист	№ докум.	Подп.	Дата

КУС I.00.00

Разраб.	Моркулова	
Пров.	Зисьман	
Н.контр.	Зисьман	
Утв.	Коваленко	

Клапан утепленный створный

Лит.	Лист	Листов
	I	4

МИНСТРОЙ РОССИИ
РОСПРОМПРОЕКТ
Москва

Формат А4

Формат	Зона	Поз.	Обозначение	Наименование	Кол.	Примечание
				КУС I.00.00-02		
				Сборочные единицы		
А4		5	КУС I.0I.00-02	Рамка	I	
А4		6	КУС I.02.00-02	Створка	I	
				Стандартные изделия		
		7		Петля накладная		
				ПНI-II0ЛГОСТ 5088-78	2	
				КУС I.00.00-03		
				Сборочные единицы		
А4		5	КУС I.0I.00-03	Рамка	I	
А4		6	КУС I.02.00-03	Створка	I	
				Стандартные изделия		
		7		Петля накладная		
				ПНI-II0Л ГОСТ 5088-78	2	
				КУС I.00.00-04		
				Сборочные единицы		
ДЧ		5	КУС I.0I.00-04	Рамка	I	
ДЧ		6	КУС I.02.00-04	Створка		
				Стандартные изделия		
		7		Петля накладная		
				ПНI-II0Л ГОСТ 5088-78	2	
				КУС I.00.00-05		
				Сборочные единицы		
ДЧ		5	КУС I.0I.00-05	Рамка	I	
ДЧ		6	КУС I.02.00-05	Створка	I	
				Стандартные изделия		
		7		Петля накладная		
				ПНI-II0Л ГОСТ 5088-78	2	

Подпись и дата | Инв.№ дубл. | Взам.инв.№ | Подпись и дата | Инв.№ подл.

Изм.	Лист	№ докум.	Подп.	Дата

КУС I.00.00

Лист 2

Формат	Зона	Поз.	Обозначение	Наименование	Кол.	Примечание
				КУС I.00.00-08		
				Сборочные единицы		
А4		5	КУС I.01.00-08	Рамка	I	
А4		6	КУС I.02.00-08	Створка	I	
				Стандартные изделия		
		7		Петля накладная		
				ПНІ-II0Л ГОСТ 5088-78	3	
				КУС I.00.00-09		
				Сборочные единицы		
А4		5	КУС I.01.00-09	Рамка	I	
А4		6	КУС I.02.00-09	Створка	I	
				Стандартные изделия		
		7		Петля накладная		
				ПНІ-II0Л ГОСТ 5088-78	3	
				КУС I.00.00-10		
				Сборочные единицы		
А4		5	КУС I.01.00-10	Рамка	I	
А4		6	КУС I.02.00-10	Створка	I	
				Стандартные изделия		
		7		Петля накладная		
				ПНІ-II0Л ГОСТ 5088-78	3	
				КУС I.00.00-11		
				Сборочные единицы		
А4		5	КУС I.01.00-11	Рамка	I	
А4		6	КУС I.02.00-11	Створка	I	
				Стандартные изделия		
		7		Петля накладная		
				ПНІ-II0Л ГОСТ 5088-78	3	

Инв.№ подл. | Подпись и дата | Взам.инв.№ | Инв.№ дубл. | Подпись и дата

Изм.	Лист	№ докум.	Подп.	Дата	КУС I.00.00	Лист 3

Формат А4

Инв.№ подл. | Подпись и дата | Взам.инв.№ | Инв.№ дубл. | Подпись и дата

Изм.	Лист	№ докум.	Подп.	Дата	КУС I.00.00	Лист 4

КУС 1.00.00 СБ

Серия 5.904-24.93, I.1

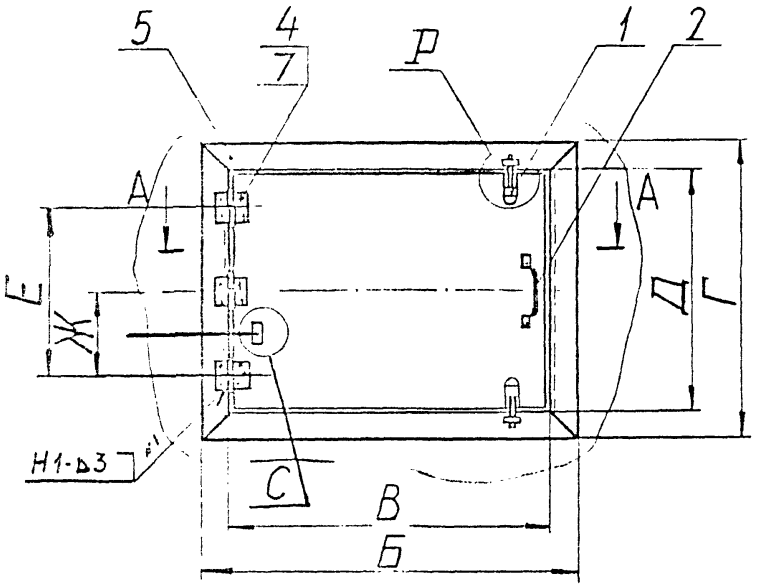

Размеры в мм

Обозначение	Шифр	Б	В	Г	Д	Е	Ж	Масса, кг
КУС I.00.00	КУС-1	6I0	5I0	585	485	270	—	20,0
-0I	КУС-2	735	635					23,0
-02	КУС-3	860	760					26,0
-03	КУС-4	985	885					29,5
-04	КУС-5	6I0	5I0	I085	985	670		33,5
-05	КУС-6	735	635					37,0
-06	КУС-7	860	760				335	43,0
-07	КУС-8	985	885					47,0
-08	КУС-9	6I0	5I0	I585	I485	II70	585	49,0
-09	КУС-I0	735	635					52,0
-I0	КУС-II	860	760					62,5
-II	КУС-I2	985	885					67,0

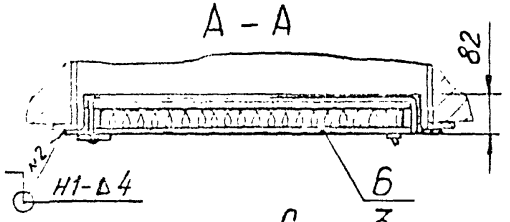

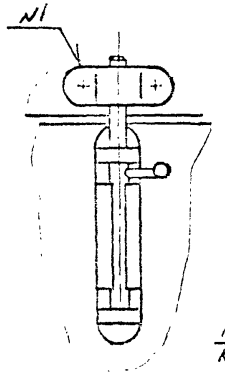

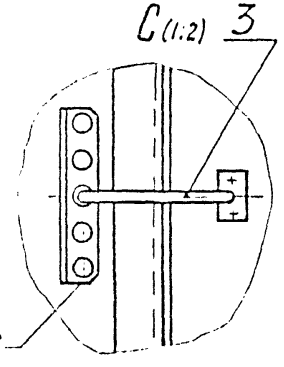

I. Размеры для справок.
2. Сварные швы по ГОСТ 5264-80.
3. При приварке петель(поз.7) к рамке (поз.5) и креплении их шурупами (поз.4) к створке (поз.6) обеспечить плавный поворот створки вокруг оси.
4. Металлические элементы клапана покрыть эмалью ПФ -II5 ГОСТ 6465-76 в два слоя по грунту ГФ-02I ТУ 6-I0-I642-77, деревянные элементы - эмалью ПФ-II5 в три слоя.
5. Ручку (поз.2) и фиксатор (поз.3) прикрепить к створке шурупами(поз.4) по месту,исходя из требований конкретных условий.

Изм.	Лист	№ докум.	Подпись	Дата
Разраб.		Меркулова		
Пров.		Зисьман		
Т.контр.				
Н.контр.		Зисьман		
Утв.		Коваленко		

КУС I.00.00 СБ

КЛАПАН утепленный створный
Сборочный чертеж

Лит.	Масса	Масштаб
	см. табл.	—
Лист	Листов I	

МИНСТРОЙ РОССИИ
РОСПРОМПРОЕКТ
Москва

Инв.№ подл. | Подпись и дата | Взам.инв.№ | Инв.№ дубл. | Подпись и дата

Серия 5.901-74.93.Е.1

Формат	Зона	Поз.	Обозначение	Наименование	Кол.	Примечание
				Документация		
АЧ			КУС I.0I.00 СБ	Сборочный чертеж		
			Переменные данные	для исполнений:		
				КУС I.0I.00		
				Детали		
АЧ		I	КУС I.0I.0I	Уголок	2	
		2	КУС I.0I.0I-0I	Уголок	2	
АЧ		3	КУС I.0I.02	Уголок	2	
		4	КУС I.0I.02-0I	Уголок	2	
				КУС I.0I.00-0I		
				Детали		
АЧ		I	КУС I.0I.0I	Уголок	2	
		2	КУС I.0I.0I-02	Уголок	2	
АЧ		3	КУС I.0I.02	Уголок	2	
		4	КУС I.0I.02-02	Уголок	2	
				КУС I.0I.00-02		
				Детали		
АЧ		I	КУС I.0I.0I	Уголок	2	
		2	КУС I.0I.0I-03	Уголок	2	
А4		3	КУС I.0I.02	Уголок	2	
		4	КУС I.0I.02-03	Уголок	2	

Подпись и дата | Инв.№ дубл. | Взам.инв.№ | Подпись и дата | Инв.№ подл.

Изм.	Лист	№ докум.	Подп.	Дата
Разраб.	Черкулина			
Пров.	Зисьман			
Н.контр.	Зисьман			
Утв.				

КУС I.0I.00

Рамка

Лит.	Лист	Листов
	I	3

МИНСТРОЙ РОССИИ
РОСПРОМПРОЕКТ
Москва

Формат А4

Формат	Зона	Поз.	Обозначение	Наименование	Кол.	Примечание
				КУС I.0I.00-03		
				Детали		
АЧ		I	КУС I.0I.0I	Уголок	2	
		2	КУС I.0I.0I-04	Уголок	2	
АЧ		3	КУС I.0I.02	Уголок	2	
		4	КУС I.0I.02-04	Уголок	2	
				КУС I.0I.00-04		
				Детали		
АЧ		I	КУС I.0I.0I-05	Уголок	2	
		2	КУС I.0I.0I-0I	Уголок	2	
А4		3	КУС I.0I.02-05	Уголок	2	
		4	КУС I.0I.02-0I	Уголок	2	
				КУС I.0I.00-05		
				Детали		
А4		I	КУС I.0I.0I-05	Уголок	2	
		2	КУС I.0I.0I-02	Уголок	2	
А4		3	КУС I.0I.02-05	Уголок	2	
		4	КУС I.0I.02-02	Уголок	2	
				КУС I.0I.00-06		
				Детали		
А4		I	КУС I.0I.0I-05	Уголок	2	
		2	КУС I.0I.0I-03	Уголок	2	
АЧ		3	КУС I.0I.02-05	Уголок	2	
		4	КУС I.0I.02-03	Уголок	2	
				КУС I.0I.00-07		
				Детали		
АЧ		I	КУС I.0I.0I-05	Уголок	2	
		2	КУС I.0I.0I-04	Уголок	2	

Подпись и дата | Инв.№ дубл. | Взам.инв.№ | Подпись и дата | Инв.№ подл.

Изм.	Лист	№ докум.	Подп.	Дата

КУС I.0I.00

Лист 2

Формат	Зона	Поз.	Обозначение	Наименование	Кол.	Примечание
		3	КУС I.OI.02-05	Уголок	2	
		4	КУС I.OI.02-04	Уголок	2	
				КУС I.OI.00-08		
				Детали		
		I	КУС I.OI.0I-06	Уголок	2	
		2	КУС I.OI.0I-0I	Уголок	2	
		3	КУС I.OI.00-06	Уголок	2	
		4	КУС I.OI.02-0I	Уголок	2	
				КУС I.OI.00-09		
				Детали		
		I	КУС I.OI.0I-06	Уголок	2	
		2	КУС I.OI.0I-02	Уголок	2	
		3	КУС I.OI.02-06	Уголок	2	
		4	КУС I.OI.02-02	Уголок	2	
				КУС I.OI.00-I0		
				Детали		
		I	КУС I.OI.0I-06	Уголок	2	
		2	КУС I.OI.0I-03	Уголок	2	
		3	КУС I.OI.02-06	Уголок	2	
		4	КУС I.OI.02-03	Уголок	2	
				КУС I.OI.00-II		
				Детали		
		I	КУС I.OI.0I-06	Уголок	2	
		2	КУС I.OI.0I-04	Уголок	2	
		3	КУС I.OI.02-06	Уголок	2	
		4	КУС I.OI.02-04	Уголок	2	

Перепеч. 15.901-74. Сб. 1.1

Инв.№ подл. | Подпись и дата | Инв.№ дубл. | Взам.инв.№ | Подпись и дата

Изм.	Лист	№ докум.	Подп.	Дата	КУС I.OI.00	Лист 3

Формат А4

КУС 4.04.00 СБ

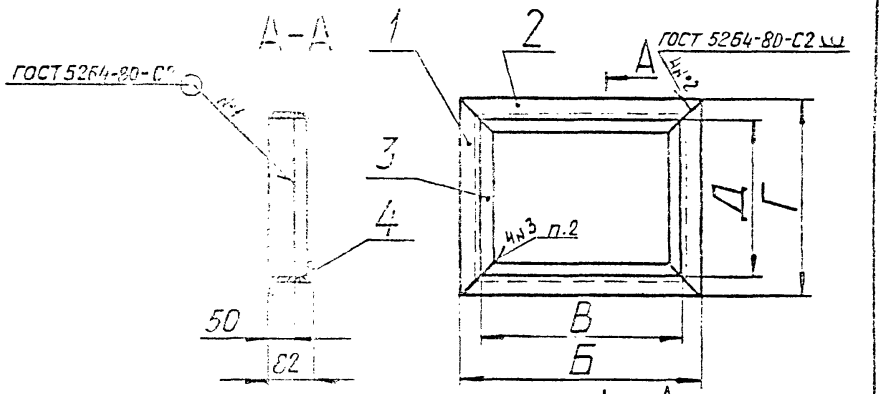

Размеры в мм

Обозначение	Б	В	Г	Д	Масса, кг
КУС I.OI.00	6I0	5I0	585	485	I0,0
-0I	735	635			II,0
-02	860	760			I2,5
-03	985	885			I4,0
-04	6I0	5I0	I085	985	I5,5
-05	735	635			I6,5
-06	860	760			I8,0
-07	985	885			I9,3
-08	6I0	5I0	I585	I485	20,5
-09	735	635			2I,5
-I0	860	760			22,5
-II	985	885			24,0

I. Размеры для справок.
2. Сварка ручная дуговая. Шов сплошной Δ 3мм.

Инв.№ подл. | Подпись и дата | Взам.инв.№ | Инв.№ дубл. | Подпись и дата

Изм.	Лист	№ докум.	Подпись	Дата
Разраб.		Доркулова		
Пров.		Зисьман		
Т.контр.				
Н.контр		Зисьман		
Утв.		Коваленко		

КУС I.OI.00 СБ

РАМКА
Сборочный чертеж

Лит.	Масса	Масштаб
	см. табл.	—
Лист	Листов I	

МИНСТРОЙ РОССИИ
РОСПРОМПРОЕКТ
Москва

КУС 1.01.02

12,5 (√)

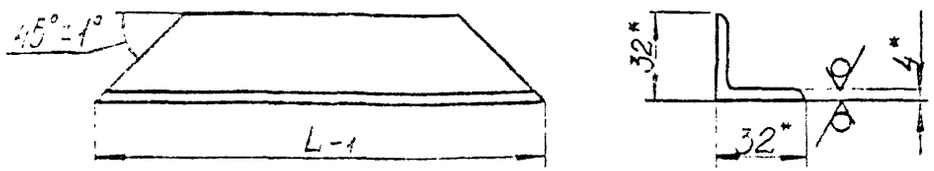

Обозначение	L, мм	Масса, кг
КУС I.0I.02	485	I,4
-0I	5I0	I,5
-02	635	I,8
-03	760	2,2
-04	885	2,6
-05	985	3,0
-06	I485	4,4

*Размеры для справок.

Серия 5.904 74.93,1

Подпись и дата | Инв.№ дубл. | Взам. инв.№ | Подпись и дата | Инв.№ подл.

Изм.	Лист	№ докум.	Подпись	Дата
Разраб.		Меркулова		
Пров.		Зисьман		
Т.контр.				
Н.контр.		Зисьман		
Утв.				

КУС I. 0I. 02

УГОЛОК

Уголок 32х32х4БГОСТ8509-86
Ст 3 ГОСТ 535-88

Лит.	Масса	Масштаб
	см. табл.	—

Лист | Листов 1

МИНСТРОЙ РОССИИ
РОСПРОМПРОЕКТ
Москва

Формат А4

КУС 1.01.01

12,5 (√)

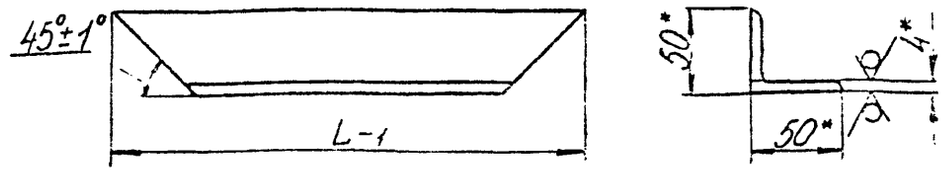

Обозначение	L, мм	Масса, кг
КУС I.0I.0I	585	I,0
-0I	6I0	I,I
-02	735	I,3
-03	860	I,5
-04	985	I,8
-05	I085	2,0
-06	I585	2,9

*Размеры для справок.

Подпись и дата | Инв.№ дубл. | Взам. инв.№ | Подпись и дата | Инв.№ подл.

Изм.	Лист	№ докум.	Подпись	Дата
Разраб.		Меркулова		
Пров.		Зисьман		
Т.контр.				
Н.контр.		Зисьман		
Утв.				

КУС I. 0I. 0I

УГОЛОК

Уголок 50х50х4БГОСТ8509-86
Ст 3 ГОСТ 535-88

Лит.	Масса	Масштаб
	см. табл.	—

Лист | Листов 1

МИНСТРОЙ РОССИИ
РОСПРОМПРОЕКТ
Москва

Ц00149-02 68

Формат А4

Серия 5.903-74.93, Е.1

Формат	Зона	Поз.	Обозначение	Наименование	Кол.	Примечание
				Документация		
А4			КУС I.02.00 СБ	Сборочный чертеж		
			Переменные данные	для исполнений:		
				КУС I.02.00		
				Детали		
БЧ		I	КУС I.02.0I	Брус		
				Пиломатериалы 2-ой сорт		
				ГОСТ 8486-86		
				60 ± Ix60 ± Ix485 ± 3	2	I,0кг
БЧ		2	КУС I.02.02	Брус		
				Пиломатериалы 2-ой сорт		
				ГОСТ 8486-86		
				60 + Ix60 + Ix5I0 + 3	2	I,Iкг
БЧ		3	КУС I.02.03	Лист		
				Фанера ФК б = 5		
				ГОСТ 39I6I-89		
				5I0 ± 3 x 485 ± 3	2	0,9кг
				Стандартные изделия		
		4		Гвозди I,5 x 40		
				ГОСТ 283-75	I00	0,6кг
				Материалы		
		5		Плита минераловатная		
				ПМ 750 ГОСТ 9573-82		
				390 x 365 x 60	I	2,4кг
				КУС I.02.00-0I		
				Детали		
БЧ		I	КУС I.02.04	Брус		
				Пиломатериалы 2-ой сорт		

Подпись и дата | Инв.№ дубл. | Взам.инв.№ | Подпись и дата | Инв.№ подл.

Изм.	Лист	№ докум.	Подп.	Дата
Разраб.		Мартынов		
Пров.		Зюзьман		
Н.контр.		Зюзьман		
Утв.				

КУС I.02.00

Створка

Лит.	Лист	Листов
	I	8

МИНСТРОЙ РОССИИ
РОСПРОМПРОЕКТ
Москва

Формат А4

Формат	Зона	Поз.	Обозначение	Наименование	Кол.	Примечание
				ГОСТ 8486-86		
				60 ± Ix60 ± Ix485 ± 3	2	I,0 кг
БЧ		2	КУС I.02.05	Брус		
				Пиломатериалы 2-ой сорт		
				ГОСТ 8486-86		
				60 ± Ix60 ± Ix635 ± 3	2	I,4Iкг
БЧ		3	КУС I.02.06	Лист		
				Фанера ФК б = 5		
				ГОСТ 39I6I-89		
				635 ± 3 x 485 ± 3	2	I,2кг
				Стандартные изделия		
		4		Гвозди I,5x40ГОСТ283-75	I00	0,6кг
				Материалы		
		5		Плита минераловатная		
				ПМ 750 ГОСТ 9573-82		
				5I5 x 365 x 60	I	3,3кг
				КУС I.02.00-02		
				Детали		
БЧ		I	КУС I.02.07	Брус		
				Пиломатериалы 2-ой сорт		
				ГОСТ 8486-86		
				60 + Ix60 + Ix485 + 3	2	I,0кг
БЧ		2	КУС I.02.08	Брус		
				Пиломатериалы 2-й сорт		
				ГОСТ 8486-86		
				60 ± Ix60 ± Ix760 ± 3	2	I,65кг
БЧ		3	КУС I.02.09	Лист		
				Фанера ФК б = 5		
				ГОСТ 39I6I-89		
				760 + 3 x 485 + 3	2	I,4кг
				Стандартные изделия		
		4		Гвозди I,5x40ГОСТ283-75	I20	0,2кг

Подпись и дата | Инв.№ дубл. | Взам.инв.№ | Подпись и дата | Инв.№ подл.

Изм.	Лист	№ докум.	Подп.	Дата

КУС I.02.00

Лист 2

Формат	Зона	Поз.	Обозначение	Наименование	Кол.	Примечание
				Материалы		
		5		Плита минераловатная		
				ПМ 75О ГОСТ 9573-82		
				1640 х 3О5 х 6О	I	4,0кг
				КУС I.02.00-03		
				Детали		
БЧ		I	КУС I.02.I0	Брус		
				Пиломатериалы 2-ой сорт		
				ГОСТ 8486-86		
				60 ± Ix6О = Ix485 ± 3	2	I,0 кг
БЧ		2	КУС I.02.II	Брус		
				Пиломатериалы 2-ой сорт		
				ГОСТ 8486-86		
				60 ± Ix6О = Ix885 ± 3	2	I,9кг
БЧ		3	КУС I.02.I2	Лист		
				Фанера ФК б = 5		
				ГОСТ 3916-89		
				885 = 3 х 485 ± 3	2	I,6кг
				Стандартные изделия		
		4		Гвозди I,5х4ОГОСТ283-75	I4О	0,5кг
				Материалы		
		5		Плита минераловатная		
				ПМ 75О ГОСТ 9573-82		
				765 х 365 х 6О	I	5,0кг
				КУС I.02.00-04		
				Детали		
БЧ		I	КУС I.02.I3	Брус		
				Пиломатериалы 2-ой сорт		
				ГОСТ 8486-86		
				60 ± Ix6О = Ix985 ± 3	2	2,2 кг
БЧ		2	КУС I.02.I4	Брус		

Формат	Зона	Поз.	Обозначение	Наименование	Кол.	Примечание
				Пиломатериалы 2-ой сорт		
				ГОСТ 8486-86		
				60 ± Ix60 = Ix485 ± 3	2	I,I кг
БЧ		3	КУС I.02.I5	Лист		
				Фанера ФК б = 5		
				ГОСТ 3916-89		
				5I0 ± 3 х 985 = 3	2	I,9кг
				Стандартные изделия		
		4		Гвозди I,5х4ОГОСТ283-75	I50	0,9кг
				Материалы		
		5		Плита минераловатная		
				ПМ 75О ГОСТ 9573-82		
				390 х 885 х 6О	I	6,0кг
				КУС I.02.00-05		
				Детали		
БЧ		I	КУС I.02.I6	Брус		
				Пиломатериалы 2-ой сорт		
				ГОСТ 8486-86		
				60 ± Ix60 = Ix985 ± 3	2	2,I кг
БЧ		2	КУС I.02.I7	Брус		
				Пиломатериалы 2-ой сорт		
				ГОСТ 8486-86		
				60 ± Ix60 ± Ix685 ± 3	2	I,4Iкг
БЧ		3	КУС I.02.I8	Лист		
				Фанера ФК б = 5		
				ГОСТ 3916-89		
				685 ± 3 х 985 ± 3	2	2,3кг
				Стандартные изделия		
		4		Гвозди I,5х4ОГОСТ283-75	I6О	0,9 кг
				Материалы		
		5		Плита минераловатная		

Серия 5.904-74.86,I.1

Инв.№ подл. | Подпись и дата | Взам.инв.№ | Инв.№ дубл. | Подпись и дата

Изм. Лист № докум. Подп. Дата

КУС I.02.00

Лист 3

Формат А4

Изм. Лист № докум. Подп. Дата

КУС I.02.00

Лист 4

Серия 5.904 74.93,Б 1

Формат	Зона	Поз.	Обозначение	Наименование	Кол.	Примечание
				ПМ 750 ГОСТ 9573-82		
				515 x 865 x 60	I	7,8кг
				КУС I.02.00-06		
				Детали		
БЧ		I	КУС I.02.I9	Брус		
				Пиломатериалы 2-ой сорт		
				ГОСТ 8486-86		
				60 ± Ix60 ± Ix985 ± 3	2	2,I кг
БЧ		2	КУС I.02.20	Брус		
				Пиломатериалы 2-ой сорт		
				ГОСТ 8486-86		
				60 ± Ix60 ± Ix760 ± 3	2	I,6 кг
БЧ		3	КУС I.02.2I	Лист		
				Фанера ФК б = 5		
				ГОСТ 39I6+89		
				760 ± 3 x 985 ± 3	2	2,8кг
				Стандартные изделия		
		4		Гвозди I,5x40ГОСТ283-75	I70	0,6кг
				Материалы		
		5		Плита минераловатная		
				ПМ 750 ГОСТ 9573-82		
				640 x 865 x 60	I	9,7кг
				КУС I.02.00-07		
				Детали		
БЧ		I	КУС I.02.22	Брус		
				Пиломатериалы 2-ой сорт		
				ГОСТ 8486+86		
				60 ± Ix60 ±1x985 ± 3	2	2,I кг
БЧ		2	КУС I.02.23	Брус		
				Пиломатериалы 2-ой сорт		
				ГОСТ 8486-86		

Подпись и дата | Инв.№ дубл. | Взам.инв.№ | Подпись и дата | Инв.№ подл.

Изм	Лист	№ докум.	Подп.	Дата	КУС I.02.00	Лист 5

Формат А4

Формат	Зона	Поз.	Обозначение	Наименование	Кол.	Примечание
				60 ± Ix60 ± Ix885 ± 3	2	I,9.0кг
БЧ		3	КУС I.02.24	Лист		
				Фанера ФК б = 5		
				ГОСТ 39I6+89		
				885 ± 3x985 ± 3	2	3,2 кг
				Стандартные изделия		
		4		Гвозди I.5x40ГОСТ283-75	I80	0,6кг
				Материалы		
		5		Плита минераловатная		
				ПМ 750 ГОСТ 9573-82		
				765 x 865 x 60	I	II,7кг
				КУС I.02.00-08		
				Детали		
БЧ		I	КУС I.02.25	Брус		
				Пиломатериалы 2-ой сорт		
				ГОСТ 8486-86		
				60 ± Ix60 ± IxI485 ± 3	2	3,2 кг
БЧ		2	КУС I.02,26	Брус		
				Пиломатериалы 2-ой сорт		
				ГОСТ 8486-86		
				60 ± Ix60 ± Ix5I0 ± 3	3	I,Iкг
БЧ		3	КУС I.02.27	Лист		
				Фанера ФК б = 5		
				ГОСТ 39I6+89		
				5I0 ± 3 x I485± 3	2	2,8кг
				Стандартные изделия		
		4		Гвозди I,5x40ГОСТ283-75	200	0,6 кг
				Материалы		
		5		Плита минераловатная		
				ПМ 750 ГОСТ 9573-82		
				390 x I365 x 60	I	II,5кг

Подпись и дата | Инв.№ дубл. | Взам.инв.№ | Подпись и дата | Инв.№ подл.

Изм	Лист	№ докум.	Подп.	Дата	КУС I.02.00	Лист 6

Серия 5.904-74.93,I 1

Формат	Зона	Поз.	Обозначение	Наименование	Кол.	Примечание
				КУС I.02.00-09		
				Детали		
БЧ		I	КУС I.02.28	Брус		
				Пиломатериалы 2-ой сорт		
				ГОСТ 8486-86		
				60 ± Ix60 ± IxI485 ± 3	2	3,2 кг
БЧ		2	КУС I.02.29	Брус		
				Пиломатериалы 2-ой сорт		
				ГОСТ 8486-86		
				60 ± Ix60 ± Ix635 ± 3	3	I,4Iкг
БЧ		3	КУС I.02.30	Лист		
				Фанера ФК б = 5		
				ГОСТ 39I6+89		
				635 ± 3 x I485 ± 3	2	3,5кг
				Стандартные изделия		
		4		Гвозди I,5x40ГОСТ283-75	200	0,6кг
				Материалы		
		5		Плита минераловатная		
				ПМ 750 ГОСТ 9573-82		
				5I5 x I365 x 60	I	I2,5кг
				КУС I.02.00-I0		
				Детали		
БЧ		I	КУС I.02.3I	Брус		
				Пиломатериалы 2-ой сорт		
				ГОСТ 8486-86		
				60 ± Ix60 ± IxI485 ± 3	2	3,2 кг
БЧ		2	КУС I.02.32	Брус		
				Пиломатериалы 2-ой сорт		
				ГОСТ 8486-86		
				60 ± Ix60 ± Ix760 ± 3	3	I,65кг

Подпись и дата | Инв.№ дубл. | Взам.инв.№ | Подпись и дата | Инв.№ подл.

Изм	Лист	№ докум.	Подп.	Дата	КУС I.02.00	Лист 7

Формат А4

Формат	Зона	Поз.	Обозначение	Наименование	Кол.	Примечание
БЧ		3	КУС I.02.33	Лист		
				Фанера ФК б = 5		
				ГОСТ 39I6+89		
				760 ± 3xI485 ± 3	2	4,2кг
				Стандартные изделия		
		4		Гвозди I,5x40ГОСТ283-75	230	I,0кг
				Материалы		
		5		Плита минераловатная		
				ПМ 750 ГОСТ 9573-82		
				640 x I365 x 60	I	I8,0кг
				КУС I.02.00-II		
				Детали		
БЧ		I	КУС I.02.34	Брус		
				Пиломатериалы 2-ой сорт		
				ГОСТ 8486-86		
				60 ± Ix60 ± IxI485 ± 3	2	3,2 кг
БЧ		2	КУС I.02.35	Брус		
				Пиломатериалы 2-ой сорт		
				ГОСТ 8486-86		
				60 ± Ix60 ± Ix885 ± 3	3	I,90кг
БЧ		3	КУС I.02.36	Лист		
				Фанера ФК б = 5		
				ГОСТ 39I6+89		
				885 ± 3 x I485 ± 3	2	5,0кг
				Стандартные изделия		
		4		Гвозди I,5x40ГОСТ283-75	230	I,0кг
				Материалы		
		5		Плита минераловатная		
				ПМ 750 ГОСТ 9573-82		
				765 x I365 x 60	I	I8,6кг

Подпись и дата | Инв.№ дубл. | Взам.инв.№ | Подпись и дата | Инв.№ подл.

Изм	Лист	№ докум.	Подп.	Дата	КУС I.02.00	Лист 8

КУС 1.02.00СБ

Серия 5.901-74 98, Т. 1

Рис. 1

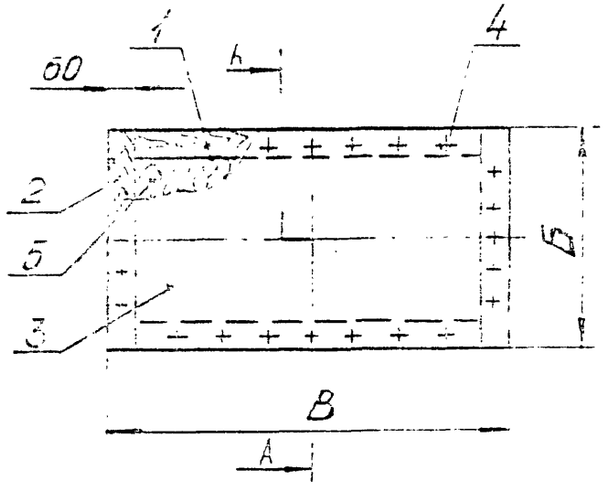

А А

Рис. 2
Остальное - см. рис 1.

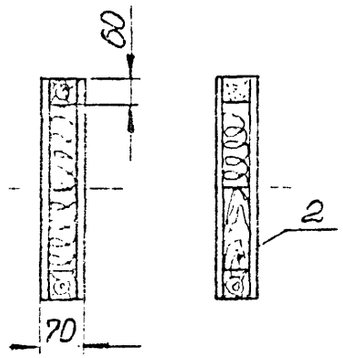

Обозначение	Рис.	Б	В	Масса кг
КУС I.02.00	I	5I0	485	6,2
-0I		635		7,4
-02		760		8,2
-03		885		9,2
-04		5I0	985	I0,7
-05		635		I2,I

Обозначение	Рис	Б	В	Масса кг
КУС I.02.0006	I	760	985	I3,5
-07		885		I5,0
-08	2	5I0	I485	I5,9
-09		635		I6,3
-I0		760		20,5
-II		885		22,7

I. Размеры для справок.
2. Угловое концевое соединение деталей выполнить по УК-I, а угловое серединное соединение деталей выполнить по УС-3 ГОСТ 9330-76.
3. Поверхность створки окрасить эмалью ПФ-II5 ГОСТ6465-76 в 3 слоя.
4. Масса дана без учета массы утеплителя поз.5.

Изм.	Лист	№ докум.	Подпись	Дата
Разраб.		Меркулов		
Пров.		Зисьман		
Т.контр.				
Н.контр.		Зисьман		
Утв.				

К У С I. 02. 00 СБ

С Т В О Р К А
Сборочный чертеж

Лит.	Масса	Масштаб
	см. табл.	—

Лист | Листов I

МИНСТРОЙ РОССИИ
РОСПРОМПРОЕКТ
Москва

Формат А4

Подпись и дата | Инв. № дубл. | Взам. инв. № | Подпись и дата | Инв. № подл.

КУС 3.01.02

12,5 (√)

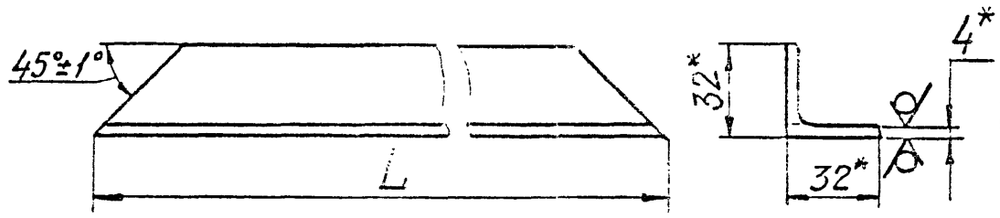

Обозначение	L, мм	Масса, кг
КУС 3.0I.02	2393	4,5
-0I	998	I,8
-02	748	I,3
-03	I498	2,8

I. *Размеры для справок.
2. h I4.

Изм.	Лист	№ докум.	Подпись	Дата
Разраб.		Меркулов		
Пров.		Зисьман		
Т.контр.				
Н.контр.		Зисьман		
Утв.				

К У С 3. 0I. 02

У Г О Л О К

Уголок 32х32х4Б ГОСТ8509-86
Ст 3 ГОСТ 535-88

Лит.	Масса	Масштаб
	см. табл.	—

Лист | Листов I

МИНСТРОЙ РОССИИ
РОСПРОМПРОЕКТ
Москва

Ц00149-02 73 Формат А4

Подпись и дата | Инв. № дубл. | Взам. инв. № | Подпись и дата | Инв. № подл.

Формат	Зона	Поз.	Обозначение	Наименование	Кол.	Примечание
				Документация		
А3			КУС2.00.00 СБ	Сборочный чертеж		
				Стандартные изделия		
		I		Задвижка накладная		
				ЗТ(Н) ГОСТ 5090-86	2	
		2		Ручка-скоба		
				РСI00-I ГОСТ 5087-80	2	
		3		Фиксатор ФКЗ-80		
				ГОСТ 5091-78	2	
		4		Шуруп А4х25ГОСТII45-80	52	
			Переменные данные	для исполнений:		
				КУС2.00.00		
				Сборочные единицы		
ИЧ		5	КУС2.0I.00	Рамка	I	
ИЧ		6	КУС2.02.00	Створка	2	
				Стандартные изделия		
		7		Петля накладная		
				ПНI-II0П ГОСТ5088-78	2	
		8		Петля накладная		
				ПНI-II0Л ГОСТ5088-78	2	
				КУС2.00.00-0I		
				Сборочные единицы		
ИЧ		5	КУС2.0I.00-0I	Рамка	I	
ИЧ		6	КУС2.02.00-0I	Створка	2	
				Стандартные изделия		
		7		Петля накладная		
				ПНI-II0П ГОСТ5088-78	2	

Изм.	Лист	№ докум.	Подп.	Дата
Разраб.	Гаркулова			
Пров.	Зисьман			
Н.контр.	Зисьман			
Утв.	Коваленко			

КУС2.00.00

Клапан утепленный створный

Лит.	Лист	Листов
	I	4

МИНСТРОЙ РОССИИ
РОСПРОМПРОЕКТ
Москва

Формат А4

Формат	Зона	Поз.	Обозначение	Наименование	Кол.	Примечание
		8		Петля накладная		
				ПНI-II0Л ГОСТ5088-78	2	
				КУС2.00.00-02		
				Сборочные единицы		
А4		5	КУС2.0I.00-02	Рамка	I	
А4		6	КУС2.02.00-02	Створка	2	
				Стандартные изделия		
		7		Петля накладная		
				ПНI-II0П ГОСТ 5088-78	2	
		8		Петля накладная		
				ПНI-II0Л ГОСТ 5088-78	2	
				КУС2.00.00-03		
				Сборочные единицы		
А4		5	КУС2.0I.00-03	Рамка	I	
А4		6	КУС2.02.00-03	Створка	2	
				Стандартные изделия		
		7		Петля накладная		
				ПНI-II0П ГОСТ 5088-78	3	
		8		Петля накладная		
				ПНI-II0Л ГОСТ 5088-78	3	
				КУС2.00.00-04		
				Сборочные единицы		
А4		5	КУС2.0I.00-04	Рамка	I	
А4		6	КУС2.02.00-04	Створка	2	
				Стандартные изделия		
		7		Петля накладная		
				ПНI-II0П ГОСТ 5088-78	3	
		8		Петля накладная		
				ПНI-II0Л ГОСТ 5088-78	3	

Изм	Лист	№ докум.	Подп.	Дата

КУС2.00.00

Лист 2

Ц00149-02 74

Серия 5.903-74.93, I

Формат	Зона	Поз.	Обозначение	Наименование	Кол.	Примечание
				КУС2.00.00-05		
				Сборочные единицы		
А4		5	КУС2.01.00-05	Рамка	I	
А4		6	КУС2.02.00-05	Створка	2	
				Стандартные изделия		
		7		Петля накладная		
				ПНІ-II0П ГОСТ 5088-78	3	
		8		Петля накладная		
				ПНІ-II0Л ГОСТ 5088-78	3	
				КУС2.00.00-06		
				Сборочные единицы		
А4		5	КУС2.01.00-06	Рамка	I	
А4		6	КУС2.02.00-06	Створка	2	
				Стандартные изделия		
		7		Петля накладная		
				ПНІ-II0П ГОСТ 5088-78	3	
		8		Петля накладная		
				ПНІ-II0Л ГОСТ 5088-78	3	
				КУС2.00.00-07		
				Сборочные единицы		
А4		5	КУС2.01.00-07	Рамка	I	
А4		6	КУС2.02.00-07	Створка	2	
				Стандартные изделия		
		7		Петля накладная		
				ПНІ-II0П ГОСТ 5088-78	3	
		8		Петля накладная		
				ПНІ-II0Л ГОСТ 5088-78	3	

Инв.№ подл. | Подпись и дата | Взам.инв.№ | Инв.№ дубл. | Подпись и дата

Изм.	Лист	№ докум.	Подп.	Дата	КУС2.00.00	Лист 3

Формат А4

Формат	Зона	Поз.	Обозначение	Наименование	Кол.	Примечание
				КУС2.00.00-08		
				Сборочные единицы		
А4		5	КУС2.01.00-08	Рамка	I	
А4		6	КУС2.02.00-08	Створка	2	
				Стандартные изделия		
		7		Петля накладная		
				ПНІ-II0П ГОСТ 5088-78	3	
		8		Петля накладная		
				ПНІ-II0Л ГОСТ 5088-78	3	
				КУС2.00.00-09		
				Сборочные единицы		
А4		5	КУС2.01.00-09	Рамка	I	
А4		6	КУС2.02.00-09	Створка	2	
				Стандартные изделия		
		7		Петля накладная		
				ПНІ-II0П ГОСТ 5088-78	3	
		8		Петля накладная		
				ПНІ-II0Л ГОСТ 5088-78	3	
				КУС2.00.00-I0		
				Сборочные единицы		
А4		5	КУС2.01.00-I0	Рамка	I	
А4		6	КУС2.02.00-I0	Створка	2	
				Стандартные изделия		
		7		Петля накладная		
				ПНІ-II0П ГОСТ 5088-78	3	
		8		Петля накладная		
				ПНІ-II0Л ГОСТ 5088-78	3	

Инв.№ подл. | Подпись и дата | Взам.инв.№ | Инв.№ дубл. | Подпись и дата

Изм.	Лист	№ докум.	Подп.	Дата	КУС2.00.00	Лист 4

Формат А4

КУС 2.00.00 СБ

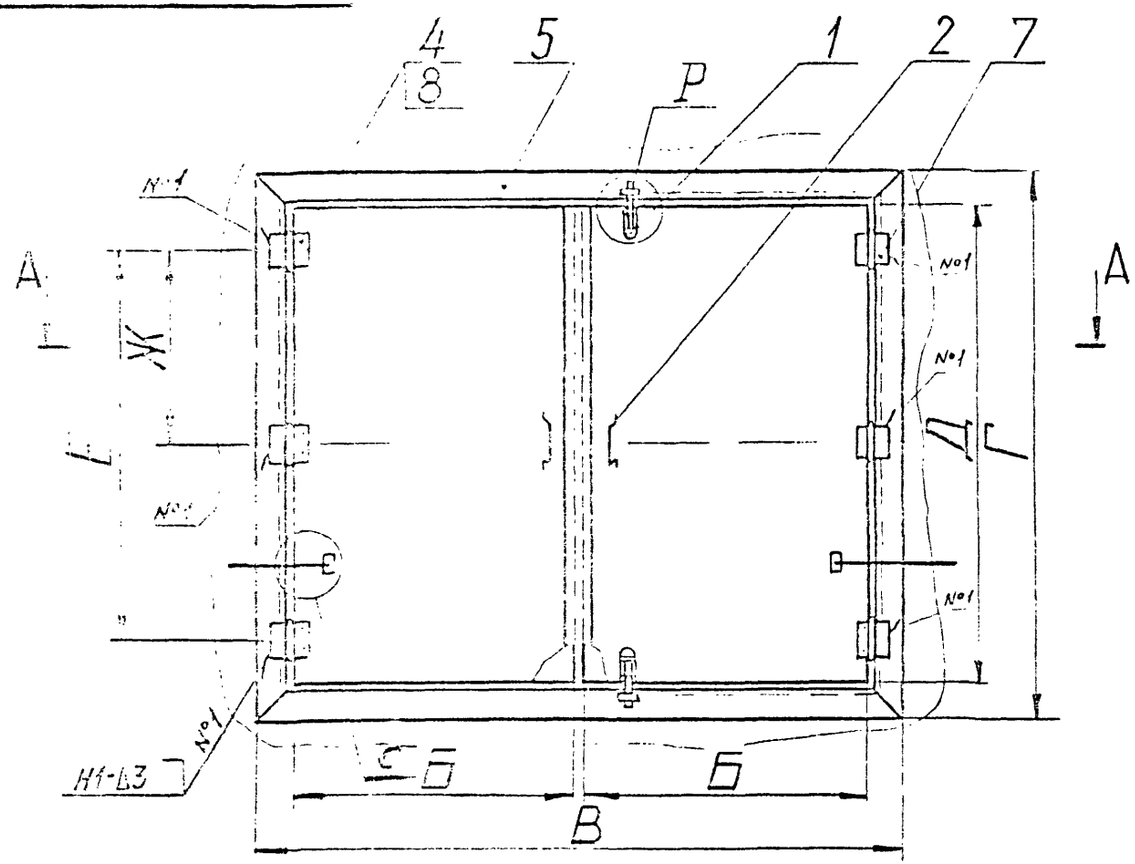

А-А

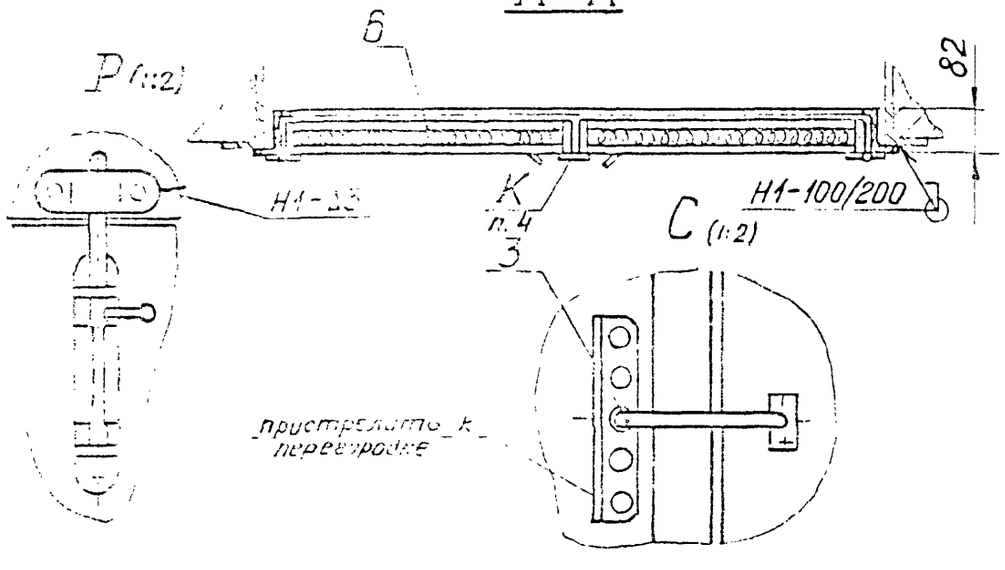

Размеры в мм

Обозначение	Шифр	Б	В	Г	Д	Е	Ж	Масса, кг
КУС 2.00.00	КУС-13	560	1235	460	350	200	-	36,0
-01	КУС-14			585	470	270		43,0
-02	КУС-15			840	730	450		58,0
-03	КУС-16			1085	980	670	335	77,0
-04	КУС-17			1335	1225	950	475	94,0
-05	КУС-18			1585	1475	1170	585	106
-06	КУС-19	810	1735	1085	980	670	335	97,0
-07	КУС-20			1585	1475	1170	585	130
-08	КУС-21			2085	1970	1650	825	188
-09	КУС-22	935	1985	1085	980	670	335	105
-10	КУС-23			1585	1475	1170	585	147

1. Размеры для справок.
2. Сварные швы по ГОСТ 5264-80.
3. При приварке петель (поз.7 и 8) к рамке (поз.5) и креплении их шурупами (поз.4) к створкам (поз.6) обеспечить плавный поворот клапанов вокруг оси петель.
4. Деревянную планку "К" шириной 40 и длиной Дмм прикрепить к правой створке гвоздями 1.5х40 ГОСТ 283-75.
5. Металлические элементы клапана покрыть эмалью ПФ-115 ГОСТ 6465-76 в два слоя по грунту ГФ-021 ТУ 6-10-1642-77, деревянные элементы - эмалью ПФ-115 в три слоя.
6. Ручки (поз.2) и фиксатор (поз.3) прикрепить к створке шурупами (поз.4) по месту, исходя из конкретных условий.

Изм	Лист	№ докум.	Подпись	Дата
Разраб.		Аркулова		
Пров.		Зисьман		
Т.контр.				
Н.контр.		Зисьман		
Утв.		Коваленко		

КУС 2.00.00 СБ

КЛАПАН
утепленный створный
Сборочный чертеж

Лит.	Масса	Масштаб
	см. табл.	—

Лист | Листов 1

МИНСТРОЙ РОССИИ
РОСПРОМПРОЕКТ
Москва

Серия 5.904-74.98.1

Подпись и дата | Инв.№ подл. | Взам.инв.№ | Подпись и дата | Инв.№ дубл.

Ф3-55

Серия 5.901 74.93,I

Формат	Зона	Поз.	Обозначение	Наименование	Кол.	Примечание
				Документация		
А4			КУС 2.01.00 СБ	Сборочный чертеж		
			Переменные данные	для исполнений:		
				КУС 2.01.00		
				Детали		
А4		I	КУС 2.01.01	Уголок	2	
АЧ		2	КУС 2.01.01-04	Уголок	2	
А4		3	КУС 2.01.02	Уголок	2	
АЧ		4	КУС 2.01.02-04	Уголок	2	
				КУС 2.01.00-01		
				Детали		
А4		I	КУС 2.01.01-01	Уголок	2	
АЧ		2	КУС 2.01.01-04	Уголок	2	
[illegible]		3	КУС 2.01.02-01	Уголок	2	
АЧ		4	КУС 2.01.02-04	Уголок	2	
				КУС 2.01.00-02		
				Детали		
А4		I	КУС 2.01.01-02	Уголок	2	
АЧ		2	КУС 2.01.01-04	Уголок	2	
А4		3	КУС 2.01.02-02	Уголок	2	
АЧ		4	КУС 2.01.02-04	Уголок	2	

Подпись и дата | Инв.№ дубл. | Взам.инв.№ | Подпись и дата | Инв.№ подл.

Изм.	Лист	№ докум.	Подп.	Дата
Разраб.	Маркулова			
Пров.	Зисьман			
Н.контр.	Зисьман			
Утв.				

КУС 2.01.00

Рамка

Лит.	Лист	Листов
	I	3

МИНСТРОЙ РОССИИ
РОСПРОМПРОЕКТ
Москва

Формат А4

Формат	Зона	Поз.	Обозначение	Наименование	Кол.	Примечание
				КУС 2.01.00-03		
				Детали		
А4		I	КУС 2.01.01-03	Уголок	2	
АЧ		2	КУС 2.01.01-04	Уголок	2	
А4		3	КУС 2.01.02-03	Уголок	2	
АЧ		4	КУС 2.01.02-04	Уголок	2	
				КУС 2.01.00-04		
				Детали		
А4		I	КУС 2.01.01-05	Уголок	2	
АЧ		2	КУС 2.01.01-04	Уголок	2	
А4		3	КУС 2.01.02-05	Уголок	2	
АЧ		4	КУС 2.01.02-04	Уголок	2	
				КУС 2.01.00-05		
				Детали		
А4		I	КУС 2.01.01-06	Уголок	2	
АЧ		2	КУС 2.01.01-04	Уголок	2	
А4		3	КУС 2.01.02-06	Уголок	2	
АЧ		4	КУС 2.01.02-04	Уголок	2	
				КУС 2.01.00-06		
				Детали		
А4		I	КУС 2.01.01-03	Уголок	2	
АЧ		2	КУС 2.01.01-07	Уголок	2	
А4		3	КУС 2.01.02-03	Уголок	2	
АЧ		4	КУС 2.01.02-07	Уголок	2	
				КУС 2.01.00-07		
				Детали		
АЧ		I	КУС 2.01.01-06	Уголок	2	
АЧ		2	КУС 2.01.01-07	Уголок	2	

Подпись и дата | Инв.№ дубл. | Взам.инв.№ | Подпись и дата | Инв.№ подл.

Изм.	Лист	№ докум.	Подп.	Дата

КУС 2.01.00

Лист 2

Ц 00149-02 77

Формат А4

Серия 5.903-74.93.Е.1

КУС 2.01.00 СБ

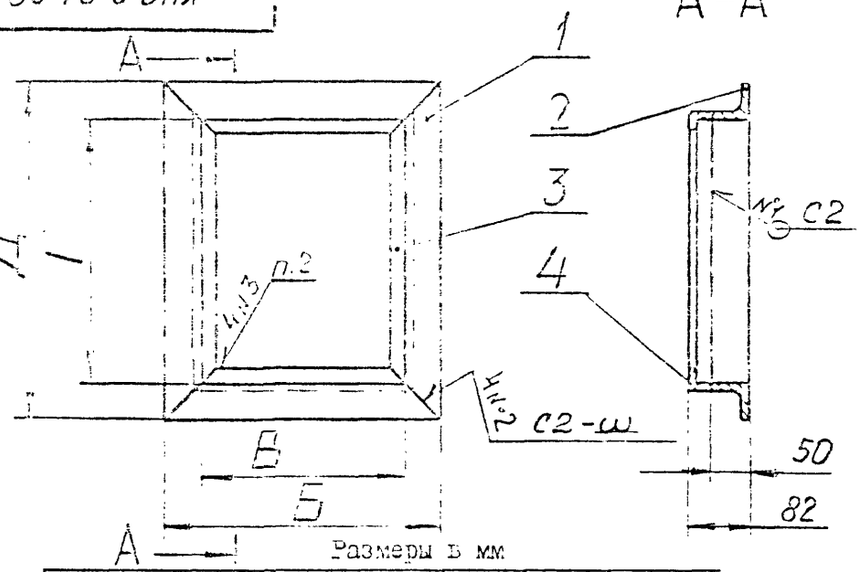

Размеры в мм

Обозначение	Б	В	Г	Д	Масса, кг
КУС 2.01.00			360	460	16,5
-01			485	585	17,5
-02			740	840	20,0
-03	1235	1135	985	1085	22,5
-04			1235	1335	25,0
-05			1485	1585	27,5
-06			985	1085	27,0
-07	1735	1635	1485	1585	32,0
-08			1985	2085	37,3
-09	1985	1885	985	1085	30,0
-10			1485	1585	35,0

1. Размеры для справок.
2. Сварка ручная дуговая. Шов сплошной ▷3 мм.

Изм.	Лист	№ докум.	Подпись	Дата
Разраб.		Мовкулов		
Пров.		Зисьман		
Т.контр.				
Н.контр.		Зисьман		
Утв.				

КУС 2.01.00 СБ

Р А М К А

Сборочный чертеж

Лит.	Масса	Масштаб
	см. табл.	—

Лист	Листов 1

МИНСТРОЙ РОССИИ
РОСПРОМПРОЕКТ
Москва

Формат А4

Инв.№ подл. | Подпись и дата | Взам.инв.№ | Инв.№ дубл. | Подпись и дата

Формат	Зона	Поз.	Обозначение	Наименование	Кол.	Примечание
А4		3	КУС 2.01.02-06	Уголок	2	
А4		4	КУС 2.01.02-07	Уголок	2	
				КУС 2.01.00-08		
				Детали		
А4		1	КУС 2.01.01-09	Уголок	2	
А4		2	КУС 2.01.01-07	Уголок	2	
А4		3	КУС 2.01.02-09	Уголок	2	
А4		4	КУС 2.01.02-07	Уголок	2	
				КУС 2.01.00-09		
				Детали		
А4		1	КУС 2.01.01-03	Уголок	2	
А4		2	КУС 2.01.01-08	Уголок	2	
А4		3	КУС 2.01.02-03	Уголок	2	
А4		4	КУС 2.01.02-08	Уголок	2	
				КУС 2.01.00-10		
				Детали		
А4		1	КУС 2.01.01-06	Уголок	2	
А4		2	КУС 2.01.01-08	Уголок	2	
А4		3	КУС 2.01.02-06	Уголок	2	
А4		4	КУС 2.01.02-08	Уголок	2	

Инв.№ подл. | Подпись и дата | Взам.инв.№ | Инв.№ дубл. | Подпись и дата

Изм.	Лист	№ докум.	Подп.	Дата	КУС 2.01.00	Лист 3

КУС 2.01.01

12,5

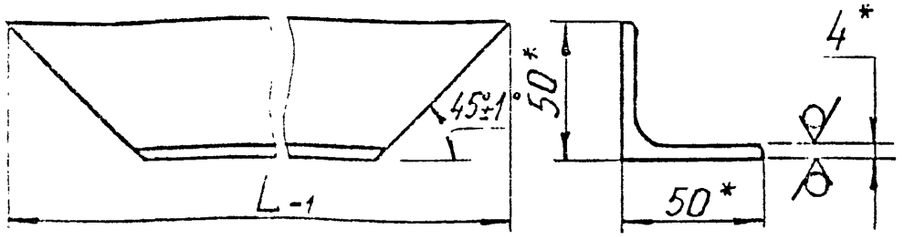

Обозначение	L, мм	Масса, кг
КУС 2.01.01	460	1,3
-01	585	1,7
-02	840	2,5
-03	1085	3,2
-04	1235	3,7
-05	1335	4,0
-06	1585	4,8
-07	1735	5,2
-08	1985	6,0
-09	2085	6,3

*Размеры для справок.

КУС 2.01.02

12,5

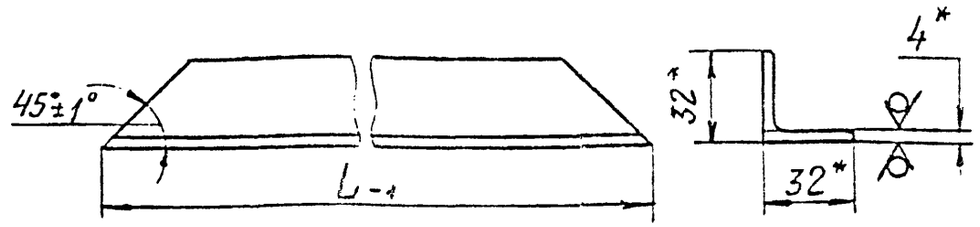

Обозначение	L, мм	Масса, кг
КУС 2.01.02	368	0,7
-01	493	0,9
-02	748	1,4
-03	993	1,9
-04	1143	2,2
-05	1243	2,3
-06	1493	2,8
-07	1643	3,1
-08	1893	3,6
-09	1993	3,8

*Размеры для справок.

Инв.№ подл. | Подпись и дата | Взам. инв.№ | Инв.№ дубл. | Подпись и дата

Изм.	Лист	№ докум.	Подпись	Дата	КУС 2.01.01	Лит.	Масса	Масштаб
Разраб.		Меркулов			УГОЛОК		см. табл.	—
Пров.		Зисьман				Лист	Листов 1	
Т.контр.								
Н.контр.		Зисьман			Уголок 50х50х4БГОСТ8509-86 / Ст 3 ГОСТ 535-88	МИНСТРОЙ РОССИИ РОСПРОМПРОЕКТ Москва		
Утв.								

Формат А4

Изм.	Лист	№ докум.	Подпись	Дата	КУС 2.01.02	Лит.	Масса	Масштаб
Разраб.		Меркулов			УГОЛОК		см. табл.	—
Пров.		Зисьман				Лист	Листов 1	
Т.контр.								
Н.контр		Зисьман			Уголок 32х32х4БГОСТ8509-86 / Ст 3 ГОСТ 535-88	МИНСТРОЙ РОССИИ РОСПРОМПРОЕКТ Москва		
Утв.		Коваленко						

Формат А4

Серия 5.901-74.93, В.1

Формат	Зона	Поз.	Обозначение	Наименование	Кол.	Примечание
				Документация		
А3			КУС 2.02.00 СБ	Сборочный чертеж		
			Переменные данные для исполнений:			
				КУС 2.02.00(Рис.I)		
				Детали		
БЧ		I	КУС 2.02.0I	Брус		
				Пиломатериалы 2-й сорт		
				ГОСТ 8486-86		
				60±Iх60±Iх350±3	2	0,75кг
БЧ		2	КУС 2.02.02	Брус		
				Пиломатериалы 2-й сорт		
				ГОСТ 8486-86		
				60±Iх60±Iх560±3	2	I,2кг
БЧ		3	КУС 2.02.03	Лист		
				Фанера ФК б=5		
				ГОСТ 39I6I-89		
				560±3х350±3	2	0,73кг
				Стандартные изделия		
		4		Гвозди I,5х40 ГОСТ283-75	60	0,06кг
				Материалы		
		5		Плита минераловатная		
				ПМ 750 ГОСТ 9573-82		
				440х230х60	I	4,0кг
				КУС 2.02.00-0I (Рис.I)		
				Детали		

Подпись и дата | Инв.№ дубл. | Взам.инв.№ | Подпись и дата | Инв.№ подл.

К У С 2. 02. 00

Изм.	Лист	№ докум.	Подп.	Дата
Разраб.	Мерцулов			
Пров.	Зисьман			
Н.контр.	Зисьман			
Утв.				

С Т В О Р К А

Лит.	Лист	Листов
	I	8

МИНСТРОЙ РОССИИ
РОСПРОМПРОЕКТ
Москва

Формат А4

Формат	Зона	Поз.	Обозначение	Наименование	Кол.	Примечание
БЧ		I	КУС 2.02.04	Брус		
				Пиломатериалы 2-й сорт		
				ГОСТ 8486-86		
				60±Iх60±Iх470±3	2	I,0кг
БЧ		2	КУС 2.02.05	Брус		
				Пиломатериалы 2-й сорт		
				ГОСТ 8486-86		
				60±Iх60±Iх560±3	2	I,2кг
БЧ		3	КУС 2.02.06	Лист		
				Фанера б=5		
				ГОСТ 39I6I-89		
				560±3х470±3	2	I,0кг
				Стандартные изделия		
		4		ГвоздиI,5х40 ГОСТ283-75	80	0,08кг
				Материалы		
		5		Плита минераловатная		
				ПМ 750 ГОСТ 9573-82		
				440х350х60	I	6,0кг
				КУС 2.02.00-02 /Рис.I/		
				Детали		
БЧ		I	КУС 2.02.07	Брус		
				Пиломатериалы 2-й сорт		
				ГОСТ 8486-86		
				60±Iх60±Iх730±3	2	I,6кг
БЧ		2	КУС 2.02.08	Брус		
				Пиломатериалы 2-й сорт		
				ГОСТ 8486-86		
				60±Iх60±Iх560±3	2	I,2кг
БЧ		3	КУС 2.02.09	Лист		
				Фанера ФК б=5		
				ГОСТ 39I6I-89		
				730±3х560±3	2	I,5кг

Подпись и дата | Инв.№ дубл. | Взам.инв.№ | Подпись и дата | Инв.№ подл.

Изм	Лист	№ докум.	Подп.	Дата

К У С 2.02.00

Лист 2

Ц00149-02 80

Формат А4

Формат	Зона	Поз.	Обозначение	Наименование	Кол.	Примечание
				Стандартные изделия		
		4		Гвозди I,5х40 ГОСТ 283-75	I00	0,Iкг
				Материалы		
		5		Плита минераловатная		
				ПЖ 750 ГОСТ 9573-82		
				6I0х440х60	I	I0кг
				КУС 2.02.00-03 (рис.2)		
				Детали		
БЧ		I	КУС 2.02.I0	Брус		
				Пиломатериалы 2-й сорт		
				ГОСТ 8486-86		
				60±Iх60±Iх980±3	2	2,Iкг
БЧ		2	КУС 2.02.II	Брус		
				Пиломатериалы 2-й сорт		
				ГОСТ 8486-86		
				60±Iх60±Iх560±3	3	I,2кг
БЧ		3	КУС 2.02.I2	Лист		
				Фанера ФК б=5		
				ГОСТ 39I6I-89		
				980±3х560±3	2	2,0кг
				Стандартные изделия		
		4		Гвозди I,5х40 ГОСТ283-75	I20	0,I2кг
				Материалы		
		5		Плита минераловатная		
				ПЖ 750 ГОСТ 9573-82		
				860х440х60	I	I5,0кг
				КУС 2.02.00-04 (рис.2)		
				Детали		
БЧ		I	КУС 2.02.I3	Брус		

Подпись и дата | Инв.№ дубл. | Взам.инв.№ | Подпись и дата | Инв.№ подл.

Изм.	Лист	№ докум.	Подп.	Дата	КУС 2.02.00	Лист 3

Формат А4

Формат	Зона	Поз.	Обозначение	Наименование	Кол.	Примечание
				Пиломатериалы 2-й сорт		
				ГОСТ 8486-86		
				60±Iх60±Iх1225±3	2	2,6кг
БЧ		2	КУС 2.02.I4	Брус		
				Пиломатериалы 2-й сорт		
				ГОСТ 8486-86		
				60±Iх60±Iх560±3	3	I,2кг
БЧ		3	КУС 2.02.I5	Лист		
				Фанера ФК б=5		
				ГОСТ 39I6I-89		
				I225±3х560±3	2	2,6кг
				Стандартные изделия		
		4		Гвозди I,5х40 ГОСТ283-75	I50	0,I5кг
				Материалы		
		5		Плита минераловатная		
				ПЖ 750 ГОСТ 9573-82		
				II05х440х60	I	20,0кг
				КУС 2.02.00-05 /Рис.2/		
				Детали		
БЧ		I	КУС 2.02.I6	Брус		
				Пиломатериалы 2й сорт		
				ГОСТ 8486-86		
				60±Iх60±Iх1475±3	2	3,2кг
БЧ		2	КУС 2.02.I7	Брус		
				Пиломатериалы 2-й сорт		
				ГОСТ 8486-86		
				60±Iх60±Iх560±3	3	I,2кг
БЧ		3	КУС 2.02.I8	Лист		
				Фанера ФК б=5		
				ГОСТ 39I6I-89		
				I474±3х560±3	2	3,0кг

Подпись и дата | Инв.№ дубл. | Взам.инв.№ | Подпись и дата | Инв.№ подл.

Изм.	Лист	№ докум.	Подп.	Дата	КУС 2.02.00	Лист 4

Серия 5.904-74.83, 1.1

Формат	Зона	Поз.	Обозначение	Наименование	Кол.	Примечание
				Стандартные изделия		
		4		Гвозди 1,5х40 ГОСТ283-75	170	0,17кг
				Материалы		
		5		Плита минераловатная		
				ПЖ 750 ГОСТ 9573-82		
				1355х440х60	1	23кг
				КУС 2.02.00-06 (Рис.3)		
				Детали		
БЧ		1	КУС 2.02.19	Брус		
				Пиломатериали 2-й сорт		
				ГОСТ 8486-86		
				60±1х60±1х980±3	3	2,1кг
БЧ		2	КУС 2.02.20	Брус		
				Пиломатериали 2-й сорт		
				ГОСТ 8486-86		
				60±1х60±1х810±3	3	1,7кг
БЧ		3	КУС 2.02.21	Лист		
				Фанера ФК б=5		
				ГОСТ 3916.1-89		
				980±3х810±3	2	3,0кг
				Стандартные изделия		
		4		Гвозди 1,5х40 ГОСТ283-75	140	0,14кг
				Материалы		
		5		Плита минераловатная		
				ПЖ 750 ГОСТ 9573-82		
				860х690х60	1	17 кг
				КУС 2.02.00-07 (Рис.3)		
				Детали		
БЧ		1	КУС 2.02.22	Брус		

Инв.№ подл. | Подпись и дата | Взам.инв.№ | Инв.№ дубл. | Подпись и дата

Изм.	Лист	№ докум.	Подп.	Дата	КУС 2.02.00	Лист 5

Формат А4

Формат	Зона	Поз.	Обозначение	Наименование	Кол.	Примечание
				Пиломатериали 2-й сорт		
				ГОСТ 8486-86		
				60±1х60±1х1475±3	3	3,2кг
БЧ		2	КУС 2.02.23	Брус		
				Пиломатериали 2-й сорт		
				ГОСТ 8486-86		
				60±1х60±1х810±3	3	1,7кг
БЧ		3	КУС 2.02.24	Лист		
				Фанера ФК б=5		
				ГОСТ 3916.1-89		
				1475±3х810±3	2	4,5кг
				Стандартные изделия		
		4		Гвозди 1,5х40 ГОСТ283-75	180	0,18кг
				Материалы		
		5		Плита минераловатная		
				ПЖ 750 ГОСТ 9573-82		
				1355х690х60	1	25кг
				КУС 2.02.00-08 (Рис.3)		
				Детали		
БЧ		1	КУС 2.02.25	Брус		
				Пиломатериали 2-й сорт		
				ГОСТ 8486-86		
				60±1х60±1х1970±3	3	4,2кг
БЧ		2	КУС 2.02.26	Брус		
				Пиломатериали 2-й сорт		
				ГОСТ 8486-86		
				60±1х60±1х810±3	3	1,7кг
БЧ		3	КУС 2.02.27	Лист		
				Фанера ФК б=5		
				ГОСТ 3916.1-89		

Инв.№ подл. | Подпись и дата | Взам.инв.№ | Инв.№ дубл. | Подпись и дата

Изм.	Лист	№ докум.	Подп.	Дата	КУС 2.02.00	Лист 6

Формат	Зона	Поз.	Обозначение	Наименование	Кол.	Примечание
				1970±3х810±3	2	6,0кг
				Стандартные изделия		
		4		Гвозди 1,5х40 ГОСТ283-75	220	0,22кг
				Материалы		
		5		Плита минераловатная		
				ПЖ 750 ГОСТ 9573-82		
				1850х690х60	1	45кг
				КУС 2.02.00-09 (Рис.3)		
				Детали		
БЧ		1	КУС 2.02.28	Брус		
				Пиломатериалы 2-й сорт		
				ГОСТ 8486-86		
				60±1х60±1х980±3	3	2,1кг
БЧ		2	КУС 2.02.29	Брус		
				Пиломатериалы 2-й сорт		
				ГОСТ 8486-86		
				60±1х60±1х935±3	3	2,0кг
БЧ		3	КУС 2.02.30	Лист		
				Фанера ФК б=5		
				ГОСТ 3916.1-89		
				980±3х935±3	2	3,4кг
				Стандартные изделия		
		4		Гвозди 1,5х40 ГОСТ283-75	100	0,16кг
				Материалы		
		5		Плита минераловатная		
				ПЖ 750 ГОСТ 9573-82		
				860х815х60	1	18кг
				КУС 2.02.00-10 (Рис.3)		
				Детали		

Инв.№ подл. | Подпись и дата | Взам.инв.№ | Инв.№ дубл. | Подпись и дата

Изм.	Лист	№ докум.	Подп.	Дата	КУС 2.02.00	Лист 7

Формат А4

Формат	Зона	Поз.	Обозначение	Наименование	Кол.	Примечание
БЧ		1	КУС 2.02.31	Брус		
				Пиломатериалы 2-й сорт		
				ГОСТ 8486-86		
				60±1х60±1х1475±3	3	3,2кг
БЧ		2	КУС 2.02.32	Брус		
				Пиломатериалы 2-й сорт		
				ГОСТ 8486-86		
				60±1х60±1х935±3	3	2,0кг
БЧ		3	КУС 2.02.33	Лист		
				Фанера ФК б=5		
				ГОСТ 3916.1-89		
				1475±3х935±3	2	5,1кг
				Стандартные изделия		
		4		Гвозди 1,5х40 ГОСТ283-75	200	0,2кг
				Материалы		
		5		Плита минераловатная		
				ПЖ 750 ГОСТ 9573-82		
				1355х815х60	1	30кг

Инв.№ подл. | Подпись и дата | Взам.инв.№ | Инв.№ дубл. | Подпись и дата

Изм.	Лист	№ докум.	Подп.	Дата	КУС 2.02.00	Лист 8

Формат А4

КУС 2.02.00 СВ

Рис.1

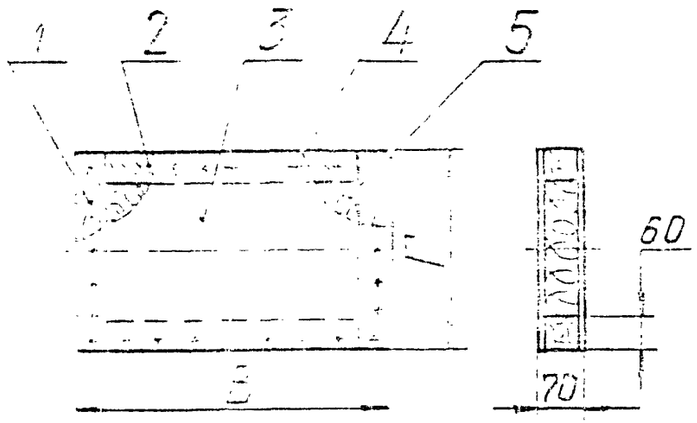

Рис.2

Остальное-см.рис.1

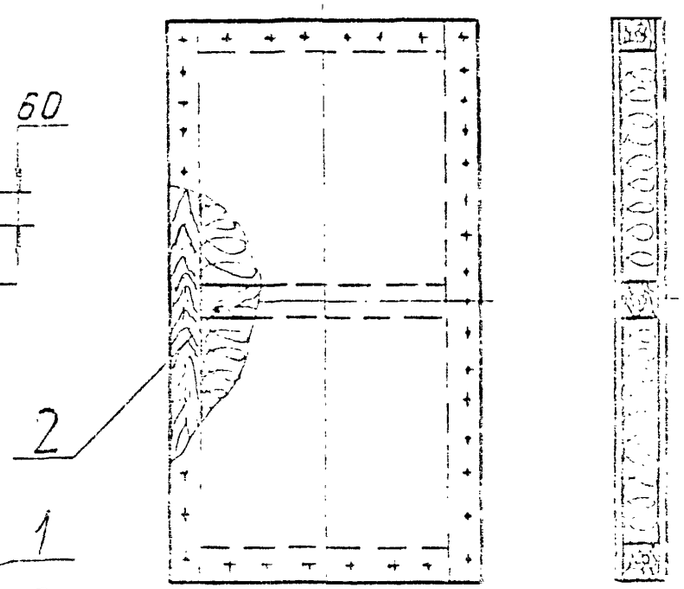

Рис.3

Остальное-см.рис.1

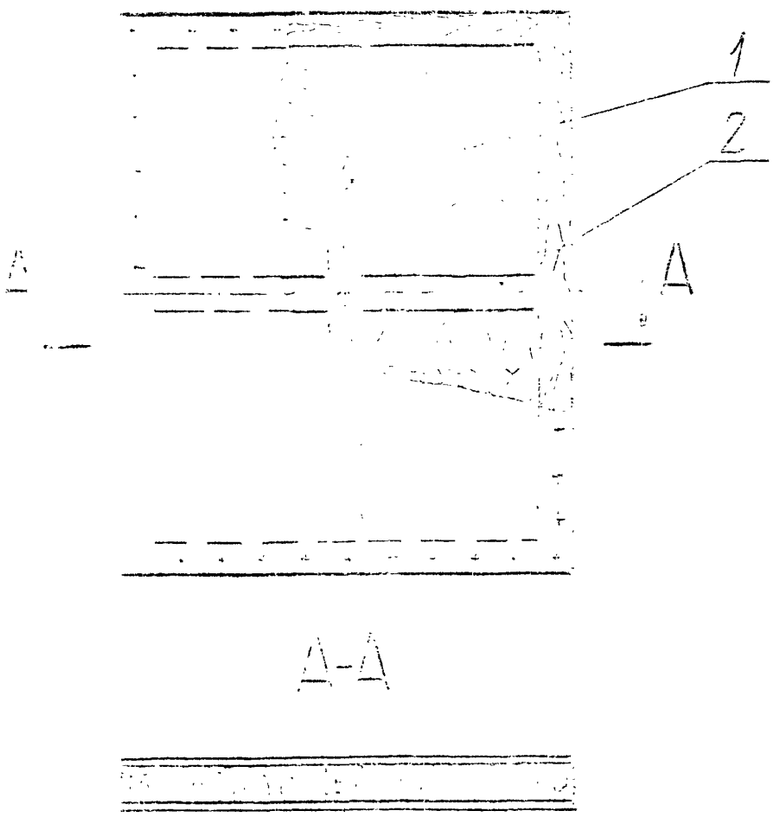

Обозначение	Рис.	$_{мм}B_1$	$Г_{1мм}$	Масса, кг
КУС 2.02.00	I	560	350	5,5
-01			470	6,5
-02			730	8,6
-03	2		980	I2,0
-04			I225	I4,2
-05			I475	I6,3
-06	3	810	980	I7,6
-07			I475	23,8
-08			I970	30,0
-09		935	980	I9,3
-10			I475	26,0

I. Размеры для справок.

2. Угловое концевое соединение деталей выполнить по УК-I, а угловое серединное соединение деталей выполнить по УС-3 ГОСТ 9330-76.

3. Поверхность створки окрасить эмалью ПФ-II5 ГОСТ 6465-76 в 3 слоя.

4. Масса дана без учета массы утеплителя поз.5.

Изм.	Лист	№ докум.	Подпись	Дата
Разраб.		Меркулова		
Пров.		Зисьман		
Т.контр.				
Н.контр.		Зисьман		
Утв.				

КУС 2.02.00 СВ

СТВОРКА

Сборочный чертеж

Лит.	Масса	Масштаб
	см. табл.	—

Лист | Листов I

МИНСТРОЙ РОССИИ

РОСПРОМПРОЕКТ

Москва

Формат	Зона	Поз.	Обозначение	Наименование	Кол.	Примечание
				Документация		
А3			КУС 3.00.00 СБ	Сборочный чертеж		
				Стандартные изделия		
		1		Задвижка накладная		
				ЗТ (h) ГОСТ 5090-86	4	
		2		Ручка-скоба		
				РС 100-I ГОСТ 5087-80	4	
		3		Фиксатор ФКЗ-80		
				ГОСТ 5091-78	3	
		4		Шуруп А4х25ГОСТ11145-80	65	
			Переменные данные	для исполнений:		
				КУС 3.00.00		
				Сборочные единицы		
А4		5	КУС 3.01.00	Рамка	1	
А4		6	КУС 3.02.00	Створка	4	
				Стандартные изделия		
		7		Петля накладная		
				ПНІ-110П ГОСТ5088-78	6	

Инв.№ подл. | Подпись и дата | Взам.инв.№ | Инв.№ дубл. | Подпись и дата

Изм.	Лист	№ докум.	Подп.	Дата	КУС 3.00.00		
Разраб.		Меркулова			Клапан утепленный створный	Лит.	Лист 1 / Листов 2
Пров.		Зиельман				МИНСТРОЙ РОССИИ РОСПРОМПРОЕКТ Москва	
Н.контр.		Зиельман					
Утв.		Коборишко					

Формат А4

Формат	Зона	Поз.	Обозначение	Наименование	Кол.	Примечание
		8		Петля накладная		
				ПНІ-110Л ГОСТ 5088-78	6	
				КУС 3.00.00-01		
				Сборочные единицы		
А4		5	КУС 3.01.00-01	Рамка	1	
А4		6	КУС 3.02.00-01	Створка	4	
				Стандартные изделия		
		7		Петля накладная		
				ПНІ-110П ГОСТ 5088-78	4	
		8		Петля накладная		
				ПНІ-110Л ГОСТ 5088-78	4	
				КУС 3.00.00-02		
				Сборочные единицы		
А4		5	КУС 3.01.00-02	Рамка	1	
А4		6	КУС 3.02.00-02	Створка	4	
				Стандартные изделия		
		7		Петля накладная		
				ПНІ-110П ГОСТ 5088-78	6	
		8		Петля накладная		
				ПНІ-110Л ГОСТ 5088-78	6	

Инв.№ подл. | Подпись и дата | Взам.инв.№ | Инв.№ дубл. | Подпись и дата

Изм.	Лист	№ докум.	Подп.	Дата	КУС 3.00.00	Лист 2

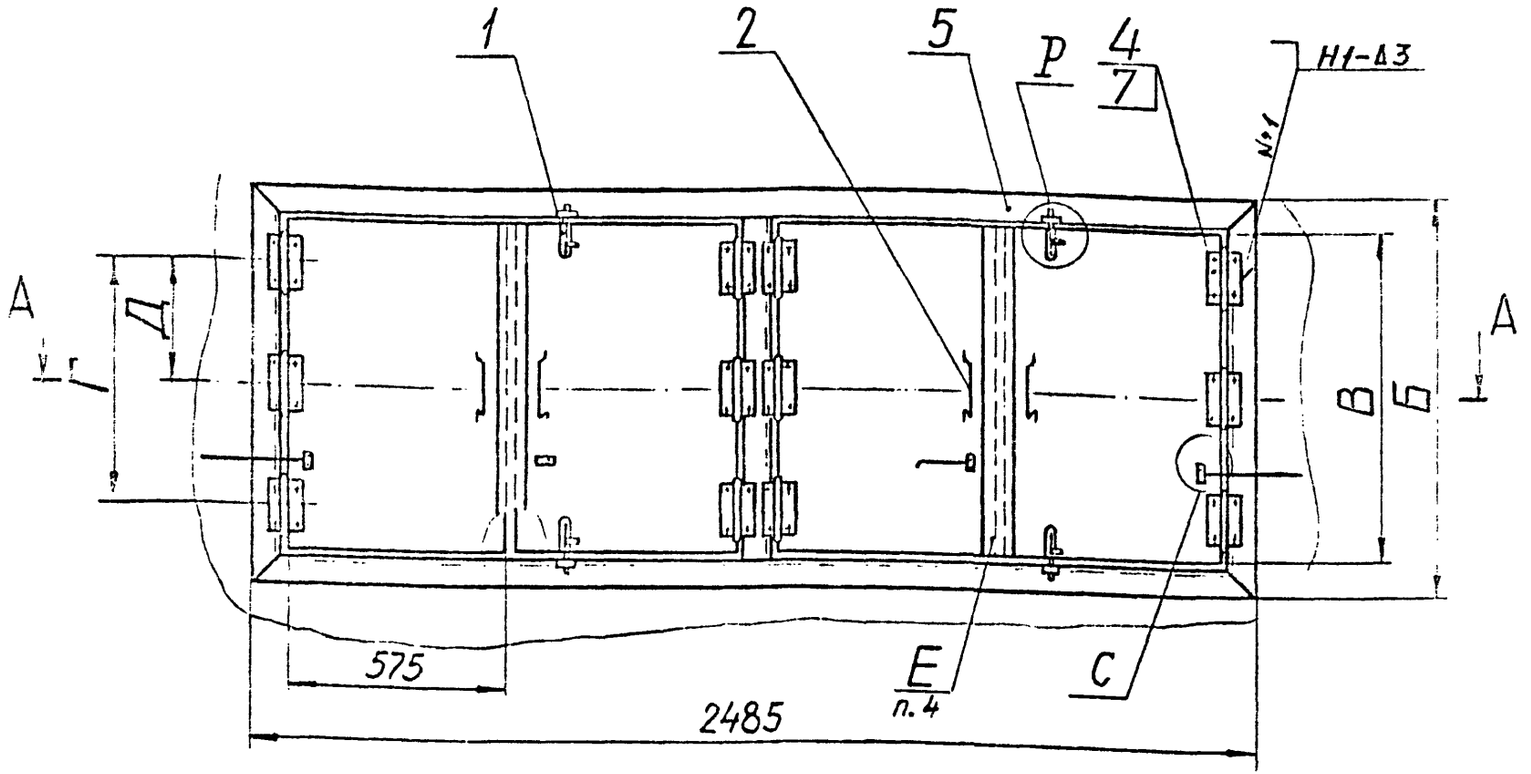

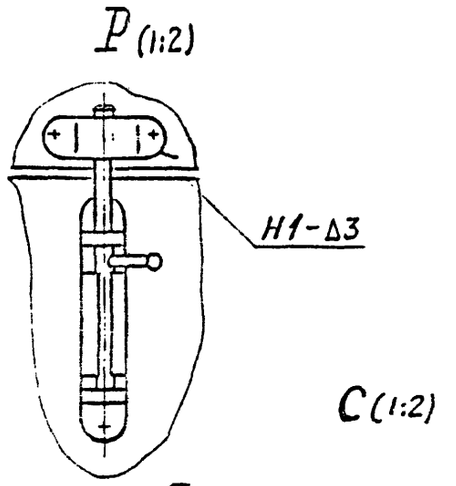

А-А

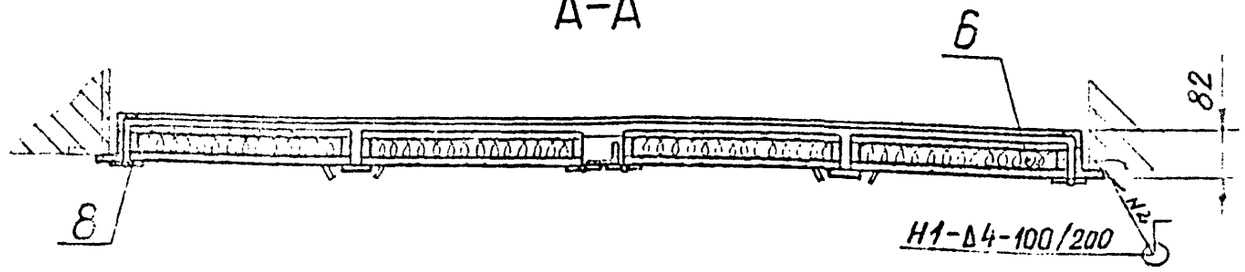

Размеры в мм

Обозначение	Шифр	Б	В	Г	Д	Масса, кг
КУС 3.00.00	КУС-24	1090	980	670	335	110
-01	КУС-25	840	730	420	-	87
-02	КУС-26	1590	1480	1100	550	150

1. Размеры для справок.
2. Сварные швы по ГОСТ 5264-80.
3. При приварке петель поз.7 и 8 к рамке поз.5 и креплении их шурупами поз.4 к створкам поз.6 обеспечить плавный поворот клапанов вокруг осей петель.
4. Деревянные планки "Е" шириной 40мм прикрепить к рамам створкам гвоздями 1х40 ГОСТ 283-75.
5. Металлические элементы клапана покрыть эмалью МЧ-115 ГОСТ6465-76 в два слоя по грунту ГФ-021 ТУ 6-10-1642-77, деревянные элементы - эмалью МЧ-115 в три слоя.

Изм.	Лист	№ докум.	Подпись	Дата
Разраб.		Меркулова		
Пров.		Зисьман		
Т.контр.				
Н.контр		Зисьман		
Утв.		Коваленко		

КУС 3.00.00 СБ

КЛАПАН утепленный створный
Сборочный чертеж

Лит.	Масса	Масштаб
	см. табл.	—
Лист	Листов 1	

МИНСТРОЙ РОССИИ
РОСПРОМПРОЕКТ
Москва

Инв.№ подл. | Подпись и дата | Взам.инв.№ | Инв.№ дубл. | Подпись и дата

Серия 5.901-74 93.Г.1

Формат	Зона	Поз.	Обозначение	Наименование	Кол.	Примечание
				Документация		
А4		I	КУС 3.0I.00 СБ	Сборочный чертеж		
				Детали		
А4		I	КУС 3.0I.0I	Уголок	2	
А4		2	КУС 3.0I.02	Уголок	2	
				Переменные данные для исполнений:		
				КУС 3.0I.00		
				Детали		
А4		3	КУС 3.0I.02-0I	Уголок	2	
А4		4	КУС 3.0I.0I-0I	Уголок	2	
БЧ		5	КУС 3.0I.05	Перемычка		
				Уголок 63х40х4Б ГОСТ85I0-86 / Ст 3 ГОСТ 535-88		
				L = 990hI4	I	3,Iкг
				КУС 3.0I.00-0I		
				Детали		
А4		3	КУС 3.0I.02-02	Уголок	2	
А4		4	КУС 3.0I.0I-02	Уголок	2	

Изм.	Лист	№ докум.	Подп.	Дата
Разраб.	[illegible]			
Пров.	[illegible]			
Н.контр.	Зисман			
Утв.				

КУС 3.0I.00

РАМКА

Лит.	Лист	Листов
	1	2

МИНСТРОЙ РОССИИ
РОСПРОМПРОЕКТ
Москва

Формат А4

Формат	Зона	Поз.	Обозначение	Наименование	Кол.	Примечание
БЧ		5	КУС 3.0I.04	Перемычка		
				Уголок 63х40х4Б ГОСТ85I0-86 / Ст 3 ГОСТ 535-88		
				L = 740 hI4	I	2,3кг
				КУС 3.0I.00-02		
				Детали		
А4		3	КУС 3.0I.02-03	Уголок	2	
А4		4	КУС 3.0I.0I-03	Уголок	2	
БЧ		5	КУС 3.0I.05	Перемычка		
				Уголок 63х 0х4БГОСТ85I0-86 / Ст 3 ГОСТ 535-88		
				L = I490hI4	I	4,7кг

Изм.	Лист	№ докум.	Подп.	Дата

КУС 3.0I.00

Лист 2

Ц00149-02 87 Формат А4

КУС 3.04.00 СБ

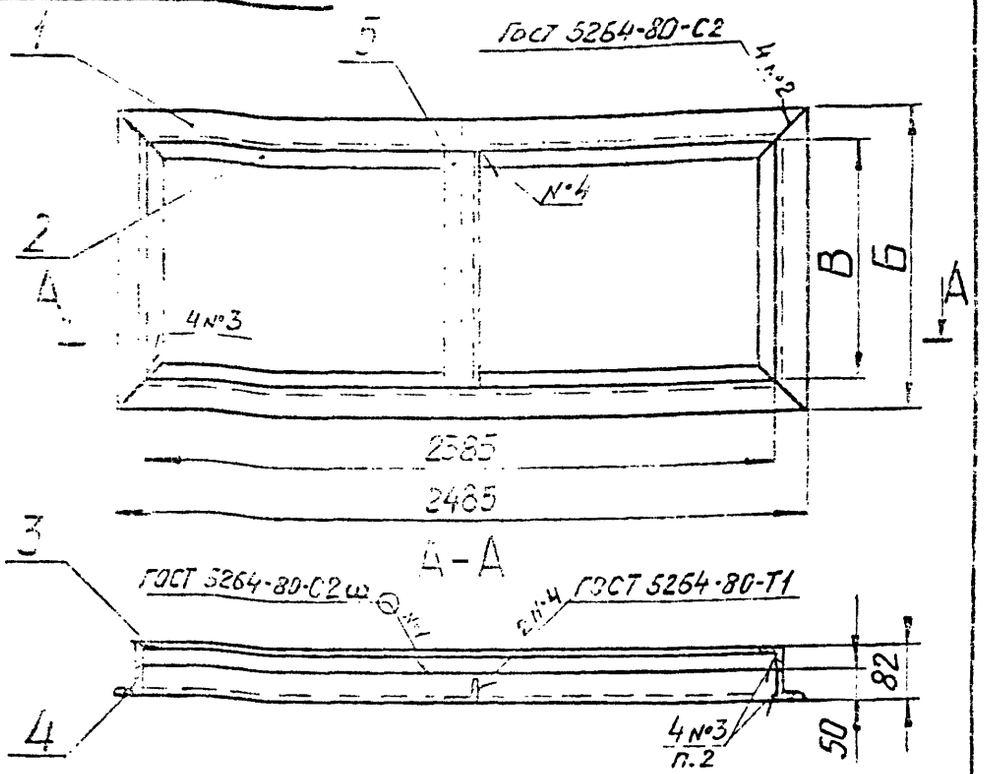

Обозначение	$B_{мм}$	$B_{мм}$	Масса, кг
КУС 3.01.00	1090	990	37,0
-01	840	740	34,0
-02	1590	1490	44,0

1. Размеры для справок.
2. Сварка ручная дуговая. Шов сплошной Δ 3 мм.

Изм.	Лист	№ докум.	Подпись	Дата	КУС 3.01.00 СБ		
Разраб.		Меркулова			Рамка. Сборочный чертеж	Лит.	Масса: см. табл.	Масштаб: —
Пров.		Зисьман				Лист	Листов 1
Т.контр.						МИНСТРОЙ РОССИИ РОСПРОМПРОЕКТ Москва	
Н.контр.		Зисьман					
Утв.							

Формат А4

КУС 3.04.01

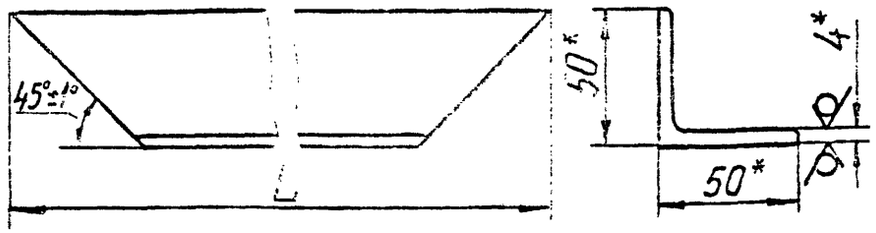

Обозначение	L, мм	Масса, кг
КУС 3.01.01	2485	7,3
-01	1090	3,0
-02	840	2,3
-03	1590	4,6

1*. Размеры для справок.
2. h14.

Изм.	Лист	№ докум.	Подпись	Дата	КУС 3.01.01		
Разраб.		Меркулова			Уголок	Лит.	Масса: см. табл.	Масштаб: —
Пров.		Зисьман				Лист	Листов 1
Т.контр.						МИНСТРОЙ РОССИИ РОСПРОМПРОЕКТ Москва	
Н.контр		Зисьман			Уголок 50х50х4 ГОСТ 8509-86 / Ст 3 ГОСТ 535-88		
Утв.		Коваленко					

Ц00149-02 88

Формат А4

Серия 5.90[illegible]-74.93, В1

Формат	Зона	Поз.	Обозначение	Наименование	Кол.	Примечание
				Документация		
А4			КУС 3.02.00 СБ	Сборочный чертеж		
			Переменные данные	для исполнений:		
				КУС 3.02.00		
				Детали		
БЧ		I	КУС 3.02.0I	Брус		
				Пиломатериалы 2-й сорт		
				ГОСТ 8486-86		
				60±Iх60±Iх980±3	2	2,Iкг
БЧ		2	КУС 3.02.02	Брус		
				Пиломатериалы 2-й сорт		
				ГОСТ 8486-86		
				60±Iх60±Iх575±3	3	I,2кг
БЧ		3	КУС 3.02.03	Лист		
				Фанера ФК б=5		
				ГОСТ 39I6I-89		
				980±3х575±3	2	2,Iкг
				Стандартные изделия		
		4		Гвозди I,5х40 ГОСТ283-75	I20	0,2кг
				Материалы		
		5		Плита минераловатная		
				ПМ 750 ГОСТ 9573-82		
				860х455х60	I	5,8кг

Подпись и дата | Инв.№ дубл. | Взам.инв.№ | Подпись и дата | Инв.№ подл.

Изм	Лист	№ докум.	Подп.	Дата
Разраб.	Меркулова			
Пров.	Зисьман			
Н.контр.	Зисьман			
Утв.				

КУС 3.02.00

СТВОРКА

Лит.	Лист	Листов
	I	3

МИНСТРОЙ РОССИИ
РОСПРОМПРОЕКТ
Москва

Формат А4

Формат	Зона	Поз.	Обозначение	Наименование	Кол.	Примечание
				КУС 3.02.00-0I		
				Детали		
БЧ		I	КУС 3.02.04	Брус		
				Пиломатериалы 2-й сорт		
				ГОСТ 8486-86		
				60±Iх60±Iх730±3	2	I,5кг
БЧ		2	КУС 3.02.05	Брус		
				Пиломатериалы 2-й сорт		
				ГОСТ 8486-86		
				60±Iх60±Iх575±3	2	I,2кг
БЧ		3	КУС 3.02.06	Лист		
				Фанера ФК б=5		
				ГОСТ 39I6I-89		
				730±3х575±3	2	I,6кг
				Стандартные изделия		
		4		Гвозди I, 5х40 ГОСТ283-75	I00	0,Iкг
				Материалы		
		5		Плита минераловатная		
				ПМ 750 ГОСТ 9573-82		
				6I0х455х60	I	3,8кг
				КУС 3.02.00-02		
				Детали		
БЧ		I	КУС 3.02.07	Брус		
				Пиломатериалы 2-й сорт		
				ГОСТ 8486-86		
				60±Iх60±IхI480±3	2	3,Iкг
БЧ		2	КУС 3.02.08	Брус		
				Пиломатериалы 2-й сорт		
				ГОСТ 8486-86		

Подпись и дата | Инв.№ дубл. | Взам.инв.№ | Подпись и дата | Инв.№ подл.

Изм	Лист	№ докум.	Подп.	Дата

КУС 3.02.00

Лист 2

Серия 5.904-74.93, Р.1

Формат	Зона	Поз.	Обозначение	Наименование	Кол.	Примечание
				60±1х60±1х575±3	3	1,2кг
БЧ		3	КУС 3.02.09	Лист		
				анера ФК б=5		
				ГОСТ 3916-89		
				1480±3х575±3	2	3,2кг
				Стандартные изделия		
		4		Гвозди 1,5х40 ГОСТ283-75	160	0,2 кг
				Материалы		
		5		Плита минераловатная		
				ПЖ. 75О ГОСТ 9573-82		
				1360х455х60	I	9,7кг

Подпись и дата | Инв.№ дубл. | Взам.инв.№ | Подпись и дата | Инв.№ подл.

Изм. Лист № докум. Подп. Дата

КУС 3.02.00

Лист 3

Формат А4

КУС 3.02.00 СБ

Рис 1.

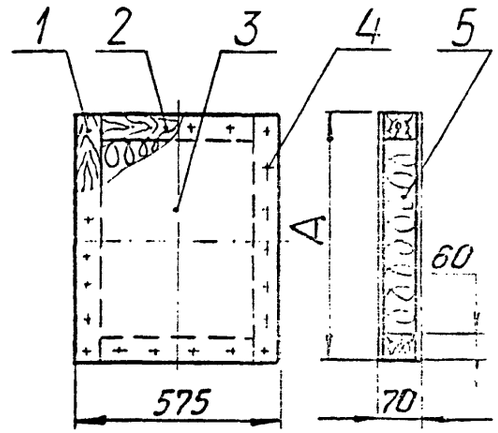

Рис. 2

Остальное - см. рис.1

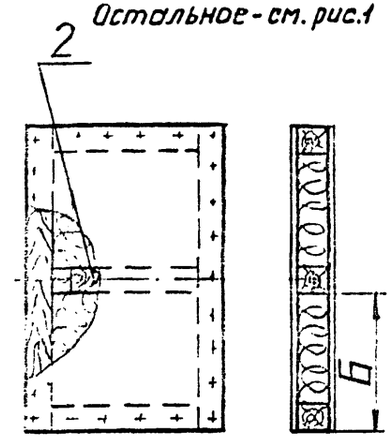

Обозначение	Рис.	А мм	Б мм	Масса, кг
КУС 3.02.00	2	980	460	I8,0
-0I	I	730	-	I3,0
-02	2	I480	7I0	26,0

I. Размеры для справок.
2. Угловое концевое соединение деталей выполнить по УК-I ГОСТ 9330-76; угловое серединное соединение деталей - по УС-3 ГОСТ 9330-76.
3. Поверхность створки окрасить эмалью ПФ-II5 ГОСТ 6465-76 в три слоя.
4. Масса дана без учета массы утеплителя (поз 5).

Подпись и дата | Инв.№ дубл. | Взам.инв.№ | Подпись и дата | Инв.№ подл.

Изм.	Лист	№ докум.	Подпись	Дата
Разраб.		Меркулов		
Пров.		Зисьман		
Т.контр.				
Н.контр.		Зисьман		
Утв.				

КУС 3.02.00 СБ

СТВОРКА

Сборочный чертеж

Лит.	Масса	Масштаб
	См. табл.	—

Лист | Листов I

МИНСТРОЙ РОССИИ
РОСПРОМПРОЕКТ
Москва

Серия 5.904-73.93.I 1

Формат	Зона	Поз.	Обозначение	Наименование	Кол.	Примечание
				Документация		
А3			КУС 4.00.00 СБ	Сборочный чертеж		
				Сборочные единицы		
А4		I	КУС 4.0I.00	Рамка	I	
А4		2	КУС 4.02.00	Створка	4	
				Стандартные изделия		
		3		Задвижка накладная		
				ЗТ (h) ГОСТ 5090-86	3	
		4		Петля накладная		
				ПНI-I00П ГОСТ 5088-78	6	
		5		Петля накладная		
				ПНI-II0Л ГОСТ 5088-78	6	
		6		Ручка-скоба		
				РСI00-I ГОСТ 5087-80	4	
		7		Фиксатор ФКЗ-80		
				ГОСТ 509I-78	4	
		8		Шуруп А4 х 25		
				ГОСТ II45-80	80	

Подпись и дата | Инв.№ дубл. | Взам.инв.№ | Подпись и дата | Инв.№ подл.

КУС 4.00.00

Изм.	Лист	№ докум.	Подп.	Дата
Разраб.	Меркулов			
Пров.	Зисьман			
Н.контр.	Зисьман			
Утв.	Коваленко			

Клапан утепленный створный

Лит.	Лист	Листов
		I

МИНСТРОЙ РОССИИ РОСПРОМПРОЕКТ Москва

Формат А4

Формат	Зона	Поз.	Обозначение	Наименование	Кол.	Примечание
				Документация		
А4			КУС 4.0I.00 СБ	Сборочный чертеж		
				Детали		
А4		I	КУС 4.0I.0I	Уголок	2	
		2	КУС 4.0I.0I-0I	Уголок	2	
А4		3	КУС 4.0I.02	Уголок	2	
А4		4	КУС 4.0I.03	Уголок	2	
		5	КУС 4.0I.03-0I	Уголок	2	

Подпись и дата | Инв.№ дубл. | Взам.инв.№ | Подпись и дата | Инв.№ подл.

КУС 4.0I.00

Изм.	Лист	№ докум.	Подп.	Дата
Разраб.	Меркулов			
Пров.	Зисьман			
Н.контр.	Зисьман			
Утв.	Коваленко			

Рамка

Лит.	Лист	Листов
		I

МИНСТРОЙ РОССИИ РОСПРОМПРОЕКТ Москва

Формат А4

КУС 4.00.00 СБ

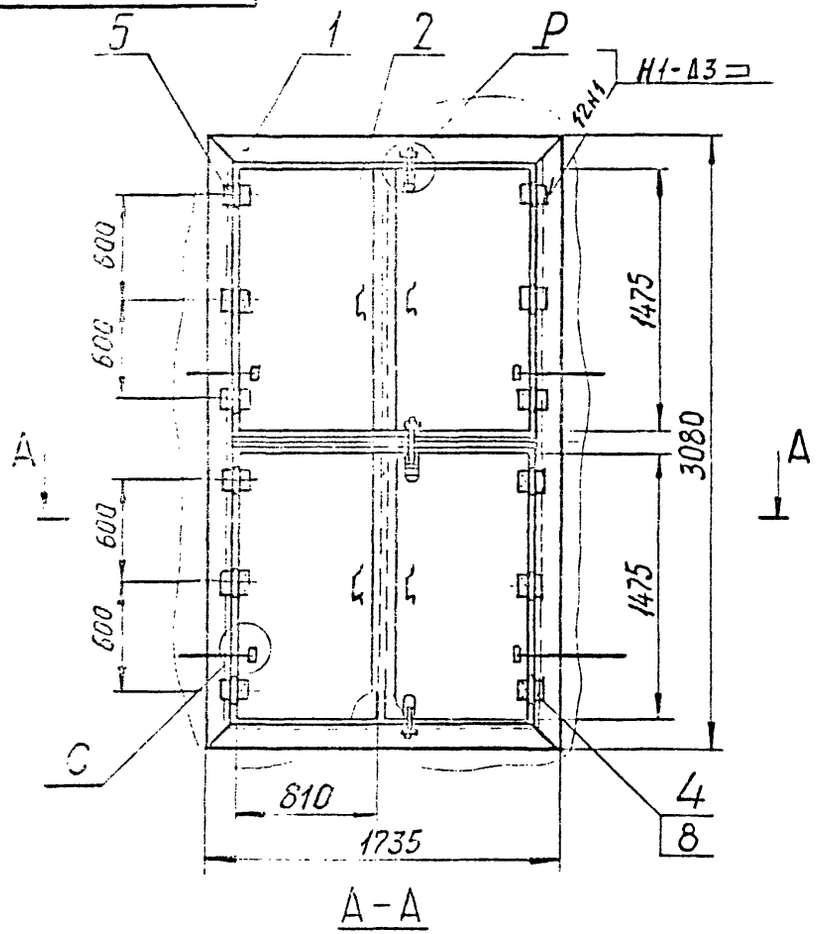

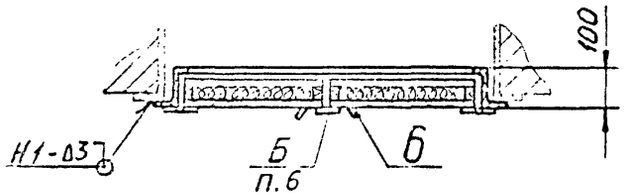

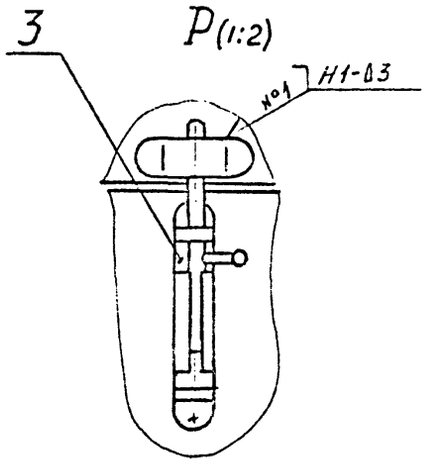

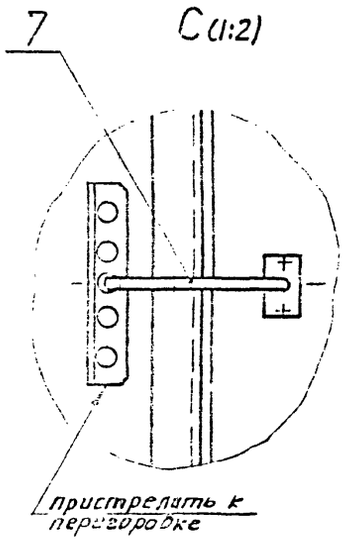

1. Размеры для справок.
2. Сварные швы по ГОСТ 5264-80.
3. При приварке петель (поз.5) к рамке (поз.I) и креплении их шурупами (поз.8) к створке (поз.2) обеспечить плавный поворот створки вокруг оси.
4. Металлические элементы клапана покрыть эмалью ПФ-II5 по ГОСТ 6465-76 в два слоя по грунту ГФ-02I ТУ 6-I0-I642-77, деревянные элементы - эмалью ПФ-II5 в три слоя.
5. Ручку (поз.6) и фиксатор (поз.7) прикрепить к створке по месту шурупами (поз.8).
6. Деревянные планки "Б" размером I470х40 прикрепить к правым створкам клапана гвоздями Iх30 ГОСТ 283-75.
7. Шифр - КУС-27.

					К У С 4. 00. 00 СБ			
Изм	Лист	№ докум.	Подпись	Дата	К Л А П А Н утепленный створный Сборочный чертеж	Лит.	Масса	Масштаб
Разраб.		Меркулова					305	I:25
Пров.		Зисьман				Лист	Листов I	
Т.контр.						МИНСТРОЙ РОССИИ РОСПРОМПРОЕКТ		
Н.контр.		Зисьман						
Утв.		Коваленко						

Серия 5.9[illegible]

Подпись и дата | Взам. инв. № | Инв. № подл. | Подпись и дата | Инв. № подл.

Серия 5.904-75.93.I.1

КУС 4.01.00 СБ

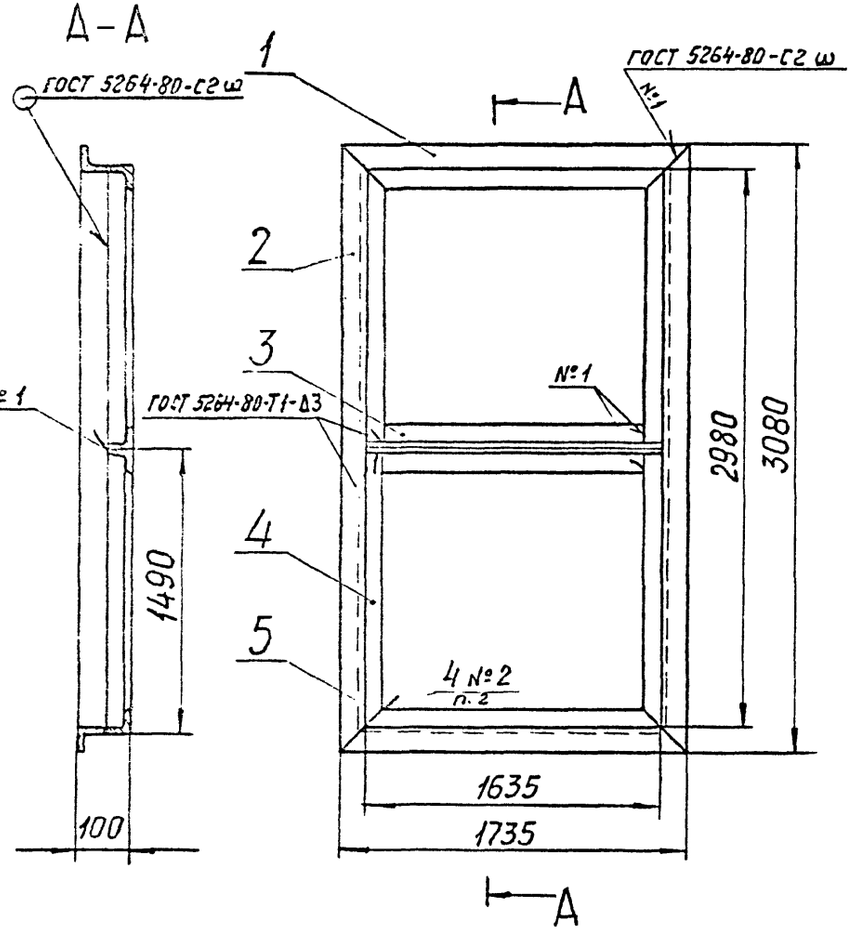

1. Размеры для справок.
2. Сварка ручная дуговая. Шов сплошной. Катет Δ 3мм.

Изм.	Лист	№ докум.	Подпись	Дата	КУС 4.01.00 СБ	Лит.	Масса	Масштаб
Разраб.		Меркулова			Рамка		65,4	1:25
Пров.		Зисьман			Сборочный чертеж	Лист	Листов 1	
Т.контр.						МИНСТРОЙ РОССИИ РОСПРОМПРОЕКТ Москва		
Н.контр.		Зисьман						
Утв.		Коваленко						

Формат А4

КУС 4.01.02

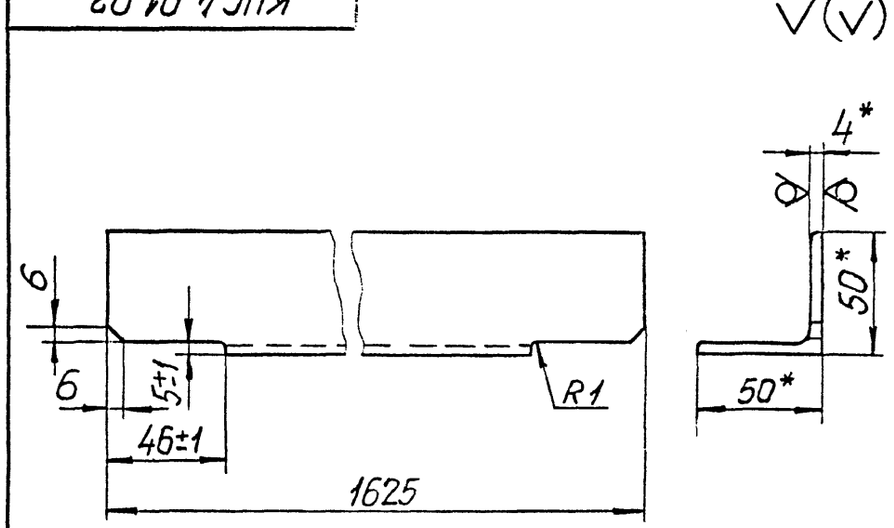

1. *Размеры для справок.
2. h14; $\pm \frac{IT14}{2}$.

Изм.	Лист	№ докум.	Подпись	Дата	КУС 4.01.02	Лит.	Масса	Масштаб
Разраб.		Меркулова			Уголок		4,8	1:2
Пров.		Зисьман				Лист	Листов 1	
Т.контр.						МИНСТРОЙ РОССИИ РОСПРОМПРОЕКТ Москва		
Н.контр.		Зисьман			Уголок 50х50х4БГОСТ8509-86 / Ст 3 ГОСТ 535-88			
Утв.		Коваленко						

КУС 4.01.01

12,5

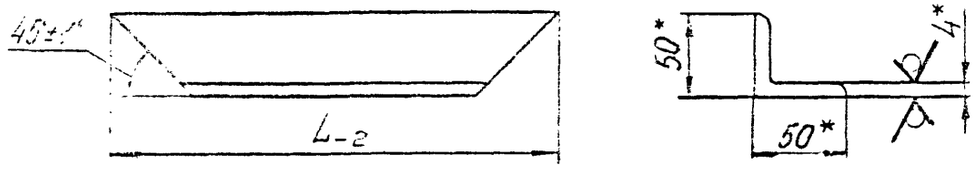

Обозначение	L, мм	Масса, кг
КУС 4.01.01	1785	5,0
-02	3080	9,2

*Размеры для справок.

Серия 5.903-73.93, Вып. 1

Инв.№ подл. | Подпись и дата | Взам.инв.№ | Инв.№ дубл. | Подпись и дата

КУС 4.01.01

Изм.	Лист	№ докум.	Подпись	Дата
Разраб.		Моркулова		
Пров.		Зисьман		
Т.контр.				
Н.контр.		Зисьман		
Утв.		Коваленко		

Уголок

Лит.	Масса	Масштаб
	см. табл.	—
Лист	Листов 1	

Уголок 50х50х4ГП ОСТ 8509-86
Ст 3 ГОСТ 535-88

МИНСТРОЙ РОССИИ
РОСПРОМПРОЕКТ
Москва

Формат А4

КУС 4.01.03

12,5

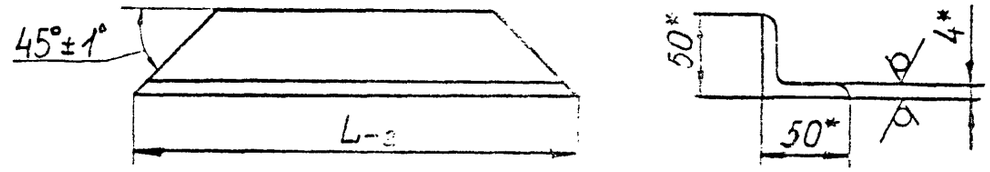

Обозначение	L, мм	Масса, кг
КУС 4.01.03	2390	6,9
-02	3640	4,8

*Размеры для справок.

Подпись и дата | Взам.инв.№ | Инв.№ дубл. | Подпись и дата | Инв.№ подл.

КУС 4.01.03

Изм.	Лист	№ докум.	Подпись	Дата
Разраб.		Моркулова		
Пров.		Зисьман		
Т.контр.				
Н.контр.		Зисьман		
Утв.		Коваленко		

Уголок

Лит.	Масса	Масштаб
	см. табл.	—
Лист	Листов 1	

Уголок 50х50х4ГП ОСТ 8509-86
Ст 3 ГОСТ 535-88

МИНСТРОЙ РОССИИ
РОСПРОМПРОЕКТ
Москва

Формат А4

Поз.	Зона	Обозначение	Наименование	Кол.	Примечание
			Документация		
А4		КУС 4.02.00 СБ	Сборочный чертеж		
			Детали		
БЧ	1	КУС 4.02.01	Брус		
			Пиломатериалы 2-й сорт		
			ГОСТ 8486-86		
			85 ∓ I х 85 ∓Iх1475 ∓3	2	6,3кг
БЧ	2	КУС 4.02.02	Брус		
			Пиломатериалы 2-й сорт		
			ГОСТ 8486-86		
			85∓Iх 85∓Iх 810∓3	3	3,5кг
БЧ	3	КУС 4.02.03	Лист		
			Фанера ФК б= 5		
			ГОСТ 3916∓89		
			I475∓ 3х 810∓ 3	2	4,4кг
			Стандартные изделия		
	4		Гвозди		
			I.3 х40 ГОСТ 283-75	200	0,4кг
			Материалы		
	5		Плита минераловатная		
			ПМ 750 ГОСТ 9573-82		
			I305 х 640 х 85	I	27 кг

Инв.№ подл. | Подпись и дата | Взам.инв.№ | Инв.№ дубл. | Подпись и дата

Изм.	Лист	№ докум.	Подп.	Дата
Разраб.		Меркулов		
Пров.		Зисьман		
Н.контр.		Зисьман		
Утв.		Коваленко		

КУС 4.02.00

СТВОРКА

Лит.	Лист	Листов
		I

МИНСТРОЙ РОССИИ
РОСПРОМПРОЕКТ
Москва

Формат А4

КУС 4.02.00 СБ

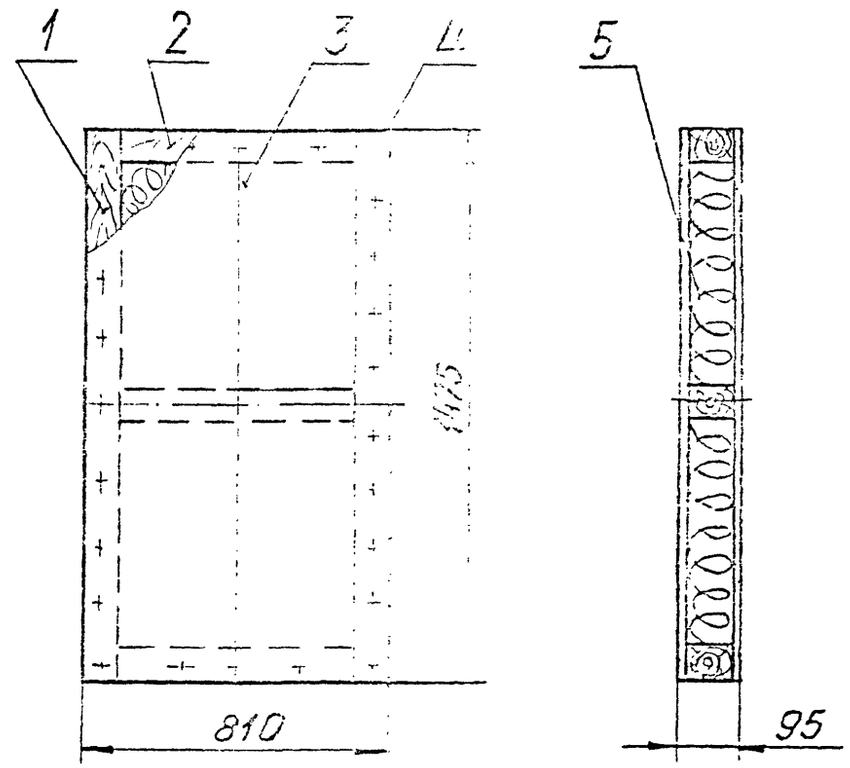

1. Размеры для справок.
2. Угловое концевое соединение деталей выполнить по УК-I, а угловое серединное соединение деталей - по УС-3 ГОСТ 9330-76.
3. Поверхность створки окрасить эмалью ПФ-II5 ГОСТ 6465-76 в 3 слоя.
4. Масса дана без учета массы утеплителя поз.5.

Подпись и дата | Инв.№ дубл. | Взам.инв.№ | Подпись и дата | Инв.№ подл.

Изм.	Лист	№ докум.	Подпись	Дата
Разраб.		Меркулов		
Пров.		Зисьман		
Т.контр.				
Н.контр.		Зисьман		
Утв.				

КУС 4.02.00 СБ

СТВОРКА
Сборочный чертеж

Лит.	Масса	Масштаб
	32,5	I:I5
Лист	Листов I	

МИНСТРОЙ РОССИИ
РОСПРОМПРОЕКТ
Москва

Серия 5.901-73.95, Е.1

Формат	Зона	Поз.	Обозначение	Наименование	Кол.	Примечание
				Документация		
А4			Ф 0.00 СБ	Сборочный чертеж		
			Переменные данные	для исполнений:		
				Ф 0.00		
				Детали		
А4		I	Ф 0.0I	Кольцо	I	
БЧ		2	Ф 0.02	Обечайка		
				Лист Б-ПН-3 ГОСТ I9903-74		
				Ст 3 ГОСТ I6523-89		
				795 hI4 x 58 hI4	I	I,0кг
				Ф 0.00 - 0I		
				Детали		
А4		I	Ф 0.0I-0I	Кольцо	I	
БЧ		2	Ф 0.03	Обечайка		
				Лист Б-ПН-3 ГОСТ I9903-74		
				Ст 3 ГОСТ I6523-89		
				I000 hI4 x 58 hI4	I	I,4кг

Подпись и дата | Инв.№ дубл. | Взам.инв.№ | Подпись и дата | Инв.№ подл.

Изм	Лист	№ докум.	Подп.	Дата
Разраб.		Юркулова		
Пров.		Зисьман		
Н.контр.		Зисьман		
Утв.				

Ф 0.00

ФЛАНЕЦ

Лит.	Лист	Листов
		I

МИНСТРОЙ РОССИИ
РОСПРОМПРОЕКТ
Москва

Формат А4

Ф0.00 СБ

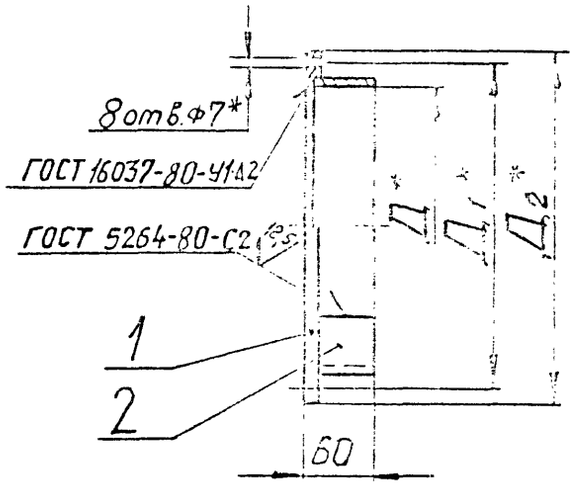

Размеры в мм

Обозначение	Шифр	Д	$Д_I$	$Д_2$	Масса, кг
Ф 0.00	ФД I	250	280	300	I,8
-0I	ФД 2	3I5	345	365	2,3

I.* Размеры для справок.
2. h I4.
3. Шероховатость поверхности деталей, обрабатываемых без чертежа не ниже (2,5).

Подпись и дата | Инв.№ дубл. | Взам.инв.№ | Подпись и дата | Инв.№ подл.

Ф 0.00 СБ

Изм	Лист	№ докум.	Подпись	Дата
Разраб.		Юркулова		
Пров.		Зисьман		
Т.контр.				
Н.контр.		Зисьман		
Утв.				

ФЛАНЕЦ
Сборочный чертеж

Лит.	Масса	Масштаб
	см. табл.	—

Лист | Листов 1

МИНСТРОЙ РОССИИ
РОСПРОМПРОЕКТ
Москва

Ц 00149-02 96 Формат А4

Серия 5.904-73.93, В 1

Ф 0.05

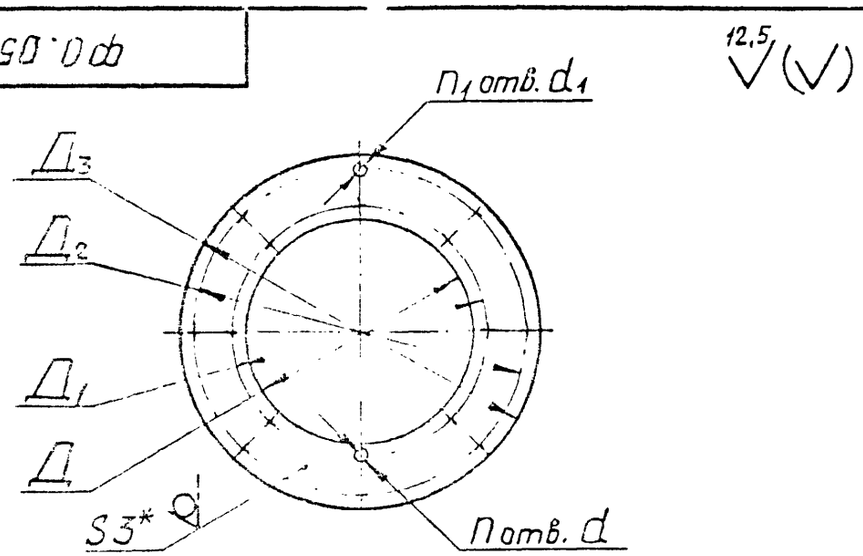

Размеры в мм

Обозначение	Шифр	Д	$Д_1$	$Д_2$	$Д_3$	d	d_1	n	n_1	Масса, кг
Ф 0.05	ФК 1	250	280	345	365	7	7	6	8	1,3
-01	ФК 2	315	345	430	450			8	10	1,9
-02	ФК 3	400	430	530	550			10		2,6
-03	ФК 4	500	530	660	680		10		12	3,9
-04	ФК 5	630	660	830	865	10		12		6,45
-05	ФК 6	800	830	1040	1065				16	7,1
-06	ФК 7	1000	1040	1295	1320		12	16	18	13,6
-07	ФК 8	1250	1295	1680	1675	12		18	26	22,8

1*. Размер для справок.

2. H14; h14; $\pm \frac{JT14}{2}$.

Ф 0.05

Изм	Лист	№ докум.	Подпись	Дата
Разраб.	Меркулова			
Пров.	Зисьман			
Т.контр.				
Н.контр.	Зисьман			
Утв.				

ФЛАНЕЦ

Лит. | Масса: см. табл. | Масштаб: —

Лист | Листов 1

Лист Б-ПН-3 ГОСТ 19903-74 / Ст 3 ГОСТ 16523-89

МИНСТРОЙ РОССИИ РОСПРОМПРОЕКТ Москва

Формат А4

Ф 0.04

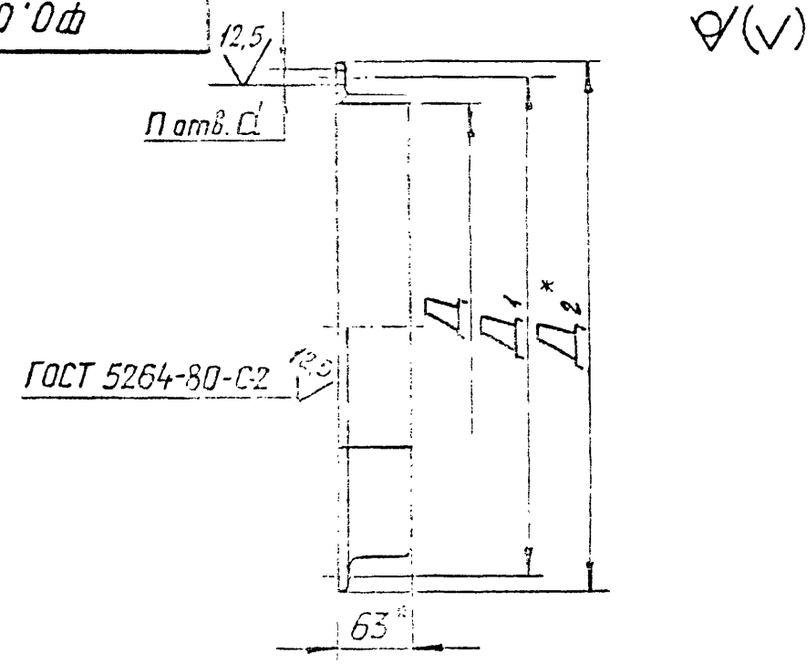

Обозначение	Шифр	Д	$Д_1$	$Д_2$	d	n	Длина разв.	Масса, кг
Ф 0.04	ФД 3	400	430	480	7	16	1262	4,0
-01	ФД 4	500	530	580			1576	5,0
-02	ФД 5	630	660	710			1985	6,2
-03	ФД 6	800	830	880	16		2519	7,9
-04	ФД 7	1000	1040	1080		24	3147	9,9
-05	ФД 8	1250	1295	1330			3933	12,4

1*. Размеры для справок.

2. H14; h14; $\pm \frac{JT14}{2}$.

Ф 0.04

Изм	Лист	№ докум.	Подпись	Дата
Разраб.	Меркулова			
Пров.	Зисьман			
Т.контр.				
Н.контр	Зисьман			
Утв.	Коваленко			

ФЛАНЕЦ

Лит. | Масса: см. табл. | Масштаб: —

Лист | Листов 1

Уголок 63х40х4 БГОСТ 3510-86 / Ст 3 ГОСТ 535-88

МИНСТРОЙ РОССИИ РОСПРОМПРОЕКТ Москва

100-49-02 97

Формат А4

Ф 0.01

12,5 V(V)

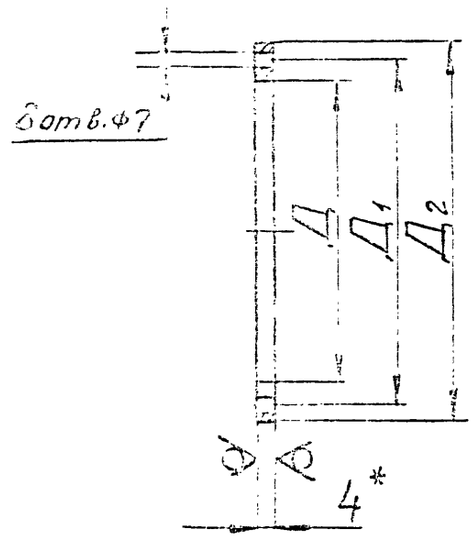

Размеры в мм

Обозначение	Д	$Д_1$	$Д_2$	Масса, кг
Ф 0.01	257	280	300	0,67
- 01	322	345	365	0,83

1*. Размер для справок.

2. Н14; h14; = $\frac{JT14}{2}$.

Серия 5.904-72.93,Т.1

Подпись и дата | Инв.№ дубл. | Взам.инв.№ | Подпись и дата | Инв.№ подл.

Ф 0.01

Изм.	Лист	№ докум.	Подпись	Дата
Разраб.		Мордулова		
Пров.		Висьман		
Т.контр.				
Н.контр.		Висьман		
Утв.		Кабаленко		

КОЛЬЦО

Лит. | Масса | Масштаб

см. табл. | —

Лист | Листов 1

Лист Б-ПН-4 ГОСТ 19904-74
Ст 3 ГОСТ 14637-89

МИНСТРОЙ РОССИИ
РОСПРОМПРОЕКТ
Москва

Формат А1

Подпись и дата | Инв.№ дубл. | Взам.инв.№ | Подпись и дата | Инв.№ подл.

Изм.	Лист	№ докум.	Подпись	Дата
Разраб.				
Пров.				
Т.контр.				
Н.контр.				
Утв.				

Лит. | Масса | Масштаб

Лист | Листов

МИНСТРОЙ РОССИИ
РОСПРОМПРОЕКТ
Москва

Ц00149-02 (98)

Формат А1

gost.e-ecolog.ru