ГОСУДАРСТВЕННЫЙ КОМИТЕТ СССР ПО ДЕЛАМ СТРОИТЕЛЬСТВА

/ГОССТРОЙ СССР/

ТИПОВЫЕ КОНСТРУКЦИИ И ДЕТАЛИ ЗДАНИЙ И СООРУЖЕНИЙ

СЕРИЯ 5.904-19

КОМПЕНСАЦИОННЫЕ ВОЗДУШНО-СТРУЙНЫЕ УКРЫТИЯ /КВСУ/

РАБОЧИЕ ЧЕРТЕЖИ

gost.e-ecolog.ru

ГОСУДАРСТВЕННЫЙ КОМИТЕТ СССР ПО ДЕЛАМ СТРОИТЕЛЬСТВА

/ГОССТРОЙ СССР/

ТИПОВЫЕ КОНСТРУКЦИИ И ДЕТАЛИ ЗДАНИЙ И СООРУЖЕНИЙ

СЕРИЯ 5.904-19

КОМПЕНСАЦИОННЫЕ ВОЗДУШНО-СТРУЙНЫЕ УКРЫТИЯ /КВСУ/

РАБОЧИЕ ЧЕРТЕЖИ

РАЗРАБОТАНЫ
ГПИ САНТЕХПРОЕКТ
ГОССТРОЯ СССР

УТВЕРЖДЕНЫ
И ВВЕДЕНЫ В ДЕЙСТВИЕ
С 15.09. 1983
ГЛАВПРОМСТРОЙПРОЕКТОМ ГОССТРОЯ СССР
ПРИКАЗ №37 ОТ 12.09.83 Г.

ГЛАВНЫЙ ИНЖЕНЕР ИНСТИТУТА /ШИЛЯЕР Ю.И./

ГЛАВНЫЙ ИНЖЕНЕР ПРОЕКТА /СЯМВАК В.А./

Обозначение	Наименование	Стр.
	Содержание	2
АЧВ019 000ТО	Укрытие компенсационное воздушно-струйное. Техническое описание	3,4
АЧВ019.000	Укрытие компенсационное воздушно-струйное	5
АЧВ019.000СБ	Укрытие компенсационное воздушно-струйное	6
АЧВ019.010	Секция	7
АЧВ019.010СБ	Секция	8
АЧВ019.020	Корпус	9-12
АЧВ019.015	Уголок	
АЧВ019.020СБ	Корпус	13;14
АЧВ019 149	Косынка	15
АЧВ019.151	Косынка	
АЧВ019.009	Лист	
АЧВ019 041	Полоса	
АЧВ019.024	Полоса	16
АЧВ019.023	Полоса	
АЧВ019.025	Стенка	
АЧВ019.026	Уголок	
АЧВ019 027	Уголок	17
АЧВ019.033	Уголок	
АЧВ019 029	Уголок	18
АЧВ019.031	Уголок	
АЧВ019.032	Лист	
АЧВ019.037	Уголок	

Обозначение	Наименование	Стр.
АЧВ019 031	Стенка	19
АЧВ019 041	Обечайка	
АЧВ019.046	Стенка	
АВ019.049	Плита	
АЧВ019.051	Уголок	20
АЧВ019 055	Стенка	
АЧВ019.057	Уголок	
АЧВ019 059	Косынка	
АЧВ019.042	Уголок	21
АЧВ019 063	Уголок	
АЧВ019.145	Перо	
АЧВ019.067	Фланец	
АЧВ019 069	Ребро	22
АЧВ019 065	Плита	
АЧВ019 068	Ребро	
АЧВ019 066	Лист	
АЧВ019.030	Решетка	23
АЧВ019 144	Уголок	
АЧВ019 030СБ	Решетка	
АЧВ019 040	Лопатка	24
АЧВ019 146	Петля	
АЧВ019 040СБ	Лопатка	
АЧВ019 050	Стойка средняя	25
АЧВ019 050СБ	Стойка средняя	
АЧВ019 060	Стойка крайняя	26
АЧВ019.060СБ	Стойка крайняя	

1. Введение

1.1. В настоящем альбоме приведены рабочие чертежи типовых конструкций компенсационных воздушно-струйных укрытий (в дальнейшем КВСУ), выполненных в соответствии с заданием, утвержденным Главпромстройпроектом Госстроя СССР 26.02.82 г.

2. Назначение

2.1 КВСУ устанавливаются в зоне заливки литейных конвейеров и предназначены для удаления вредностей, выделяющихся в процессе заливки литья в литейные формы.

3. Технические данные

3.1. КВСУ являются более прогрессивным и экономичным устройством в сравнении с обычными местными отсосами и обладают следующими достоинствами:

1. более эффективное улавливание выделяющихся вредностей;

2. изоляция зоны дыхания рабочих заливщиков от источников вредных выделений;

3). частичная компенсация объема удаляемого воздуха;

4. Снижение затрат на подогрев приточного воздуха, подаваемого в помещение.

3.2 КВСУ разработаны для четырех типов тележечных конвейеров по действующей типовой серии 5-76 ГПКИ „Союзпроммеханизация". Основные размеры тележечных конвейеров приведены в таблице 3.1.

Конвейеры тележечные для литейных форм. Основные размеры (каталог 5-76, часть 1, ГПКИ „Союзпроммеханизация" 1976 г.)

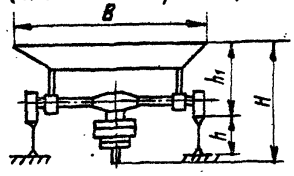

Таблица 3.1.

Тип конвейера	Ширина платформы B, мм	Полезная длина платформы, мм	Номинальная грузоподъемность, кг.	h, мм	h1, мм	H, мм.
50-100-0,5	500	800	500	80,5	210	287
6,5-126-1	650	1000	1000	90	250	342
80-160-2	800	1250	2000			
100-160-2	1000					

					АЧВ019.000ТО		
Изм.	Лист	N докум.	Подп.	Дата	Укрытие компенсационное воздушно-струйное Техническое описание	Лит	Масса	Масшт.
Разраб.		Крупник				И	–	–
Пров.		Зайнберг				Лист 1	Листов 4	
Рук. груп.		Крупник				Госстрой СССР САНТЕХПРОЕКТ г. Москва		
Гл. спец.		Зайнберг						
Н. контр.		Мерзлякова						
Утв.		Сливак						

Копировал

Формат А3

3.3 Принципиальная схема, расчет основных размеров и компоновка КВСУ относительно конвейера выполнены в соответствии с работой ЦНИИПромзданий по теме №6140-52-77, „Временные рекомендации по расчету компенсационного воздушно-струйного укрытия литейного конвейера" (ЦНИИПромзданий, Москва, 1978 г.), а также исходя из опытных данных по проектированию местных отсосов в литейных цехах.

3.4. Технические характеристики, основные и компоновочные размеры КВСУ, разработанных в данном проекте приведены в таблице 3.2.

3.5. В разработанных КВСУ расходы удаляемого воздуха приняты исходя из действующих норм расхода воздуха 4000 м³/ч на 1 м² вытяжной панели укрытия. При применении данных КВСУ к конкретному объекту следует произвести по „Рекомендациям" ЦНИИпромзданий корректировку величины расхода воздуха, исходя из производительности конвейера и среднего веса отливок. При этом необходимо учитывать, чтобы значения Vу и Wпр соответствовали рекомендациям.

4. Устройство и работа КВСУ.

4.1. КВСУ представляет собой, дополненный приточной струей, вентиляционный местный отсос для удаления потока нагретого загрязненного воздуха от расплавленного металла и горячих опок.

Приточная струя неподготовленного воздуха подается сверху вниз с целью изоляции зоны дыхания рабочего от источника вредных выделений и частичной компенсации объема удаляемого воздуха. Струя подается с относительно небольшой скоростью и под действием разрежения создаваемого отсосом, разворачивается в сторону всасывающей панели и направляет к ней поток нагретого и загрязненного воздуха.

4.2. Конструкция КВСУ выполнена в виде отдельной секции длиной 4м, состоящей из панели равномерного всасывания, к которой примыкает приточный канал. Длина секции 4м позволяет производить компоновку всего укрытия для наиболее распространенных размеров длины заливочных участков от 4 до 32 м (4, 8, 12, 16, 24, 28, 32м). Каждая секция снабжена фланцами для присоединения вытяжных и приточных воздуховодов. Размеры сечений фланцев приняты исходя из максимальной скорости воздуха V= 8 м/с.

					АЧВ019.000ТО	Лист 2
Изм.	Лист	N докум.	Подп.	Дата		

Копировал

Формат А3

Инв. N подл. | Подп. и дата | Взам. инв. N | Инв. N дубл. | Подп. и дата

В нижней части приточного канала предусмотрены подвижные лопатки, посредством которых обеспечивается возможность регулировки направления приточной струи. Установка лопаток в требуемом положении фиксируется затяжкой гаек.

5. Установка и монтаж

5.1. Каждая секция устанавливается на стойки, которые крепятся к полу фундаментными болтами. Высота стоек принята исходя из соотношений размеров высоты установки КВСУ относительно тележек конвейера с установленными на них литейными формами. При иных размерах в каждом конкретном случае следует произвести корректировку высоты стоек. Количество секций и стоек (крайних и средних) определяется в каждом конкретном случае в зависимости от длины заливочного участка. Так например, для заливочного участка длиной 8м, требуется установить две секции на пяти стойках (двух крайних и трех средних) для заливочного участка 12м необходимо установить три секции на семи стойках (двух крайних и пяти средних) и т.д. При длине участка, не кратной длине секции (4м), количество секций рекомендуется принимать с перекрытием зоны заливки. Так, например, при длине зоны заливки 10м рекомендуется устанавливать три секции (12м) с перекрытием на 1м в каждую сторону.

5.2. После установки и монтажа КВСУ во избежание подсосов пространство между стойками следует закрыть ограждением из тонколистовой стали, оставив щель между ограждением и полом не более 100мм.

Технические характеристики, основные и компоновочные размеры КВСУ

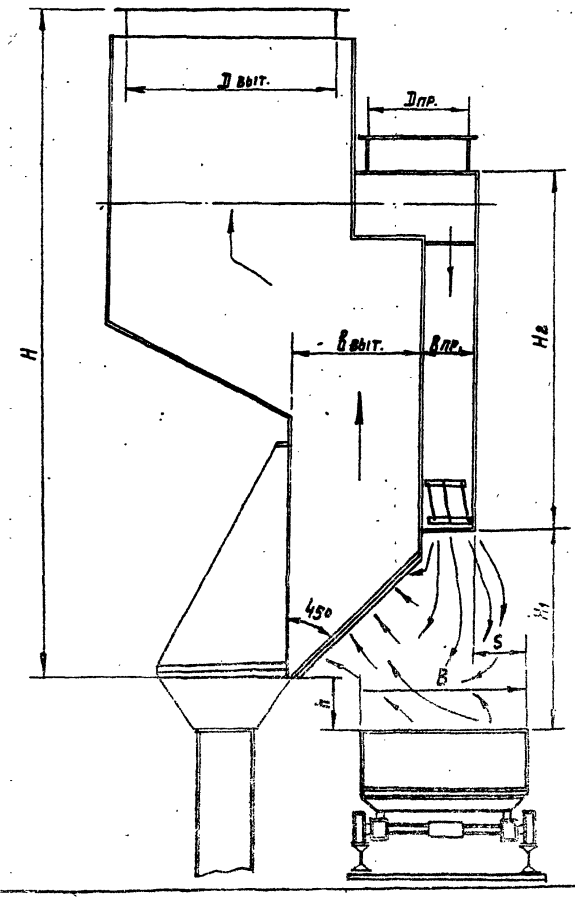

Таблица 3.2

Обозначение	Ширина платформы B, мм.	Ширина вытяжного канала (0,3B) B выт., мм.	Ширина приточного канала (0,3B) B прит., мм.	Расход воздуха на 1 секцию: удаляемого L выт., м³/ч	Расход воздуха на 1 секцию: приточного L пр., м³/ч	Размеры, мм: H_1	h $\frac{1}{4}$ B	S $\frac{(B-B_{пр})}{2}$	H	H_2	D выт.	D пр.	Средняя скорость воздуха в свободном сечении укрытия Vy, м/с	Скорость воздуха в поперечном сечении приточного канала Wпр, м/с	Масса одной секции со стойками, кг.
А4В019000	500	400	150	9000	4500	595	150	175	2300	1220	630	615	1,0	2,08	984,4
-01	650	520	195	11760	5880	749	170	237	2500	1320	710	355	1,03	2,093	1013,5
-02	800	640	240	14480	7240	912	200	280	2800	1460	800	400	1,05	2,094	1210,8
-03	1000	800	300	18100	9050	1140	250	350	3000	1560	900	300	1,0		1289,1

1. Расход удаляемого воздуха рассчитан исходя из действующих норм - 4000 м³/ч на 1м² вытяжной панели. Количество приточного воздуха принято с коэффициентом K=0,5

2. Средняя скорость воздуха в свободном сечении укрытия рассчитана по формуле $V_y = \frac{L_{выт.}}{3600 \cdot 1 \cdot \sqrt{K^2+S^2}}$; оптимальная величина $V_y = 0,8 \div 1,1$ м/с.

3. Скорость воздуха в поперечном сечении приточного канала рассчитана по формуле $W_{пр} = \frac{L_{пр}}{3600 \cdot B_{пр} \cdot L}$; при этом: $W \leq 3,5$ м/с.

СЕРИЯ 5.904-19

Формат	Зона	Поз.	Обозначение	Наименование	Кол.	Примечание
				Документация		
А2			А4В019.000 СБ	Сборочный чертеж		
А3			А4В019.000 Т.О.	Техническое описание		
				Переменные данные для исполнений		
				А4В019.000		
				Сборочные единицы		
А4		1	А4В019.010	Секция	1	
А4		2	А4В019.050	Стойка средняя	1	
А4		3	А4В019.060	Стойка крайняя	2	
				Детали		
Б4		4	А4В019.001	Ограждение 1080-2,6×1914-3,7 Лист Б2,0 ГОСТ 19903-74 1-IV ВСт3 ГОСТ 16523-70	2	31,47 кг.

Изм. Лист N докум. Подп. Дата

А4В019.000

Разраб. Шершакова
Пров. Крупник
Рук. груп. Крупник
Н. контр. Мезлякова
Утв. Сливак

Укрытие компенсационное воздушно-струйное

Лит. И | Лист 1 | Листов 4

Госстрой СССР САНТЕХПРОЕКТ г. Москва

Копировал Формат А4

Формат	Зона	Поз.	Обозначение	Наименование	Кол.	Примечание
				Стандартные изделия		
		5		Болт М16×50.36 ГОСТ 7798-70	8	
		6		Гайка М16.4 ГОСТ 5915-70	24	
		7		Шайба 16.65Г ГОСТ 6402-70	8	
		8		Шайба 16.01 ГОСТ 11371-78	8	
		9		Шпилька 2 М16×300 ВСт3пс2 ГОСТ 24379.1-80	8	
				А4В019.000-01		
				Сборочные единицы		
А4		1	А4В019.010-01	Секция	1	
А4		2	А4В019.050-01	Стойка средняя	1	
А4		3	А4В019.060-01	Стойка крайняя	2	
				Детали		
Б4		4	А4В019.002	Ограждение 1280-3,1×1914-3,7 Лист Б2,0 ГОСТ 19903-74 1-IV ВСт3 ГОСТ 16523-70	2	40,75 кг.
				Стандартные изделия		
		5		Болт М16×50.36 ГОСТ 7798-70	8	
		6		Гайка М16.4 ГОСТ 5915-70	24	
		7		Шайба 16.65Г ГОСТ 6402-70	8	
		8		Шайба 16.01 ГОСТ 11371-78	8	

Изм. Лист N докум. Подп. Дата

А4В019.000

Лист 2

Копировал Формат А4

Формат	Зона	Поз.	Обозначение	Наименование	Кол.	Примечание
		9		Шпилька 2 М16×300 ВСт3пс2 ГОСТ 24379.1-80	8	
				А4В019.000-02		
				Сборочные единицы		
А4		1	А4В019.010-02	Секция	1	
А4		2	А4В019.050-02	Стойка средняя	1	
А4		3	А4В019.060-02	Стойка крайняя	2	
				Детали		
Б4		4	А4В019.003	Ограждение 1480-3,7×1914-3,7 Лист Б2,0 ГОСТ 19903-74 1-IV ВСт3 ГОСТ 16523-70	2	47,12 кг.
				Стандартные изделия		
		5		Болт М20×50.36 ГОСТ 7798-70	8	
		6		Гайка М20.4 ГОСТ 5915-70	24	
		7		Шайба 20.65Г ГОСТ 6402-70	8	
		8		Шайба 20.01 ГОСТ 11371-78	8	
		9		Шпилька 2.М20×400 ВСт3пс2 ГОСТ 24379.1-80	8	

Изм. Лист N докум. Подп. Дата

А4В019.000

Лист 3

Копировал Формат А4

Формат	Зона	Поз.	Обозначение	Наименование	Кол.	Примечание
				А4В019.000-03		
				Сборочные единицы		
А4		1	А4В019.010-03	Секция	1	
А4		2	А4В019.050-03	Стойка средняя	1	
А4		3	А4В019.060-03	Стойка крайняя	2	
				Детали		
Б4		4	А4В019.004	Ограждение 1680-3,7×1914-3,7 Лист Б2,0 ГОСТ 19903-74 1-IV ВСт3 ГОСТ 16523-70	2	53,5 кг.
				Стандартные изделия		
		5		Болт М20×50.36 ГОСТ 7798-70	8	
		6		Гайка М20.4 ГОСТ 5915-70	24	
		7		Шайба 20.65Г ГОСТ 6402-70	8	
		8		Шайба 20.01 ГОСТ 11371-78	8	
		9		Шпилька 2.М20×400 ВСт3пс2 ГОСТ 24379.1-80	8	

Изм. Лист N докум. Подп. Дата

А4В019.000

Лист 4

Копировал Формат А4

Серия 5904-19

Инв. N подл. | Подп. и дата | Взам. инв. N | Инв. N дубл. | Подп. и дата

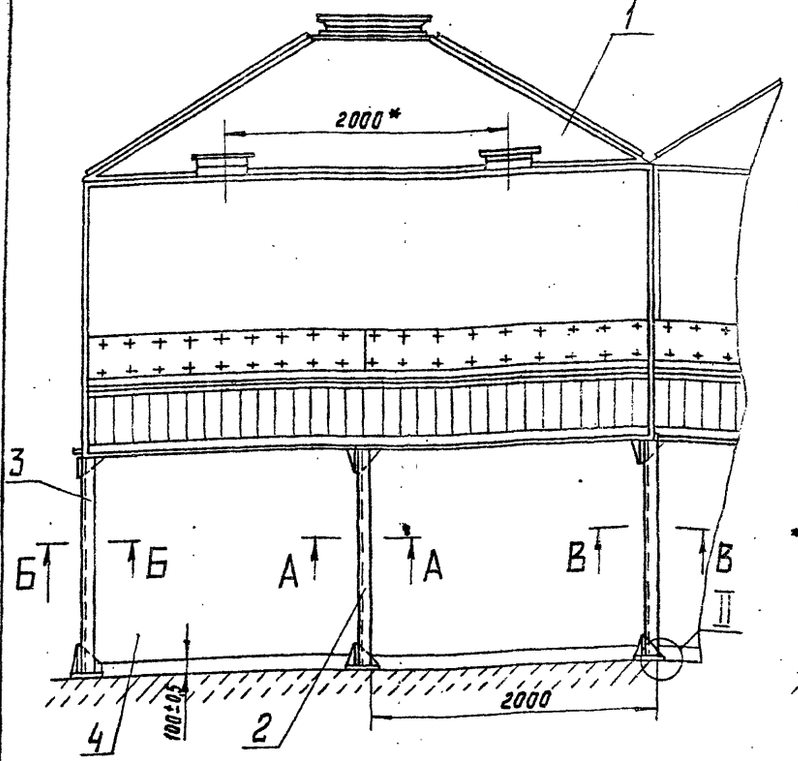

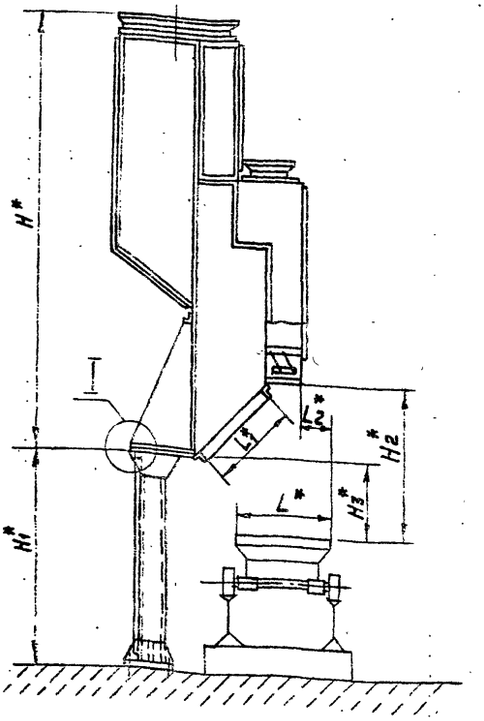

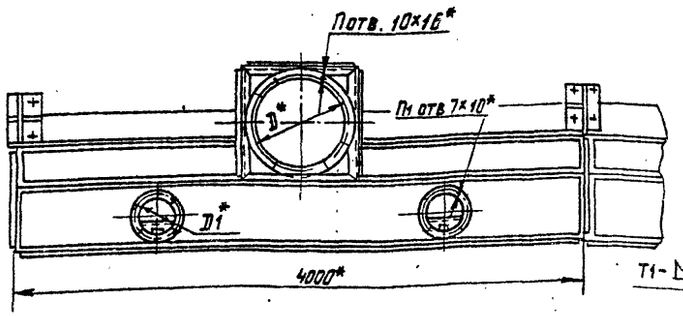

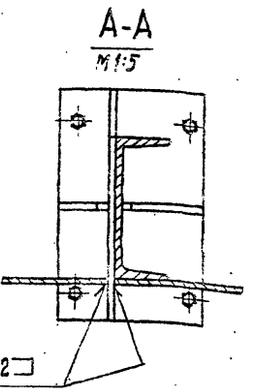

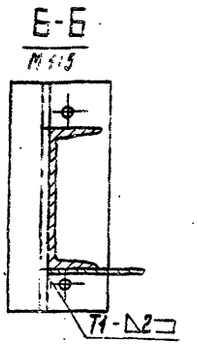

Обозначение	Размеры, мм									Кол, шт.		Масса, кг
	L*	L1*	L2*	H*	H1*	H2*	H3*	D*	D1*	П	Пi	
А4В019 000	500	486	175	2300	1240	595	150	630	315	12	8	984,44
-01	650	655	237	2500	1440	749	170	710	355			1043,54
-02	800	825	280	2800	1640	912	200	800	400		10	1210,80
-03	1000	1051	350	3000	1840	1140	250	900	500	16		1289,16

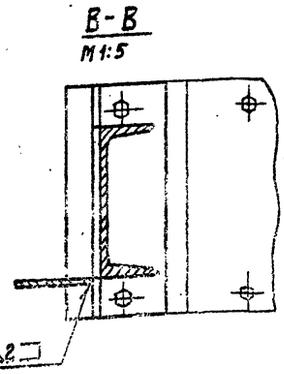

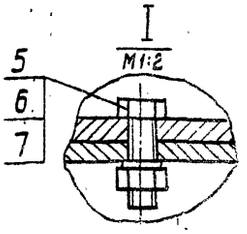

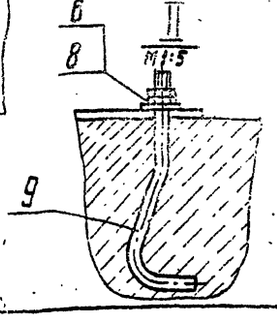

1.* Размеры для справок

2. Сварные швы по ГОСТ 5264-80

				А4В019.000СБ			
Изм.	Лист	№ докум.	Подп.	Дата	Укрытие компенсационное воздушно-струйное	Лист	Масса	Масштаб
Разраб.		Шершакова				И	Смотри табл.	—
Провер.		Крупник				Лист	Листов 3	
Рук. груп.		Крупник					Госстрой СССР САНТЕХПРОЕКТ г. Москва	
Гл. спец.		Вайнберг						
Н. контр.		Мерзлякова						
Утв.		Сивак.						

Копировал

Формат А2

Серия 5.904-19

Инв. № подл. | Подп. и дата | Взам. инв. № | Инв. № дубл. | Подп. и дата

Формат	Зона	Поз.	Обозначение	Наименование	Кол.	Примечание
				Документация		
А2			А4В019.010СБ	Сборочный чертеж		
				Стандартные изделия		
		1		Болт М8×14.36 ГОСТ 7798-70	32	
		2		Болт М8×20.36 ГОСТ 7798-70	40	
		3		Гайка М8.4 ГОСТ 5915-70	40	
		4		Шайба 8.65 ГОСТ 6402-70	40	
				Детали		
А4		5	А4В019.009	Лист	8	
				Переменные данные для исполнений		
				А4В019.010		
				Сборочные единицы		
А4		6	А4В019.020	Корпус	1	
А4		7	А4В019.030	Решетка	2	
А4		8	А4В019.040	Лопатка	15	
				Детали		
А4		9	А4В019.011	Полоса	15	
А4				**Стандартные изделия**		
		10		Болт М10×25.36 ГОСТ 7798-70	30	

Инв.№ подл. | Подп. и дата | Взам. инв.№ | Инв.№ дубл. | Подп. и дата

Изм.	Лист	№ докум.	Подп.	Дата
Разраб.	Шершнёва			
Пров.	Крупник			
Рук. груп.	Крупник			
Н. контр.	Мерзляков			
Утв.	Сливак			

А4В019.010

Секция

Лит	Лист	Листов
И	1	4

Госстрой СССР САНТЕХПРОЕКТ г. Москва

Копировал Формат А4

Формат	Зона	Поз.	Обозначение	Наименование	Кол.	Примечание
		11		Гайка М10.4 ГОСТ 5915-70	30	
		12		Шайба 10.65Г ГОСТ 6402-70	30	
		13		Шайба 10.02. ГОСТ 11371-78	30	
		14		Шплинт 2×16-001 ГОСТ 397-79	30	
		15		Ось с буртиком 10×20		
				ГОСТ 9650-80	30	
				А4В019.010-01		
				Сборочные единицы		
А4		6	А4В019.020-01	Корпус	1	
А4		7	А4В019.030-01	Решетка	1	
А4		8	А4В019-040	Лопатка	10	
				Детали		
А4		9	А4В019.011	Полоса	15	
				Стандартные изделия		
		10		Болт М10×25.36 ГОСТ 7798-70	30	
		11		Гайка М10.4 ГОСТ 5915-70	30	
		12		Шайба 10.65Г ГОСТ 6402-70	30	
		13		Шайба 10.02 ГОСТ 11371-78	30	
		14		Шплинт 2×15-001 ГОСТ 397-79	30	
		15		Ось с буртиком 10×20		
				ГОСТ 9650-80	30	
				А4В019.010-02		
				Сборочные единицы		
А4		6	А4В019.020-02	Корпус	1	

Инв.№ подл. | Подп. и дата | Взам. инв.№ | Инв.№ дубл. | Подп. и дата

Изм.	Лист	№ докум.	Подп.	Дата

А4В019.010

Лист 2

Копировал Формат А4

Серия 5.904-19

Формат	Зона	Поз.	Обозначение	Наименование	Кол.	Примечание
А4		7	А4В019.030-02	Решетка	2	
А4		8	А4В019.040	Лопатка	15	
				Детали		
А4		9	А4В019.011-01	Полоса	15	
				Стандартные изделия		
		10		Болт М10×25.36 ГОСТ 7798-70	45	
		11		Гайка М10.4 ГОСТ 5915-70	45	
		12		Шайба 10.65Г ГОСТ 6402-70	45	
		13		Шайба 10.02 ГОСТ 11371-78	45	
		14		Шплинт 2×15-001 ГОСТ 397-79	45	
		15		Ось с буртиком 10×20		
				ГОСТ 9650-80	45	
				А4В019.010-03		
				Сборочные единицы		
А4		6	А4В019.020-03	Корпус	1	
А4		7	А4В019.030-03	Решетка	2	
А4		8	А4В019.040	Лопатка	15	
				Детали		
А4		9	А4В019.011	Полоса	15	

Инв.№ подл. | Подп. и дата | Взам. инв.№ | Инв.№ дубл. | Подп. и дата

Изм.	Лист	№ докум.	Подп.	Дата

А4В019.010

Лист 3

Копировал Формат А4

Формат	Зона	Поз.	Обозначение	Наименование	Кол.	Примечание
				Стандартные изделия		
		10		Болт М10×25.36 ГОСТ 7798-70	45	
		11		Гайка М10.4 ГОСТ 5915-70	45	
		12		Шайба 10.65Г ГОСТ 6402-70	45	
		13		Шайба 10.02 ГОСТ 11371-78	45	
		14		Шплинт 2×15-001 ГОСТ 397-79	45	
		15		Ось с буртиком 10×20		
				ГОСТ 9650-80	45	

Инв.№ подл. | Подп. и дата | Взам. инв.№ | Инв.№ дубл. | Подп. и дата

Изм.	Лист	№ докум.	Подп.	Дата

А4В019.010

Лист 4

Копировал Формат А4

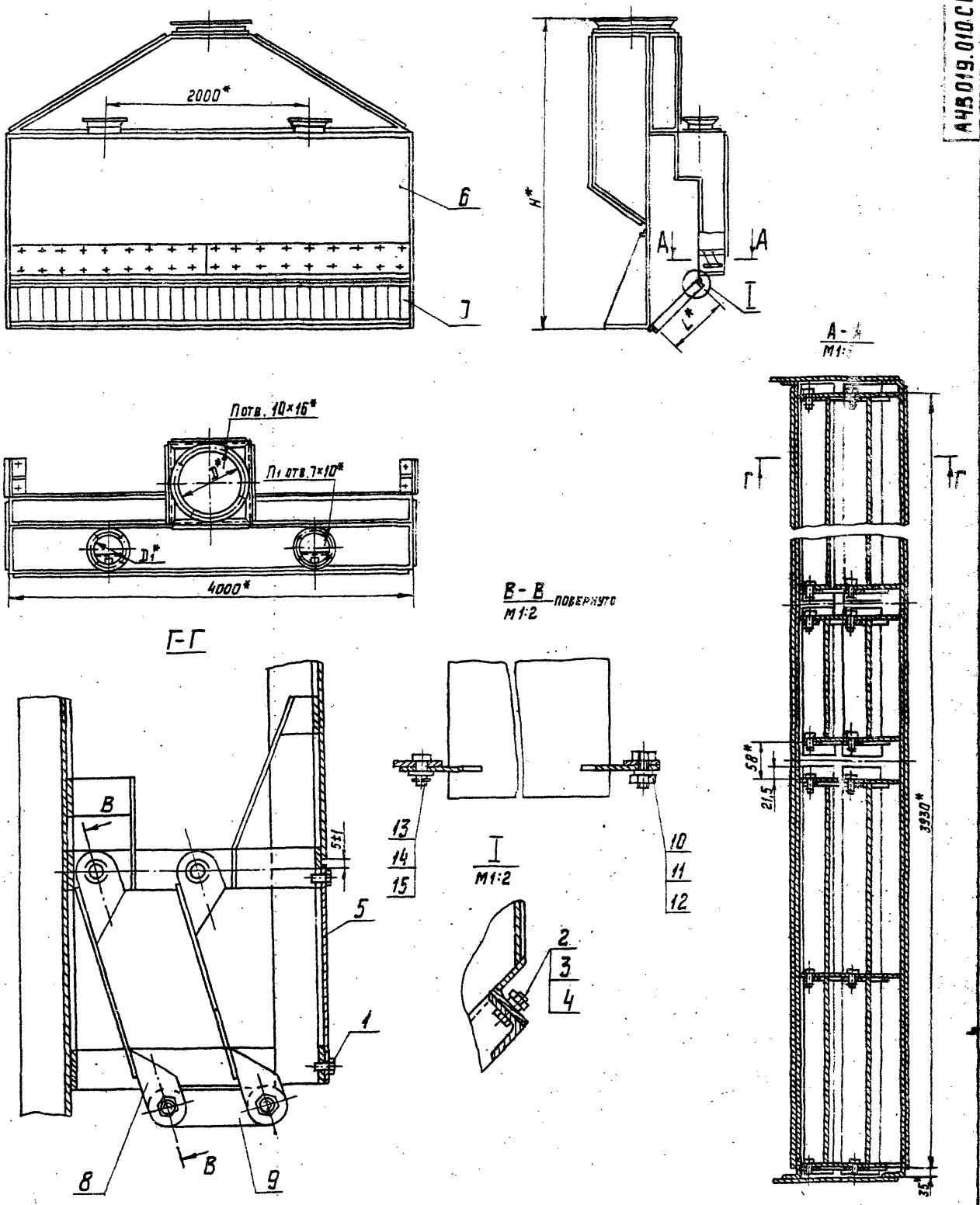

Обозначение	Размеры, мм.				Кол. шт.		Масса кг
	H*	L*	D*	D1*	П	П1	
А4В019.010	2300	486	630	315	12	8	783,23
-01	2500	655	710	355			817,60
-02	2800	825	800	400		10	950,74
-03	3000	1051	900	500	16		1012,11

* Размеры для справок

Изм.	Лист	N докум.	Подп.	Дата	А4В019.010СБ		
Разраб.		Шершакова			Секция	Лит.	Масса	Масшт.
Пров.		Крупник					Смотри трел.	—
Рук. груп.		Крупник				Лист	Листов 1
Гл. спец.		Вайнберг				Госстрой СССР САНТЕХПРОЕКТ г. Москва	
Н. контр.		Мерзлякова					
Утв.		Спивак					

Копировал

Формат А2

Серия 5.904-19

Инв. N подл. | Подп. и дата | Взам. инв. N | Инв. N дубл. | Подп. и дата

Формат	Зона	Поз.	Обозначение	Наименование	Кол.	Примечание
				Документация		
А2			А4В019.000СБ	Сборочный чертеж		
				Детали		
А4		1	А4В019.015	Уголок	2	
Б4		2	А4В019.016	Уголок L=3920-6,6		
				Уголок Б-40×40×4 ГОСТ 8509-72 ВСт3-I ГОСТ 535-79	3	9,48 кг
Б4		3	А4В019.017	Ребро L=3920-6,6		
				Полоса Б-5×30 ГОСТ 103-76 ВСт3-I ГОСТ 535-79	5	4,6 кг
Б4		4	А4В019.018	Уголок L=3920-6,6		
				Уголок Б-32×32×4 ГОСТ 8509-72 ВСт3-I ГОСТ 535-79	2	7,48 кг.
Б4		5	А4В019.019	Ребро L=127-1		
				Полоса Б-5×30 ГОСТ 103-76 ВСт3-I ГОСТ 535-79	3	0,15 кг.
Б4		6	А4В019.021	Лист 100-0,87×376-1,4		
				Лист Б2,0 ГОСТ 19903-74 т-IV ВСт3 ГОСТ 16523-70	5	0,58 кг.
Б4		7	А4В019.022	Лист 100-0,87×371-1,4		
				Лист Б2,0 ГОСТ 19903-74 т-IV ВСт3 ГОСТ 16523-70	5	0,51 кг.
				Переменные данные для исполнений		
				А4В019.020		
				Детали		
А4		8	А4В019.023	Полоса	24	
А4		9	А4В019.024	Полоса	1	
А4		10	А4В019.025	Стенка	2	

Инв. N подл. | Подп. и дата | Взам. инв. N | Инв. N дубл. | Подп. и дата

Изм.	Лист	N докум.	Подп.	Дата
Разраб.		Шершаков		
Пров.		Крупник		
Рук. груп.		Крупник		
Н. контр.		Мерзлякова		
Утв.		Гинзберг		

А4В019.020

Корпус

Лит	Масса	Масштаб
И		

Лист	Листов
1	15

Госстрой СССР Сантехпроект г. Москва

Копировал Формат А4

Формат	Зона	Поз.	Обозначение	Наименование	Кол.	Примечание
А4		11	А4В019.026	Уголок	1	
		12	-01	Уголок	1	
А3		13	А4В019.027	Уголок	1	
		14	-01	Уголок	1	
		15	-02	Уголок	1	
		16	-03	Уголок	1	
Б4		17	А4В019.028	Лист 150-1,4×1700-2,3		
				Лист Б-2,0 ГОСТ 19903-74 т-IV ВСт3 ГОСТ 16523-70	2	1,6 кг.
А4		18	А4В019.029	Уголок	1	
		19	-01	Уголок	1	
А4		20	А4В019.031	Стенка	2	
А4		21	А4В019.032	Лист	1	
А3		22	А4В019.033	Уголок	2	
		23	-01	Уголок	2	
Б4		24	А4В019.034	Лист 220-1,4×3980-6,6		
				Лист Б2,0 ГОСТ 19903-74 т-IV ВСт3 ГОСТ 16523-70	1	14,7 кг.
Б4		25	А4В019.035	Ребро L=486-1,5		
				Уголок Б-40×40×4 ГОСТ 8509-72 ВСт3-I ГОСТ 535-79	3	0,22 кг.
Б4		26	А4В019.036	Стенка 1035-2,6×3980-6,6		
				Лист Б2,0 ГОСТ 19903-74 т-IV ВСт3 ГОСТ 16523-70	1	66,5 кг.
А4		27	А4В019.037	Уголок	1	
		28	-01	Уголок	1	
Б4		29	А4В019.038	Ребро L=3501-1,3		
				Полоса Б-5×30 ГОСТ 103-76 ВСт3-I ГОСТ 535-79	3	0,41 кг
А4		30	А4В019.039	Стенка	1	
А4		31	А4В019.041	Обечайка	2	
		32	-01	Обечайка	1	

Инв. N подл. | Подп. и дата | Взам. инв. N | Инв. N дубл. | Подп. и дата

Изм.	Лист	N докум.	Подп.	Дата

А4В019.020 Лист 2

Копировал Формат А4

Серия 5.904-19

Формат	Зона	Поз.	Обозначение	Наименование	Кол.	Примечание
А4		33	А4В019.042	Уголок	1	
		34	-01	Уголок	1	
Б4		35	А4В019.043	Уголок L=845-2,3		
				Уголок Б-40×40×4 ГОСТ 8509-72 ВСт3-I ГОСТ 535-79	2	2,04 кг.
Б4		36	А4В019.044	Стенка 890-2,3×3980-6,6		
				Лист Б2,0 ГОСТ 19903-74 т-IV ВСт3 ГОСТ 16523-70	1	56,35 кг
Б4		37	А4В019.045	Уголок L=1180-2,5		
				Уголок Б-40×40×4 ГОСТ 8509-72 ВСт3-I ГОСТ 535-79	2	2,85 кг
А4		38	А4В019.046	Стенка	1	
Б4		39	А4В019.047	Ребро L=650-2		
				Полоса Б-4×50 ГОСТ 103-76 ВСт3-I ГОСТ 535-79	1	1,02 кг.
Б4		40	А4В019.048	Стенка 320-1,4×3980-6,6		
				Лист Б2,0 ГОСТ 19903-74 т-IV ВСт3 ГОСТ 16523-70	1	19,93 кг
А4		41	А4В019.049	Плита	1	
А4		42	А4В019.051	Уголок	1	
		43	-01	Уголок	1	
Б4		44	А4В019.052	Ребро L=556-1,75		
				Полоса Б-5×30 ГОСТ 103-76 ВСт3-I ГОСТ 535-79	2	0,65 кг
Б4		45	А4В019.053	Ребро L=521-1,75		
				Полоса Б-5×30 ГОСТ 103-76 ВСт3-I ГОСТ 535-79	2	0,61 кг
Б4		46	А4В019.054	Стойка L=2160-4,4		
				Уголок Б-40×40×4 ГОСТ 8509-72 ВСт3-I ГОСТ 535-79	2	5,22 кг

Инв. N подл. | Подп. и дата | Взам. инв. N | Инв. N дубл. | Подп. и дата

Изм.	Лист	N докум.	Подп.	Дата

А4В019.020 Лист 3

Копировал Формат А4

Формат	Зона	Поз.	Обозначение	Наименование	Кол.	Примечание
А4		47	А4В019.055	Стенка	2	
Б4		48	А4В019.056	Стенка 1105-2,6×1605-2,7		
				Лист Б2,0 ГОСТ 19903-74 т-IV ВСт3 ГОСТ 16523-70	2	28,3 кг
А4		49	А4В019.057	Уголок	1	
		50	-01	Уголок	1	
Б4		51	А4В019.058	Лист 60-0,74×580-1,75		
				Лист Б10,0 ГОСТ 19903-74 ВСт3 ГОСТ 14637-79	2	2,4 кг.
А4		52	А4В019.059	Косынка	4	
Б4		53	А4В019.061	Стенка 217-1,4×650-2		
				Лист Б2,0 ГОСТ 19903-74 т-IV ВСт3 ГОСТ 16523-70	1	2,25 кг.
Б4		54	А4В019.062	Стенка 340-1,4×500-1,75		
				Лист Б2,0 ГОСТ 19903-74 т-IV ВСт3 ГОСТ 16523-70	1	13,6 кг
А4		55	А4В019.063	Уголок	2	
Б4		56	А4В019.064	Стенка 540-1,75×3940-6,6		
				Лист Б2,0 ГОСТ 19903-74 т-IV ВСт3 ГОСТ 16523-70	1	34,04 кг
А4		57	А4В019.065	Плита	2	
А4		58	А4В019.066	Лист	5	
		59	-01	Лист	5	
А4		60	А4В019.067	Фланец	2	
		61	-04	Фланец	1	
А4		62	А4В019.068	Ребро	20	
А4		63	А4В019.069	Ребро	16	
Б4		64	А4В019.071	Ребро L=43-6,62		
				Полоса Б-5×30 ГОСТ 103-76 ВСт3-I ГОСТ 535-79	20	0,005 кг.

Инв. N подл. | Подп. и дата | Взам. инв. N | Инв. N дубл. | Подп. и дата

Изм.	Лист	N докум.	Подп.	Дата

А4В019.020 Лист 4

Копировал Формат А4

Формат	Зона	Поз.	Обозначение	Наименование	Кол.	Примечание
Б4		65	А4В019.072	Ребро L=106-0,87.		
				Полоса Б-5×30 ГОСТ 103-76 ВСт3-I ГОСТ 535-79	2	0,118кг.
Б4		66	А4В019.073	Ребро; L=650-2		
				Полоса Б-5×30 ГОСТ 103-76 ВСт3-I ГОСТ 535-79	2	0,76кг.
				А4В019.020-01		
				ДЕТАЛИ		
А4		8	А4В019.023-01	Полоса	24	
А4		9	А4В019.024-01	Полоса	1	
А4		10	А4В019.025-01	Стенка	2	
А4		11	А4В019.026-02	Уголок	1	
		12	-03	Уголок	1	
А3		13	А4В019.027-04	Уголок	1	
		14	-05	Уголок	1	
		15	-06	Уголок	1	
		16	-07	Уголок	1	
Б4		17	А4В019.074	Лист 245-1,15×1650-3,7 Лист Б2,0 ГОСТ 19903-74 1-IV ВСт3 ГОСТ 16523-70	2	6,47кг.
А4		18	А4В019.029-02	Уголок	4	
		19	-01	Уголок	2	
А4		20	А4В019.031-01	Стенка	2	
А4		21	А4В019.032-01	Лист	1	
А3		22	А4В019.033-02	Уголок	2	
		23	-03	Уголок	2	

Инв.№ подл. | Подп. и дата | Взам. инв.№ | Инв.№ дубл. | Подп. и дата

Изм. Лист № докум. Подп. Дата

А4В019.020

Лист 5

Копировал Формат А4

Формат	Зона	Поз.	Обозначение	Наименование	Кол.	Примечание
Б4		24	А4В019.075	Лист 243-1,15×3980-6,6 Лист Б2,0 ГОСТ 19903-74 1-IV ВСт3 ГОСТ 16523-70	1	15,6кг.
Б4		25	А4В019.076	Ребро L=655-2		
				Уголок Б-40×40×4 ГОСТ 8509-72 ВСт3-I ГОСТ 535-79	3	1,58кг.
Б4		26	А4В019.077	Стенка 1135-2,6×3980-6,6 Лист Б2,0 ГОСТ 19903-74 1-IV ВСт3 ГОСТ 16523-70	1	72,2кг.
А4		27	А4В019.037-02	Уголок		
		28	-03	Уголок		
Б4		29	А4В019.078	Ребро; L=469-1,75		
				Полоса Б-5×30 ГОСТ 103-76 ВСт3-I ГОСТ 535-79	3	0,55кг.
А4		30	А4В019.039-01	Стенка		
А4		31	А4В019.041-02	Обечайка	2	
		32	-03	Обечайка	1	
А4		33	А4В019.042-02	Уголок	1	
		34	-03	Уголок	1	
Б4		35	А4В019.079	Уголок L=930-2,3		
				Уголок Б-40×40×4 ГОСТ 8509-72 ВСт3-I ГОСТ 535-79	2	2,25кг.
Б4		36	А4В019.081	Стенка 885-2,3×3980-6,6 Лист Б2,0 ГОСТ 19903-74 1-IV ВСт3 ГОСТ 16523-70	1	56,3кг.
Б4		37	А4В019.082	Уголок L=1280-2,1		
				Уголок Б-40×40×4 ГОСТ 8509-72 ВСт3-I ГОСТ 535-79	2	3,09кг.
А4		38	А4В019.046-01	Стенка	1	
Б4		39	А4В019.083	Ребро; L=730-2		
				Полоса Б-4×50 ГОСТ 103-76 ВСт3-I ГОСТ 535-79	1	1,24кг.

Инв.№ подл. | Подп. и дата | Взам. инв.№ | Инв.№ дубл. | Подп. и дата

Изм. Лист № докум. Подп. Дата

А4В019.020

Лист 6

Копировал Формат А4

Серия 5.904-19

Формат	Зона	Поз.	Обозначение	Наименование	Кол.	Примечание
Б4		40	А4В019.084	Стенка 439-1,85×3980-6,6 Лист Б2,0 ГОСТ 19903-74 1-IV ВСт3 ГОСТ 16523-70	1	27,95кг.
А4		41	А4В019.049	Плита	1	
А4		42	А4В019.051-02	Уголок	1	
		43	-03	Уголок	1	
Б4		44	А4В019.085	Ребро L=626-1,75		
				Полоса Б-5×30 ГОСТ 103-76 ВСт3-I ГОСТ 535-79	2	0,73кг.
Б4		45	А4В019.086	Ребро; L=485-1,55		
				Полоса Б-5×30 ГОСТ 103-76 ВСт3-I ГОСТ 535-79	2	0,57кг.
Б4		46	А4В019.087	Стойка L=2380-4,4		
				Уголок Б-40×40×4 ГОСТ 8509-72 ВСт3-I ГОСТ 535-79	2	5,71кг.
А4		47	А4В019.055-01	Стенка	2	
Б4		48	А4В019.088	Стенка 1239-6,6×1565-3,1 Лист Б2,0 ГОСТ 19903-74 1-IV ВСт3 ГОСТ 16523-70	2	30,86кг.
А4		49	А4В019.057-02	Уголок	1	
		50	-03	Уголок	1	
Б4		51	А4В019.089	Лист 60-0,74×600-1,75 Лист Б10 ГОСТ 19903-74 ВСт3 ГОСТ 14637-79	2	2,88кг.
А4		52	А4В019.058-01	Косынка	4	
Б4		53	А4В019.091	Стенка 225-1,15×130-2 Лист Б2,0 ГОСТ 19903-74 1-IV ВСт3 ГОСТ 16523-70	1	2,02кг.
Б4		54	А4В019.092	Стенка 340-4,4×600-2 Лист Б2,0 ГОСТ 19903-74 1-IV ВСт3 ГОСТ 16523-70	1	16,32кг.
А4		55	А4В019.063-01	Уголок	4	

Инв.№ подл. | Подп. и дата | Взам. инв.№ | Инв.№ дубл. | Подп. и дата

Изм. Лист № докум. Подп. Дата

А4В019.020

Лист 7

Копировал Формат А4

Формат	Зона	Поз.	Обозначение	Наименование	Кол.	Примечание
Б4		56	А4В019.093	Стенка 640-2×3940-6,6 Лист Б2,0 ГОСТ 19903-74 1-IV ВСт3 ГОСТ 16523-70	1	40,34кг.
А4		57	А4В019.065	Плита	2	
А4		58	А4В019.066-02	Лист	6	
		59	-03	Лист	5	
А4		60	А4В019.067-01	Фланец	2	
		61	-05	Фланец	1	
А4		62	А4В019.068	Ребро	20	
А4		63	А4В019.069-01	Ребро	15	
Б4		64	А4В019.071	Ребро L=43-0,62		
				Полоса Б-5×30 ГОСТ 103-76 ВСт3-I ГОСТ 535-79	20	0,85кг.
Б4		65	А4В019.094	Ребро L=151-1		
				Полоса Б-5×30 ГОСТ 103-76 ВСт3-I ГОСТ 535-79	2	0,17кг.
Б4		66	А4В019.095	Ребро; L=730-2		
				Полоса Б-5×30 ГОСТ 103-76 ВСт3-I ГОСТ 535-79	1	0,86кг.
				А4В019.020-02		
				ДЕТАЛИ		
А4		8	А4В019.023-02	Полоса	24	
А4		9	А4В019.024-02	Полоса	1	
А4		10	А4В019.025-02	Стенка	2	
А4		11	А4В019.026-02	Уголок	1	
		12	-05	Уголок	1	
А4		13	А4В019.027-08	Уголок	1	
		14	-09	Уголок	1	
		15	-10	Уголок	1	
		16	-11	Уголок	1	

Инв.№ подл. | Подп. и дата | Взам. инв.№ | Инв.№ дубл. | Подп. и дата

Изм. Лист № докум. Подп. Дата

А4В019.020

Лист 8

Копировал Формат А4

Формат	Зона	Поз.	Обозначение	Наименование	Кол.	Примечание
Б4		17	А4В019.096	Лист 320-1,4×1930-3,7		
				Лист 62,0 ГОСТ 19903-74 / 1-IVВСт3 ГОСТ16523-70	2	5,9кг
А4		18	А4В019.029-03	Уголок	4	
		19	-01	Уголок	2	
А4		20	А4В019.031-02	Стенка	2	
А4		21	А4В019.032-02	Лист	1	
А3		22	А4В019.033-04	Уголок	2	
		23	-05	Уголок	2	
Б4		24	А4В019.097	Лист 288-1,3×3980-6,6		
				Лист 62,0 ГОСТ 19903-74 / 1-IVВСт3 ГОСТ16523-70	1	17,34кг
Б4		25	А4В019.058	Ребро L=825-2,3		
				Уголок Б-40×40×4 ГОСТ 8509-72 / ВСт3-I ГОСТ 535-79	3	2,0кг
Б4		26	А4В019.099	Стенка 1285-3,1×3980-6,6		
				Лист 62,0 ГОСТ 19903-74 / 1-IVВСт3 ГОСТ16523-70	1	81,82кг
А4		27	А4В019.037-04	Уголок	1	
		28	-05	Уголок	1	
Б4		29	А4В019.101	Ребро L=572-1.75		
				Полоса Б-5×30 ГОСТ 103-76 / ВСт3-I ГОСТ 535-79	3	0,6кг
Б4		30	А4В019.039-02	Стенка	1	
А4		31	А4В019.041-04	Обечайка	2	
		32	-05	Обечайка	1	
А4		33	А4В019.042-04	Уголок	1	
		34	-05	Уголок	1	
Б4		35	А4В019.102	Уголок L=1050-2,5		
				Уголок Б-40×40×4 ГОСТ 8509-72 / ВСт3-I ГОСТ 535-79	2	2,56кг

Инв.№ подл. | Подп. и дата | Взам. инв.№ | Инв.№ дубл. | Подп. и дата

Изм. Лист № докум. Подп. Дата

А4В019.020

Лист 9

Копировал Формат А4

Формат	Зона	Поз.	Обозначение	Наименование	Кол.	Примечание
Б4		36	А4В019.103	Стенка 935-2,3×3980-6,6		
				Лист 62,0 ГОСТ 19903-74 / 1-IVВСт3 ГОСТ16523-70	1	51,6кг
Б4		37	А4В019.104	Уголок L=1420-2,1		
				Уголок Б-40×40×4 ГОСТ 8509-72 / ВСт3-I ГОСТ 535-79	2	3,4кг
А4		38	А4В019.046-02	Стенка	1	
Б4		39	А4В019.105	Ребро L=820-2,3		
				Полоса 4×50 ГОСТ 103-76 / ВСт3-I ГОСТ 535-79	1	1,2кг
Б4		40	А4В019.106	Стенка 542-1,75×3980-6,6		
				Лист 62,0 ГОСТ 19903-74 / 1-IVВСт3 ГОСТ16523-70	1	34,3кг
Б4		41	А4В019.049-01	Плита	1	
А4		42	А4В019.051-04	Уголок	1	
		43	-05	Уголок	1	
Б4		44	А4В019.107	Ребро L=596-1,75		
				Полоса Б-5×30 ГОСТ 103-76 / ВСт3-I ГОСТ 535-79	2	0,7кг
Б4		45	А4В019.108	Ребро L=688-2		
				Полоса Б-5×30 ГОСТ 103-76 / ВСт3-I ГОСТ 535-79	2	0,8кг
Б4		46	А4В019.109	Стойка L=2660-5,4		
				Уголок Б-40×40×4 ГОСТ 8509-72 / ВСт3-I ГОСТ 535-79	2	6,4кг
А4		47	А4В019.055-02	Стенка	2	
Б4		48	А4В019.111	Стенка 1312-3,1×1520-3,1		
				Лист 62,0 ГОСТ 19903-74 / 1-IVВСт3 ГОСТ16523-70	2	31,9кг
А4		49	А4В019.057-04	Уголок	1	
		50	-05	Уголок	1	

Инв.№ подл. | Подп. и дата | Взам. инв.№ | Инв.№ дубл. | Подп. и дата

Изм. Лист № докум. Подп. Дата

А4В019.020

Лист 10

Копировал Формат А4

Серия 5.904-19

Формат	Зона	Поз.	Обозначение	Наименование	Кол.	Примечание
Б4		51	А4В019.112	Лист 60-2,74×800-2,3		
				Лист 610 ГОСТ 19903-74 / ВСт3 ГОСТ14637-79	2	3,84кг
А4		52	А4В019.059-02	Косынка	4	
Б4		53	А4В019.113	Стенка 210-1,15×820-2,3		
				Лист 62,0 ГОСТ 19903-74 / 1-IVВСт3 ГОСТ16523-70	1	2,75кг
Б4		54	А4В019.114	Стенка 340-1,4×800-2,3		
				Лист 610 ГОСТ 19903-74 / ВСт3 ГОСТ 14637-79	1	21,16кг
А4		55	А4В019.063-02	Уголок	1	
Б4		56	А4В019.115	Стенка 840-2,3×3980-6,6		
				Лист 62,0 ГОСТ 19903-74 / 1-IVВСт3 ГОСТ16523-70	1	53,0кг
А4		57	А4В019.065-01	Плита	2	
А4		58	А4В019.066-04	Лист	5	
		59	-05	Лист	5	
А4		60	А4В019.067-02	Фланец	2	
		61	-06	Фланец	1	
А4		62	А4В019.068-01	Ребро	20	
А4		63	А4В019.069-02	Ребро	15	
Б4		64	А4В019.116	Ребро L=63-0,74		
				Полоса Б-5×30 ГОСТ 103-76 / ВСт3-I ГОСТ 535-79	20	0,07кг
Б4		65	А4В019.117	Ребро L=196-1,15		
				Полоса Б-5×30 ГОСТ 103-76 / ВСт3-I ГОСТ 535-79	2	0,23кг
Б4		66	А4В019.118	Ребро L=800-2,3		
				Полоса Б-5×30 ГОСТ 103-76 / ВСт3-I ГОСТ 535-79	1	0,36кг

Инв.№ подл. | Подп. и дата | Взам. инв.№ | Инв.№ дубл. | Подп. и дата

Изм. Лист № докум. Подп. Дата

А4В019.020

Лист 11

Копировал Формат А4

Формат	Зона	Поз.	Обозначение	Наименование	Кол.	Примечание
				А4В019.020-03		
				Детали		
А4		8	А4В019.023-05	Полоса	24	
А4		9	А4В019.024-03	Полоса	1	
А4		10	А4В019.025-03	Стенка	2	
А4		11	А4В019.026-06	Уголок	1	
		12	-07	Уголок	1	
А3		13	А4В019.027-12	Уголок	1	
		14	-13	Уголок	1	
		15	-14	Уголок	1	
		16	-15	Уголок	1	
Б4		17	А4В019.119	Лист 405-1,55×1546-3,1		
				Лист 62,0 ГОСТ 19903-74 / 1-IVВСт3 ГОСТ16523-70	2	10,01кг
А4		18	А4В019.022-04	Уголок	4	
		19	-01	Уголок	2	
А4		20	А4В019.031-03	Стенка	2	
А4		21	А4В019.032-03	Лист	1	
А3		22	А4В019.033-06	Уголок	2	
		23	-07	Уголок	2	
Б4		24	А4В019.121	Лист 363-1,4×3980-6,6		
				Лист 62,0 ГОСТ 19903-74 / 1-IVВСт3 ГОСТ16523-70	1	25,46кг
Б4		25	А4В019.122	Ребро L=1051-2,2		
				Уголок Б-40×40×4 ГОСТ 8509-72 / ВСт3-I ГОСТ 535-79	2	2,54кг
Б4		26	А4В019.123	Стенка 1375-3,1×3980-6,6		
				Лист 62,0 ГОСТ 19903-74 / 1-IVВСт3 ГОСТ16523-70	1	88,2кг
А4		27	А4В019.067-06	Уголок	1	
		28	-07	Уголок	1	

Инв.№ подл. | Подп. и дата | Взам. инв.№ | Инв.№ дубл. | Подп. и дата

Изм. Лист № докум. Подп. Дата

А4В019.020

Лист 12

Копировал Формат А4

Формат	Зона	Поз.	Обозначение	Наименование	Кол.	Примечание
Б4		29	А4В019.124	Ребро; L=730-2		
				Полоса Б-5×30 ГОСТ 103-76		
				ВСт3-I ГОСТ 535-79	3	0,86 кг.
Б4		30	А4В019.039-03	Стенка	1	
А4		31	А4В019.041-06	Обечайка	2	
		32	-07	Обечайка	1	
А4		33	А4В019042-06	Уголок	1	
		34	-07	Уголок	1	
Б4		35	А4В019.125	Уголок; L=1140-2,6		
				Уголок Б-40×40×4 ГОСТ 8509-72		
				ВСт3-I ГОСТ 535-79	2	2,75 кг.
Б4		36	А4В019.126	Стенка 895-2,3×3980-6,6		
				Лист Б2,0 ГОСТ 19903-74		
				1-IV ВСт3. ГОСТ 16523-70	1	57,0 кг.
Б4		37	А4В019 127	Уголок L=1520-3,1		
				Уголок Б-40×40×4 ГОСТ 8509-72		
				ВСт3-I ГОСТ 535-79	2	3,7 кг.
А4		38	А4В019 046-03	Стенка	1	
Б4		39	А4В019 128	Ребро; L=920-2,3		
				Полоса Б-4×50 ГОСТ 103-76		
				ВСт3-I ГОСТ 535-79	1	1,44 кг.
Б4		40	А4В019.129	Стенка; 700-2×3980-6,6		
				Лист Б2,0 ГОСТ 19903-74		
				1-IV ВСт3 ГОСТ 16523-70	1	44,5 кг.
А4		41	А4В019.049-01	Плита	1	
А4		42	А4В019 051-06	Уголок	1	
		43	-07	Уголок	1	
Б4		44	А4В019 131	Ребро; L=726-2		
				Полоса Б-5×30 ГОСТ 103-76		
				ВСт3-I ГОСТ 535-79	2	0,85 кг.

Инв. № подл. | Подп. и дата | Взам. инв. № | Инв. № дубл. | Подп. и дата

Изм.	Лист	№ докум.	Подп.	Дата	А4В019020	Лист 13

Копировал Формат А4

Формат	Зона	Поз.	Обозначение	Наименование	Кол.	Примечание
Б4		45	А4В019132	Ребро L=836-2,3		
				Полоса Б-5×30 ГОСТ 103-76		
				ВСт3-I ГОСТ 535-79	2	0,97 кг.
Б4		46	А4В019.133	Стойка; L=2560-0,4		
				Полоса Б-5×30 ГОСТ 103-76		
				ВСт3-I ГОСТ 535-79	2	1,16 кг.
А4		47	А4В019.055-03	Стенка	2	
Б4		48	А4В019.154	Стенка; 1590-3,1×1470-3,1		
				Лист Б2,0 ГОСТ 19903-74		
				1-IV ВСт3 ГОСТ 16523-70	2	37,4 кг.
А4		49	А4В019.057-06	Уголок	1	
		50	-07	Уголок	1	
Б4		51	А4В019.116	Лист; 60-0,74×800-2,3		
				Лист Б10,0 ГОСТ 19903-74		
				ВСт3. ГОСТ 14637-79	2	3,84 кг.
А4		52	А4В019.059-02	Косынка	4	
Б4		53	А4В019.135	Стенка 228-1,3×920-2,3		
				Лист Б2,0 ГОСТ 19903-74		
				1-IV ВСт3 ГОСТ 16523-70	1	3,35 кг.
Б4		54	А4В019.114	Стенка: 340-1,4×800-2,3		
				Лист Б10,0 ГОСТ 19903-74		
				ВСт3 ГОСТ 14637-79	1	21,75 кг.
А4		55	А4В019.063-03	Уголок	1	
Б4		56	А4В019.116	Стенка 840-2,3×3940-6,6		
				Лист Б2,0 ГОСТ 19903-74		
				1-IV ВСт3 ГОСТ 16523-70	1	53,0 кг.
А4		57	А4В019.065-01	Плита	2	
А4		58	А4В019.066-06	Лист	5	
		59	-07	Лист	5	
А4		60	А4В019.067-05	Фланец	2	
		61	-07	Фланец	1	
А4		62	А4В019.068-02	Ребро	20	

Инв. № подл. | Подп. и дата | Взам. инв. № | Инв. № дубл. | Подп. и дата

Изм.	Лист	№ докум.	Подп.	Дата	А4В019.020	Лист 14

Копировал Формат А4

Формат	Зона	Поз.	Обозначение	Наименование	Кол.	Примечание
А4		63	А4В019 069-03	Ребро	15	
Б4		64	А4В019 136	Ребро; L=93-0,87		
				Полоса Б-5×30 ГОСТ 103-76		
				ВСт3-I ГОСТ 535-79	20	0,1 кг.
Б4		65	А4В019 137	Ребро; L=256-1,3		
				Полоса Б-5×30 ГОСТ 103-76		
				ВСт3-I ГОСТ 535-79	2	2,97 кг.
Б4		66	А4В019 138	Ребро; L=920-2,3		
				Полоса Б-5×30 ГОСТ 103-76		
				ВСт3-I ГОСТ 535-79	1	1,08 кг.

Серия 5.904-19

Инв. № подл. | Подп. и дата | Взам. инв. № | Инв. № дубл. | Подп. и дата

Изм.	Лист	№ докум.	Подп.	Дата	А4В019.020	Лист 15

Копировал Формат А4

А4В019.015

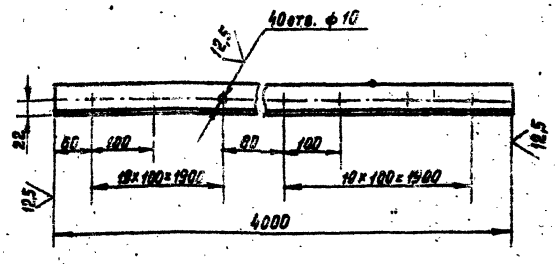

Неуказанные предельные отклонения размеров: $-t_2$; t_2; $\pm t_2$

Инв. № подл. | Подп. и дата | Взам. инв. № | Инв. № дубл. | Подп. и дата

Изм.	Лист	№ докум.	Подп.	Дата	А4В019.015			
Разраб.	Шершакова				Уголок	Лит.	Масса	Масштаб
Пров.	Крупник						9,5	
Рук. груп.	Крупник					Лист	Листов 1	
Н. контр.	Мерзлякова				Уголок Б-40×40×4 ГОСТ 8509-72	ГОССТРОЙ СССР САНТЕХПРОЕКТ г. Москва		
Утв.	Вайнберг				ВСт3-I ГОСТ 535-79			

Копировал Мельникова Формат А4

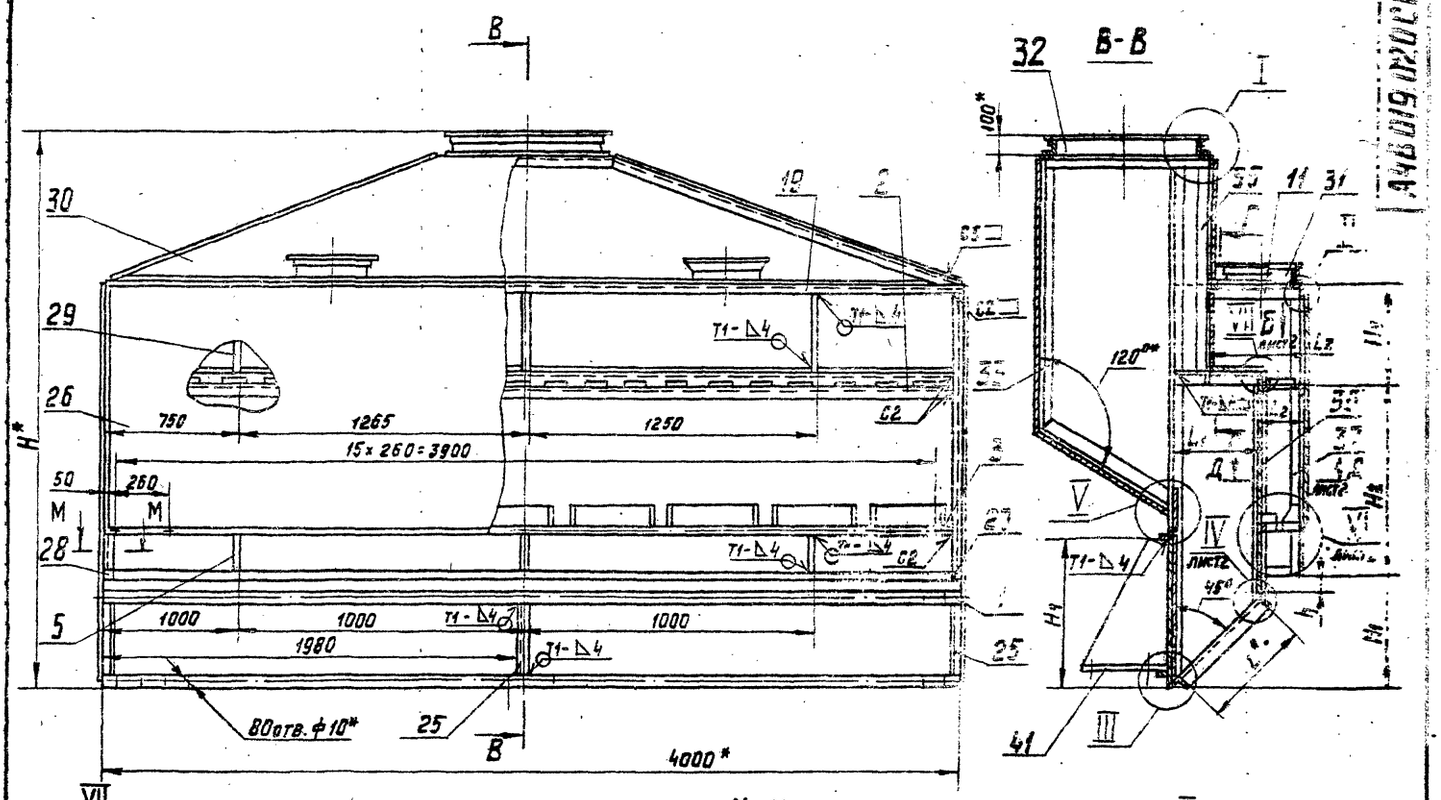

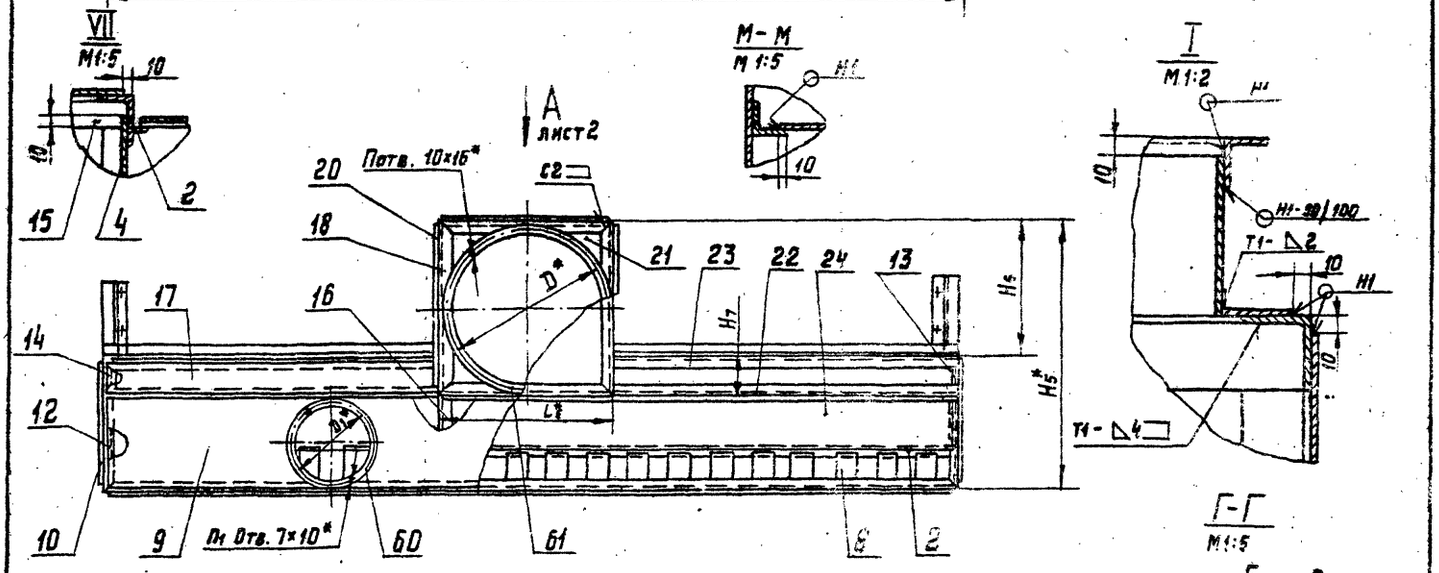

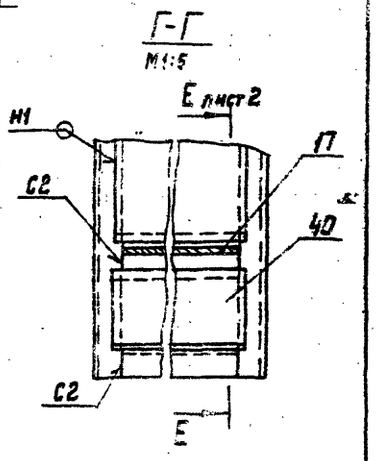

Обозначение	Размеры, мм.																				Кол, шт.		Масса кг
	D*	D1*	H*	H1	H2	H3	H4	H5*	H6	H7	H8	H9	h	L*	L1	L2	L3	L4	L5	L6*	П	П1	
А48019.020	630	315	2300	445	830	390	540	1110	560	770	540	560	45	486	400	150	380	50	60	730	12	8	645,0
-01	710	355	2500	579	811	509	640	1260	545	265	640	630	59	655	520	195	450		70	810			657,8
-02	800	400	2800	712	848	612	840	1440	560	340	840	600	72	825	640	240	540	70	100	900		10	770,5
-03	900	500	3000	890	790	770		1675	575	425		730	90	1051	800	300	675	100	120	1000	16		790,5

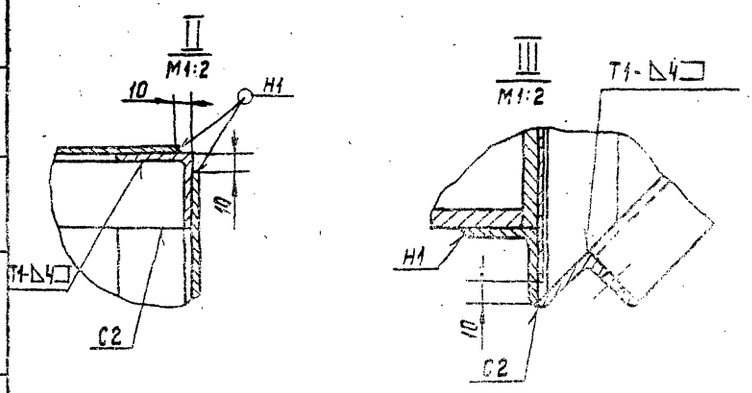

1.* Размеры для справок.

2. Неуказанные предельные отклонения размеров: ± t2/2.

3. Сварные швы по ГОСТ 5264-80

Изм.	Лист	Н докум.	Подп.	Дата	А148019020С5			
Разраб.		Шершакова			Корпус	Лит.	Масса	Масшт.
Пров.		Крупник					Смотри табл.	—
Рук. группы		Крупник				Лист 1	Листов 2	
Гл. спец.		Байнберг				Госстрой СССР САНТЕХПРОЕКТ г. Москва		
Н. контр.		Мерзляковa						
Утв.		Спивак						

Копировал Мез

Формат А2

Серия 5.904-19

Инв. № подл. | Подп. и дата | Взам. инв. № | Инв. № дубл. | Подп. и дата

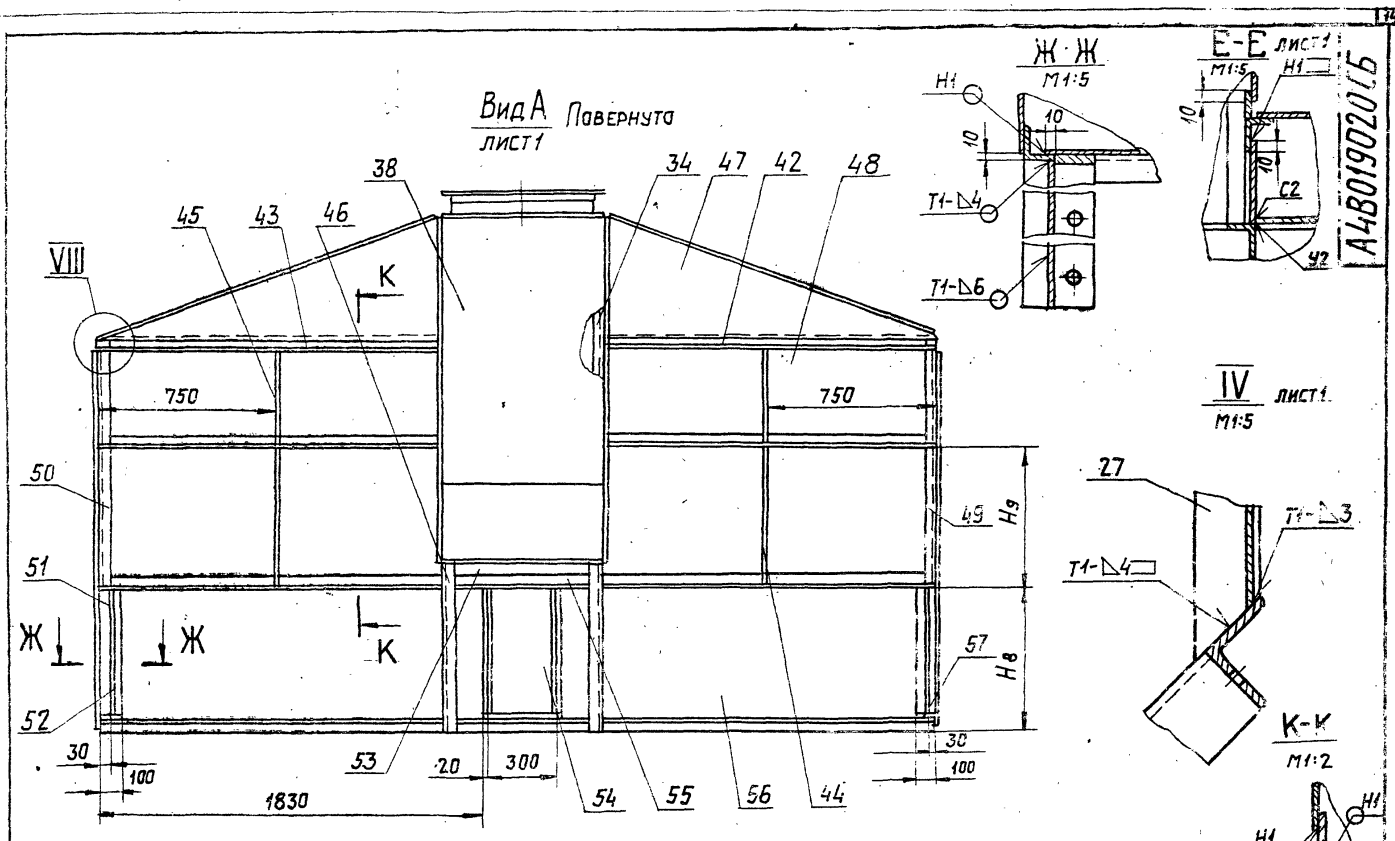

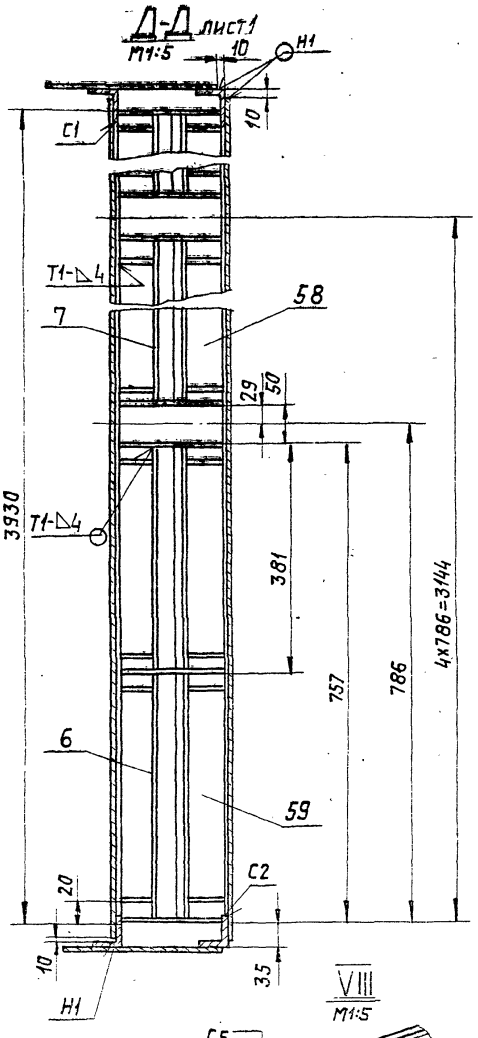

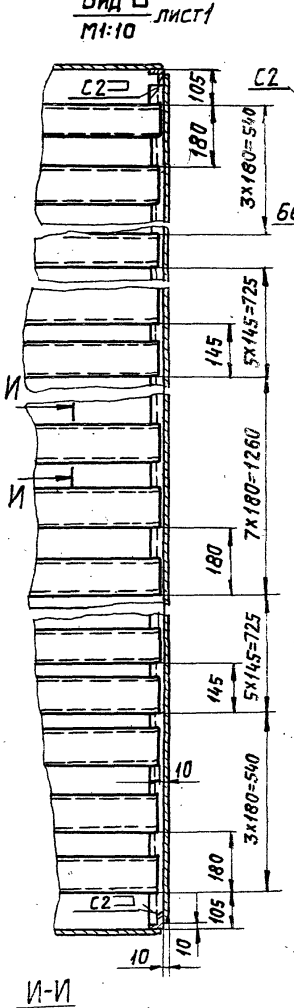

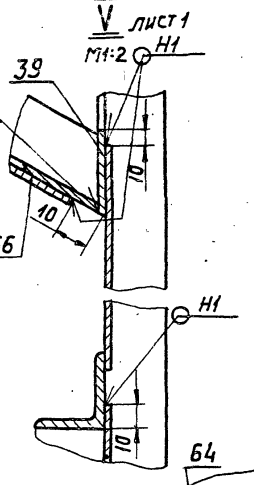

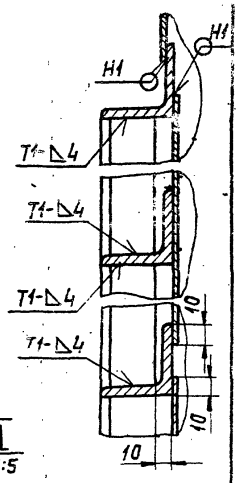

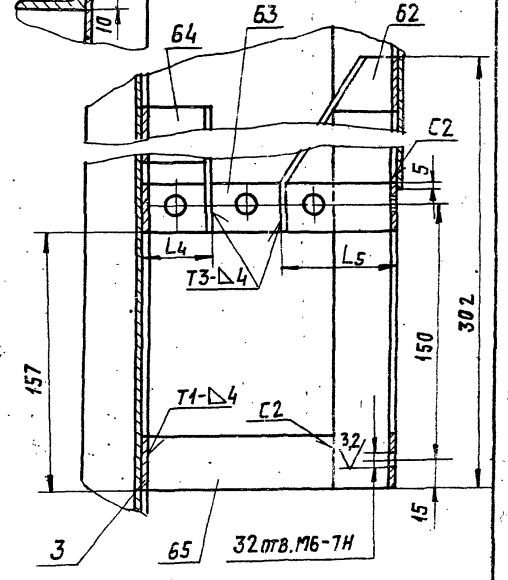

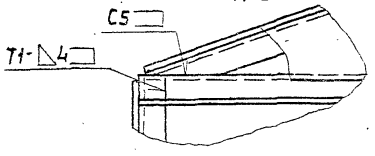

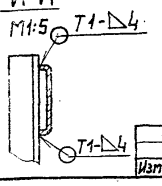

Серия 5.904-19

Инв.№подл. | Подп. и дата | Взам.инв.№ | Инв.№дубл. | Подп. и дата

Изм.	Лист	№докум.	Подп.	Дата	А14В019.020СБ	Лист 2

Копировал: | Формат

А4В019.149

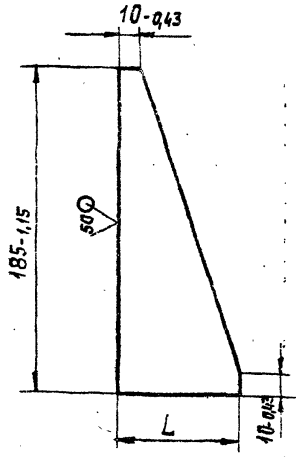

Обозначение	L, мм	Масса, кг
А4В019.149	69-0,74	0,53
—01	116-0,87	0,95
—02	82-0,87	0,69

А4В019.149

Косынка

Лит. И | Масса: Смотри табл. | Масшт. —

Лист | Листов 1

Лист Б10,0 ГОСТ 19903-74 / ВСт3 ГОСТ 14637-79

Госстрой СССР САНТЕХПРОЕКТ г. Москва

Копировал | Формат А4

А4В019.151

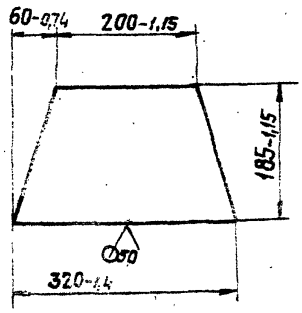

А4В019.151

Косынка

Лит. И | Масса: Смотри табл. | Масшт. —

Лист | Листов 1

Лист Б10,0 ГОСТ 19903-74 / ВСт3 ГОСТ 14637-79

Госстрой СССР САНТЕХПРОЕКТ г. Москва

Копировал | Формат А4

А4В019.009

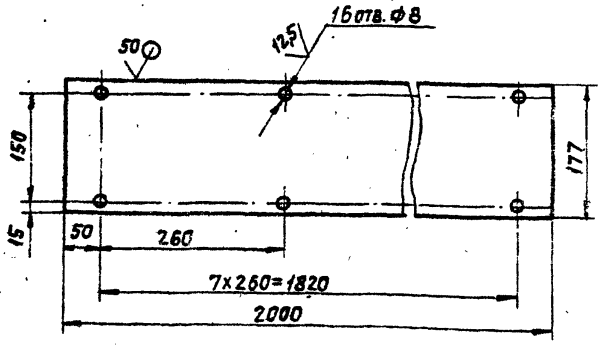

Неуказанные предельные отклонения размеров: $\pm t_2/2$

Серия 5.904-19

А4В019.009

Лист

Лит. И | Масса: 5,6г | Масшт. 1:5

Лист | Листов 1

Лист Б2,0 ГОСТ 19903-74 / 4-IV ВСт3 ГОСТ 16523-70

Госстрой СССР САНТЕХПРОЕКТ г. Москва

Копировал | Формат А4

А4В019.011

Рис.1

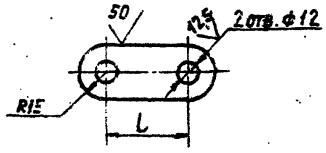

Рис.2

Остальное см. рис.1

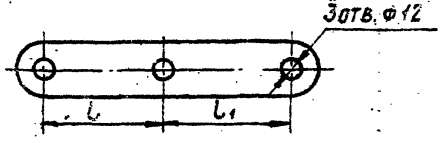

Обозначение	Рис.	Размеры, мм L	Размеры, мм L1	Масса, кг
А4В019.011	1	45	—	0,09
—01	1	80	—	0,13
—02	2	70	70	0,16
—03	2	95	90	0,26

Неуказанные предельные отклонения размеров: $\pm t_2/2$

А4В019.011

Полоса

Лит. И | Масса: Смотри табл. | Масшт. —

Лист | Листов 1

Полоса Б-5х30 ГОСТ 103-75 / ВСт3 ГОСТ 535-79

Госстрой СССР САНТЕХПРОЕКТ г. Москва

Копировал | Формат А4

А4В019.024

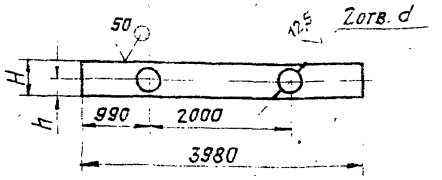

Обозначение	Размеры, мм			Масса, кг
	H	h	d	
А4В019.024	340	170	317	19,14
—01	410	205	357	22,9
—02	500	250	402	29,8
—03	635	317,5	502	40,15

Неуказанные предельные отклонения размеров: $+t_2; -t_2; \pm t_2/2$

Изм.	Лист	№ докум.	Подп.	Дата
Разраб.		Шершакова		
Пров.		Крупник		
Рук. груп.		Крупник		
Н. контр.		Мерзлякова		
Утв.		Вайнберг		

А4В019.024

Полоса

Лит. И | Масса смотри табл. | Масшт. —

Лист | Листов 1

Лист Б2,0 ГОСТ 19903-74 / 1-IV В Ст3 ГОСТ 16523-70

Госстрой СССР САНТЕХПРОЕКТ г. Москва

Копировал: Формат А4

Инв. № подл. | Подп. и дата | Взам. инв. № | Инв. № дубл. | Подп. и дата

А4В019.023

50

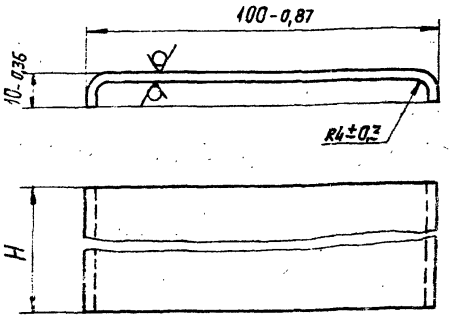

Обозначение	H	Масса, кг
А4В019.023	130-1	0,34
—01	175-1	0,42
—02	220-1,15	0,50
—03	280-1,3	0,88

Изм.	Лист	№ докум.	Подп.	Дата
Разраб.		Шершакова		
Пров.		Крупник		
Рук. гр.		Крупник		
Н. контр.		Мерзлякова		
Утв.		Вайнберг		

А4В019.023

Полоса

Лит. И | Масса смотри табл. | Масштаб —

Лист | Листов 1

Лист Б3,0 ГОСТ 19903-74 / 1-IV В Ст3 ГОСТ 16523-70

Госстрой СССР САНТЕХПРОЕКТ г. Москва

Копировал: Формат А4

Инв. № подл. | Подп. и дата | Взам. инв. № | Инв. № дубл. | Подп. и дата

А4В019.025

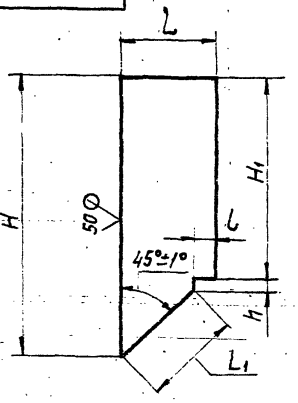

Обозначение	Размеры, мм						Масса, кг
	H	H1	h	L	L1	l	
А4В019.025	1655	1200	55	530	566	140	11,80
—01	1879	1300	69	695	735	185	16,78
—02	2162	1440	82	860	905	230	23,90
—03	2440	1540	100	1080	1131	290	33,01

Неуказанные предельные отклонения размеров: $-t_2; \pm t_2/2$

Изм.	Лист	№ докум.	Подп.	Дата
Разраб.		Шершакова		
Пров.		Крупник		
Рук. груп.		Крупник		
Н. контр.		Мерзлякова		
Утв.		Вайнберг		

А4В019.025

Стенка

Лит. И | Масса смотри табл. | Масштаб —

Лист | Листов 1

Лист Б2,0 ГОСТ 19903-74 / 1-IV В Ст3 ГОСТ 16523-70

Госстрой СССР САНТЕХПРОЕКТ г. Москва

Копировал: Формат А4

Серия 5.904-19

Инв. № подл. | Подп. и дата | Взам. инв. № | Инв. № дубл. | Подп. и дата

А4В019.026

50

Рис. 1

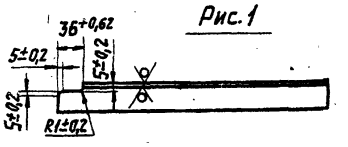

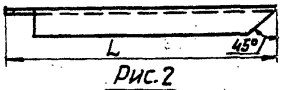

Рис. 2

Остальное см. рис. 1

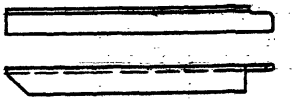

Обозначение	Рис.	L, мм	Масса, кг
А4В019.026	1	380-1,4	0,91
—01	2		
—02	1	450-1,55	1,07
—03	2		
—04	1	540-1,75	1,20
—05	2		
—06	1	675-2	1,63
—07	2		

Изм.	Лист	№ докум.	Подп.	Дата
Разраб.		Шершакова		
Пров.		Крупник		
Рук. гр.		Крупник		
Н. контр.		Мерзлякова		
Утв.		Вайнберг		

А4В019.026

Уголок

Лит. И | Масса смотри табл. | Масштаб —

Лист | Листов 1

Уголок Б-40х40х4 ГОСТ 8509-72 / В Ст3-I ГОСТ 535-79

Госстрой СССР САНТЕХПРОЕКТ г. Москва

Копировал: Формат А4

Инв. № подл. | Подп. и дата | Взам. инв. № | Инв. № дубл. | Подп. и дата

А4В019.027

Рис.1

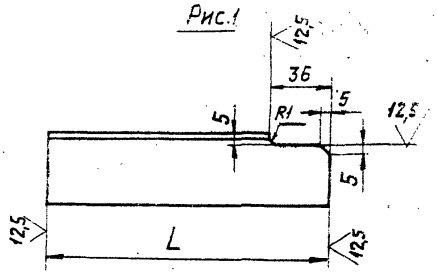

Рис. 2

Остальное см. рис.1

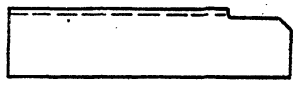

Обозначение	Рис.	L, мм	Масса, кг
А4В019.027	1	162	0,38
-01	2		
-02	1	170	0,40
-03	2		
-04	1	257	0,61
-05	2		
-06	1	265	0,63
-07	2		
-08	1	332	0,80
-09	2		
-10	1	340	0,82
-11	2		
-12	1	417	1,00
-13	2		
-14	1	425	1,02
-15	2		

Неуказанные предельные отклонения размеров: $\pm t_2$, $\pm t_2/2$

Взам. инв. № | Инв. № дубл. | Подп. и дата

Изм.	Лист	№ докум.	Подп.	Дата	А4В019.027
Разраб.		Шершакова			Уголок
Пров.		Крупник			
Рук. гр.		Крупник			
Н. контр.		Мерзлякова			Уголок Б-40х40х4 ГОСТ 8509-72 / В Ст3-1 ГОСТ 535-79
Утв.		Вайнберг			

Лит. И | Масса: смотри табл. | Масштаб: —

Лист | Листов 1

Госстрой СССР САНТЕХПРОЕКТ г. Москва

Копировал | Формат А3

А4В019.033

Рис.1

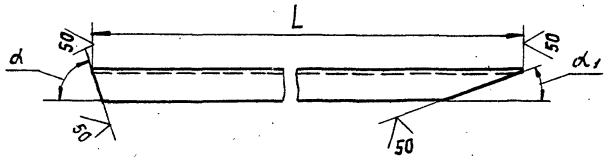

Обозначение	Рис.	L, мм	α°	α,1°	Масса, кг
А4В019.033	1	1720-3,7	71°50'	18°10'	4,00
-01					
-02	2	1567-3,1	72°30'	17°30'	4,11
-03					
-04	1	1667-3,7	71°10'	18°50'	4,35
-05					
-06	2	1560-3,1	73°10'	16°50'	4,10
-07					

Рис. 2

Остальное см. рис.1

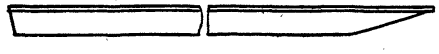

Серия 5.904-19

Взам. инв. № | Инв. № дубл. | Подп. и дата

Изм.	Лист	№ докум.	Подп.	Дата	А4В019.033
Разраб.		Шершакова			Уголок
Пров.		Крупник			
Рук. груп.		Крупник			
Н. контр.		Мерзлякова			Уголок Б-40х40х4 ГОСТ 8509-72 / В Ст3-1 ГОСТ 535-79
Утв.		Вайнберг			

Лит. И | Масса: смотри табл. | Масштаб: —

Лист | Листов 1

Госстрой СССР САНТЕХПРОЕКТ г. Москва

Копировал | Формат А3

4480.19.029

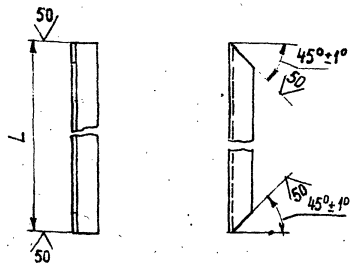

Обозначение	L, мм	Масса, кг
А4В019 029	730-2	1,75
-01	4000-8	9,68
-02	810-2,3	1,96
-03	900-2,3	2,17
-04	1000-2,6	2,42

А4В019.029

Уголок

Лит. И | Масса: см. табл. | Масштаб: —

Лист | Листов 1

Уголок Б-40х40х4 ГОСТ 8509-72 / ВСт3-Т ГОСТ 535-79

Госстрой СССР Сантехпроект г. Москва

Разраб. Шершакова; Пров. Крупник; Рук.гр. Крупник; Н.контр. Мерзлякова; Утв. Вайнберг; Изм. Лист № докум. Подп. Дата; V-85

Инв.№ подл. | Подп. и дата | Взам. инв.№ | Инв.№ дубл. | Подп. и дата

копировал | формат А4

4480.19.031

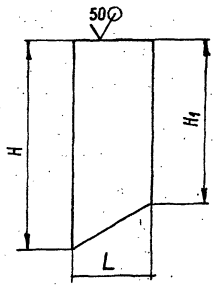

Обозначение	Размеры, мм H	H1	L	Масса, кг
А4В019.031	1430	1110	540	11,00
-01	1522	1210	525	11,45
-02	1680	1360	540	13,13
-03	1810	1480	555	15.23

Неуказанные предельные отклонения размеров: $\pm t_2$

А4В019.031

Стенка

Лит. И | Масса: см. табл. | Масштаб: —

Лист | Листов 1

Лист Б2.0 ГОСТ 19903-74 / 1-Т ВСт3 ГОСТ 16523-70

Госстрой СССР Сантехпроект г. Москва

Изм. Лист № докум. Подп. Дата; Разраб. Шершакова; Пров. Крупник; Рук.гр. Крупник; Н.контр. Мерзлякова; Утв. Вайнберг; V-85

Инв.№ подл. | Подп. и дата | Взам. инв.№ | Инв.№ дубл. | Подп. и дата

копировал | формат А4

4480.19.032

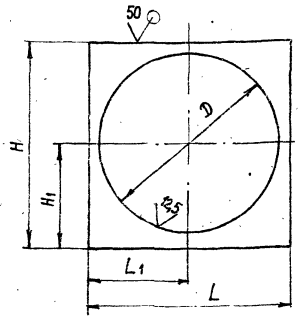

Обозначение	Размеры, мм H	H1	L	L1	D	Масса, кг
А4В019 032	710	355	710	355	632	3,09
-01	790	395	790	395	712	2,01
-02	880	440	880	440	802	4,30
-03	980	490	980	490	902	5,19

Неуказанные предельные отклонения размеров: $\pm t_{2,1}$ $\pm t_2$ $\pm t_{2,12}$

А4В019.032

Лист

Лит. И | Масса: см. табл. | Масштаб: —

Лист | Листов 1

Лист Б2.0 ГОСТ 19903-74 / 1-Т ВСт3 ГОСТ 16523-70

Госстрой СССР Сантехпроект г. Москва

Разраб. Шершакова; Пров. Крупник; Рук.гр. Крупник; Н.контр. Мерзлякова; Утв. Вайнберг; V-85

Инв.№ подл. | Подп. и дата | Взам. инв.№ | Инв.№ дубл. | Подп. и дата

копировал | формат А4

4480.19.037

Рис.1

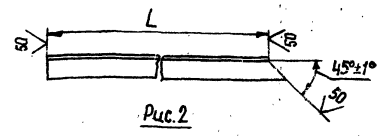

Рис.2

Остальное см. рис.1



Обозначение	Рис.	L, мм	Масса, кг
А4В019.037	1	875-2,3	2,18
-01	2		
-02	1	810-2,3	2,17
-03	2		
-04	1	930-2,3	2,31
-05	2		
-06	1	880-2,3	2,16
-07	2		

А4В019.037

Уголок

Лит. И | Масса: см. табл. | Масштаб: —

Лист | Листов 1

Уголок Б-40х40х4 ГОСТ 8509-72 / ВСт3-Т ГОСТ 535-79

Госстрой СССР Сантехпроект г. Москва

Изм. Лист № докум. Подп. Дата; Разраб. Шершакова; Пров. Крупник; Рук.гр. Крупник; Н.контр. Мерзлякова; Утв. Вайнберг; V-85

Инв.№ подл. | Подп. и дата | Взам. инв.№ | Инв.№ дубл. | Подп. и дата

копировал | формат А4

А4В019.039

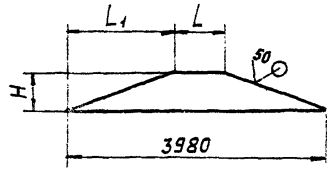

Обозначение	Размеры, мм			Масса, кг
	H	L	L1	
А4В019.039	515	710	1635	18,60
−01	481	790	1595	18,32
−02	508	880	1550	18,90
−03	430	980	1500	17,06

Неуказанные предельные отклонения размеров: $-t_2$

Изм.	Лист	№ докум.	Подп.	Дата	А4В019.039	Лит.	Масса	Масшт.
Разраб.		Шершакова			Стенка	И	смотри табл.	—
Пров.		Крупник				Лист	Листов 1	
Рук. гр.		Крупник						
Н. контр.		Мерзлякова			Лист Б2,0 ГОСТ 19903-74 / 1-IV ВСт3 ГОСТ 16523-70	Госстрой СССР САНТЕХПРОЕКТ г. Москва		
Утв.		Вайнберг						

Инв. № подл. | Подп. и дата | Взам. инв. № | Инв. № дубл. | Подп. и дата

Копировал: Формат А4

А4В019.041

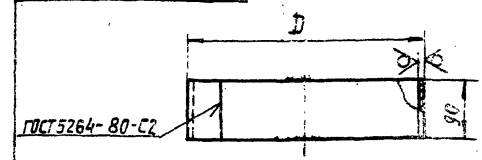

Обозначение	D, мм	Масса, кг
А4В019.041	315	1,42
−01	630	2,01
−02	355	1,60
−03	710	3,20
−04	400	1,76
−05	800	3,53
−06	500	2,26
−07	900	4,06

Неуказанные предельные отклонения размеров: $-t_2$

Изм.	Лист	№ докум.	Подп.	Дата	А4В019.041	Лит.	Масса	Масшт.
Разраб.		Шершакова			Обечайка	И	смотри табл.	—
Пров.		Крупник				Лист	Листов 1	
Рук. гр.		Крупник						
Н. контр.		Мерзлякова			Лист Б2,0 ГОСТ 19903-74 / 1-IV ВСт3 ГОСТ 16523-70	Госстрой СССР САНТЕХПРОЕКТ г. Москва		
Утв.		Вайнберг						

Инв. № подл. | Подп. и дата | Взам. инв. № | Инв. № дубл. | Подп. и дата

Копировал: Формат А4

А4В019.046

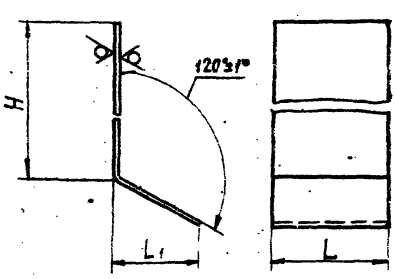

Обозначение	Размеры, мм			Масса, кг
	H	L	L1	
А4В019046	1122	710	554	20,12
−01	1222	790	539	22,10
−02	1372	880	554	28,40
−03	1492	980	569	33,70

Неуказанные предельные отклонения размеров: $-t_2$

Изм.	Лист	№ докум.	Подп.	Дата	А4В019.046	Лит.	Масса	Масшт.
Разраб.		Шершакова			Стенка	И	смотри табл.	—
Пров.		Крупник				Лист	Листов 1	
Рук. гр.		Крупник						
Н. контр.		Мерзлякова			Лист Б2,0 ГОСТ 19903-74 / 1-IV ВСт3 ГОСТ 16523-70	Госстрой СССР САНТЕХПРОЕКТ г. Москва		
Утв.		Вайнберг						

Инв. № подл. | Подп. и дата | Взам. инв. № | Инв. № дубл. | Подп. и дата

Копировал: Формат А4

Серия 5.904-19

А4В019.049

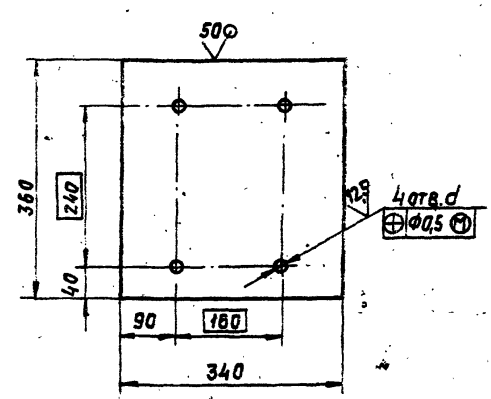

Обозначение	d, мм	Масса, кг
А4В019.049	17	14,3
−01	22	14,2

Неуказанные предельные отклонения размеров: $+t_2$; $-t_2$; $\pm t_2/2$

Изм.	Лист	№ докум.	Подп.	Дата	А4В019.049	Лит.	Масса	Масшт.
Разраб.		Шершакова			Плита	И	смотри табл.	—
Пров.		Крупник				Лист	Листов 1	
Рук. гр.		Крупник						
Н. контр.		Мерзлякова			Лист Б10,0 ГОСТ 19903-74 / ВСт3 ГОСТ 14637-79	Госстрой СССР САНТЕХПРОЕКТ г. Москва		
Утв.		Вайнберг						

Инв. № подл. | Подп. и дата | Взам. инв. № | Инв. № дубл. | Подп. и дата

Копировал: Формат А4

А4В019.051

Рис.1

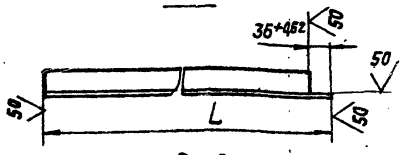

Рис.2

Остальное см. рис.1

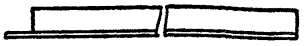

Обозначение	Рис.	L, мм	Масса, кг
А4В019.051	1	1635-3,7	3,94
-01	2		
-02	1	1595-3,7	3,87
-03	2		
-04	1	1550-3,1	3,75
-05	2		
-06	1	1500-3,1	3,69
-07	2		

Изм. Лист № докум. Подп. Дата
Разраб. Шершакова
Пров. Крупник
Рук.гр. Крупник
Н.контр. Мерзлякова
Утв. Вайнберг

А4В019.051

Уголок

Лит. И | Масса: Смотри табл. | Масштаб: —

Лист | Листов 1

Уголок Б-40х40х4 ГОСТ 8509-72 / Ст3-Т ГОСТ 535-79

Госстрой СССР САНТЕХПРОЕКТ г. Москва

Копировал: | Формат А4

Инв.№ подл. | Подп. и дата | Взам. инв.№ | Инв.№ дубл. | Подп. и дата

А4В019.055

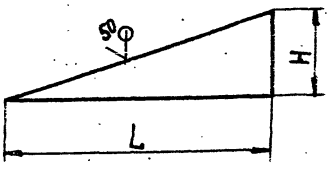

Обозначение	Размеры, мм H	L	Масса, кг
А4В019.055	495-1,55	1615-3,7	6,46
-01	481-1,55	1575-3,7	5,90
-02	608-1,75	1540-3,1	6,01
-03	410-1,55	1490-3,1	5,02

Изм. Лист № докум. Подп. Дата
Разраб. Шершакова
Пров. Крупник
Рук.гр. Крупник
Н.контр. Мерзлякова
Утв. Вайнберг

А4В019.055

Стенка

Лит. И | Масса: Смотри табл. | Масштаб: —

Лист | Листов 1

Лист Б2.0 ГОСТ 19903-74 / I-IV В Ст3 ГОСТ 16523-70

Госстрой СССР САНТЕХПРОЕКТ г. Москва

Копировал: | Формат А4

Инв.№ подл. | Подп. и дата | Взам. инв.№ | Инв.№ дубл. | Подп. и дата

Серия 5.904-19

А4В019.057

Рис.1

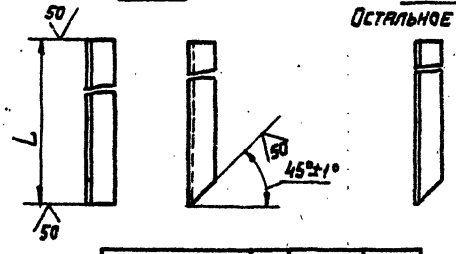

Рис.2

Остальное см. рис.1

Обозначение	Рис.	L, мм	Масса, кг
А4В019.057	1	1660-3,7	4,01
-01	2		
-02	1	1694-3,7	4,57
-03	2		
-04	1	2167-4,4	5,22
-05	2		
-06	1	2445-4,4	5,90
-07	2		

Изм. Лист № докум. Подп. Дата
Разраб. Шершакова
Пров. Крупник
Рук.гр. Крупник
Н.контр. Мерзлякова
Утв. Вайнберг

А4В019.057

Уголок

Лит. И | Масса: Смотри табл. | Масштаб: —

Лист | Листов 1

Уголок Б-40х40х4 ГОСТ 8509-72 / Ст3-Т ГОСТ 535-79

Госстрой СССР САНТЕХПРОЕКТ г. Москва

Копировал: | Формат А4

Инв.№ подл. | Подп. и дата | Взам. инв.№ | Инв.№ дубл. | Подп. и дата

А4В019.059

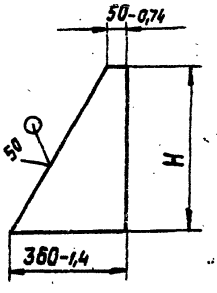

Обозначение	H, мм	Масса, кг
А14В019.059	485-1,65	8,14
-01	585-1,75	9,80
-02	785-2	12,30

Изм. Лист № докум. Подп. Дата
Разраб. Шершакова
Пров. Крупник
Рук.гр. Каупник
Н.контр. Мерзлякова
Утв. Вайнберг

А4В019.059

Косынка

Лит. И | Масса: Смотри табл. | Масштаб: —

Лист | Листов 1

Лист Б10.0 ГОСТ 19903-74 / Ст3 ГОСТ 14637-79

Госстрой СССР САНТЕХПРОЕКТ г. Москва

Копировал: | Формат А4

Инв.№ подл. | Подп. и дата | Взам. инв.№ | Инв.№ дубл. | Подп. и дата

А4В019.042

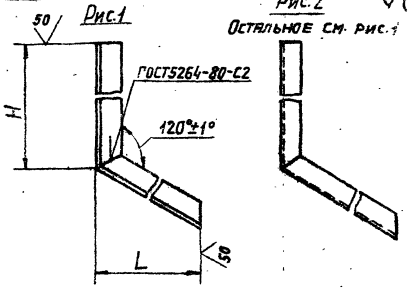

Обозначение	Рис.	Размеры, мм H	Размеры, мм L	Масса, кг
А14В019.042	1	1090-2,6	560-1,75	4,18
-01	2			
-02	1	1190-2,6	545-1,75	4,40
-03	2			
-04	1	1340-3,1	560-1,75	4,80
-05	2			
-06	1	1460-3,1	575-1,75	5,13
-07	2			

Изм.	Лист	№ докум.	Подп.	Дата
Разраб.		Шершакова		
Пров.		Крупник		
Рук. гр.		Крупник		
Н. контр.		Мерзлякова		
Утв.		Вайнберг		

А4В019.042

Уголок

Лит. И | Масса | Масшт. | Смотри табл. | —

Лист | Листов 1

Уголок Б-40х40х4ГОСТ 8509-72 / ВСт3-2ГОСТ 535-79

Госстрой СССР Сантехпроект г. Москва

Инв. № подл. | Подп. и дата | Взам. инв. № | Инв. № дубл. | Подп. и дата

Копировал: | Формат А4

А4В019.063

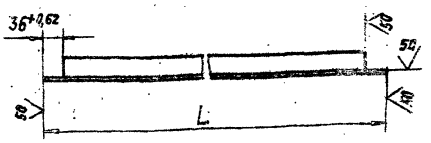

Обозначение	L, мм	Масса, кг
А14В019.063	722-2	1,74
-01	802-2,3	1,93
-02	892-2,3	2,18
-03	992-2,3	2,42

Изм.	Лист	№ докум.	Подп.	Дата
Разраб.		Шершакова		
Пров.		Крупник		
Рук. гр.		Крупник		
Н. контр.		Мерзлякова		
Утв.		Вайнберг		

А4В019.063

Уголок

Лит. И | Масса | Масшт. | Смотри табл. | —

Лист | Листов 1

Уголок Б-40х40х4ГОСТ 8509-72 / ВСт3-2ГОСТ 535-79

Госстрой СССР Сантехпроект г. Москва

Инв. № подл. | Подп. и дата | Взам. инв. № | Инв. № дубл. | Подп. и дата

Копировал: | Формат А4

А4В019.145

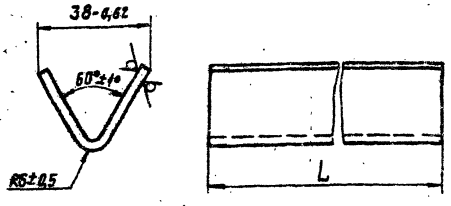

Обозначение	L, мм	Масса, кг
А4В019.145	478-1,55	0,80
-01	647-2	1,08
-02	817-2,3	1,20
-03	1043-2,6	1,75

Изм.	Лист	№ докум.	Подп.	Дата
Разраб.		Шершакова		
Пров.		Крупник		
Рук. гр.		Крупник		
Н. контр.		Мерзлякова		
Утв.		Вайнберг		

А4В019.145

Перо

Лит. И | Масса | Масшт. | Смотри табл. | —

Лист | Листов 1

Лист Б3,0ГОСТ 19903-74 / 1-IV ВСт3 ГОСТ 16523-70

Госстрой СССР Сантехпроект г. Москва

Инв. № подл. | Подп. и дата | Взам. инв. № | Инв. № дубл. | Подп. и дата

Копировал: | Формат А4

А4В019.067

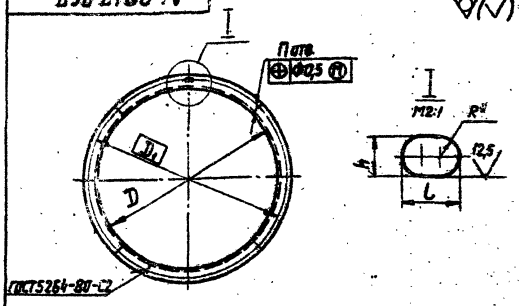

Обозначение	Размеры, мм D	Размеры, мм D_1	h	L	R*	n, шт.	Материал	Масса, кг
А4В019.067	315 +1,4	345	7 +0,36	10 +0,43	3,5	8	Уголок Б-25х25х3ГОСТ8509-72 / ВСт3-2ГОСТ535-79	1,20
-01	355 +1,4	385						1,34
-02	400 +1,4	430				10		1,51
-03	500 +1,75	530						1,85
-04	630 +2	660	10 +0,43	15 +0,43	5	12	Уголок Б-32х32х4ГОСТ8509-72 / ВСт3-2ГОСТ535-79	2,14
-05	710	740						4,43
-06	800	830						5,00
-07	900	940				16		5,63

* Размер для справок.

Изм.	Лист	№ докум.	Подп.	Дата
Разраб.		Шершакова		
Пров.		Крупник		
Рук. гр.		Крупник		
Н. контр.		Мерзлякова		
Утв.		Вайнберг		

А4В019.067

Фланец

Лит. И | Масса | Масштаб | Смотри табл. | —

Лист | Листов 1

Смотри таблицу

Госстрой СССР Сантехпроект г. Москва

Инв. № подл. | Подп. и дата | Взам. инв. № | Инв. № дубл. | Подп. и дата

Копировал: | Формат А4

Серия 5.904-19

А4В019.069

Рис.1

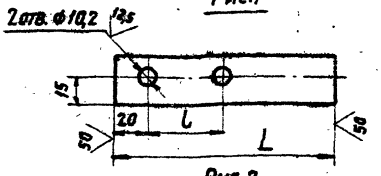

Рис.2

Остальное см. рис.1

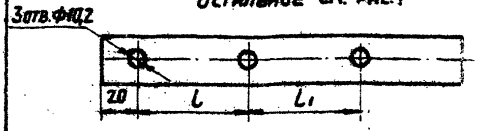

Обозначение	Рис.	Размеры, мм			Масса, кг
		L	l	L1	
А4В019.069	1	140	45	—	0,16
—01		185	80	—	0,21
—02	2	230	70	70	0,28
—03		290	95	90	0,32

Неуказанные предельные отклонения размеров: $-t_3; +t_2; \pm t_2/2$

Изм.	Лист	№ докум.	Подп.	Дата	А4В019.069
Разраб.		Шершакова			Ребро
Пров.		Крупник			
Рук. гр.		Крупник			
Н. контр.		Мерзлякова			Полоса Б-5х30 ГОСТ 103-76 / В Ст3-I ГОСТ 535-79
Утв.		Вайнберг			

Лит. И | Масса Смотри табл. | Масшт. —

Лист | Листов 1

Госстрой СССР САНТЕХПРОЕКТ г. Москва

Копировал: Формат: А4

А4В019.065

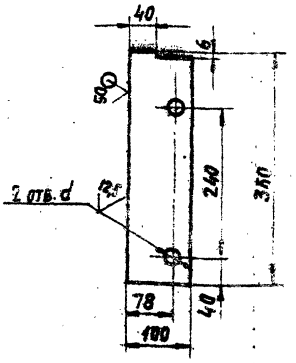

Обозначение	d, мм	Масса, кг
А4В019.065	17	4,44
—01	22	4,34

Неуказанные предельные отклонения размеров: $-t_3; +t_2; \pm t_2/2$

Изм.	Лист	№ докум.	Подп.	Дата	А4В019.065
Разраб.		Шершакова			Плита
Пров.		Крупник			
Рук. гр.		Крупник			
Н. контр.		Мерзлякова			Лист Б10,0 ГОСТ 19903-74 / В Ст3 ГОСТ 14637-79
Утв.		Вайнберг			

Лит. И | Масса Смотри табл. | Масшт. —

Лист | Листов 1

Госстрой СССР САНТЕХПРОЕКТ г. Москва

Копировал: Формат: А4

А4В019.068

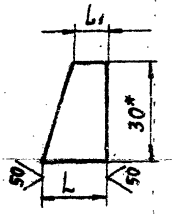

Обозначение	Размеры, мм		Масса, кг
	L	L1	
А4В019.068	20	10	0,02
—01	39	20	0,04
—02	50	30	0,06

1. * Размер для справок.

2. Неуказанные предельные отклонения размеров: $-t_2$

Изм.	Лист	№ докум.	Подп.	Дата	А4В019.068
Разраб.		Шершакова			Ребро
Пров.		Крупник			
Рук. гр.		Крупник			
Н. контр.		Мерзлякова			Полоса Б-5х30 ГОСТ 103-76 / В Ст3-I ГОСТ 535-79
Утв.		Вайнберг			

Лит. И | Масса Смотри табл. | Масшт.

Лист | Листов 1

Госстрой СССР САНТЕХПРОЕКТ г. Москва

Копировал: Формат: А4

А4В019.066

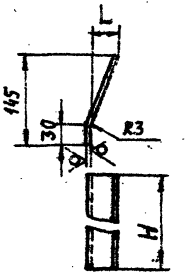

Обозначение	Размеры, мм		Масса, кг
	H	L	
А4В019.066	371	45	0,08
—01	376		0,09
—02	371	55	0,11
—03	376		0,12
—04	371	75	0,46
—05	376		0,48
—06	371	85	0,49
—07	376		0,51

Неуказанные предельные отклонения размеров: $-t_3; \pm t_2/2$

Изм.	Лист	№ докум.	Подп.	Дата	А4В019.066
Разраб.		Шершакова			Лист
Пров.		Крупник			
Рук. гр.		Крупник			
Н. контр.		Мерзлякова			Лист Б20 ГОСТ 19903-74 / 1-10 В Ст3 ГОСТ 16523-70
Утв.		Вайнберг			

Лит. | Масса Смотри табл. | Масшт.

Лист | Листов 1

Госстрой СССР САНТЕХПРОЕКТ г. Москва

Копировал: Формат: А4

Серия 5.904-19

Формат	Зона	Поз.	Обозначение	Наименование	Кол.	Примечание
				Документация		
А3			А4В019.030 СБ	Сборочный чертеж		
				Детали		
А4		1	А4В019.144	Уголок	2	
			Переменные данные для исполнений			
				А4В019.030		
				Детали		
А4		2	А4В019.145	Перо	38	
				А4В019.030-01		
				Детали		
А4		2	А4В019.145-01	Перо	38	
				А4В019.030-02		
				Детали		
А4		2	А4В019.145-02	Перо	38	
				А4В019.030-03		
				Детали		
А4		2	А4В019.145-03	Перо	38	

Изм.	Лист	№ докум.	Подп.	Дата
Разраб.		Шершакова		
Пров.		Крупник		
Рук. груп.		Крупник		
Н. контр.		Мерзлякова		
Утв.		Спивак		

А4В019.030

Решетка

Лит. | Масса | Масштаб

Лист | Листов 1

Госстрой СССР САНТЕХПРОЕКТ г. Москва

Копировал: Формат А4

А4В019.144

20 отв. ф16

22 | 20 | 100 | 19×100 = 1900 | 1940

Неуказанные предельные отклонения размеров $\pm\frac{t_1}{2}$; $\pm\frac{t_2}{2}$ =

Изм.	Лист	№ докум.	Подп.	Дата
Разраб.		Шершакова		
Пров.		Крупник		
Рук. груп.		Крупник		
Н. контр.		Мерзлякова		
Утв.		Винберг		

А4В019.144

Уголок

Уголок Б-4В4 ГОСТ 8509-72 / В Ст3 кп-1 ГОСТ 535-79

Лит. | Масса | Масштаб

К | 4,72 | 1:2

Лист | Листов 1

Госстрой СССР САНТЕХПРОЕКТ г. Москва

Копировал: Формат А4

А4В019.030 СБ

Серия 5.903-10

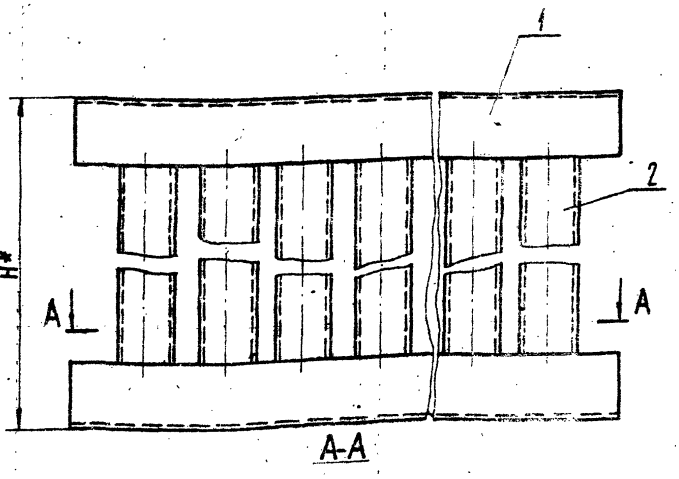

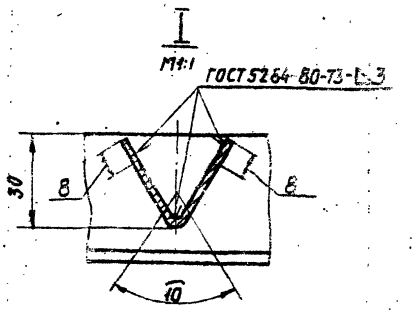

Обозначение	H*	Масса, кг
А4В019.030	486	39,84
—01	655	50,50
—02	825	55,04
—03	1051	76,00

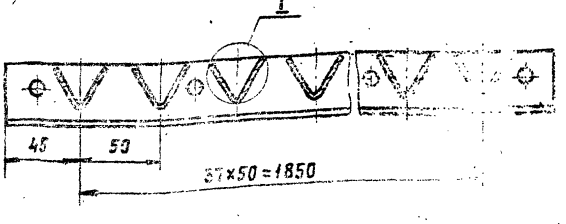

1.* Размер для справок.

2. Неуказанные предельные отклонения размеров $\pm\frac{t_1}{2}$; $\pm\frac{t_2}{2}$.

Изм.	Лист	№ докум.	Подп.	Дата
Разраб.		Шершакова		
Пров.		Крупник		
Рук. груп.		Крупник		
Гл. спец.		Винберг		
Н. контр.		Мерзлякова		
Утв.		Спивак		

А4В019.030 СБ

Решетка

Лит. | Масса | Масштаб

И | см. таблицу | —

Лист | Листов 1

Госстрой СССР САНТЕХПРОЕКТ г. Москва

Копировал: Формат А3

Формат	Зона	Поз.	Обозначение	Наименование	Кол.	Примечание
				Документация		
А3			А4В019.040СБ	Сборочный чертеж		
				Детали		
А4		1	А4В019146	Петля	6	
Б4		2	А4В019.147	Полотно		
				Лист Б2,5 ГОСТ 19903-74		
				1-IV В Ст3 ГОСТ 16523-70		
				145-1 К 800-2	6	2,32 кг

Взам. инв. № | Подп. и дата | Инв. № дубл. | Подп. и дата

Изм.	Лист	№ докум.	Подп.	Дата
Разраб.		Шершакова		
Пров.		Крупник		
		Крупник		
Н. контр.		Мезлякова		
Утв.		Сливак		

А4В019.040

Лопатка

Лит.	Лист	Листов
И		1

Госстрой СССР Сантехпроект г. Москва

Копировал: Формат А4

А4В019.146

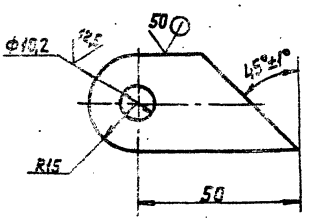

Неуказанные предельные отклонения размеров: ±t2/2

Изм.	Лист	№ докум.	Подп.	Дата
Разраб.		Шершакова		
Пров.		Крупник		
Рук. гр.		Крупник		
Н. контр.		Мезлякова		
Утв.		Ванненберг		

А4В019.146

Петля

Лит.	Масса	Масштаб
И	0,3	1:1

Лист	Листов 1

Госстрой СССР Сантехпроект г. Москва

Лист Б2,0 ГОСТ 19903-74
1-IV В Ст3 ГОСТ 16523-70

Копировал: Формат А4

Серия 5.904-19

А4В019.040СБ

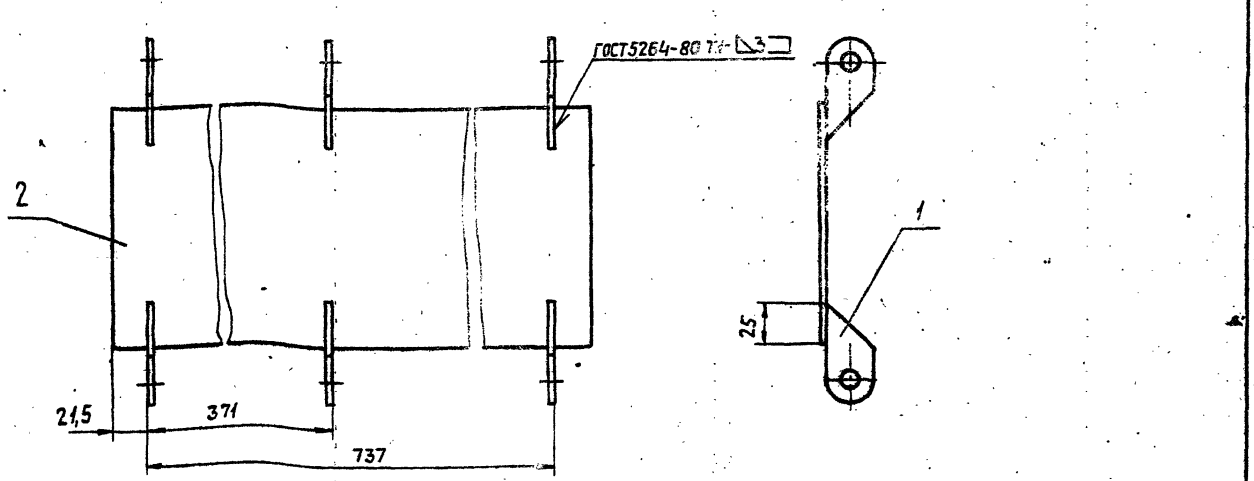

Неуказанные предельные отклонения размеров: ±t2/2

Взам. инв. № | Подп. и дата | Инв. № дубл. | Подп. и дата

Изм.	Лист	№ докум.	Подп.	Дата
Разраб.		Шершакова		
Пров.		Крупник		
Рук. груп.		Крупник		
Гл. спец.		Ванненберг		
Н. контр.		Мезлякова		
Утв.		Сливак		

А4В019.040СБ

Лопатка

Лит.	Масса	Масштаб
И	4,12	1:2

Лист	Листов

Госстрой СССР Сантехпроект г. Москва

Копировал: Формат А3

Формат	Зона	Поз.	Обозначение	Наименование	Кол.	Примечание
				Детали		
А3			А4В019.050.СБ	Сборочный чертеж		
				Детали		
Б4		1	А4В019.148	Плита; 200-1,15×320-1,4		
				Лист Б10.0 ГОСТ 19903-74		
				В Ст3 ГОСТ 14637-79	2	5,12 кг
А4		2	А4В019.149	Косынка	2	
		3	-01	Косынка	2	
А4		4	А4В019.151	Косынка	2	
				Переменные данные для исполнений		
				А4В019.050		
				Детали		
Б4		5	А4В019.152	Швеллер; L=1220-26		
				Швеллер 20 ГОСТ 8240-72		
				В Ст3-I ГОСТ 535-79	1	22,4 кг

Изм.	Лист	№ докум.	Подп.	Дата
Разраб.	Шершакова			
Пров.	Крупник			
Рук. гр.	Крупник			
Н. контр.	Мерзлякова			
Утв.	Спивак			

А4В019.050

Стойка средняя

Лит.	Лист	Листов
И	1	2

Госстрой СССР
Сантехпроект
г. Москва

Копировал: Формат А4

Формат	Зона	Поз.	Обозначение	Наименование	Кол.	Примечание
				А4В019.0[illegible]-01		
				Детали		
Б4		5	А4В019.153	Швеллер: L=1[illegible]		
				Швеллер 20 ГОСТ [illegible]-72		
				В Ст3-I ГОСТ 535-79	[illegible]	[illegible]
				А4В019.05[illegible]		
				Детали		
Б4		5	А4В019.154	Швеллер: L=16[illegible]		
				Швеллер 20 ГОСТ [illegible]-72		
				В Ст3-I ГОСТ 535-79	[illegible]	[illegible] кг
				А4В019.0[illegible]-03		
				Детали		
Б4		5	А4В019.155	Швеллер: L=[illegible]		
				Швеллер 20 ГОСТ [illegible]-72		
				В Ст3-I ГОСТ 535-79	1	28,4 кг

Изм.	Лист	№ докум.	Подп.	Дата

А4В019050

Лист 2

Копировал: Формат А4

Серия 5.904-19

А4В019.050СБ

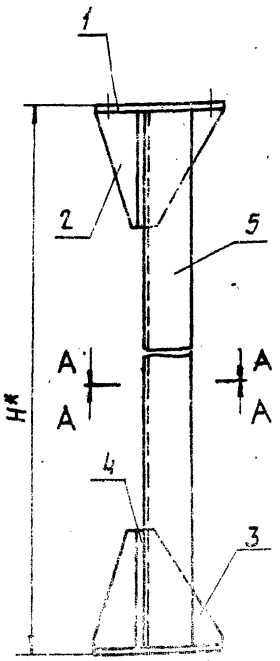

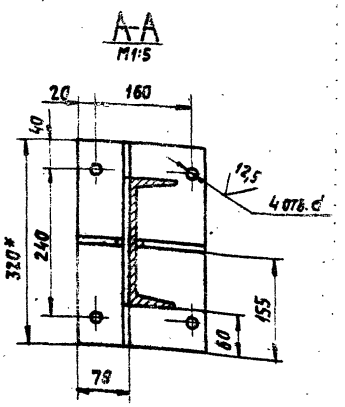

Обозначение	Размеры, мм		Масса, кг
	H*	d	
А4В019050	1240	17	43,32
-01	1440		47,02
-02	1640	22	50,32
-03	1840		54,32

1.* Размеры для справок

2. Неуказанные предельные отклонения размеров ±2,2/2

3. Сварные швы Т1-Δ5 ГОСТ 5264-80 по контуру прилегания деталей.

Изм.	Лист	№ докум.	Подп.	Дата
Разраб.	Шершакова			
Пров.	Крупник			
Рук. гр.	Крупник			
Гл. спец.	Ваннберг			
Н. контр.	Мерзлякова			
Утв.	Спивак			

А4В019.050СБ

Стойка средняя

Лит.	Лист	Листов
И		

Лист 1 Листов 1

Госстрой СССР
Сантехпроект
г. Москва

Копировал: Формат А4

Формат	Зона	Поз.	Обозначение	Наименование	Кол.	Примечание
				Документация		
А3			А4В019.060СБ	Сборочный чертеж		
				Детали		
А4		1	А4В019.149	Косынка	1	
		2	-01	Косынка	1	
		3	-02	Косынка	1	
А4		4	А4В019.151	Косынка	2	
Б4		5	А4В019.158	Плита; 200-115х320-1,3		
				Лист Б10,0 ГОСТ 19903-74		
				ВСт3 ГОСТ 14637-79	1	5,12 кг
Б4		6	А4В019.159	Плита; 140-1х320-1,3		
				Лист Б10,0 ГОСТ 19903-74		
				ВСт3 ГОСТ 14637-79	1	3,6 кг
				Переменные данные для исполнений		
				А4В019.060		
				Детали		
Б4		7	А4В019.161	Швеллер; L=1220-2,6		
				Швеллер 20 ГОСТ 8240-72		
				ВСт3-1 ГОСТ 535-79	1	22,4 кг

Инв.№ подл. | Подп. и дата | Взам. инв.№ | Инв.№ дубл. | Подп. и дата

Изм.	Лист	№ докум.	Подп.	Дата
Разраб.		Шемякова		
Пров.		Крупник		
Рук. груп.		Крупник		
Н.контр.		Ременникова		
Гл. спец.		Синвак		

А4В019.060

Стойка крайняя

Лит.	Лист	Листов
И	1	2

Госстрой СССР САНТЕХПРОЕКТ г. Москва

Копировал | Формат А4

Формат	Зона	Поз.	Обозначение	Наименование	Кол.	Примечание
				А4В019.060-02		
				Детали		
Б4		7	А4В019.162	Швеллер; L=1640-3,1		
				Швеллер 20 ГОСТ 8240-72		
				ВСт3-1 ГОСТ 535-79		39,1 кг
				А4В019.060-03		
				Детали		
Б4		7	А4В019.163	Швеллер; L=1820-3,7		
				Швеллер 20 ГОСТ 8240-72		
				ВСт3-1 ГОСТ 535-79		54,4 кг

Инв.№ подл. | Подп. и дата | Взам. инв.№ | Инв.№ дубл. | Подп. и дата

Изм.	Лист	№ докум.	Подп.	Дата

А4В019.060

Лист 2

Копировал | Формат А4

А4В019.060.СБ

Серия 5.904-19

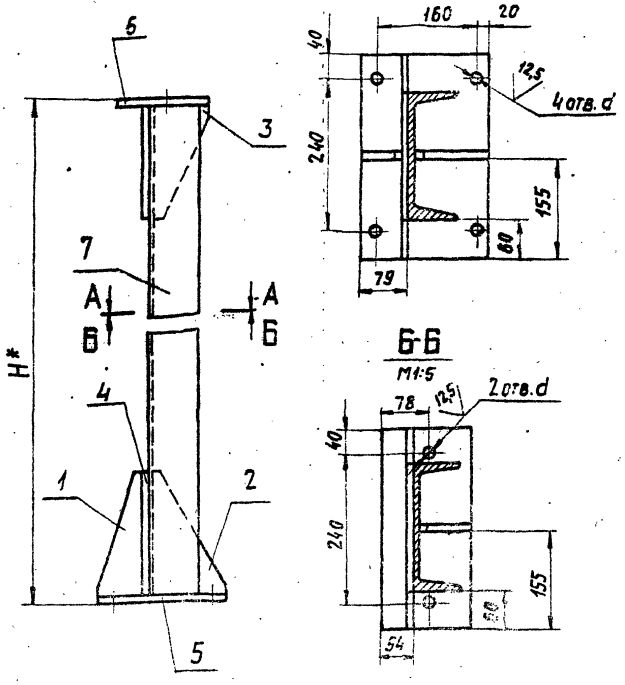

Обозначение	Размеры, мм H*	d	Масса, кг
А4В019.060	1240	$17^{+0,43}$	41,30
-01	1440		44,65
-02	1640	$22^{+0,52}$	48,00
-03	1840		52,80

1. * Размер для справок
2. Неуказанные предельные отклонения размеров ±t2/2.
3. Сварные швы Т1- ▷5 ГОСТ 5264-80 по контуру прилегания деталей.

Инв.№ подл. | Подп. и дата | Взам. инв.№ | Инв.№ дубл. | Подп. и дата

Изм.	Лист	№ докум.	Подп.	Дата
Разраб.		Шемякова		
Пров.		Крупник		
Рук. груп.		Крупник		
Гл. спец.		Вайнберг		
Н.контр.		Ременникова		
Утв.		Синвак		

А4В019.060 СБ

Стойка крайняя

Лит.	Масса	Масштаб
И	Сортам. прокат	—

Лист	Листов 1

Госстрой СССР САНТЕХПРОЕКТ г. Москва

Копировал | Формат А3

gost.e-ecolog.ru