ТИПОВЫЕ КОНСТРУКЦИИ, ИЗДЕЛИЯ И УЗЛЫ ЗДАНИЙ И СООРУЖЕНИЙ

СЕРИЯ 7.904-1

Блоки приточных вентиляционных камер

ВЫПУСК 3

Блок-бокс камеры 2ПК 20

РАБОЧИЕ ЧЕРТЕЖИ

gost.e-ecolog.ru

24668-04

Отпускная цена
на момент реализации
указана в счет-накладной

ТИПОВЫЕ КОНСТРУКЦИИ, ИЗДЕЛИЯ И УЗЛЫ ЗДАНИЙ И СООРУЖЕНИЙ

СЕРИЯ 7.904-1

Блоки приточных вентиляционных камер

ВЫПУСК 3

Блок-бокс камеры 2ПК 20

РАБОЧИЕ ЧЕРТЕЖИ

РАЗРАБОТАНЫ
ЦНИИПРОМЗДАНИЙ
ДИРЕКТОР ИНСТИТУТА Ю.Н. БУЛГАКОВ
ГЛ. ИНЖЕНЕР ПРОЕКТА Е.А. ВЫСОЦКАЯ
ГПКНИИ САНТЕХНИИПРОЕКТ
ДИРЕКТОР ИНСТИТУТА А.Я. ШАРИПОВ
ГЛ. ИНЖЕНЕР ПРОЕКТА З.А. ДАНИЛОВА

УТВЕРЖДЕНЫ
НПО ПРОМВЕНТИЛЯЦИЯ
МИНМОНТАЖСПЕЦСТРОЯ СССР
ПИСЬМО № 5-3 ОТ 05.06.1989г.
ВВЕДЕНЫ В ДЕЙСТВИЕ ЦНИИПРОМЗДАНИЙ
С 30.04.1991г.
ПРИКАЗ ОТ 25.10.1990г. №120
СРОК ДЕЙСТВИЯ 1996г.

Обозначение	Наименование	Стр.
	Содержание	2
А1А397. 000ТТ	Блок-бокс камеры 2ПК20 Технические требования	3
А1А397. 000	Блок-бокс камеры 2ПК20	4
А1А397. 010 А1А397. 020 А1А397. 030	Коллектор Отвод Фланец	6
А1А397. 000СБ	Блок-бокс камеры 2ПК20	7
А1А397. 001 А1А397. 010СБ А1А397. 040	Отвод Коллектор Опора	10
А1А397. 004 А1А397. 005 А1А397. 006 А1А397. 050	Пробка Бобышка Прокладка Патрубок	11
А1А397. 020СБ А1А397. 022 А1А397. 060	Отвод Отвод Коллектор	12
А1А397. 030СБ А1А397. 041 А1А397. 091 А1А397. 092	Фланец Опора Стенка Стенка	13
А1А397. 040СБ А1А397. 002 А1А397. 111	Опора Уголок Фланец	14
А1А397. 050СБ А1А397. 070СБ	Патрубок Воздуховод	15
А1А397. 060СБ А1А397. 061 А1А397. 063 А1А397. 051	Коллектор Патрубок Коллектор Лист	16
А1А397. 003 А1А397. 070 А1А397. 080 А1А397. 090	Кронштейн Воздуховод Фланец Конфузор	17
А1А397. 011 А1А397. 012 А1А397. 021	Коллектор Коллектор Патрубок	18
А1А397. 080СБ А1А397. 090СБ А1А397. 100СБ	Фланец Конфузор Фланец	19
А1А397. 007 А1А397. 100 А1А397. 110 А1А397. 120	Пластина Фланец Коллектор Трубопровод	20
А1А397. 110СБ А1А397. 122 А1А397. 126	Коллектор Патрубок Патрубок	21
А1А397. 120СБ	Трубопровод	22
А1А397. 121 А1А397. 128	Патрубок Патрубок	22
А1А397. 130СБ А1А397. 112 А1А397. 113	Трубопровод Патрубок Трубопровод	23
А1А397. 140 А1А397. 140СБ А1А397. 141 А1А397. 142	Расширитель Расширитель Днище Корпус	24
А1А397. 130 А1А398. 000	Трубопровод Блок-бокс камеры 2ПК20	25
А1А398. 001 А1А399. 041	Отвод Уголок	27
А1А398. 000СБ	Блок-бокс камеры 2ПК20	28
А1А398. 010СБ А1А398. 011 А1А398. 012	Отвод Отвод Патрубок	31
А1А399. 021 А1А399. 022 А1А399. 000	Стенка Стенка Блок-бокс камеры 2ПК20	32
А1А399. 020 А1А399. 030	Конфузор Фланец	34
А1А399. 000СБ	Блок-бокс камеры 2ПК20	35
А1А399. 010 А1А399. 020СБ А1А399. 030СБ А1А399. 040	Фланец Конфузор Фланец Фланец	38
А1А400. 000	Блок-бокс камеры 2ПК20	39
А1А400. 000СБ	Блок-бокс камеры 2ПК20	41
А12В142. 001 А12В141. 001 А12В141. 000	Пластина Хомут Блок-бокс камеры 2ПК20 Установка приборов и средств автоматизации.	44
А12В. 142. 000	Блок-бокс камеры 2ПК20 Установка приборов и средств автоматизации	45
А12В141. 000СБ	Блок-бокс камеры 2ПК20 Установка приборов и средств автоматизации	46
А12В141. 000Э4	Блок-бокс камеры 2ПК20 Установка приборов и средств автоматизации Схема электрическая соединений	48
А12В142. 000СБ	Блок-бокс камеры 2ПК20 Установка приборов и средств автоматизации.	49

Обозначение	Наименование	Стр.
А12В142.00034	Блок-бокс камеры 2ПК20 Установка приборов и средств автоматизации. Схема электрическая соединений	51
А12В145.000 А12В146.000	Блок-бокс камеры 2ПК20 Установка электрооборудования Блок-бокс камеры 2ПК20 Установка электрооборудования	52
А12В145.000СБ	Блок-бокс камеры 2ПК20 Установка электрооборудования	53
А12В145.00033	Блок-бокс камеры 2ПК20 Установка электрооборудования Схема электрическая принципиальная	55
А12В145.00034	Блок-бокс камеры 2ПК20. Установка электрооборудования Схема электрическая соединений	56
А12В146.000СБ	Блок-бокс камеры 2ПК20 Установка электрооборудования	57
А12В145.001 А12В145.002	Пластина Пластина	58

Обозначение	Наименование	Стр.
А12В146.00033	Блок-бокс камеры 2ПК20 Установка электрооборудования Схема электрическая принципиальная	59
А12В146.00034	Блок-бокс камеры 2ПК20 Установка электрооборудования Схема электрическая соединений	60
Серия 7.904-1 выпуск3	Блок-бокс камеры 2ПК20 Электроосвещение Спецификация	61
Серия 7.904-1 выпуск3	Блок-бокс камеры 2ПК-20 Электроосвещение План расположения Блок-бокс камеры 2ПК20 Электроосвещение Принципиальная однолинейная схема.	62

Изм	Лист	N докум.	Подп.	Дата	7.904-1.3	Лист 2

Формат: А3

Серия 7.904-1 выпуск 3

1. В настоящем выпуске разработаны чертежи приточной вентиляционной камеры 2ПК20, размещенной в блок-боксе.
2. Чертежи секций приточной камеры 2ПК20 приведены в соответствующих выпусках типовой серии 5.904-12.
3. Чертежи блок-бокса приведены в выпуске настоящей серии.
4. Блок-бокс с размещенной в ней приточной вентиляционной камерой оборудован устройствами систем канализации, отопления и теплоснабжения, а также средствами автоматизации, управления, электроснабжения и освещения.
5. Предусмотрены четыре варианта компоновок приточных камер: без рециркуляции с фильтром, без рециркуляции, без фильтра, с рециркуляцией, с фильтром, с рециркуляцией без фильтра.
6. Для каждого из указанных вариантов предусмотрен выход воздуховода приточного воздуха через перекрытие блок-бокса, а выход трубопроводов теплоснабжения – через торцевую или боковую стену блок-бокса.
7. Для вариантов с рециркуляцией предусмотрен выход рециркуляционного воздуховода через перекрытие блок-бокса.
8. В каждом из указанных вариантов компоновок приточных камер применена калориферная секция с двухрядной установкой калориферов.

Изм	Лист	N докум.	Подп.	Дата	А1А397.000 ТТ			
Разраб.		Литвак			Блок-бокс камеры 2ПК20 Технические требования.	Лит. И	Лист 1	Листов 3
Пров.		Грановский				САНТЕХНИИПРОЕКТ		
Н. контр.		Фрядкин						
Утв.		Спивак						

Формат: А4

В случаях использования калориферных секций с неполным вторым рядом или с однорядной установкой калориферов необходима соответствующая корректировка рабочих чертежей.
9. Для всех вариантов компоновок приточных камер секция орошения не предусмотрена.
10. Автоматизация приточных систем, размещаемых в блок-боксах, разработана на основе типовых материалов для проектирования 904-02-33.87 „Автоматизация, управление и силовое электрооборудование приточных камер".
11. Схемы и щит автоматического регулирования приточной системы соответствуют технологической схеме №1.1 обработки воздуха, приведенной в альбоме 0 типовых материалов для проектирования 904-02-33.87.
12. Схемы и щит автоматического регулирования приточной системы с рециркуляцией соответствуют технологической схеме №17.1 обработки воздуха, также приведенной в альбоме 0 выше указанных типовых материалов.
13. Для приточных систем, размещаемых в блок-боксах, предусматривается электрическая система автоматического регулирования.
14. Системой автоматизации технологической схемы №1.1 (прямоточная приточная система) предусматривается регулирование температуры приточного воздуха и защита воздухонагревателя от замерзания.
15. Системой автоматизации технологической схемы №17.1 (приточная система с рециркуляцией) предусматривается регулирование температуры

Изм	Лист	N докум.	Подп.	Дата	А1А397.000 ТТ	Лист 2

Инв. N подл. | Подп. и дата | Взам. инв. N | Инв. N дубл. | Подп. и дата

воздуха в обслуживаемом помещении и защита воздухонагревателя от замерзания.

16. Рабочая документация по автоматизации технологических схем №1.1 и №17.1 обработки воздуха представлена соответственно в альбомах I (часть 1) и XVII (часть 1) типовых материалов для проектирования 904-02-33.87.

17. В указанных альбомах приведены функциональная схема автоматизации, электрическая принципиальная схема и рабочая документация, необходимая для изготовления щита регулирования на предприятиях НПО Монтажавтоматика Минмонтажспецстроя СССР.

18. Электропитание щита регулирования и управление приточной системой осуществляются от щита управления ЩУП 3, изготавливаемого серийно Ангарским электромеханическим заводом по типовым проектным решениям 904-02-15.85 „Автоматизация, управление и силовое электрооборудование".

19. Заказ приборов и средств автоматизации и электромеханического оборудования осуществляется по заказной спецификации соответствующих разделов рабочего проекта санитарно-технических систем конкретного объекта.

20. Выходные отверстия воздуховодов должны быть закрыты упаковочной бумагой по ГОСТ 515-77; обвязаны техническим шпагатом по ГОСТ 17308-88 для защиты внутренних поверхностей от механических повреждений и атмосферных осадков.

Входные патрубки калориферов должны быть закрыты пробками или колпачками

Инв.№ подл. | Подп. и дата | Взам. инв.№ | Инв.№ дубл. | Подп. и дата

Изм.	Лист	№ докум.	Подп.	Дата	А1А 397.000 Д	Лист 3

Формат А4

Формат	Зона	Поз.	Обозначение	Наименование	Кол.	Примечание
				Документация		
А2			А1А397.000 СБ	Сборочный чертеж		
А4			А1А397.000 ТТ	Технические требования		
				Сборочные единицы		
А4		1	А1А226.000	Секция приемная	1	5.904-12 в.1-29
А4		2	А1А397.010	Коллектор	2	
А4		3	А1А397.020	Отвод	1	
А4		4	А1А397.030	Фланец	2	
А4		5	А1А397.040	Опора	2	
А4		6	А1А397.050	Патрубок	1	
А4		7	А1А397.060	Коллектор	2	
		8	-01	Коллектор	2	
А4		9	А1А397.070	Воздуховод	1	
А4		10	7.904-1.4-01	Блок-бокс Б1-9-300.1...		
				Б1-9-300.4-07	1	выпуск 4
А4		11	ОРК 2.00.00-02	Обвязка регулирующего клапана		
				УР-15/40	1	серия 5.903-1
А4		12	Ду 1,3 х 0,5	Дверь герметическая утепленная	1	серия 5.904-4

Инв.№ подл. | Подп. и дата | Взам. инв.№ | Инв.№ дубл. | Подп. и дата

Изм.	Лист	№ докум.	Подп.	Дата	А1А397.000		
Разраб.		Рубинская			Блок-бокс камеры 2ПК20	Лит. И	Лист	Листов 8
Пров.		Литвак						
Нач.гр.		Литвак				САНТЕХНИИПРОЕКТ		
Н.контр.		Фрадкин						
Утв.		Сливак						

Копировал: Кранлина Формат А4

Серия 7.904-1 Выпуск 3

Формат	Зона	Поз.	Обозначение	Наименование	Кол.	Примечание
А4		14	А14М036.000-04	Установка утепленного клапана	1	5.904-12 в.1-33
А4		15	Щ2.1	Щит регулирования	1	Серия 904-02.33.87
А4		16	ЩУП3-005	Щит управления	1	Серия 904-02-15.85
				Детали		
А4		17	А1А397.001	Отвод	1	
А4		18	А1А397.002	Уголок	6	
		19	-01	Уголок	6	
А4		20	А1А397.003	Кронштейн	1	
А4		21	А1А397.004	Пробка	1	
		22	-01	Пробка	1	
А4		23	А1А397.005	Бобышка	1	
		24	-01	Бобышка	1	
А4		25	А1А397.006	Прокладка	1	
		26	-01	Прокладка	1	
А4		27	А1А397.007	Пластина	1	
		28	-01	Пластина	1	
				Стандартные изделия		
				Болты ГОСТ 7798-70		
		29		М8-6g х 50.36	54	
		30		М12-6g х 50.36	4	
		31		М16-6g х 70.36	8	
				Гайки ГОСТ 5915-70		
		32		М8-6Н.4	54	
		33		М12-6Н.4	4	
		34		М16-6Н.4	8	

Инв.№ подл. | Подп. и дата | Взам. инв.№ | Инв.№ дубл. | Подп. и дата

Изм.	Лист	№ докум.	Подп.	Дата	А1А397.000	Лист 2

Копировал: Кранлина Формат А4

Формат	Зона	Поз.	Обозначение	Наименование	Кол.	Примечание
		35		Муфта короткая 20 ГОСТ 8954-75	12	
		36		Муфта короткая 40 ГОСТ 8954-75	3	
		37		Контргайка 20 ГОСТ 8961-75	12	
		38		Контргайка 40 ГОСТ 8961-75	3	
		38		Сгон 40 ГОСТ 8969-75	3	
		40		Вентиль запорный муфтовый 15кч18п1; Ду40; Ту26-07-1173-84	3	
		41		Опора подвижная ОБП2-48 ГОСТ 14911-82	12	
				Материалы		
		43		Пластина 2-Т-ТМКЩ-Н-3 ГОСТ 7338-90	4	кг
				Прочие изделия		
		44		Конвектор отопительный стальной без кожуха типа „Аккорд" ТУ21-26-036-85	3	
		45		Установка бобышки 5 3К4-1-87	1	
		46		Установка бобышки 9 3К4-1-87	1	
		47		Установка бобышки 3К4-46-87	2	
			Переменные	данные для исполнений. А1А397.000		
				Сборочные единицы		
А4		53	А1А181.000	Секция соединительная	1	5.904-12 в.1-2
А4		54	А1А189.000	Секция калориферная	1	5.904-12 в.1-16

Инв.№ подл. | Подп. и дата | Взам. инв.№ | Инв.№ дубл. | Подп. и дата

Изм.	Лист	№ докум.	Подп.	Дата	А1А397.000	Лист 3

Копировал: Кранлина Формат А4

Формат	Зона	Поз.	Обозначение	Наименование	Кол.	Примечание
А4		55	А1А211.000	Секция фильтра	1	5.904-12 в.1-22
А4		56	А1А397.090	Конфузор	1	
А4		57	А1А397.110	Коллектор	2	
А4		58	А1А397.120	Трубопровод	1	
А4		59	А1А397.130	Трубопровод	1	
				Стандартные изделия		
		65		Болт М10х50.36	38	
		66		Гайка М10.4 ГОСТ 5915-70	38	
			А1А397.000-01			
				Сборочные единицы		
А4		53	А1А181.000	Секция соединительная	1	5.904-12 в.1-2
А4		54	А1А189.000-01	Секция калориферная	1	5.904-12 в.1-16
А4		55	А1А211.000	Секция фильтра	1	5.904-12 в.1-22
А4		56	А1А397.090	Конфузор	1	
А4		57	А1А397.110-01	Коллектор	2	
А4		58	А1А397.120	Трубопровод	1	
А4		59	А1А397.130	Трубопровод	1	
				Стандартные изделия		
		65		Болт М10-6gх50.36 ГОСТ 7798-70	38	
		66		Гайка М10-6Н.4 ГОСТ 5915-70	38	

Инв.№подл. | Подп. и дата | Взам.инв.№ | Инв.№дубл. | Подп. и дата

Изм. Лист № докум. Подп. Дата

А1А397.000

Лист 4

Копировал: Крайлина Формат: А4

Формат	Зона	Поз.	Обозначение	Наименование	Кол.	Примечание
				А1А397.000-02		
				Сборочные единицы		
А4		53	А1А181.000-01	Секция соединительная	1	5.904-12 в.1-2
А4		54	А1А189.000	Секция калориферная	1	5.904-12 в.1-16
А4		55	А1А211.000	Секция фильтра	1	5.904-12 в.1-22
А4		56	А1А397.090-01	Конфузор	1	
А4		57	А1А397.110	Коллектор	2	
А4		58	А1А397.120	Трубопровод	1	
А4		59	А1А397.130	Трубопровод	1	
				Стандартные изделия		
		65		Болт М10-6gх50.36 ГОСТ 7798-70	42	
		66		Гайка М10-6Н.4 ГОСТ 5915-70	42	
			А1А397.000-03			
				Сборочные единицы		
А4		53	А1А181.000-01	Секция соединительная	1	5.904-12 в.1-2
А4		54	А1А189.000-01	Секция калориферная	1	5.904-12 в.1-16
А4		55	А1А211.000	Секция фильтра	1	5.904-12 в.1-22
А4		56	А1А397.090-01	Конфузор	1	
А4		57	А1А397.110	Коллектор	2	
А4		58	А1А397.120	Трубопровод	1	
А4		59	А1А397.130	Трубопровод	1	

Инв.№подл. | Подп. и дата | Взам.инв.№ | Инв.№дубл. | Подп. и дата

Изм. Лист № докум. Подп. Дата

А1А397.000

Лист 5

Копировал: Крайлина Формат: А4

Серия 7.904-1 8.Выпуск 3

Формат	Зона	Поз.	Обозначение	Наименование	Кол.	Примечание
				Стандартные изделия		
		65		Болт М10-6gх50.36 ГОСТ 7798-70	42	
		66		Гайка М10-6Н.4 ГОСТ 5915-70	42	
			А1А397.000-04			
				Сборочные единицы		
А4		53	А1А181.000	Секция соединительная	1	5.904-12 в.1-2
А4		54	А1А189.000	Секция калориферная	1	5.904-12 в.1-16
А4		56	А1А397.090	Конфузор	1	
А4		57	А1А397.110	Коллектор	2	
А4		58	А1А397.120	Трубопровод	1	
А4		59	А1А397.130	Трубопровод	1	
				Стандартные изделия		
		65		Болт М10-6gх50.36 ГОСТ 7798-70	38	
		66		Гайка М10-6Н.4 ГОСТ 5915-70	38	
			А1А397.000-05			
				Сборочные единицы		
А4		53	А1А181.000	Секция соединительная	1	5.904-12 в.1-2
А4		54	А1А189.000-01	Секция калориферная	1	5.904-12 в.1-16
А4		56	А1А397.090	Конфузор	1	
А4		57	А1А397.110-01	Коллектор	2	

Инв.№подл. | Подп. и дата | Взам.инв.№ | Инв.№дубл. | Подп. и дата

Изм. Лист № докум. Подп. Дата

А1А397.000

Лист 6

Копировал: Крайлина Формат: А4

Формат	Зона	Поз.	Обозначение	Наименование	Кол.	Примечание
А4		58	А1А397.120	Трубопровод	1	
А4		59	А1А397.130	Трубопровод	1	
				Стандартные изделия		
		65		Болт М10-6gх50.36 ГОСТ 7798-70	38	
		66		Гайка М10-6Н.4 ГОСТ 5915-70	38	
			А1А397.000-06			
				Сборочные единицы		
А4		53	А1А181.000-01	Секция соединительная	1	5.904-12 в.1-2
А4		54	А1А189.000	Секция калориферная	1	5.904-12 в.1-16
А4		56	А1А397.090-01	Конфузор	1	
А4		57	А1А397.110	Коллектор	2	
А4		58	А1А397.120	Трубопровод	1	
А4		59	А1А397.130	Трубопровод	1	
				Стандартные изделия		
		65		Болт М10-6gх50.36 ГОСТ 7798-70	42	
		66		Гайка М10-6Н.4 ГОСТ 5915-70	42	

Инв.№подл. | Подп. и дата | Взам.инв.№ | Инв.№дубл. | Подп. и дата

Изм. Лист № докум. Подп. Дата

А1А397.000

Лист 7

Копировал: Крайлина Формат: А4

Формат	Зона	Поз.	Обозначение	Наименование	Кол.	Примечание
				А1А397.000-07		
				Сборочные единицы		
А4		53	А1А181.000-01	Секция соединительная	1	5.904-12 в.1-2
А4		54	А1А189.000-01	Секция калориферная	1	5.904-12 в.1-16
А4		56	А1А397.090-01	Конфузор	1	
А4		57	А1А397.110	Коллектор	2	
А4		58	А1А397.120	Трубопровод	1	
А4		59	А1А397.130	Трубопровод	1	
				Стандартные изделия		
		65		Болт М10-6g х 50.36		
				ГОСТ 7798-70	42	
		66		Гайка М10-6Н.4		
				ГОСТ 5915-70	42	

Подп. и дата | Инв. № подл. | Взам. инв. № | Инв. № дубл. | Подп. и дата

Изм.	Лист	№ докум.	Подп.	Дата	А1А397.000	Лист 8

Копировал: Формат А4

Формат	Зона	Поз.	Обозначение	Наименование	Кол.	Примечание
				Документация		
А3			А1А397.010 СБ	Сборочный чертеж		
				Детали		
А4		1	А1А397.011	Коллектор	1	
А4		2	А1А397.012	Патрубок	6	
		3	-01	Патрубок	1	
				Стандартные изделия		
		4		Колпак 15		
				ГОСТ 8962-75	1	
		5		Колпак 40		
				ГОСТ 8962-75	1	

Подп. и дата | Инв. № подл. | Взам. инв. № | Инв. № дубл. | Подп. и дата

Изм.	Лист	№ докум.	Подп.	Дата	А1А397.010			
Разраб.		Рувинская			Коллектор	Лит.	Лист	Листов
Пров.		Литвак				И		1
Нач.гр.		Литвак				САНТЕХНИИПРОЕКТ		
Н.контр.		Фрадкин						
Утв.		Спивак						

Копировал: Формат А4

Серия 7.904-1 Выпуск 3

Формат	Зона	Поз.	Обозначение	Наименование	Кол.	Примечание
				Документация		
А3			А1А397.020 СБ	Сборочный чертеж		
				Детали		
А4		1	А1А397.021	Патрубок	1	
А4		2	А1А397.022	Отвод	1	

Подп. и дата | Инв. № подл. | Взам. инв. № | Инв. № дубл. | Подп. и дата

Изм.	Лист	№ докум.	Подп.	Дата	А1А397.020			
Разраб.		Рувинская			Отвод	Лит.	Лист	Листов
Пров.		Литвак				И		1
Нач.гр.		Литвак				САНТЕХНИИПРОЕКТ		
Н.контр.		Фрадкин						
Утв.		Спивак						

Копировал: Формат А4

Формат	Зона	Поз.	Обозначение	Наименование	Кол.	Примечание
				Документация		
А4			А1А397.030 СБ	Сборочный чертеж		
				Детали		
Б4		1	А1А397.031	Уголок		
				Уголок 35х35х3 ГОСТ 8509-86 / Ст.3 ГОСТ 535-88		
				L = 572 - 1,75	2	0,91 кг
Б4		2	А1А397.032	Уголок		
				Уголок 35х35х3 ГОСТ 8509-86 / Ст.3 ГОСТ 535-88		
				L = 1002 - 2,6	2	1,6 кг

Подп. и дата | Инв. № подл. | Взам. инв. № | Инв. № дубл. | Подп. и дата

Изм.	Лист	№ докум.	Подп.	Дата	А1А397.030			
Разраб.		Рувинская			Фланец	Лит.	Лист	Листов
Пров.		Литвак				И		1
Нач.гр.		Литвак				САНТЕХНИИПРОЕКТ		
Н.контр.		Фрадкин						
Утв.		Спивак						

Копировал: Формат А4

Рис. 1
А-А

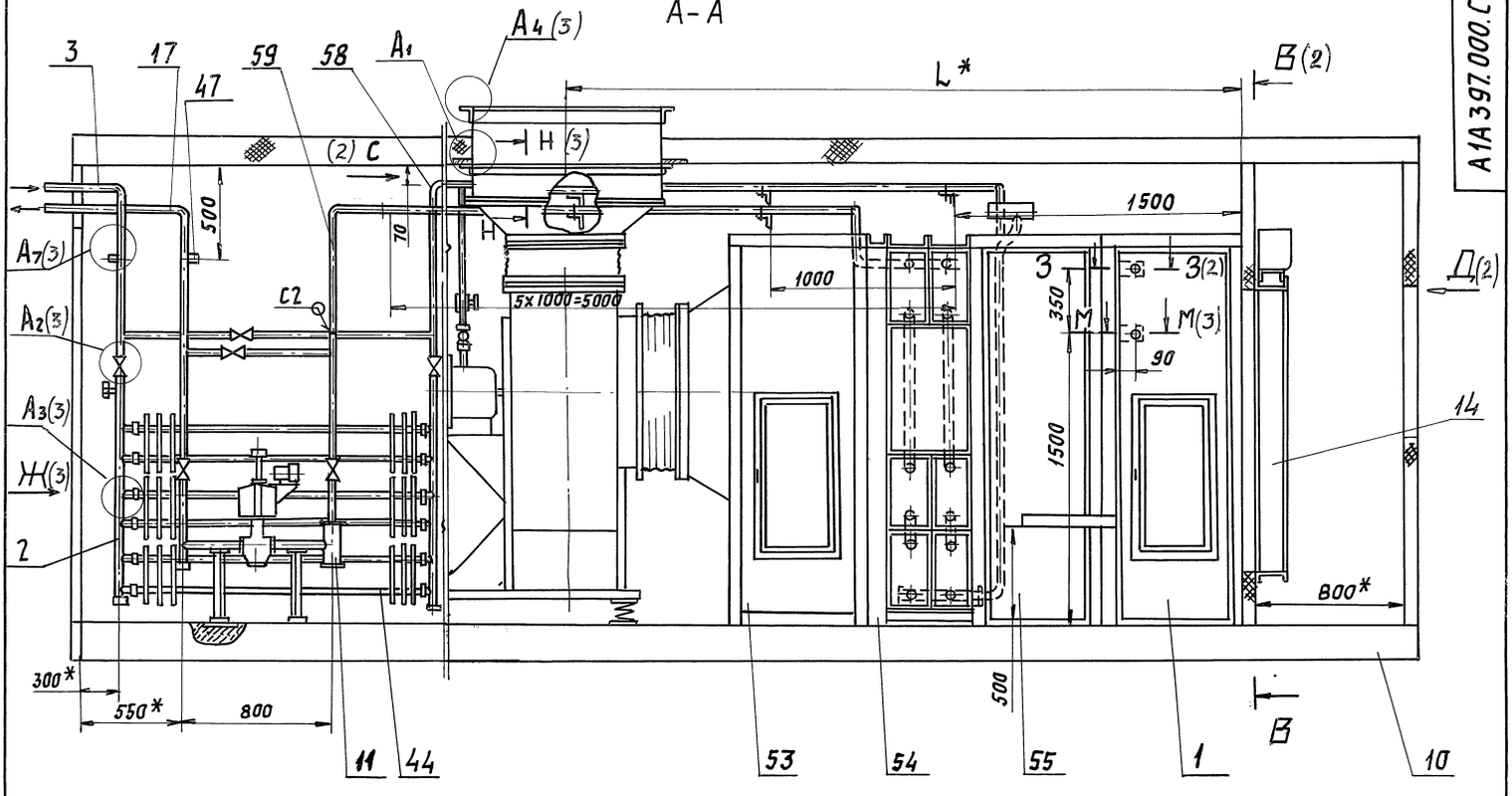

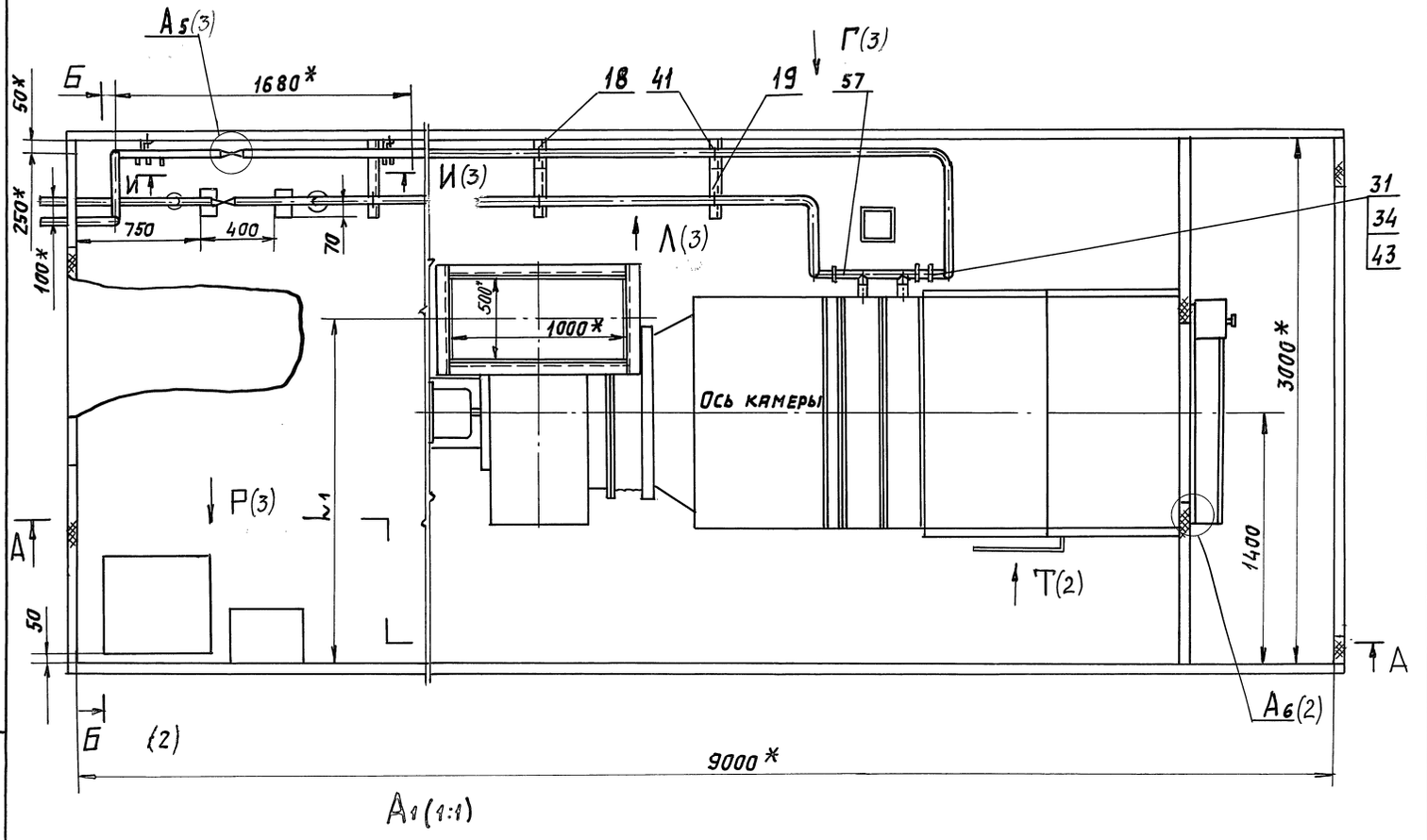

А1 (1:1)

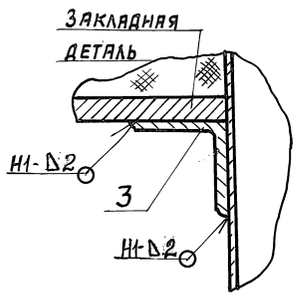

1. * Размеры для справок.
2. $H14;\ h14;\ \pm\frac{t_2}{2}$.
3. Сварные швы У8, С2 по ГОСТ 16037-80; швы Н1; Т1 и Т3 по ГОСТ 5264-80.
4. Таблицу исполнений см. лист 2

				А1А 397.000 СБ		
Изм.	Лист	№ докум.	Подп.	Дата		
Разраб.		Рувинская			Блок-бокс камеры 2ПК20	Лит. / Масса / Масшт: И / см. табл. / –
Пров.		Литвак				Лист 1 / Листов 3
Нач. гр.		Литвак				
Гл. спец.		Франовский				Сантехниипроект
Н. контр.		Фрадкин				
Утв.		Сливак				

Серия 7.904-1 в. 3

Инв. № подл. | Подп. и дата | Взам. инв. № | Инв. № дубл. | Подп. и дата

Рис. 1

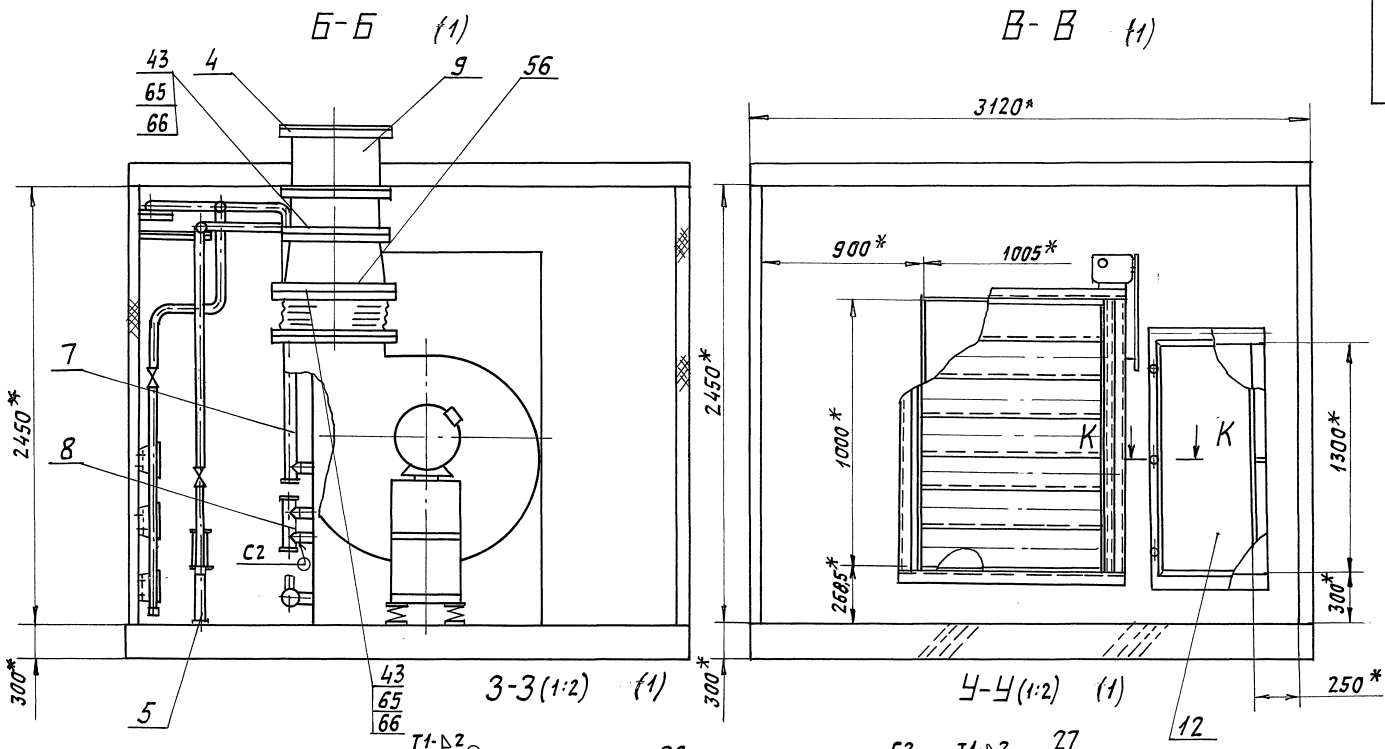

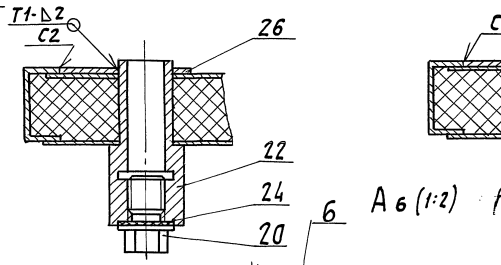

Д (1:40) (1)

А 6 (1:2) (2)

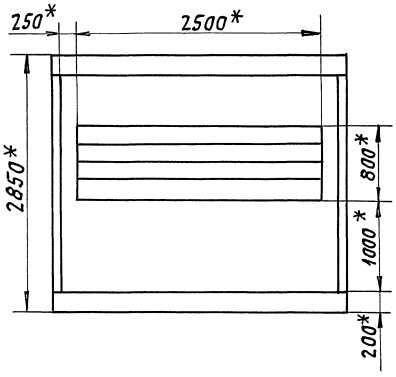

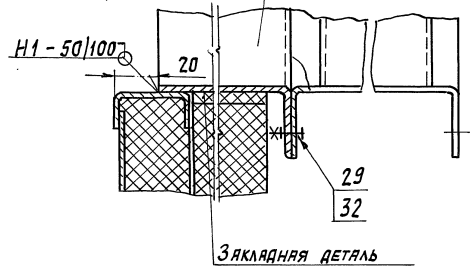

К-К (1:2)

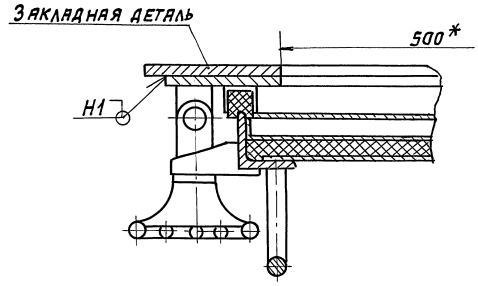

Ф-Ф (1:2)

Обозначение	Рис.	Шифр	Тип вентилятора	Тип калорифера	Размеры, мм		Масса, кг
					L	L_1	
А1А397.000	1	ББПК20-Iа-1	В.Ц4-75-8	КВС10-Б-II или КСк3-10	3501	1920	3410
-01		ББПК20-Iа-2		КВБ10-Б-II или КСк4-10	3581		3600
-02		ББПК20-Iа-3	В.Ц4-75-10	КВС10-Б-II или КСк3-10	3571	2050	3900
-03		ББПК20-Iа-4		КВБ10-Б-II или КСк4-10	3651		4110
-04	2	ББПК20-IIа-5	В.Ц4-75-8	КВС10-Б-II или КСк3-10	2826	1920	3250
-05		ББПК20-IIа-6		КВБ10-Б-II или КСк4-10	2906		3450
-06		ББПК20-IIа-7	В.Ц4-75-10	КВС10-Б-II или КСк3-10	2896	2050	3810
-07		ББПК20-IIа-8		КВБ10-Б-II или КСк4-10	2976		4000

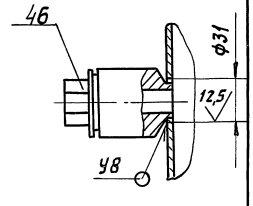

У-У (1:2)

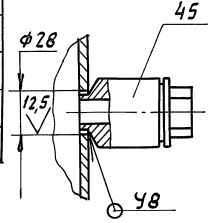

Т (1:10) (1)

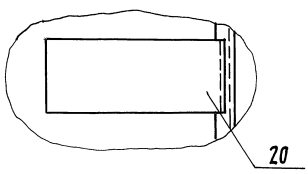

А7 (1:10) (1)

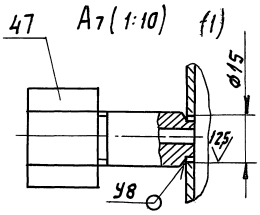

С (1:1) (1)

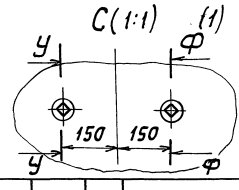

Серия 7.904-1 В.выпуск 3
Инв.подл. Подп. и дата Взам.инв.№ Инв.№дубл. Подп. и дата

Рис. 1

Г (1:40) (1)

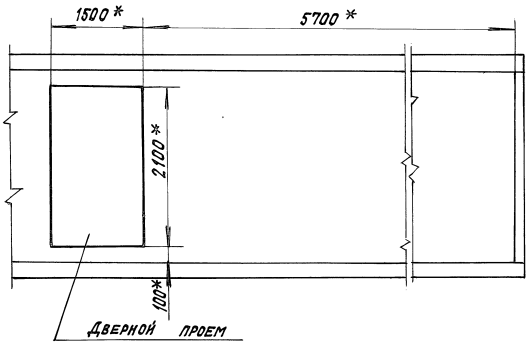

И И (1:10) (1)

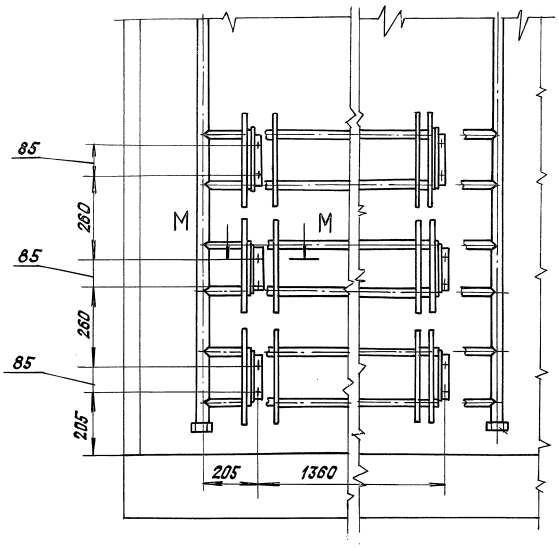

А2 (1:5) (1)

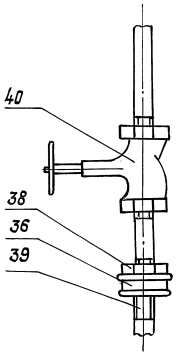

А3 (1:2) (1)

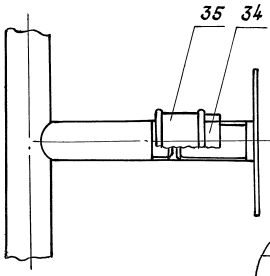

Н-Н(1:1) (1)

М-М (1:2)

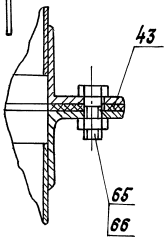

А5(1:5) (1)

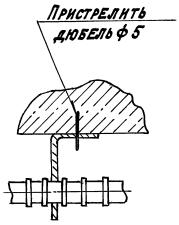

А4(1:1) (1)

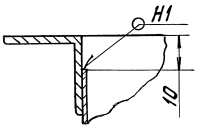

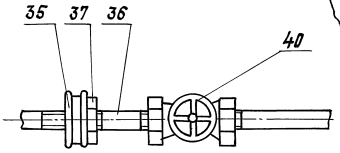

Ж (1)

Л (1)

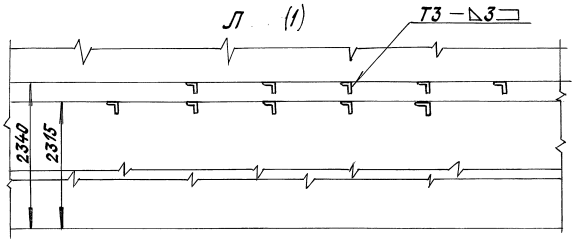

Р (1:20)

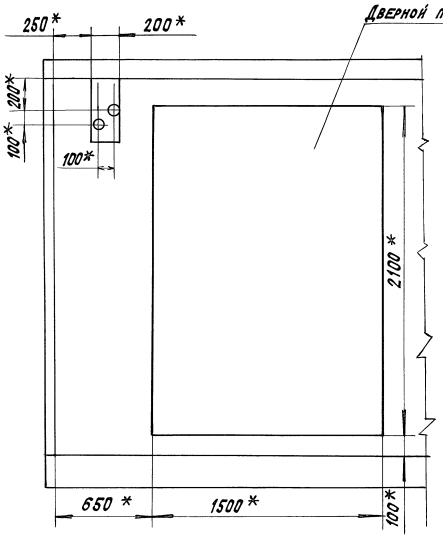

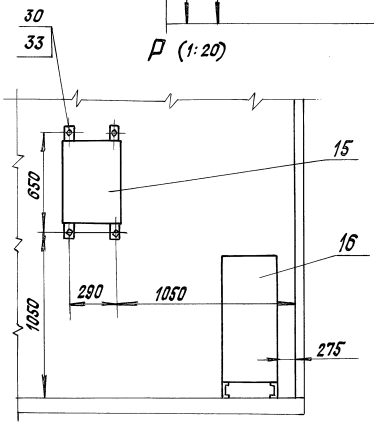

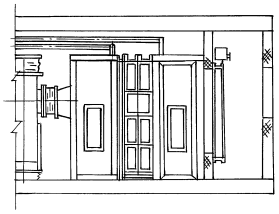

Рис.2
Остальное- см. рис. 1
А-А (1:50)

Серия 7.904-1 Выпуск 3

Инв.№подл.	Подп. и дата	Взам.инв.№	Инв.№дубл.	Подп. и дата

А1А397.010СБ

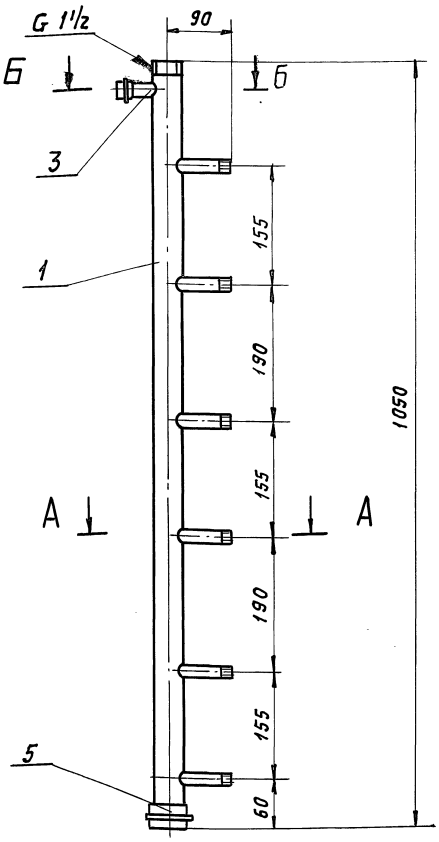

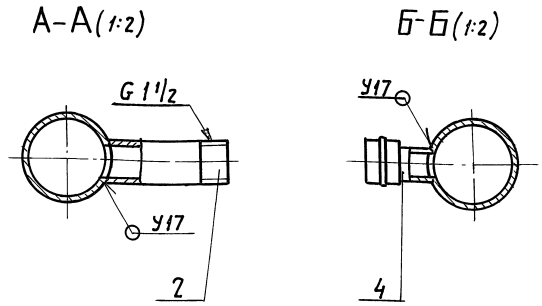

1. Размеры для справок.
2. Сварные швы по ГОСТ 16037-80.

Изм	Лист	N докум.	Подп.	Дата	А1А397. 010 СБ			
Разраб.		Рувинская			Коллектор	Лит.	Масса	Масшт.
Пров.		Литвак				И	5,0	1:5
Нач. гр.		Литвак				Лист	Листов 1	
Гл. спец		Грановский						
Н. контр.		Фрядкин						
Утв.		Спивак						

САНТЕХНИИПРОЕКТ

Формат А3

Инв. N подл. | Подп. и дата | Взам. инв. N | Инв. N дубл. | Подп. и дата

Серия 7.904-1 Выпуск 3

Формат	Зона	Поз.	Обозначение	Наименование	Кол.	Примечание
				Документация		
А3			А1А397.040СБ	Сборочный чертеж		
				Детали		
А4		1	А1А397.041	Опора	1	
Б4		2	А1А397.042	Уголок		
				Уголок 25×25×3 ГОСТ 8509-86 / Ст.3 ГОСТ 535-88		
				L = 374-1,4	1	0,42 кг
Б4		3	А1А397.043	Пластина		
				Лист 6,0 ГОСТ 19903-74 / Ст.3 ГОСТ 14637-89		
				120-1,0 × 140-1,0	1	0,08 кг

Изм	Лист	N докум.	Подп.	Дата	А1А397. 040			
Разраб.		Рувинская			Опора	Лит.	Лист	Листов
Пров.		Литвак				И		1
Нач. гр.		Литвак						
Н. контр.		Фрядкин						
Утв.		Спивак						

САНТЕХНИИПРОЕКТ

Копировал: Формат А4

А1А397.001

12,5 (√)

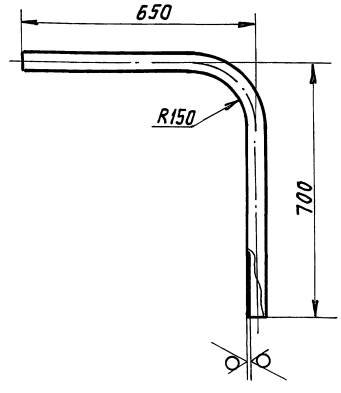

Изм	Лист	N докум.	Подп.	Дата	А1А397. 001			
Разраб.		Рувинская			Отвод	Лит.	Масса	Масшт.
Пров.		Литвак				И	5,4	1:10
Нач. гр.		Литвак				Лист	Листов 1	
Н. контр.		Фрядкин			Труба 40×3,5 ГОСТ 3262-75			
Утв.		Спивак						

САНТЕХНИИПРОЕКТ

Инв. N подл. | Подп. и дата | Взам. инв. N | Инв. N дубл. | Подп. и дата

Формат	Зона	Поз.	Обозначение	Наименование	Кол.	Примечание
				Документация		
А3			А1А397.050 СБ	Сборочный чертеж		
				Детали		
А4		1	А1А397.051	Лист	2	
		2	-01	Лист	2	

Изм.	Лист	№ докум.	Подп.	Дата	А1А397.050		
Разраб.		Рувинская			Патрубок	Лит.	Лист	Листов
Пров.		Литвак				И		1
Нач. гр.		Литвак						
Н. контр.		Фрадкин				САНТЕХНИИПРОЕКТ		
Утв.		Спивак						

Копировал: Формат А4

Инв. № подл. | Подп. и дата | Взам. инв. № | Инв. № дубл. | Подп. и дата

А1А397.006

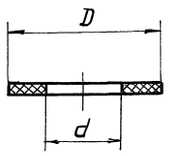

Обозначение	Материал	Размеры, мм D	d
А1А397.006	Паронит ПОН-А3 ГОСТ 481-80	40-1	20^{+1}
-01	Паронит ПОН-А3 ГОСТ 481-80	52-1	27^{+1}

Изм.	Лист	№ докум.	Подп.	Дата	А1А397.006			
Разраб.		Ямпольская			Прокладка	Лит.	Масса	Масшт.
Пров.		Рувинская				И	0,001	1:1
Нач. гр.		Литвак				Лист	Листов 1	
Гл. спец.								
Н. контр.		Фрадкин			см. таблицу	САНТЕХНИИПРОЕКТ		
Утв.		Спивак						

Формат: А4

Инв. № подл. | Подп. и дата | Взам. инв. № | Инв. № дубл. | Подп. и дата

А1А397.004

12,5 (√)

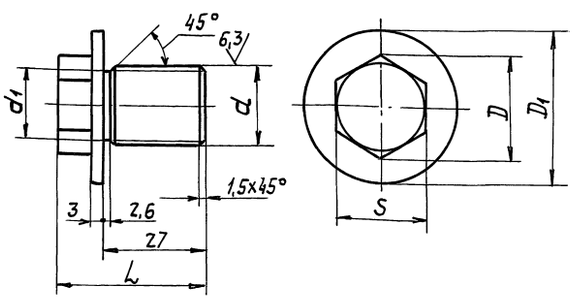

Обозначение	Размеры, мм d	D	d1	D1	L	S	Масса, кг
А1А397.004	М20х1,5-8g	25,4	17,8	40	40	22	0,08
-01	М27х1,5-8g	36,9	25,8	50	45	32	1,6

Неуказанные предельные отклонения размеров: $H14; h14; \pm\frac{t_2}{2}$

Изм.	Лист	№ докум.	Подп.	Дата	А1А397.004			
Разраб.		Ямпольская			Пробка	Лит.	Масса	Масшт.
Пров.		Рувинская				И	См. табл.	—
Нач. гр.		Литвак				Лист	Листов 1	
Гл. спец.								
Н. контр.		Фрадкин			Ст. 3 ГОСТ 380-88	САНТЕХНИИПРОЕКТ		
Утв.		Спивак						

Серия 3.904-1 Вып. уж. 3

Формат: А4

Инв. № подл. | Подп. и дата | Взам. инв. № | Инв. № дубл. | Подп. и дата

А1А397.005

12,5 (√)

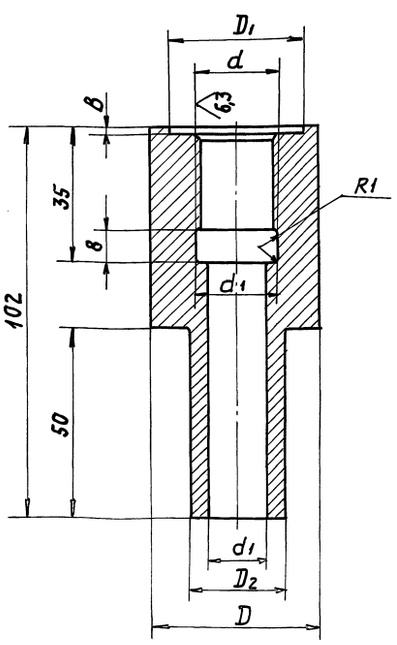

Обозначение	Размеры, мм d	d1	d2	D	D1	D2	B	Масса, кг
А1А397.005	М20х1,5-7Н	15	22	45	40	19	3	0,55
-01	М27х1,5-7Н	20	29	60	52	25	4	1,2

Изм.	Лист	№ докум.	Подп.	Дата	А1А397.005			
Разраб.		Ямпольская			Бабышка	Лит.	Масса	Масшт.
Пров.		Рувинская				И	См. табл.	—
Нач. гр.		Литвак				Лист	Листов 1	
Гл. спец.								
Н. контр.		Фрадкин			Ст. 3 ГОСТ 380-88	САНТЕХНИИПРОЕКТ		
Утв.		Спивак						

Инв. № подл. | Подп. и дата | Взам. инв. № | Инв. № дубл. | Подп. и дата

Формат	Зона	Поз.	Обозначение	Наименование	Кол.	Примечание
				Документация		
А4			А1А397.060 СБ	Сборочный чертеж		
				Детали		
А4		1	А1А397.061	Патрубок	2	
Б4		2	А1А397.062	Заглушка	2	
				Лист г/к 3,0 ГОСТ 19903-74 / ОК 360В ГОСТ 16523-89		
				ф50-0,62	2	0,01 кг
				Переменные данные для исполнений:		
				А1А397.060		
				Детали		
А4		3	А1А397.063	Коллектор	1	
				А1А397.060-01		
				Детали		
А4		3	А1А397.063-01	Коллектор	1	

Изм.	Лист	№ докум.	Подп.	Дата	А1А397.060			
Разраб.		Рубинская			Коллектор	Лит.	Лист	Листов
Пров.		Литвак				И		1
Нач. гр.		Литвак				СантехНИИпроект		
Н. контр.		Фрядкин						
Утв.		Спивак						

Копировал: Формат А4

Инв. № подл. | Подп. и дата | Взам. инв. № | Инв. № дубл. | Подп. и дата

А1А397.022

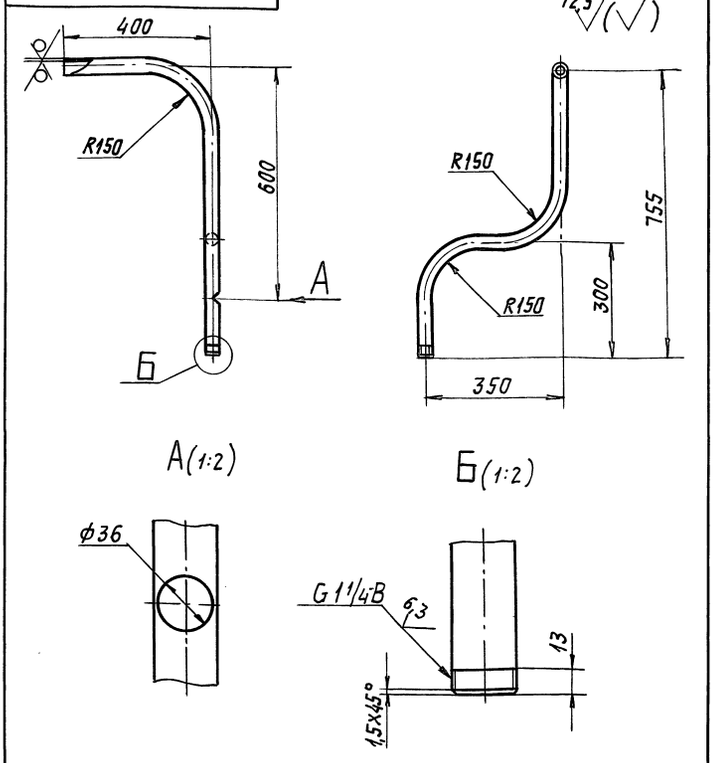

Неуказанные предельные отклонения размеров: $H14, h14, \pm\frac{t_2}{2}$

Изм.	Лист	№ докум.	Подп.	Дата	А1А397.022			
Разраб.		Сысоева			Отвод	Лит.	Масса	Масшт.
Пров.		Литвак				И	3,5	—
Т. контр.		Литвак				Лист	Листов 1	
Н. контр.		Фрядкин			Труба 32х3,2 ГОСТ 3262-75	СантехНИИпроект		
Утв.		Спивак						

Формат А4

А1А397.020СБ

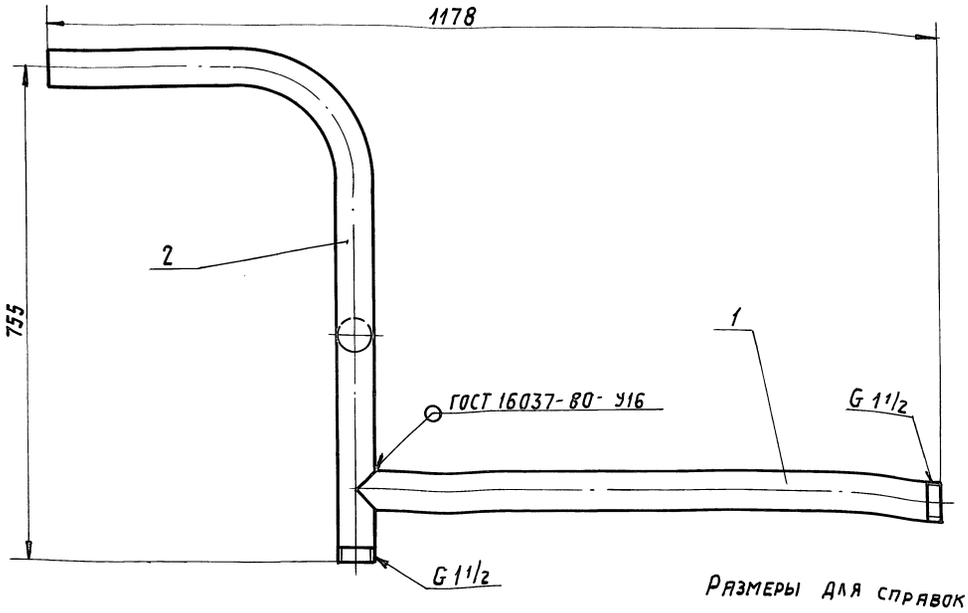

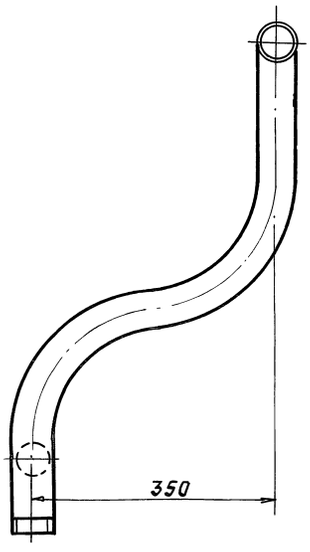

Размеры для справок

Изм.	Лист	№ докум.	Подп.	Дата	А1А397.020 СБ			
Разраб.		Ямпольская			Отвод	Лит.	Масса	Масшт.
Пров.		Рубинская				И	7,7	1:5
Нач. гр.		Литвак				Лист	Листов 1	
Гл. спец.		Грановский				СантехНИИпроект		
Н. контр.		Фрядкин						
Утв.		Спивак						

Серия 7.904-1 Выпуск 3

Инв. № подл. | Подп. и дата | Взам. инв. № | Инв. № дубл. | Подп. и дата

А1А397.091

12,5 √(√)

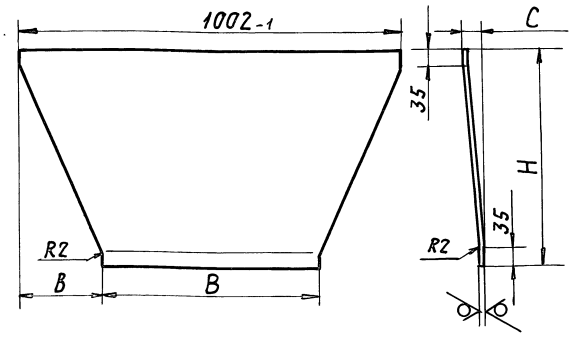

Обозначение	Размеры, мм				Масса, кг
	B	B	C	H	
А1А397.091	562-1	220	31	495	0,48
-01	702-1	150	101	205	0,26

Неуказанные предельные отклонения размеров $h14; \pm \frac{t2}{2}$

Изм	Лист	№ докум.	Подп.	Дата	А1А397.091			
Разраб.		Рувинская			Стенка	Лит. И	Масса см. табл.	Листов –
Пров.		Литвак				Лист	Листов 1	
Нач. гр.		Литвак						
Гл. спец.								
Н. контр.		Фрадкин			Лист г/к 1,2 ГОСТ 19903-74 / ОК 360В ГОСТ 16523-89	САНТЕХНИИПРОЕКТ		
Утв.		Спивак						

Формат А4

А1А397.092

12,5 √(√)

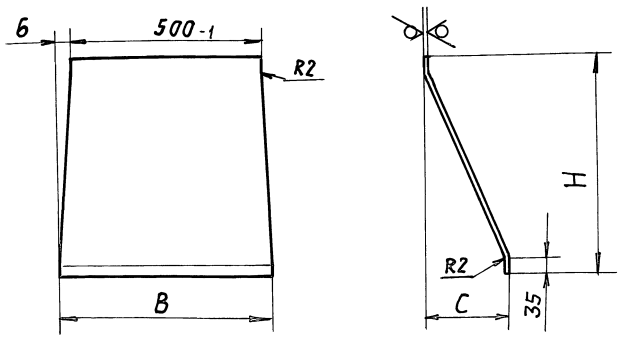

Обозначение	Размеры, мм				Масса, кг
	B	B	C	H	
А1А397.092	560-1	80	221	495	0,27
-01	700-1	100	151	205	0,18

Неуказанные предельные отклонения размеров $h14 \pm \frac{t2}{2}$

Изм	Лист	№ докум.	Подп.	Дата	А1А397.092			
Разраб.		Рувинская			Стенка	Лит. И	Масса см. табл.	Масшт. –
Пров.		Литвак				Лист	Листов 1	
Нач. гр.		Литвак						
Гл. спец.								
Н. контр.		Фрадкин			Лист г/к 1,2 ГОСТ 19903-74 / ОК 360В ГОСТ 16523-89	САНТЕХНИИПРОЕКТ		
Утв.		Спивак						

Формат А4

А1А397.030СБ

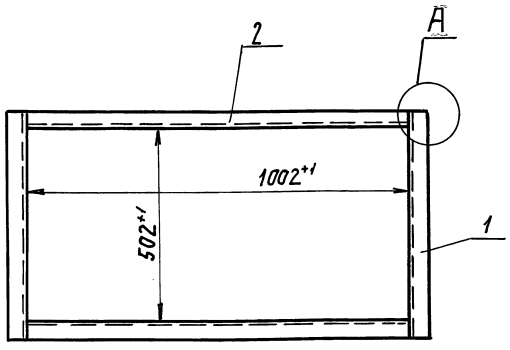

А (1:2)

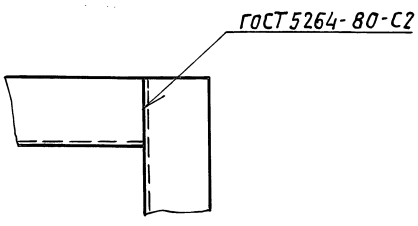

Неуказанные предельные отклонения размеров h14.

Изм	Лист	№ докум	Подп.	Дата	А1А397.030СБ			
Разраб		Рувинская			Фланец	Лит. И	Масса 5,02	Масшт. 1:10
Пров.		Литвак				Лист	Листов 1	
Нач. гр.		Литвак						
Гл. спец		Грановский						
Н. контр		Фрадкин				САНТЕХНИИПРОЕКТ		
Утв.		Спивак						

Формат А4

А1А397.041

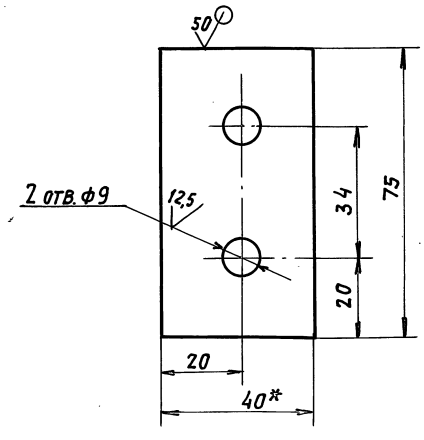

1. * Размер для справок.
2. H14; $h14; \pm \frac{t2}{2}$

Изм	Лист	№ докум.	Подп.	Дата	А1А397.041			
Разраб		Рувинская			Опора	Лит. И	Масса 0,015	Масшт. 1:1
Пров.		Литвак				Лист	Листов 1	
Нач. гр.		Литвак						
Гл. спец								
Н. контр		Фрадкин			Лист 6,0 ГОСТ 19903-74 / Ст.3 ГОСТ 14637-89	САНТЕХНИИПРОЕКТ		
Утв.		Спивак						

Формат А4

Серия 7.904-1 Выпуск 3

А1А393.111

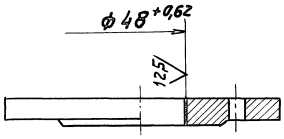

Изм.	Лист	№ докум.	Подп.	Дата
Разраб.		Рувинская		
Пров.		Литвак		
Нач. гр.		Литвак		
Гл. спец.				
Н. контр.		Фрядкин		
Утв.		Спивак		

А1А397.111

Фланец

Лит.	Масса	Масштаб
И	—	1:2
Лист	Листов 1	

Заготовка. Фланец 40-10 ГОСТ 12820-80

САНТЕХНИИПРОЕКТ

Формат А4

А1А397.002

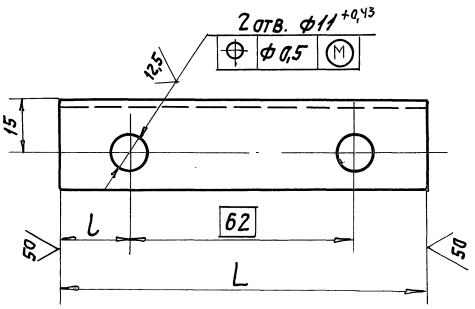

Обозначение	Размеры, мм		Масса, кг
	L	l	
А1А397.002	100	19	0,11
—01	350	269	0,2

Неуказанные предельные отклонения размеров H14; h14; $\pm \frac{t_2}{2}$

Изм.	Лист	N докум.	Подп.	Дата
Разраб.		Рувинская		
Пров.		Литвак		
Нач. гр.		Литвак		
Гл. спец.				
Н. контр.		Фрядкин		
Утв.		Спивак		

А1А397.002

Уголок

Лит.	Масса	Масштаб
И	См. табл.	—
Лист	Листов 1	

Уголок 25х25х3 ГОСТ 8509-86 / Ст.3 ГОСТ 535-88

САНТЕХНИИПРОЕКТ

Формат А4

А1А397.040СБ

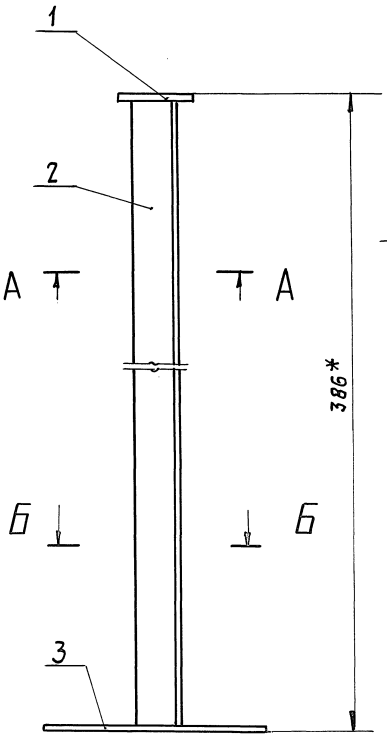

А - А (1:1)

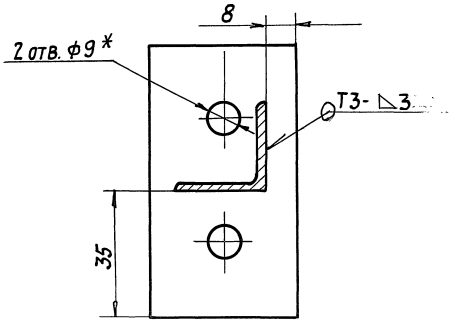

Б - Б (1:2)

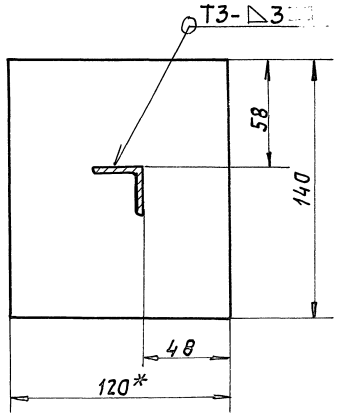

1.* Размеры для справок.

2. $\pm \frac{t_2}{2}$

3. Сварные швы по ГОСТ 5264-80.

Изм.	Лист	№ докум.	Подп.	Дата
Разраб.		Рувинская		
Пров.		Литвак		
Нач. гр.		Литвак		
Гл. спец.		Грановский		
Н. контр.		Фрядкин		
Утв.		Спивак		

А1А397.040СБ

Опора

Лит.	Масса	Масшт.
И	0,52	1:2
Лист	Листов 1	

САНТЕХНИИПРОЕКТ

Серия 7.904-1 Выпуск 3

Инв. N подл. | Подп. и дата | Взам. инв. N | Инв. N дубл. | Подп. и дата

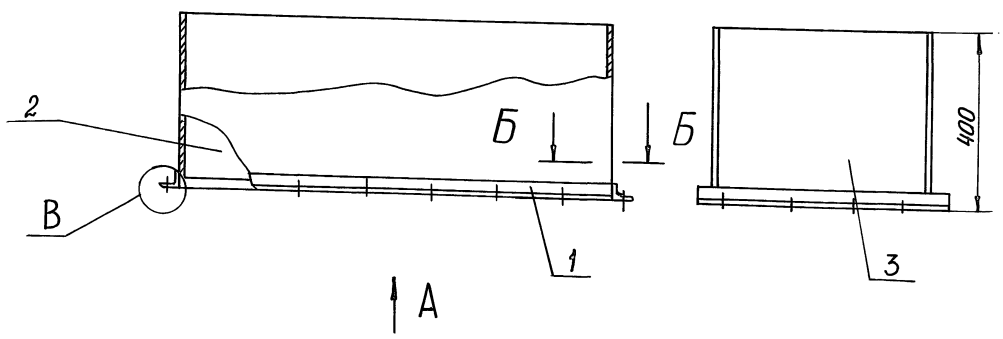

А

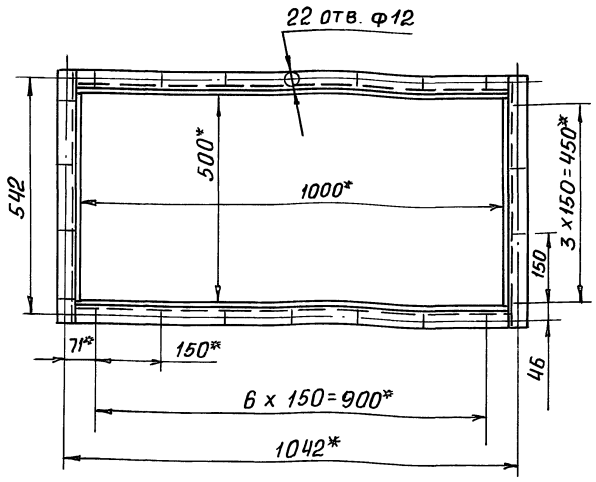

А

В (1:1)

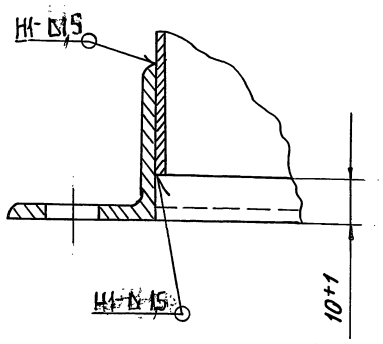

Б-Б (2:1)

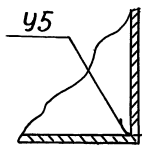

1* Размеры для справок

2 Сварные швы по ГОСТ 5264-80

Изм	Лист	№ докум.	Подп.	Дата
Разраб.		Рувинская		
Пров.		Литвак		
Нач. гр.		Литвак		
Гл. спец.		Грановский		
Н. контр.		Фрадкин		
Утв.		Спивак		

А1А 397. 070 СБ

Воздуховод

Лит.	Масса	Масштаб
И	6,6	1:10
Лист	Листов 1	

САНТЕХНИИПРОЕКТ

Формат А3

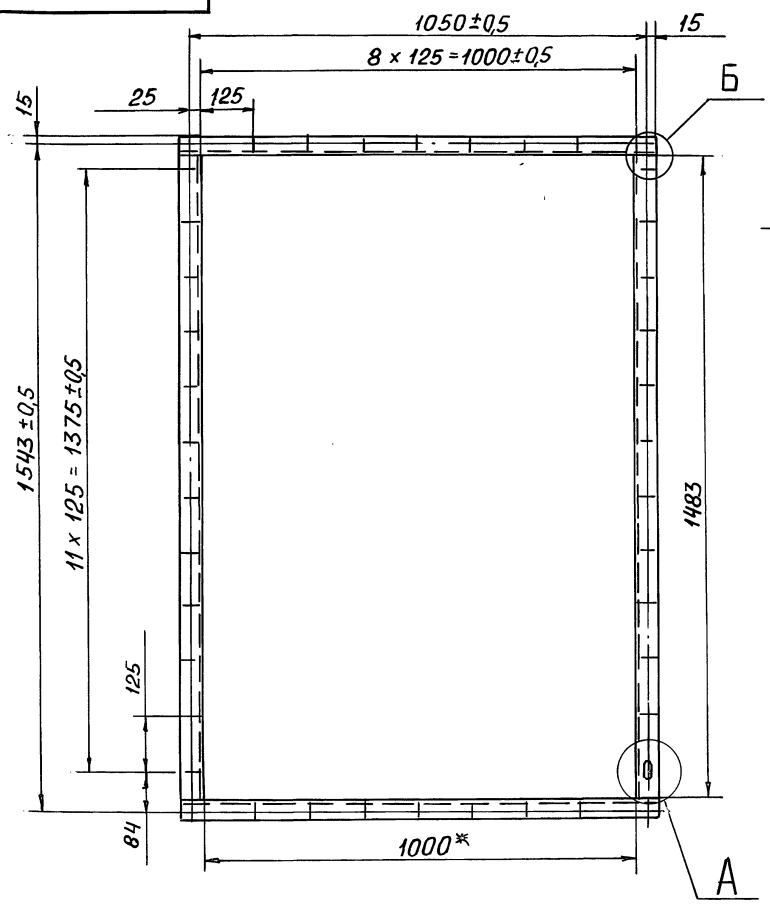

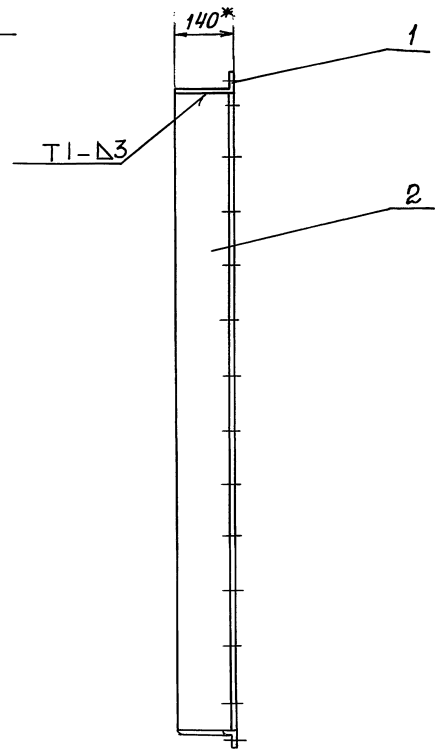

1* Размеры для справок

2. Н14; h14; $\pm \frac{t_2}{2}$

3. Сварные швы по ГОСТ 5264-80

А (1:1)

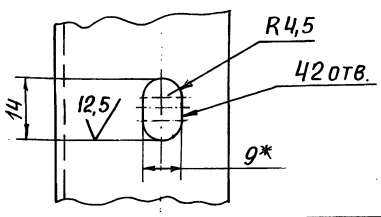

Б (1:2)

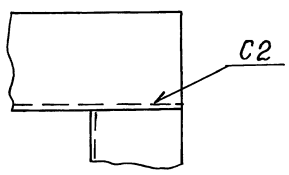

Изм	Лист	№ докум.	Подп.	Дата
Разраб.		Рувинская		
Пров.		Литвак		
Нач. гр.		Литвак		
Гл. спец.		Грановский		
Н. контр.		Фрадкин		
Утв.		Спивак		

А1А 397. 050СБ

Патрубок

Лит.	Масса	Масштаб
И	13,0	1:10
Лист	Листов 1	

САНТЕХНИИПРОЕКТ

Серия 7.904-1 Выпуск 3

Инв. № подл. | Подп. и дата | Взам. инв. № | Инв. № дубл. | Подп. и дата

А1А397.060 СБ

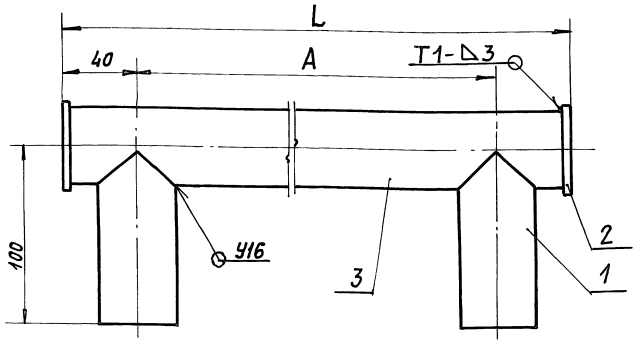

Обозначение	Размеры, мм		Масса, кг
	A	L	
А1А397.060	489	570	2,42
-01	73	155	1,12

1. Размеры для справок.
2. Сварной шов У16 по ГОСТ 16037-80; шов Т1 по ГОСТ 5262-80

Изм.	Лист	№ докум.	Подп.	Дата	А1А397.060 СБ			
Разраб.		Рувинская			Коллектор	Лит.	Масса	Масшт.
Пров.		Литвак				И	См. табл.	—
Нач. гр.		Литвак				Лист	Листов 1	
Гл. спец.		Грановский						
Н. контр.		Фрадкин				САНТЕХНИИПРОЕКТ		
Утв.		Спивак						

Инв. № подл. | Подп. и дата | Взам. инв. № | Инв. № дубл. | Подп. и дата

Формат А4

А1А397.061

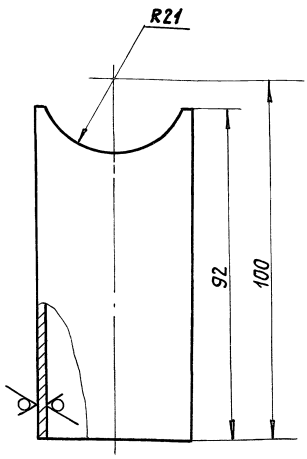

Предельные отклонения размеров $H14; h14; \pm \frac{t_2}{2}$.

Изм.	Лист	№ докум.	Подп.	Дата	А1А397.061			
Разраб.		Рувинская			Патрубок	Лит.	Масса	Масшт.
Пров.		Литвак				И	0,3	1:1
Нач. гр.		Литвак				Лист	Листов 1	
Н. контр.		Фрадкин			Труба 32х3,2 ГОСТ 3262-75	САНТЕХНИИПРОЕКТ		
Утв.		Спивак						

Инв. № подл. | Подп. и дата | Взам. инв. № | Инв. № дубл. | Подп. и дата

Формат А4

Серия 7.904-1 Выпуск 3

А1А397.051

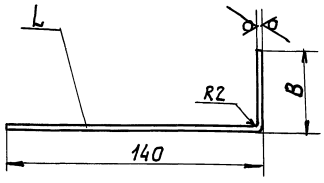

Обозначение	Размеры, мм		Масса, кг
	L	B	
А1А397.051	1080	45	3,2
-01	1483	40	4,2

Предельные отклонения размеров $h14; \pm \frac{t_2}{2}$

Изм.	Лист	№ докум.	Подп.	Дата	А1А397.051			
Разраб.		Рувинская			Лист	Лит.	Масса	Масштаб
Пров.		Литвак				И	См. табл.	—
Нач. гр.		Литвак				Лист	Листов 1	
Гл. спец.								
Н. контр.		Фрадкин			Лист г/к 2,0 ГОСТ 19903-74 / 0К360В ГОСТ 16523-89	САНТЕХНИИПРОЕКТ		
Утв.		Спивак						

Инв. № подл. | Подп. и дата | Взам. инв. № | Инв. № дубл. | Подп. и дата

Формат А4

А1А397.063

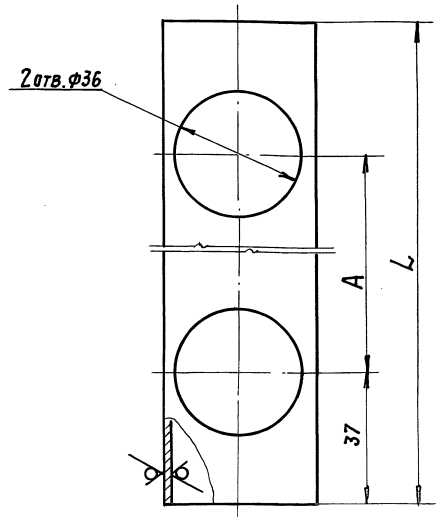

Обозначение	Размеры, мм		Масса, кг
	A	L	
А1А393.063	489	564	1,8
-01	73	149	0,5

Неуказанные предельные отклонения размеров $H14; h14; \pm \frac{t_2}{2}$

Изм.	Лист	№ докум.	Подп.	Дата	А1А397.063			
Разраб.		Рувинская			Коллектор	Лит.	Масса	Масшт.
Пров.		Литвак				И	См. табл.	—
Нач. гр.		Литвак				Лист	Листов 1	
Гл. спец.								
Н. контр.		Фрадкин			Труба 32х3,2 ГОСТ 3262-75	САНТЕХНИИПРОЕКТ		
Утв.		Спивак						

Инв. № подл. | Подп. и дата | Взам. инв. № | Инв. № дубл. | Подп. и дата

Формат	Зона	Поз.	Обозначение	Наименование	Кол.	Примечание
				Документация		
А3			А1А397.070 СБ	Сборочный чертеж		
				Сборочные единицы		
А4		1	А1А397.080	Фланец	1	
				Детали		
Б4		2	А1А397.071	Стенка		
				Лист г/к 1,2 ГОСТ 19903-74 ОК 360В ГОСТ 16523-89		
				390-1,4 х 490-1,65	2	0,3 кг
Б4		3	А1А397.072	Стенка		
				Лист г/к 1,2 ГОСТ 19903-74 ОК 360В ГОСТ 16523-89		
				390-1,4 х 1002-2,3	2	0,45 кг

Инв.№ подл. | Подп. и дата | Взам. инв.№ | Инв.№ дубл. | Подп. и дата

Изм.	Лист	№ докум.	Подп.	Дата	А1А397.070			
Разраб.		Рувинская				Лит.	Лист	Листов
Пров.		Литвак			Воздуховод	И		1
Нач. гр.		Литвак				СантехНИИпроект		
Н. контр.		Фрядкин						
Утв.		Спивак						

Копировал: Формат А4

Формат	Зона	Поз.	Обозначение	Наименование	Кол.	Примечание
				Документация		
А4			А1А397.080 СБ	Сборочный чертеж		
				Детали		
Б4		1	А1А397.081	Уголок		
				Уголок 35х35х3 ГОСТ 8509-86 Ст.3 ГОСТ 535-88		
				L = 572 - 1,15	2	0,91 кг
Б4		2	А1А397.082	Уголок		
				Уголок 35х35х3 ГОСТ 8509-86 Ст.3 ГОСТ 535-88		
				L = 1002 - 2,6	2	1,6 кг

Инв.№ подл. | Подп. и дата | Взам. инв.№ | Инв.№ дубл. | Подп. и дата

Изм.	Лист	№ докум.	Подп.	Дата	А1А397.080			
Разраб.		Рувинская				Лит.	Лист	Листов
Пров.		Литвак			Фланец	И		1
Нач. гр.		Литвак				СантехНИИпроект		
Н. контр.		Фрядкин						
Утв.		Спивак						

Копировал: Формат А4

А1А397.003

50 / (V)

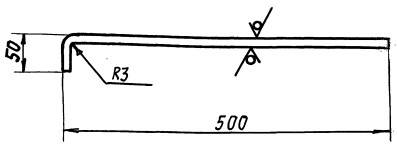

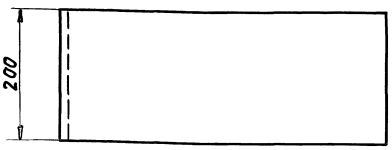

Предельные отклонения размеров: h14

Серия 7.904-1 Выпуск №3

Инв.№ подл. | Подп. и дата | Взам. инв.№ | Инв.№ дубл. | Подп. и дата

Изм.	Лист	№ докум.	Подп.	Дата	А1А397.003			
Разраб.		Ямпольская				Лит.	Масса	Масшт.
Пров.		Рувинская			Кронштейн	И	2,6	1:5
Нач. гр.		Литвак				Лист	Листов 1	
Гл. спец.					Лист г/к 3,0 ГОСТ 19903-74 ОК 360В ГОСТ 16523-89	СантехНИИпроект		
Н. контр.		Фрядкин						
Утв.		Спивак						

Формат А4

Формат	Зона	Поз.	Обозначение	Наименование		Примечание
				Документация		
А3			А1А397.090 СБ	Сборочный чертеж		
				Сборочные единицы		
А4		1	А1А397.080	Фланец		
				Переменные данные для исполнений: А1А397.090		
				Сборочные единицы		
А4		2	А1А397.100	Фланец	1	
				Детали		
А4		3	А1А397.091	Стенка	2	
А4		4	А1А397.092	Стенка	2	
				А1А397.090-01		
				Сборочные единицы		
А4		2	А1А397.100-01	Фланец	1	

Инв.№ подл. | Подп. и дата | Взам. инв.№ | Инв.№ дубл. | Подп. и дата

Изм.	Лист	№ докум.	Подп.	Дата	А1А397.090			
Разраб.		Рувинская				Лит.	Лист	Листов
Пров.		Литвак			Конфузор	И	1	2
Нач. гр.		Литвак				СантехНИИпроект		
Н. контр.		Фрядкин						
Утв.		Спивак						

А1А397.012

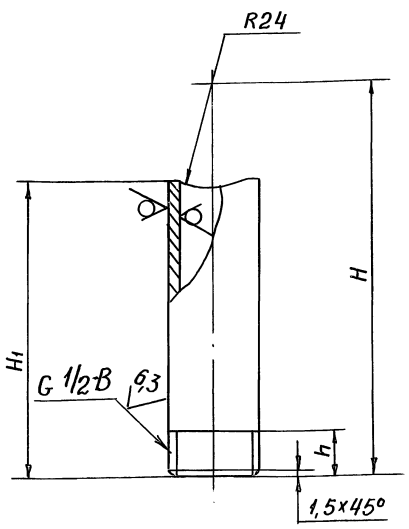

Обозначение	Размеры, мм H	H1	h	Масса, кг
А1А397.012	90	68	10,5	0,12
–01	60	38	20	0,05

Неуказанные предельные отклонения размеров: H14; h14; $\pm\frac{t_2}{2}$

Изм.	Лист	№ докум.	Подп.	Дата	А1А397.012			
Разраб.		Ямпольская			Коллектор	Лит.	Масса	Масштаб
Пров.		Рувинская				И	См. табл.	—
Нач. гр.		Литвак				Лист	Листов 1	
Гл. спец.								
Н. контр.		Фрадкин			Труба 15×2,8 ГОСТ 3262-75	САНТЕХНИИПРОЕКТ		
Утв.		Спивак						

Формат: А4

А1А397.011

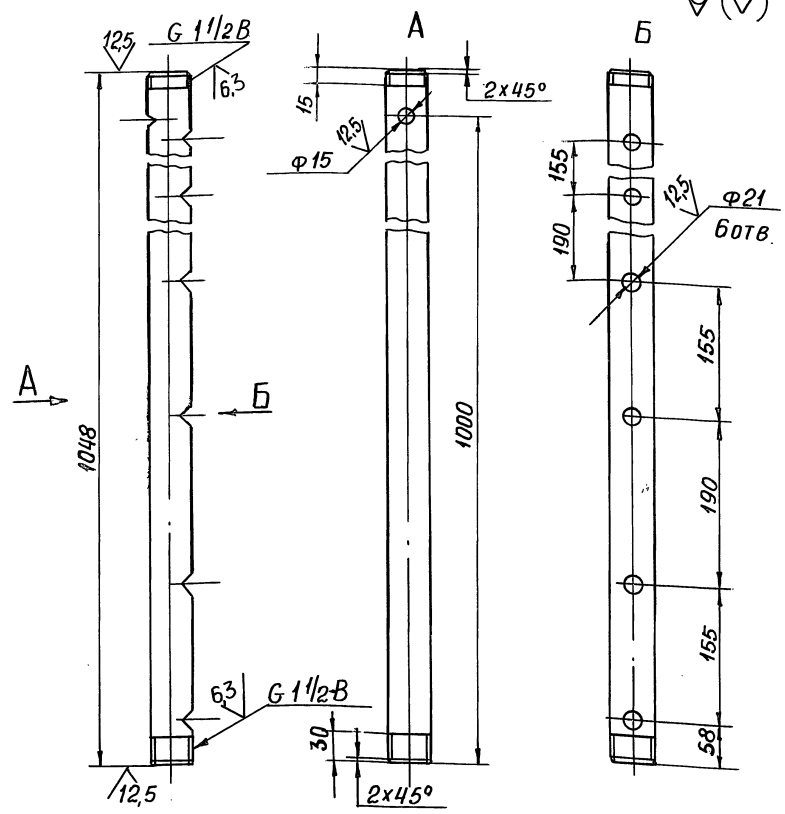

Неуказанные предельные отклонения размеров: H14; h14; $\pm\frac{t_2}{2}$

Изм.	Лист	№ докум.	Подп.	Дата	А1А397.011			
Разраб.		Ямпольская			Коллектор	Лит.	Масса	Масштаб
Пров.		Рувинская				И	4,0	1:5
Нач. гр.		Литвак				Лист	Листов	
Гл. спец.								
Н. контр.		Фрадкин			Труба 40×3,5 ГОСТ 3262-75	САНТЕХНИИПРОЕКТ		
Утв.		Спивак						

Формат: А4

Серия 7.904-1 Выпуск 3

А1А397.021

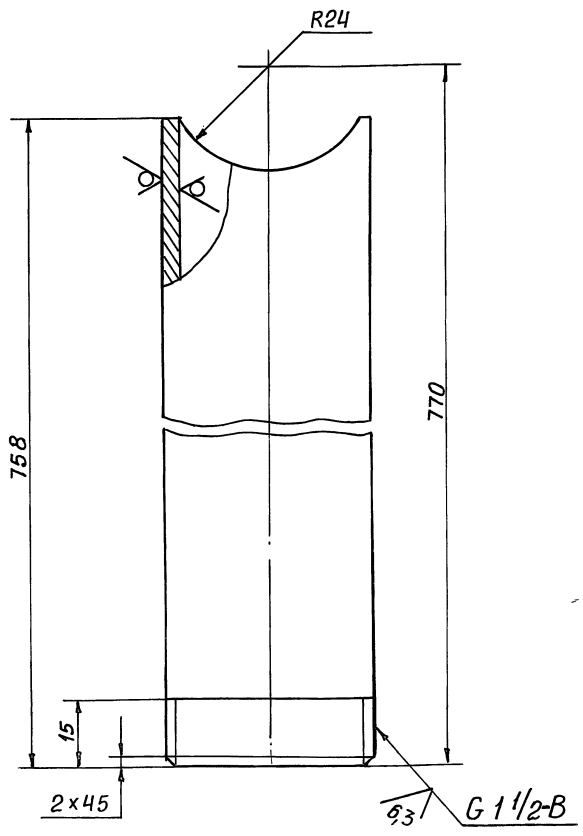

Неуказанные предельные отклонения размеров: H14; h14; $\pm\frac{t_2}{2}$

Изм.	Лист	№ Докум.	Подп.	Дата	А1А397.021			
Разраб.		Ямпольская			Патрубок	Лит.	Масса	Масштаб
Пров.		Рувинская				И	2,9	1:1
Нач. гр.		Литвак				Лист	Листов 1	
Гл. спец.								
Н. контр.		Фрадкин			Труба 40×3,5 ГОСТ 3262-75	САНТЕХНИИПРОЕКТ		
Утв.		Спивак						

Формат: А4

Формат	Зона	Поз.	Обозначение	Наименование	Кол.	Примечание
				Детали		
А4		3	А1А397.091-01	Стенка	2	
А4		4	А1А397.092-01	Стенка	2	

Изм.	Лист	№ докум.	Подп.	Дата	А1А397.090	Лист 2

Формат: А4

А1А397.090.СБ

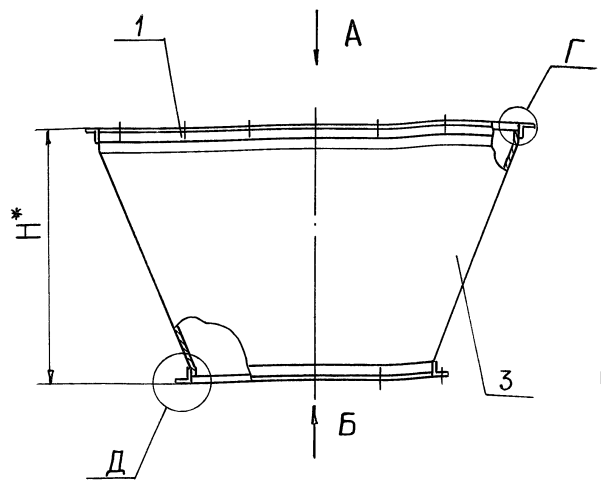

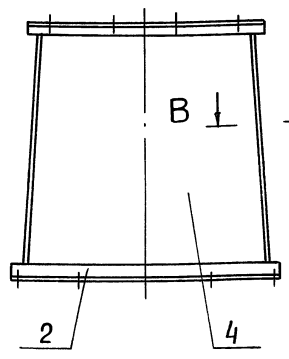

Б

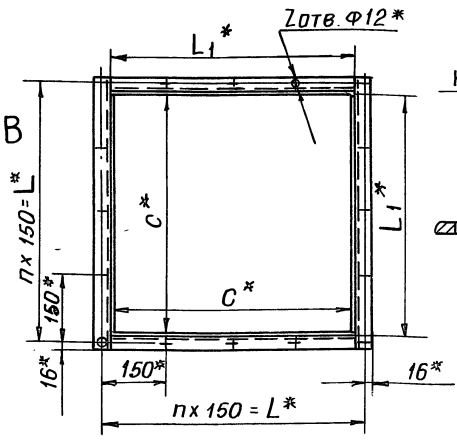

Д (1:1)

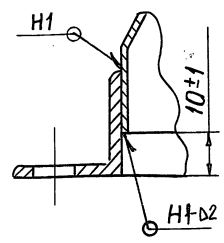

Г (1:1)

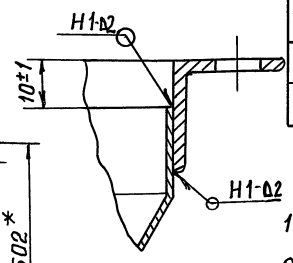

А (1:10)

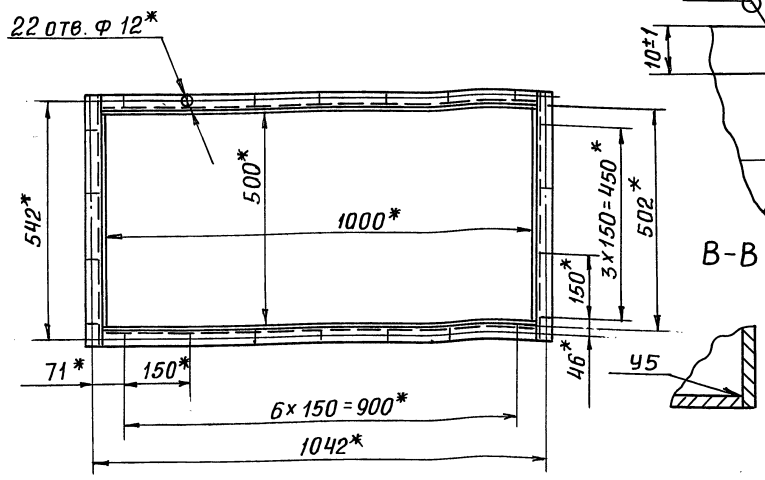

В-В (2:1)

Обозначение	Размеры, мм				n	Z	Масса, кг
	C*	H*	L*	L1*			
А1А 397.090	560	515	750	562	4	16	10,3
-01	700	225	1050	702	5	20	10,6

1* Размеры для справок

2. Сварные швы по ГОСТ 5264-80.

Изм.	Лист	№ докум.	Подп.	Дата	А1А 397.090СБ			
Разраб.		Рувинская			КОНФУЗОР	Лит.	Масса	Масштаб
Пров.		Литвак				И	См. табл.	–
Нач.гр.		Литвак				Лист	Листов 1	
Гл.спец.		Грановский				САНТЕХНИИПРОЕКТ		
Н.контр		Фрадкин						
Утв.		Спивак						

Формат А3

Инв.№ подл. | Подп. и дата | Взам.инв.№ | Инв.№ дубл. | Подп. и дата

А1А397.080СБ

Выпуск 3

Серия 7.904-1

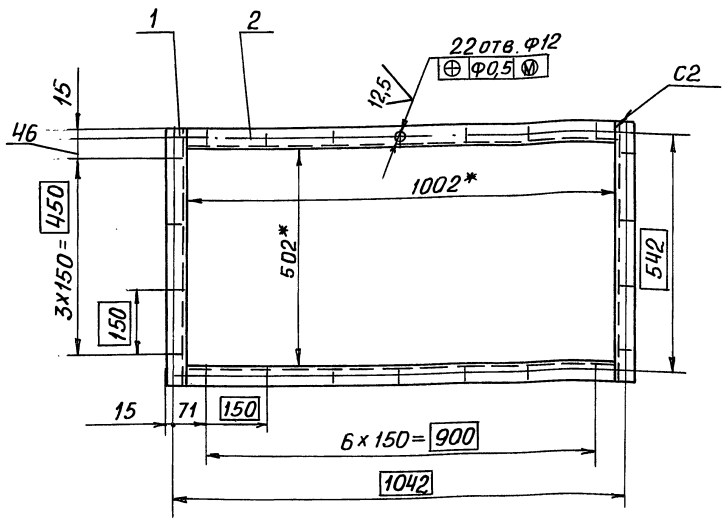

1.* Размеры для справок

2. H14; h14; $\pm \frac{t_2}{2}$

3. Сварные швы по ГОСТ 5264-80

Изм.	Лист	№ докум.	Подп.	Дата	А1А 397.080 СБ			
Разраб.		Рувинская			ФЛАНЕЦ	Лит.	Масса	Масштаб
Пров.		Литвак				И	5,02	1:10
Нач.гр.		Литвак				Лист	Листов 1	
Гл.спец.		Грановский				САНТЕХНИИПРОЕКТ		
Н.контр		Фрадкин						
Утв.		Спивак						

Формат А4

Инв.№ подл. | Подп. и дата | Взам.инв.№ | Инв.№ дубл. | Подп. и дата

А1А397.100СБ

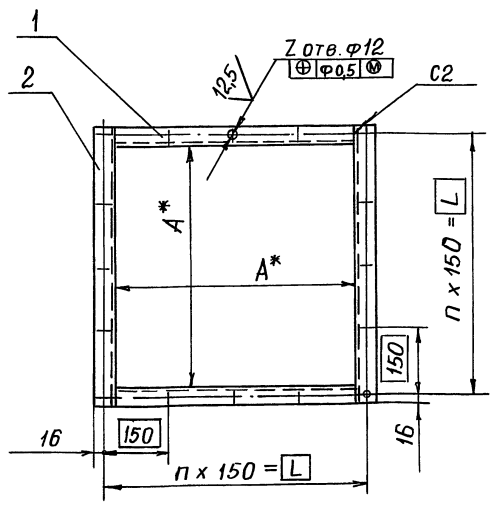

Обозначение	Размеры, мм		n	Z	Масса, кг
	A*	L			
А1А 397.100	562	600	4	16	3,8
-01	702	750	5	20	4,74

1.* Размеры для справок

2. H14; h14; $\pm \frac{t_2}{2}$

3. Сварные швы по ГОСТ 5264-80

Изм.	Лист	№ докум.	Подп.	Дата	А1А 397.100 СБ			
Разраб.		Рувинская			ФЛАНЕЦ	Лит.	Масса	Масштаб
Пров.		Литвак				И	См. табл.	–
Нач.гр.		Литвак				Лист	Листов 1	
Гл.спец.		Грановский				САНТЕХНИИПРОЕКТ		
Н.контр		Фрадкин						
Утв.		Спивак						

Инв.№ подл. | Подп. и дата | Взам.инв.№ | Инв.№ дубл. | Подп. и дата

Формат А4

Формат	Зона	Поз.	Обозначение	Наименование	Кол.	Примечание
				Документация		
А4			А1А397.100СБ	Сборочный чертеж		
				Переменные данные для исполнений:		
				А1А393.110		
				Детали		
Б4		1	А1А397.101	Уголок L=562-1,75		
				Уголок 35х35х3 ГОСТ8509-86 Ст3 ГОСТ535-88	2	0,9 кг
Б4		2	А1А397.102	Уголок L=632-2,0		
				Уголок 35х35х3 ГОСТ8509-86 Ст3 ГОСТ535-88	2	1,0 кг
				А1А393.100-01		
				Детали		
Б4		1	А1А397.103	Уголок L=702-2,0		
				Уголок 35х35х3 ГОСТ8509-86 Ст3 ГОСТ535-88	2	1,12 кг
Б4		2	А1А397.104	Уголок L=782-4,4		
				Уголок 35х35х3 ГОСТ8509-86 Ст3 ГОСТ535-88	2	1,25 кг

Инв.№подл. | Подп. и дата | Взам. инв.№ | Инв.№дубл. | Подп. и дата

Изм.	Лист	№ докум.	Подп.	Дата
Разраб.		Рубинская		
Пров.		Литвак		
Нач.гр.		Литвак		
Н.контр.		Фрадкин		
Утв.		Спивак		

А1А397.100

Фланец

Лит.	Лист	Листов
И		1

САНТЕХНИИПРОЕКТ

Копировал: Павел Формат А4

Формат	Зона	Поз.	Обозначение	Наименование	Кол.	Примечание
				Документация		
А3			А1А397.110СБ	Сборочный чертеж		
				Детали		
А4		1	А1А397.111	Фланец	1	
А4		2	А1А397.112	Патрубок	2	
				Стандартные изделия		
		3		Заглушка 40х25 ГОСТ17379-83	1	
		–		Фланец 1-40-10 ГОСТ12821-80		
				(Заготовка для А1А397.111)		
				Переменные данные для исполнений:		
				А1А397.110		
				Детали		
А4		4	А1А397.113	Трубопровод	1	
				А1А397.110-01		
				Детали		
А4		4	А1А397.113-01	Трубопровод	1	

Инв.№подл. | Подп. и дата | Взам. инв.№ | Инв.№дубл. | Подп. и дата

Изм.	Лист	№ докум.	Подп.	Дата
Разраб.		Рубинская		
Пров.		Литвак		
Нач.гр.		Литвак		
Н.контр.		Фрадкин		
Утв.		Спивак		

А1А397.110

Коллектор

Лит.	Лист	Листов
И		1

САНТЕХНИИПРОЕКТ

Копировал: Павел Формат А4

А1А397.007

Серия 7.904-1 Выпуск 4.3

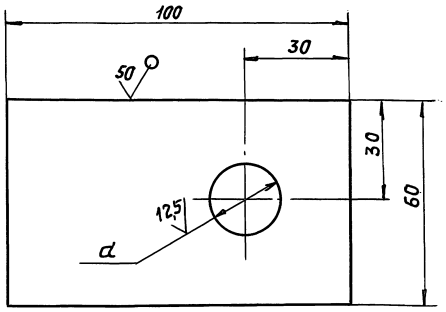

Обозначение	d, мм
А1А397.007	20^{+1}
-01	27^{+1}

Неуказанные предельные отклонения размеров: $H14; h14; \pm \frac{t_2}{2}$

Инв.№подл. | Подп. и дата | Взам. инв.№ | Инв.№дубл. | Подп. и дата

Изм.	Лист	N докум.	Подп.	Дата
Разраб.		Ямпольская		
Пров.		Рубинская		
Нач.гр.		Литвак		
Гл.спец.				
Н.контр.		Фрадкин		
Утв.		Спивак		

А1А397.007

Пластина

Лит.	Масса	Масшт.
И	0,09	–

Лист	Листов 1

Лист г/к 2,0 ГОСТ 19903-74 ОК 3608 ГОСТ 16523-89

САНТЕХНИИПРОЕКТ

Формат А4

Формат	Зона	Поз.	Обозначение	Наименование	Кол.	Примечание
				Документация		
А3			А1А397.120СБ	Сборочный чертеж		
				Детали		
А4		1	А1А397.111	Фланец	1	
А4		2	А1А397.121	Патрубок	1	
		3	-01	Патрубок	1	
А4		4	А1А397.122	Патрубок	1	
Б4		5	А1А397.123	Патрубок Труба 40х3,5 ГОСТ3262-75 L=670-2,0	1	
Б4		6	А1А397.124	Патрубок Труба 40х3,5 ГОСТ3262-75 L=135-1,0	1	0,53 кг
Б4		7	А1А397.125	Патрубок Труба 40х3,5 ГОСТ3262-75 L=1614-3,1	1	10,6 кг
А4		8	А1А397.126	Патрубок	1	

Инв.№подл. | Подп. и дата | Взам. инв.№ | Инв.№дубл. | Подп. и дата

Изм.	Лист	N докум.	Подп.	Дата
Разраб.		Рубинская		
Пров.		Литвак		
Нач.гр.		Литвак		
Н.контр.		Фрадкин		
Утв.		Спивак		

А1А397.120

Трубопровод

Лит.	Лист	Листов
И	1	2

САНТЕХНИИПРОЕКТ

Копировал: Павел Формат А4

А1А397.110СБ

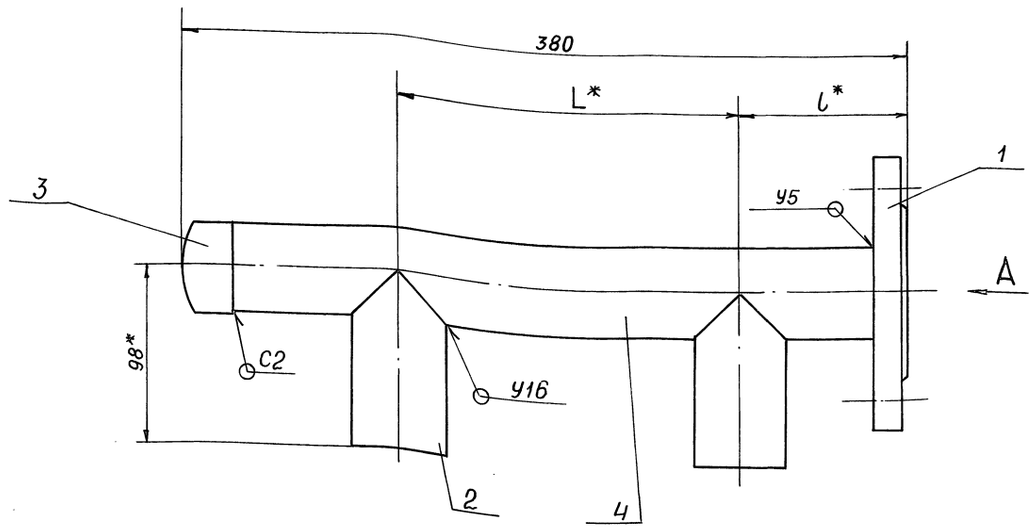

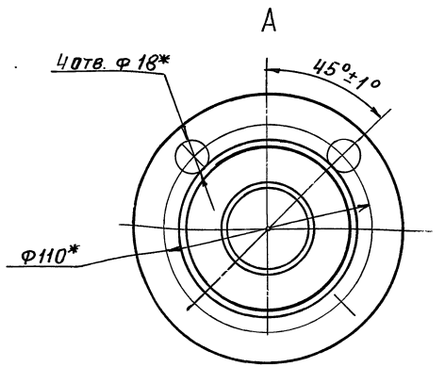

Обозначение	Размеры, мм		Масса, кг
	L*	l*	
А1А397.110	182	90	3,3
-01	222	110	3,45

1 * размеры для справок
2 h14
3 Сварные швы по ГОСТ 16037-80

Изм	Лист	№ докум.	Подп.	Дата	А1А397.110СБ			
Разраб.		Рувинская			Коллектор	Лит.	Масса	Масштаб
Пров.		Литвак				И	См. табл.	1:5
Нач. гр.		Литвак				Лист	Листов 1	
Гл. спец.		Грановский				САНТЕХНИИПРОЕКТ		
Н. контр.		Фрадкин						
Утв.		Спивак						

Формат А3

Инв. № подл. | Подп. и дата | Взам. инв. № | Инв. № дубл. | Подп. и дата

А1А397.126

12,5 √(√)

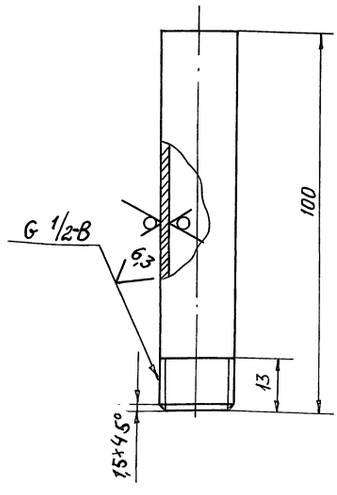

Неуказанные предельные отклонения размеров: $h14; \pm\frac{t_2}{2}$

Изм	Лист	№ докум.	Подп.	Дата	А1А397.126			
Разраб.		Рувинская			ПАТРУБОК	Лит.	Масса	Масштаб
Пров.		Литвак				И	0,13	1:1
Нач. гр.		Литвак				Лист	Листов 1	
Гл. спец.								
Н. контр.		Фрадкин			ТРУБА 15×2,8 ГОСТ3262-75	САНТЕХНИИПРОЕКТ		
Утв.		Спивак						

Серия 7.904-1 В выпуск 3

Инв. № подл. | Подп. и дата | Взам. инв. № | Инв. № дубл. | Подп. и дата

А1А397.122

12,5 √(√)

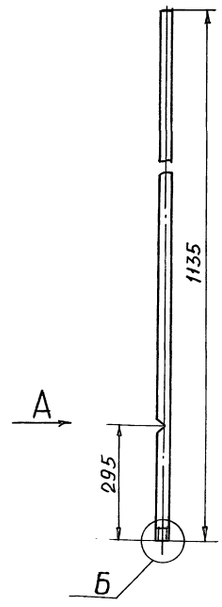

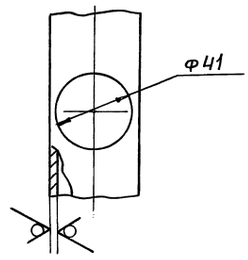

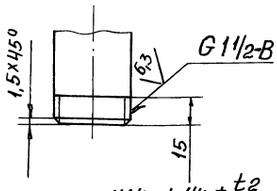

Неуказанные предельные отклонения размеров Н14; $h14; \pm\frac{t_2}{2}$

Изм	Лист	№ докум.	Подп.	Дата	А1А397.122			
Разраб.		Рувинская			ПАТРУБОК	Лит.	Масса	Масштаб
Пров.		Литвак				И	6,7	1:10
Нач. гр.		Литвак				Лист	Листов 1	
Гл. спец.								
Н. контр.		Фрадкин			Труба 40×3,5 ГОСТ3262-75	САНТЕХНИИПРОЕКТ		
Утв.		Спивак						

А1А397.140СБ

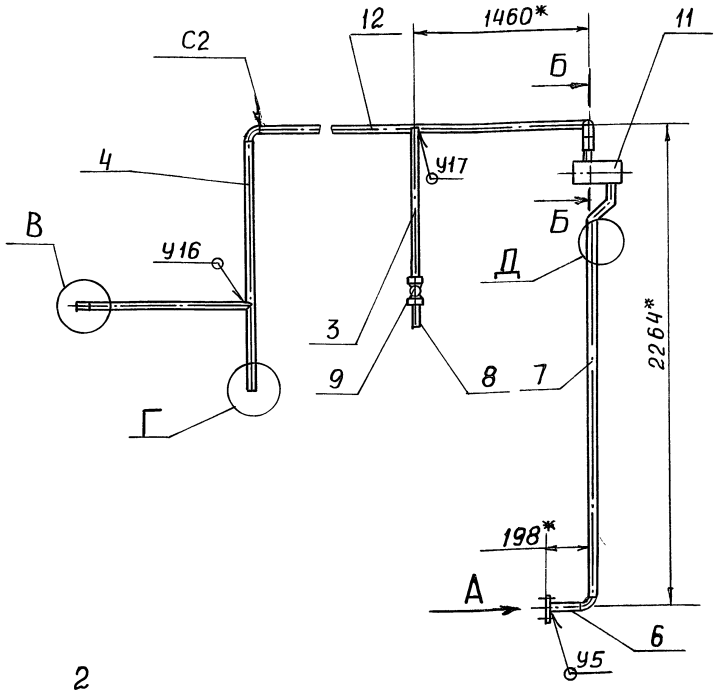

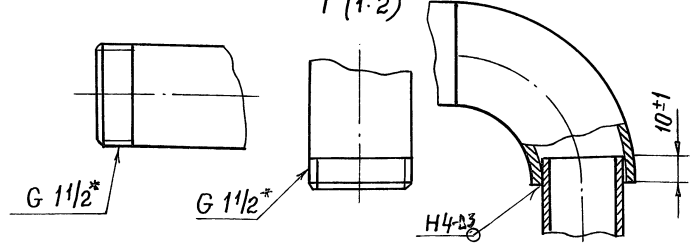

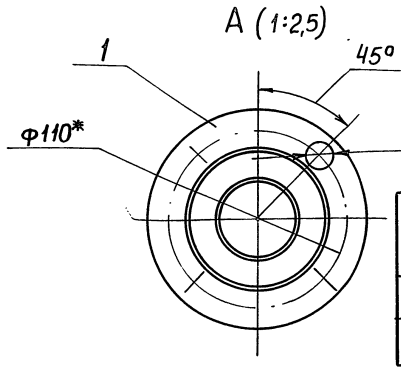

Обозначение	L, мм	Масса, кг
А1А397.120	3465	42,7
-01	4140	45,3

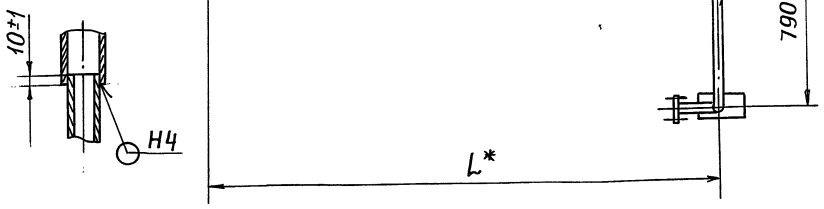

1.* Размеры для справок

2. Сварные швы по ГОСТ 16037-80

Изм.	Лист	№ докум.	Подп.	Дата
Разраб.		Рувинская		
Пров.		Литвак		
Нач.гр.		Литвак		
Гл. спец.		Грановский		
Н. контр.		Фрадкин		
Утв.		Спивак		

А1А397.120СБ

Трубопровод

Лит.	Масса	Масштаб
И	См. табл.	–
Лист	Листов 1	

САНТЕХНИИПРОЕКТ

Формат А3

Серия 7.904-1 Выпуск 3

А1А397.121

12,5

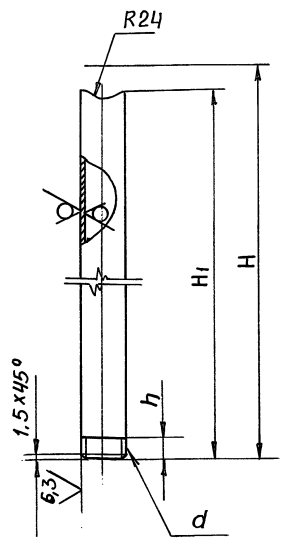

Обозначение	Материал	d	Размеры, мм			Масса, кг
			H	H1	h	
А1А397.121	Труба 40х3,5 ГОСТ 3262-75	G 1 1/2В	620	614	15	2,4
-01	Труба 15х2,8 ГОСТ 3262-75	G 1/2В	800	793	13	1,8

Неуказанные предельные отклонения размеров H14; h14; $\pm \frac{t_2}{2}$

Изм.	Лист	№ докум.	Подп.	Дата
Разраб.		Рувинская		
Пров.		Литвак		
Нач.гр.		Литвак		
Гл.спец.				
Н. контр.		Фрадкин		
Утв.		Спивак		

А1А397.121

Патрубок

Лит.	Масса	Масштаб
И	См. табл.	–
Лист	Листов 1	

См. табл.

САНТЕХНИИПРОЕКТ

Формат А4

А1А397.128

12,5

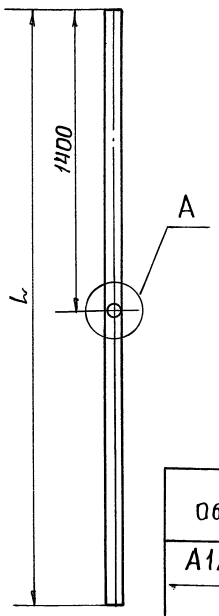

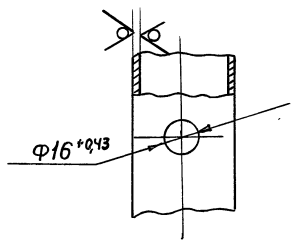

Обозначение	L, мм	Масса, кг
А1А397.128	2725	11,0
-01	3400	13,5
-02	1737	7,1
-03	2412	9,7

Неуказанные предельные отклонения размеров h14; $\pm \frac{t_2}{2}$

Изм.	Лист	№ докум.	Подп.	Дата
Разраб.		Рувинская		
Пров.		Литвак		
Нач.гр.		Литвак		
Гл.спец.				
Н. контр.		Фрадкин		
Утв.		Спивак		

А1А397.128

Патрубок

Лит.	Масса	Масштаб
И	См. табл.	–
Лист	Листов 1	

Труба 40х3,5 ГОСТ 3262-75

САНТЕХНИИПРОЕКТ

Формат А4

Инв. № подл. | Подп. и дата | Взам. инв. № | Инв. № дубл. | Подп. и дата

А1А397 130СБ

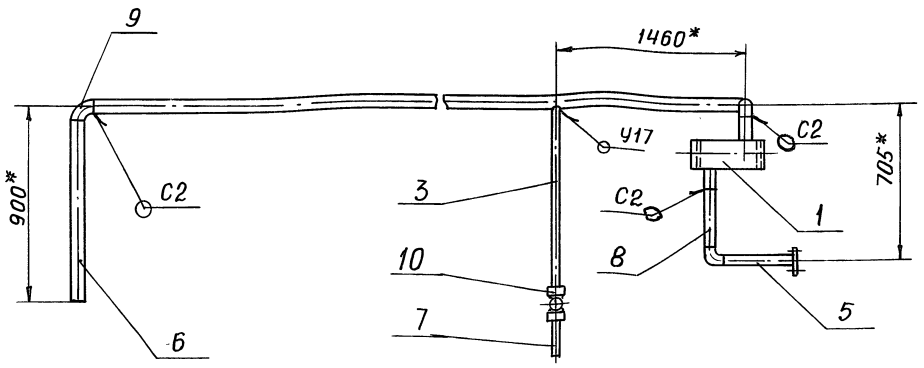

А (1:5)

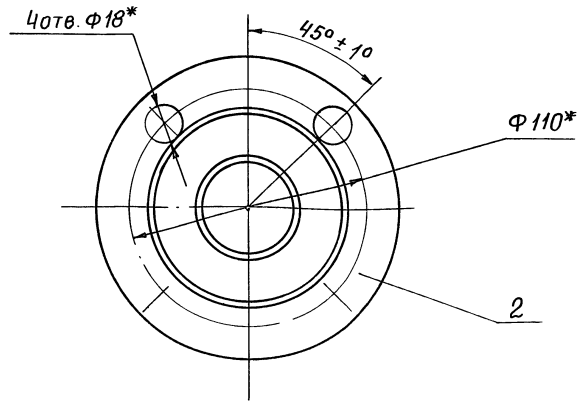

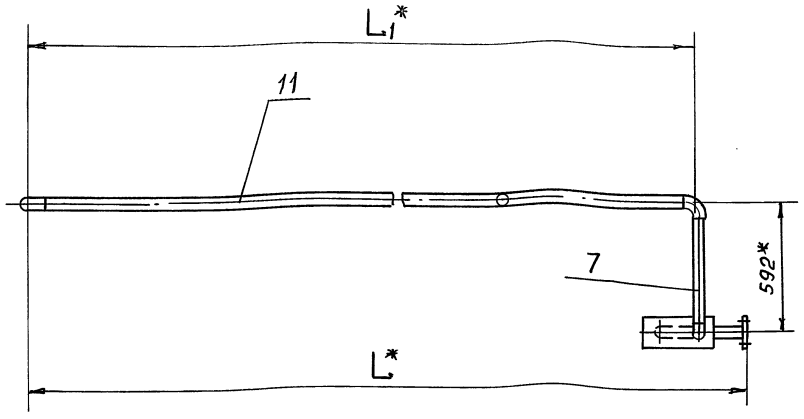

Обозначение	Размеры, мм		Масса, кг
	L	L1	
А1А397.130	2055	1857	28,6
-01	2730	2532	31,4

1* Размеры для справок
2. h14
3. Сварные швы по ГОСТ 16037-80

Изм.	Лист	№ докум.	Подп.	Дата
Разраб.		Рувинская		
Пров.		Литвак		
Нач. гр.		Литвак		
Гл. спец.		Грановский		
Н. контр.		Фрадкин		
Утв.		Сливак		

А1А397.130.СБ

Трубопровод

Лит.	Масса	Масштаб
	См. табл.	—
Лист	Листов 1	

САНТЕХНИИПРОЕКТ

Формат А3

Инв. № подл. | Подп. и дата | Взам. инв. № | Инв. № дубл. | Подп. и дата

А1А397.112

12,5

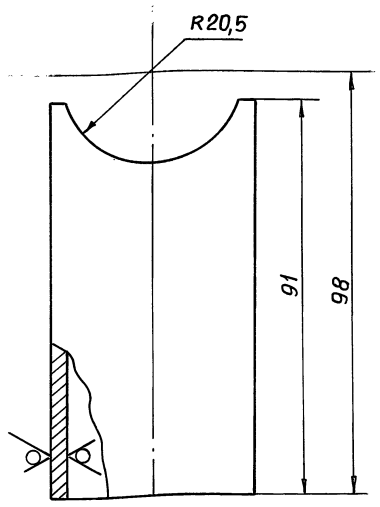

Предельные отклонения размеров H14; h14; ± t2/2

Изм.	Лист	№ докум.	Подп.	Дата
Разраб.		Рувинская		
Пров.		Литвак		
Нач. гр.		Литвак		
Гл. спец.				
Н. контр.		Фрадкин		
Утв.		Сливак		

ПАТРУБОК

Лит.	Масса	Масштаб
И	0,4	1:1
Лист	Листов 1	

Труба 40х3,5 ГОСТ 3262-75

САНТЕХНИИПРОЕКТ

Формат А4

Серия 7.904-1 Выпуск 3

А1А397.113

12,5

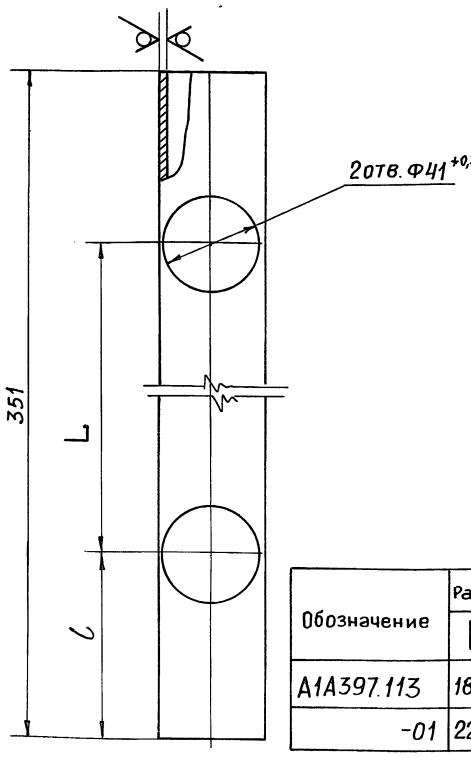

Обозначение	Размеры, мм		Масса, кг
	L	l	
А1А397.113	182	86	0,7
-01	222	106	0,85

Неуказанные предельные отклонения размеров h14; ± t2/2

Изм.	Лист	№ докум.	Подп.	Дата
Разраб.		Рувинская		
Пров.		Литвак		
Нач. гр.		Литвак		
Гл. спец.				
Н. контр.		Фрадкин		
Утв.		Сливак		

ТРУБОПРОВОД

Лит.	Масса	Масштаб
И	См. табл.	—
Лист	Листов 1	

Труба 40х3,5 ГОСТ 3262-75

САНТЕХНИИПРОЕКТ

246 СВ-0.4 24 Формат А4

Инв. № подл. | Подп. и дата | Взам. инв. № | Инв. № дубл. | Подп. и дата

А1А397.160СБ

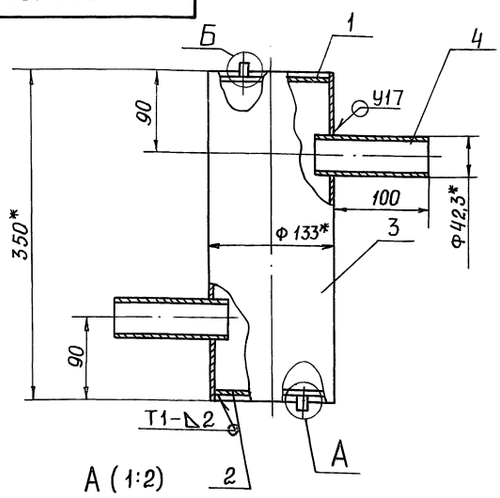

1.* Размеры для справок
2. Неуказанные предельные отклонения размеров: $\pm\frac{t_2}{2}$
3. Сварные швы У17,У8 по ГОСТ 16037-80; шов Т1-по ГОСТ 5264-80

Изм.	Лист	№ докум.	Подп.	Дата	А1А397.140СБ			
Разраб.		Сысоева			Расширитель	Лит.	Масса	Масштаб
Пров.		Литвак				И	8,0	1:4
Нач.гр.		Литвак				Лист	Листов 1	
Гл.спец.		Грановский						
Н.контр.		Фрадкин				САНТЕХНИИПРОЕКТ		
Утв.		Спивак						

Формат А4

А1А397.163

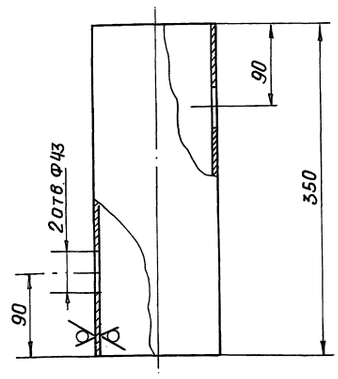

Неуказанные предельные отклонения размеров: h14; $\pm\frac{t_2}{2}$.

Изм.	Лист	№ докум.	Подп.	Дата	А1А397.142			
Разраб.		Сысоева			Корпус	Лит.	Масса	Масштаб
Пров.		Литвак				И	4,5	1:4
Нач.гр.		Литвак				Лист	Листов 1	
Гл.спец.		Грановский						
Н.контр.		Фрадкин				САНТЕХНИИПРОЕКТ		
Утв.		Спивак			Труба 133х4 ГОСТ 10704-76 / Д ГОСТ 10705-80			

Формат А4

А1А397.162

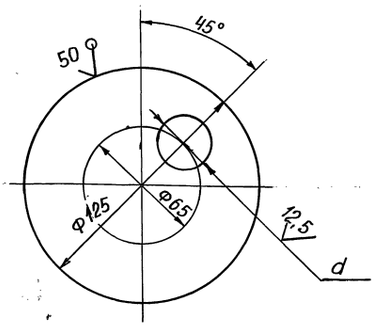

Обозначение	d, мм	Масса, кг
А1А397.161	28^{+1}	0,37
-01	31^{+1}	0,36

1. Неуказанные предельные отклонения размеров: H14; h14; $\pm\frac{t_2}{2}$

Изм.	Лист	№ докум.	Подп.	Дата	А1А397.141			
Разраб.		Сысоева			Днище	Лит.	Масса	Масштаб
Пров.		Литвак				И	См. табл.	1:2
Нач.гр.		Литвак				Лист	Листов 1	
Гл.спец.		Грановский						
Н.контр.		Фрадкин				САНТЕХНИИПРОЕКТ		
Утв.		Спивак			Лист 4 ГОСТ 19903-74 / ст.3 ГОСТ 14637-89			

Формат А4

Серия 7.904-1 Выпуск 3

Формат	Зона	Поз.	Обозначение	Наименование	Кол.	Примечание
				Документация		
А4			А1А397.140СБ	Сборочный чертеж		
				Детали		
А4		1	А1А397.141	Днище:	1	
		2	-01	Днище	1	
А4		3	А1А397.142	Корпус	1	
Б4		4	А1А397.143	Патрубок		
				Труба 42,3х2,8 ГОСТ 3262-75		
				L = 120 - 0,87	2	0,37кг
				Прочие изделия		
		5		Установка бобышки 53КЧ-1-87	1	
		6		Установка бобышки 93КЧ-1-87	1	

Изм.	Лист	№ докум.	Подп.	Дата	А1А397.140			
Разраб.		Сысоева			Расширитель	Лит.	Лист	Листов
Пров.		Литвак				И		1
Нач.гр.		Литвак				САНТЕХНИИПРОЕКТ		
Н.контр.		Фрадкин						
Утв.		Спивак						

Формат	Зона	Поз.	Обозначение	Наименование	Кол.	Примечание
				Стандартные изделия		
		9		Вентиль муфтовый 15кч 18п1; Ду15 ГОСТ 5761-74	1	
		10		Отвод 90° 45х2,5 ГОСТ17375-83	4	
		–		Фланец 1-40-10 ГОСТ12820-80 (Заготовка для А1А393.111)		
				Прочие изделия		
		11		Расширитель 65 3кч-29-87	1	
				Переменные данные для исполнений:		
				А1А397.120		
				Детали		
А4		12	А1А397.128	Патрубок	1	
				А1А397.120-01		
				Детали		
А4		12	А1А397.128-01	Патрубок	1	

Инв.№подл. | Подп. и дата | Взам.инв.№ | Инв.№дубл. | Подп. и дата

Изм.	Лист	№ докум.	Подп.	Дата	А1А397.120	Лист 2

Копировал: Крапчина Формат А4

Формат	Зона	Поз.	Обозначение	Наименование	Кол.	Примечание
				Документация		
А3			А1А397.130СБ	Сборочный чертеж		
				Сборочные единицы		
А4		1	А1А397.140	Расширитель	1	
				Детали		
А4		2	А1А397.111	Фланец	1	
А4		3	А1А397.121-01	Патрубок	1	
А4		4	А1А397.126	Патрубок	1	
Б4		5	А1А397.131	Патрубок Труба 40х3,5 ГОСТ3262-75 L=305-1,3	1	1,15 кг
Б4		6	А1А397.132	Патрубок Труба 40х3,5 ГОСТ3262-75 L=840-2,3	1	3,2 кг
Б4		7	А1А397.133	Патрубок Труба 40х3,5 ГОСТ3262-75 L=472-1,4	1	1,8 кг
Б4		8	А1А397.134	Патрубок Труба 40х3,5 ГОСТ3262-75 L=142-1,15	1	0,53 кг

Инв.№подл. | Подп. и дата | Взам.инв.№ | Инв.№дубл. | Подп. и дата

Изм.	Лист	№ докум.	Подп.	Дата	А1А397.130			
Разраб.		Рубинская			Трубопровод	Лит.	Лист 1	Листов 2
Пров.		Литвак						
Нач.гр.		Литвак				САНТЕХНИИПРОЕКТ		
Н.контр.		Фрадкин						
Утв.		Сливак						

Копировал: Крапчина Формат А4

Серия 7.904-1 Выпуск 3

Формат	Зона	Поз.	Обозначение	Наименование	Кол.	Примечание
				Стандартные изделия		
		9		Отвод 90° 45х2,5 ГОСТ17375-83	4	
		10		Вентиль муфтовый 15кч 18п1; Ду15 ГОСТ 5761-74		
		–		Фланец 1-40-10 ГОСТ 12820-80 (Заготовка для А1А397.111)		
				Переменные данные для исполнений:		
				А1А397.130		
				Детали		
А4		11	А1А397.128-02	Трубопровод	1	
				А1А397.130-01		
				Детали		
А4		11	А1А397.128-03	Трубопровод	1	

Инв.№подл. | Подп. и дата | Взам.инв.№ | Инв.№дубл. | Подп. и дата

Изм.	Лист	№ докум.	Подп.	Дата	А1А397.130	Лист 2

Копировал: Крапчина Формат А4

Формат	Зона	Поз.	Обозначение	Наименование	Кол.	Примечание
				Документация		
А2			А1А398.000СБ	Сборочный чертеж		
А4			А1А397.000Д	Технические требования		
				Сборочные единицы		
А4		1	А1А226.000	Секция приемная	1	5.904-12 В.1-29
А4		2	А1А397.010	Коллектор	2	
А4		3	А1А397.030	Фланец	2	
А4		4	А1А397.040	Опора	2	
А4		5	А1А397.050	Патрубок	1	
А4		6	А1А397.060	Коллектор	2	
		7	–01	Коллектор	2	
А4		8	А1А397.070	Воздуховод	1	
А4		9	А1А398.010	Отвод	1	
А4		10	7.904-1,4-01	Блок-бокс Б1-9-300.1... Б1-9-300.4-07	1	Выпуск 4
А4		11	ОРК2.00.00-02	Обвязка регулирующего клапана УР-15/40	1	Серия 5.904-10
А4		12	Ду1,3х0,5	Дверь герметическая утепленная	1	Серия 5.904-26

Инв.№подл. | Подп. и дата | Взам.инв.№ | Инв.№дубл. | Подп. и дата

Изм.	Лист	№ докум.	Подп.	Дата	А1А398.000			
Разраб.		Рубинская			Блок-бокс камеры 2ПК20	Лит.	Лист 1	Листов 7
Пров.		Литвак						
Нач.гр.		Литвак				САНТЕХНИИПРОЕКТ		
Н.контр.		Фрадкин						
Утв.		Сливак						

Копировал: Крапчина Формат А4

Формат	Зона	Поз.	Обозначение	Наименование	Кол.	Примечание
A4		14	А14М036.000-04	Установка утепленного клапана	1	серия 5.904-12
A4		15	Щ2.1	Щит регулирования	1	серия 904-0833-87
A4		16	ЩУЛ3-005	Щит управления	1	серия 904-02-15.85
				Детали		
A4		17	А1А397.002	Уголок	6	
		18	-01	Уголок	6	
A4		19	А1А397.003	Кронштейн	1	
A4		20	А1А397.004	Пробка	1	
		21	-01	Пробка	1	
A4		22	А1А397.005	Бобышка	1	
		23	-01	Бобышка	1	
A4		24	А1А397.006	Прокладка	1	
		25	-01	Прокладка	1	
A4		26	А1А397.007	Пластина	1	
		27	-01	Пластина	1	
A4		28	А1А398.001	Отвод	1	
				Стандартные изделия		
				Болты ГОСТ7798-70		
		29		М8-6g х 50.36	54	
		30		М12-6g х 50.36	4	
		31		М16-6g х 70.36	8	
				Гайки ГОСТ5915-70		
		32		М8-6Н.4	54	
		33		М12-6Н.4	4	
		34		М16-6Н.4	8	
		35		Муфта короткая 20 ГОСТ8954-75	12	
		36		Муфта короткая 40 ГОСТ8954-75	3	

Инв. № подл. | Подп. и дата | Взам. инв. № | Инв. № дубл. | Подп. и дата

Изм. Лист № докум. Подп. Дата

А1А398.000 Лист 2

Копировал: Крайлина Формат: А4

Формат	Зона	Поз.	Обозначение	Наименование	Кол.	Примечание
		37		Контргайка 20 ГОСТ8961-75	12	
		38		Контргайка 40 ГОСТ8961-75	3	
		39		Сгон 40 ГОСТ8969-75	3	
		40		Вентиль запорный муфтовый 15кч18п1; Ду40 ТУ26-07-1429-81	3	
		41		Опора подвижная ОВП2 48 ГОСТ14911-82	12	
				Материалы		
		43		Пластина 2Н-Т ТМКЩ-М3 ГОСТ7338-90	4	кг
				Прочие изделия		
		44		Конвектор отопительный стальной безкожуха типа „Аккорд" ТУ21-25-036-85	3	
		45		Установка бобышки 3КЧ-1-87	1	
		46		Установка бобышки 9 3КЧ-1-87	1	
		47		Установка бобышки 3К4-46-87	2	
				Переменные данные для исполнений:		
				А1А389.000		
				Сборочные единицы		
A4		53	А1А181.000	Секция соединительная	1	5.904-12 В.1-2
A4		54	А1А189.000	Секция калориферная	1	5.904-12 В.1-16
A4		55	А1А211.000	Секция фильтра	1	5.904-12 В.1-22
A4		56	А1А397.090	Конфузор	1	
A4		57	А1А397.110	Коллектор	2	
A4		58	А1А397.120	Трубопровод	1	
A4		59	А1А397.130	Трубопровод	1	

Инв. № подл. | Подп. и дата | Взам. инв. № | Инв. № дубл. | Подп. и дата

Изм. Лист № докум. Подп. Дата

А1А389.000 Лист 3

Копировал: Крайлина Формат: А4

Серия 7.904-1 Выпуск 3

Формат	Зона	Поз.	Обозначение	Наименование	Кол.	Примечание
				Стандартные изделия		
		65		Болт М10-6g х 50.36 ГОСТ7798-70	38	
		66		Гайка М10-6Н.4 ГОСТ5915-70	38	
			А1А398.000-01			
				Сборочные единицы		
A4		53	А1А181.000	Секция соединительная	1	5.904-12 В.1-2
A4		54	А1А189.000-01	Секция калориферная	1	5.904-12 В.1-16
A4		55	А1А211.000	Секция фильтра	1	5.904-12 В.1-22
A4		56	А1А397.090	Конфузор	1	
A4		57	А1А397.110-01	Коллектор	2	
A4		58	А1А397.120	Трубопровод	1	
A4		59	А1А397.130	Трубопровод	1	
				Стандартные изделия		
		65		Болт М10-6g х 50.36 ГОСТ7798-70	38	
		66		Гайка М10-6Н.4 ГОСТ5915-70	38	
			А1А398.000-02			
				Сборочные единицы		
A4		53	А1А181.000-01	Секция соединительная	1	5.904-12 В.1-2
A4		54	А1А189.000	Секция калориферная	1	5.904-12 В.1-16
A4		55	А1А211.000	Секция фильтра	1	5.904-12 В.1-22

Инв. № подл. | Подп. и дата | Взам. инв. № | Инв. № дубл. | Подп. и дата

Изм. Лист № докум. Подп. Дата

А1А398.000 Лист 4

Копировал: Крайлина Формат: А4

Формат	Зона	Поз.	Обозначение	Наименование	Кол.	Примечание
A4		56	А1А397.090-01	Конфузор	1	
A4		57	А1А397.110	Коллектор	2	
A4		58	А1А397.120	Трубопровод	1	
A4		59	А1А398.130	Трубопровод	1	
				Стандартные изделия		
		65		Болт М10-6g х 50.36 ГОСТ7798-70	42	
		66		Гайка М10-6Н.4 ГОСТ5915-70	42	
			А1А398.000-03			
				Сборочные единицы		
A4		53	А1А181.000-01	Секция соединительная	1	5.904-12 В.1-2
A4		54	А1А189.000-01	Секция калориферная	1	5.904-12 В.1-16
A4		55	А1А211.000	Секция фильтра	1	5.904-12 В.1-22
A4		56	А1А397.090-01	Конфузор	1	
A4		57	А1А397.110	Коллектор	2	
A4		58	А1А397.120	Трубопровод	1	
A4		59	А1А397.130	Трубопровод	1	
				Стандартные изделия		
		65		Болт М10-6g х 50.36 ГОСТ7798-70	42	
		66		Гайка М10-6Н.4 ГОСТ 5915-70	42	

Инв. № подл. | Подп. и дата | Взам. инв. № | Инв. № дубл. | Подп. и дата

Изм. Лист № докум. Подп. Дата

А1А398.000 Лист 5

Копировал: Крайлина Формат: А4

Формат	Зона	Поз.	Обозначение	Наименование	Кол.	Примечание
				А1А398.000-04		
				Сборочные единицы		
А4		53	А1А 181.000	Секция соединительная	1	5.904-12 В.1-2
А4		54	А1А.189.000	Секция калориферная	1	5.904-12 В.1-16
А4		56	А1А 397.090	Конфузор	1	
А4		57	А1А 397.110	Коллектор	2	
А4		58	А1А 397.120	Трубопровод	1	
А4		59	А1А 397.130	Трубопровод	1	
				Стандартные изделия		
		65		Болт М10-6g×50.36		
				ГОСТ 7798-70	38	
		66		Гайка М10-6Н.4		
				ГОСТ 5915-70	38	
				А1А398.000-05		
				Сборочные единицы		
А4		53	А1А 181.000	Секция соединительная	1	5.904-12 В.1-2
А4		54	А1А 189.000-01	Секция калориферная	1	5.904-12 В.1-16
А4		56	А1А 397.090	Конфузор	1	
А4		57	А1А 397.110-01	Коллектор	2	
А4		58	А1А 397.120	Трубопровод	1	
А4		59	А1А 397.130	Трубопровод	1	
				Стандартные изделия		
		65		Болт М10-6g×50.36		
				ГОСТ 7798-70	38	
		66		Гайка М10-6Н.4		
				ГОСТ 5915-70	38	

Изм | Лист | N докум. | Подп. | Дата — А1А398.000 — Лист 6

Копировал: Павлов — Формат А4

Формат	Зона	Поз.	Обозначение	Наименование	Кол.	Примечание
				А1А398.000-06		
				Сборочные единицы		
А4		53	А1А 181.000-01	Секция соединительная	1	5.904-12 В.1-2
А4		54	А1А 189.000-01	Секция калориферная	1	
А4		56	А1А 397.090-01	Конфузор	1	
А4		57	А1А 397.110	Коллектор	2	
А4		58	А1А 397.120	Трубопровод	1	
А4		59	А1А 397.130	Трубопровод	1	
				Стандартные изделия		
		65		Болт М10-6g×50.36		
				ГОСТ 7798-70	42	
		66		Гайка М10-6Н.4		
				ГОСТ 5915-70	42	
				А1А398.000-07		
				Сборочные единицы		
А4		53	А1А 181.000-01	Секция соединительная	1	5.904-12 В.1-2
А4		54	А1А 189.000	Секция калориферная	1	5.904-12 В.1-6
А4		56	А1А 397.090-01	Конфузор	1	
А4		57	А1А 397.110	Коллектор	2	
А4		58	А1А 397.120	Трубопровод	1	
А4		59	А1А 397.130	Трубопровод	1	
				Стандартные изделия		
		65		Болт М10-6g×50.36		
				ГОСТ 7798-70	42	
		65		Гайка М10-6Н.4		
		66		ГОСТ 5915-70	42	

Изм | Лист | N докум. | Подп. | Дата — А1А398.000 — Лист 7

Копировал: Павлов — Формат А4

Серия 7.904-1 Выпуск 3

А1А399.041

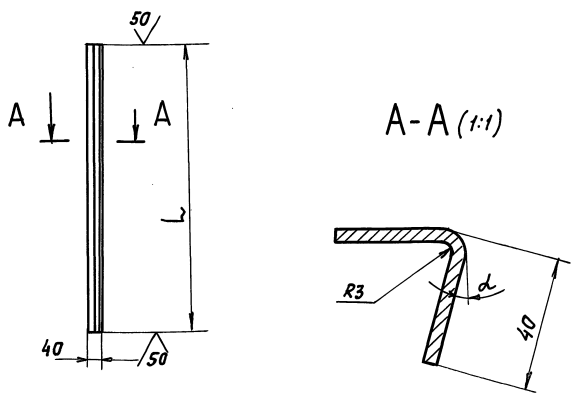

Обозначение	L, мм	α, град.	Масса, кг
А1А399.041	830	15°	1,55
-01	1140	35°	2,1

Предельные отклонения размеров: h14; $\pm \frac{t_2}{2}$

А1А399.041

Изм	Лист	N докум.	Подп.	Дата	Уголок	Лит.	Масса	Масштаб
Разраб.	Рувинская					И	см. табл.	—
Пров.	Литвак					Лист	Листов 1	
Нач. гр.	Литвак							
Н. контр.	Фрадкин				Лист г/к 3,0 ГОСТ 19903-74 / ОК 360В ГОСТ 16523-89	Сантехниипроект		
Утв.	Спивак							

Формат А4

А1А398.001

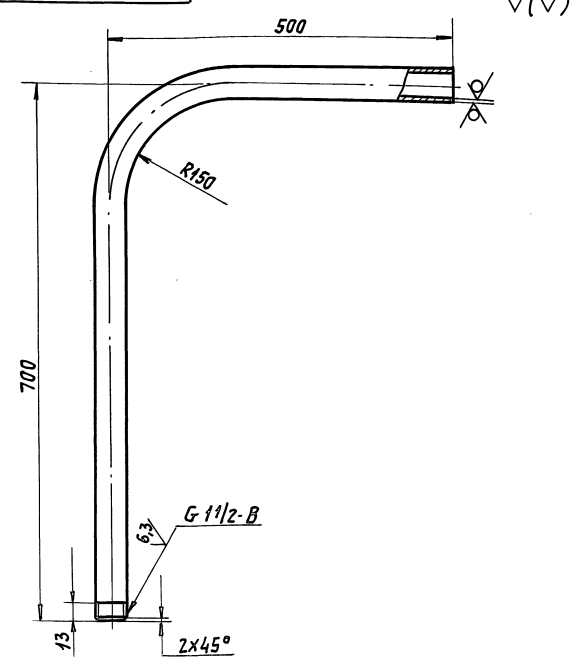

Неуказанные предельные отклонения размеров: $\pm \frac{t_2}{2}$.

А1А398.001

Изм	Лист	N докум.	Подп.	Дата	Отвод	Лит.	Масса	Масшт.
Разраб.	Ямпольская					И	4,2	1:5
Пров.	Рувинская					Лист	Листов 1	
Нач. гр.	Литвак							
Гл. спец.					Труба 40×3,5 ГОСТ 3262-75	Сантехниипроект		
Н. контр.	Фрадкин							
Утв.	Спивак							

Формат А4

Рис. 1

А-А

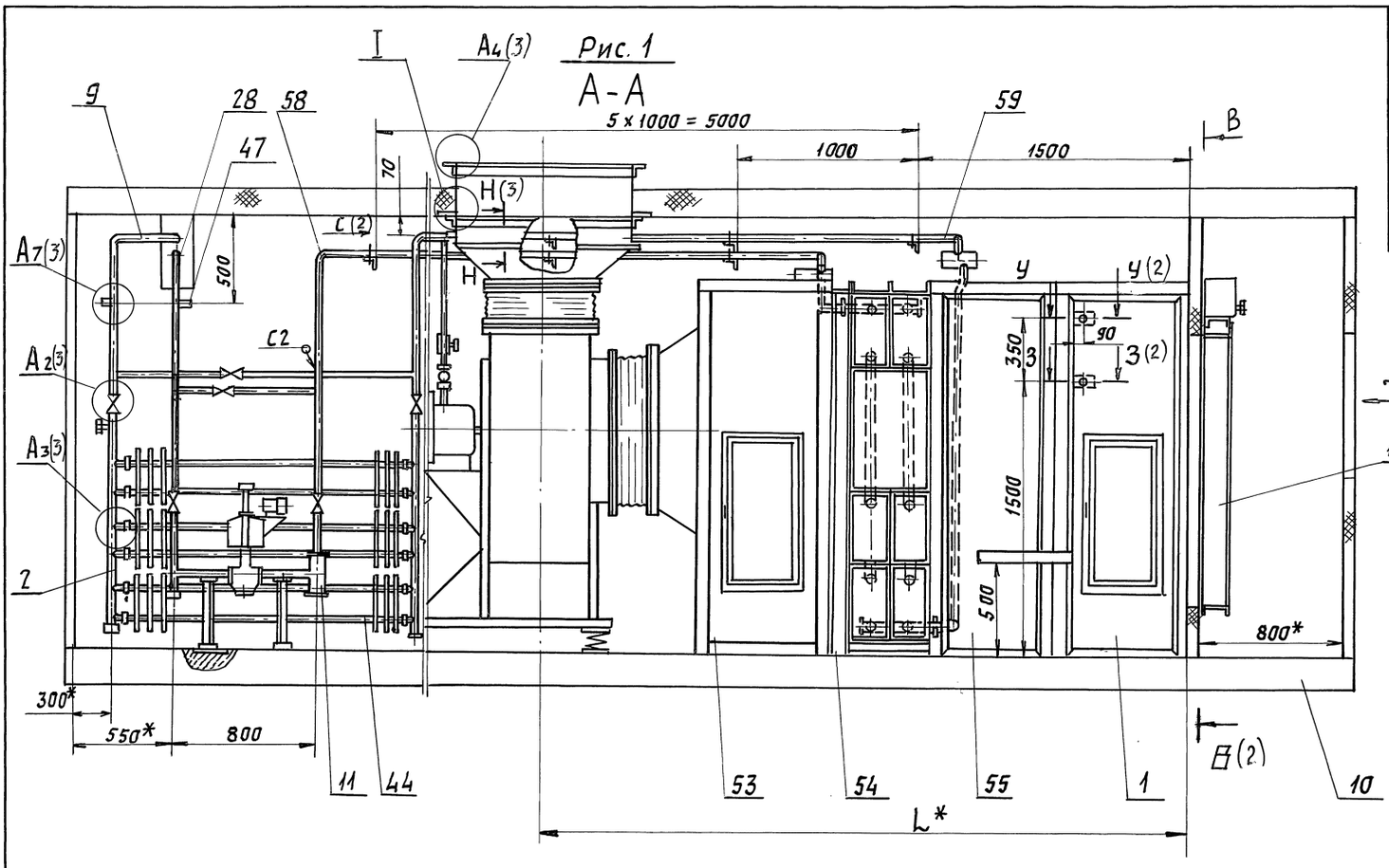

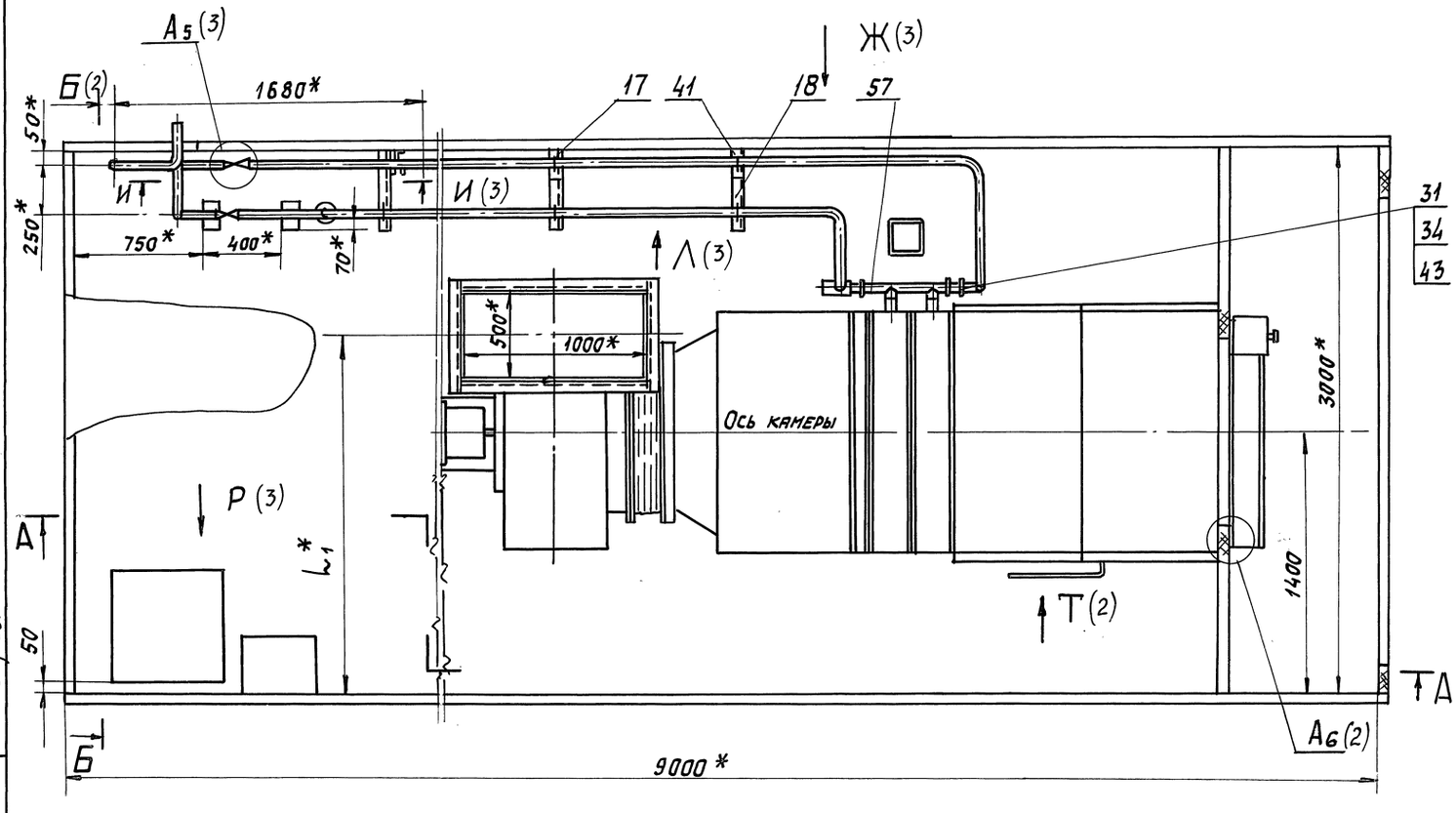

А1 (1:1)

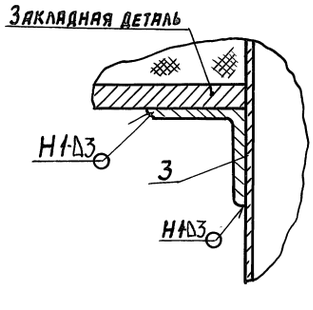

1. * Размеры для справок.
2. Н14; h14; $\pm \frac{t_2}{2}$.
3. Сварные швы У8, С2 по ГОСТ 16037-80; швы Н1; Т1 и Т3 ГОСТ 5264-80.
4. Таблицу исполнений см. лист 2.

Изм	Лист	№ докум.	Подп.	Дата	А1А398.000 СБ			
Разраб		Рувинская			Блок-бокс камеры 2ПК20	Лит.	Масса	Масштаб
Пров.		Литвак				И	см. табл.	–
Нач. гр.		Литвак				Лист 1	Листов 3	
Гл. спец		Грановский				Сантехниипроект		
Н. контр		Фрадкин						
Утв.		Спивак						

Серия 7.904-1 Выпуск 3

Инв. № подл. | Подп. и дата | Взам. инв. № | Инв. № дубл. | Подп. и дата

Рис.1

Б-Б (1)

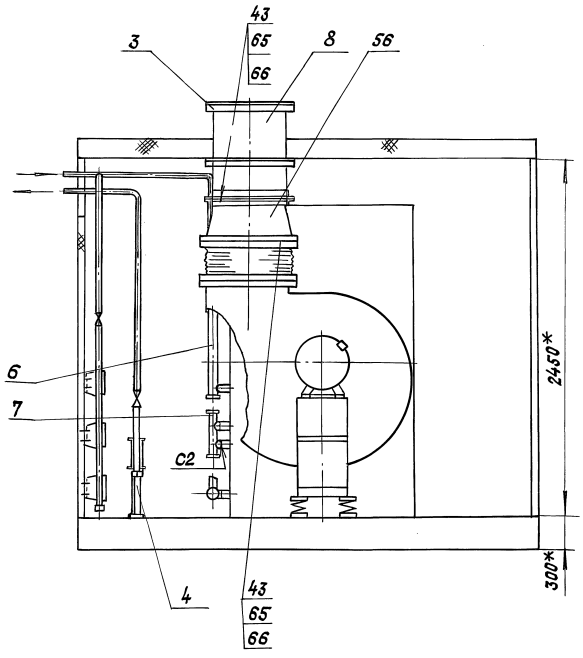

В-В (1)

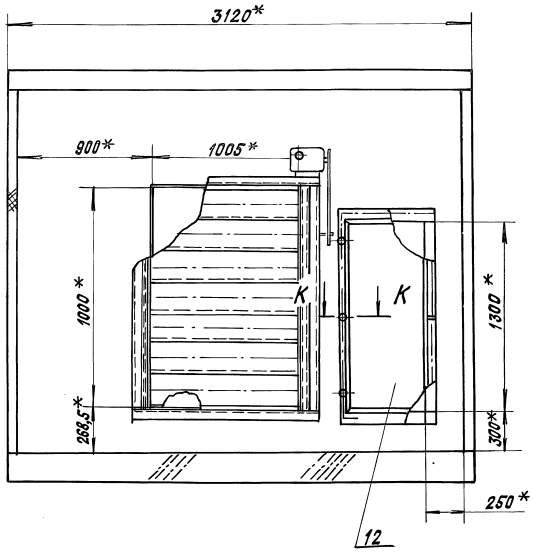

Д (1:40) (1)

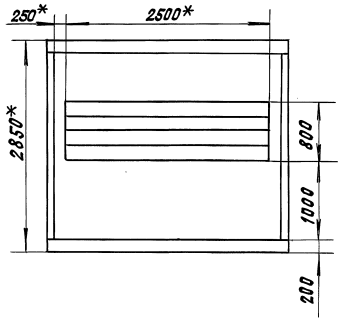

Ав (1:2) (1)

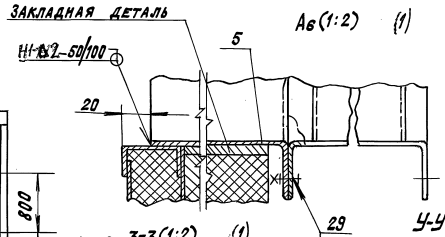

К-К (1:2)

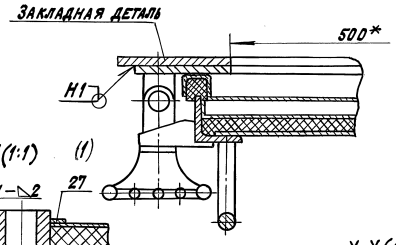

3-3 (1:2) (1)

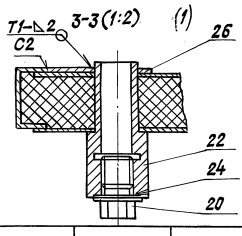

У-У (1:1) (1)

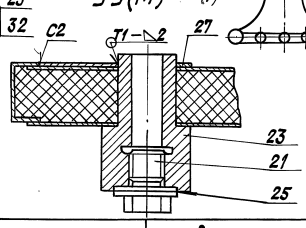

Х-Х (1:2)

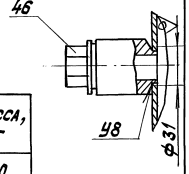

Обозначение	Рис.	Шифр	Тип вентилятора	Тип калорифера	Размеры, мм L	Размеры, мм L_1	Масса, кг
А1А398.000	1	ББПК20-I□-1	В.Ц4-75-8	КВС10-Б-II или КСк 3-10	3501	1920	3410
-01		ББПК20-I□-2		КВБ10-Б-II или КСк 4-10	3581		3600
-02		ББПК20-I□-3	В.Ц4-75-10	КВС10-Б-II или КСк 3-10	3571	2050	3990
-03		ББПК20-I□-4		КВБ10-Б-II или КСк 4-10	3651		4150
-04	2	ББПК20-II□-1	ВЦ4-75-8	КВС10-Б-II или КСк 3-10	2826	1920	3250
-05		ББПК20-II□-2		КВБ10-Б-II или КСк 4-10	2906		3450
-06		ББПК20-II□-3	В.Ц4-75-10	КВС10-Б-II или КСк 3-10	2896	2050	4000
-07		ББПК20-II□-4		КВБ10-Б-II или КСк 4-10	2976		3810

Ф-Ф (1:2)

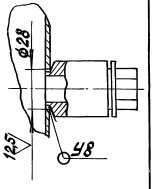

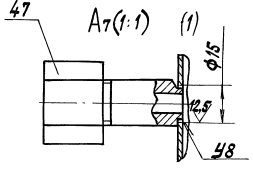

А7 (1:1) (1)

С (1:10) (1)

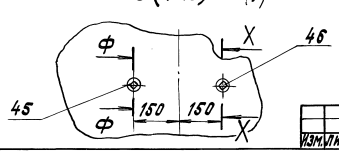

Т (1:10)

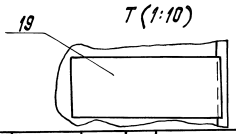

Серия 7.904-1 Выпуск 3

Изм.	Лист	№ докум.	Подп.	Дата	А1А398.000 СБ	Лист 2

Инв. № подл. | Подп. и дата | Взам. инв. № | Инв. № дубл. | Подп. и дата

Рис. 1

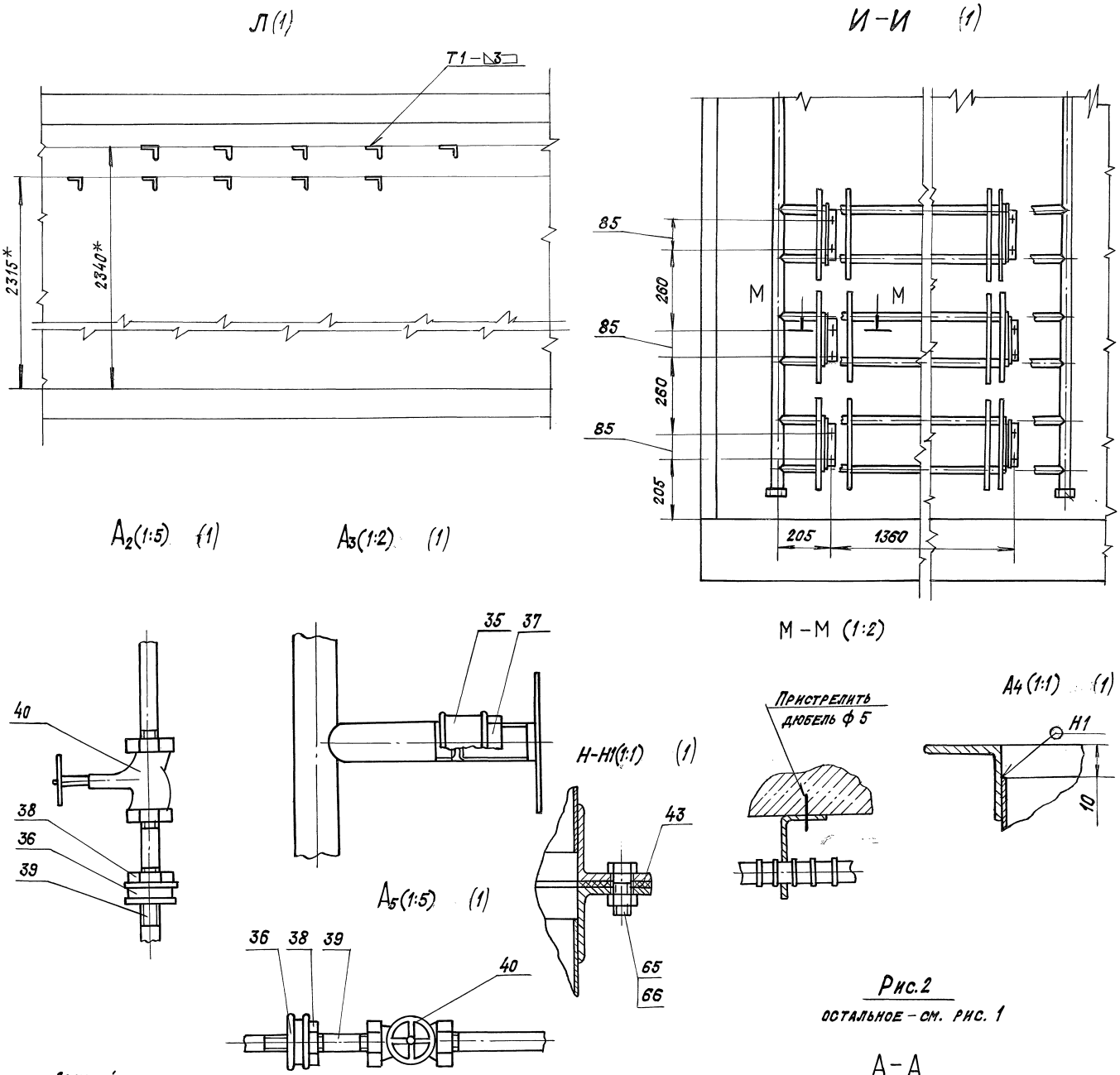

Рис.2

остальное - см. рис. 1

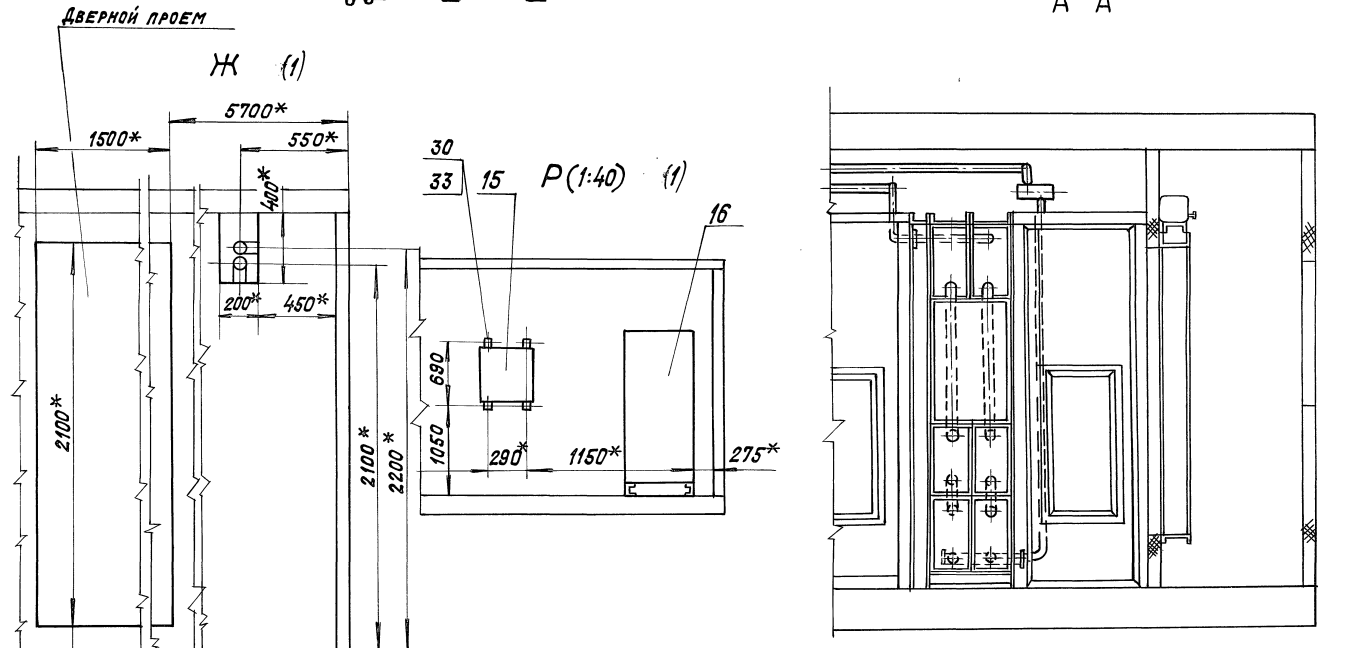

Серия 7.904-1 выпуск.3

Инв.№подл.	Подп.и дата	Взам.инв.№	Инв.№дубл.	Подп.и дата

Изм.	Лист	№ докум.	Подп.	Дата	А1А398.000СБ	Лист 3

24668-04 31 Копировал: Кравцина Формат: А2

А1А398.010СБ

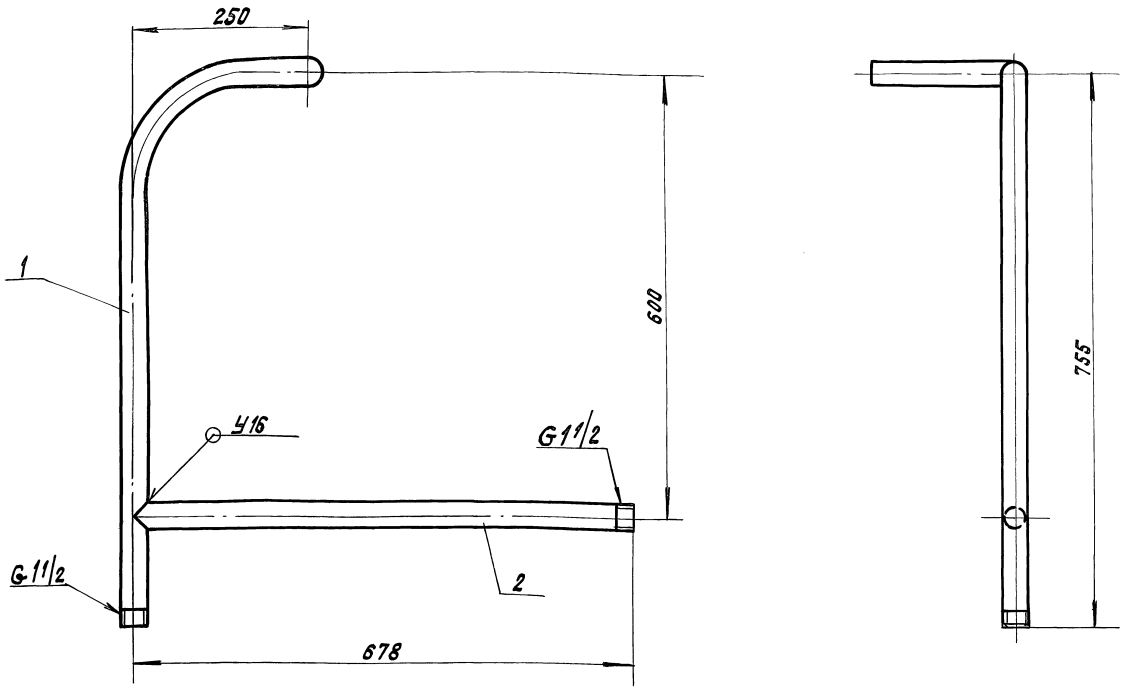

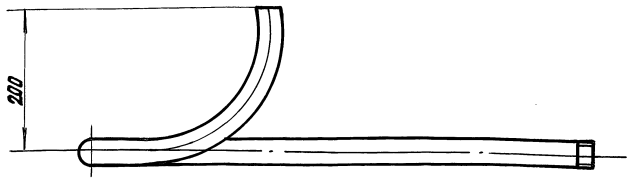

1. Размеры для справок.
2. Сварной шов по ГОСТ 16037-80

				А1А398.010 СБ		
Изм.	Лист	№ докум.	Подп.	Дата	Отвод	Лит. И	Масса 10,0	Масштаб 1:5
Разраб.		Ямпольская				Лист	Листов 1
Пров.		Рубинская				САНТЕХНИИПРОЕКТ	
Нач. гр.		Литвак					
Гл. спец.		Грановский					
Н. контр.		Фрадкин					
Утв.		Спивак					

Копировал: Крапивина Формат: А3

Инв. № подл. | Подп. и дата | Взам. инв. № | Инв. № дубл. | Подп. и дата

Выпуск 3
Серия 7.904-1

А1А398.011

50 √(√)

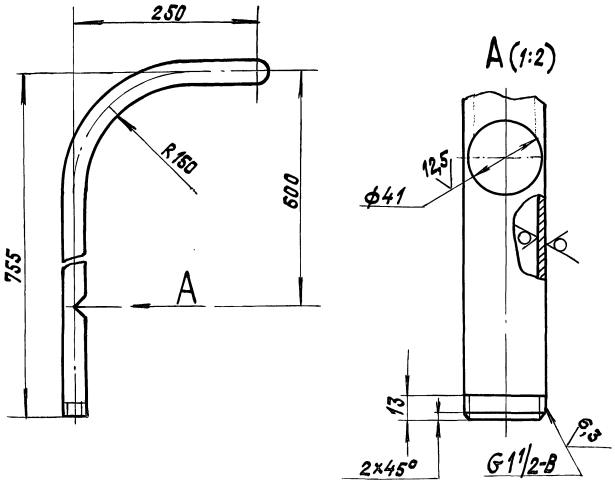

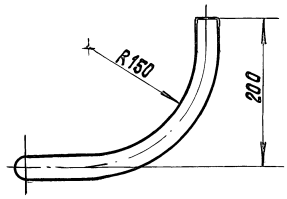

Неуказанные предельные отклонения размеров: $H14; \pm \frac{t_2}{2}$

				А1А398.011		
Изм.	Лист	№ докум.	Подп.	Дата	Отвод	Лит. И	Масса 7,5	Масштаб 1:5
Разраб.		Ямпольская				Лист	Листов 1
Пров.		Рубинская				САНТЕХНИИПРОЕКТ	
Нач. гр.		Литвак					
Гл. спец.							
Н. контр.		Фрадкин			Труба 40×3,5 ГОСТ 3262-75		
Утв.		Спивак					

Копировал: Крапивина Формат: А4

Инв. № подл. | Подп. и дата | Взам. инв. № | Инв. № дубл. | Подп. и дата

А1А398.012

50 √(√)

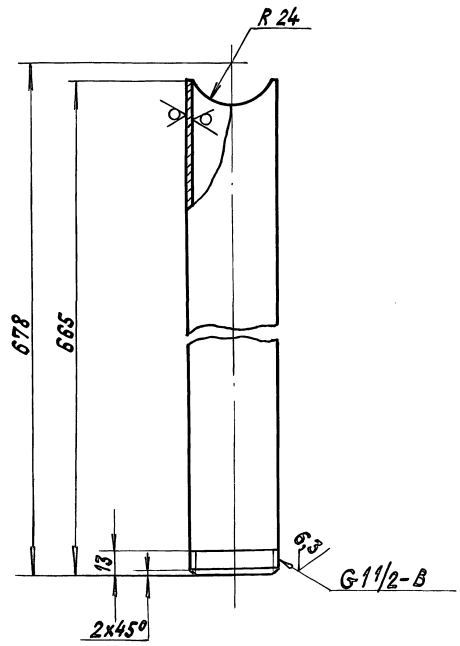

Неуказанные предельные отклонения размеров: $\pm \frac{t_2}{2}$

				А1А398.012		
Изм.	Лист	№ докум.	Подп.	Дата	Патрубок	Лит. И	Масса 2,5	Масштаб 1:2
Разраб.		Ямпольская				Лист	Листов 1
Пров.		Рубинская				САНТЕХНИИПРОЕКТ	
Нач. гр.		Спивак					
Гл. спец.							
Н. контр.		Фрадкин			Труба 40×3,5 ГОСТ 3262-75		
Утв.		Спивак					

24668-04 Т.32 Копировал: Крапивина Формат: А4

Инв. № подл. | Подп. и дата | Взам. инв. № | Инв. № дубл. | Подп. и дата

А1А399.021

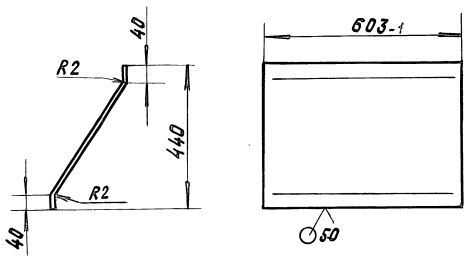

Неуказанные предельные отклонения размеров h14; $\pm\frac{t_2}{2}$.

				А1А399.021		
Изм.	Лист	№ докум.	Подп.	Дата		
Разраб.		Рубинская			Стенка	Лит. И; Масса 2,7; Масштаб 1:10
Пров.		Литвак				Лист; Листов 1
Нач. гр.		Литвак				
Н. контр.		Фрадкин			Лист г/к 1,2 ГОСТ 19903-74 ОК 3608 ГОСТ 16523-89	САНТЕХНИИПРОЕКТ
Утв.		Спивак				

Инв. № подл. | Подп. и дата | Взам. инв. № | Инв. № дубл. | Подп. и дата

Копировал: Крайлина Формат: А4

А1А399.022

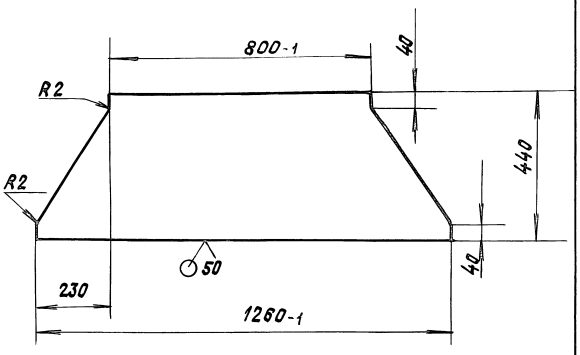

Неуказанные предельные отклонения размеров h14; $\pm\frac{t_2}{2}$

				А1А399.022		
Изм.	Лист	№ докум.	Подп.	Дата		
Разраб.		Рубинская			Стенка	Лит. И; Масса 3,15; Масштаб 1:10
Пров.		Литвак				Лист; Листов 1
Нач. гр.		Литвак				
Н. контр.		Фрадкин			Лист г/к 1,2 ГОСТ 19903-74 ОК 3608 ГОСТ 16523-89	САНТЕХНИИПРОЕКТ
Утв.		Спивак				

Инв. № подл. | Подп. и дата | Взам. инв. № | Инв. № дубл. | Подп. и дата

Копировал: Крайлина Формат: А4

Серия 7.904-1 Выпуск 3

Формат	Зона	Поз.	Обозначение	Наименование	Кол.	Примечание
				Документация		
А2			А1А399.000СБ	Сборочный чертеж		
А4			А1А397.000Д	Технические требования		
				Сборочные единицы		
А4		1	А1А226.000-06	Секция приемная	1	5.904-12 в.1-28
А4		2	А1А397.010	Коллектор	2	
А4		3	А1А397.020	Отвод	1	
А4		4	А1А397.030	Фланец	2	
А4		5	А1А397.040	Опора	2	
А4		6	А1А397.050	Патрубок	1	
А4		7	А1А397.060	Коллектор	2	
		8	—01	Коллектор	2	
А4		9	А1А397.070	Воздуховод	1	
А4		10	А1А399.010	Фланец	1	
А4		11	А1А399.020	Конфузор	1	
А4		12	А1А399.040	Фланец	1	
А4		13	7.904-1.4-01	Блок-бокс Б1-3-300.1...		
				Б1-3-300.4-07	1	Выпуск 4
А4		14	АЗД127.000-01	Заслонка воздушная рецирку-		5.904-12
				ляционная с электроприводом	1	в.1-34

				А1.А399.000		
Изм.	Лист	№ докум.	Подп.	Дата		
Разраб.		Рубинская			Блок-бокс камеры 2ПК20	Лит. И; Лист 1; Листов 8
Пров.		Литвак				
Нач. гр.		Литвак				
Н. контр.		Фрадкин				САНТЕХНИИПРОЕКТ
Утв.		Спивак				

Инв. № подл. | Подп. и дата | Взам. инв. № | Инв. № дубл. | Подп. и дата

Копировал: Крайлина Формат: А4

Формат	Зона	Поз.	Обозначение	Наименование	Кол.	Примечание
А4		15	ОРК2.000.000	Обвязка регулирующего клапана УР 15/40	1	Серия 5.903-1
А4		16	Ду 1,3×0,5	Дверь герметическая утепленная	1	Серия 4.904-4
А4		18	А14М036.000-04	Установка утепленного клапана	1	5.904-12 в.1-35
А4		19	Щ2.5	Щит регулирования	1	Серия 904-02-33.87
А4		20	ЩУП3-005	Щит управления	1	Серия 904-02-15.85
				Детали		
А4		21	А1А397.001	Отвод	1	
А4		22	А1А397.002	Уголок	6	
		23	—01	Уголок	6	
А4		24	А1А397.003	Кронштейн	1	
А4		25	А1А397.004	Пробка	1	
		26	—01	Пробка	1	
А4		27	А1А397.005	Бобышка	1	
		28	—01	Бобышка	1	
А4		29	А1А397.006	Прокладка	1	
		30	—01	Прокладка	1	
А4		31	А1А397.007	Пластина	1	
		32	—01	Пластина	1	
				Стандартные изделия		
				Болты ГОСТ 7798-70		
		33		М8-6g×50.36	54	
		34		М10-6g×70.36	56	
		35		М12-6g×50.36	8	
		36		М16-6g×70.36	8	
				Гайки ГОСТ 5915-70		
		37		М8-6Н.4	54	
		38		М10-6Н.4	56	

				А1А399.000		Лист 2
Изм.	Лист	№ докум.	Подп.	Дата		

Инв. № подл. | Подп. и дата | Взам. инв. № | Инв. № дубл. | Подп. и дата

 Копировал: Крайлина Формат: А4

Формат	Зона	Поз.	Обозначение	Наименование	Кол.	Примечание
				Гайки ГОСТ 5915-70		
		39		М12-6Н.4	8	
		40		М16-6Н4	8	
		41		Муфта короткая 20		
				ГОСТ 8954-75	12	
		42		Муфта короткая 40		
				ГОСТ 8954-75	3	
		43		Контргайка 20 ГОСТ 8968-75	12	
		44		Контргайка 40 ГОСТ 8968-75	3	
		45		Сгон 40 ГОСТ 8969-75	3	
		46		Вентиль запорный муфтовый		
				15кч18п1; Ду40; ТУ26-07-1429-83		
		47		Опора подвижная		
				08 Пс / 48 ГОСТ 14911-82	12	
		48				
				Материалы		
		49		Пластина 2Н-1...		
				ТМКЩ-М-3 ... ГОСТ 7338-90	4	кг
				Прочие изделия		
		50		Конвектор отопительный стальной без кожуха типа „Аккорд" ТУ 21-28-036-85	3	
		51		Установка бобышки		
				5 ЗКЧ-1-87	1	
		52		Установка бобышки		
				9 ЗКЧ-1-87	2	
		53		Установка бобышки		
				ЗКЧ-46-87	2	

Инв. № подл. | Подп. и дата | Взам. инв. № | Инв. № дубл. | Подп. и дата

Изм. Лист № докум. Подп. Дата — А1А399.000 — Лист 3

Копировал: Крапилина — Формат: А4

Формат	Зона	Поз.	Обозначение	Наименование	Кол.	Примечание
				Переменные данные для исполнений:		
				А1А399.000		
				Сборочные единицы		
А4		54	А1А181.000	Секция соединительная	1	5.904-12 В.1-2
А4		55	А1А189.000	Секция калориферная	1	5.904-12 В.1-16
А4		56	А1А211.000	Секция фильтра	1	5.904-12 В.1-22
А4		57	А1А397.090	Конфузор	1	
А4		58	А1А397.110	Коллектор	2	
А4		59	А1А397.120	Трубопровод	1	
А4		60	А1А397.130	Трубопровод	1	
				Стандартные изделия		
		65		Болт М10-6gх50.36		
				ГОСТ 7798-70	38	
		66		Гайка М10-6Н.4		
				ГОСТ 5915-70	38	
				А1А399.000-01		
				Сборочные единицы		
А4		54	А1А181.000	Секция соединительная	1	5.904-12 В.1-2
А4		55	А1А189.000-01	Секция калориферная	1	5.904-12 В.1-16
А4		56	А1А211.000	Секция фильтра	1	5.904-12 В.1-22
А4		57	А1А397.090	Конфузор	1	
А4		58	А1А397.110-01	Коллектор	2	
А4		59	А1А397.120	Трубопровод	1	
А4		60	А1А397.130	Трубопровод	1	

Инв. № подл. | Подп. и дата | Взам. инв. № | Инв. № дубл. | Подп. и дата

Изм. Лист № докум. Подп. Дата — А1А399.000 — Лист 4

Копировал: Крапилина — Формат: А4

Серия 7.904-1 Выпуск 3

Формат	Зона	Поз.	Обозначение	Наименование	Кол.	Примечание
				Стандартные изделия		
		65		Болт М10-6gх50.36		
				ГОСТ 7798-70	38	
		66		Гайка М10-6Н.4		
				ГОСТ 5915-70	38	
				А1А399.000-02		
				Сборочные единицы		
А4		54	А1А181.000-01	Секция соединительная	1	5.904-12 В.1-2
А4		55	А1А189.000	Секция калориферная	1	5.904-12 В.1-16
А4		56	А1А211.000	Секция фильтра	1	5.904-12 В.1-22
А4		57	А1А397.090-01	Конфузор	1	
А4		58	А1А397.110	Коллектор	2	
А4		59	А1А397.120	Трубопровод	1	
А4		60	А1А397.130	Трубопровод	1	
				Стандартные изделия		
		65		Болт М10-6gх50.36		
				ГОСТ 7798-70	42	
		66		Гайка М10-6Н.4		
				ГОСТ 5915-70	42	
				А1А399.000-03		
				Сборочные единицы		
А4		54	А1А181.000-01	Секция соединительная	1	5.904-12 В.1-2
А4		55	А1А189.000-01	Секция калориферная	1	5.904-12 В.1-16
А4		56	А1А211.000	Секция фильтра	1	5.904-12 В.1-22
А4		57	А1А397.090-01	Конфузор	1	

Инв. № подл. | Подп. и дата | Взам. инв. № | Инв. № дубл. | Подп. и дата

Изм. Лист № докум. Подп. Дата — А1А399.000 — Лист 5

Копировал: Крапилина — Формат: А4

Формат	Зона	Поз.	Обозначение	Наименование	Кол.	Примечание
А4		58	А1А397.110-01	Коллектор	2	
А4		59	А1А397.120	Трубопровод	1	
А4		60	А1А397.130	Трубопровод	1	
				Стандартные изделия		
		65		Болт М10-6gх30.36		
				ГОСТ 7798-70	42	
		66		Гайка М10-6Н.4		
				ГОСТ 5915-70	42	
				А1А399.000-04		
				Сборочные единицы		
А4		54	А1А181.000	Секция соединительная	1	5.904-12 В.1-2
А4		55	А1А189.000	Секция калориферная	1	5.904-12 В.1-16
А4		57	А1А397.090	Конфузор	1	
А4		58	А1А397.110	Коллектор	2	
А4		59	А1А397.120-01	Трубопровод	1	
А4		60	А1А397.130-01	Трубопровод	1	
				Стандартные изделия		
		65		Болт М10-6gх30.36		
				ГОСТ 7798-70	38	
		66		Гайка М10-6Н.4		
				ГОСТ 5915-70	38	
				А1А399.000-05		
				Сборочные единицы		
А4		54	А1А181.000	Секция соединительная	1	5.904-12 В.1-2

Инв. № подл. | Подп. и дата | Взам. инв. № | Инв. № дубл. | Подп. и дата

Изм. Лист № докум. Подп. Дата — А1А399.000 — Лист 6

Копировал: Крапилина — Формат: А4

Формат	Зона	Поз.	Обозначение	Наименование	Кол.	Примечание
А4		55	А1А 189. 000-01	Секция калориферная	1	5.904-12 в. 1-16
А4		57	А1А 397. 090	Конфузор	1	
А4		58	А1А 397. 110-01	Коллектор	2	
А4		59	А1А 397. 120-01	Трубопровод	1	
А4		60	А1А 397. 130-01	Трубопровод	1	
				Стандартные изделия		
		65		Болт М10-6g х 30.36		
				ГОСТ 7798-70	38	
		65		Гайка М10.4		
				ГОСТ 5915-70	38	
				А1А 399. 000-06		
				Сборочные единицы		
А4		54	А1А 181. 000-01	Секция соединительная	1	5.904-12 в. 1-2
А4		55	А1А 189. 000	Секция калориферная	1	5.904-12 в1-16
А4		57	А1А 397. 090-01	Конфузор	1	
А4		58	А1А 397. 110	Коллектор	2	
А4		59	А1А 397. 120-01	Трубопровод	1	
А4		60	А1А 397. 130-01	Трубопровод	1	
				Стандартные изделия		
		65		Болт М10-6g 30.36		
				ГОСТ 7798-70	42	
		66		Гайка М10-6Н.4		
				ГОСТ 5915-70	42	

Инв. N подл. | Подп. и дата | Взам. инв. N | Инв. N дубл. | Подп. и дата

Изм. Лист N докум. Подп. Дата

А1А 399. 000

Лист 7

Копировал: Фабич Формат А4

Формат	Зона	Поз.	Обозначение	Наименование	Кол.	Примечание
				А1А 399. 000-07		
				Сборочные единицы		
А4		54	А1А 181. 000-01	Секция соединительная	1	5.904-12 В. 1-2
А4		55	А1А 189. 000-01	Секция калориферная	1	5.904-12 В.1-16
А4		57	А1А 397. 090-01	Конфузор	1	
А4		58	А1А 397. 110-01	Коллектор	2	
А4		59	А1А 397. 120-01	Трубопровод	1	
А4		60	А1А 397. 130-01	Трубопровод	1	
				Стандартные изделия		
		65		Болт М10-6g х 30.36		
				ГОСТ 7798-70	42	
		66		Гайка М10-6Н.4		
				ГОСТ 5915-70	42	

Инв. N подл. | Подп. и дата | Взам. инв. N | Инв. N дубл. | Подп. и дата

Изм. Лист N докум. Подп. Дата

А1А 399. 000

Лист 8

Копировал: Фабич- Формат А4

Серия 7. 904-1 Выпуск 3

Формат	Зона	Поз.	Обозначение	Наименование	Кол.	Примечание
				Документация		
А4			А1А 399. 020 СБ	Сборочный чертеж		
				Сборочные единицы		
А4		1	А1А 399. 030	Фланец	1	
				Детали		
		3	А1А 399. 021	Стенка	2	
		4	А1А 399. 022	Стенка	2	

Инв. N подл. | Подп. и дата | Взам. инв. N | Инв. N дубл. | Подп. и дата

Изм.	Лист	N докум.	Подп.	Дата	А1А 399. 020			
Разраб.		Рувинская			Конфузор	Лит. И	Лист	Листов 1
Пров.		Литвак				САНТЕХНИИПРОЕКТ		
Нач. гр.		Литвак						
Н. контр.		Фрадкин						
Утв.		Спивак						

Копировал: Фабич Формат А4

Формат	Зона	Поз.	Обозначение	Наименование	Кол.	Примечание
				Документация		
А4			А1А 399. 030 СБ	Сборочный чертеж		
				Детали		
БЧ		1	А1А 399. 031	Уголок		
				Уголок 40х40х3 ГОСТ 8509-86 Ст.3 ГОСТ 535-88		
				L = 683-2,0	2	1,26 кг
БЧ		2	А1А 399. 032	Уголок		
				Уголок 40х40х3 ГОСТ 8509-86 Ст.3 ГОСТ 535-88		
				L = 1263-3,1	2	2,33 кг

Инв. N подл. | Подп. и дата | Взам. инв. N | Инв. N дубл. | Подп. и дата

Изм.	Лист	N докум.	Подп.	Дата	А1А 399. 030			
Разраб.		Рувинская			Фланец	Лит. И	Лист	Листов 1
Пров.		Литвак				САНТЕХНИИПРОЕКТ		
Нач. гр.		Литвак						
Н. контр.		Фрадкин						
Утв.		Спивак						

Копировал: Фабич Формат А4

Рис. 1

А - А

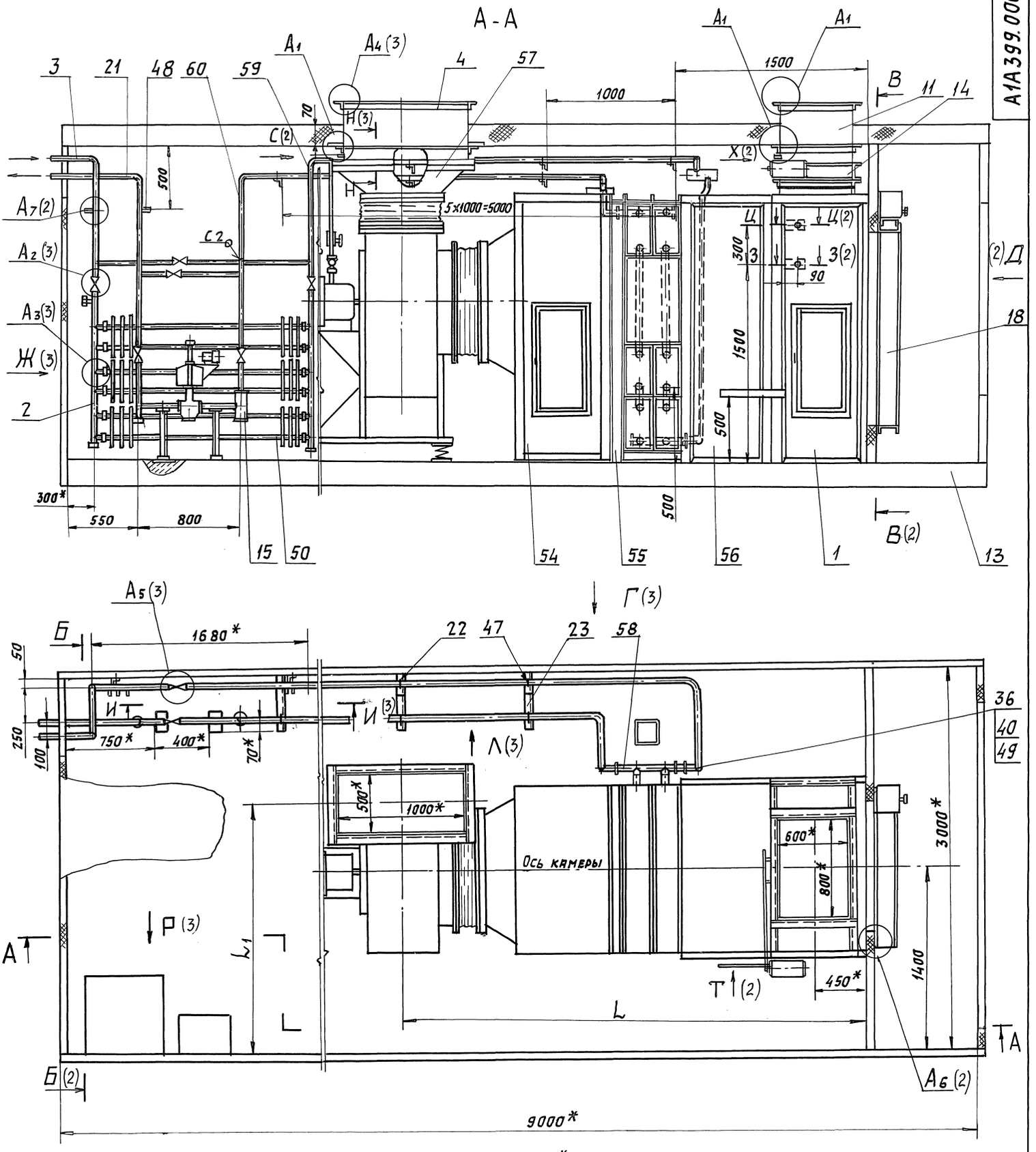

1. * Размеры для справок.
2. $H14, h14; \pm \frac{t_2}{2}$.
3. Сварные швы С2 и У8 по ГОСТ 16037-80, швы Т1, Т3 и Н1 по ГОСТ 5264-80
4. Таблицу исполнений - см. лист 2

А1 (1:1)

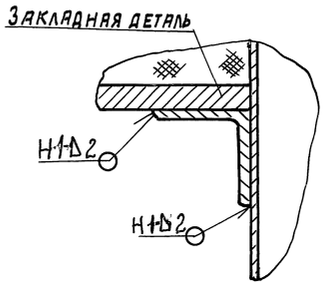

					А1А 399. 000.СБ		
Изм.	Лист	№ докум.	Подп.	Дата			
Разраб.		Рубинская			Блок- бокс камеры 2ЛК20	Лит. И	Масса см. табл. / Масшт. –
Пров.		Литвак				Лист 1	Листов 3
Нач. гр		Литвак					
Гл. спец		Грановский					
Н. контр		Фрадкин					Сантехниипроект
Утв.		Спивак					

Выпуск 3 Серия 7.904-1
Инв. № подл. | Подп. и дата | Взам. инв. № | Инв. № дубл. | Подп. и дата

Рис.1

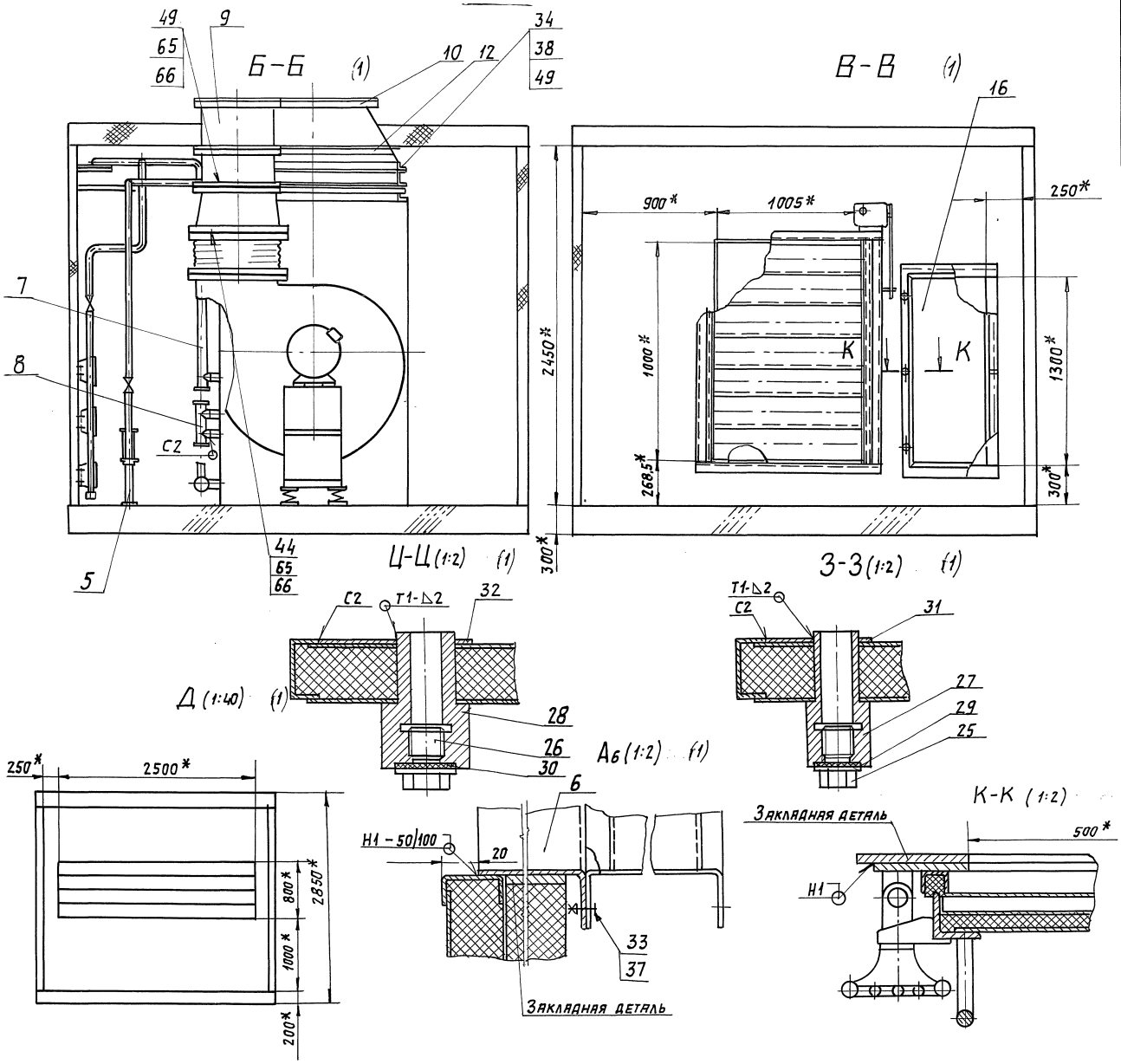

Обозначение	Рис.	Шифр	Тип вентилятора	Тип калорифера	Размеры, мм L	Размеры, мм L_1	Масса, кг
А1А399.000	1	ББПК20-IIIа-1	В.Ц4-75-8	КВС10-Б-II или КСк3-10	3501	1920	3615
-01		ББПК20-IIIа-2		КВБ10-Б-II или КСк4-10	3581		3720
-02		ББПК20-IIIа-3	В.Ц4-75-10	КВС10-Б-II или КСк3-10	3571	2050	4080
-03		ББПК20-IIIа-4		КВБ10-Б-II или КСк4-10	3651		4270
-04	2	ББПК20-IVа-1	ВЦ4-75-8	КВС10-Б-II или КСк3-10	2826	1920	3370
-05		ББПК20-IVа-2		КВБ10-Б-II или КСк4-10	2906		3570
-06		ББПК20-IVа-3	ВЦ4-75-10	КВС10-Б-II или КСк3-10	2896	2050	3930
-07		ББПК20-IVа-4		КВБ10-Б-II или КСк4-10	2976		4130

Серия 7.904-1 Выпуск 3

Изм	Лист	N докум.	Подп.	Дата	А1А399.000.СБ	Лист 2

Инв. N подл. | Подп. и дата | Взам. инв. N | Инв. N дубл. | Подп. и дата

Копировал: Павел 24668-04 37 формат А2

Рис. 1

Г (1:40) (1)

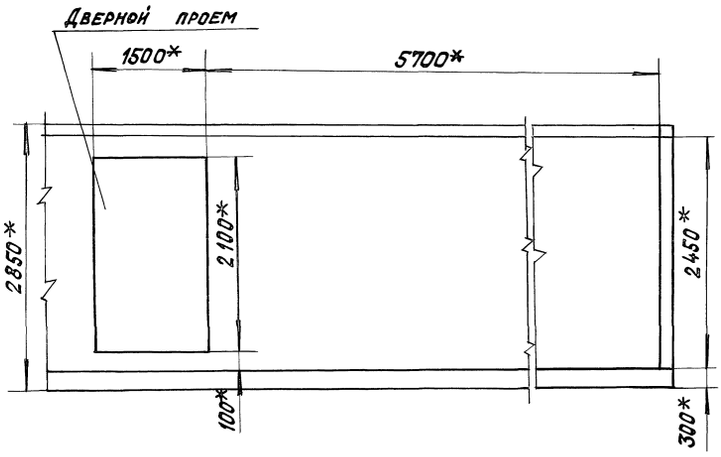

И-И (1)

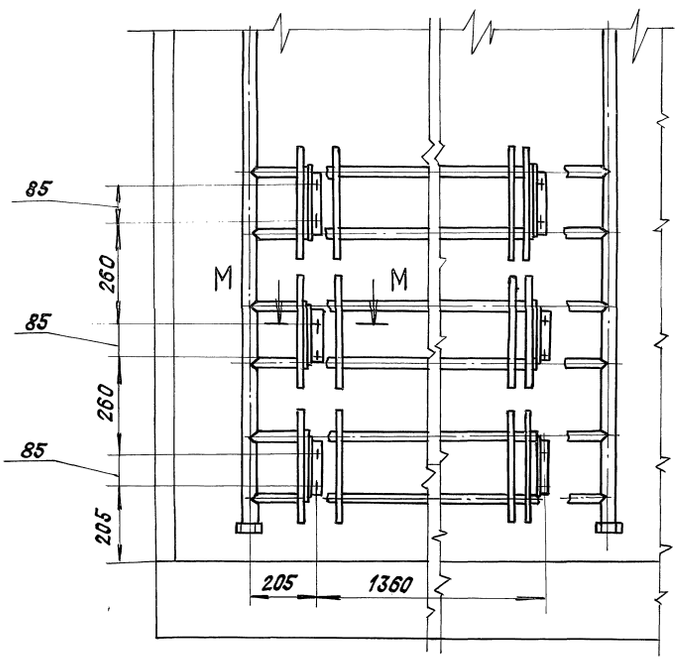

М-М (1:2)

$А_2$ (1:5) (1)

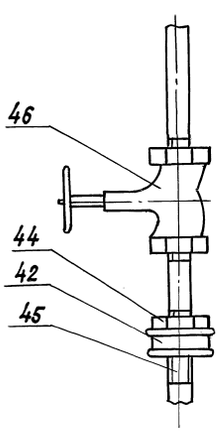

$А_3$ (1:2) (1)

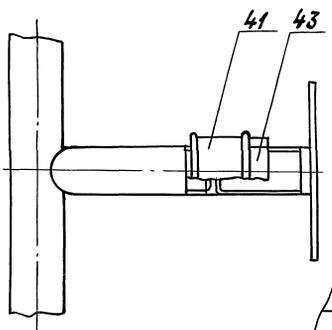

Н-Н (1:1) (1)

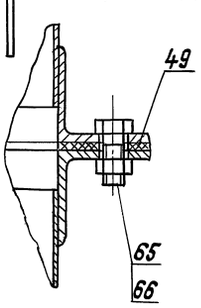

$А_4$ (1:1) (1)

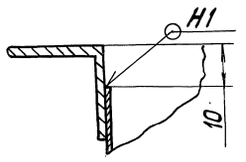

$А_5$ (1:5) (1)

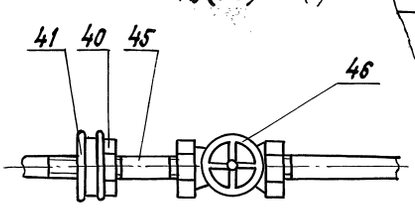

Х (1)

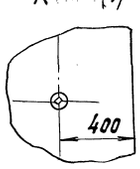

Ж (1)

Л (1)

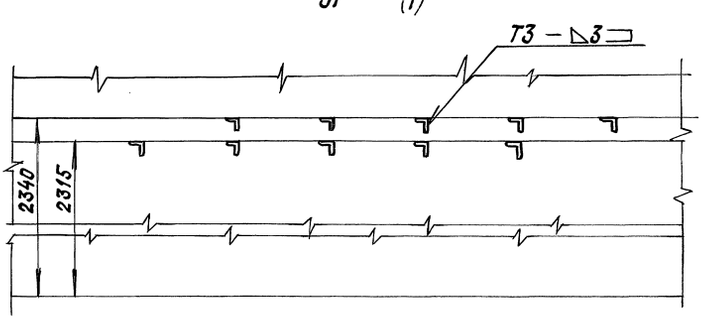

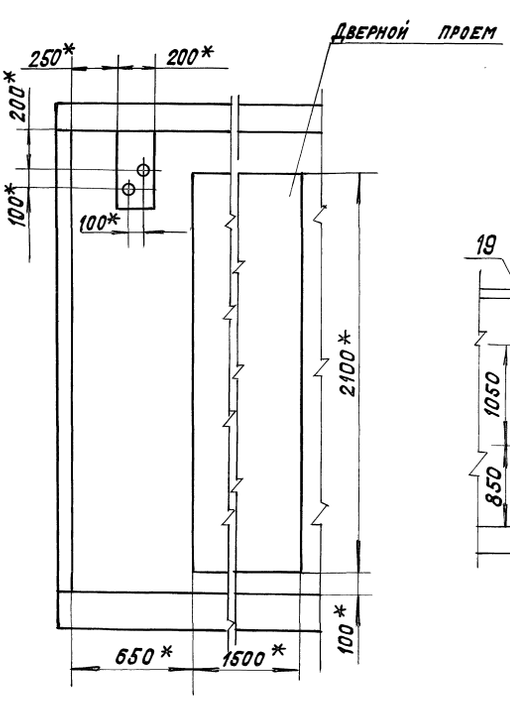

Р (1:40) (1)

Рис.2

Остальное- см. рис. 1

А – А (1:40)

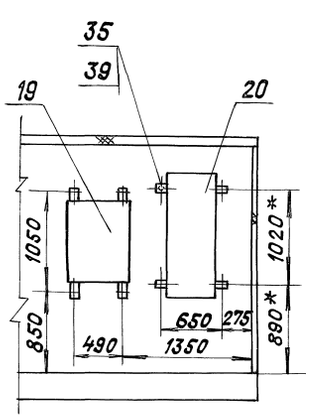

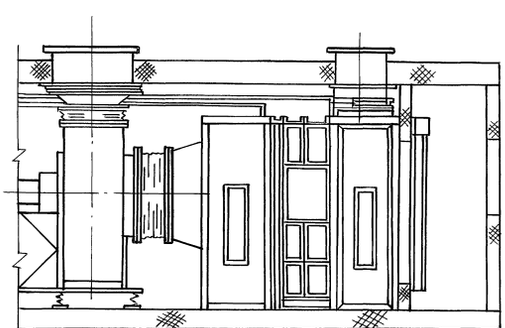

Серия 7.904-1 выпуск 3

Инв. № подл.	Подп. и дата	Взам. инв. №	Инв. № дубл.	Подп. и дата

Копировал: Крапивина 24668-04 38 Формат: А2

А1А399.020СБ

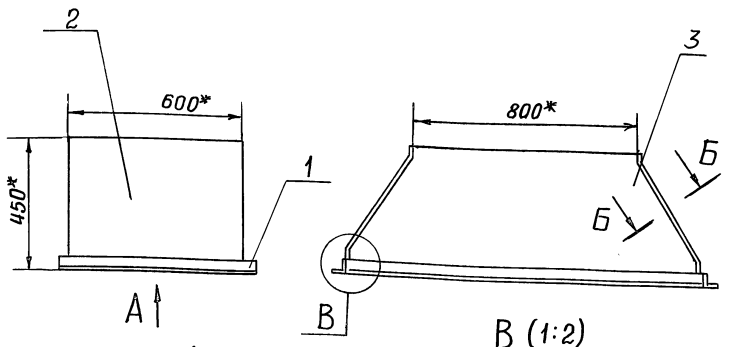

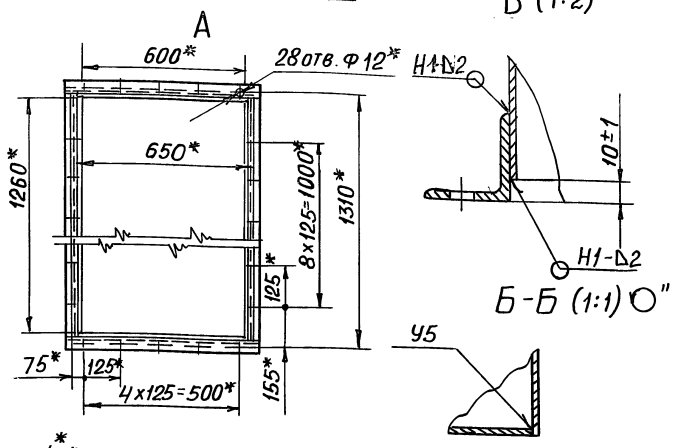

1.* Размеры для справок
2. Сварные швы по ГОСТ 5264-80

Изм.	Лист	№ докум.	Подп.	Дата	А1А399.020СБ			
Разраб.		Ямпольская			Конфузор	Лит.	Масса	Масштаб
Пров.		Рувинская				И	14,5	1:15
Нач. гр.		Литвак				Лист	Листов 1	
Гл. спец.		Грановский				САНТЕХНИИПРОЕКТ		
Н. контр.		Фрадкин						
Утв.		Спивак						

Формат А4

А1А399.010

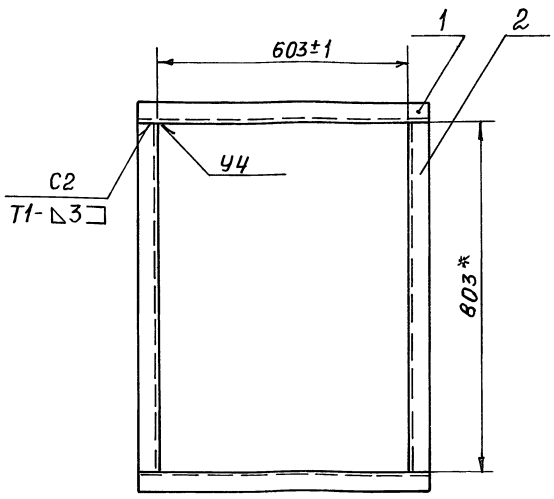

1.* Размер для справок
2. Сварные швы по ГОСТ 5264-80

Формат	Зона	Поз.	Обозначение	Наименование	Кол.	Примечание
				Детали		
				Уголок		
				Уголок 40×40×3 ГОСТ 8509-86 Ст.3 ГОСТ 535-79		
Б4		1	А1А399.011	L = 683-20	2	1,26кг
Б4		2	А1А399.012	L = 803-20	2	1,48кг

Изм.	Лист	№ докум.	Подп.	Дата	А1А399.010			
Разраб.		Ямпольская			Фланец	Лит.	Масса	Масштаб
Пров.		Рувинская				И	2,8	1:10
Нач. гр.		Литвак				Лист	Листов 1	
Гл. спец.		Грановский				САНТЕХНИИПРОЕКТ		
Н. контр.		Фрадкин						
Утв.		Спивак						

Формат А4

Серия 7.904-1 Выпуск 3

А1А399.030СБ

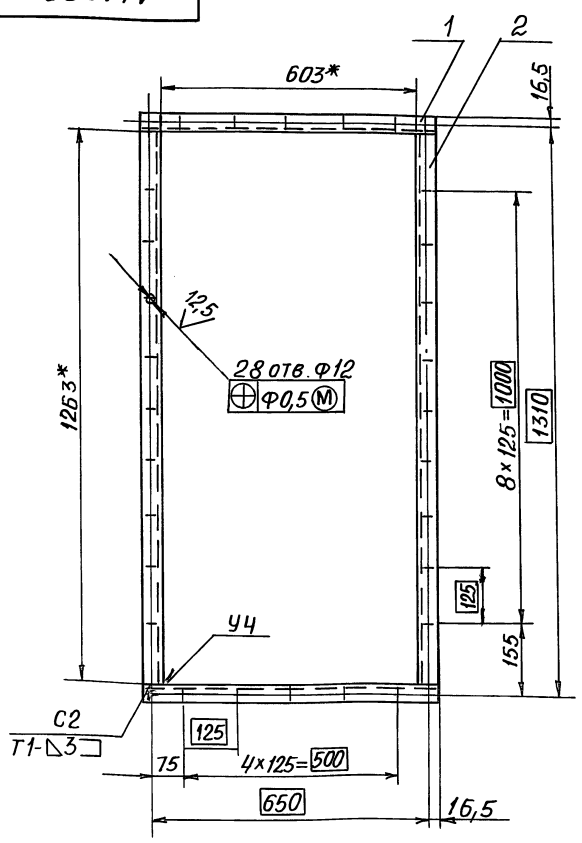

1.* Размеры для справок
2. Н14; ± t2/2
3. Сварные швы по ГОСТ 5264-80

Изм.	Лист	№ докум.	Подп.	Дата	А1А399.030СБ			
Разраб.		Ямпольская			Фланец	Лит.	Масса	Масштаб
Пров.		Рувинская				И	7,2	1:10
Нач. гр.		Литвак				Лист	Листов	
Гл. спец.		Грановский				САНТЕХНИИПРОЕКТ		
Н. контр.		Фрадкин						
Утв.		Спивак						

А1А399.040

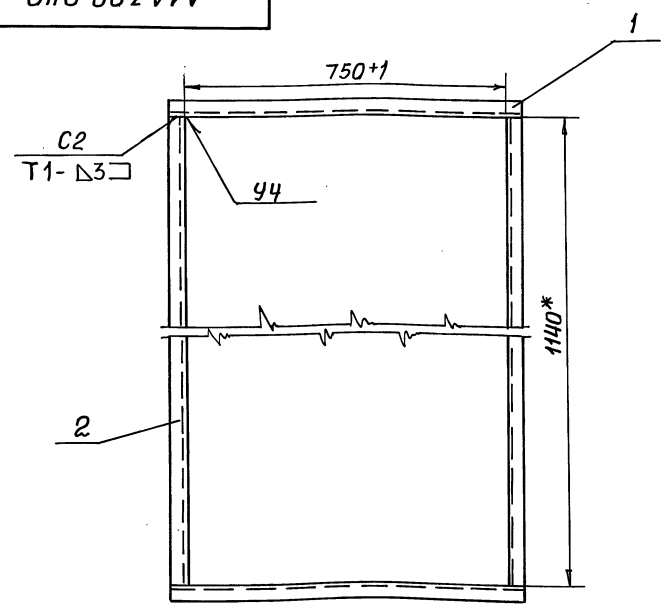

1* Размер для справок
2 Сварные швы по ГОСТ 5264-80

Формат	Зона	Поз.	Обозначение	Наименование	Кол.	Примечание
				Детали		
А4		1	А1А399.041	Уголок	2	
		2	— 01	Уголок	2	

Изм.	Лист	№ докум.	Подп.	Дата	А1А399.040			
Разраб.		Рувинская			Фланец	Лит.	Масса	Масштаб
Пров.		Литвак				И	7,3	1:10
Нач. гр.		Литвак				Лист	Листов 1	
Гл. спец.		Грановский				САНТЕХНИИПРОЕКТ		
Н. контр.		Фрадкин						
Утв.		Спивак						

Формат	Зона	Поз.	Обозначение	Наименование	Кол.	Примечание
				Документация		
А2			А1А400.000СБ	Сборочный чертеж		
А4			А1А397.000 ТТ	Технические требования		
				Сборочные единицы		
А4		1	А1А398.010	Отвод	1	
А4		2	А1А226.000-06	Секция приемная	1	5.904-12 в.1-25
А4		3	А1А397.010	Коллектор	2	
А4		4	А1А397.030	Фланец	2	
А4		5	А1А397.040	Опора	2	
А4		6	А1А397.050	Патрубок	1	
А4		7	А1А397.060	Коллектор	2	
		8	-01	Коллектор	2	
А4		9	А1А397.070	Воздуховод	1	
А4		10	А1А399.010	Фланец	1	
А4		11	А1А399.020	Конфузор	1	
А4		12	А1А399.040	Фланец	1	
А4		13	7.904-1.4-01	Блок-бокс Б1-9-3004...Б1-9-3004-01	1	8 выпуск 4
А4		14	АЗД127.000-01	Заслонка воздушная рециркуляционная с электроприводом	1	5.904-12 в.1-34

Инв.№подл. | Подп. и дата | Взам.инв.№ | Инв.№дубл. | Подп. и дата

Изм.	Лист	№ докум.	Подп.	Дата	А1А400.000		
Разраб.		Рувинская			Блок-бокс камеры 2ПК20	Лит.	Лист 1	Листов 8
Пров.		Литвак				И		
Нач.гр.		Литвак				САНТЕХНИИПРОЕКТ		
Н.контр.		Фрадкин						
Утв.		Сливак						

Копировал: Крайлина Формат: А4

Формат	Зона	Поз.	Обозначение	Наименование	Кол.	Примечание
А4		15	А14М036.000-04	Установка утепленного клапана	1	5.904-12 в.1-34
А4		16	ОРК.00.000	Обвязка регулирующего клапана УР 15/40	1	Серия 5.903-1
А4		17	Ду 1,3х0,5	Дверь герметическая утепленная	1	Серия 4.904-4
А4		19	Щ 2.5	Щит регулирования	1	Серия 904-02-33.87
А4		20	ЩУП3-005	Щит управления	1	Серия 904-02-15.85
				Детали		
А4		21	А1А397.001	Отвод	1	
А4		22	А1А397.002	Уголок	6	
		23	-01	Уголок	6	
А4		24	А1А397.003	Кронштейн	1	
А4		25	А1А397.004	Пробка	1	
		26	-01	Пробка	1	
А4		27	А1А397.005	Бобышка	1	
		28	-01	Бобышка	1	
А4		29	А1А397.006	Прокладка	1	
		30	-01	Прокладка	1	
А4		31	А1А397.007	Пластина	1	
		32	-01	Пластина	1	
				Стандартные изделия		
				Болты ГОСТ 7798-70		
		33		М8-6g х 50.36	54	
		34		М10-6g х 70.36	56	
		35		М12-6g х 50.36	8	
		36		М16-6g х 70.36	8	

Инв.№подл. | Подп. и дата | Взам.инв.№ | Инв.№дубл. | Подп. и дата

Изм.	Лист	№ докум.	Подп.	Дата	А1А400.000	Лист 2

Копировал: Крайлина Формат: А4

Выпуск 3
Серия 7.904-1

Формат	Зона	Поз.	Обозначение	Наименование	Кол.	Примечание
				Гайки ГОСТ 5915-70		
		37		М8-6Н.4	54	
		38		М10-6Н.4	56	
		39		М12-6Н.4	8	
		40		М16-6Н.4	8	
		41		Муфта короткая 20 ГОСТ 8954-75	12	
		42		Муфта короткая 40 ГОСТ 8957-75	3	
		43		Контргайка 20 ГОСТ 8961-75	12	
		44		Контргайка 40 ГОСТ 8961-75	3	
		45		Сгон 40 ГОСТ 8969-75	3	
		46		Вентиль запорный муфтовый 15кч18п1 Ду 40; ТУ26-07-1412-87	3	
		47		Опора подвижная ОБП2 48 ГОСТ 14911-82	12	
				Материалы		
		48		Пластина 2Н-I-ТМКЩ-М-3 ГОСТ 7338-90	4	кг
				Прочие изделия		
		50		Конвектор отопительный стальной без кожуха типа „Аккова" ТУ21-26036-85	3	
		51		Установка бобышки 5 3КЧ-1-87	1	
		52		Установка бобышки 93КЧ-1-87	2	
		53		Установка бобышки 3КЧ-46-76	2	

Инв.№подл. | Подп. и дата | Взам.инв.№ | Инв.№дубл. | Подп. и дата

Изм.	Лист	№ докум.	Подп.	Дата	А1А400.000	Лист 3

Копировал: Формат: А4

Формат	Зона	Поз.	Обозначение	Наименование	Кол.	Примечание
			Переменные данные для исполнений:			
				А1А400.000		
				Сборочные единицы		
А4		54	А1А181.000	Секция соединительная	1	5.904-12 в.1-2
А4		55	А1А189.000	Секция калориферная	1	5.904-12 в.1-18
А4		56	А1А211.000	Секция фильтра	1	5.904-12 в.1-22
А4		57	А1А397.090	Конфузор	1	
А4		58	А1А397.110	Коллектор	1	
А4		59	А1А397.120	Трубопровод	1	
А4		60	А1А397.130	Трубопровод	1	
				Стандартные изделия		
		65		Болт М10-6g х 30.36 ГОСТ 7798-70	38	
		66		Гайка М10-6Н.4 ГОСТ 5915-70	38	
				А1А400.000-01		
				Сборочные единицы		
А4		54	А1А181.000	Секция соединительная	1	5.904-12 в.1-2
А4		55	А1А189.000-01	Секция калориферная	1	5.904-12 в.1-18
А4		56	А1А211.000	Секция фильтра	1	5.904-12 в.1-23
А4		57	А1А397.090	Конфузор	1	
А4		58	А1А397.110-01	Коллектор	2	
А4		59	А1А397.120	Трубопровод	1	
А4		60	А1А397.130	Трубопровод	1	

Инв.№подл. | Подп. и дата | Взам.инв.№ | Инв.№дубл. | Подп. и дата

Изм.	Лист	№ докум.	Подп.	Дата	А1А400.000	Лист 4

Копировал: Крайлина Формат: А4

Формат	Зона	Поз.	Обозначение	Наименование	Кол.	Примечание
				Стандартные изделия		
		65		Болт М10-6g х 30.36		
				ГОСТ 7798-70	38	
				Гайка М10-6Н.4		
				ГОСТ 5915-70	38	
				А1А400.000-02		
				Сборочные единицы		
А4		54	А1А181.000-01	Секция соединительная	1	5.904-12 В.1-2
А4		55	А1А189.000	Секция калориферная	1	5.904-12 В1-16
А4		56	А1А211.000	Секция фильтра	1	5.904-12 В.1-22
А4		57	А1А397.090-01	Конфузор	1	
А4		58	А1А397.110	Коллектор	2	
А4		59	А1А397.120	Трубопровод	1	
А4		60	А1А397.130	Трубопровод	1	
				Стандартные изделия		
				Болт М10-6g х30.36		
				ГОСТ 7798-70	42	
				Гайка М10-6Н.4		
				ГОСТ 5915-70	42	
				А1А400.000-03		
				Сборочные единицы		
А4		54	А1А181.000-01	Секция соединительная	1	5.904-12 В1-2
А4		55	А1А189.000-01	Секция калориферная	1	5.904-12 В1-16
А4		56	А1А211.000	Секция фильтра	1	5.904-12 В1-29
А4		57	А1А397.090-01	Конфузор	1	

Подп. и дата | Инв. № подл. | Взам. инв. № | Инв. № дубл. | Подп. и дата

Изм. Лист N докум. Подп. Дата

А1А400.000

Лист 5

Копировал: Кабл. Формат А4

Формат	Зона	Поз.	Обозначение	Наименование	Кол.	Примечание
А4		58	А1А397.110-01	Коллектор	2	
А4		59	А1А397.120	Трубопровод	1	
А4		60	А1А397.130	Трубопровод	1	
				Стандартные изделия		
				Болт М10-6g х 30.36		
				ГОСТ 7798-70	42	
				Гайка М10-6Н.4		
				ГОСТ 5915-70	42	
				А1А400.000-04		
				Сборочные единицы		
А4		54	А1А181.000	Секция соединительная	1	5.904-12 В.1-2
А4		55	А1А189.000	Секция калориферная	1	5.904-2 В1-16
А4		57	А1А397.090	Конфузор	1	
А4		58	А1А397.110	Коллектор	2	
А4		59	А1А397.120-01	Трубопровод	1	
А4		60	А1А397.130-01	Трубопровод	1	
				Стандартные изделия		
		65		Болт М10-6g х 30.36		
				ГОСТ 7798-70	38	
				Гайка М10-6Н.4		
				ГОСТ 5915-70	38	
				А1А400.000-05		
				Сборочные единицы		
А4		54	А1А181.000	Секция соединительная	1	5.904-12 В1-2

Подп. и дата | Инв. № подл.

Изм. Лист N докум. Подп. Дата

А1А400.000

Лист 6

Копировал: Кабл. Формат А4

Серия 7.904-1 в выпуск 3

Формат	Зона	Поз.	Обозначение	Наименование	Кол.	Примечание
А4		55	А1А189.000-01	Секция калориферная	1	5.904-12 В.1-16
А4		57	А1А397.090	Конфузор	1	
А4		58	А1А397.110-01	Коллектор	2	
А4		59	А1А397.120-01	Трубопровод	1	
А4		60	А1А397.130-01	Трубопровод	1	
				Стандартные изделия		
		65		Болт М10-6g х30.36		
				ГОСТ 7798-70	38	
		66		Гайка М10-6Н		
				ГОСТ 5915-70	38	
				А1А400.000-06		
				Сборочные единицы		
А4		54	А1А181.000-01	Секция соединительная	1	5.904-12 В1-2
А4		55	А1А189.000	Секция калориферная	1	5.904-12 В1-16
А4		57	А1А397.090-01	Конфузор	1	
А4		58	А1А397.110	Коллектор	2	
А4		59	А1А397.120-01	Трубопровод	1	
А4		60	А1А397.130-01	Трубопровод	1	
				Стандартные изделия		
		65		Болт М10-6g х 30.36		
				ГОСТ 7798-70	42	
		66		Гайка М10-6Н.4		
				ГОСТ 5915-70	42	

Подп. и дата | Инв. № подл. | Взам. инв. № | Инв. № дубл. | Подп. и дата

Изм. Лист № докум. Подп. Дата

А1А400.000

Лист 7

Копировал: Кабл. Формат А4

Формат	Зона	Поз.	Обозначение	Наименование	Кол.	Примечание
				А1А400.000-01		
				Сборочные единицы		
А4		54	А1А181.000-01	Секция соединительная	1	5.904-12 В.1-2
А4		55	А1А189.000-01	Секция калориферная	1	5.904-12 В.1-16
А4		57	А1А397.090-01	Конфузор	1	
А4		58	А1А397.110-01	Коллектор	2	
А4		59	А1А397.120-01	Трубопровод	1	
А4		60	А1А397.130-01	Трубопровод	1	
				Стандартные изделия		
		65		Болт М10-6g х30.36		
				ГОСТ 7798-70	42	
		66		Гайка М10-6Н.4		
				ГОСТ 5915-70	42	

Подп. и дата | Инв. № подл.

Изм. Лист N докум. Подп. Дата

А1А400.000

Лист 8

Рис. 1
А-А

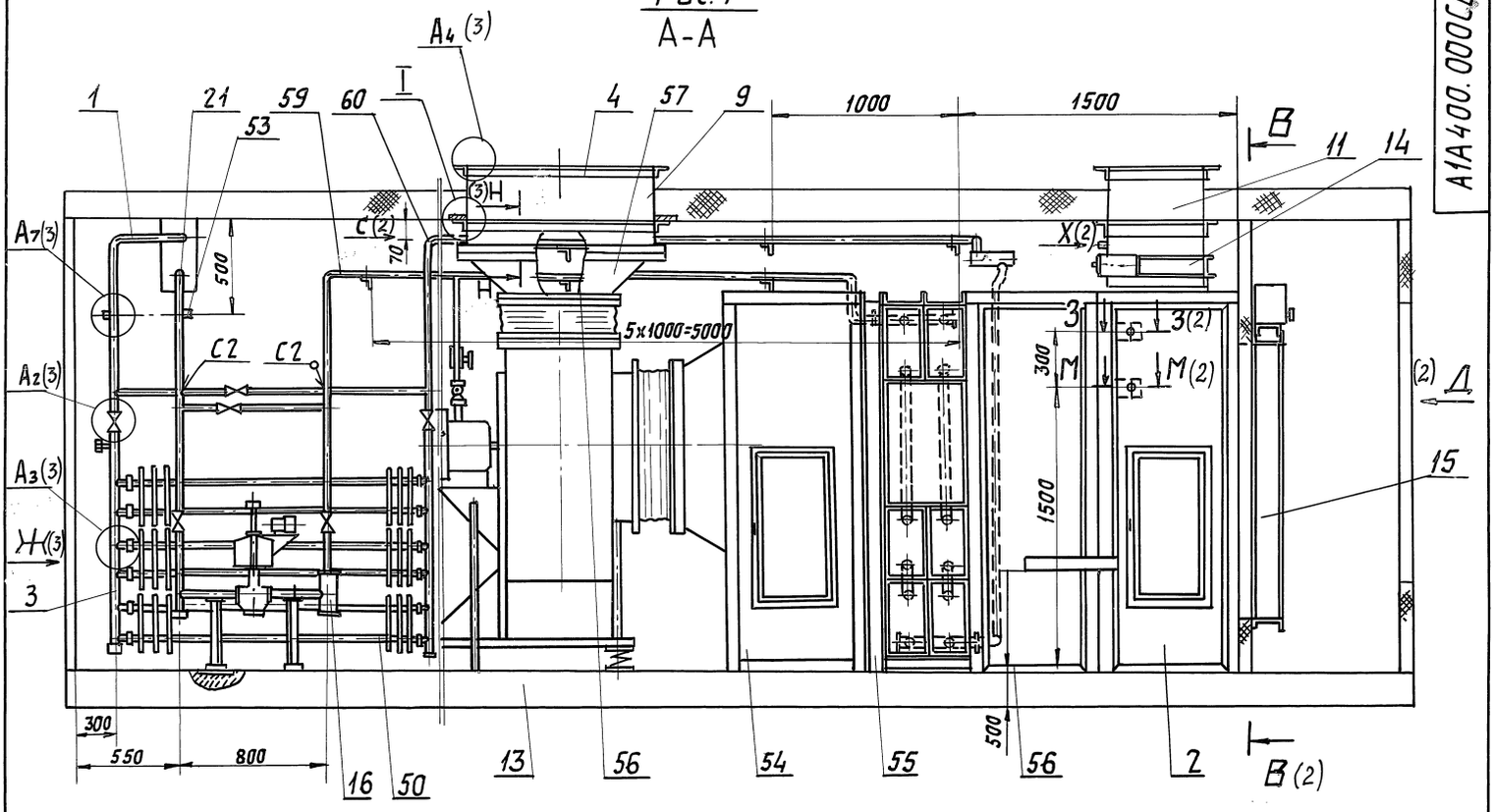

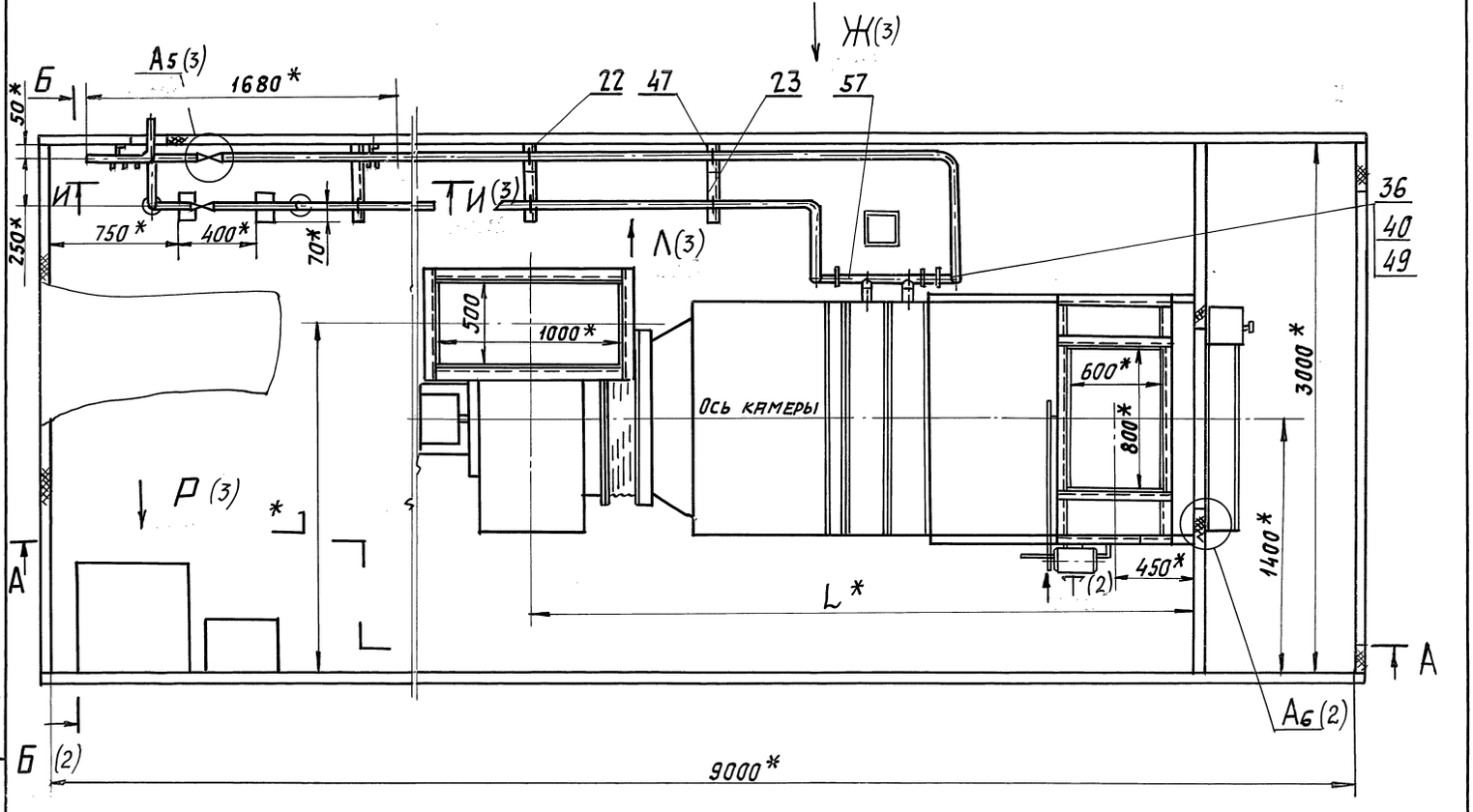

А1 (1:1)

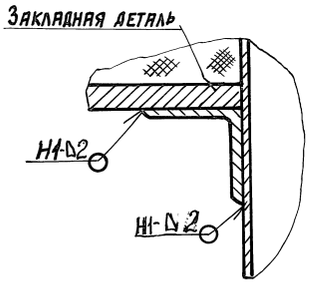

1. * Размеры для справок.
2. $H14;\ h14;\ \pm \frac{t_2}{2}$.
3. Сварные швы С2 и У8 по ГОСТ 16037-80; швы Т1, Т3 и Н1 по ГОСТ 5264-80.
4. Таблицу исполнений см. лист 2

					А1А 400.000 СБ		
Изм.	Лист	№ докум.	Подп.	Дата			
Разраб.		Рубинская			Блок-бокс камеры 2ПК 20	Лит.	Масса / Масшт.
Пров.		Литвак				И	См. табл. / —
Нач. гр.		Литвак				Лист 1	Листов 3
Гл. спец.		Грановский				САНТЕХНИИПРОЕКТ	
Н. контр.		Фрадкин					
Утв.		Спивак					

Серия 7.904-1 Выпуск 3

Инв. № подл. | Подп. и дата | Взам. инв. № | Инв. № дубл. | Подп. и дата

Рис. 1

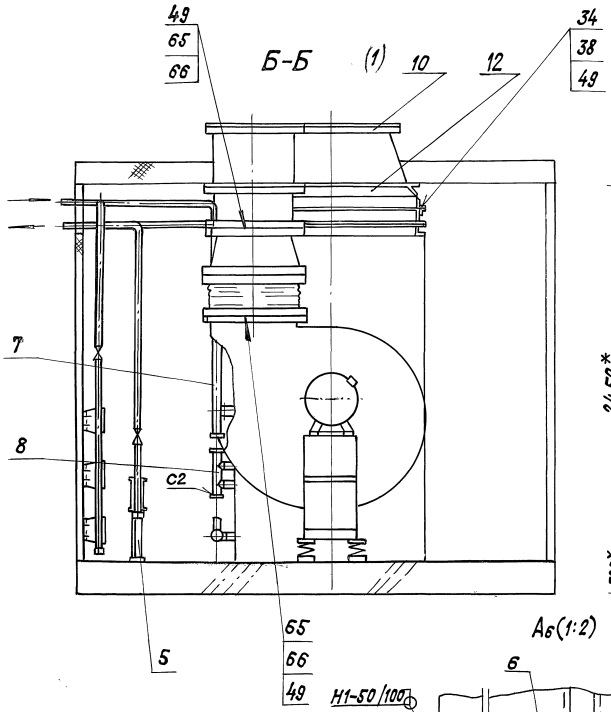

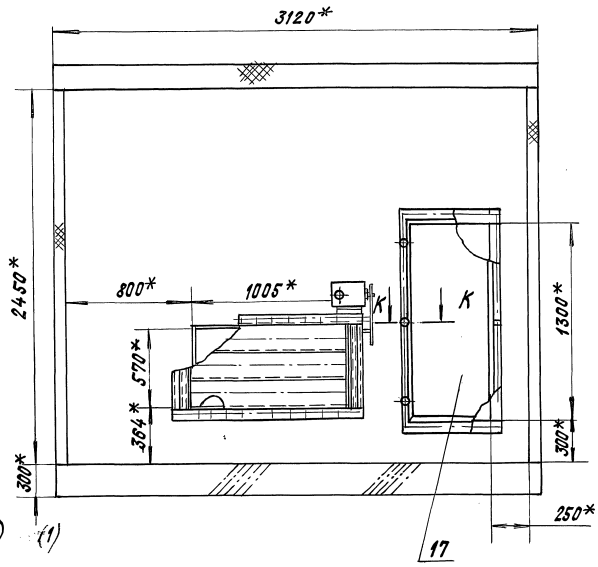

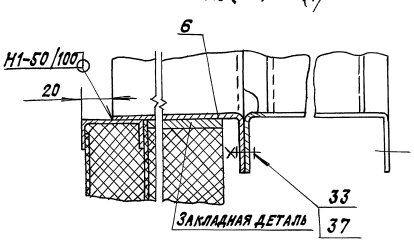

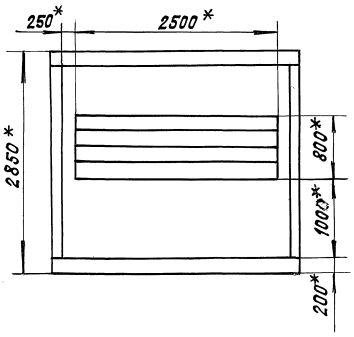

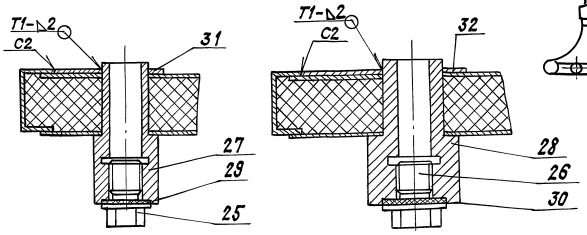

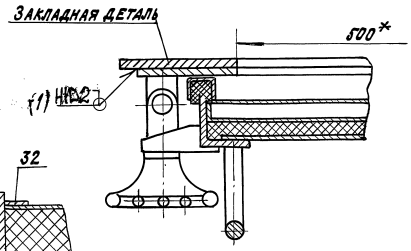

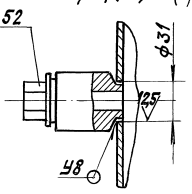

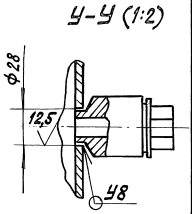

Обозначение	Рис.	Шифр	Тип вентилятора	Тип калорифера	Размеры, мм L*	Размеры, мм L1*	Масса, кг
А1А400.000	1	ББПК20-IIIБ-1	В.Ц4-75-8	КВС10-6-II или КСк3-10	3501	1920	3550
-01		ББПК20-IIIВ-2		КВБ10-Б-II или КСк4-10	3581		3740
-02		ББПК20-IIIБ-3	В.Ц4-75-10	КВС10-Б-II или КСк3-10	3575	2050	4100
-03		ББПК20-IIIВ-4		КВБ10-Б-II или КСк4-10	3651		4300
-04	2	ББПК20-IVБ-1	В.Ц4-75-8	КВС10-Б-II или КСк3-10	2826	1920	3400
-05		ББПК20-IVБ-2		КВБ10-Б-II или КСк4-10	2906		3590
-06		ББПК20-IVБ-3	В.Ц4-75-10	КВС10-Б-II или КСк3-10	2896	2050	3950
-07		ББПК20-IVБ-4		КВБ10-Б-II или КСк4-10	2976		4150

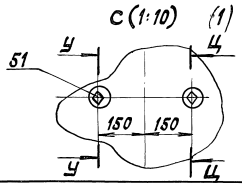

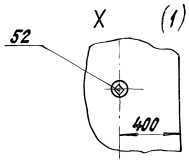

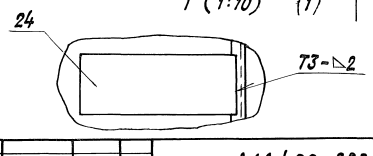

Рис. 1

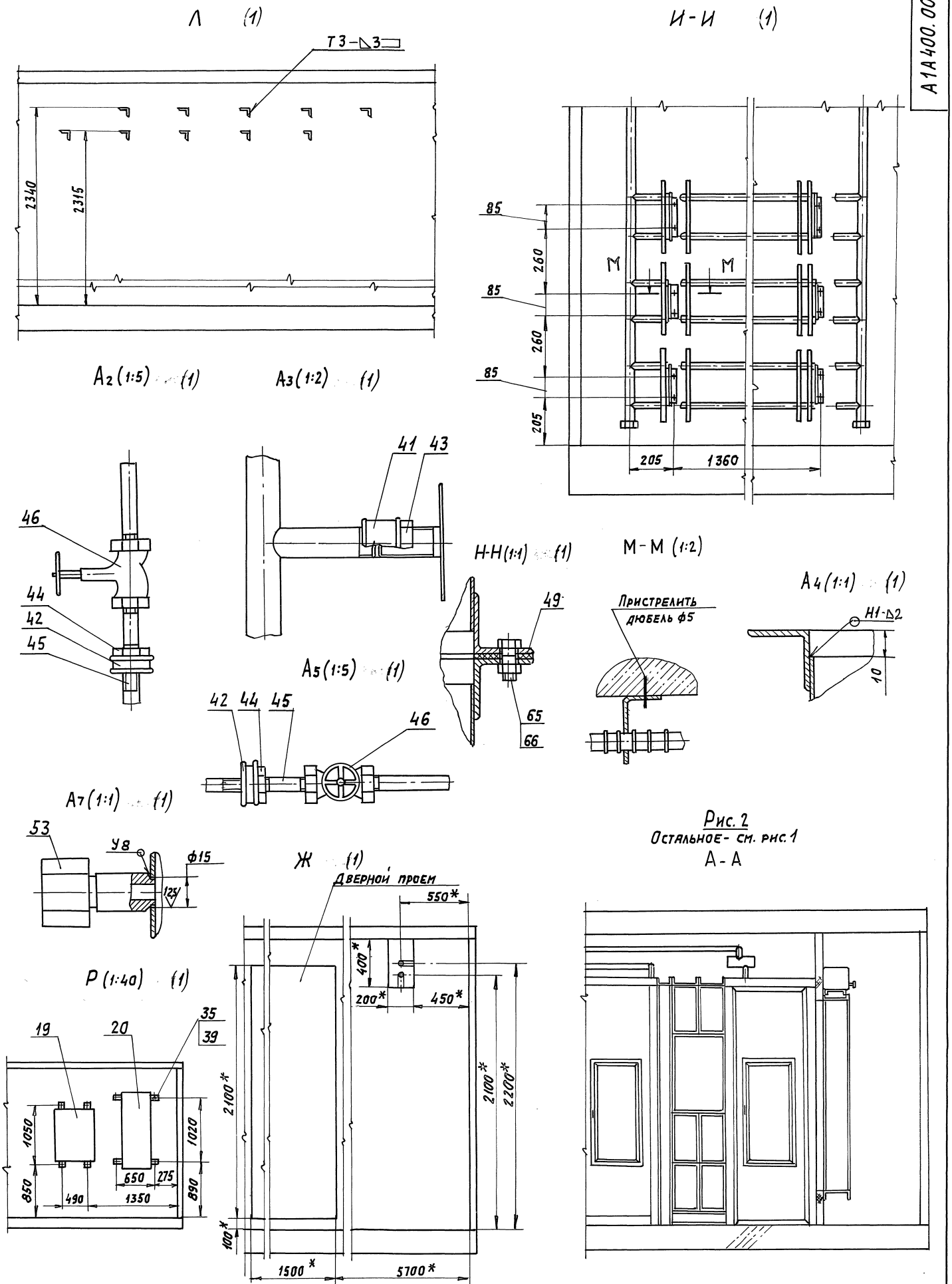

Рис. 2
Остальное - см. рис. 1
А - А

Серия 7.904-1 Выпуск 3

Инв. № подл.	Подп. и дата	Взам. инв. №	Инв. № дубл.	Подп. и дата

Изм	Лист	№ докум.	Подп.	Дата	А1А400.000СБ	Лист 3

24668-04 44 Копировал: Павел Формат А2

A12B142.001

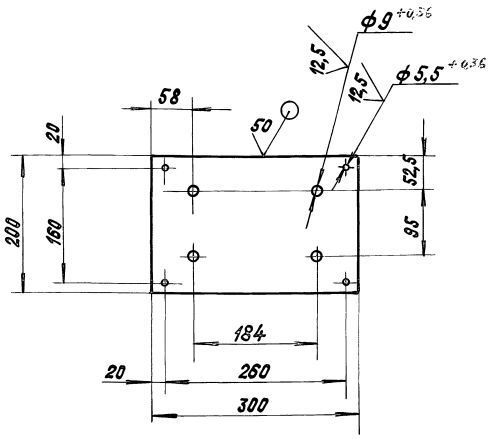

Неуказанные предельные отклонения размеров:

$h14; \pm t_2/2$

					A12B 142.001		
Изм.	Лист	№ докум.	Подп.	Дата	Пластина	Лит. И	Масса 1,4	Масштаб 1:5
Разраб.		Комиссаров				Лист	Листов 1
Пров.		Литвак					
Т. контр.		Литвак					
Гл. спец.		Грановский					
Н. контр.		Фрадкин			Лист/к 30 ГОСТ 19903-74 / ОК360В ГОСТ16523-89	САНТЕХНИИПРОЕКТ	
Утв.		Спивак					

Формат: А4

A12B141.001

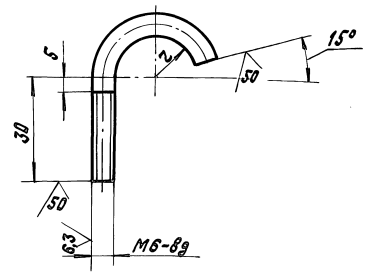

Обозначение	r, мм	Масса, кг
A12B 141.001	12	0,08
-01	15	0,1

Неуказанные предельные отклонения размеров: $\pm t_2/2$

					A12B 141.001		
Изм.	Лист	№ докум.	Подп.	Дата	Хомут	Лит. И	Масса См. табл.	Масштаб –
Разраб.		Комиссаров				Лист	Листов
Пров.		Литвак					
Т. контр.		Литвак					
Гл. спец.		Грановский					
Н. контр.		Фрадкин			Круг 6 ГОСТ 2590-88 / Ст.3 ГОСТ 535-88	САНТЕХНИИПРОЕКТ	
Утв.		Спивак					

Копировал: Краилина Формат: А4

Серия 7.904-1 выпуск 3

Формат	Зона	Поз.	Обозначение	Наименование	Кол.	Примечание
				Документация		
А2			А12В 141.000 СБ	Сборочный чертеж		
А2			А12В 141.000 Э4	Схема электрическая соединений		
				Детали		
А4		1	А12В 141.001	Хомут	22	
				Стандартные изделия		
		5		Болт М6-6g×16.36 ГОСТ 7798-70	2	
		6		Болт М8-6g×25.36 ГОСТ 7798-70	4	
		7		Гайка М6-6Н.4 ГОСТ 5915-70	24	

					A12B 141.000		
Изм.	Лист	№ докум.	Подп.	Дата	Блок-бокс камеры 2ПК20 Установка приборов и средств автоматизации.	Лит. И	Лист 1	Листов 3
Разраб.		Комиссаров					
Пров.		Литвак					
Нач. гр.		Литвак					
Н. контр.		Фрадкин				САНТЕХНИИПРОЕКТ	
Утв.		Спивак					

Копировал: Краилина Формат: А4

Формат	Зона	Поз.	Обозначение	Наименование	Кол.	Примечание
				Прочие изделия		
		10		Термометр ТТЖ П5.2.230.103 с оправой 2П-250-100 ТУ25-11-899-73	2	
		11		Термометр ТТЖ У2.2.150.440 с оправой 2У-185-400 ТУ25-11-899-73	2	
		12		Термопреобразователь ТСМ-0897 5Ц2.821.426-18 ТУ25-02.792288-80	1	
		13		Терморегулирующее устройство ТУДЭ-4ЭР54 Длина чувствительной трубки 265 мм ТУ25-02.281074-78	1	
		14		Терморегулирующее устройство ТУДЭ-1-2-ЭР54 длина чувствительной трубки 505 мм ТУ25-02.28.1074-78	1	
		15		Манометр МП4-4-160-16 ТУ25.02.180335-84	2	

					A12B 141.000	Лист 2
Изм.	Лист	№ докум.	Подп.	Дата		

24668-04 45 Копировал: Краилина Формат: А4

Формат	Зона	Поз.	Обозначение	Наименование	Кол.	Примечание
		16		Тягонапоромер ТНЖ-Н ТУ 25-11.918-81		
		17		Отборное устройство 16-225У ТУ 36. 1258-85	2	
		18		Отборное устройство 16-225П ТУ 36. 1258-85	2	
		19		Коробка соединительная. ТИП КС-10 ТУ 36-2568-83		
				Материалы		
		25		Труба 15х2,5 ГОСТ 3262-75	30м	
		26		Провод. ТИП АПВ I х2,5 ГОСТ 6323-79	70м	
		27		Провод. ТИП ПВ3 I х1,0 ГОСТ 6323-79	6м	
		28		Провод. ТИП ПВ1 I х1,0 ГОСТ 6323-79	18м	
		29		Рукав гибкий металлический. ТИП Р3-Ц-Х--Ш-15 ТУ22-3988-77	1м	

Инв. № подл. | Подп. и дата | Взам. инв. № | Инв. № дубл. | Подп. и дата

Изм. Лист № докум. Подп. Дата

А12В 141.000

Лист 3

Копировал: Крапкина Формат: А4

Формат	Зона	Поз.	Обозначение	Наименование	Кол.	Примечание
				Документация		
А2			А12В 142.000 СБ	Сборочный чертеж		
А2			А12В 142.000 Э4	Схема электрическая соединений		
				Детали		
А4		1	А12В 141.001	Хомут	29	
		2	-01	Хомут	6	
А4		3	А12В 142.001	Пластина	2	
				Стандартные изделия		
		5		Болт М6-6g х 15.36 ГОСТ 7798-70	2	
		6		Болт М8-6g х 25.36 ГОСТ 7798-70	12	
		7		Гайка М6-6Н.4 ГОСТ 5915-70	37	
		8		Гайка М8-6Н.4 ГОСТ 5915-70	8	
		9		Винт М5-6g х 16 ГОСТ 10621-80	8	

Инв. № подл. | Подп. и дата | Взам. инв. № | Инв. № дубл. | Подп. и дата

Изм. Лист № докум. Подп. Дата

А12В 142.000

Блок-бокс камеры 2ЛК20 Установка приборов и средств автоматизации

Лит. И | Лист 1 | Листов 3

САНТЕХНИИПРОЕКТ

Разраб. Комиссаров
Пров. Литвак
Нач. гр. Литвак
Н. контр. Фрадкин
Утв. Спивак

Копировал: Крапкина Формат: А4

Серия 7.904-1 Выпуск 3

Формат	Зона	Поз.	Обозначение	Наименование	Кол.	Примечание
				Прочие изделия		
		10		Термометр ТТЖ П1.1.150.253 с оправой 2П-165-250 ТУ 25-11-899-73	1	
		11		Термометр ТТЖ П5.2.230.103 с оправой 2П-250-100 ТУ 25-11-899-73	2	
		12		Термометр ТТЖ У2.2.150.440 с оправой 2У-185-400 ТУ 25-11-899-73	2	
		13		Терморегулирующее устройство ТУДЭ-4УР54 Длина чувствительной трубки - 265 мм ТУ 25-02.281074-78	1	
		14		Терморегулирующее устройство ТУДЭ-1-2--УР 54 Длина чувствительной трубки--505мм ТУ 25-02.281074-78	2	
		15		Манометр МП4-У-160-16 ТУ 25.02.180 335-84	2	

Инв. № подл. | Подп. и дата | Взам. инв. № | Инв. № дубл. | Подп. и дата

Изм. Лист № докум. Подп. Дата

А12В 142.000

Лист 2

Формат	Зона	Поз.	Обозначение	Наименование	Кол.	Примечание
		16		Тягонапоромер ТНЖ-Н ТУ25-11.918-81	1	
		17		Отборное устройство 16-225У ТУ36.1258-85	2	
		18		Отборное устройство 16-225П, ТУ36.1258-85	2	
		19		Коробка соединительная. ТИП КС-10 ТУ36-2568-83	3	
				Материалы		
		24		Труба 15х2,5 ГОСТ 3262-75	40м	
		25		Труба 20х2,5 ГОСТ 3262-75	8м	
		26		Провод. ТИП АПВ I х2,5 ГОСТ 6323-79	220м	
		27		Провод. ТИП ПВ3 I х1,0 ГОСТ 6323-79	20м	
		28		Рукав гибкий металлический ТИП Р3-Ц-Х-Ш-15 ТУ 22-3988-77	1м	
		29		Рукав гибкий металлический ТИП Р3-Ц-Х-Ш-20 ТУ 22-3988-77	2м	

Инв. № подл. | Подп. и дата | Взам. инв. № | Инв. № дубл. | Подп. и дата

Изм. Лист № докум. Подп. Дата

А12В 142.000

Лист 3

Копировал: Крапкина Формат: А4

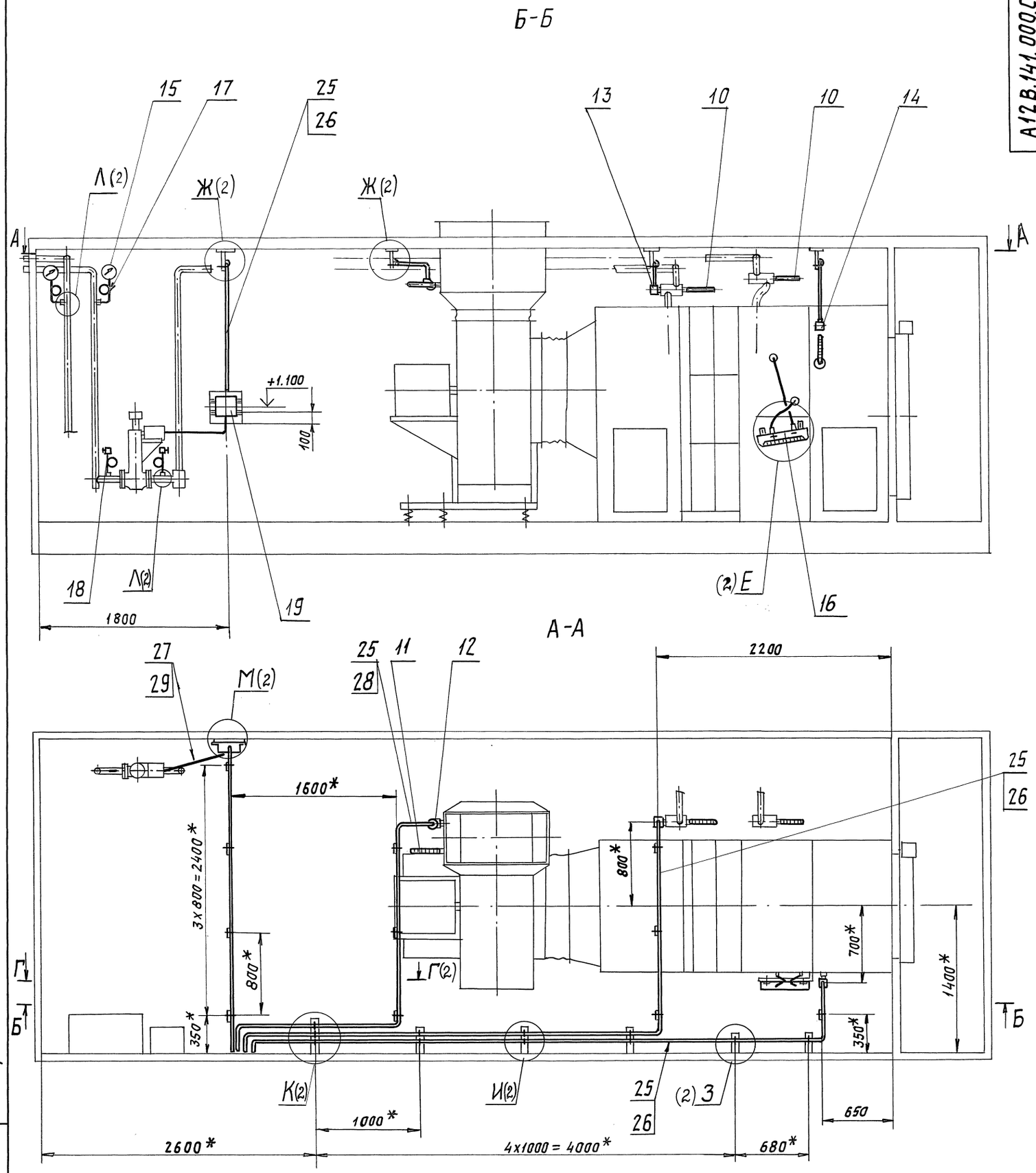

1. * Размеры для справок.
2. ± t2/2
3. Радиусы гиба труб (поз.25) – 70 мм.
4. Сварные швы по ГОСТ 5264-80.
5. Тягонапоромеры (поз.16) предусмотрены для установки в блок-боксе камеры 2ПК20 с фильтром. Для камеры 2ПК20 без фильтра установка тягонапоромера не требуется.

					А12В 141. 000 СБ			
Изм	Лист	№ докум.	Подп.	Дата	Блок-бокс камеры 2ПК20 Установка приборов и средств автоматизации.	Лит.	Масса	Масштаб
Разраб		Комиссаров				И	–	1:25
Пров.		Литвак				Лист 1	Листов 2	
Т.контр.		Литвак						
Гл.спец		Грановский				САНТЕХНИИПРОЕКТ		
Н. контр		Фрадкин						
Утв.		Спивак						

Серия 7.904-1 Выпуск 3

Инв.№ подл.	Подп. и дата	Взам. инв.№	Инв.№ дубл.	Подп. и дата

Г-Г (1:20) (1)

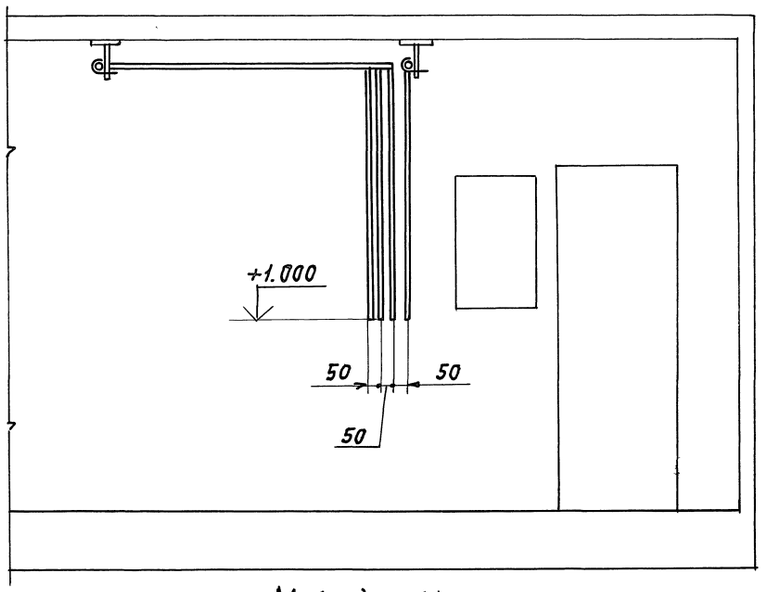

М (1:5) (1)

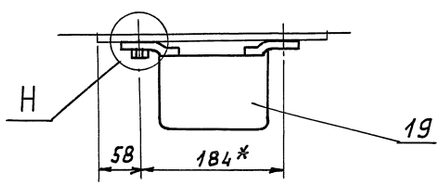

Е (1:10) (1)

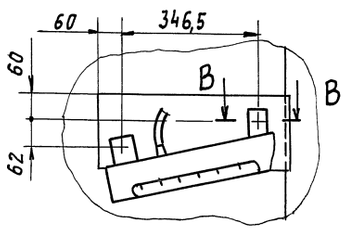

В-В (1:1)

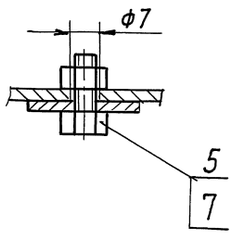

Н (1:1)

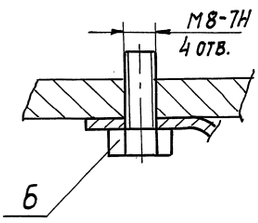

И (1:5) (1)

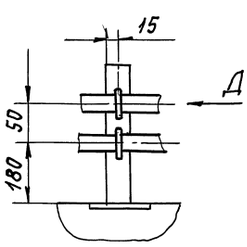

К (1:5) (1)

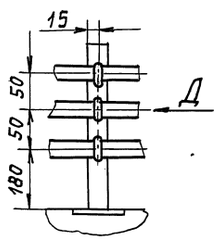

З (1:5) (1)

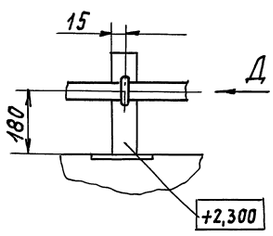

Ж (1:5) (1)

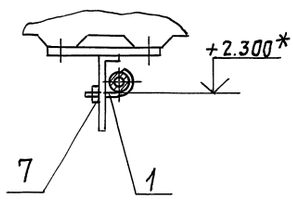

Д (1:1)

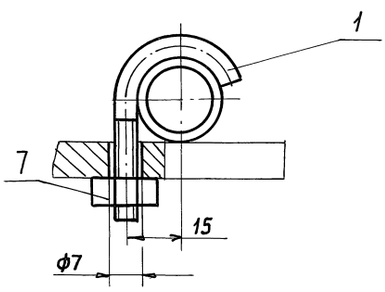

Л (1:2) (1)

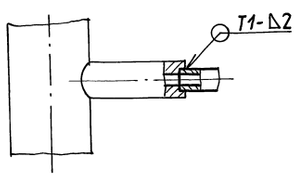

Инв.N подл.	Подп. и дата	Взам. инв.N	Инв.N дубл.	Подп. и дата

Серия 7.904-1 Выпуск 3

Наименование параметра и место отбора импульса		Температура: Обратной воды за воздухонагревателем	Температура: Воздуха перед воздухонагревателем	Регулирование температуры воздуха		Температура приточного воздуха	Температура: Подающего теплоносителя	Температура: Обратного теплоносителя	Температура: В приточном воздуховоде	Температура: Перед воздухонагревателем	Температура: В помещении	Давление: Ввод: Прямой трубопровод	Давление: Ввод: Обратный трубопровод	Давление: Обратный трубопровод до регулирующего клапана	Давление: Обратный трубопровод после регулирующего клапана	Давление: На фильтре
Тип прибора		ТУДЭ-4	ТУДЭ-1-2	25Ч 940 НЖ		ТСМ-087	П5.2.230.103		У2.2.150.440		ТБ-37	МПЧ-У-160-16		16-225П	16-225П	ТНЖ-Н
Установочный чертеж	Обозначение	А12В141.000		А1А397.000	А1А398.000	А12В141.000					—	А12В141.000				
	Номер позиции	13	14	11		12	10		11		—	15		18		16

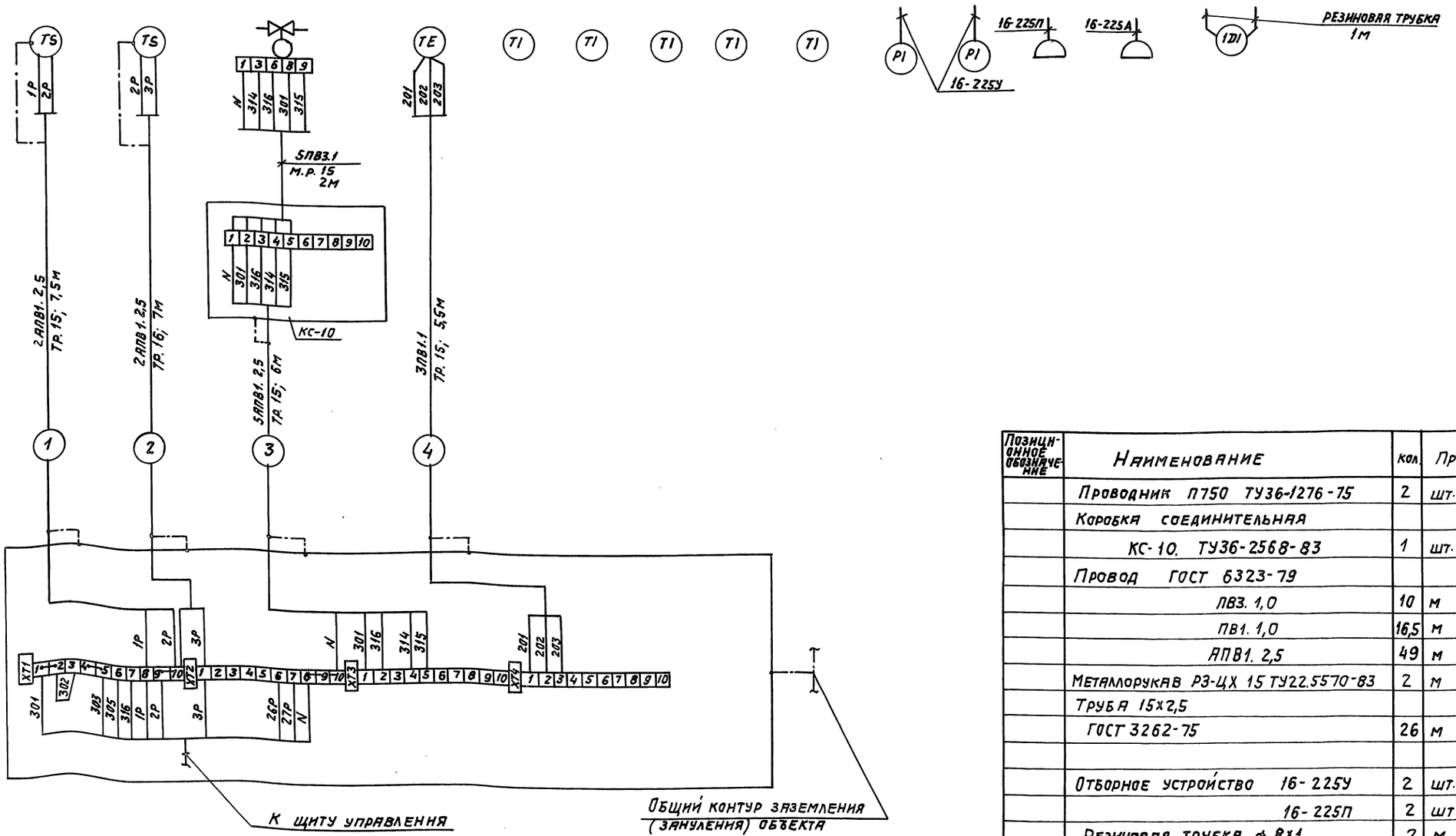

Позиционное обозначение	Наименование	Кол.	Примечание
	Проводник П750 ТУ36-1276-75	2	шт.
	Коробка соединительная		
	КС-10. ТУ36-2568-83	1	шт.
	Провод ГОСТ 6323-79		
	ПВ3. 1,0	10	м
	ПВ1. 1,0	16,5	м
	АПВ1. 2,5	49	м
	Металлорукав РЗ-ЦХ 15 ТУ22.5570-83	2	м
	Труба 15х2,5		
	ГОСТ 3262-75	26	м
	Отборное устройство 16-225У	2	шт.
	16-225П	2	шт
	Резиновая трубка ф 8х1	2	м

Изм.	Лист	N докум.	Подп.	Дата
Разраб.		Жукова		
Пров.		Бронштейн		
Нач.гр.		Тулупова		
Гл.спец.		Бронштейн		
Н.контр.		Митрофанова		
Утв.		Романов		

А12В141.000Э4

Блок-бокс камеры 2ПК20. Установка приборов и средств автоматизации. Схема электрическая соединений

Лит.	Масса	Масшт.
И	—	—
Лист	Листов 1	

САНТЕХНИИПРОЕКТ

А12В141.000Э4

48

Б-Б

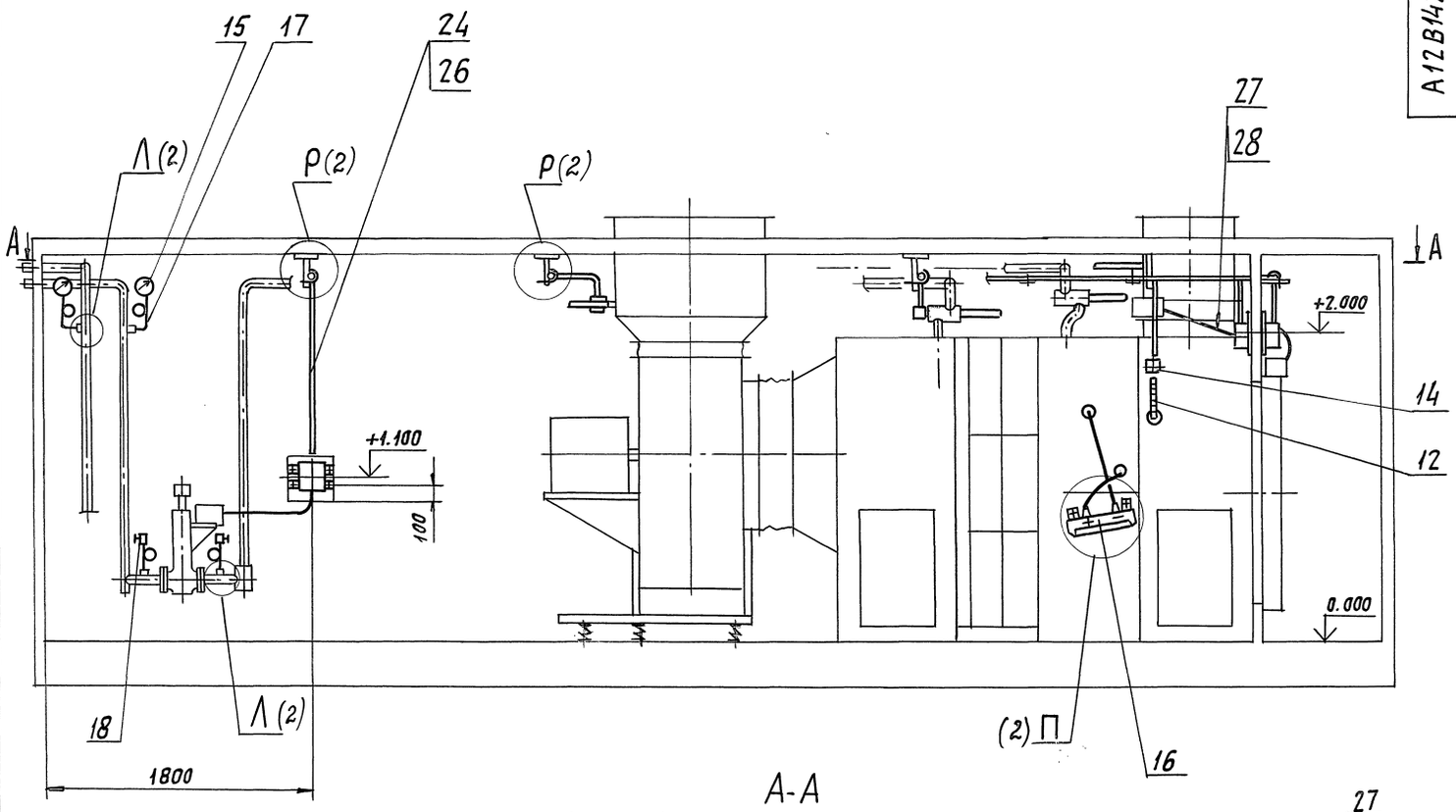

А-А

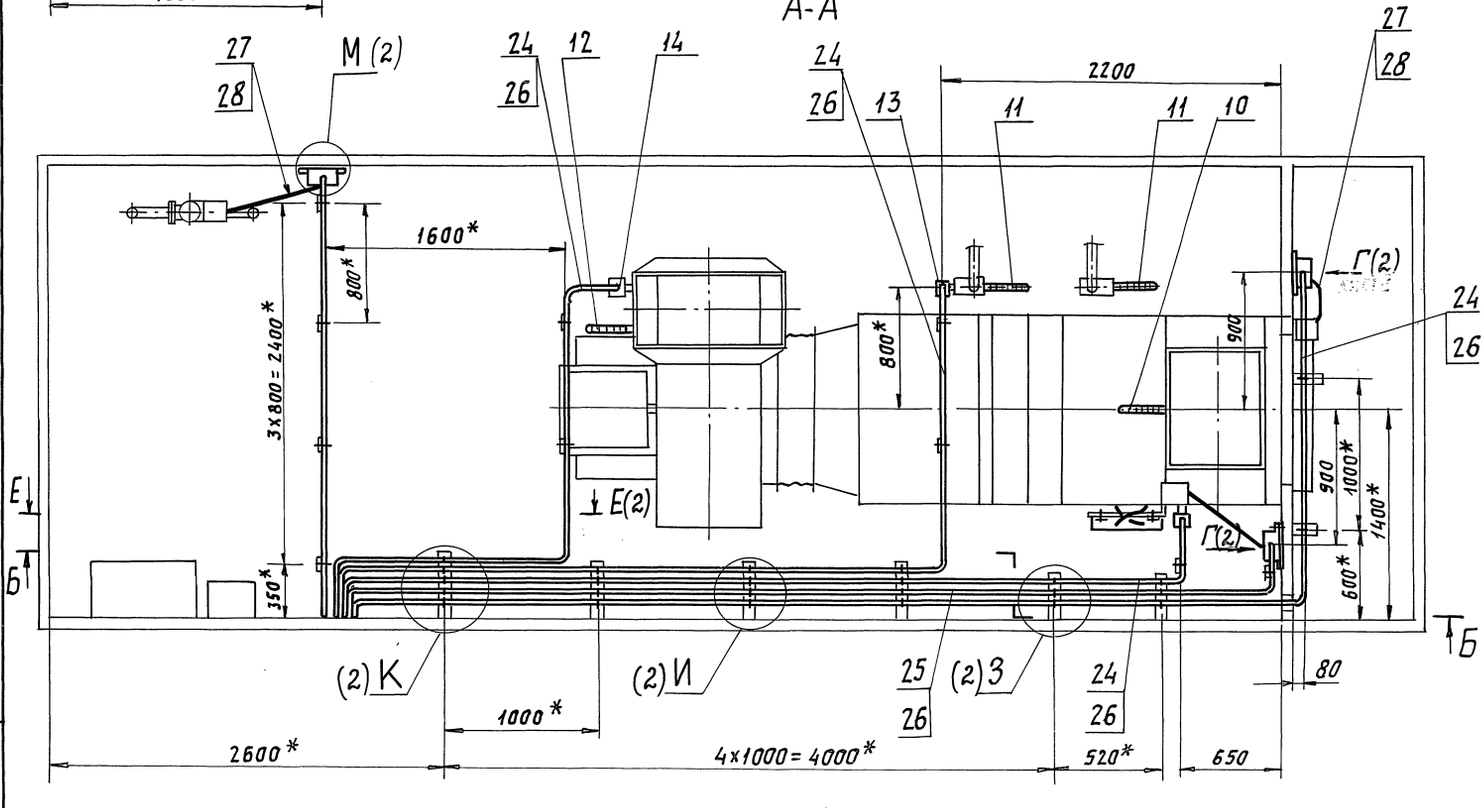

1. * Размеры для справок.
2. $\pm t_2/2$.
3. Радиусы гиба труб (поз.24 и 25) - 70 мм.
4. Сварные швы по ГОСТ 5264-80.
5. Тягонапоромеры (поз. 16) предусмотрены для установки в блок-боксе камеры 2ПК20 с фильтром. Для камеры 2ПК20 без фильтра. Установка тягонапоромера не требуется.

					А12В142.000.СБ		
Изм.	Лист	№ докум.	Подп.	Дата	Блок-бокс камеры 2ПК20. Установка приборов и средств автоматизации.	Лит.	Масса	Масштаб
Разраб.		Комиссаров				И	–	1:25
Пров.		Литвак						
Т. контр.		Литвак				Лист 1	Листов 2	
Гл. спец.		Грановский				САНТЕХНИИПРОЕКТ		
Н. контр.		Фрядкин						
Утв.		Спивак						

Серия 7.904-1 Выпуск 3

Инв. № подл. | Подп. и дата | Взам. инв. № | Инв. № дубл. | Подп. и дата

Г (1:5) (1)

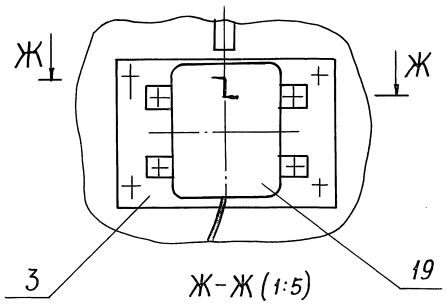

Ж-Ж (1:5)

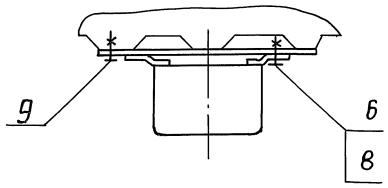

Е-Е (1:20) (1)

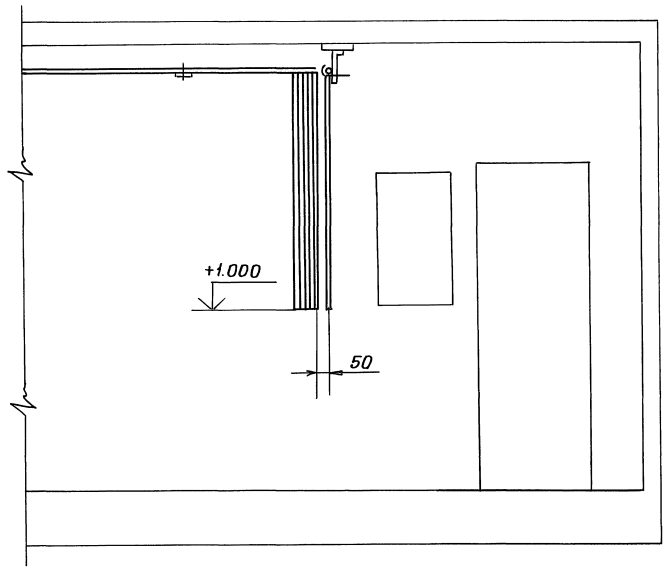

П (1:10) (1)

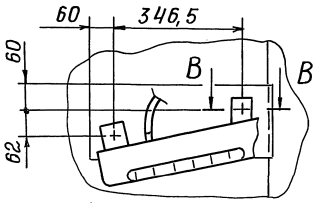

В-В (1:1)

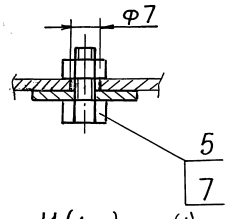

Р (1:5) (1)

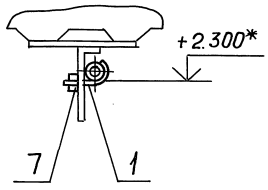

И (1:5) (1)

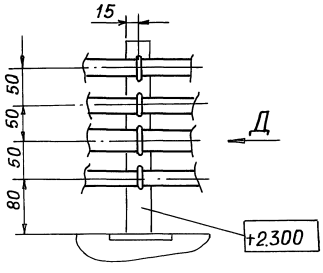

З (1:5) (1)

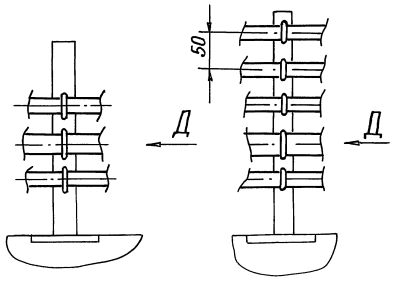

К (1:1) (1)

Л (1:2) (1)

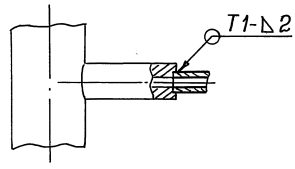

М (1:5) (1)

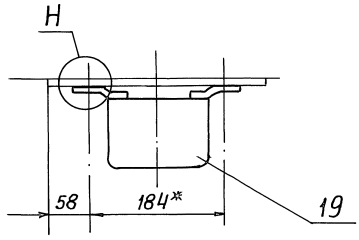

Д (1:1)

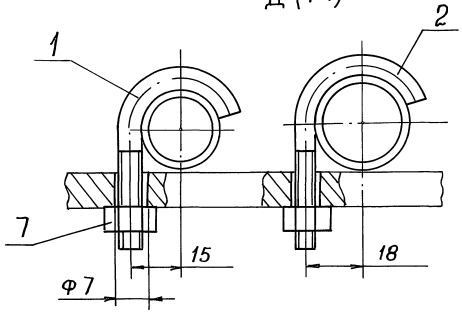

Н (1:1)

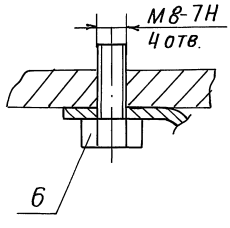

Инв. № подл.	Подп. и дата	Взам. инв. №	Инв. № дубл.	Подп. и дата

Серия 7.904-1 Выпуск 3

Наименование параметра и места отбора импульса		Температура обратной воды за воздухонагревателем	Температура воздуха перед воздухонагревателем	Регулирование соотношения: рециркуляционный воздух	Регулирование соотношения: наружный воздух	Температура приточного воздуха	Регулирование температуры воздуха	Температура воздуха в помещении	Температура: подающего теплоносителя	Температура: обратного теплоносителя	Температура: в приточном воздуховоде	Температура: перед воздухонагревателем	Температура: в рециркуляционном воздуховоде	Температура: в помещении	Давление: на фильтре	Давление: ввод прямой трубопровод	Давление: ввод обратный трубопровод	Давление: обратный трубопровод до регулирующего клапана	Давление: обратный трубопровод после регулирующего клапана
Тип прибора		ТУДЭ-4	ТУДЭ-1-2	МЭО-16/63-0,25-84	МЭО-16/40-0,25-84	ТУДЭ-1-2	254 940 НЖ	ТСМ-0987	П5.2.230.103		У2.2.150.440		П1.1.150 253	ТБ-37	ТНЖ-14	МПЧ-У-160-16	16-225П	16-225П
Установочный чертеж	Обозначение	А12В 142.000		—		А12В142.000	А1А399.000	А1А 400.000	—	А12В 142.000				—	А12В 142.000			
	Номер позиции	13	14	—		14	15	—	11		12		10	—	16	15		18

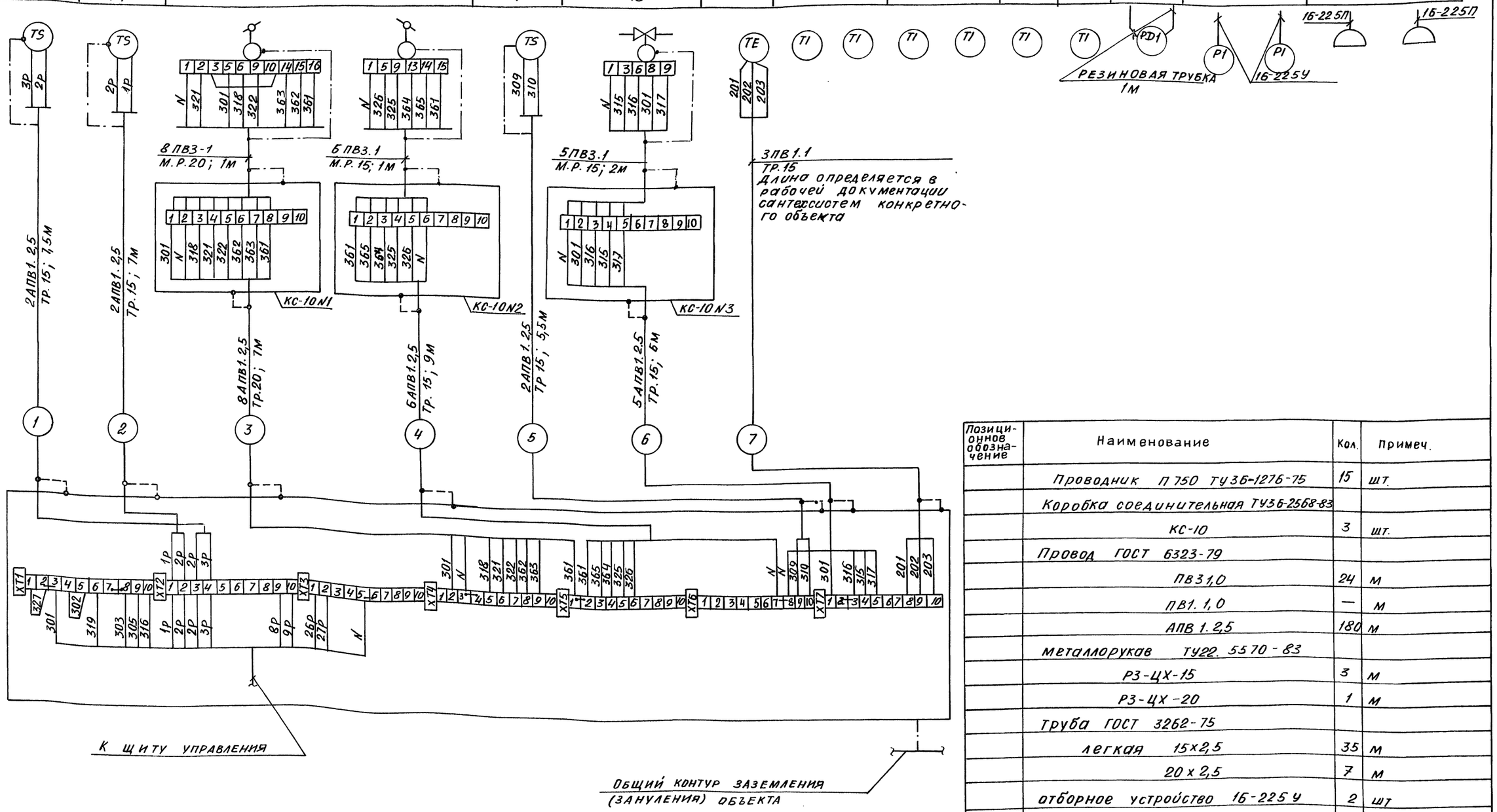

Позиционное обозначение	Наименование	Кол.	Примеч.
	Проводник П 750 ТУ36-1276-75	15	шт.
	Коробка соединительная ТУ36-2568-83		
	КС-10	3	шт.
	Провод ГОСТ 6323-79		
	ПВ3 1,0	24	м
	ПВ1. 1,0	—	м
	АПВ 1. 2,5	180	м
	металлорукав ТУ22. 5570-83		
	Р3-ЦХ-15	3	м
	Р3-ЦХ-20	1	м
	Труба ГОСТ 3262-75		
	легкая 15х2,5	35	м
	20 х 2,5	7	м
	отборное устройство 16-225 У	2	шт
	16-225П	2	шт
	Резиновая трубка Ф 8х1	2	м

Изм.	Лист	№ докум.	Подп.	Дата
Разраб.	Жукова			
Пров.	Бронштейн			
Нач. гр.	Тулупова			
Гл. спец.	Бронштейн			
Н. контр.	Митрофанова			
Утв.	Романов			

А12В142.000 ЭЧ

Блок-бокс камеры ДПК-20 Установка приборов и средств автоматизации

Схема электрическая соединений

Лит.	Масса	Масштаб
И	—	—

Лист | Листов 1

САНТЕХНИИПРОЕКТ

А12В 142.000ЭЧ

Формат	Зона	Поз.	Обозначение	Наименование	Кол.	Примечание
				Документация		
А2			А12В 145.000 СБ	Сборочный чертеж		
А2			А12В 145.000 Э3	Схема электрическая принципиальная		
А2			А12В 145.000 Э4	Схема электрическая соединений		
				Детали		
А4			А12В 141.001-01	Хомут	28	
А4			А12В 145.001	Пластина	2	
А4			А12В 145.002	Пластина	1	
				Стандартные изделия		
		7		Болт М8-6g×25.36 ГОСТ 7798-70	6	
		8		Гайка М6-6Н.4 ГОСТ 5915-70	28	
		9		Гайка М8-6Н.4 ГОСТ 5915-70	6	
		10		Винт 5-6g×16 ГОСТ10621-80	11	

Изм.	Лист	№ докум.	Подп.	Дата
Разраб.	Комиссаров			
Пров.	Литвак			
Нач.гр.	Литвак			
Н.контр.	Фрадкин			
Утв.	Спивак			

А12В 145.000

Блок-бокс камеры 2ПК20 Установка электрооборудования

Лит.	Лист	Листов
И	1	2

САНТЕХНИИПРОЕКТ

Инв. № подл. | Подп. и дата | Взам. инв. № | Инв. № дубл. | Подп. и дата

Копировал: Краилина Формат: А4

Формат	Зона	Поз.	Обозначение	Наименование	Кол.	Примечание
				Прочие изделия		
		15		Пост управления кнопочный ПКЕ212-2У3 ТУ 16-642.006-83	1	
		16		Коробка клеммная У614 А У2 ТУ 36-12-80	3	
				Материалы		
		17		Труба 20×2,5 ГОСТ 3262-75	40м	
		18		Рукав гибкий, металлический. ТИП Р3-Ц-Х-Ш-22 ТУ 22-3988-77	3м	
		19		Провод. ТИП АПВ 1×2,5 ГОСТ 6323-79	220м	
		20		Провод. ТИП ПВ3 I×1,0 ГОСТ 6323-79	15м	

Изм.	Лист	№ докум.	Подп.	Дата

А12В 145.000

Лист 2

Инв. № подл. | Подп. и дата | Взам. инв. № | Инв. № дубл. | Подп. и дата

Копировал: Краилина Формат: А4

Серия 7.904-1 выпуск 3

Формат	Зона	Поз.	Обозначение	Наименование	Кол.	Примечание
				Документация		
*			А12В 146.000 СБ	Сборочный чертеж		*) А2; А3
А2			А12В 146.000 Э3	Схема электрическая принципиальная		
А2			А12В 146.000 Э4	Схема электрическая соединений		
				Детали		
А4		1	А12В 141.001-01	Хомут	9	
А4		2	А12В 145.001	Пластина	1	
А4		3	А12В 145.002	Пластина	1	
				Стандартные изделия		
		7		Болт М8-6g×25.36 ГОСТ 7798-70	4	
		8		Гайка М6-6Н.4 ГОСТ 5915-70	9	
		9		Гайка М8-6Н.4 ГОСТ 5915-70	4	
		10		Винт 5-6g×16 ГОСТ 10621-80	4	

Изм.	Лист	№ докум.	Подп.	Дата
Разраб.	Комиссаров			
Пров.	Литвак			
Нач.гр.	Литвак			
Н.контр.	Фрадкин			
Утв.	Спивак			

А12В 146.000

Блок-бокс камеры 2ПК20 Установка электрооборудования

Лит.	Лист	Листов
И	1	2

САНТЕХНИИПРОЕКТ

Инв. № подл. | Подп. и дата | Взам. инв. № | Инв. № дубл. | Подп. и дата

Копировал: Краилина Формат: А4

Формат	Зона	Поз.	Обозначение	Наименование	Кол.	Примечание
				Прочие изделия		
		16		Коробка клеммная У614 А У2 ТУ 36-12-80	1	
				Материалы		
		17		Труба 20×2,5 ГОСТ 3262-75	11м	
		18		Рукав гибкий, металлический ТИП Р3-Ц-Х-Ш-22 ТУ 22-3988-77	2м	
		19		Провод. ТИП АПВ I×2,5 ГОСТ 6323-79	120м	
		20		Провод. ТИП ПВ3 I×1,0 ГОСТ 6323-79	10м	

Изм.	Лист	№ докум.	Подп.	Дата

А12В 146.000

Лист 2

Инв. № подл. | Подп. и дата | Взам. инв. № | Инв. № дубл. | Подп. и дата

Копировал: Краилина 24668-04 53 Формат: А4

Б-Б

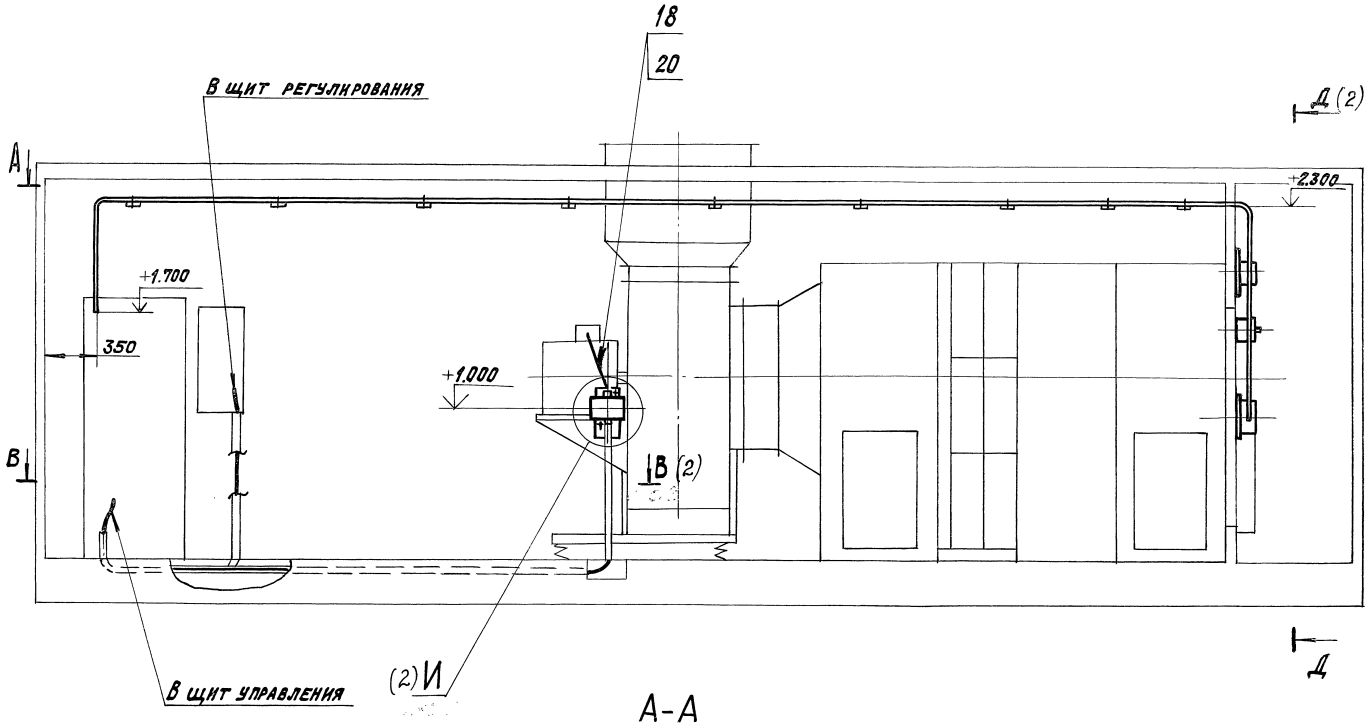

А-А

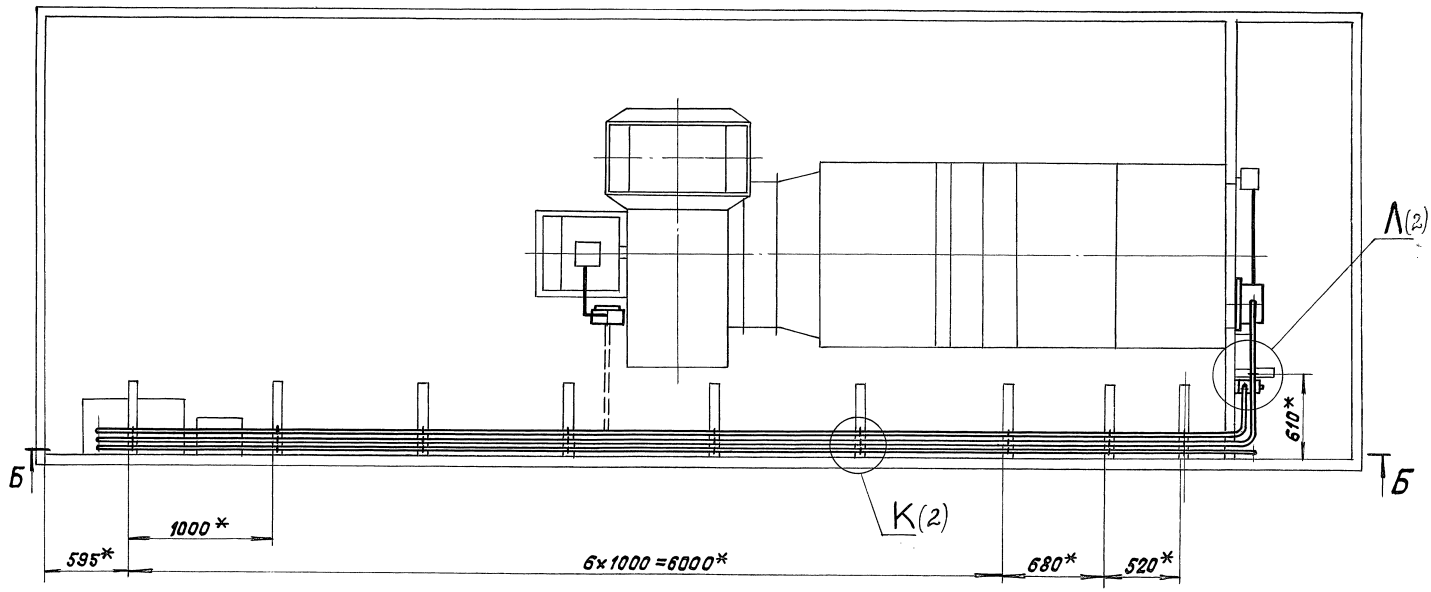

1. * Размеры для справок.
2. H14; ± t2/2.
3. Радиусы гиба труб поз. 17 - 90 мм
4. Сварной шов №1 - сварка ручная, электродуговая.

				А12В145.000 СБ	
Изм.	Лист	№ докум.	Подп.	Дата	
Разраб.		Комиссаров			Блок-бокс камеры 2ПК20 Установка электрооборудования
Пров.		Литвак			
Т. контр.		Литвак			
Гл. спец.		Грановский			
Н. контр.		Фрадкин			
Утв.		Спивак			

Лит.	Масса	Масштаб
И	—	1:25
Лист 1	Листов 2	

САНТЕХНИИПРОЕКТ

Копировал: Крапухина 24668-04 54 Формат А2

Серия 7.904-1 Выпуск 3

Инв. № подл. | Подп. и дата | Взам. инв. № | Инв. № дубл. | Подп. и дата

Д-Д (1:20) (1)

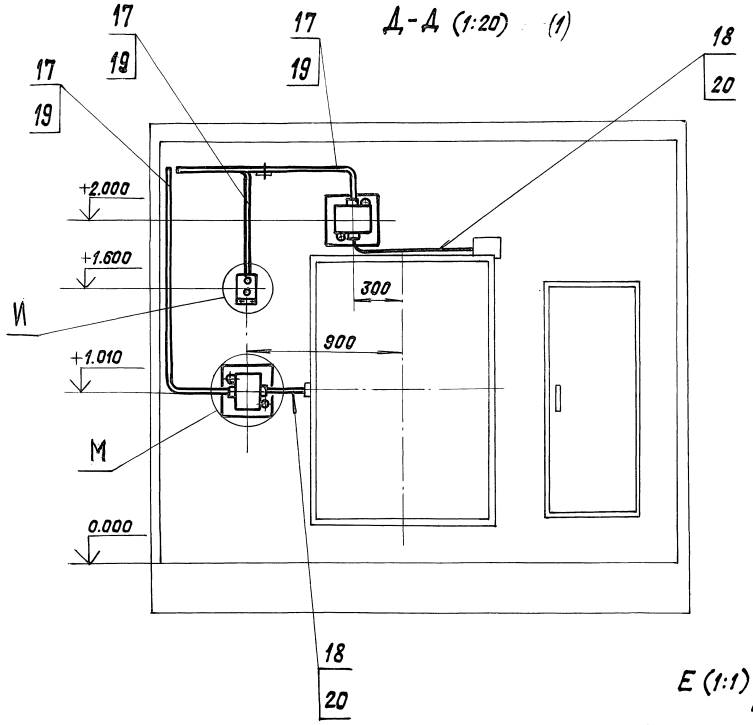

К (1:5) (1)

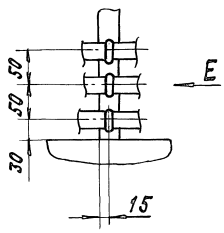

Л (1:5) (1)

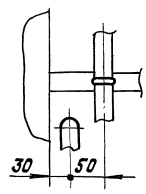

Е (1:1)

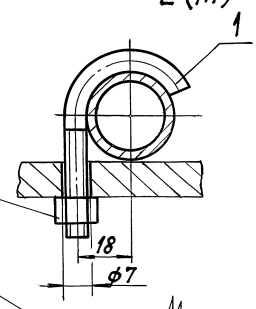

В - В (1:20) (1)

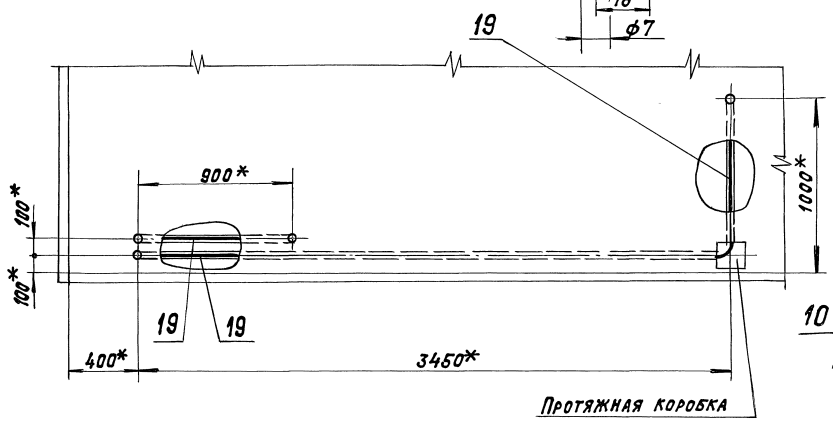

М (1:10)

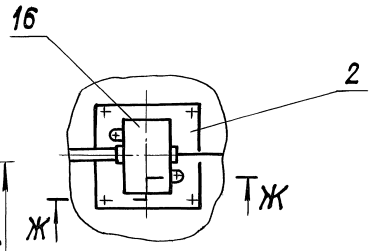

Ж - Ж (1:5)

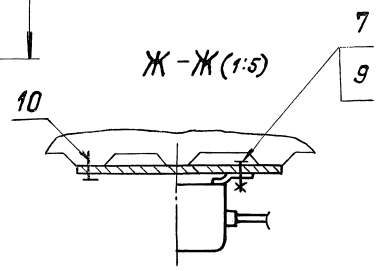

И (1:10) (1)

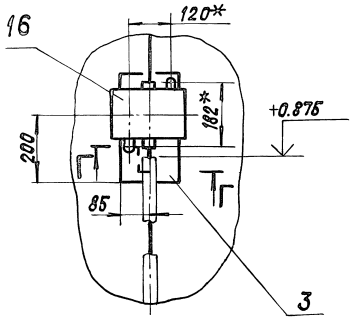

Г - Г (1:2)

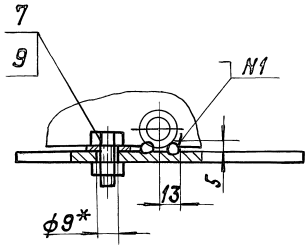

Н (1:5)

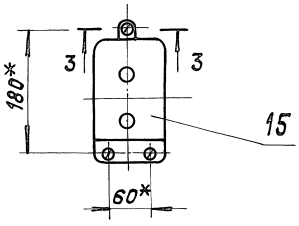

3 - 3 (1:5)

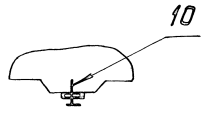

Серия 7.904-1 Выпуск 3

Инв.№ подл. | Подп. и дата | Взам. инв.№ | Инв.№ дубл. | Подп. и дата

Инв. № подл.	Подп. и дата	Взам. инв. №	Инв. № дубл.	Подп. и дата

Выполняется при привязке к конкретному объекту

Ввод ~380/220В 303

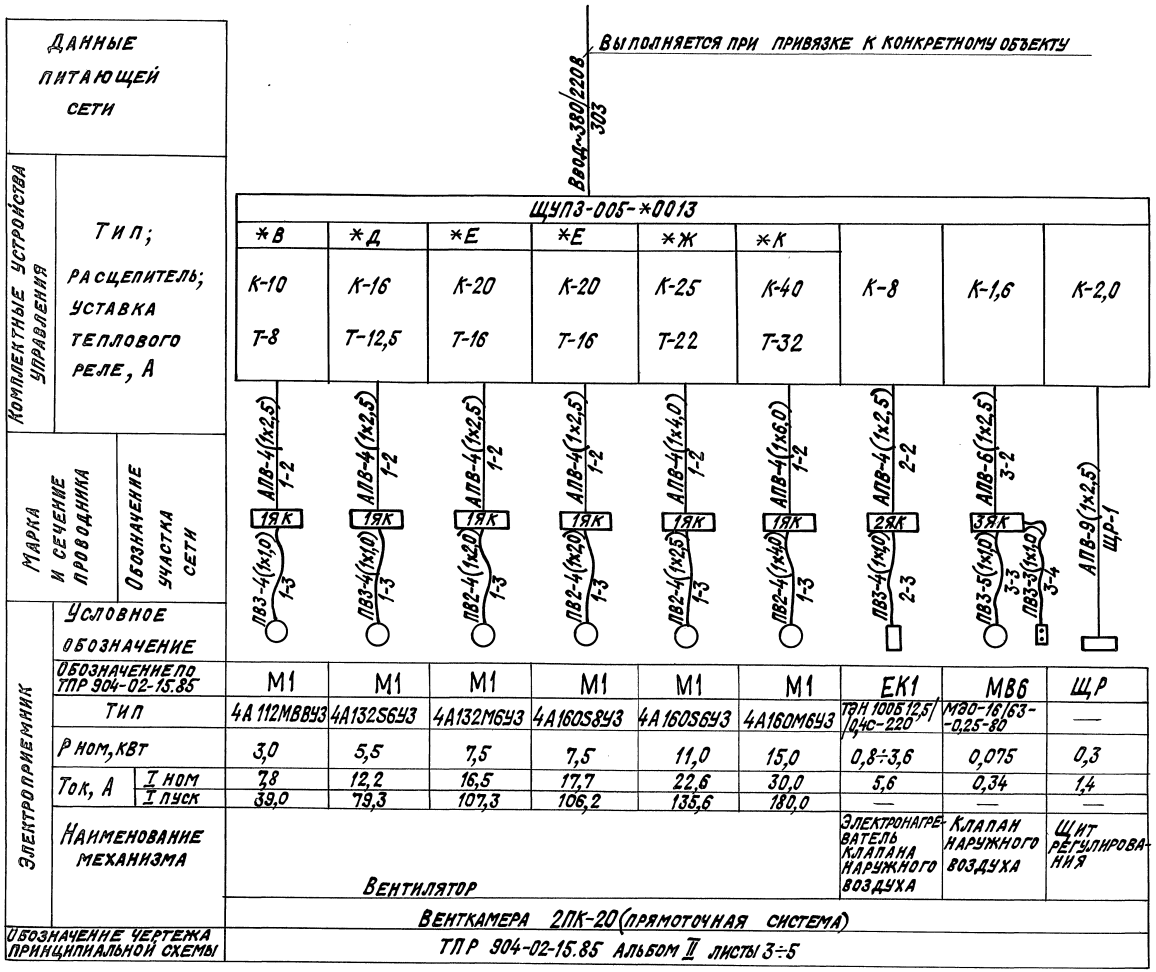

Данные питающей сети		Щупз-005-*0013								
Комплектные устройства управления	Тип; расцепитель; уставка теплового реле, А	*В	*Д	*Е	*Е	*Ж	*К			
		К-10	К-16	К-20	К-20	К-25	К-40	К-8	К-1,6	К-2,0
		Т-8	Т-12,5	Т-16	Т-16	Т-22	Т-32			
Марка и сечение проводника	Обозначение участка сети	АПВ-4(1х2,5) 1-2	АПВ-4(1х2,5) 1-2	АПВ-4(1х2,5) 1-2	АПВ-4(1х2,5) 1-2	АПВ-4(1х4,0) 1-2	АПВ-4(1х6,0) 1-2	АПВ-4(1х2,5) 2-2	АПВ-6(1х2,5) 3-2	АПВ-9(1х2,5) ЩР-1
		1ЯК	1ЯК	1ЯК	1ЯК	1ЯК	1ЯК	2ЯК	3ЯК	
		ПВ3-4(1х1,0) 1-3	ПВ3-4(1х1,0) 1-3	ПВ2-4(1х2,0) 1-3	ПВ2-4(1х2,0) 1-3	ПВ2-4(1х2,5) 1-3	ПВ2-4(1х4,0) 1-3	ПВ3-4(1х1,0) 2-3	ПВ3-5(1х1,0) 3-3; ПВ3-3(1х1,0) 3-4	
Электроприемник	Условное обозначение									
	Обозначение по ТПР 904-02-15.85	М1	М1	М1	М1	М1	М1	ЕК1	МВ6	ЩР
	Тип	4А112МВВУ3	4А132S6У3	4А132М6У3	4А160S8У3	4А160S6У3	4А160М6У3	ТЭН 100Б12,5/0,4С-220	МЭО-16/63-0,25-80	—
	Р ном, кВт	3,0	5,5	7,5	7,5	11,0	15,0	0,8÷3,6	0,075	0,3
	Ток, А I ном	7,8	12,2	16,5	17,7	22,6	30,0	5,6	0,34	1,4
	Ток, А I пуск	39,0	79,3	107,3	106,2	135,6	180,0	—	—	—
	Наименование механизма	Вентилятор						Электронагреватель клапана наружного воздуха	Клапан наружного воздуха	Щит регулирования
		Венткамера 2ПК-20 (прямоточная система)								
Обозначение чертежа принципиальной схемы		ТПР 904-02-15.85 Альбом II листы 3÷5								

Таблица N1

*)

Тип щита	Руст., кВт	Ір., А
ЩУПЗ-005-В0013	7,0	15,1
ЩУПЗ-005-Д0013	9,5	19,5
ЩУПЗ-005-Е0013	11,5	25,0
ЩУПЗ-005-Ж0013	15,0	29,9
ЩУПЗ-005-К0013	19,0	37,3

Изм.	Лист	№ докум.	Подп.	Дата
Разраб.		Ильевская		
Пров.		Бронштейн		
Нач. гр.		Гохштейн		
Гл. спец.		Бронштейн		
Н. контр.		Ингрофанова		
Утв.		Романов		

А12В145.00033

Блок-бокс камеры 2ПК-20. Установка электрооборудования. Схема электрическая принципиальная.

Лит.	Масса	Масштаб
И	—	—
Лист	Листов 1	

Копировал: Колупаева 24.06.04 Формат А2

САНТЕХНИИПРОЕКТ

А12В145.00033

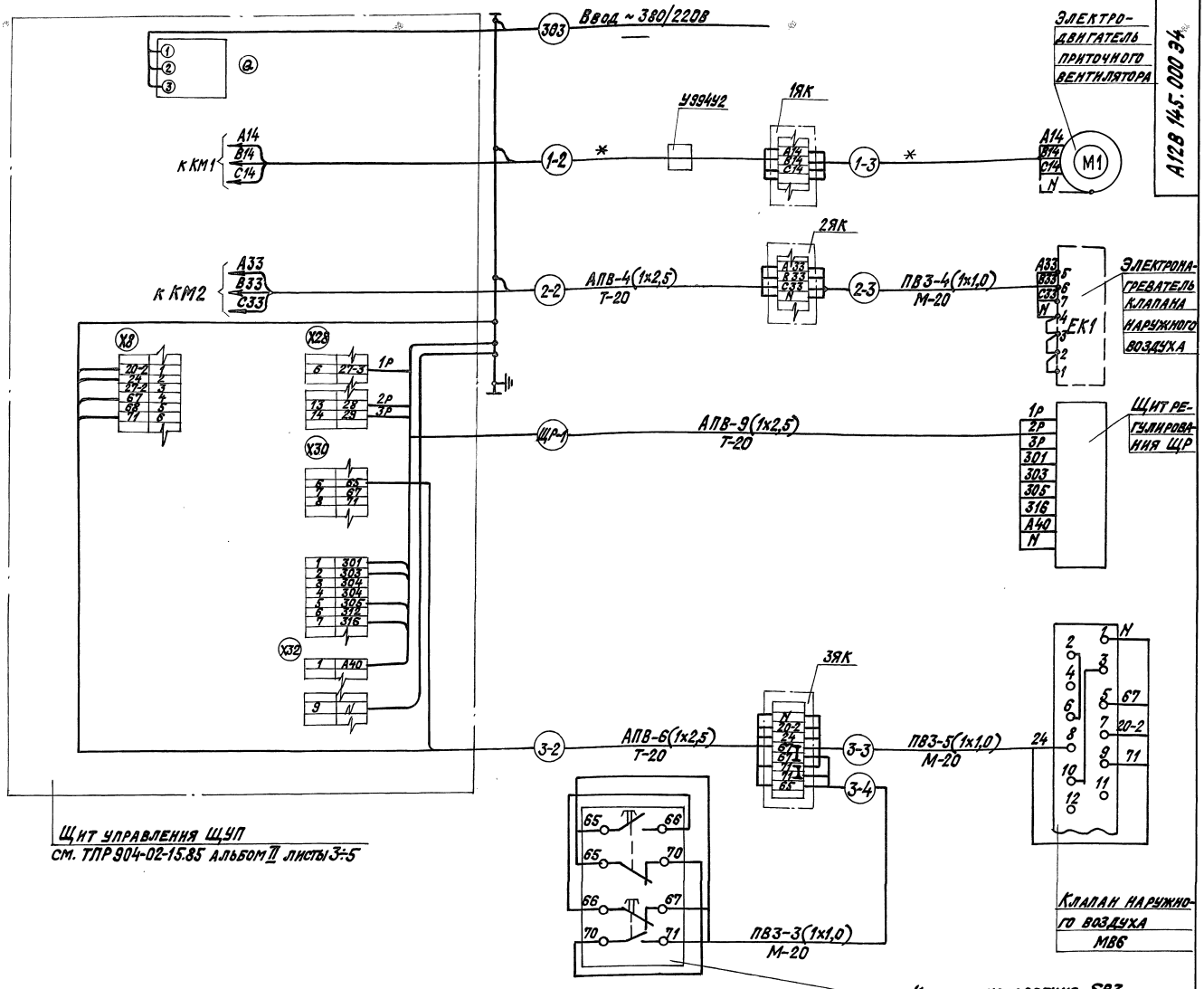

*

Тип электродвигателя приточного вентилятора	Обозначение участка сети	Марка и сечение проводника	Обозначение трубы или металлорукава	Тип щита управления
4А112М8В4У3	1-2	АПВ-4(1х2,5)	Т-20	ЩУП3-005-В0013
	1-3	ПВ3-4(1х1,0)	М-20	
4А132S6У3	1-2	АПВ-4(1х2,5)	Т-20	ЩУП3-005-Д0013
	1-3	ПВ3-4(1х1,0)	М-20	
4А132М6У3 (4А160S8У3)	1-2	АПВ-4(1х2,5)	Т-20	ЩУП3-005-Е0013
	1-3	ПВ2-4(1х2,0)	М-20	
4А160S6У3	1-2	АПВ-4(1х4,0)	Т-20	ЩУП3-005-Ж0013
	1-3	ПВ2-4(1х2,5)	М-20	
4А160М6У3	1-2	АПВ-4(1х6,0)	Т-20	ЩУП3-005-К0013
	1-3	ПВ2-4(1х4,0)	М-20	

** Длины проводов марок АПВ-1х2,5 и ПВ3-1х1,0 представлены суммой длин проводов, необходимых для подключения электродвигателя и других токоприемников (для последних сечение проводов не меняется).

Спецификация изделий и материалов

N п/п	Наименование	Тип	Технич. данные	К-во	Примечание
1	Щит управления	ЩУП		1 комп.	
2	Кнопка управления	ПКЕ-212-2У3		1 шт.	
3	Коробка клеммная	У614У2		3 шт.	
4	Коробка протяжная	У994У2		1 шт.	
5	Муфта	ТР-4У3		4 шт.	
6	Металлорукав	РЗ-Ц-Х-20У3		4 м	
7	Труба водогазопроводная легкая с условным проходом 20 мм	ГОСТ 3262-75		40 м	
8	Провод с алюминиевой жилой ГОСТ 6323-79	АПВ	1х2,5	40+250 м	**
9	Провод с алюминиевой жилой ГОСТ 6323-79	АПВ	1х4,0	40 м	
10	Провод с алюминиевой жилой ГОСТ 6323-79	АПВ	1х6,0	40 м	
11	Провод с медной жилой, гибкий ГОСТ 6323-79	ПВ2	1х2,0	20 м	
12	Провод с медной жилой, гибкий ГОСТ 6323-79	ПВ2	1х2,5	20 м	
13	Провод с медной жилой, гибкий ГОСТ 6323-79	ПВ2	1х4,0	20 м	
14	Провод с медной жилой повышенной гибкости, ГОСТ 6323-79	ПВ3	1х1,0	20м+30м	**

Изм. Лист	№ докум.	Подп.	Дата
Разраб.	Ильевская		
Пров.	Бронштейн		
Нач. гр.	Гохштейн		
Гл. спец.	Бронштейн		
Н. контр.	Митрофанова		
Утв.	Романов		

А12В 145.000 Э4

Блок-бокс камеры 2ПК 20 Установка электрооборудования. Схема электрическая соединений

Лит.	Масса	Масштаб
И	—	—

Лист | Листов 1

САНТЕХНИИПРОЕКТ

Копировал: Крапилина 24668-04 57 Формат: А2

Серия 7.904-1 выпуск 3

Инв. № подл. | Подп. и дата | Взам. инв. № | Инв. № дубл. | Подп. и дата

Б - Б

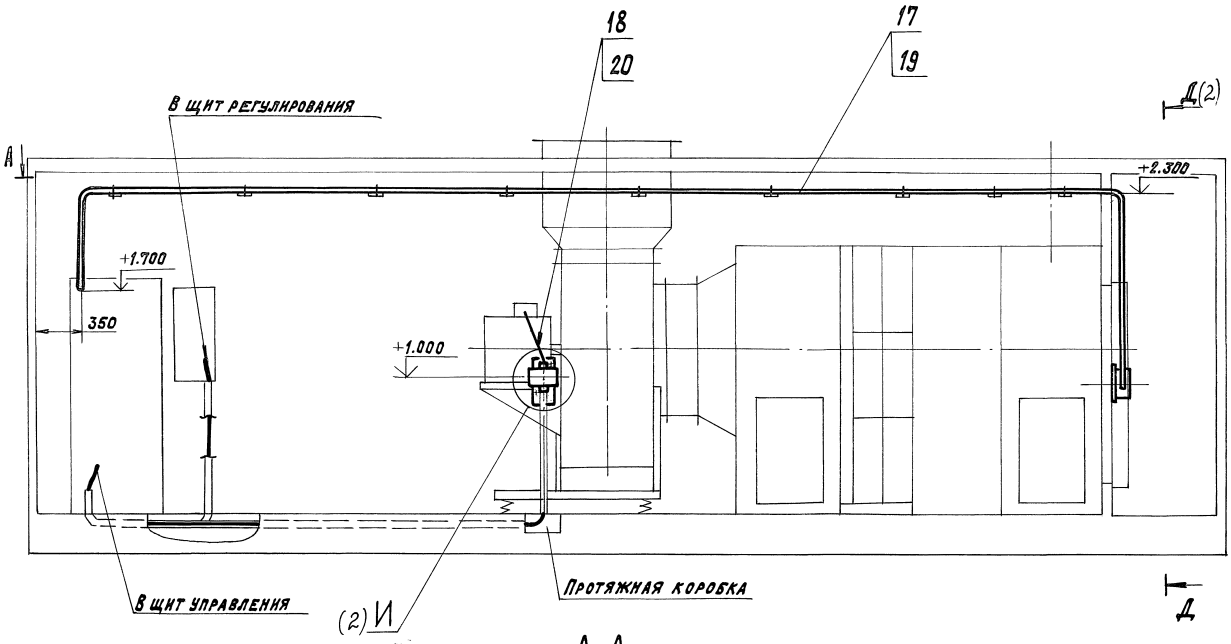

А-А

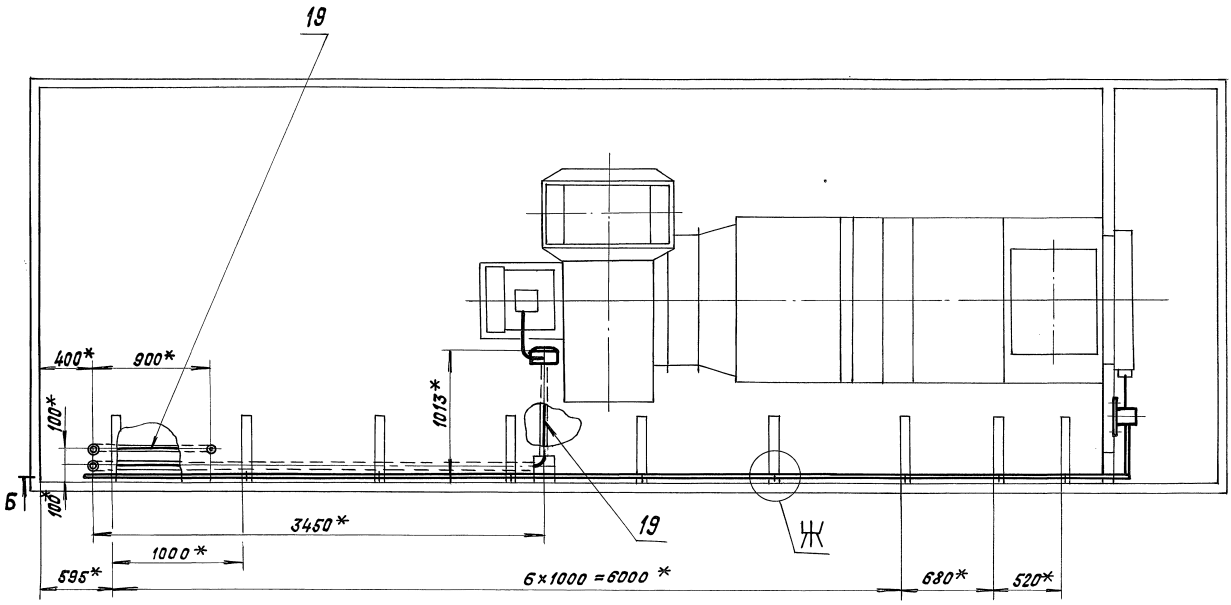

Ж (1:5)

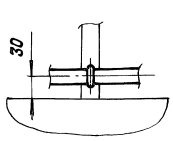

В (1:1)

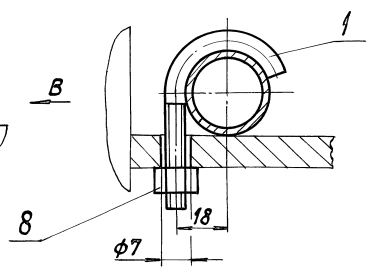

1.* Размеры для справок.
2. H14; ± t2/2.
3. Радиусы гиба труб поз. 17 - 90мм
4. Сварной шов №1 - сварка ручная, электродуговая.

						А 12 В 146. 000 СБ	
Изм.	Лист	№ докум.	Подп.	Дата	Блок-бокс камеры 2ЛК20 Установка электрооборудования.	Лит.	Масса	Масштаб
Разраб.		Комиссаров				И	—	1:25
Пров.		Литвак				Лист 1	Листов 2	
Т. контр.		Литвак				САНТЕХНИИПРОЕКТ		
Гл. спец.		Грановский						
Н. контр.		Фрадкин						
Утв.		Спивак						

Копировал: Крапивина 2466-04 5В Формат А2

Серия 7.904-1 Выпуск 3

Инв. № подл. | Подп. и дата | Взам. инв. № | Инв. № дубл. | Подп. и дата

А12В145.001

(√)

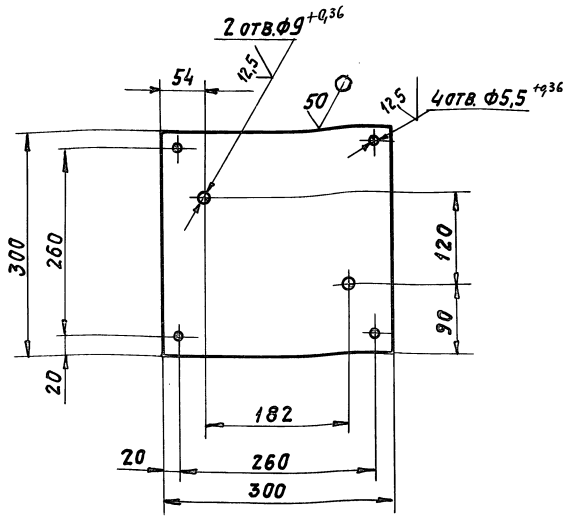

Неуказанные предельные отклонения размеров: $h14; \pm t_2/2$

				А12В145.001			
Изм.	Лист	N докум.	Подп.	Дата			
Разраб.		Комиссаров			Пластина	Лит. И	Масса 2,1 / Масштаб 1:5
Пров.		Литвак				Лист	Листов 1
Т. контр.		Литвак					
Гл. спец.		Грановский					
Н. контр.		Фрядкин			Лист г/к 3,0 ГОСТ 19903-74 / ОК 360В ГОСТ 16523-89	САНТЕХНИИПРОЕКТ	
Утв.		Спивак					

Подп. и дата | Инв. N подл. | Взам. инв. N | Инв. N дубл. | Подп. и дата

Формат А4

А12В145.002

(√)

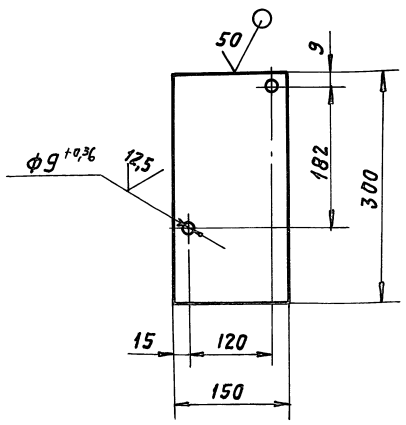

Неуказанные предельные отклонения размеров: $h14; \pm t_2/2$

				А12В145.002			
Изм.	Лист	N докум.	Подп.	Дата			
Разраб.		Комиссаров			Пластина	Лит. И	Масса 1,05 / Масштаб 1:5
Пров.		Литвак				Лист	Листов 1
Т. контр.		Литвак					
Гл. спец.		Грановский					
Н. контр.		Фрядкин			Лист г/к 3,0 ГОСТ 19903-74 / ОК 360В ГОСТ 16523-89	САНТЕХНИИПРОЕКТ	
Утв.		Спивак					

Подп. и дата | Инв. N подл. | Взам. инв. N | Инв. N дубл. | Подп. и дата

Формат А4

А12В146.000СБ

Серия 7.904-1 Выпуск 3

Подп. и дата | Инв. N подл. | Взам. инв. N | Инв. N дубл. | Подп. и дата

3 (1:5)

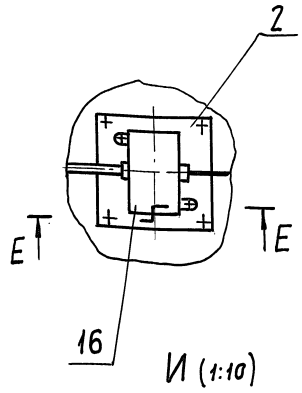

Е-Е (1:5)

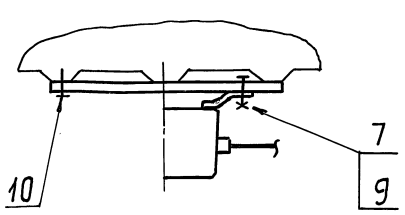

Д-Д (1:20) (1)

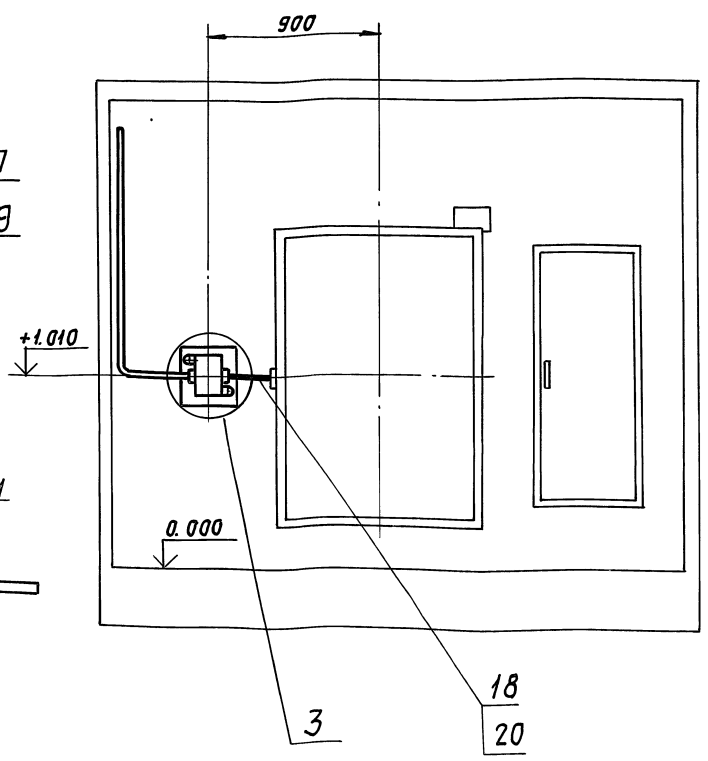

И (1:10)

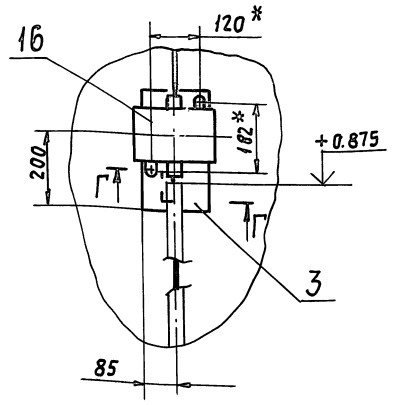

Г-Г (1:2)

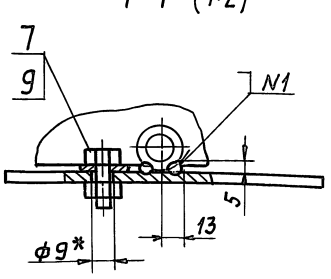

				А12В146.000СБ			
Изм.	Лист	N докум.	Подп.	Дата			Лист 2

Инв.№ подл.	Подп. и дата	Взам. инв.№	Инв.№ дубл.	Подп. и дата

Серия 7. 904-1 Выпуск 3

Выполняется при привязке к конкретному объекту

Ввод ~380/220В 304

Данные питающей сети		ЩУП3-005-*0013							
Комплектные устройства управления	Тип; расцепитель; уставка теплового реле, А	*В	*Д	*Е	*Е	*Ж	*К		
		К-10	К-16	К-20	К-20	К-25	К-40	К-8	К-2,0
		Т-8	Т-12,5	Т-16	Т-16	Т-22	Т-32		
Марка и сечение проводника	Обозначение участка сети	АПВ-4(1х2,5) 1-2	АПВ-4(1х2,5) 1-2	АПВ-4(1х2,5) 1-2	АПВ-4(1х2,5)	АПВ-4(1х4,0) 1-2	АПВ-4(1х6,0) 1-2	АПВ-4(1х2,5) 2-2	АПВ-10(1х2,5) ЩР-1
		1ЯК	1ЯК	1ЯК	1ЯК	1ЯК	1ЯК	2ЯК	
		ПВ3-4(1х1,0) 1-3	ПВ3-4(1х1,0) 1-3	ПВ2-4(1х2,0) 1-3	ПВ2-4(1х2,0) 1-3	ПВ2-4(1х2,5) 1-3	ПВ2-4(1х4,0) 1-3	ПВ3-4(1х1,0) 2-3	
Электроприемник	Условное обозначение								
	Обозначение по ТПР 904-02-15.85	М1	М1	М1	М1	М1	М1	ЕК1	ЩР
	Тип	4А112М8ВУ3	4А132S6У3	4А132М6У3	4А160S8У3	4А160S6У3	4А160М6У3	ТЭН 1006 12,5/0,4С-220	—
	Рном, кВт	3,0	5,5	7,5	7,5	11,0	15,0	0,8÷3,6	0,3
	Ток, А I ном	7,8	12,2	16,5	17,7	22,6	30,0	5,6	1,4
	Ток, А I пуск	39,0	79,3	107,3	106,2	135,6	180,0	—	—
	Наименование механизма	Вентилятор						Электронагреватель клапана наружного воздуха	Щит регулирования
		Венткамера 2ПК-20 (система с рециркуляцией)							
Обозначение чертежа принципиальной схемы		ТПР 904-02-15.85 альбом II листы 3÷5							

Таблица №1

*)

Тип щита	Руст, кВт	Ур. А
ЩУП3-005-В0013	6,9	14,8
ЩУП3-005-Д0013	9,4	19,2
ЩУП3-005-Е0013	11,4	24,7
ЩУП3-005-Ж0013	14,9	23,6
ЩУП3-005-К0013	18,9	37,0

Изм.	Лист	№ докум.	Подп.	Дата
Разраб.		Ильевская		
Пров.		Бронштейн		
Нач. гр.		Гохштейн		
Гл. спец.		Бронштейн		
Н. контр.		Митрофанова		
Утв.		Романов		

А12В 146.000 Э3

Блок-бокс камеры 2ПК-20. Установка электрооборудования. Схема электрическая принципиальная.

Лит.	Масса	Масшт.
И	—	—
Лист	Листов 1	

САНТЕХНИИПРОЕКТ

А12В146.000Э3

59

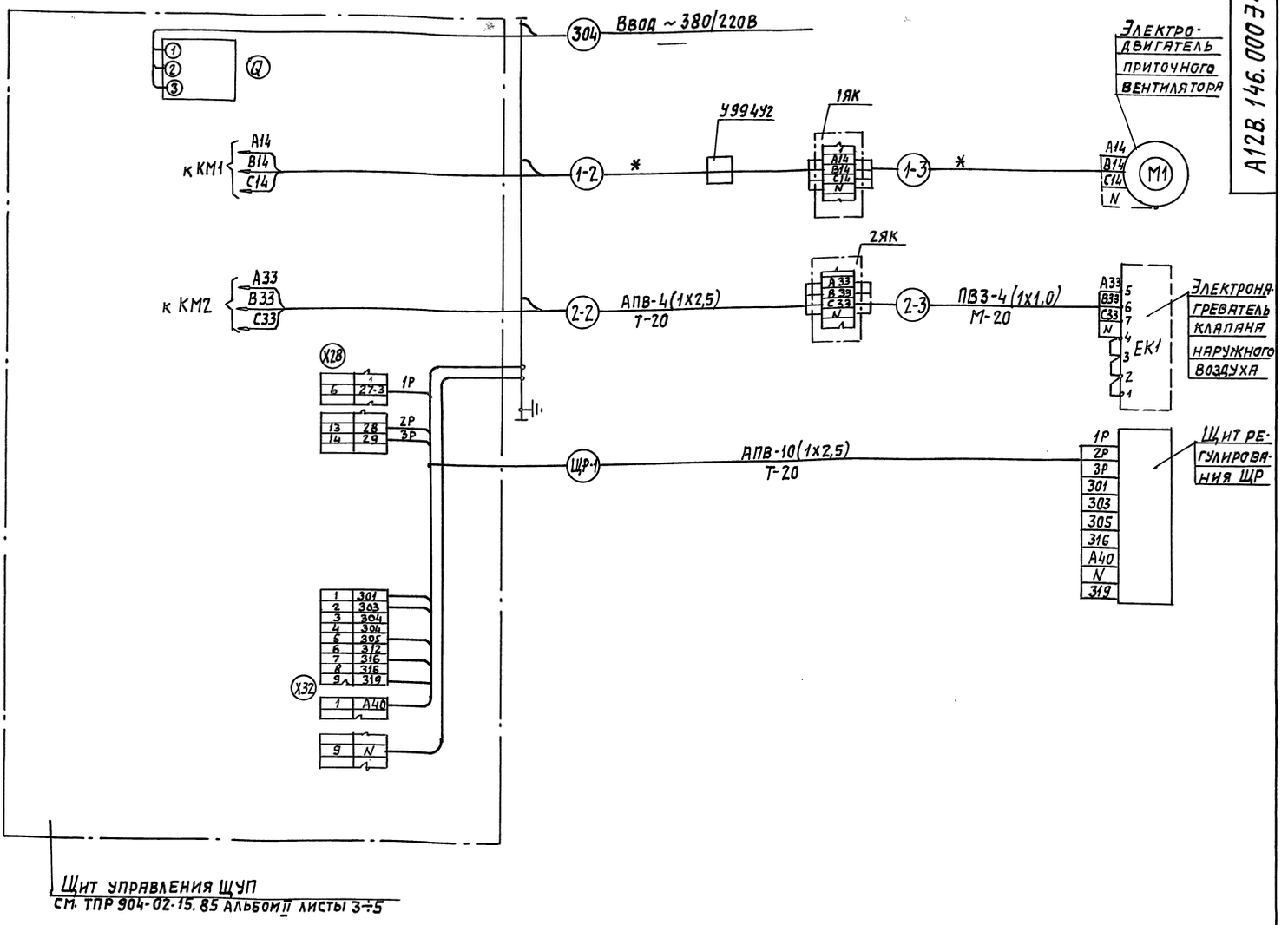

*

Тип электродвигателя приточного вентилятора	Обозначение участка сети	Марка и сечение проводника	Обозначение трубы или металлорукава	Тип щита управления
4А112МВ8У3	1-2	АПВ-4(1х2,5)	Т-20	ЩУП3-005-В0013
	1-3	ПВ3-4(1х1,0)	М-20	
4А132S6У3	1-2	АПВ-4(1х2,5)	Т-20	ЩУП3-005-Д0013
	1-3	ПВ3-4(1х1,0)	М-20	
4А132М6У3 (4А160S8У3)	1-2	АПВ-4(1х2,5)	Т-20	ЩУП3-005-Е0013
	1-3	ПВ2-4(1х2,0)	М-20	
4А160S6У3	1-2	АПВ-4(1х4,0)	Т-20	ЩУП3-005-Ж0013
	1-3	ПВ2-4(1х2,5)	М-20	
4А160М6У3	1-2	АПВ-4(1х6,0)	Т-20	ЩУП3-005-К0013
	1-3	ПВ2-4(1х4,0)	М-20	

Спецификация изделий и материалов

N п/п	Наименование	Тип	Технич. данные	кол.	Примечание
1	Щит управления	ЩУП		1	компл.
2	Коробка клеммная	У614АУ2		2	шт
3	Коробка протяжная	У994У2		1	шт
4	Муфта	ТР-4У3		2	шт
5	Металлорукав	РЗ-Ц-Х-20У3		2	шт.
6	Труба водогазопроводная легкая с условным проходом 20мм	ГОСТ 3262-75		20	м
7	Провод с алюминиевой жилой ГОСТ 6323-79	АПВ	1х2,5	40+10м	**
8	Провод с алюминиевой жилой ГОСТ 6323-79	АПВ	1х4,0	40	м
9	Провод с алюминиевой жилой ГОСТ 6323-79	АПВ	1х6,0	40	м
10	Провод с медной жилой, гибкий ГОСТ 6323-79	ПВ2	1х2,0	20	м
11	Провод с медной жилой, гибкий ГОСТ 6323-79	ПВ2	1х2,5	20	м
12	Провод с медной жилой, гибкий ГОСТ 6323-79	ПВ2	1х4,0	20	м
13	Провод с медной жилой, повышенной гибкости, ГОСТ 6323-79	ПВ3	1х1,0	20м+20м	**

** Длины проводов марок АПВ-1х2,5 и ПВ3-1х1,0 представлены суммой длин проводов, необходимых для подключения электродвигателя и других токоприемников (для последних сечение проводов не меняется)

Изм.	Лист	N докум.	Подп.	Дата	А12В 146. 000 Э4
Разраб.	Ильевская				Блок-бокс камеры 2ЛК20. Установка электрооборудования. Схема электрическая соединений
Пров.	Бронштейн				
Нач. гр.	Гохштейн				
Гл. спец.	Бронштейн				
Н. контр.	Митрофанова				
Утв.	Романов				

Лит.	Масса	Масшт.
И	—	—
Лист	Листов 1	

САНТЕХНИИПРОЕКТ

Серия 7.904-1 Выпуск 3

Инв. N подл. | Подп. и дата | Взам. инв. N | Инв. N дубл. | Подп. и дата

позиция	Наименование и техническая характеристика оборудования и материалов. Завод-изготовитель (для импортного оборудования - страна, фирма)	Тип, марка оборудования. Обозначение документа и номер опросного листа	Единица измерения: Наименование	Единица измерения: Код	Код завода-изготовителя	Код оборудования, материала	Цена единицы оборудования, тыс. руб	Количество	Масса единицы оборудования, кг
1	2	3	4	5	6	7	8	9	10
1.	Оборудование и материалы, поставляемые заказчиком								
1.1.	Оборудование								
1.1.1.	Светильник защищенный для ламп накаливания до 100 вт	НПП03-001М-1Р64 ТУ16-535-991-75	шт	796				5	
1.2	Кабельные изделия								
1.2.1.	Провод 0,38 кв 2,5	АПВ ГОСТ 6323-79*Е	км	008		355133		0,035	
1.3	Материалы и изделия								
1.3.1.	Лампы накаливания 100 вт 36в	МО-36-100	шт	796		34 6615 3104		4	
	40 вт 36в	МО-36-40 ГОСТ 2239-79	шт	796		34 6615 3102		1	

Инв.№ подл. | Подп. и дата | Взам. инв.№ | Инв.№ дубл. | Подп. и дата

Изм	Лист	№ докум.	Подп.	Дата
Зав. сек		Иванихина		
Гл.спец		Нерода		
Н.контр		Высоцкая		
Исполн.		Александрова		

7.904-1.3

Блок-бокс камеры 2ПК20 Электроосвещение. Спецификация.

Стадия	Лист	Листов
Р	1	2

ЦНИИпромзданий

Формат А3

позиция	Наименование и техническая характеристика оборудования и материалов. Завод-изготовитель (для импортного оборудования - страна, фирма)	Тип, марка оборудования. Обозначение документа и номер опросного листа	Единица измерения: Наименование	Единица измерения: Код	Код завода-изготовителя	Код оборудования, материала	Цена единицы оборудования тыс. руб	Количество	Масса единицы оборудования, кг
1	2	3	4	5	6	7	8	9	10
2.	Оборудование, изделия и материалы, поставляемые подрядчиком								
2.1	Материалы, поставляемые генеральным подрядчиком								
2.1.1.	Труба стальная водогазопроводная, легкая, с полностью сплющенным гратом, с условным проходом 20 мм	М-Р-20Х2,5 ГОСТ 3262-75*	км т	008 168		138500 138500		0,016 0,008	
3.	Изделия, поставляемые электромонтажной организацией								
3.1.	Установочные изделия								
3.1.1.	Выключатель однополюсный с поворотным приводом на 6,3а 250в.	02.1.1-21-0-4-ИР44-01-6/220 ГОСТ 7397-88Е	шт	796		34 6421 1112		3	
3.1.2.	Трансформатор понижающий 220/36	ЯТП-0,25-220/36-13У3 ТУ36-631-84	шт	796		34 342950 31		2	
3.1.3	Швеллер	К22БУ2 ТУ36-1434-82	м	006		34 4962 6121		2	

Серия 7.904-1 Выпуск 3

Инв.№ подл. | Подп. и дата | Взам. инв.№ | Инв.№ дубл. | Подп. и дата

Изм	Лист	№ докум.	Подп.	Дата

7.904-1.3

Лист 2

7.904-1 8.3

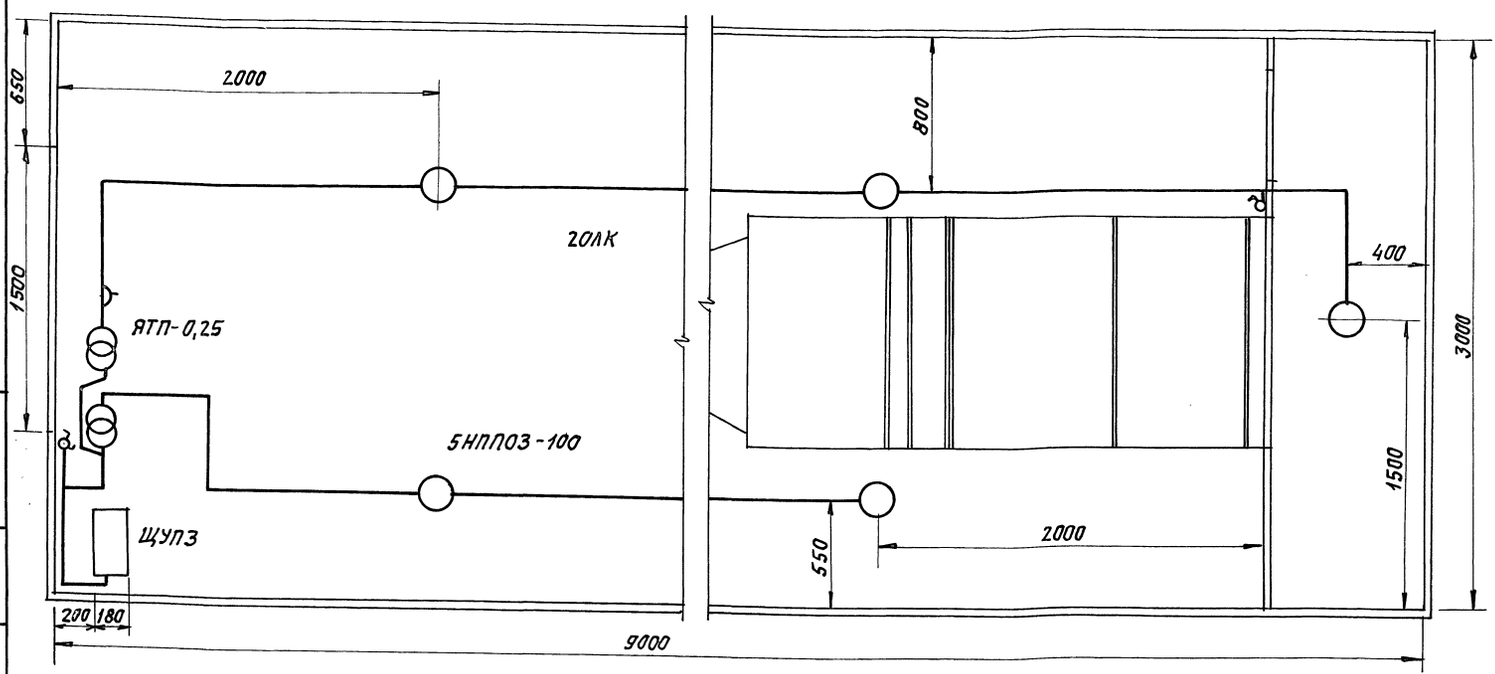

Изм.	Лист	№ докум.	Подп.	Дата
Зав. сект.		Иванихина		
Гл. инж. пр.		Нерода		
Н. контр.		Высоцкая		
Исполн.		Александрова		

7.904-1.3

Блок-бокс камеры 2ЛК20. Электроосвещение. План расположения.

Стадия	Масса	Масшт.
Р		—
Лист	Листов 1	

ЦНИИПРОМЗДАНИЙ

Формат: А3

Инв. № подл. | Подп. и дата | Взам. инв. № | Инв. № дубл. | Подпись и дата

7.904-1 8.3

Серия 7.904-1 Выпуск 3

Источник питания

Маркировка, расчетная нагрузка, кВт, коэффициент мощности, расчетный ток, А, длина участка, м

Момент нагрузки, кВт·м, потеря напряжения, %, марка, сечение проводника, способ прокладки

Распределительный пункт номер, тип, установленная и расчетная мощность, кВт. Аппарат на вводе: тип, ток, А

Выключатель автоматический или предохранитель: тип, ток расцепителя или плавкой ставки, А

Пускатель магнитный; тип; ток нагревательного элемента, А

Маркировка расчетная нагрузка, кВт, коэффициент мощности, расчетный ток, А, длина участка, м

Момент нагрузки, кВт·м, потеря напряжения, %, марка, сечение проводника, способ прокладки

Щиток групповой: аппарат на вводе: тип; номинальный ток,

Номер по схеме расположения на плане

Установленная мощность

Потеря напряжения до щитка, %

Инв. № подл. | Подп. и дата | Взам. инв. № | Инв. № дубл. | Подпись и дата

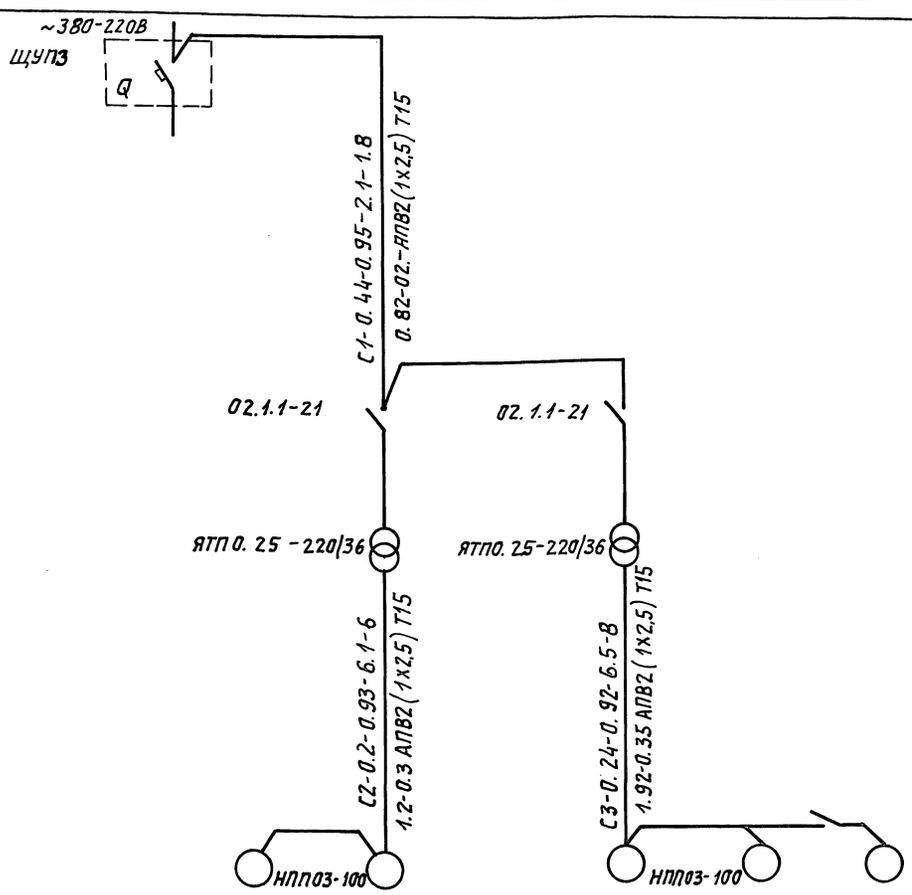

Изм.	Лист	№ докум.	Подп.	Дата
Зав. сект.		Иванихина		
Гл. инж. пр.		Нерода		
Н. контр.		Высоцкая		
Исполн.		Александрова		

7.904-1.3-ЭЗ

Блок-бокс камеры 2ЛК20 Электроосвещение. Принципиальная однолинейная схема.

Стадия	Масса	Масшт.
Р		—
Лист	Листов 1	

ЦНИИПРОМЗДАНИЙ

gost.e-ecolog.ru