ТИПОВЫЕ КОНСТРУКЦИИ, ИЗДЕЛИЯ И УЗЛЫ ЗДАНИЙ И СООРУЖЕНИЙ

СЕРИЯ 7.904-1

БЛОКИ ПРИТОЧНЫХ ВЕНТИЛЯЦИОННЫХ КАМЕР

ВЫПУСК 1

БЛОК-БОКС КАМЕРЫ 2ПК 10

РАБОЧИЕ ЧЕРТЕЖИ

gost.e-ecolog.ru

Отпускная цена
на момент реализации
указана в счет-накладной

ТИПОВЫЕ КОНСТРУКЦИИ, ИЗДЕЛИЯ И УЗЛЫ ЗДАНИЙ И СООРУЖЕНИЙ

СЕРИЯ 7.904-1

Блоки приточных вентиляционных камер

ВЫПУСК 1

Блок-бокс камеры 2ПК 10

РАБОЧИЕ ЧЕРТЕЖИ

РАЗРАБОТАНЫ
ЦНИИПРОМЗДАНИЙ
ДИРЕКТОР ИНСТИТУТА С.Н. БУЛГАКОВ
ГЛ. ИНЖЕНЕР ПРОЕКТА Е.А. ВЫСОЦКАЯ
ГПКНИИ САНТЕХНИИПРОЕКТ
ДИРЕКТОР ИНСТИТУТА А.Я. ШАРИПОВ
ГЛ. ИНЖЕНЕР ПРОЕКТА З.А. ДАНИЛОВА

УТВЕРЖДЕНЫ
НПО ПРОМВЕНТИЛЯЦИЯ
МИНМОНТАЖСПЕЦСТРОЯ СССР
ПИСЬМО № 5-3 ОТ 05.06.1989Г.
ВВЕДЕНЫ В ДЕЙСТВИЕ ЦНИИПРОМЗДАНИЙ
С 30.04.1991Г.
ПРИКАЗ ОТ 25.10.1990 г. №120
СРОК ДЕЙСТВИЯ 1996Г.

Обозначение	Наименование	Стр.
	Содержание	2
А1А389.000 ТТ	Блок-бокс камеры 2ПК10 Технические требования	4
А1А389.000	Блок-бокс камеры 2ПК10	5
А1А389.010 А1А389.020	Коллектор Отвод	8
А1А389.000 СБ	Блок-бокс камеры 2ПК10	9
А1А389.003 А1А389.004 А1А389.005 А1А389.006	Кронштейн Пробка Бобышка Прокладка	13
А1А389.010 СБ А1А389.030 А1А389.040	Коллектор Трубопровод Трубопровод	14
А1А389.050 А1А389.060 А1А389.070	Фланец Опора Патрубок	15
А1А389.020 СБ А1А389.022 А1А389.043	Отвод Отвод Днище	16
А1А389.030 СБ А1А389.032 А1А389.135	Трубопровод Патрубок Отвод	17
А1А389.011 А1А389.012 А1А389.021 А1А389.045	Коллектор Патрубок Патрубок Патрубок	18
А1А389.040 СБ А1А389.041	Трубопровод Отвод	19
А1А389.002 А1А389.033 А1А389.042 А1А389.044	Уголок Патрубок Расширитель Отвод	20
А1А389.060 СБ А1А389.061 А1А389.092	Опора Опора Стенка	21
А1А389.050 СБ А1А389.070 СБ А1А389.071	Фланец Патрубок Лист	22
А1А389.080 А1А389.090 А1А389.100 А1А389.110	Коллектор Конфузор Фланец Фланец	23
А1А389.034 А1А389.080 СБ А1А389.081 А1А389.082	Фланец Коллектор Патрубок Коллектор	24
А1А389.090 СБ	Конфузор	25
А1А389.100 СБ А1А389.141 А1А389.142 А1А389.143	Фланец Стенка Стенка Стенка	26
А1А389.110 СБ А1А389.031 А1А389.091	Фланец Отвод Стенка	27
А1А389.120 СБ А1А389.121 А1А389.122 А1А389.001	Коллектор Патрубок Трубопровод Отвод	28
А1А389.130 СБ А1А389.140 СБ	Воздуховод Воздуховод	29
А1А389.120 А1А389.130 А1А389.140 А1А390.000	Коллектор Воздуховод Воздуховод Блок-бокс камеры 2ПК10	30
А1А390.010 А1А390.010 СБ	Отвод Отвод	34
А1А390.000 СБ	Блок-бокс камеры 2ПК10	35
А1А390.001 А1А390.011 А1А391.000	Отвод Отвод Блок-бокс камеры 2ПК10	39
А1А391.020 А1А391.030	Конфузор Фланец	43
А1А391.000 СБ	Блок-бокс камеры 2ПК10	44
А1А391.010 А1А391.040 А1А391.021	Фланец Фланец Стенка	48
А1А391.020 СБ	Конфузор	49

Серия 7.904-1 выпуск 1

Нач.Лист	N докум.	Подп.	Дата	7.904-1.1
Разраб.	Ямпольская			
Пров.	Литвак			Содержание
Нач. гр	Литвак			
Н.контр.	Фрадкин			
Утв.	Спивак			

Лит. И | Лист 1 | Листов 2

СантехНИИпроект

Обозначение	Наименование	Стр.
А1А391.030СБ	Фланец	49
А1А391.040СБ	Фланец	
А1А391.050	Воздуховод	50
А1А391.060	Воздуховод	
А1А391.061	Стенка	
А1А391.062	Стенка	
А1А391.050СБ	Воздуховод	51
А1А391.060СБ	Воздуховод	
А1А391.063	Стенка	
А1А392.000	Блок-бокс камеры 2ПК10	52
А1А392.000СБ	Блок-бокс камеры 2ПК10	56
А12В139.000	Блок-бокс камеры 2ПК10 Установка приборов и средств автоматизации	60
А12В143.002	Пластина	
А12В139.000СБ	Блок-бокс камеры 2ПК10 Установка приборов и средств автоматизации	61
А12В139.001	Хомут	63
А12В139.002	Пластина	
А12В140.001	Пластина	
А12В143.001	Пластина	
А12В139.000Э4	Блок-бокс камеры 2ПК10 Установка приборов и средств автоматизации Схема электрическая соединений	64
А12В140.000	Блок-бокс камеры 2ПК10 Установка приборов и средств автоматизации.	65
А12В140.000СБ	Блок-бокс камеры 2ПК10 Установка приборов и средств автоматизации.	66
А12В140.000Э4	Блок-бокс камеры 2ПК10 Установка приборов и средств автоматизации Схема электрическая соединений	68
А12В143.000	Блок-бокс камеры 2ПК10 Установка электрооборудования	69
А12В144.000	Блок-бокс камеры 2ПК10 Установка электрооборудования	
А12В143.000СБ	Блок-бокс камеры 2ПК10 Установка электрооборудования	70
А12В143.000Э3	Блок-бокс камеры 2ПК10 Установка электрооборудования Схема электрическая принципиальная	72
А12В143.000Э4	Блок-бокс камеры 2ПК10 Установка электрооборудования Схема электрическая соединений	73
А12В144.000СБ	Блок-бокс камеры 2ПК10 Установка электрооборудования	74
А12В144.000Э3	Блок-бокс камеры 2ПК10 Установка электрооборудования Схема электрическая принципиальная.	76
А12В144.000Э4	Блок-бокс камеры 2ПК10 Установка электрооборудования Схема электрическая соединений	77
Серия 7.904-1 выпуск 1	Блок-бокс камеры 2ПК10 Электроосвещение. Спецификация	78
Серия 7.904-1 выпуск 1	Блок-бокс камеры 2ПК10 Электроосвещение План расположения	79
Серия 7.904-1 выпуск 1	Блок-бокс камеры 2ПК10 Электроосвещение Принципиальная однолинейная схема.	

1. В настоящем выпуске разработаны чертежи приточной вентиляционной камеры 2ПК10, размещенной в блок-боксе.
2. Чертежи секций приточной камеры 2ПК10 приведены в соответствующих выпусках типовой серии 5.904-12.
3. Чертежи блок-бокса приведены в выпуске 2. настоящей серии.
4. Блок-бокс с размещенной в ней приточной вентиляционной камерой оборудован устройствами систем канализации, отопления и теплоснабжения, а также средствами автоматизации, управления, электроснабжения и освещения.
5. Предусмотрены четыре варианта компоновок приточных камер: без рециркуляции с фильтром; без рециркуляции без фильтра; с рециркуляцией с фильтром; с рециркуляцией без фильтра.
6. Для каждого из указанных вариантов предусмотрен выход воздуховода приточного воздуха через перекрытие или через боковую стену блок-бокса, а выход трубопроводов

Изм	Лист	N докум.	Подп.	Дата	A1A389.000ТТ			
Разраб.		Литвак			Блок-бокс камеры 2ПК10. Технические требования	Лит.	Лист	Листов
Пров.		Грановский				И	1	4
Н.контр.		Фрадкин				САНТЕХНИИПРОЕКТ		
Утв.		Спивак						

Инв.N подл. | Подп. и дата | Взам. инв.N | Инв.N дубл. | Подп. и дата

Формат: А4

теплоснабжения - через торцевую или через боковую стену блок-бокса.
7. Для вариантов с рециркуляцией предусмотрен выход рециркуляционного воздуховода через перекрытие или через боковую стену блок-бокса.
8. В каждом из указанных вариантов компоновок приточных камер применена калориферная секция с двухрядной установкой калориферов. В случаях использования калориферных секций с неполным вторым рядом или с однорядной установкой калориферов необходима соответствующая корректировка рабочих чертежей.
9. Для всех вариантов компоновок приточных камер не предусмотрена секция орошения.
10. Автоматизация приточных систем, размещаемых в блок-боксах, разработана на основе типовых материалов для проектирования 904-02-33.87 „Автоматизация, управление и силовое электрооборудование приточных камер."
11. Схемы и щит автоматического регулирования прямоточной системы соответствуют технологической схеме №1.1 обработки воздуха, приведенной в альбоме 0 типовых материалов для проектирования 904-02-33.87.
12. Схемы и щит автоматического регулирования

Изм	Лист	N докум.	Подп.	Дата	A1A389.000ТТ	Лист 2

Инв.N подл. | Подп. и дата | Взам. инв.N | Инв.N дубл. | Подп. и дата

Формат: А4

Серия 7.904-1 выпуск 1

приточной системы с рециркуляцией соответствуют технологической схеме N 17.1 обработки воздуха, также приведенной в альбоме 0 выше указанных типовых материалов.
13. Для приточных систем, размещаемых в блок-боксах, предусматривается электрическая система автоматического регулирования.
14. Системой автоматизации технологической схемы №1.1 (прямоточная приточная система) предусматривается регулирование температуры приточного воздуха и защита воздухонагревателя от замерзания.
15. Системой автоматизации технологической схемы № 17.1 (приточная система с рециркуляцией) предусматривается регулирование температуры воздуха в обслуживаемом помещении и защита воздухонагревателя от замерзания.
16. Рабочая документация на автоматизацию технологических схем №1.1 и №17.1 воздуха представлена соответственно в альбомах I (часть 1) и XVII (часть 1) типовых материалов для проектирования 904-02-33.87

Изм	Лист	N докум.	Подп.	Дата	A1A389.000ТТ	Лист 3

Инв.N подл. | Подп. и дата | Взам. инв.N | Инв.N дубл. | Подп. и дата

Копировал: [illegible] Формат А4

17. В указанных альбомах приведены функциональная схема автоматизации, электрическая принципиальная схема и рабочая документация, необходимая для изготовления щита регулирования на предприятиях НПО Монтажавтоматика Минмонтажспецстроя СССР.
18. Электропитание щита регулирования и управление приточной системой осуществляется от щита управления ЩУПЗ, изготовляемого серийно Ангарским электромеханическим заводом по типовым проектным решениям 904-02-15.85 „Автоматизация, управление и силовое электрооборудование."
19. Заказ приборов и средств автоматизации и электротехнического оборудования осуществляется по заказной спецификации соответствующих разделов рабочего проекта санитарно-технических систем конкретного объекта.
20. Выходные отверстия воздуховодов должны быть закрыты упаковочной бумагой по ГОСТ 515-77, обвязаны техническим шпагатом по ГОСТ 17308-88 для защиты внутренних поверхностей от механических повреждений и атмосферных осадков.
Входные патрубки калориферов должны быть закрыты пробками или колпачками.

Изм	Лист	N докум.	Подп.	Дата	A1A389.000ТТ	Лист 4

Инв.N подл. | Подп. и дата | Взам. инв.N | Инв.N дубл. | Подп. и дата

Копировал: [illegible] 24668-02 5 Формат А4

Формат	Зона	Поз.	Обозначение	Наименование	Кол.	Примечание
				Документация		
А2			А1А389.000СБ	Сборочный чертеж		
А4			А1А389.000 ТТ	Технические требования		
				Сборочные единицы		
А4		1	А1А389.010	Коллектор	2	
А4		2	А1А389.020	Отвод	1	
А4		3	А1А389.030	Трубопровод	1	
А4		4	А1А389.040	Трубопровод	1	
А4		5	А1А389.050	Фланец	2	
А4		6	А1А389.060	Опора	2	
А4		7	А1А389.070	Патрубок	1	
А4		8	А1А389.080	Коллектор	2	
А4		9	7.904-1.2-01	Блок-бокс Б1-6-300.1...		
				Б1-6-300.8-03	1	Выпуск 2
А4		10	А14М036.000	Установка утепленного клапана	1	5.904-12 в.1-38
А4		11	ОРК2.00.000	Обвязка регулирующего		
				клапана УР 15/32	1	5.903-1
А4		12	Ду1,3х0,5	Дверь герметическая		
А4				утепленная	1	4.904-4
А4		13	Щ2.1	Щит регулирования	1	4.904-26
А4		14	ЩУП3-005	Щит управления	1	904-0215-85

Инв.№подл. | Подп. и дата | Взам.инв.№ | Инв.№дубл. | Подп. и дата

А1А389.000

Изм. Лист. № докум. Подп. Дата

Разраб. Рубинская
Пров. Литвак
Нач.гр. Литвак
Н.контр. Фрадкин
Утв. Сливак

Блок-бокс камеры 2ПК10

Лит. И | Лист 1 | Листов 14

САНТЕХНИИПРОЕКТ

Копировал: Крайлина Формат: А4

Формат	Зона	Поз.	Обозначение	Наименование	Кол.	Примечание
				Детали		
А4		17	А1А389.001	Отвод	1	
А4		18	А1А389.002	Уголок	2	
		19	-01	Уголок	2	
А4		20	А1А389.003	Кронштейн	1	
А4		21	А1А389.004	Пробка	1	
А4		22	А1А389.005	Бобышка	1	
А4		23	А1А389.006	Прокладка	1	
				Стандартные изделия		
				Болты ГОСТ7798-70		
		28		М8-6gх50.36	30	
		29		М12-6gх50.36	4	
		30		М16-6gх70.36	8	
				Гайки ГОСТ5915-70		
		31		М8-6Н.4	30	
		32		М12-6Н.4	4	
		33		М16-6Н.4	8	
		34		Муфта короткая 20		
				ГОСТ8954-75	8	
		35		Муфта короткая 32		
				ГОСТ8954-75	3	
		36		Контргайка 20		
				ГОСТ8961-75	8	
		37		Контргайка 32		
				ГОСТ8961-75	3	

Инв.№подл. | Подп. и дата | Взам.инв.№ | Инв.№дубл. | Подп. и дата

А1А389.000

Изм. Лист. № докум. Подп. Дата

Лист 2

Копировал: Крайлина Формат: А4

Серия 7.904-1 Выпуск 1

Формат	Зона	Поз.	Обозначение	Наименование	Кол.	Примечание
		38		Сгон 32 ГОСТ8969-75	3	
		39		Вентиль запорный		
				муфтовый 15кч18п1, Ду32		
				Т42Б-07-1429-87Е	3	
		40		Опора подвижная		
				ОПБ2 38 ГОСТ14911-82	4	
				Материалы		
		43		Пластина 2Н-Т-		
				-ТМКЩ-М-3		
				ГОСТ7338-90	3,0	кг
				Прочие изделия		
		44	КА-1,008	Конвектор отопительный		
				стальной без кожуха		
				типа "Аккорд"		
				ТУ21-26-036-85	2	
		45		Установка бобышки		
				5ЗКЧ-1-87	1	
		46		Установка бобышки		
				9ЗКЧ-1-87	1	
		47		Установка бобышки ЗКЧ-46-87	2	
			Переменные данные	для исполнений:		
				А1А389.000		
				Сборочные единицы		

Инв.№подл. | Подп. и дата | Взам.инв.№ | Инв.№дубл. | Подп. и дата

А1А389.000

Изм. Лист. № докум. Подп. Дата

Лист 3

Копировал: Крайлина Формат: А4

Формат	Зона	Поз.	Обозначение	Наименование	Кол.	Примечание
А4		52	А1А180.000	Секция соединительная	1	5.904-12 в.1-1
А4		53	А1А188.000	Секция калориферная	1	5.904-12 в.1-15
А4		54	А1А224.000	Секция приемная	1	5.904-12 в.1-28
А4		55	А1А389.090	Конфузор	1	
А4		56	А1А389.120	Коллектор	2	
А4		57	А1А389.130	Воздуховод	1	
				Стандартные изделия		
		71		Болт М6-6gх30.36		
				ГОСТ7798-70	32	
		72		Гайка М6-6Н.4 ГОСТ5915-70	32	
				А1А389.000-01		
				Сборочные единицы		
А4		52	А1А180.000	Секция соединительная	1	5.904-12 в.1-1
А4		53	А1А188.000-01	Секция калориферная	1	5.904-12 в.1-15
А4		54	А1А224.000	Секция приемная	1	5.904-12 в.1-28
А4		55	А1А389.090	Конфузор	1	
А4		56	А1А389.120-01	Коллектор	2	
А4		57	А1А389.130	Воздуховод	1	
				Стандартные изделия		
		71		Болт М6-6gх30.36 ГОСТ7798-70	32	
		72		Гайка М6-7Н.4 ГОСТ5915-70	32	

Инв.№подл. | Подп. и дата | Взам.инв.№ | Инв.№дубл. | Подп. и дата

А1А389.000

Изм. Лист. № докум. Подп. Дата

Лист 4

Формат	Зона	Поз.	Обозначение	Наименование	Кол.	Примечание
				А1А389.000-02		6.3 С
				Сборочные единицы		
А4		52	А1А180.000-01	Секция соединительная	1	5.904-12 в.1-1
А4		53	А1А188.000	Секция калориферная	1	5.904-12 в.1-15
А4		54	А1А224.000	Секция приемная	1	5.904-12 в.1-28
А4		55	А1А389.090-01	Конфузор	1	
А4		56	А1А389.120	Коллектор	2	
А4		57	А1А389.130	Воздуховод	1	
				Стандартные изделия		
		71		Болт М6-6g×30.36 ГОСТ7798-70	36	
		72		Гайка М6-6Н.4/ГОСТ5915-70	36	
				А1А389.000-03		6.3 кв6
				Сборочные единицы		
А4		52	А1А180.000-01	Секция соединительная	1	5.904-12 в.1-1
А4		53	А1А188.000-01	Секция калориферная	1	5.904-12 в.1-15
А4		54	А1А224.000	Секция приемная	1	5.904-12 в.1-28
А4		55	А1А389.090-01	Конфузор	1	
А4		56	А1А389.120-01	Коллектор	2	
А4		57	А1А389.130	Воздуховод	1	

Инв.№подл. | Подп. и дата | Взам.инв.№ | Инв.№дубл. | Подп. и дата

Изм. Лист № докум. Подп. Дата

А1А389.000 Лист 5

Копировал: Крапкина Формат: А4

Формат	Зона	Поз.	Обозначение	Наименование	Кол.	Примечание
				Стандартные изделия		
		71		Болт М6-6g×30.36 ГОСТ7798-70	36	
		72		Гайка М6-6Н.4/ГОСТ5915-70	36	
				А1А389.000-04		
				Сборочные единицы		
А4		52	А1А180.000	Секция соединительная	1	5.904-12 в.1-1
А4		53	А1А188.000	Секция калориферная	1	5.904-12 в.1-15
А4		54	А1А224.000	Секция приемная	1	5.904-12 в.1-28
А4		55	А1А389.090	Конфузор	1	
А4		56	А1А389.120	Коллектор	2	
А4		58	А1А389.140	Воздуховод	1	
А4		59	2Х-056	Хомут в сборе	1	5.904-1
				Детали		
А4		65	2ТЯ-03	Тяга	1	5.904-1
А4		66	1П-01	Подкладка	1	То же
				Стандартные изделия		
		71		Болт М6-6g×30.36 ГОСТ7798-70	32	
		72		Гайка М6-6Н.4 ГОСТ5915-70	32	

Инв.№подл. | Подп. и дата | Взам.инв.№ | Инв.№дубл. | Подп. и дата

Изм. Лист № докум. Подп. Дата

А1А389.000 Лист 6

Копировал: Крапкина Формат: А4

Серия 7.904-1 Выпуск 1

Формат	Зона	Поз.	Обозначение	Наименование	Кол.	Примечание
				А1А389.000-05		
				Сборочные единицы		
А4		52	А1А180.000	Секция соединительная	1	5.904-12 в.1-1
А4		53	А1А188.000-01	Секция калориферная	1	5.904-12 в.1-15
А4		54	А1А224.000	Секция приемная	1	5.904-12 в.1-28
А4		55	А1А389.090	Конфузор	1	
А4		56	А1А389.120-01	Коллектор	2	
А4		58	А1А389.140	Воздуховод	1	
А4		59	2Х-056	Хомут в сборе	1	5.904-1
				Детали		
А4		65	2ТЯ-03	Тяга	1	5.904-1
А4		66	1П-01	Подкладка	1	То же
				Стандартные изделия		
		71		Болт М6-6g×30.36 ГОСТ7798-70	32	
		72		Гайка М6-6Н.4 ГОСТ5915-70	32	
				А1А389.000-06		
				Сборочные единицы		
А4		52	А1А180.000-01	Секция соединительная	1	5.904-12, в.1-1
А4		53	А1А188.000	Секция калориферная	1	5.904-12 в.1-15
А4		54	А1А224.000	Секция приемная	1	5.904-12 в.1-28
А4		55	А1А389.090-01	Конфузор	1	

Инв.№подл. | Подп. и дата | Взам.инв.№ | Инв.№дубл. | Подп. и дата

Изм. Лист № докум. Подп. Дата

А1А389.000 Лист 7

Копировал: Крапкина Формат: А4

Формат	Зона	Поз.	Обозначение	Наименование	Кол.	Примечание
А4		56	А1А389.120	Коллектор	2	
А4		58	А1А389.140	Воздуховод	1	
А4		59	2Х-056	Хомут в сборе	1	5.904-1
				Детали		
А4		65	2ТЯ-03	Тяга	1	5.904-1
А4		66	1П-01	Подкладка	1	То же
				Стандартные изделия		
		71		Болт М6-6g×30.36 ГОСТ7798-70	36	
		72		Гайка М6-6Н.4 ГОСТ5915-70	36	
				А1А389.000-07		
				Сборочные единицы		
А4		52	А1А180.000-01	Секция соединительная	1	5.904-12 в.1-1
А4		53	А1А188.000-01	Секция калориферная	1	5.904-12 в.1-15
А4		54	А1А224.000	Секция приемная	1	5.904-12 в.1-28
А4		55	А1А389.090-01	Конфузор	1	
А4		56	А1А389.120-01	Коллектор	2	
А4		58	А1А389.140	Воздуховод	1	
А4		59	2Х-056	Хомут в сборе	1	5.904-1

Инв.№подл. | Подп. и дата | Взам.инв.№ | Инв.№дубл. | Подп. и дата

Изм. Лист № докум. Подп. Дата

А1А389.000 Лист 8

 Копировал: Крапкина Формат: А4

Формат	Зона	Поз.	Обозначение	Наименование	Кол.	Примечание
				Детали		
А4		65	2ТЯ-03	Тяга	1	5.904-1
А4		66	1П-01	Подкладка	1	То же
				Стандартные изделия		
		71		Болт М6-6gх30.36 ГОСТ 7798-70	36	
		72		Гайка М6-6Н.4 ГОСТ 5915-70	36	
				А1А389.000-08		
				Сборочные единицы		
А4		52	А1А180.000	Секция соединительная	1	5.904-12 В.1-1
А4		53	А1А188.000	Секция калориферная	1	5.904-12 В.1-15
А4		54	А1А223.000	Секция приемная	1	5.904-12 В.1-28
А4		55	А1А389.090	Конфузор	1	
А4		56	А1А389.120	Коллектор	2	
А4		57	А1А389.130	Воздуховод	1	
				Стандартные изделия		
		71		Болт М6-6gх30.36 ГОСТ 7798-70	32	
		72		Гайка М6-6Н.4 ГОСТ 5915-70	32	
				А1А389.000-09		
				Сборочные единицы		

Инв.№подл. | Подп. и дата | Взам.инв.№ | Инв.№дубл. | Подп. и дата

Изм. Лист № докум. Подп. Дата

А1А389.000

Лист 9

Копировал: Крапивина Формат: А4

Формат	Зона	Поз.	Обозначение	Наименование	Кол.	Примечание
А4		52	А1А180.000	Секция соединительная	1	5.904-12 В.1-1
А4		53	А1А188.000-01	Секция калориферная	1	5.904-12 В.1-15
А4		54	А1А223.000	Секция приемная	1	5.904-12 В.1-28
А4		55	А1А389.090	Конфузор	1	
А4		56	А1А389.120-01	Коллектор	2	
А4		57	А1А389.130	Воздуховод	1	
				Стандартные изделия		
		71		Болт М6-6gх30.36 ГОСТ 7798-70	32	
		72		Гайка М6-6Н.4 ГОСТ 5915-70	32	
				А1А389.000-10		
				Сборочные единицы		
А4		52	А1А180.000-01	Секция соединительная	1	5.904-12 В.1-1
А4		53	А1А188.000	Секция калориферная	1	5.904-12 В.1-15
А4		54	А1А223.000	Секция приемная	1	5.904-12 В.1-28
А4		55	А1А389.090-01	Конфузор	1	
А4		56	А1А389.120	Коллектор	2	
А4		57	А1А389.130	Воздуховод	1	
				Стандартные изделия		
		71		Болт М6-6gх30.36 ГОСТ 7798-70	36	
		72		Гайка М6-6Н.4 ГОСТ 5915-70	36	

Инв.№подл. | Подп. и дата | Взам.инв.№ | Инв.№дубл. | Подп. и дата

Изм. Лист № докум. Подп. Дата

А1А389.000

Лист 10

Копировал: Крапивина Формат: А4

Серия 7.904-1 Выпуск 1

Формат	Зона	Поз.	Обозначение	Наименование	Кол.	Примечание
				А1А389.000-11		
				Сборочные единицы		
А4		52	А1А180.000-01	Секция соединительная	1	5.904-12 В.1-1
А4		53	А1А188.000-01	Секция калориферная	1	5.904-12 В.1-15
А4		54	А1А223.000	Секция приемная	1	5.904-12 В.1-28
А4		55	А1А389.090-01	Конфузор	1	
А4		56	А1А389.120-01	Коллектор	2	
А4		57	А1А389.130	Воздуховод	1	
				Стандартные изделия		
		71		Болт М6-6gх30.36 ГОСТ 7798-70	36	
		72		Гайка М6-6Н.4 ГОСТ 5915-70	36	
				А1А389.000-12		
				Сборочные единицы		
А4		52	А1А180.000	Секция соединительная	1	5.904-12 В.1-1
А4		53	А1А188.000	Секция калориферная	1	5.904-12 В.1-15
А4		54	А1А223.000	Секция приемная	1	5.904-12 В.1-28
А4		55	А1А389.090	Конфузор	1	
А4		56	А1А389.120	Коллектор	2	
А4		58	А1А389.140	Воздуховод	1	
А4		59	2х-056	Хомут в сборе	1	5.904-1

Инв.№подл. | Подп. и дата | Взам.инв.№ | Инв.№дубл. | Подп. и дата

Изм. Лист № докум. Подп. Дата

А1А389.000

Лист 11

Копировал: Крапивина Формат: А4

Формат	Зона	Поз.	Обозначение	Наименование	Кол.	Примечание
				Детали		
А4		65	2ТЯ-03	Тяга	1	5.904-1
А4		66	1П-01	Подкладка	1	То же
				Стандартные изделия		
		71		Болт М6-6gх30.36 ГОСТ 7798-70	32	
		72		Гайка М6-6Н.4	32	
				А1А389.000-13		
				Сборочные единицы		
А4		52	А1А180.000	Секция соединительная	1	5.904-12 В.1-1
А4		53	А1А188.000-01	Секция калориферная	1	5.904-12 В.1-15
А4		54	А1А223.000	Секция приемная	1	5.904-12 В.1-28
А4		55	А1А389.090	Конфузор	1	
А4		56	А1А389.120-01	Коллектор	2	
А4		58	А1А389.140	Воздуховод	1	
А4		59	2х-056	Хомут в сборе	1	5.904-1
				Детали		
А4		65	1ТЯ-03	Тяга	1	5.904-1
А4		66	1П-01	Подкладка	1	То же
				Стандартные изделия		
		71		Болт М6-6gх30.36 ГОСТ 7798-70	32	
		72		Гайка М6-6Н.4 ГОСТ 5915-70	32	

Инв.№подл. | Подп. и дата | Взам.инв.№ | Инв.№дубл. | Подп. и дата

Изм. Лист № докум. Подп. Дата

А1А389.000

Лист 12

Формат	Зона	Поз.	Обозначение	Наименование	Кол.	Примечание
				А1А389.000-14		
				Сборочные единицы		
А4		52	А1А180.000-01	Секция соединительная	1	5.904-12 в.1-1
А4		53	А1А188.000	Секция калориферная	1	5.904-12 в.1-15
А4		54	А1А 223.000	Секция приемная	1	5.904-12 в.1-28
А4		55	А1А 389.090-01	Конфузор	1	
А4		56	А1А 389.120-01	Коллектор	2	
А4		58	А1А 389.140	Воздуховод	1	
А4		59	2х-056	Хомут в сборе	1	5.904-1
				Детали		
А4		65	2ТЯ-03	Тяга	1	5.904-1
А4		66	1П-01	Подкладка	1	То же
				Стандартные изделия		
		71		Болт М6-6g×30.36 ГОСТ 7798-70	36	
		72		Гайка М6-6Н.4 ГОСТ 5915-70	36	
				А1А389.000-15		
				Сборочные единицы		
А4		52	А1А180.000-01	Секция соединительная	1	5.904-12 в.1-1
А4		53	А1А188.000-01	Секция калориферная	1	5.904-12 в.1-15
А4		54	А1А223.000	Секция приемная	1	5.904-12 в.1-28
А4		55	А1А389.090-01	Конфузор	1	

Инв.№подл. | Подп. и дата | Взам.инв.№ | Инв.№дубл. | Подп. и дата

Изм. Лист № докум. Подп. Дата

А1А389.000

Лист 13

Копировал: Крайлина Формат: А4

Формат	Зона	Поз.	Обозначение	Наименование	Кол.	Примечание
А4		56	А1А389.120-01	Коллектор	2	
А4		58	А1А389.140	Воздуховод	1	
А4		59	2х-056	Хомут в сборе	1	
				Детали		
А4		65	2ТЯ-03	Тяга	1	5.904-1
А4		66	1П-01	Подкладка	1	То же
				Стандартные изделия		
		71		Болт М6-6g×30.36 ГОСТ 7798-70	36	
		72		Гайка М6-6Н.4 ГОСТ 5915-70	36	

Инв.№подл. | Подп. и дата | Взам.инв.№ | Инв.№дубл. | Подп. и дата

Изм. Лист № докум. Подп. Дата

А1А389.000

Лист 14

Копировал: Крайлина Формат: А4

Выпуск 1

Серия 7.904-1

Формат	Зона	Поз.	Обозначение	Наименование	Кол.	Примечание
				Документация		
А3			А1А389.010. СБ	Сборочный чертеж		
				Детали		
А4		1	А1А389.011	Коллектор	1	
А4		2	А1А389.012	Патрубок	4	
		3	-01	Патрубок	1	
				Стандартные изделия		
		4		Колпак 15 ГОСТ 8962-75	1	
		5		Колпак 32 ГОСТ 8962-75	1	

Инв.№подл. | Подп. и дата | Взам.инв.№ | Инв.№дубл. | Подп. и дата

Изм.	Лист	№ докум.	Подп.	Дата	А1А389.010			
Разраб.		Рубинская			Коллектор	Лит.	Лист	Листов
Пров.		Литвак				И		1
Нач.гр.		Литвак				САНТЕХНИИПРОЕКТ		
Н.контр.		Фрадкин						
Утв.		Сливак						

Копировал: Крайлина Формат: А4

Формат	Зона	Поз.	Обозначение	Наименование	Кол.	Примечание
				Документация		
А3			А1А 389.020 СБ	Сборочный чертеж		
				Детали		
А4		1	А1А 389.021	Патрубок	1	
А4		2	А1А 389.022	Отвод	1	

Инв.№подл. | Подп. и дата | Взам.инв.№ | Инв.№дубл. | Подп. и дата

Изм.	Лист	№ докум.	Подп.	Дата	А1А389.020			
Разраб.		Рубинская			Отвод	Лит.	Лист	Листов
Пров.		Литвак				И		1
Нач.гр.		Литвак				САНТЕХНИИПРОЕКТ		
Н.контр.		Фрадкин						
Утв.		Сливак						

А1А 389.000СБ

Рис. 1

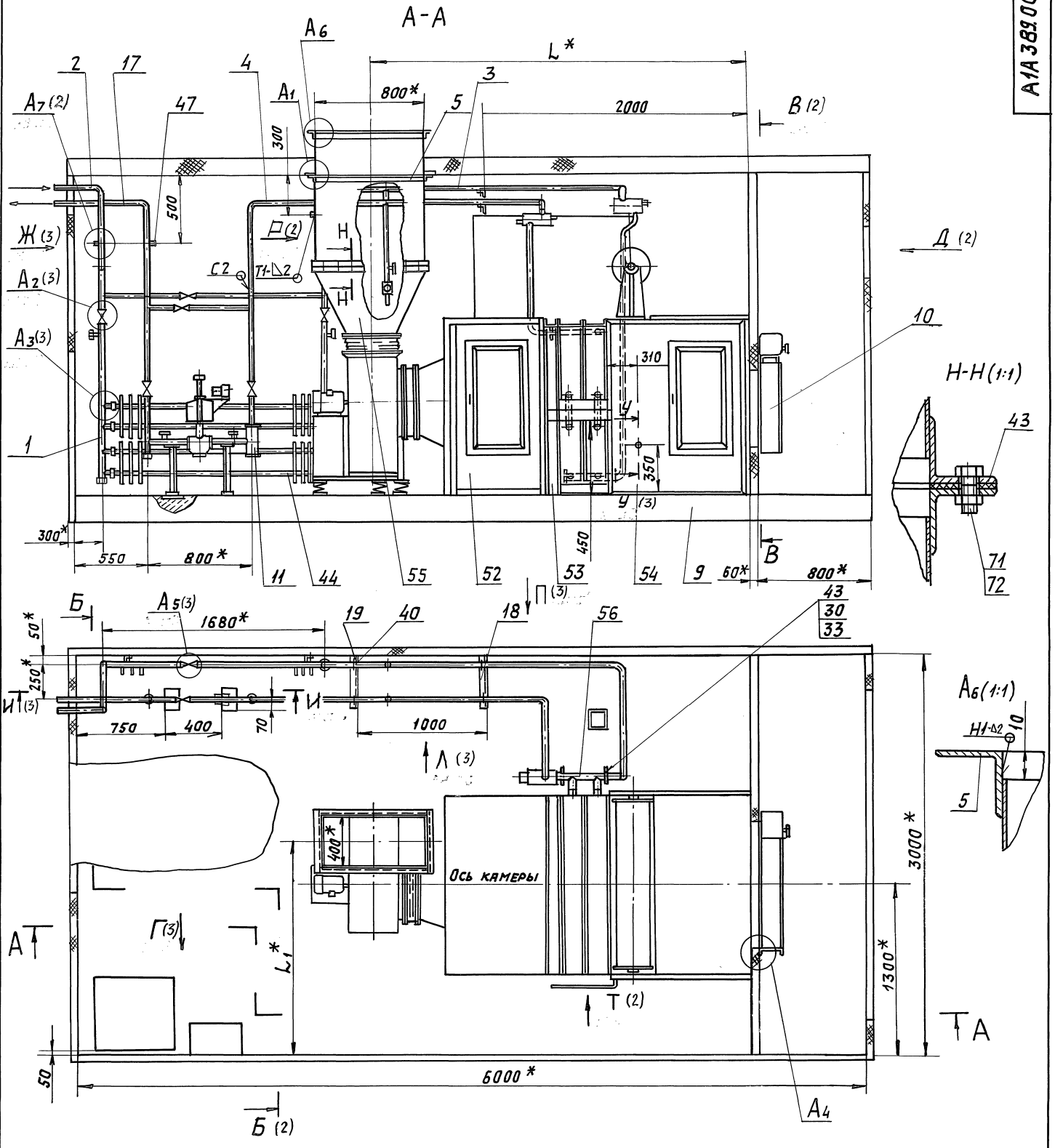

1. * Размеры для справок.
2. H14; h14; $\pm \frac{t_2}{2}$
3. Сварные швы С17 и У8 по ГОСТ 16037-80; швы Т1; Т3 и Н1 по ГОСТ 5264-80;
4. Таблицу исполнений смотри лист 2

					А1А 389.000 СБ	
Изм.	Лист	№ докум.	Подп.	Дата	Блок-бокс камеры 2ПК10.	Лит. / Масса / Масштаб: И / см. табл. / —
Разраб.		Рувинская				Лист / Листов 1
Пров.		Литвак				
Нач. гр.		Литвак				
Гл. спец.		Грановский				САНТЕХНИИПРОЕКТ
Н. контр.		Фрядкин				
Утв.		Спивак				

Серия 7.904-1 Выпуск 1

Инв. № подл. | Подп. и дата | Взам. инв. № | Инв. № дубл. | Подп. и дата

Рис.1

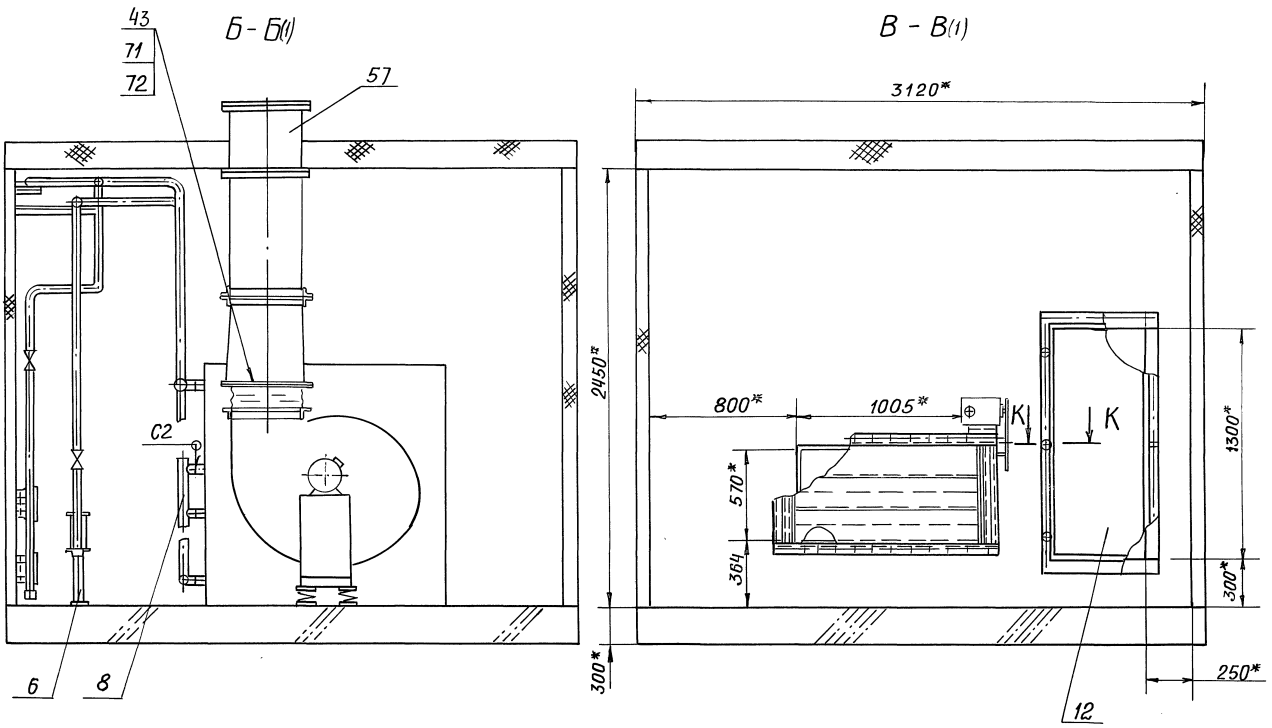

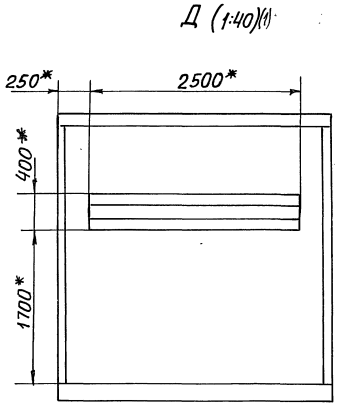

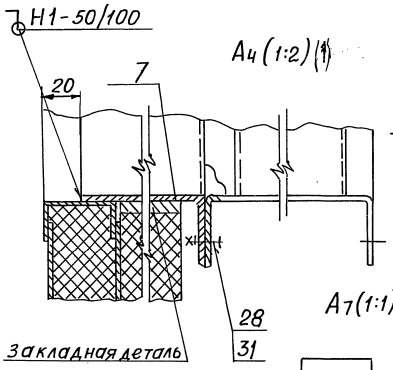

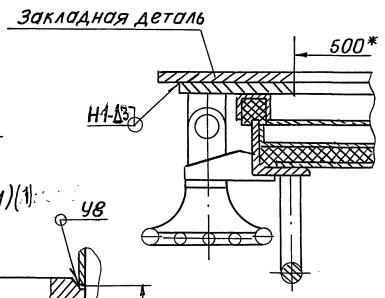

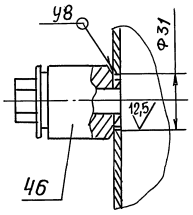

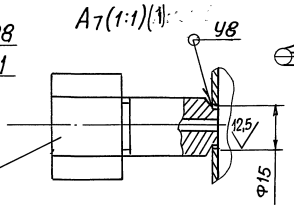

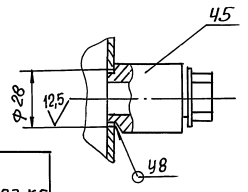

Обозначение	Рис.	Шифр	Тип вентилятора	Тип калорифера	Размеры, мм		Масса, кг
					L*	L_1*	
А1А389.000	1	ББПК10-Iа-1	В.Ц4-75-5	КВС10-Б-II или КСК3-10	2860	1625	2335
-01		ББПК10-Iа-2		КВБ10-Б-II или КСК4-10	2940		2701
-02		ББПК10-Iа-3	В.Ц4-75-6,3	КВС10-Б-II или КСК3-10	2985	1709	2723
-03		ББПК10-Iа-4		КВБ10-Б-II или КСК4-10	2985		2841
-04	2	ББПК10-Iа-5	В.Ц4-75-5	КВС10-Б-II или КСК3-10	2860	1625	2575
-05		ББПК10-Iа-6		КВБ10-Б-II или КСК4-10	2940		2705
-06		ББПК10-Iа-7	В.Ц4-75-6,3	КВС10-Б-II или КСК3-10	2985	1709	2727
-07		ББПК10-Iа-8		КВБ10-Б-II или КСК4-10	2985		2857
-08	3	ББПК10-IIа-1	В.Ц4-75-5	КВС10-Б-II или КСК3-10	2860	1625	2504
-09		ББПК10-IIа-2		КВБ10-Б-II или КСК4-10	2940		2634
-10		ББПК10-IIа-3	В.Ц4-75-6,3	КВС10-Б-II или КСК3-10	2985	1709	2655
-11		ББПК10-IIа-4		КВБ10-Б-II или КСК4-10	2985		2785
-12	4	ББПК10-IIа-5	В.Ц4-75-5	КВС10-Б-II или КСК3-10	2860	1625	2511
-13		ББПК10-IIа-6		КВБ10-Б-II или КСК4-10	2940		2638
-14		ББПК10-IIа-7	В.Ц4-75-6,3	КВС10-Б-II или КСК3-10	2985	1709	2659
-15		ББПК10-IIа-8		КВБ10-Б-II или КСК4-10	2985		2782

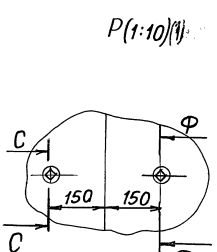

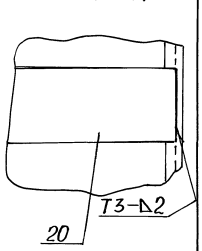

Рис. 1

Г(1)

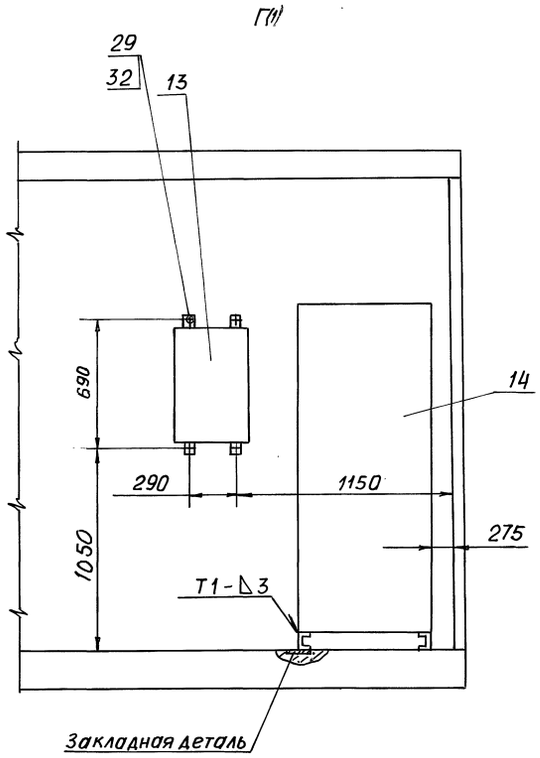

А2 (1:5)(1)

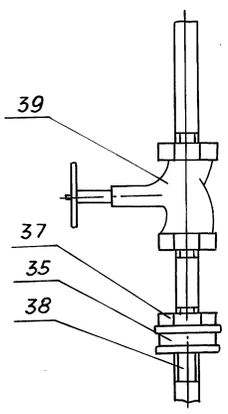

А3 (1:2)(1)

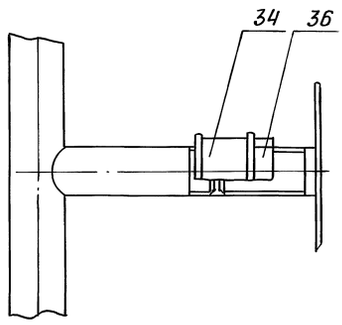

А5 (1:5)(1)

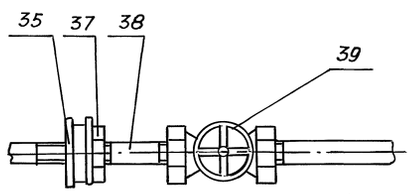

Ж(1)

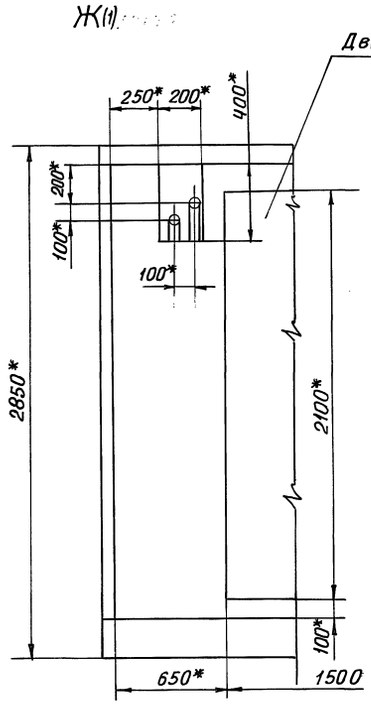

У-У (1:4)

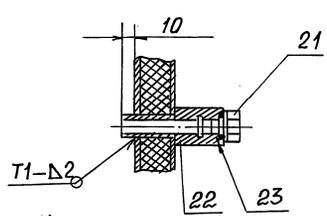

М-М (1:2)

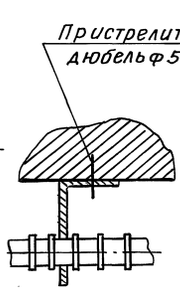

И-И (1:10)(1)

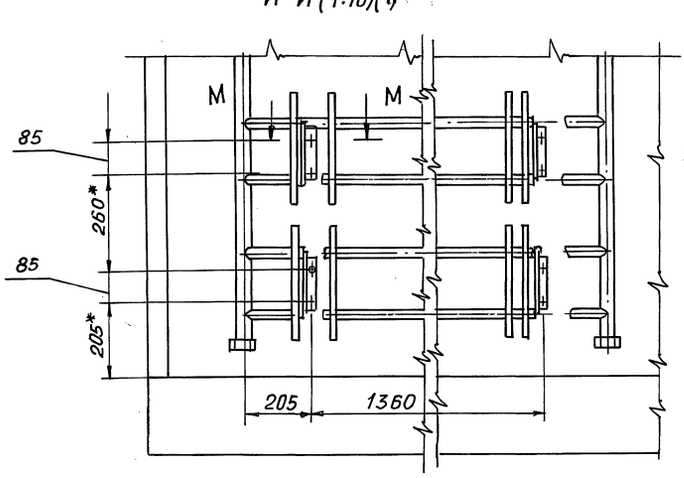

Л(1)

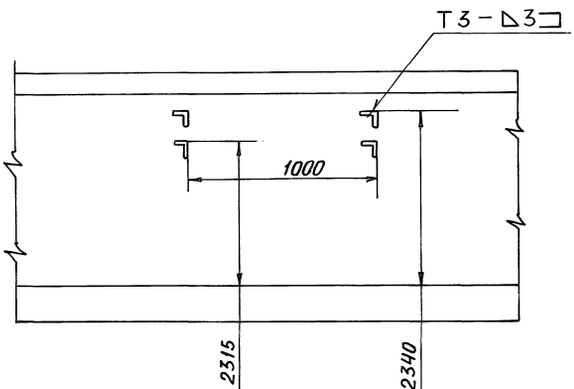

П(1)

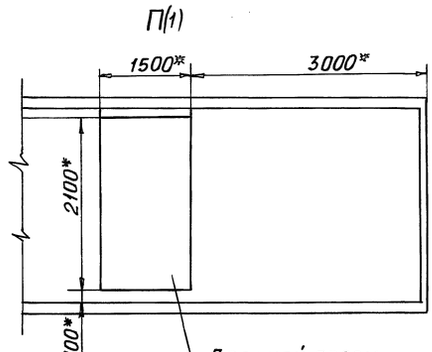

Серия 7.904-1 Выпуск 1

Инв. № подл.	Подп. и дата	Взам. инв. №	Инв. № дубл.	Подп. и дата

Изм	Лист	№ докум.	Подп.	Дата	А1А389. 000СБ	Лист 3

Рис. 2

Остальное см. рис. 1

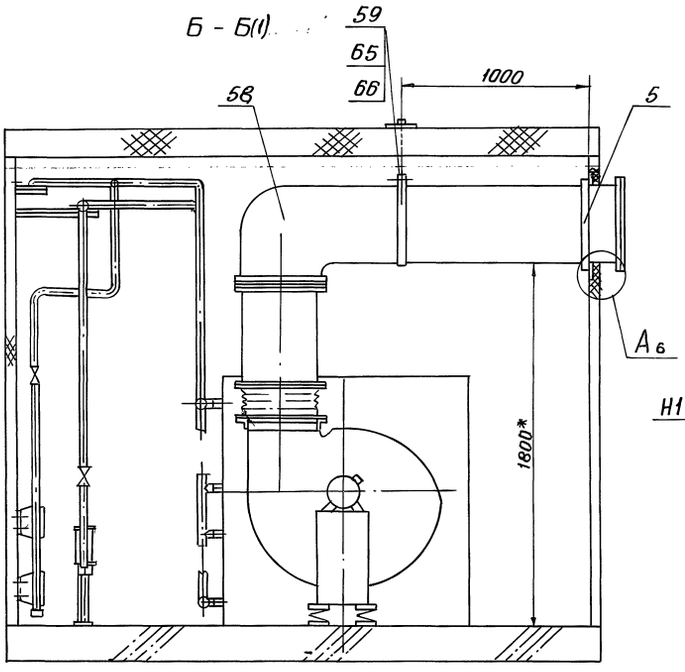

Рис. 3

Остальное - см. рис. 1

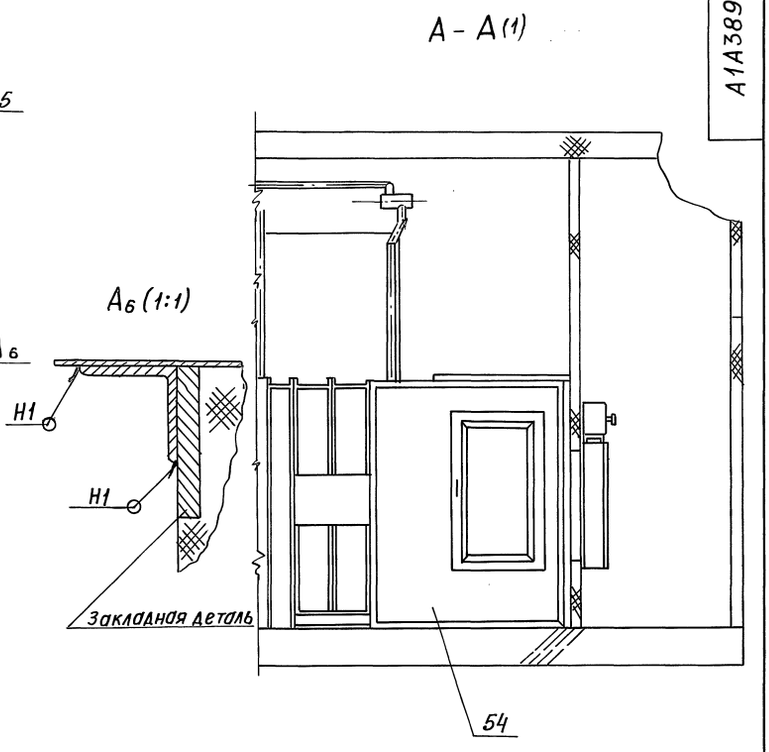

Рис. 4

Остальное - см. рис. 1

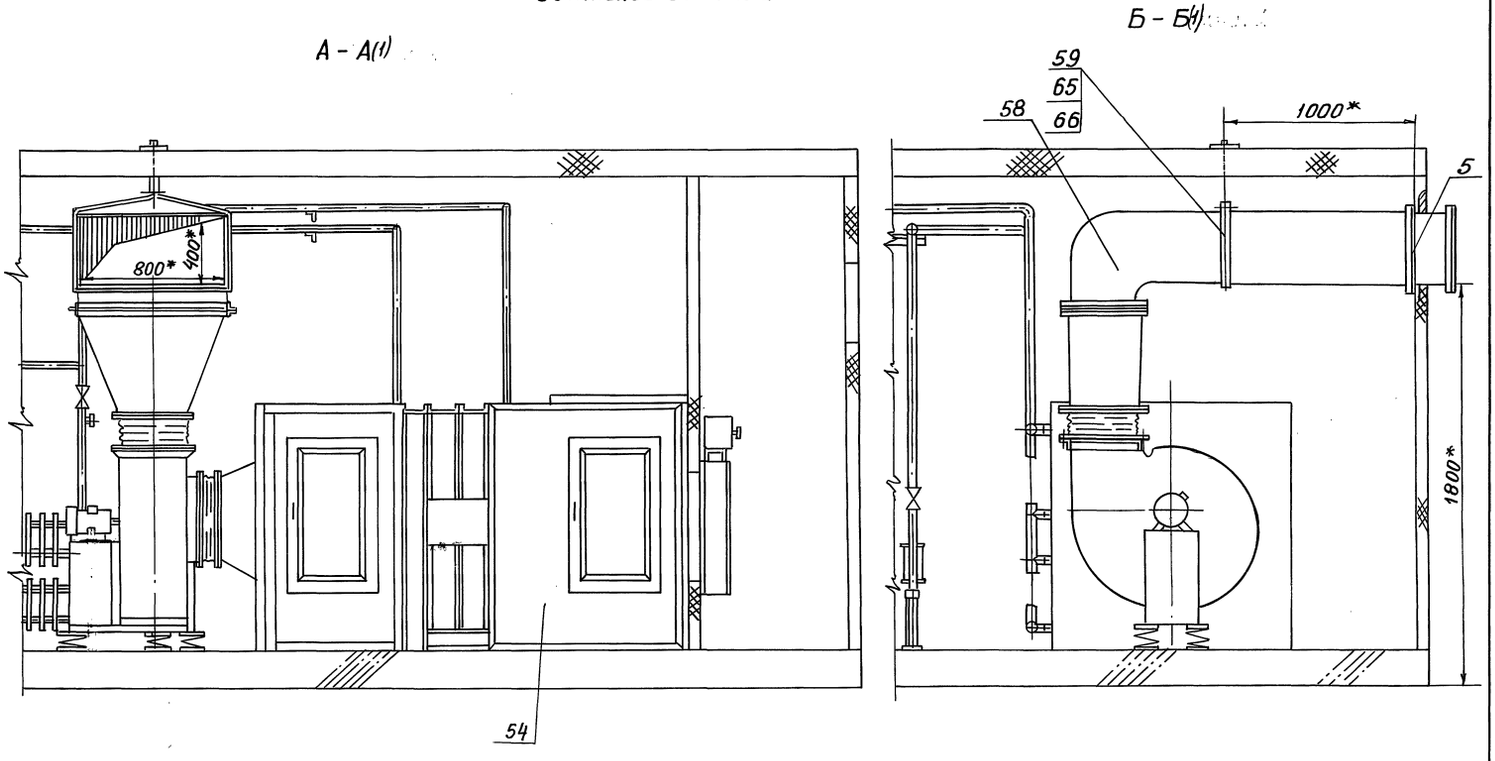

Серия 7.904-1 Выпуск 1

Инв. № подл.	Подп. и дата	Взам. инв. №	Инв. № дубл.	Подп. и дата

Изм.	Лист	№ докум.	Подп.	Дата	А1А389.000СБ	Лист 4

А1А389.005

12,5 (√)

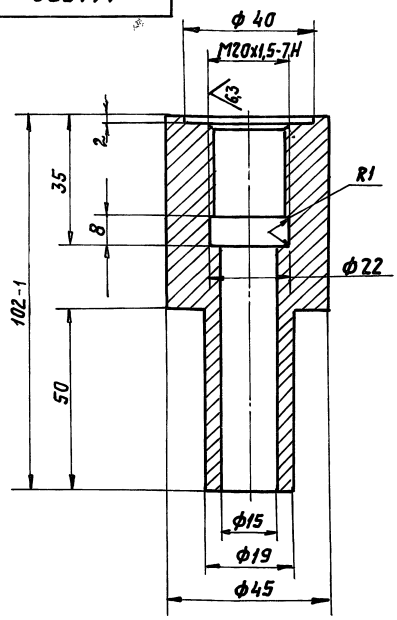

Неуказанные предельные отклонения размеров: H14; h14; $\pm \frac{t_2}{2}$

Изм.	Лист	N докум.	Подп.	Дата	А1А389.005			
Разраб.		Ямпольская			Бобышка	Лит.	Масса	Масшт.
Пров.		Рувинская				И	0,55	1:1
Нач. гр.		Литвак				Лист	Листов 1	
Н. контр.		Фрадкин			Ст. 3 ГОСТ 380-88	САНТЕХНИИПРОЕКТ		
Утв.		Спивак						

Формат А4

А1А389.003

50 (√)

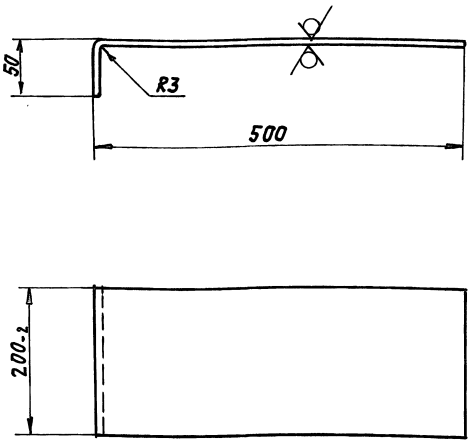

Неуказанные предельные отклонения размеров: h14.

Изм.	Лист	N докум.	Подп.	Дата	А1А389.003			
Разраб.		Ямпольская			Кронштейн	Лит.	Масса	Масшт.
Пров.		Рувинская				И	3,3	1:5
Нач. гр.		Литвак				Лист	Листов 1	
Гл. спец.					Лист г/к 3,0 ГОСТ 19903-74 / ОК 360В ГОСТ 16523-89	САНТЕХНИИПРОЕКТ		
Н. контр.		Фрадкин						
Утв.		Спивак						

Формат А4

Серия 7.904-1 Выпуск 1

А1А389.006

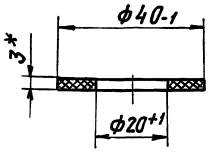

* Размер для справок.

Изм.	Лист	N докум.	Подп.	Дата	А1А389.006			
Разраб.		Ямпольская			Прокладка	Лит.	Масса	Масшт.
Пров.		Рувинская				И	0,001	1:1
Нач. гр.		Литвак				Лист	Листов 1	
Гл. спец.					Паронит ПОН-А 3,0 ГОСТ 481-80	САНТЕХНИИПРОЕКТ		
Н. контр.		Фрадкин						
Утв.		Спивак						

Формат А4

А1А389.004

12,5 (√)

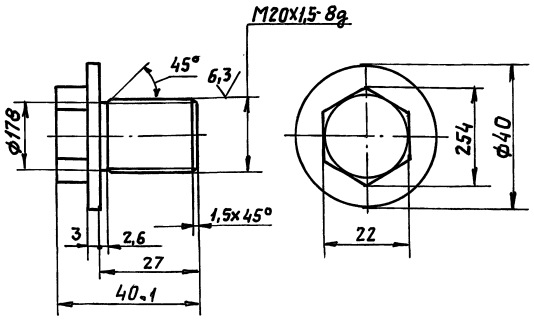

Неуказанные предельные отклонения размеров: h14; $\pm \frac{t_2}{2}$.

Изм.	Лист	N докум.	Подп.	Дата	А1П389.004			
Разраб.		Ямпольская			Пробка	Лит.	Масса	Масшт.
Пров.		Рувинская				И	0,08	1:1
Нач. гр.		Литвак				Лист	Листов 1	
Н. контр.		Фрадкин			Ст. 3 ГОСТ 380-88	САНТЕХНИИПРОЕКТ		
Утв.		Спивак						

Копировал: Ковчег 24668-02

Формат	Зона	Поз.	Обозначение	Наименование	Кол.	Примечание
				Документация		
А3			А1А389.030 СБ	Сборочный чертеж		
				Детали		
А4		1	А1А389.031	Отвод	1	
А4		2	А1А389.032	Патрубок	1	
		3	-01	Патрубок	1	
А4		4	А1А389.033	Патрубок	1	
А4		5	А1А389.034	Фланец	1	
А4		6	А1А389.035	Отвод	1	
				Стандартные изделия		
		7		Вентиль муфтовый 15кч18п1 Ду15 ГОСТ 5761-74	1	
		-		Фланец 1-32-10 ГОСТ 12820-80 (Заготовка для А1А389.034)		
				Прочие изделия		
		8		Расширитель 65 ЗКЧ-29-87	1	

Подп. и дата | Инв. № дубл. | Взам. инв. № | Инв. № подл. | Подп. и дата

Изм.	Лист	№ докум.	Подп.	Дата	А1А389.030			
Разраб.		Рубинская			Трубопровод	Лит.	Лист	Листов
Пров.		Литвак				И		1
Нач. гр.		Литвак				САНТЕХНИИПРОЕКТ		
Н. контр.		Фрадкин						
Утв.		Спивак						

Формат А4

Формат	Зона	Поз.	Обозначение	Наименование	Кол.	Примечание
				Документация		
А3			А1А389.040 СБ	Сборочный чертеж		
				Детали		
А4		1	А1А389.032-01	Патрубок	1	
А4		2	А1А389.033	Патрубок	1	
А4		3	А1А389.034	Фланец	1	
А3		4	А1А389.041	Отвод	1	
А4		5	А1А389.042	Расширитель	1	
А4		6	А1А389.043	Днище	1	
		7	-01	Днище	1	
А4		8	А1А389.044	Отвод	1	
А4		9	А1А389.045	Патрубок	2	
				Стандартные изделия		
		10		Вентиль муфтовый 15кч18п1; Ду15 ГОСТ 5761-74	1	
		-		Фланец 1-32-10 ГОСТ 12820-80 (Заготовка для А1А389.034)		

Подп. и дата | Инв. № дубл. | Взам. инв. № | Инв. № подл. | Подп. и дата

Изм.	Лист	№ докум.	Подп.	Дата	А1А389.040			
Разраб.		Рубинская			Трубопровод	Лит.	Лист	Листов
Пров.		Литвак				И	1	2
Нач. гр.		Литвак				САНТЕХНИИПРОЕКТ		
Н. контр.		Фрадкин						
Утв.		Спивак						

Формат А4

А1А389.010СБ

Серия 7.904-1 Выпуск 1

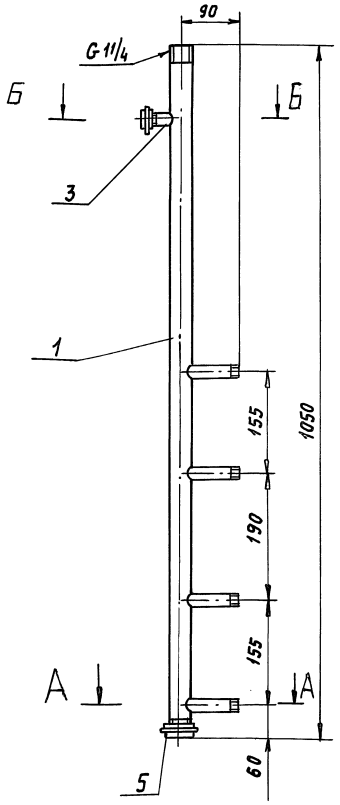

А-А (1:2)

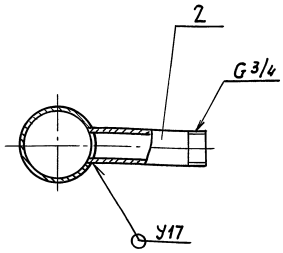

Б-Б (1:2)

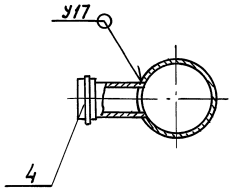

1. Размеры для справок.
2. Сварные швы по ГОСТ 16037-80.

Изм.	Лист	№ докум.	Подп.	Дата	А1А389.010 СБ			
Разраб.		Рубинская			Коллектор	Лит.	Масса	Масшт.
Пров.		Литвак				И	4,0	1:5
Нач. гр.		Литвак				Лист	Листов 1	
Гл. спец.		Грановский				САНТЕХНИИПРОЕКТ		
Н. контр.		Фрадкин						
Утв.		Спивак						

Подп. и дата | Инв. № дубл. | Взам. инв. № | Инв. № подл. | Подп. и дата

Формат	Зона	Поз.	Обозначение	Наименование	Кол.	Примечание
				Прочие изделия		
		11		Установка бобышки 5.3КЧ-1-87	1	
		12		Установка бобышки 9.3КЧ-1-87		

Изм.	Лист	N докум.	Подп.	Дата	А1А389.040	Лист 2

Копировал: Формат А4

Формат	Зона	Поз.	Обозначение	Наименование	Кол.	Примечание
				Документация		
А4			А1А389.050СБ	Сборочный чертеж		
				Детали		
Б4		1	А1А389.051	Уголок		
				Уголок 25х25х3 ГОСТ 8509-86 / Ст3 ГОСТ 535-88		
				L = 453-1,55	2	0,6 кг
Б4		2	А1А389.062	Уголок		
				Уголок 25х25х3 ГОСТ 8509-86 / Ст3 ГОСТ 535-88		
				L = 803-1,3	2	0,9 кг

Изм.	Лист	N докум.	Подп.	Дата	А1А389.050			
Разраб.		Рувинская			Фланец	Лит.	Лист	Листов 1
Пров.		Литвак				И		
Нач. гр.		Литвак				Сантехниипроект		
Н. контр		Фрадкин						
Утв.		Спивак						

Формат А4

Серия 7.904-1 Выпуск 1

Формат	Зона	Поз.	Обозначение	Наименование	Кол.	Примечание
				Документация		
А3			А1А389.060СБ	Сборочный чертеж		
				Детали		
А4		1	А1А389.061	Опора	1	
Б4		2	А1А389.062	Уголок		
				Уголок 25х25х3-ГОСТ 8509-86 / Ст3 ГОСТ 535-89		
				L = 374-1,4	1	0,42 кг
Б4		3	А1А389.063	Пластина		
				Лист Б6,0 ГОСТ 19903-74 / Ст3 ГОСТ 14637-89		
				120-2,0 х 140-1,0	1	0,8 кг

Изм.	Лист	N докум.	Подп.	Дата	А1А389.060			
Разраб.		Рувинская			Опора	Лит.	Лист	Листов 1
Пров.		Литвак				И		
Нач. гр.		Литвак				Сантехниипроект		
Н. контр		Фрадкин						
Утв.		Спивак						

Формат А4

Формат	Зона	Поз.	Обозначение	Наименование	Кол.	Примечание
				Документация		
А3			А1А389.070СБ	Сборочный чертеж		
				Детали		
А4		1	А1А389.071	Лист	2	
		2	-01	Лист	2	

Изм.	Лист	N докум.	Подп.	Дата	А1А389.070			
Разраб.		Рувинская			Патрубок	Лит.	Лист	Листов 1
Пров.		Литвак				И		
Нач. гр.		Литвак				Сантехниипроект		
Н. контр		Фрадкин						
Утв.		Спивак						

 Копировал: Формат А4

А1А389.022

12,5 (√)

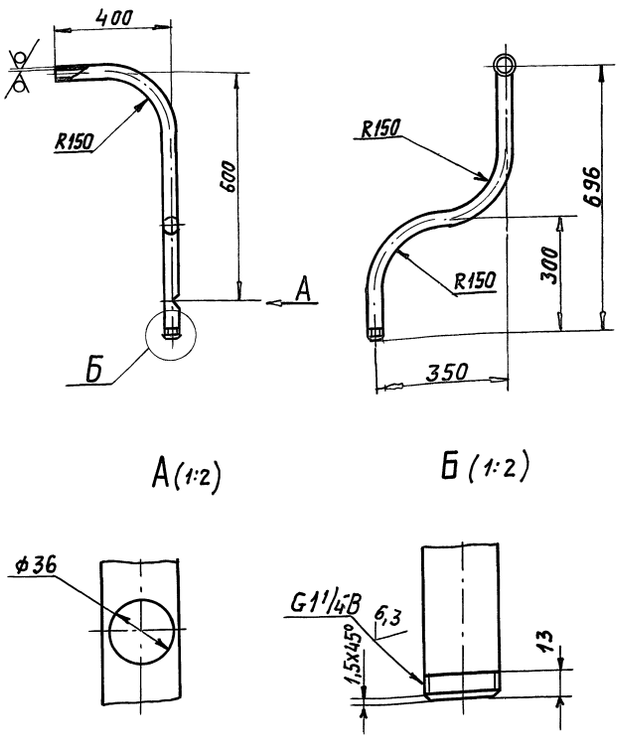

А (1:2)

Б (1:2)

Неуказанные предельные отклонения размеров: H14; h14

Изм.	Лист	N докум.	Подп.	Дата
Разраб.		Сысоева		
Пров.		Литвак		
Нач. гр.		Литвак		
Гл. спец.		Грановский		
Н. контр.		Фрадкин		
Утв.		Спивак		

А1А389.022

Отвод

Лит.	Масса	Масштаб
И	3,1	—
Лист	Листов 1	

Труба 32х3 ГОСТ 3262-75

САНТЕХНИИПРОЕКТ

Формат А4

А1А389.043

(√)

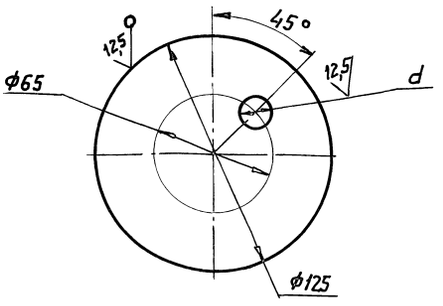

Обозначение	d, мм	Масса, кг
А1А389.043	28	0,37
—01	31	0,36

Неуказанные предельные отклонения размеров H14, h14

Изм.	Лист	N докум.	Подп.	Дата
Разраб.		Рувинская		
Пров.		Литвак		
Рук. гр.		Литвак		
Н. контр.		Фрадкин		
Утв.		Спивак		

А1А389.043

Днище

Лит.	Масса	Масштаб
И	см. табл.	—
Лист	Листов 1	

Лист Б4,0 ГОСТ 19903-74 / Ст3 ГОСТ 14637-89

САНТЕХНИИПРОЕКТ

Формат А4

А1А389.020СБ

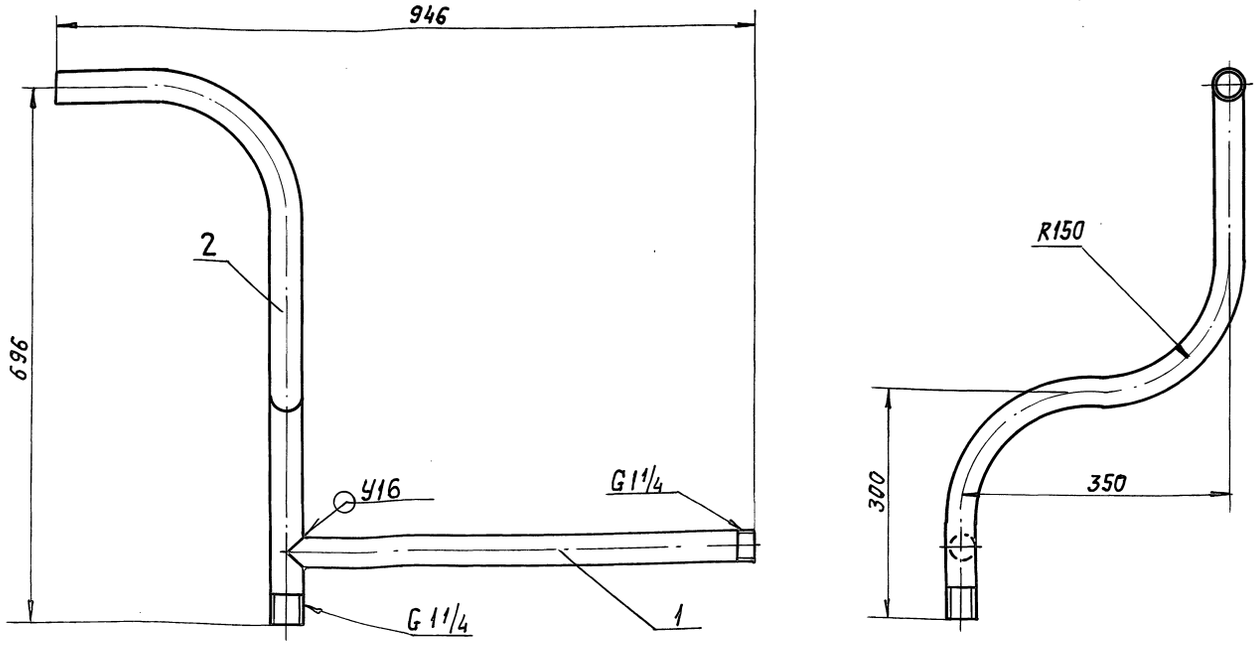

1. Размеры для справок.
2. Сварной шов по ГОСТ 16037-80.

Изм.	Лист	N докум.	Подп.	Дата
Разраб.		Сысоева		
Пров.		Литвак		
Нач. гр.		Литвак		
Гл. спец.		Грановский		
Н. контр.		Фрадкин		
Утв.		Спивак		

А1А389.020.СБ

Отвод

Лит.	Масса	Масштаб
И	5,0	1:5
Лист	Листов 1	

САНТЕХНИИПРОЕКТ

Серия 7.904-1 выпуск 1

Инв. N подл. | Подп. и дата | Взам. инв. N | Инв. N дубл. | Подп. и дата

А1А389 030СБ

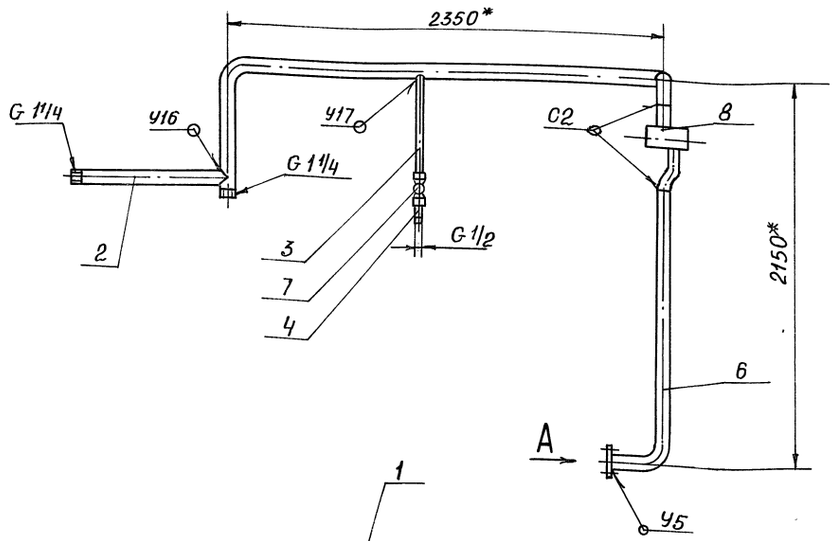

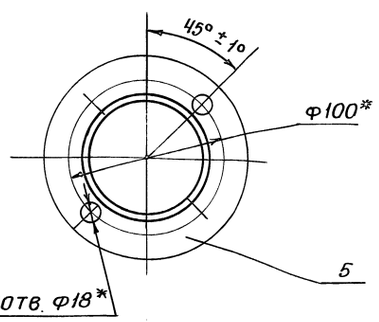

1.* Размеры для справок
2. Сварные швы по ГОСТ 16037-80

Изм	Лист	№ докум.	Подп.	Дата	А1А389.030СБ			
Разраб.		Рувинская			Трубопровод	Лит.	Масса	Масштаб
Пров.		Литвак				И	41,0	1:20
Нач. гр.		Литвак				Лист	Листов 1	
Гл. спец.		Грановский				САНТЕХНИИПРОЕКТ		
Н. контр.		Фрадкин						
Утв.		Спивак						

Формат А3

Инв. № подл. | Подп. и дата | Взам. инв. № | Инв. № дубл. | Подп. и дата

А1А389 135

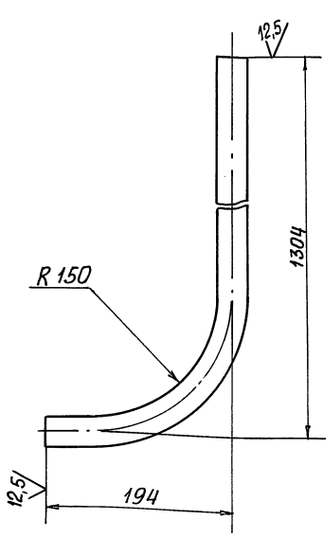

Неуказанные предельные отклонения размеров h14; $\pm \frac{t_2}{2}$

Изм	Лист	№ докум.	Подп.	Дата	А1А389.135			
Разраб.		Сысоева			Отвод	Лит.	Масса	Масштаб
Пров.		Литвак				И	4,62	1:4
Рук. гр.		Литвак				Лист	Листов 1	
Н. контр.		Фрадкин			Труба 32×3,2 ГОСТ 3262-75	САНТЕХНИИПРОЕКТ		
Утв.		Спивак						

Серия 7.904-1 Выпуск 1

Инв. № подл. | Подп. и дата | Взам. инв. № | Инв. № дубл. | Подп. и дата

А1А389 032

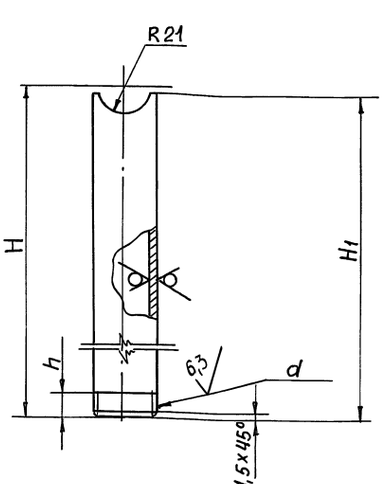

Обозначение	Материал	d	Размеры, мм			Масса, кг
			H	H1	h	
А1А389.032	Труба 32×3,2 ГОСТ 3262-75	G 1¼-В	820	815	10,5	2,5
-01	Труба 15×2,8 ГОСТ 3262-75	G ½-В	700	692	13	2,2

Неуказанные предельные отклонения размеров h14; $\pm \frac{t_2}{2}$

Изм	Лист	№ докум.	Подп.	Дата	А1А389.032			
Разраб.		Рувинская			Патрубок	Лит.	Масса	Масштаб
Пров.		Литвак				И	См. табл.	–
Нач. гр.		Литвак				Лист	Листов 1	
Гл. спец.								
Н. контр.		Фрадкин			См. табл.	САНТЕХНИИПРОЕКТ		
Утв.		Спивак						

Инв. № подл. | Подп. и дата | Взам. инв. № | Инв. № дубл. | Подп. и дата

А1А389.011

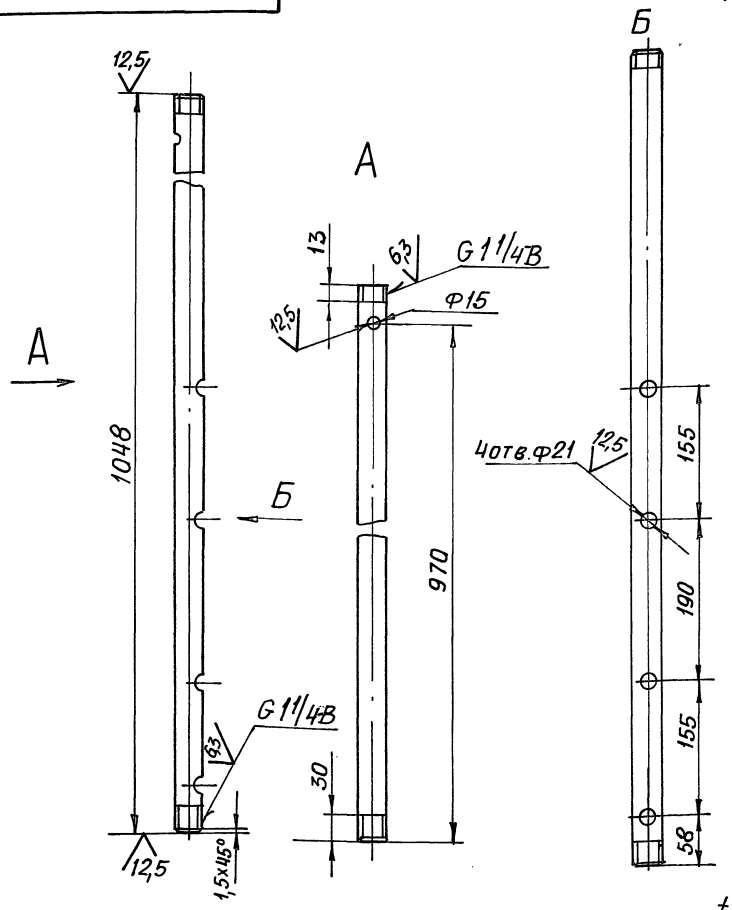

Неуказанные предельные отклонения размеров H14; h14; $\pm \frac{t_2}{2}$

Изм	Лист	№ докум.	Подп.	Дата
Разраб.		Рувинская		
Пров.		Литвак		
Нач.гр.		Литвак		
Н.контр.		Фрадкин		
Утв.		Спивак		

А1А389.011

Коллектор

Лит.	Масса	Масштаб
И	3,0	1:5
Лист	Листов 1	

Труба 32х3,2 ГОСТ 3262-75

САНТЕХНИИПРОЕКТ

Формат А4

А1А389.012

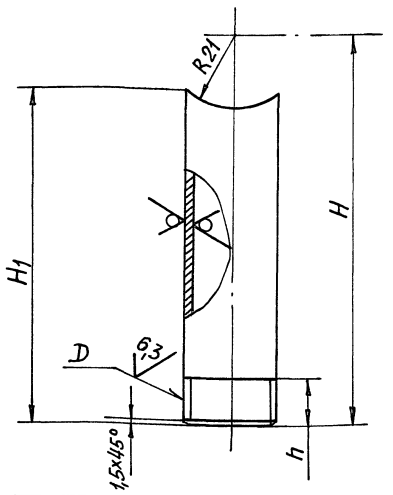

Обозначение	D	Размеры, мм				Масса, кг
		H	H_1	h	D_y	
А1А389.012	G1/2-В	90	75	10,5	15	0,12
-01	G3/4-В	60	45	20	20	0,05

Неуказанные предельные отклонения размеров H14; h14;

Изм	Лист	№ докум.	Подп.	Дата
Разраб.		Рувинская		
Пров.		Литвак		
Нач.гр.		Литвак		
Гл.спец				
Н.контр.		Фрадкин		
Утв.		Спивак		

А1А389.012

Патрубок

Лит.	Масса	Масштаб
И	См. табл.	-
Лист	Листов 1	

Труба D_y х2,8 ГОСТ 3262-75

САНТЕХНИИПРОЕКТ

Формат А4

Серия 7.904-1 Выпуск 1

А1А389.021

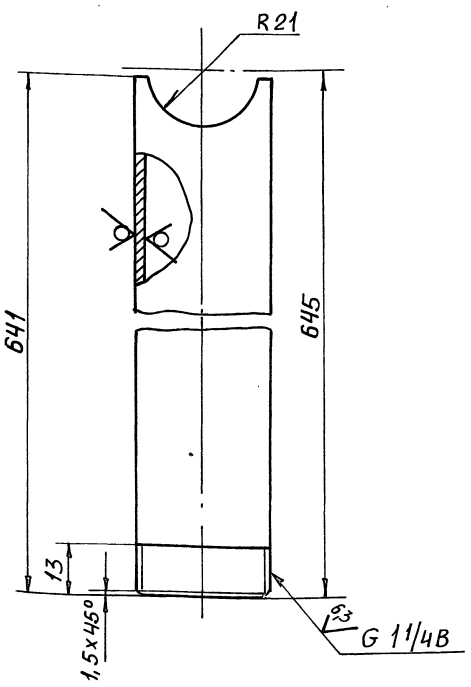

Неуказанные предельные отклонения размеров H14; h14;

Изм	Лист	№ докум.	Подп.	Дата
Разраб.		Рувинская		
Пров.		Литвак		
Нач. гр.		Литвак		
Гл. спец				
Н. контр.		Фрадкин		
Утв.		Спивак		

А1А389.021

Патрубок

Лит.	Масса	Масштаб
И	2,0	1:1
Лист	Листов 1	

Труба 32х3,2 ГОСТ 3262-75

САНТЕХНИИПРОЕКТ

Формат А4

А1А389.045

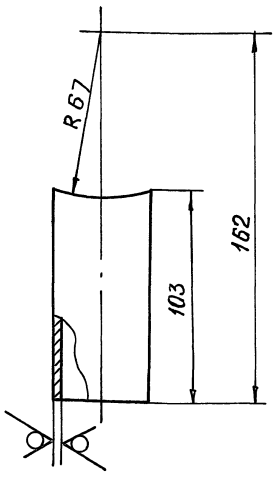

Неуказанные предельные отклонения размеров h14; $\pm \frac{t_2}{2}$

Изм	Лист	№ докум.	Подп.	Дата
Разраб.		Рувинская		
Пров.		Литвак		
Нач.гр.		Литвак		
Н.контр.		Фрадкин		
Утв.		Спивак		

А1А389.045

Патрубок

Лит.	Масса	Масштаб
И	0,4	1:2
Лист	Листов 1	

Труба 32х3,2 ГОСТ 3262-75

САНТЕХНИИПРОЕКТ

А1А389.040СБ

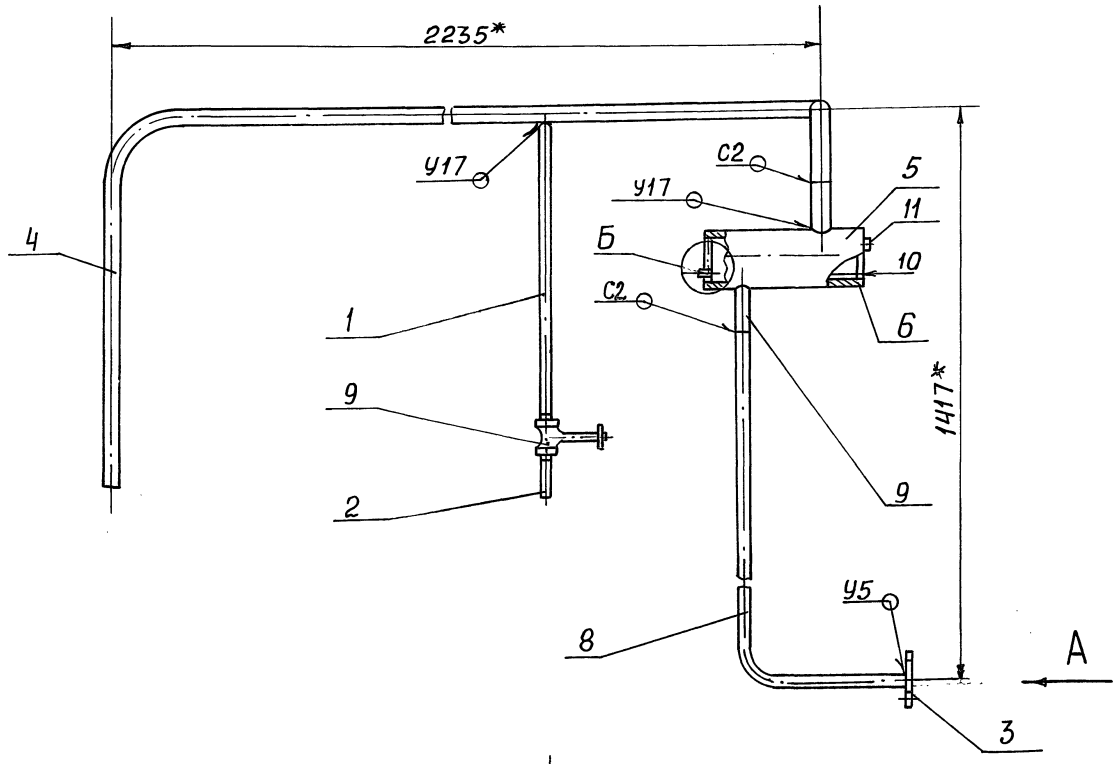

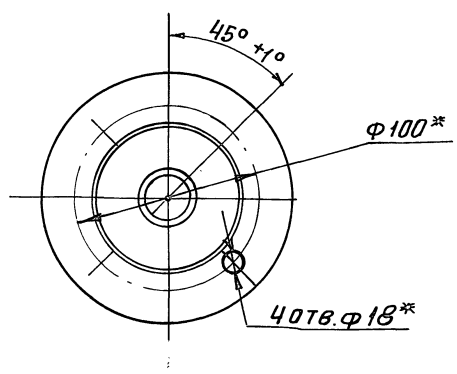

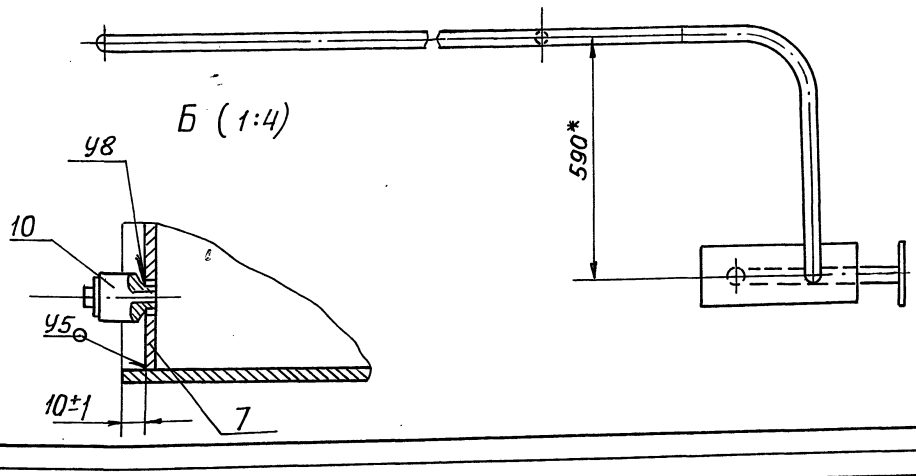

1* Размеры для справок

2. Сварные швы по ГОСТ 16037-80; шов У5 по ГОСТ 5264-80

Изм	Лист	№ докум.	Подп.	Дата	А1А389.040СБ			
Разраб.		Рувинская			Трубопровод	Лит.	Масса	Масштаб
Пров.		Литвак				И	12,0	1:10
Нач.гр.		Литвак				Лист	Листов 1	
Гл.спец.		Грановский				САНТЕХНИИПРОЕКТ		
Н.контр.		Фрадкин						
Утв.		Спивак						

Формат А3

Подп. и дата | Инв. № подл. | Взам. инв. № | Инв. № дубл. | Подп. и дата

Выпуск 1

Серия 7.904-1

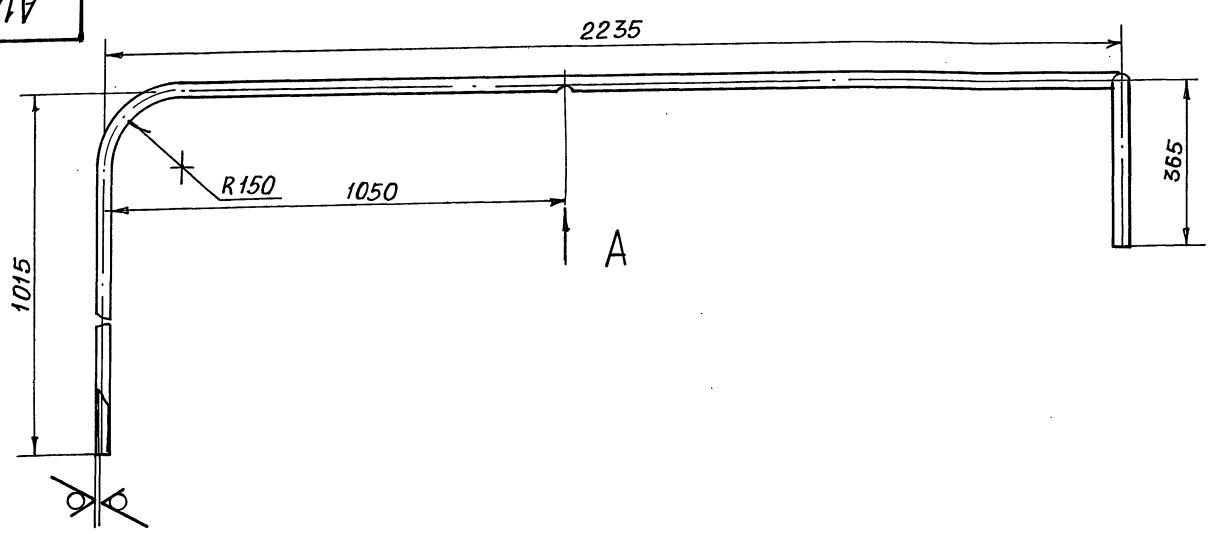

12,5

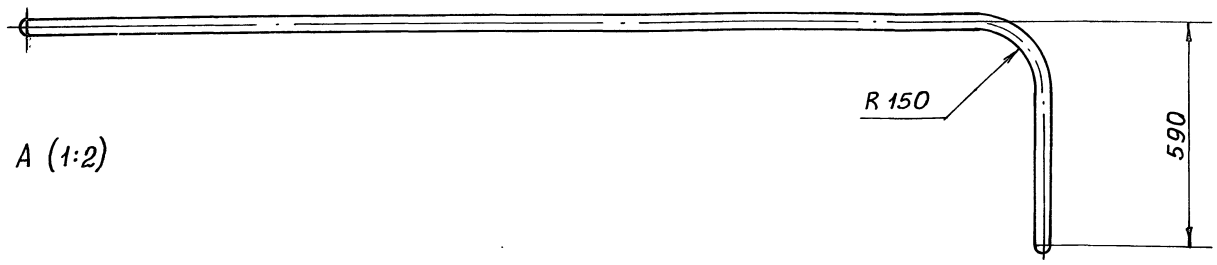

А (1:2)

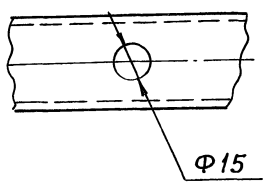

Неуказанные предельные отклонения размеров H14; h14; $\pm \frac{t2}{2}$

Изм	Лист	№ докум.	Подп.	Дата	А1А389.041			
Разраб.		Рувинская			Отвод	Лит.	Масса	Масштаб
Пров.		Литвак				И	9,0	1:10
Нач.гр.		Литвак				Лист	Листов 1	
Н.контр.		Фрадкин			Труба 32×3,2 ГОСТ 3262-75	САНТЕХНИИПРОЕКТ		
Утв.		Литвак						

 Формат А3

А1А389.002

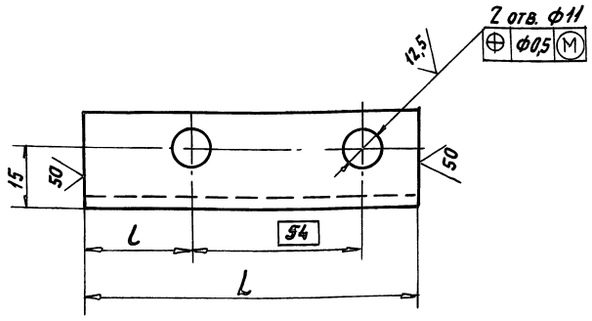

Обозначение	Размеры, мм		Масса, кг
	L	l	
А1А389.002	97-1	23	0,1
-02	347-1,5	273	0,4

Неуказанные предельные отклонения размеров $H14, h14, \pm\frac{t_2}{2}$

Изм.	Лист	№ докум.	Подп.	Дата	А1А389.002			
Разраб.		Рувинская			Уголок	Лит.	Масса	Масштаб
Пров.		Литвак				И	см. табл.	—
Нач. гр.		Литвак				Лист	Листов 1	
Гл. спец.								
Н. контр.		Фрадкин			Уголок 25х25х3 ГОСТ 8509-86 / Ст.3 ГОСТ 535-88	САНТЕХНИИПРОЕКТ		
Утв.		Спивак						

Формат А4

А1А389.033

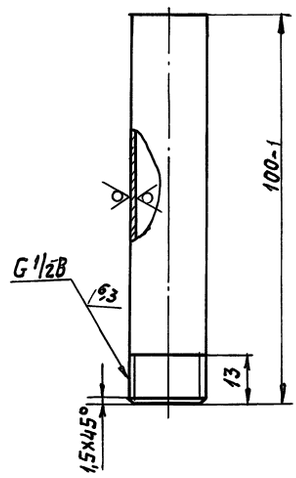

Неуказанные предельные отклонения размеров $h14, \pm\frac{t_2}{2}$

Изм.	Лист	№ докум.	Подп.	Дата	А1А389.033			
Разраб.		Рувинская			Патрубок	Лит.	Масса	Масштаб
Пров.		Литвак				И	0,13	1:1
Нач. гр.		Литвак				Лист	Листов 1	
Гл. спец.								
Н. контр.		Фрадкин			Труба 15х2,8 ГОСТ 3262-75	САНТЕХНИИПРОЕКТ		
Утв.		Спивак						

Формат А4

Серия 7.904-1 Выпуск 1

А1А389.042

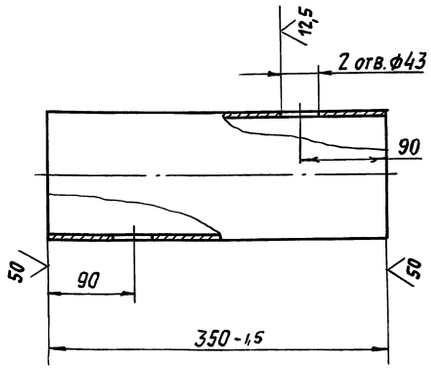

Неуказанные предельные отклонения размеров $H14, h14, \pm\frac{t_2}{2}$

Изм.	Лист	№ докум.	Подп.	Дата	А1А389.042			
Разраб.		Сысоева			Расширитель	Лит.	Масса	Масштаб
Пров.		Литвак				И	4,5	1:4
Рук. гр.		Литвак				Лист	Листов 1	
Н. контр.		Фрадкин			Труба 133х4 ГОСТ 10704-76 / Д ГОСТ 10705-80	САНТЕХНИИПРОЕКТ		
Утв.		Спивак						

Формат А4

А1А389.044

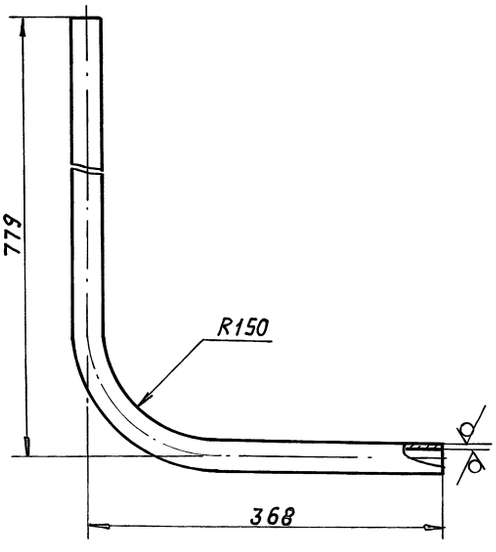

Неуказанные предельные отклонения размеров: $h14$

Изм.	Лист	№ докум.	Подп.	Дата	А1А389.044			
Разраб.		Сысоева			Отвод	Лит.	Масса	Масшт.
Пров.		Литвак				И	4,4	1:4
Рук. гр.		Литвак				Лист	Листов 1	
Н. контр.		Фрадкин			Труба 32х3,2 ГОСТ 3262-75	САНТЕХНИИПРОЕКТ		
Утв.		Спивак						

А1А389.092

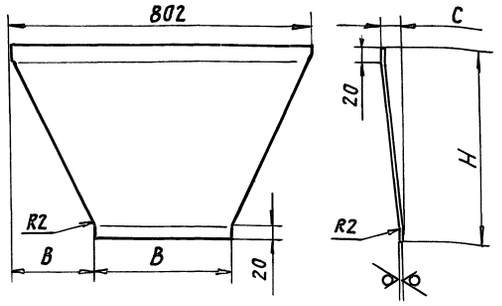

Обозначение	Размеры, мм				Масса, кг
	B	в	C	H	
А1А389.092	357	222,5	26	415-1	0,25
-01	446	178	19,5	175-1	0,16

Неуказанные предельные отклонения размеров $H14$; $h14 \pm \frac{t_2}{2}$

Изм	Лист	№ докум.	Подп.	Дата	А1А389.092			
Разраб.		Рувинская			Стенка	Лит. И	Масса см. табл.	Масшт. –
Пров.		Литвак				Лист	Листов 1	
Нач. гр.		Литвак						
Гл. спец					Лист г/к Б1,2 ГОСТ 19903-74 / ОК 360В ГОСТ 16523-89	САНТЕХНИИПРОЕКТ		
Н. контр		Фрадкин						
Утв.		Спивак						

Формат А4

А1А389.061

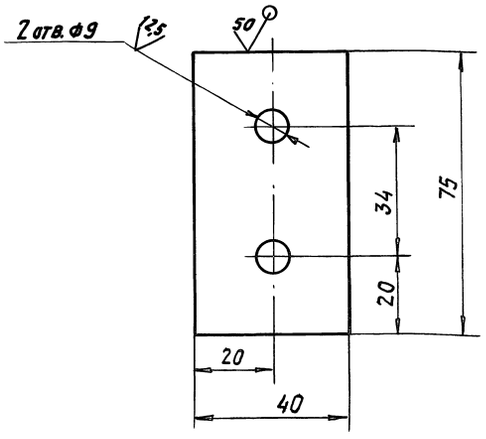

1. Размер для справок.
2. $H14$; $h14$; $\pm \frac{t_2}{2}$

Изм	Лист	№ докум.	Подп.	Дата	А1А389.061			
Разраб.		Рувинская			Опора	Лит. И	Масса 0,15	Масшт. 1:1
Пров.		Литвак				Лист	Листов 1	
Нач. гр.		Литвак						
Гл. спец					Лист Б,0 ГОСТ 19903-74 / Ст3 ГОСТ 14637-89	САНТЕХНИИПРОЕКТ		
Н. контр		Фрадкин						
Утв.		Спивак						

Формат А4

А1А389.070СБ

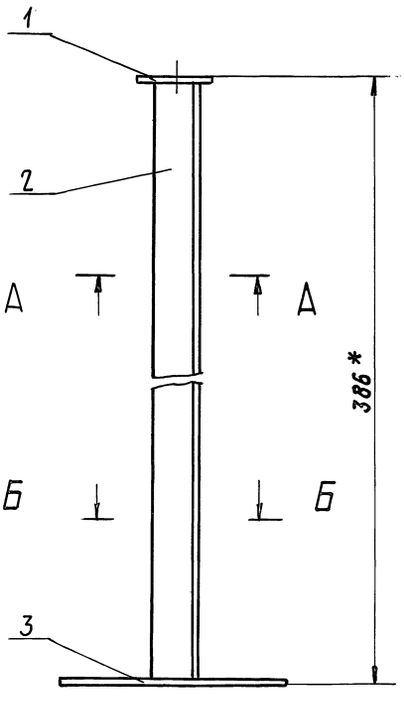

А-А (1:1)

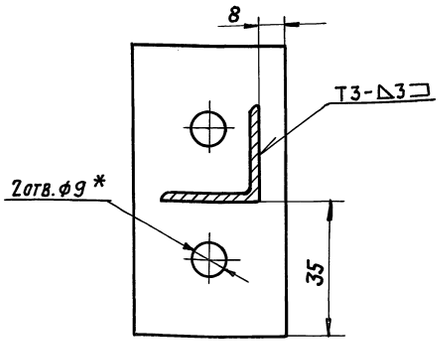

Б-Б (1:2)

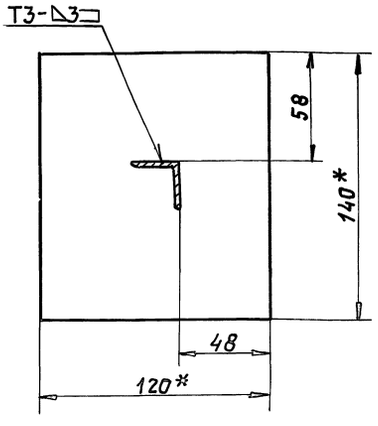

1.* Размеры для справок.
2. $\pm \frac{t_2}{2}$
3. Сварные швы по ГОСТ 5264-80.

Изм	Лист	№ докум.	Подп.	Дата	А1А389.060 СБ			
Разраб.		Рувинская			Опора	Лит. И	Масса 1,4	Масшт. 1:2
Пров.		Литвак				Лист	Листов 1	
Нач. гр.		Литвак						
Гл. спец		Грановский				САНТЕХНИИПРОЕКТ		
Н. контр		Фрадкин						
Утв.		Спивак						

Формат А3

Серия 7.904-1 Выпуск 1

Инв. № подл. | Подп. и дата | Взам. инв. № | Инв. № дубл. | Подп. и дата

24668-02 22 Копировал:

А1А389.071

50/(√)

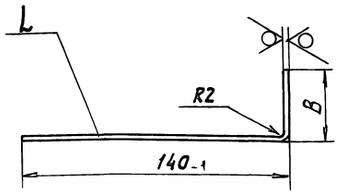

Обозначение	Размеры, мм		Масса, кг
	$L_{развертка}$	B	
А1А389. 071	570	40	1,65
– 01	1080	55	3,4

Неуказанные предельные отклонения размеров H14; h14.

Изм	Лист	№ докум.	Подп.	Дата	А1А389.071			
Разраб.		Рувинская			Лист	Лит.	Масса	Масшт.
Пров.		Литвак				И	см. табл.	–
Нач. гр.		Литвак				Лист	Листов 1	
Н. контр		Фрядкин			Лист г/к 62.0 ГОСТ 19903-74 ОК 360 В ГОСТ 16523-89	САНТЕХНИИПРОЕКТ		
Утв.		Спивак						

Подп. и дата | Инв. № подл. | Взам. инв. № | Инв. № дубл. | Подп. и дата

Формат: А4

А1А389.050СБ

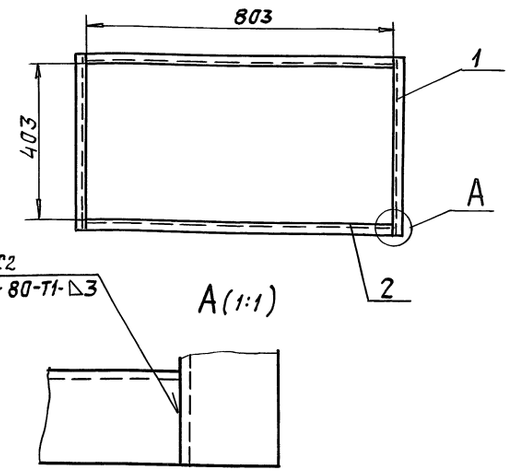

Неуказанные предельные отклонения размеров H14.

Изм	Лист	№ докум.	Подп.	Дата	А1А389.050СБ			
Разраб.		Рувинская			Фланец	Лит.	Масса	Масшт.
Пров.		Литвак				И	3,0	1:10
Нач. гр.		Литвак				Лист	Листов 1	
Н. контр		Фрядкин			САНТЕХНИИПРОЕКТ			
Утв.		Спивак						

Подп. и дата | Инв. № подл. | Взам. инв. № | Инв. № дубл. | Подп. и дата

Формат: А4

Серия 7.904-1 Выпуск 1

А1А389.070СБ

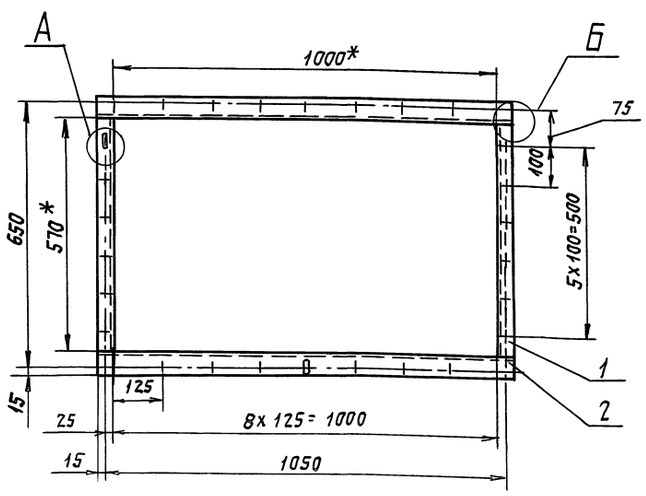

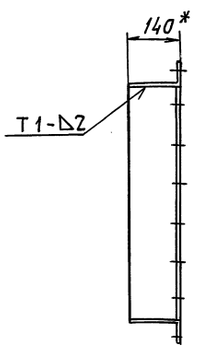

А(1:1)

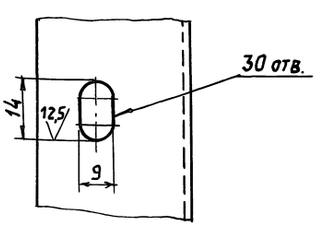

Б (1:2)

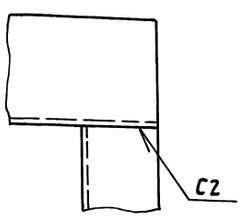

1. * Размеры для справок.
2. H14; h14; $\pm \frac{t_2}{2}$.
3. Сварные швы по ГОСТ 5264-80

Изм	Лист	№ докум.	Подп.	Дата	А1А389.070СБ			
Разраб.		Рувинская			Патрубок	Лит.	Масса	Масшт.
Пров.		Литвак				И	10,1	1:10
Нач. гр.		Литвак				Лист	Листов 1	
Гл. спец.		Грановский			САНТЕХНИИПРОЕКТ			
Н. контр		Фрядкин						
Утв.		Спивак						

Подп. и дата | Взам. инв. № | Инв. № дубл. | Подп. и дата | Инв. № подл.

Формат	Зона	Поз.	Обозначение	Наименование	Кол.	Примечание
				Документация		
А4			А1А389.080 СБ	Сборочный чертеж		
				Детали		
А4		1	А1А389.081	Патрубок	2	
А4		2	А1А389.082	Коллектор	1	
				Стандартные изделия		
		3		Заглушка		
				45х2,5 ГОСТ17379-83	2	

Изм.	Лист	№ докум.	Подп.	Дата	А1А389.080			
Разраб.		Рувинская			Коллектор	Лит.	Лист	Листов
Пров.		Литвак				И		1
Нач. гр.		Литвак				САНТЕХНИИПРОЕКТ		
Н. контр.		Фрядкин						
Утв.		Спивак						

Копировал: Павлов Формат А4

Инв. № подл. | Подп. и дата | Взам. инв. № | Инв. № дубл. | Подп. и дата

Формат	Зона	Поз.	Обозначение	Наименование	Кол.	Примечание
				Документация		
А3			А1А389.090 СБ	Сборочный чертеж		
				Сборочные единицы		
А4		1	А1А389.100	Фланец	1	
				Переменные данные для исполнений:		
				А1А389.090		
				Сборочные единицы		
А4		2	А1А389.110	Фланец	1	
				Детали		
А4		3	А1А389.091	Стенка	2	
А4		4	А1А389.092	Стенка	2	
				А1А389.090		
				Сборочные единицы		
А4		2	А1А389.110-01	Фланец	1	
				Детали		
А4		3	А1А389.091-01	Стенка	2	
А4		4	А1А389.092-01	Стенка	2	

Изм.	Лист	№ докум.	Подп.	Дата	А1А389.090			
Разраб.		Рувинская			Конфузор	Лит.	Лист	Листов
Пров.		Литвак				И		1
Нач. гр.		Литвак				САНТЕХНИИПРОЕКТ		
Н. контр		Фрядкин						
Утв.		Спивак						

Копировал: Павлов Формат А4

Инв. № подл. | Подп. и дата | Взам. инв. № | Инв. № дубл. | Подп. и дата

Серия 7.904-1 Выпуск 1

Формат	Зона	Поз.	Обозначение	Наименование	Кол.	Примечание
				Документация		
А4			А1А389.100 СБ	Сборочный чертеж		
				Детали		
Б4		1	А1А389.101	Уголок		
				Уголок 25х25х3 ГОСТ8509-86 / Ст.3 ГОСТ535-88		
				L=452-1,55	2	0,5 кг
Б4		2	А1А389.102	Уголок		
				Уголок 25х25х3 ГОСТ8509-86 / Ст.3 ГОСТ535-88		
				L=802-2,3	2	0,9 кг

Изм.	Лист	№ докум.	Подп.	Дата	А1А389.100			
Разраб.		Рувинская			Фланец	Лит.	Лист	Листов
Пров.		Литвак				И		1
Нач. гр.		Литвак				САНТЕХНИИПРОЕКТ		
Н. контр		Фрядкин						
Утв.		Спивак						

Копировал: Павлов Формат: А4

Инв. № подл. | Подп. и дата | Взам. инв. № | Инв. № дубл. | Подп. и дата

Формат	Зона	Поз.	Обозначение	Наименование	Кол.	Примечание
				Документация		
А4			А1А389.110 СБ	Сборочный чертеж		
				Переменные данные для исполнений:		
				А1А389.110		
				Детали		
Б4		1	А1А389.111	Уголок L=402-1,55		
				Уголок 25х25х3 ГОСТ8509-86 / Ст.3 ГОСТ535-88	2	0,5 кг
Б4		2	А1А389.112	Уголок L=357-1,4		
				Уголок 25х25х3 ГОСТ8509-86 / Ст.3 ГОСТ535-88	2	0,4 кг
				А1А389.110-01		
				Детали		
Б4		1	А1А389.113	Уголок L=493-1,55		
				Уголок 25х25х3 ГОСТ8509-86 / Ст.3 ГОСТ535-88	2	0,56 кг
Б4		2	А1А389.114	Уголок L=446-1,55		
				Уголок 25х25х3 ГОСТ535-86 / Ст.3 ГОСТ535-88	2	0,5 кг

Изм.	Лист	№ докум.	Подп.	Дата	А1А389.110			
Разраб.		Рувинская			Фланец	Лит.	Лист	Листов
Пров.		Литвак				И		1
Нач. гр.		Литвак				САНТЕХНИИПРОЕКТ		
Н. контр		Фрядкин						
Утв		Спивак						

Копировал: Павлов 24668-02 24 Формат А4

Инв. № подл. | Подп. и дата | Взам. инв. № | Инв. № дубл. | Подп. и дата

А1А389.080СБ

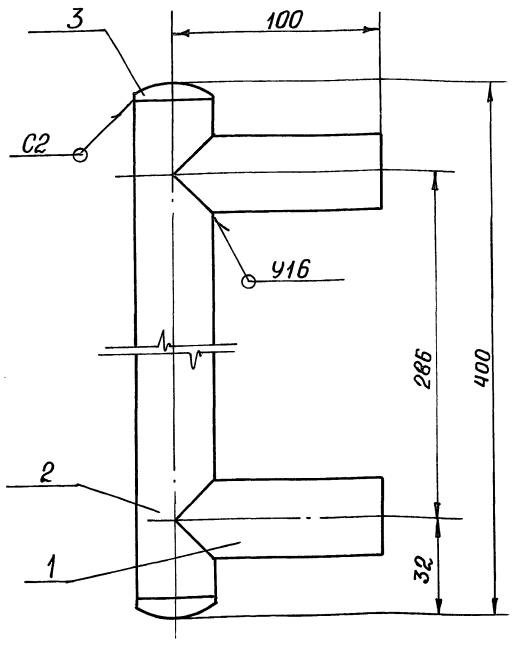

1. Размеры для справок.
2. Сварные швы по ГОСТ 16037-80.

Изм.	Лист	№ докум.	Подп.	Дата	А1А389.080СБ			
Разраб.		Рувинская			Коллектор	Лит.	Масса	Масштаб
Пров.		Литвак				И	1,8	1:2
Нач.гр.		Литвак				Лист	Листов 1	
Гл.спец		Грановский				САНТЕХНИИПРОЕКТ		
Н.контр		Фрадкин						
Утв.		Спивак						

Формат А4

А1А389.081

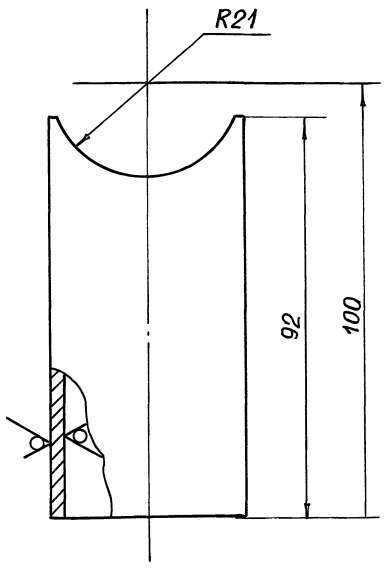

Неуказанные предельные отклонения размеров H14; h14; $\pm\frac{t_2}{2}$

Изм.	Лист	№ докум.	Подп.	Дата	А1А389.081			
Разраб.		Рувинская			Патрубок	Лит.	Масса	Масштаб
Пров.		Литвак				И	0,3	1:1
Нач. гр.		Литвак				Лист	Листов 1	
Гл. спец						САНТЕХНИИПРОЕКТ		
Н.контр.		Фрадкин						
Утв.		Спивак			Труба 32х3,2 ГОСТ 3262-75			

Формат А4

А1А389.082

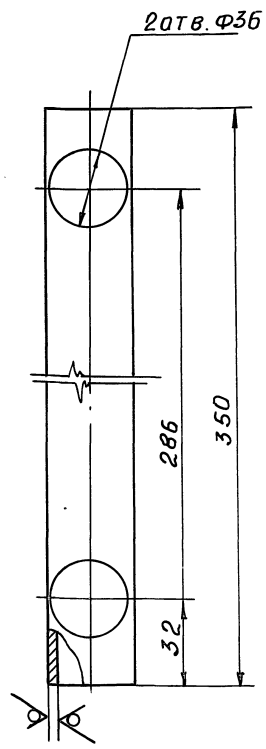

Неуказанные предельные отклонения размеров H14; h14; $\pm\frac{t_2}{2}$

Изм.	Лист	№ докум.	Подп.	Дата	А1А389.032			
Разраб.		Рувинская			Коллектор	Лит.	Масса	Масштаб
Пров.		Литвак				И	1,2	1:2
Нач.гр.		Литвак				Лист	Листов 1	
Н.контр		Фрадкин			Труба 32х3,2 ГОСТ 3262-75	САНТЕХНИИПРОЕКТ		
Утв.		Спивак						

Формат А4

А1А389.034

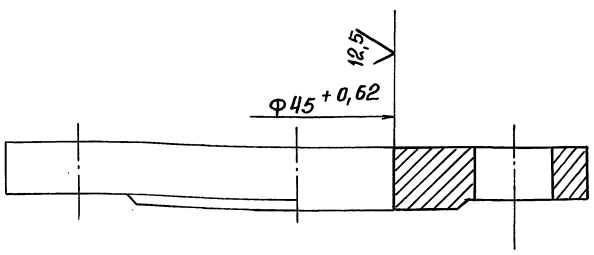

Изм.	Лист	№ докум.	Подп.	Дата	А1А389.034			
Разраб.		Рувинская			Фланец	Лит.	Масса	Масштаб
Пров.		Литвак				И	1.01	1:1
Нач.гр.		Литвак				Лист	Листов 1	
Гл.спец						САНТЕХНИИПРОЕКТ		
Н. контр		Фрадкин			Заготовка Фланец 1-32-10 ГОСТ 12820-80			
Утв.		Спивак						

Формат А4

Серия 7.904-1 Выпуск 1

Инв. № подл. | Подп. и дата | Взам. инв. № | Инв. № дубл. | Подп. и дата

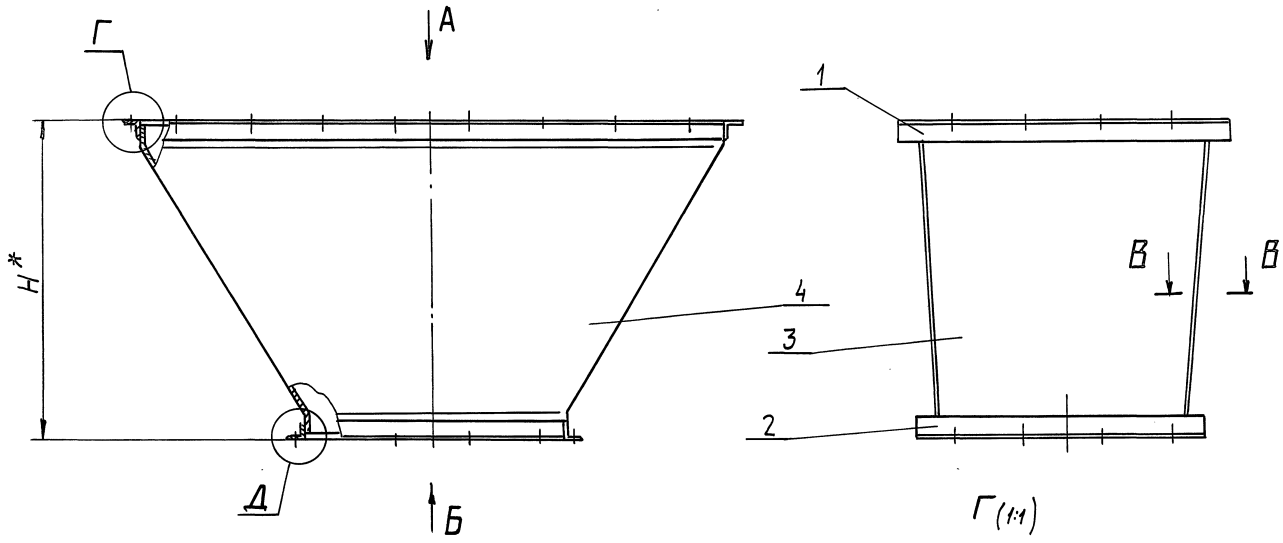

Г (1:1)

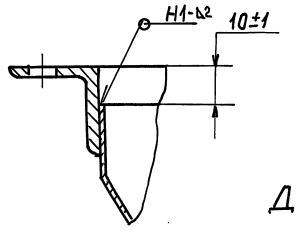

Д (1:1)

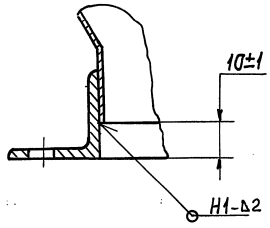

В-В (2:1)

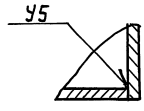

А

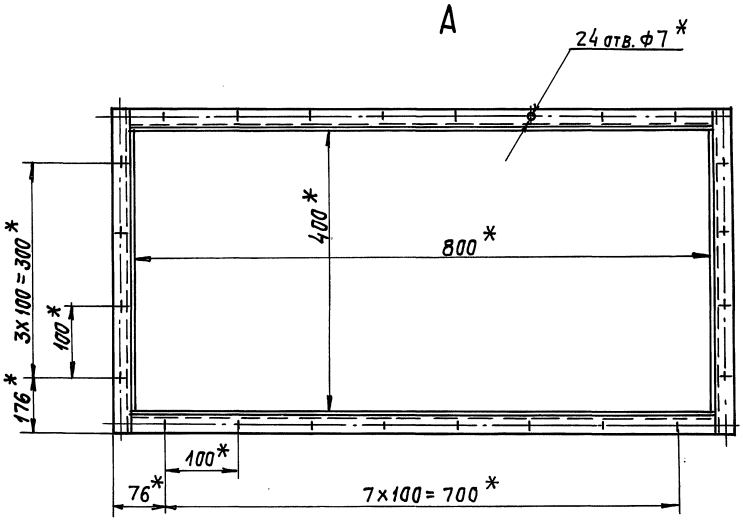

Б

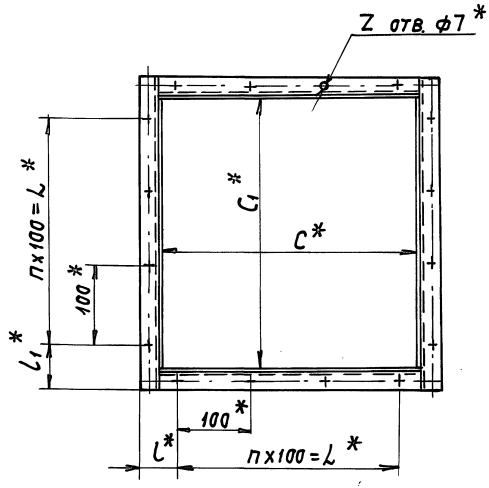

Обозначение	Размеры, мм						n	Z	Масса, кг
	С*	С1*	Н*	L*	l*	l1*			
А1А389.090	355	350	435	300	53,5	51	3	16	2,5
-01	444	441	195	400	48	46,5	4	20	2,7

1.* Размеры для справок.

2. Сварные швы по ГОСТ 5264-80

Изм.	Лист	N докум.	Подп.	Дата	А1А389.090СБ			
Разраб.		Ямпольская			Конфузор	Лит.	Масса	Масшт.
Пров.		Литвак				И	см. табл.	–
Нач. гр.		Литвак				Лист	Листов 1	
Гл. спец.		Грановский				САНТЕХНИИПРОЕКТ		
Н. контр.		Фрадкин						
Утв.		Спивак						

Серия 7.904-1 Выпуск 1

Инв. N подл. | Подп. и дата | Взам. инв. N | Инв. N дубл. | Подп. и дата

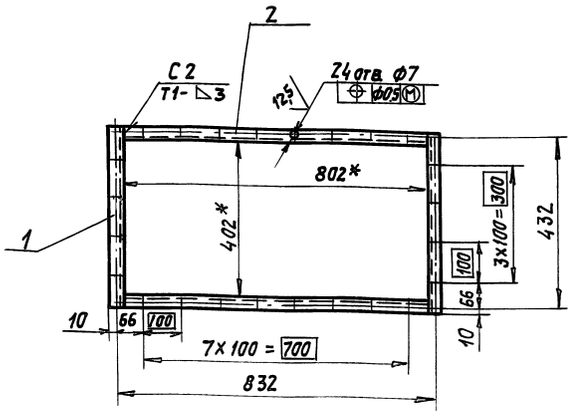

1. * Размеры для справок.
2. $H14; h14; \pm \frac{t_2}{2}$
3. Сварные швы по ГОСТ 5264-80

Изм.	Лист	№ докум.	Подп.	Дата
Разраб.		Рувинская		
Пров.		Литвак		
Нач. гр.		Литвак		
Гл. спец.		Грановский		
Н. контр.		Фрадкин		
Утв.		Сливак		

А1А389.100СБ

Фланец

Лит.	Масса	Масштаб
И	2,8	1:10
Лист	Листов 1	

САНТЕХНИИПРОЕКТ

Формат А4

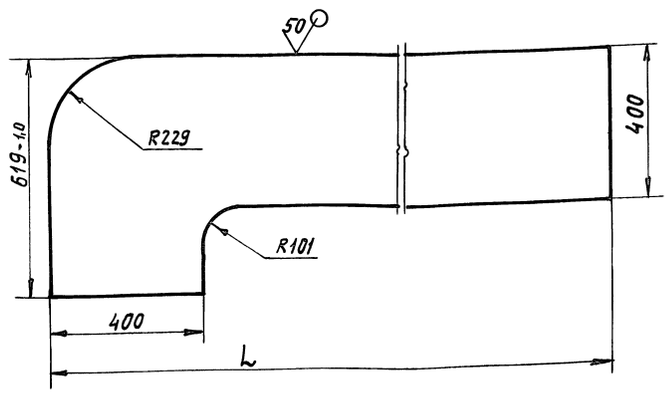

Обозначение	L, мм	Масса, кг
А1А389.142	1924	0,78
—01	2009	0,85

Неуказанные предельные отклонения размеров $H14; h14; \pm \frac{t_2}{2}$

Изм.	Лист	№ докум.	Подп.	Дата
Разраб.		Рувинская		
Пров.		Литвак		
Нач. гр.		Литвак		
Гл. спец.				
Н. контр.		Фрадкин		
Утв.		Сливак		

А1А389.142

Стенка

Лит.	Масса	Масштаб
И	См. табл.	—
Лист	Листов 1	

Лист г/к 1,2 ГОСТ 19903-74 / ОК 360 В ГОСТ 16523-89

САНТЕХНИИПРОЕКТ

Формат А4

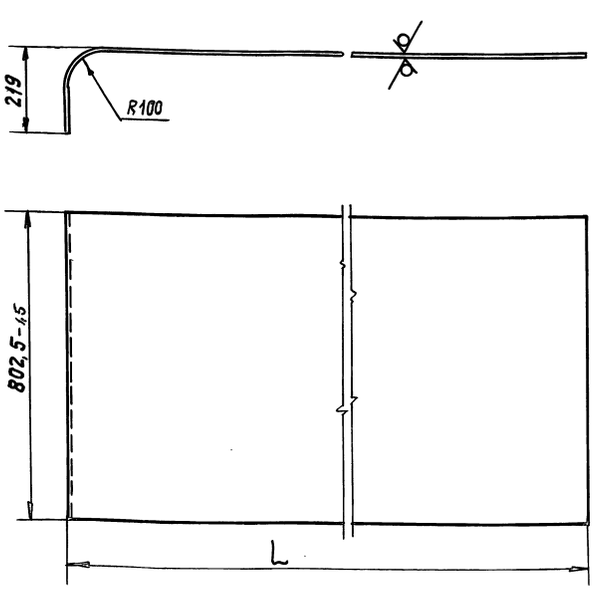

Обозначение	L, мм	Масса, кг
А1А389.141	1524	1,25
—01	1609	1,4

Неуказанные предельные отклонения размеров $H14; h14; \pm \frac{t_2}{2}$.

Изм.	Лист	№ докум.	Подп.	Дата
Разраб.		Рувинская		
Пров.		Литвак		
Нач. гр.		Литвак		
Гл. спец.				
Н. контр.		Фрадкин		
Утв.		Сливак		

А1А389.141

Стенка

Лит.	Масса	Масштаб
И	См. табл.	—
Лист	Листов 1	

Лист г/к 1,2 ГОСТ 19903-74 / ОК 360 В ГОСТ 16523-89

САНТЕХНИИПРОЕКТ

Формат А4

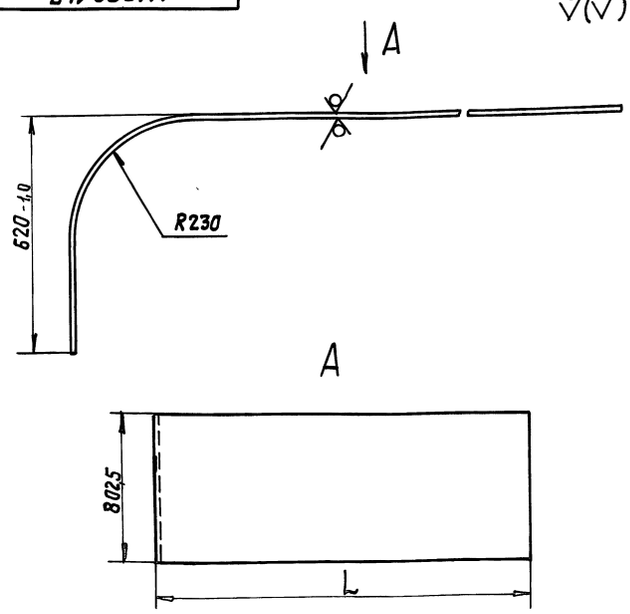

Обозначение	L, мм	Масса, кг
А1А389.143	1925	1,2
—01	2010	1,3

Неуказанные предельные отклонения размеров $H14; h14; \pm \frac{t_2}{2}$

Изм.	Лист	№ докум.	Подп.	Дата
Разраб.		Рувинская		
Пров.		Литвак		
Нач. гр.		Литвак		
Гл. спец.				
Н. контр.		Фрадкин		
Утв.		Сливак		

А1А389.143

Стенка

Лит.	Масса	Масштаб
И	См. табл.	—
Лист	Листов 1	

Лист г/к 1,2 ГОСТ 19903-74 / ОК 360 В ГОСТ 16523-89

САНТЕХНИИПРОЕКТ

Формат А4

Серия 7.904-1 Выпуск №1

Инв. N подл. | Подп. и дата | Взам. инв. N | Инв. N дубл. | Подп. и дата

А1А389.110Б

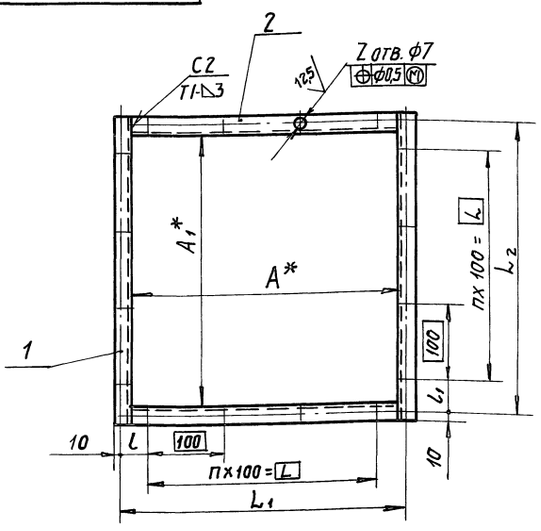

Обозначение	Размеры, мм							m	z	Масса кг
	A	A1	L	L1	L2	l	l1			
А1А389.110	357	352	300	387	382	43,5	41	3	16	1,8
–01	446	443	400	476	473	38	36,5	4	20	2,12

1.* Размеры для справок.
2. $H14;\ h14;\ \pm\frac{t_2}{2}$
3. Сварные швы по ГОСТ 5264-80.

Изм.	Лист	№ докум.	Подп.	Дата	А1А389.110 СБ			
Разраб.		Рувинская			Фланец	Лит.	Масса	Масштаб
Пров.		Литвак				И	см. табл.	—
Нач. гр.		Литвак				Лист	Листов 1	
Гл. спец.		Грановский						
Н. контр.		Фрядкин			САНТЕХНИИПРОЕКТ			
Утв.		Спивак						

Инв. № подл. | Подп. и дата | Взам. инв. № | Инв. № дубл. | Подп. и дата

Формат А4

А1А389.091

Рис. 1

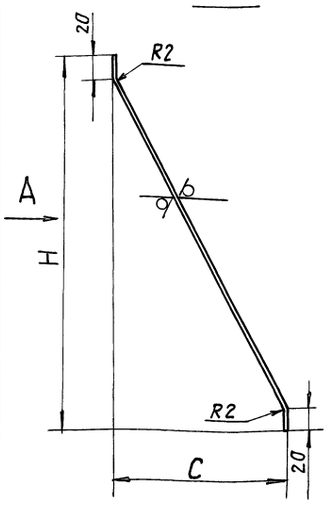

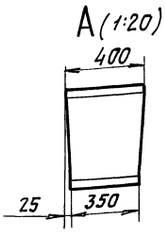

Рис. 2
Остальное – см. рис. 1

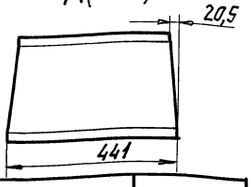

Обозначение	Рис.	Размеры, мм		Масса, кг
		C	H	
А1А389.091	1	223,5	415	0,2
–01	2	179	175	0,13

Неуказанные предельные отклонения размеров $H14;\ h14;\ \pm\frac{t_2}{2}$

Изм.	Лист	№ докум.	Подп.	Дата	А1А389.091			
Разраб.		Рувинская			Стенка	Лит.	Масса	Масштаб
Пров.		Литвак				И	см. табл.	—
Нач. гр.		Литвак				Лист	Листов 1	
Гл. спец.								
Н. контр.		Фрядкин			Лист г/к 1,2 ГОСТ 19903-74 / ОК 360 В ГОСТ 16523-89	САНТЕХНИИПРОЕКТ		
Утв.		Спивак						

Инв. № подл. | Подп. и дата | Взам. инв. № | Инв. № дубл. | Подп. и дата

Формат А4

А1А389.031

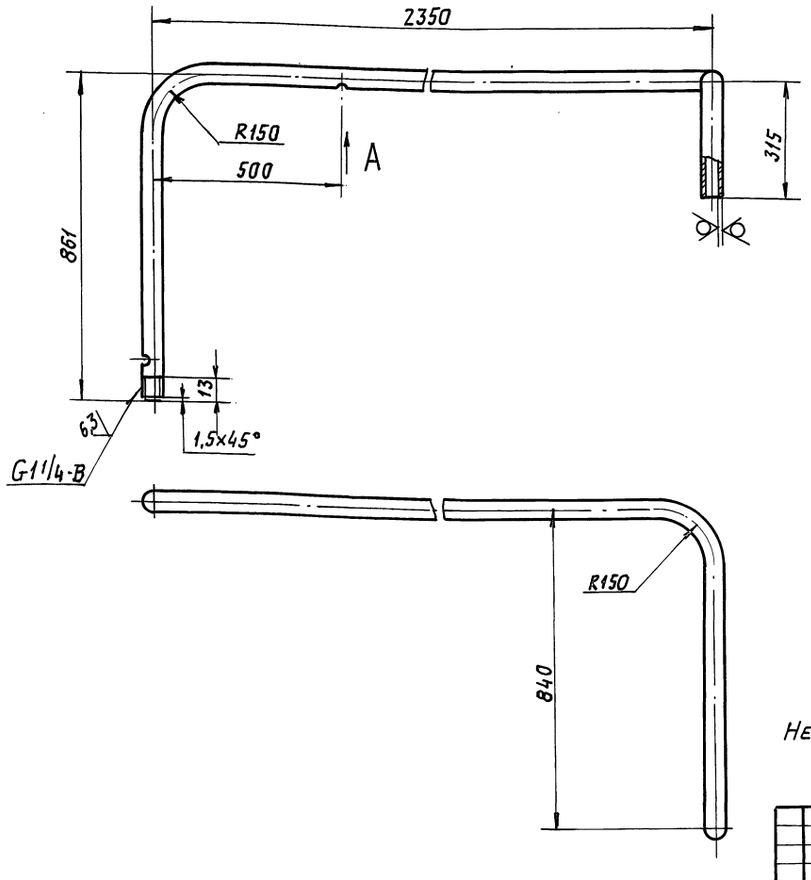

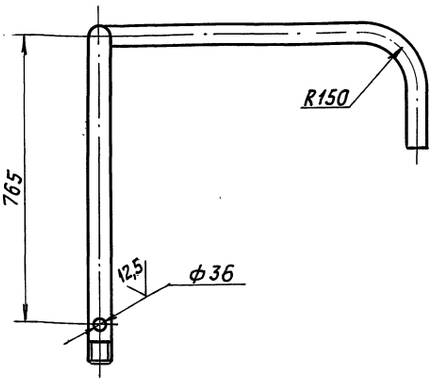

А (1:2)

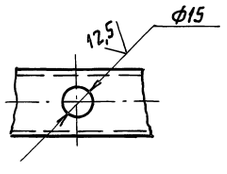

Неуказанные предельные отклонения размеров: $H14;\ h14;\ \pm\frac{t_2}{2}$

Изм.	Лист	№ докум.	Подп.	Дата	А1А389.031			
Разраб.		Ямпольская			Отвод	Лит.	Масса	Масшт.
Пров.		Рувинская				И	36,0	1:10
Нач. гр.		Литвак				Лист	Листов 1	
Гл. спец.								
Н. контр.		Фрядкин			Труба 32×3,2 ГОСТ 3262-75	САНТЕХНИИПРОЕКТ		
Утв.		Спивак						

Серия 7.904-1 Выпуск 1

Инв. № подл. | Подп. и дата | Взам. инв. № | Инв. № дубл. | Подп. и дата

Формат А3

А1А389.001

12,5

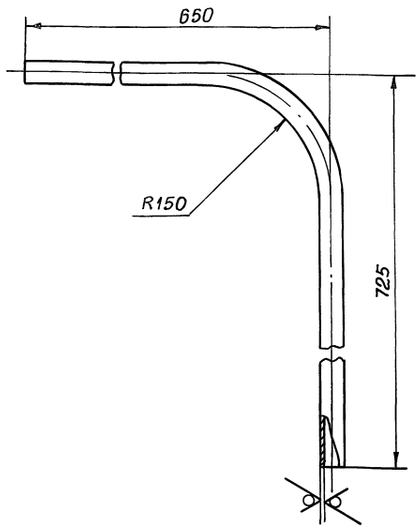

Неуказанные предельные отклонения размеров h14; $\pm \frac{t_2}{2}$

Изм.	Лист	№ докум.	Подп.	Дата	А1А389.001			
Разраб.		Рувинская			Отвод	Лит.	Масса	Масштаб
Пров.		Литвак				И	3,0	1:5
Нач. гр.		Литвак				Лист	Листов 1	
Гл. спец.								
Н. контр.		Фрадкин			Труба 32×3,2 ГОСТ 3262-75	САНТЕХНИИПРОЕКТ		
Утв.		Спивак						

Инв. № подл. | Подп. и дата | Взам. инв. № | Инв. № дубл. | Подп. и дата

Формат А4

А1А389.122

12,5

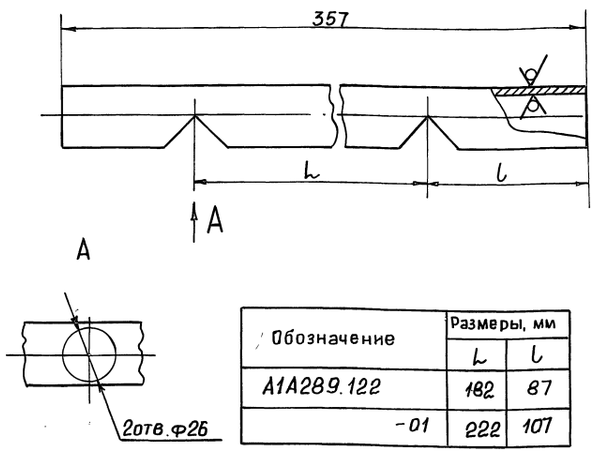

Обозначение	Размеры, мм	
	L	l
А1А289.122	182	87
-01	222	107

Неуказанные предельные отклонения размеров H14; h14; $\pm \frac{t_2}{2}$

Изм.	Лист	№ докум.	Подп.	Дата	А1А389.122			
Разраб.		Рувинская			Трубопровод	Лит.	Масса	Масштаб
Пров.		Литвак				И	0,73	1:2
Нач. гр.		Литвак				Лист	Листов 1	
Гл. спец.								
Н. контр.		Фрадкин			Труба 32×3,2 ГОСТ 3262-75	САНТЕХНИИПРОЕКТ		
Утв.		Спивак						

Инв. № подл. | Подп. и дата | Взам. инв. № | Инв. № дубл. | Подп. и дата

Формат А4

Выпуск 1
Серия 7.904-1

А1А389.120СБ

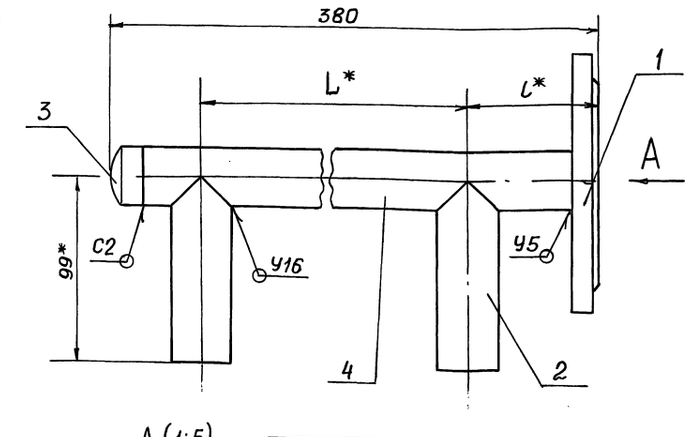

Обозначение	Размеры, мм	
	L*	l*
А1А389.120	182	90
-01	222	110

1. * Размеры для справок
2. H14; h14; $\pm \frac{t_2}{2}$
3. Сварные швы по ГОСТ 16037-80

Изм.	Лист	№ докум.	Подп.	Дата	А1А389.120СБ			
Разраб.		Рувинская			Коллектор	Лит.	Масса	Масштаб
Пров.		Литвак				И	2,8	—
Нач. гр.		Литвак				Лист	Листов 1	
Гл. спец.		Грановский						
Н. контр.		Фрадкин				САНТЕХНИИПРОЕКТ		
Утв.		Спивак						

Инв. № подл. | Подп. и дата | Взам. инв. № | Инв. № дубл. | Подп. и дата

Формат А4

А1А389.121

12,5

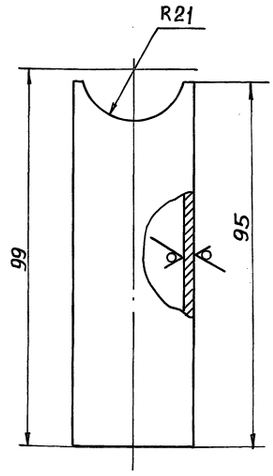

Неуказанные предельные отклонения размеров H14; h14

Изм.	Лист	№ докум.	Подп.	Дата	А1А389.121			
Разраб.		Рувинская			Патрубок	Лит.	Масса	Масштаб
Пров.		Литвак				И	0,2	1:1
Нач. гр.		Литвак				Лист	Листов 1	
Гл. спец.								
Н. контр.		Фрадкин			Труба 32×3,2 ГОСТ 3262-75	САНТЕХНИИПРОЕКТ		
Утв.		Спивак						

Инв. № подл. | Подп. и дата | Взам. инв. № | Инв. № дубл. | Подп. и дата

А1А389.130СБ

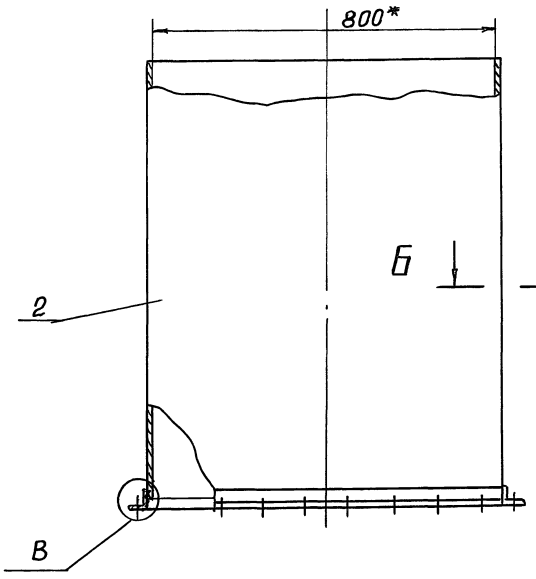

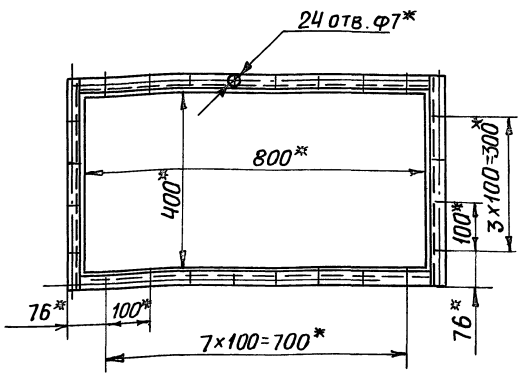

А

1.* Размеры для справок

2. Сварные швы по ГОСТ 5264-80

В (1:1)

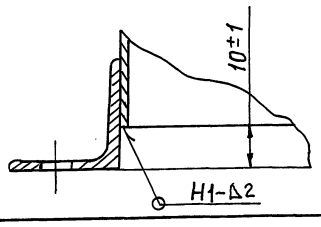

Б - Б (2:1)

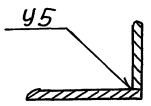

Изм	Лист	№ докум.	Подп.	Дата
Разраб.		Рувинский		
Пров.		Литвак		
Нач. гр.		Литвак		
Гл. спец.		Грановский		
Н. контр.		Фрадкин		
Утв.		Спивак		

А1А389.130СБ

Воздуховод

Лит.	Масса	Масштаб
И	4,0	1:10

Лист | Листов 1

САНТЕХНИИПРОЕКТ

Формат А3

Инв. № подл. | Подп. и дата | Взам. инв. № | Инв. № дубл. | Подп. и дата

А1А389.140СБ

Выпуск 1

Серия 7.904-1

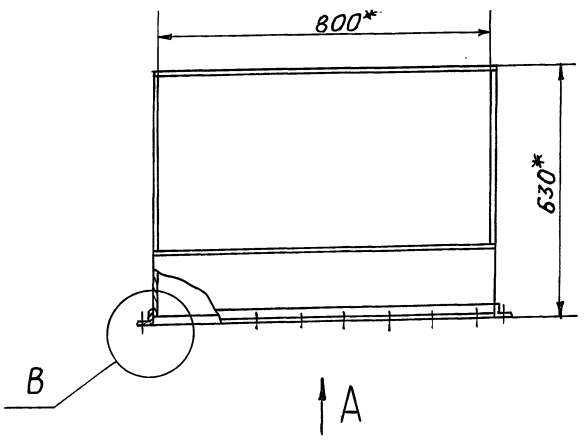

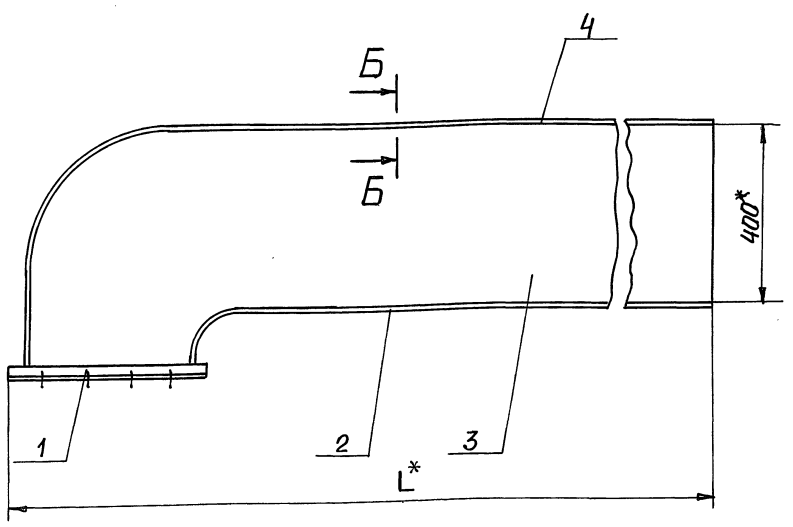

А

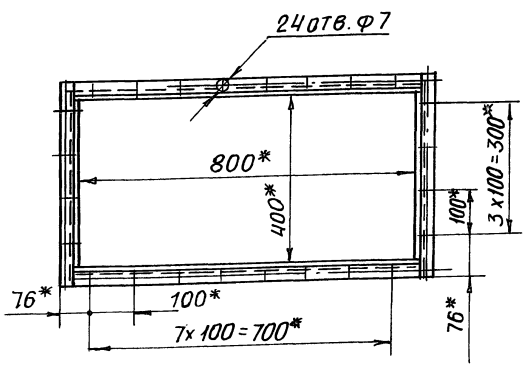

В (1:1)

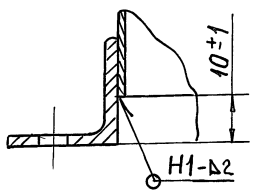

Б-Б (2:1)

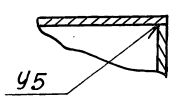

Обозначение	L,* мм	Масса, кг
А1А389.140	1950	6,8
-01	2035	7,2

1.* Размеры для справок;

2. Сварные швы по ГОСТ 5264-80

Изм	Лист	№ докум.	Подп.	Дата
Разраб.		Рувинская		
Пров.		Литвак		
Нач. гр.		Литвак		
Гл. спец.		Грановский		
Н. контр.		Фрадкин		
Утв.		Спивак		

А1А389.140СБ

Воздуховод

Лит.	Масса	Масштаб
И	См. табл.	—

Лист | Листов 1

САНТЕХНИИПРОЕКТ

Инв. № подл. | Подп. и дата | Взам. инв. № | Инв. № дубл. | Подп. и дата

Формат	Зона	Поз.	Обозначение	Наименование	Кол.	Примечание
				Документация		
А3			А1А389.120СБ	Сборочный чертеж		
				Детали		
А4		1	А1А389.032	Фланец	1	
А4		2	А1А389.121	Патрубок	2	
				Стандартные изделия		
		3		Заглушка 32х3		
				ГОСТ 17379-83	1	
		–		Фланец 1-32-10		
				ГОСТ 12821-80		
				(Заготовка для А1А389.032)		
			Переменные данные	для исполнений:		
				А1А389.120		
				Детали		
А4		4	А1А389.122	Трубопровод	1	
				А1А389.120-01		
				Детали		
А4		4	А1А389.122-01	Трубопровод	1	

Инв.№подл. | Подп. и дата | Взам.инв.№ | Инв.№дубл. | Подп. и дата

Изм.	Лист	№ докум.	Подп.	Дата
Разраб.		Рубинская		
Пров.		Литвак		
Нач.гр.		Литвак		
Н.контр.		Фрадкин		
Утв.		Спивак		

А1А389.120

Коллектор

Лит.	Лист	Листов
И		1

САНТЕХНИИПРОЕКТ

Копировал: Крапивина Формат: А4

Формат	Зона	Поз.	Обозначение	Наименование	Кол.	Примечание
				Документация		
А3			А1А389.130СБ	Сборочный чертеж		
				Сборочные единицы		
А4		1	А1А389.100	Фланец	1	
				Детали		
Б4		2	А1А389.131	Стенка		
				Лист 1,2 ГОСТ 19903-74 / К ОК360В ГОСТ 16523-89		
				802-2,3х1020-2,6	2	0,8 кг
Б4		3	А1А389.132	Стенка		
				Лист 1,2 ГОСТ 19903-74 / К ОК360В ГОСТ 16523-89		
				400-1,4х1020-2,6	2	0,4 кг

Инв.№подл. | Подп. и дата | Взам.инв.№ | Инв.№дубл. | Подп. и дата

Изм.	Лист	№ докум.	Подп.	Дата
Разраб.		Рубинская		
Пров.		Литвак		
Нач.гр.		Литвак		
Н.контр.		Фрадкин		
Утв.		Спивак		

А1А389.130

Воздуховод

Лит.	Лист	Листов
И		1

САНТЕХНИИПРОЕКТ

Копировал: Крапивина Формат: А4

Выпуск 1
Серия 7.904-1

Формат	Зона	Поз.	Обозначение	Наименование	Кол.	Примечание
				Документация		
А3			А1А389.140СБ	Сборочный чертеж		
				Сборочные единицы		
А4		1	А1А389.100	Фланец	1	
			Переменные данные	для исполнений:		
				А1А389.140		
				Детали		
А4		2	А1А389.141	Стенка	1	
А4		3	А1А389.142	Стенка	2	
А4		4	А1А389.143	Стенка	1	
				А1А389.140-01		
				Детали		
А4		2	А1А389.141-01	Стенка	1	
А4		3	А1А389.142-01	Стенка	2	
А4		4	А1А389.143-01	Стенка	1	

Инв.№подл. | Подп. и дата | Взам.инв.№ | Инв.№дубл. | Подп. и дата

Изм.	Лист	№ докум.	Подп.	Дата
Разраб.		Рубинская		
Пров.		Литвак		
Нач.гр.		Литвак		
Н.контр.		Фрадкин		
Утв.		Спивак		

А1А389.140

Воздуховод

Лит.	Лист	Листов
И		1

САНТЕХНИИПРОЕКТ

Копировал: Крапивина Формат: А4

Формат	Зона	Поз.	Обозначение	Наименование	Кол.	Примечание
				Документация		
А2			А1А390.000СБ	Сборочный чертеж		
А4			А1А389.000ТТ	Технические требования		
				Сборочные единицы		
А4		1	А1А389.010	Коллектор	2	
А4		2	А1А389.030	Трубопровод	1	
А4		3	А1А389.040	Трубопровод	1	
А4		4	А1А389.050	Фланец	2	
А4		5	А1А389.060	Опора	2	
А4		6	А1А389.070	Патрубок	1	
А4		7	А1А389.080	Коллектор	2	
А4		8	А1А390.010	Отвод	1	
А4		9	7.904-1.2-01	Блок-бокс Б1-6-300.1...		
				Б1-6-300.8-03	1	Выпуск 2
А4		10	А14М036.000	Установка утепленного клапана	1	5.904-12 в.1-34
А4		11	ОРК2.00.000	Обвязка регулирующего		
				клапана УР 15/32	1	5.903-1
А4		12	Ду1,3х0,5	Дверь герметическая	1	4.904-4
				утепленная		
А4		13	Щ2.1	Щит регулирования	1	904-02335-87
А4		14	ЩУП3-005	Щит управления	1	904-02 1985

Инв.№подл. | Подп. и дата | Взам.инв.№ | Инв.№дубл. | Подп. и дата

Изм.	Лист	№ докум.	Подп.	Дата
Разраб.		Рубинская		
Пров.		Литвак		
Нач.гр.		Литвак		
Н.контр.		Фрадкин		
Утв.		Спивак		

А1А390.000

Блок-бокс камеры 2ПК10

Лит.	Лист	Листов
И	1	14

САНТЕХНИИПРОЕКТ

Копировал: Крапивина Формат: А4

Формат	Зона	Поз.	Обозначение	Наименование	Кол.	Примечание
				Детали		
А4		17	А1А389.002	Уголок	2	
		18	-01	Уголок	2	
А4		19	А1А389.003	Кронштейн	1	
А4		20	А1А389.004	Пробка	1	
А4		21	А1А389.005	Бобышка	1	
А4		22	А1А389.006	Прокладка	1	
А4		23	А1А390.001	Отвод	1	
				Стандартные изделия		
				Болты ГОСТ7798-70		
		28		М8-6g×50.36	30	
		29		М12-6g×50.36	4	
		30		М16-6g×70.36	8	
				Гайки ГОСТ5915-70		
		31		М8-6Н.4	30	
		32		М12-6Н.4	4	
		33		М16-6Н.4	8	
		34		Муфта короткая 20 ГОСТ8954-75	8	
		35		Муфта короткая 32 ГОСТ8954-75	3	
		36		Контргайка 20 ГОСТ8961-75	8	
		37		Контргайка 32 ГОСТ8961-75	3	
		38		Сгон 32 ГОСТ8969-75	3	
		39		Вентиль запорный муфтовый 15кч18п1; Ду32; ТУ26-07-1129-87	3	

Инв.№ подл. | Подп. и дата | Взам.инв.№ | Инв.№ дубл. | Подп. и дата

Изм. Лист № докум. Подп. Дата

А1А390.000 Лист 2

Копировал: Крапчина Формат: А4

Формат	Зона	Поз.	Обозначение	Наименование	Кол.	Примечание
		40		Опора подвижная опп 2-38 ГОСТ14911-82	4	
				Материалы		
		43		Пластина 2Н-Т-ТМКЩ-М3 ГОСТ 7338-90	3,0	кг
				Прочие изделия		
		44		Конвектор отопительный стальной без кожуха типа „Аккорд" ТУ21-26-036-85	2	
		45		Установка бобышки 5.ЗКЧ-87	1	
		46		Установка бобышки 93КЧ-1-87	1	
		47		Установка бобышки ЗКЧ-46-87	1	
			Переменные данные	для исполнений: А1А390.000		
				Сборочные единицы		
А4		52	А1А180.000	Секция соединительная	1	5.904-12 В.1-1
А4		53	А1А188.000	Секция калориферная	1	5.904-12 В.1-15
А4		54	А1А224.000	Секция приемная	1	5.904-12 В.1-28

Инв.№ подл. | Подп. и дата | Взам.инв.№ | Инв.№ дубл. | Подп. и дата

Изм. Лист № докум. Подп. Дата

А1А390.000 Лист 3

Копировал: Крапчина Формат: А4

Серия 7.904-1 Выпуск 1

Формат	Зона	Поз.	Обозначение	Наименование	Кол.	Примечание
А4		55	А1А389.090	Конфузор	1	
А4		56	А1А389.120	Коллектор	2	
А4		57	А1А389.130	Воздуховод	1	
				Стандартные изделия		
		71		Болт М6-6g×30.36 ГОСТ7798-70	32	
		72		Гайка М6-6Н.4 ГОСТ5915-70	32	
				А1А390.000-01		
				Сборочные единицы		
А4		52	А1А180.000	Секция соединительная	1	5.904-12 В.1-1
А4		53	А1А188.000-01	Секция калориферная	1	5.904-12 В.1-15
А4		54	А1А224.000	Секция приемная	1	5.904-12 В.1-28
А4		55	А1А389.090	Конфузор	1	
А4		56	А1А389.120-01	Коллектор	2	
А4		57	А1А389.130	Воздуховод	1	
				Стандартные изделия		
		71		Болт М6-6g×30.36 ГОСТ7798-70	32	
		72		Гайка М6-6Н.4 ГОСТ5915-70	32	

Инв.№ подл. | Подп. и дата | Взам.инв.№ | Инв.№ дубл. | Подп. и дата

Изм. Лист № докум. Подп. Дата

А1А390.000 Лист 4

Копировал: Крапчина Формат А4

Формат	Зона	Поз.	Обозначение	Наименование	Кол.	Примечание
				А1А390.000-02		
				Сборочные единицы		
А4		52	А1А180.000-01	Секция соединительная	1	5.904-12 В.1-1
А4		53	А1А188.000	Секция калориферная	1	5.904-12 В.1-15
А4		54	А1А224.000	Секция приемная	1	5.904-12 В.1-28
А4		55	А1А389.090-01	Конфузор	1	
А4		56	А1А389.120	Коллектор	2	
А4		57	А1А389.130	Воздуховод	1	
				Стандартные изделия		
		71		Болт М6-6g×30.36 ГОСТ7798-70	36	
		72		Гайка М6-6Н.4 ГОСТ5915-70	36	
				А1А390.000-03		
				Сборочные единицы		
А4		52	А1А180.000-01	Секция соединительная	1	5.904-12 В.1-1
А4		53	А1А188.000-01	Секция калориферная	1	5.904-12 В.1-15
А4		54	А1А224.000	Секция приемная	1	5.904-12 В.1-28
А4		55	А1А389.090-01	Конфузор	1	
А4		56	А1А389.120-01	Коллектор	2	
А4		57	А1А389.130	Воздуховод	1	

Инв.№ подл. | Подп. и дата | Взам.инв.№ | Инв.№ дубл. | Подп. и дата

Изм. Лист № докум. Подп. Дата

А1А390.000 Лист 5

 Копировал: Крапчина Формат А4

Формат	Зона	Поз.	Обозначение	Наименование	Кол.	Примечание
				Стандартные изделия		
		71		Болт М6-6g×30.36		
				ГОСТ 7798-70	36	
		72		Гайка М6-6Н.4		
				ГОСТ 5915-70	36	
				А1А390.000-04		
				Сборочные единицы		
А4		52	А1А180.000	Секция соединительная	1	5.904-12 В.1-1
А4		53	А1А188.000	Секция калориферная	1	5.904-12 В1-15
А4		54	А1А224.000	Секция приемная	1	5.904-12 В1-28
А4		55	А1А389.090	Конфузор	1	
А4		56	А1А389.120	Коллектор	2	
А4		58	А1А389.140	Воздуховод	1	
А4		59	2Х-056	Хомут в сборе	1	5.904-1
				Детали		
А4		65	2ТЯ-03	Тяга	1	5.904-1
А4		66	1П-01	Подкладка	1	То же
				Стандартные изделия		
		71		Болт М6-6g×30.36		
				ГОСТ 7798-70	32	
		72		Гайка М6-6Н.4		
				ГОСТ 5915-70	32	

Инв.№подл. | Подп. и дата | Взам.инв.№ | Инв.№дубл. | Подп. и дата

Изм. Лист N докум. Подп. Дата

А1А390.000

Лист 6

Формат А4

Формат	Зона	Поз.	Обозначение	Наименование	Кол.	Примечание
				А1А390.000-05		
				Сборочные единицы		
А4		52	А1А180.000	Секция соединительная	1	5.904-12 В.1-1
А4		53	А1А188.000-01	Секция калориферная	1	5.904-12 В.1-15
А4		54	А1А224.000	Секция приемная	1	5.904-2 В.1-28
А4		55	А1А389.090	Конфузор	1	
А4		56	А1А389.120	Коллектор	2	
А4		58	А1А389.140	Воздуховод	1	
А4		59	2Х-056	Хомут в сборе	1	5.904-1
				Детали		
А4		65	2ТЯ-03	Тяга	1	5.904-1
А4		66	1П-01	Подкладка	1	То же
				Стандартные изделия		
		71		Болт М6-6g×30.36		
				ГОСТ 7798-70	32	
		72		Гайка М6-6Н.4 ГОСТ 5915-70	32	
				А1А390.000-06		
				Сборочные единицы		
А4		52	А1А180.000-01	Секция соединительная	1	
А4		53	А1А188.000	Секция калориферная	1	
А4		54	А1А224.000	Секция приемная	1	
А4		55	А1А389.090-01	Конфузор	1	

Инв.№подл. | Подп. и дата | Взам.инв.№ | Инв.№дубл. | Подп. и дата

Изм. Лист N докум. Подп. Дата

А1А390.000

Лист 7

Формат А4

Выпуск 1

Серия 7.904-1

Формат	Зона	Поз.	Обозначение	Наименование	Кол.	Примечание
А4		56	А1А389.120	Коллектор	2	
А4		58	А1А389.140	Воздуховод	1	
А4		59	2Х-056	Хомут в сборе	1	5.904-1
				Детали		
А4		65	2ТЯ-03	Тяга	1	5.904-1
А4		66	1П-01	Подкладка	1	То же
				Стандартные изделия		
		71		Болт М6-6g×30.36		
				ГОСТ 7798-70	36	
		72		Гайка М6-6Н.4		
				ГОСТ 5915-70	36	
				А1А390.000-07		
				Сборочные единицы		
А4		52	А1А180.000-01	Секция соединительная	1	5.904-12 В1-1
А4		53	А1А188.000-01	Секция калориферная	1	5.904-12 В1-15
А4		54	А1А224.000	Секция приемная	1	5.904-12 В1-28
А4		55	А1А389.090-01	Конфузор	1	
А4		56	А1А389.120-01	Коллектор	2	
А4		58	А1А389.140	Воздуховод	1	
А4		59	2Х-056	Хомут в сборе	1	5.904-1

Инв.№подл. | Подп. и дата | Взам.инв.№ | Инв.№дубл. | Подп. и дата

Изм. Лист N докум. Подп. Дата

А1А390.000

Лист 8

Формат	Зона	Поз.	Обозначение	Наименование	Кол.	Примечание
				Детали		
А4		58	2ТЯ-03	Тяга	1	5.904-1
А4		59	1П-01	Подкладка	1	То же
				Стандартные изделия		
		71		Болт М6-6g×30.36		
				ГОСТ 7798-70	36	
		72		Гайка М6-6Н.4 ГОСТ 5915-70	36	
				А1А390.000-08		
				Сборочные единицы		
А4		52	А1А180.000	Секция соединительная	1	5.904-12 В.1-1
А4		53	А1А188.000	Секция калориферная	1	5.904-12 В1-15
А4		54	А1А223.000	Секция приемная	1	5.904-12 В1-28
А4		55	А1А389.090	Конфузор	1	
А4		56	А1А389.120	Коллектор	2	
А4		57	А1А389.130	Воздуховод	1	
				Стандартные изделия		
		71		Болт М6-6g×30.36		
				ГОСТ 7798-70	32	
		72		Гайка М6-6Н.4 ГОСТ 5915-70	32	
				А1А390.000-09		
				Сборочные единицы		
А4		51		Контейнер	1	

Инв.№подл. | Подп. и дата | Взам.инв.№ | Инв.№дубл. | Подп. и дата

Изм. Лист N докум. Подп. Дата

А1А390.000

Лист 9

Копировал Формат А4

Формат	Зона	Поз.	Обозначение	Наименование	Кол.	Примечание
				А1А390.000-11		
				Сборочные единицы		
А4		52	А1А180.000-01	Секция соединительная	1	
А4		53	А1А188.000-01	Секция калориферна	1	
А4		54	А1А223.000	Секция приемная	1	
А4		55	А1А389.090-01	Конфузор	1	
А4		56	А1А389.120-01	Коллектор	2	
А4		57	А1А389.130	Воздуховод	1	
				Стандартные изделия		
		71		Болт М6-6g×30.36		
				ГОСТ 7798-70	36	
		72		Гайка М6-6Н.4		
				ГОСТ 5915-70	36	
				А1А390.000-12		
				Сборочные единицы		
А4		52	А1А180.000	Секция соединительная	1	5.904-12 В.1-1
А4		53	А1А188.000	Секция калориферная	1	5.904-12 В.1-15
А4		54	А1А223.000	Секция приемная	1	5.904-12 В1-28
А4		55	А1А389.090	Конфузор	1	
А4		56	А1А389.120	Коллектор	2	
А4		58	А1А389.140	Воздуховод	1	
А4		59	2Х-056	Хомут в сборе	1	Серия 5.904-1

Инв.№ подл. | Подп. и дата | Взам.инв.№ | Инв.№ дубл. | Подп. и дата

Изм. Лист N докум. Подп. Дата

А1А390.000

Лист 11

Формат А4

Формат	Зона	Поз.	Обозначение	Наименование	Кол.	Примечание
				А1А390.000-10		
				Сборочные единицы		
А4		52	А1А180.000-01	Секция соединительная	1	5.904-12 В.1-1
А4		53	А1А188.000	Секция калориферная	1	5.904-12 В.1-15
А4		54	А1А223.000	Секция приемная	1	5.904-12 В1-28
А4		55	А1А389.090-01	Конфузор	1	
А4		56	А1А389.120	Коллектор	2	
А4		57	А1А389.130	Воздуховод	1	
				Стандартные изделия		
		71		Болт М6-6g×30.36		
				ГОСТ 7798-70	36	
		72		Гайка М6-6Н.4		
				ГОСТ 5915-70	36	

Инв.№ подл. | Подп. и дата | Взам.инв.№ | Инв.№ дубл. | Подп. и дата

Изм. Лист N докум. Подп. Дата

А1А390.000

Лист 10

Формат А4

Серия 7.904-1 Выпуск 1

Формат	Зона	Поз.	Обозначение	Наименование	Кол.	Примечание
				А1А390.000-14		
				Сборочные единицы		
А4		52	А1А180.000-01	Секция соединительная	1	5.904-12 В.1-1
А4		53	А1А188.000	Секция калориферная	1	5.904-12 В.1-15
А4		54	А1А223.000	Секция приемная	1	5.904-12 В1-28
А4		55	А1А389.090-01	Конфузор	1	
А4		56	А1А389.120-01	Коллектор	2	
А4		58	А1А389.140	Воздуховод	1	
А4		59	2Х-056	Хомут в сборе	1	5.904-1
				Детали		
А4		65	2ТЯ-03	Тяга	1	5.904-1
А4		66	1П-01	Подкладка	1	То же
				Стандартные изделия		
		71		Болт М6-6g×30.36		
				ГОСТ 7798-70	36	
		72		Гайка М6-6Н.4		
				ГОСТ 5915-70	36	
				А1А390.000-15		
				Сборочные единицы		
А4		52	А1А180.000-01	Секция соединительная	1	5.904-12 В.1-1
А4		53	А1А188.000-01	Секция калориферная	1	5.904-12 В1-15

Инв.№ подл. | Подп. и дата | Взам.инв.№ | Инв.№ дубл. | Подп. и дата

Изм. Лист N докум. Подп. Дата

А1А390.000

Лист 13

Копировал Чернова А4 4-83 Формат А4

Формат	Зона	Поз.	Обозначение	Наименование	Кол.	Примечание
				Детали		
А4		65	2ТЯ-03	Тяга	1	5.904-1
А4		66	1П-01	Подкладка	1	То же
				Стандартные изделия		
		71		Болт М6-6g×30.36		
				ГОСТ 7798-70	32	
		72		Гайка М6-6Н.4 ГОСТ 5915-70	32	
				А1А390.000-13		
				Сборочные единицы		
А4		52	А1А180.000	Секция соединительная	1	5.904-12 В.1-1
А4		53	А1А188.000-01	Секция калориферная	1	5.904-12 В1-15
А4		54	А1А223.000	Секция приемная	1	5.904-12 В.1-28
А4		55	А1А389.090	Конфузор	1	
А4		56	А1А389.120-01	Коллектор	2	
А4		58	А1А389.140	Воздуховод	1	
А4		59	2Х-056	Хомут в сборе	1	5.904-1
				Детали		
		65	1ТЯ-03	Тяга	1	5.904-1
		66	1П-01	Подкладка	1	То же
				Стандартные изделия		
		71		Болт М6-6g×30.36 ГОСТ 7798-70	32	
		72		Гайка М6-6Н.4 ГОСТ 5915-70	32	

Инв.№ подл. | Подп. и дата | Взам.инв.№ | Инв.№ дубл. | Подп. и дата

Изм. Лист N докум. Подп. Дата

А1А390.000

Лист 12

Формат А4

Формат	Зона	Поз.	Обозначение	Наименование	Кол.	Примечание
А4		54	А1А223.000	Секция приемная	1	5.904-12 в1-28
А4		55	А1А389.090-01	Конфузор	1	
А4		56	А1А389.120-01	Коллектор	2	
А4		58	А1А389.140	Воздуховод	1	
А4		59	2Х-056	Хомут в сборе	1	
				Детали		
А4		65	2Т9-03	Тяга	1	5.904-1
А4		66	1П-01	Подкладка	1	То же
				Стандартные изделия		
		71		Болт М6-6g×30.36 ГОСТ 7798-70	36	
		72		Гайка М6-6Н.4 ГОСТ 5915-70	36	

Изм. Лист № докум. Подп. Дата — А1А390.000 — Лист 14

Формат А4

Формат	Зона	Поз.	Обозначение	Наименование	Кол.	Примечание
				Документация		
А3			А1А390.010СБ	Сборочный чертеж		
				Детали		
А4		1	А1А389.021	Патрубок	1	
А4		2	А1А390.011	Отвод	1	

Изм. Лист № докум. Подп. Дата — А1А390.010

Разраб. Рувинская; Пров. Литвак; Нач.гр. Литвак; Н.контр Фрадкин; Утв. Спивак

Отвод — Лит. И; Лист; Листов 1 — САНТЕХНИИПРОЕКТ

Формат А4

Подп. и дата | Инв. № дубл. | Взам. инв. № | Подп. и дата | Инв. № подл.

А1А390.010СБ

Серия 7.904-1 Выпуск 1

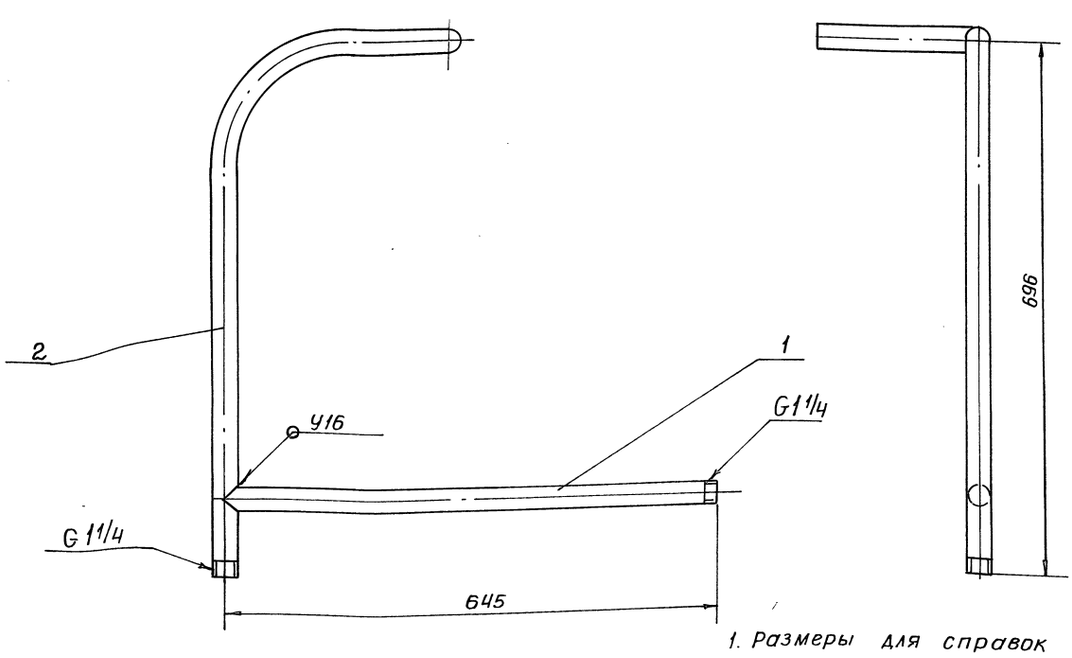

1. Размеры для справок
2. Сварные швы по ГОСТ 16037-80

А1А390.010СБ

Изм.	Лист	№ докум.	Подп.	Дата
Разраб		Рувинская		
Пров.		Литвак		
Нач. гр.		Литвак		
Гл. спец		Грановский		
Н. контр		Фрадкин		
Утв.		Спивак		

Отвод — Лит. И; Масса 6,0; Масштаб 1:5; Лист; Листов 1 — САНТЕХНИИПРОЕКТ

Рис. 1

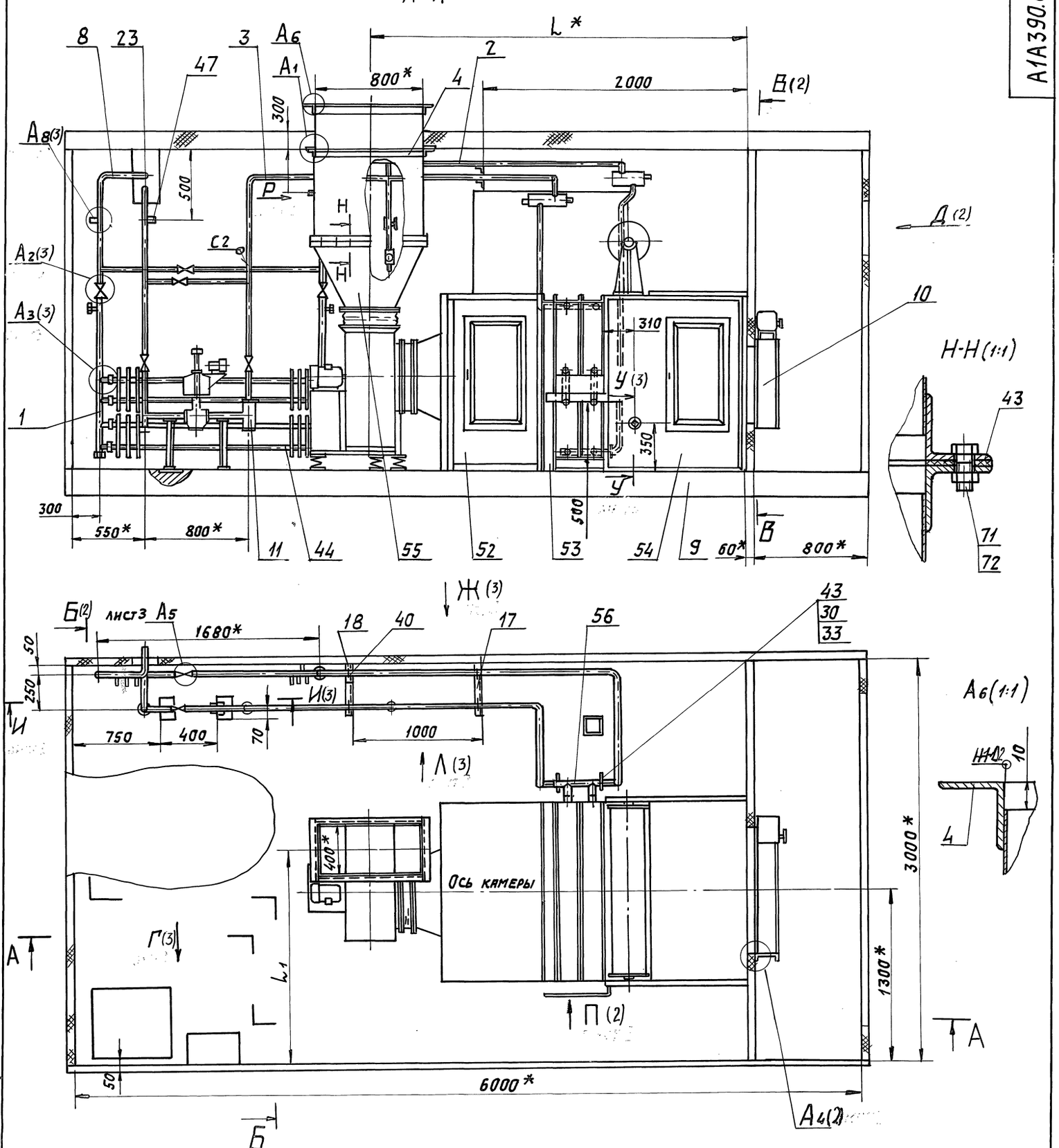

1. * Размеры для справок.
2. H14; h14; $\pm \frac{t_2}{2}$.
3. Сварные швы С2 и УВ по ГОСТ 16037-80; швы Т1; Т3 и Н1 по ГОСТ 5264-80.
4. Таблицу исполнений смотри лист 2

					А1А 390.000 СБ	
Изм.	Лист	№ докум.	Подп.	Дата		
Разраб.		Рувинская			Блок-бокс камеры 2ЛК10	Лит. И; Масса: см. табл.; Масшт.: –
Пров.		Литвак				Лист 1; Листов 4
Нач. гр.		Литвак				
Гл. спец.		Грановский				САНТЕХНИИПРОЕКТ
Н. контр.		Фрадкин				
Утв.		Спивак				

Выпуск 1

Серия 7.904-1

Инв. № подл. | Подп. и дата | Взам. инв. № | Инв. № дубл. | Подп. и дата

Рис.1

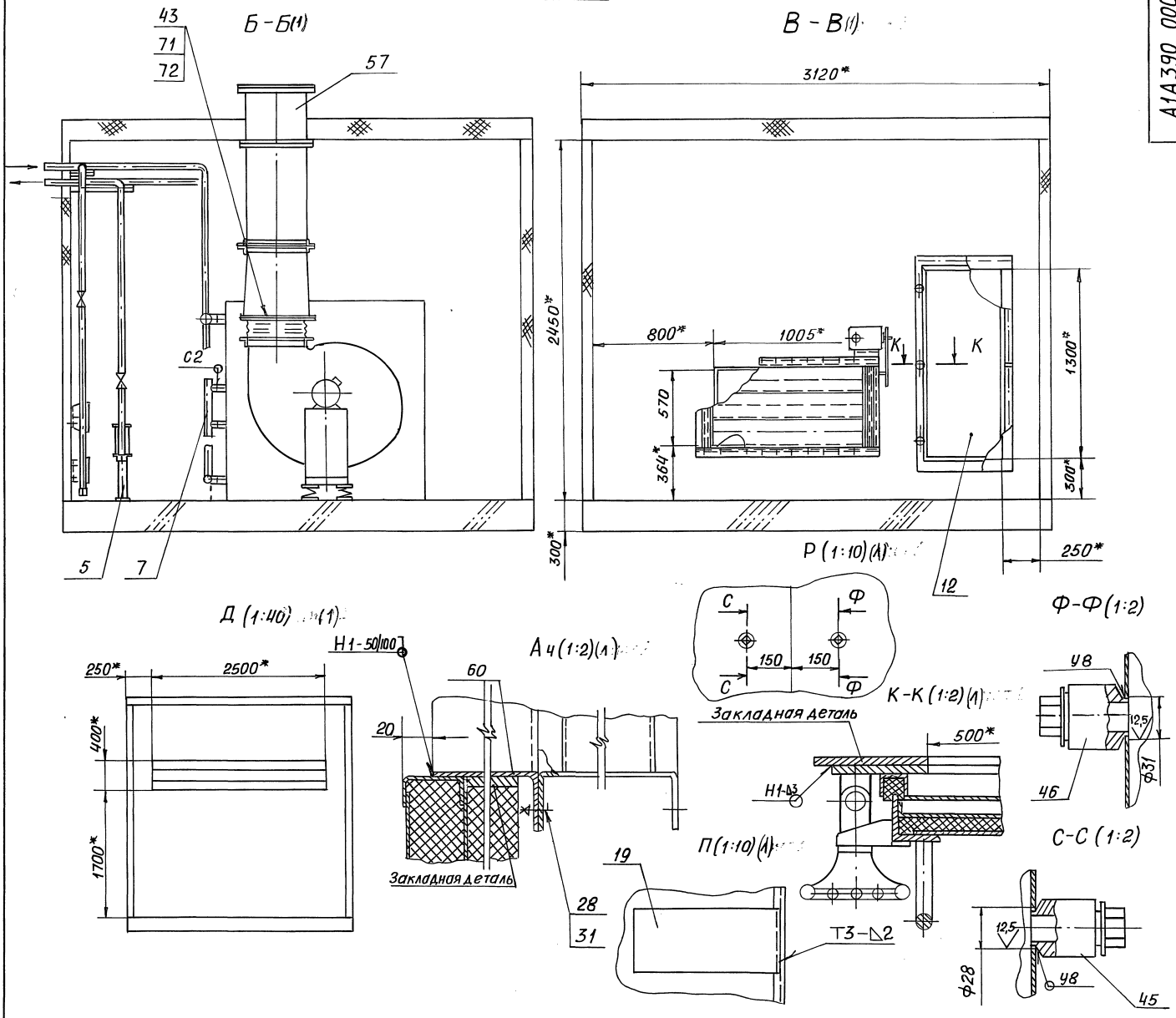

Обозначение	Рис.	Шифр	Тип вентилятора	Тип калорифера	Размеры, мм		Масса, кг
					L*	L_1*	
А1А390.000	1	ББПК10-Iб-1	В.Ц4-75-5	КВС10-Б-II или КСк3-10	2860	1625	2572
-01		ББПК10-Iб-2		КВБ10-Б-II или КСк4-10	2940		2701
-02		ББПК10-Iб-3	ВЦ4-75-6,3	КВС10-Б-II или КСк3-10	2985	1709	2724
-03		ББПК10-Iб-4		КВБ10-Б-II или КСк4-10	2985		2785
-04	2	ББПК10-Iб-5	В.Ц4-75-5	КВС10-Б-II или КСк3-10	2860	1625	2576
-0,5		ББПК10-Iб-6		КВБ10-Б-II или КСк4-10	2940		2707
-06		ББПК10-Iб-7	В.Ц4-75-6,3	КВС10-Б-II или КСк3-10	2985	1709	2727
-07		ББПК10-Iб-8		КВБ10-Б-II или КСк4-10	2985		2857
-08	3	ББПК10-IIб-1	В.Ц4-75-5	КВС10-Б-II или КСк3-10	2860	1625	2504
-09		ББПК10-IIб-2		КВБ10-Б-II или КСк4-10	2940		2634
-10		ББПК10-IIб-3	В.Ц4-75-6,3	КВС10-Б-II или КСк3-10	2985	1709	2724
-11		ББПК10-IIб-4		КВБ10-Б-II или КСк4-10	2985		2785
-12	4	ББПК10-IIб-5	В.Ц4-75-5	КВС10-Б-II или КСк3-10	2860	1625	2570
-13		ББПК10-IIб-6		КВБ10-Б-II или КСк4-10	2940		2638
-14		ББПК10-IIб-7	В.Ц4-75-6,3	КВС10-Б-II или КСк3-10	2985	1709	2659
-15		ББПК10-IIб-8		КВБ10-Б-II или КСк4-10	2985		2789

Рис.1

Г(1)

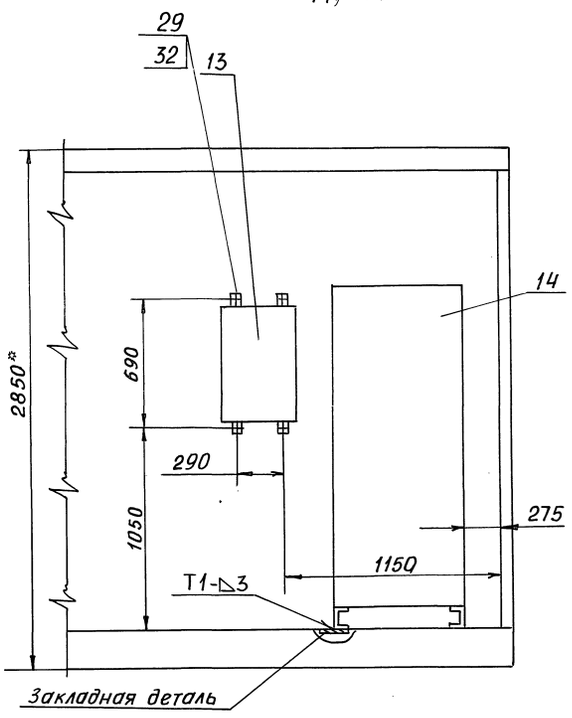

А2(1:5)(1)

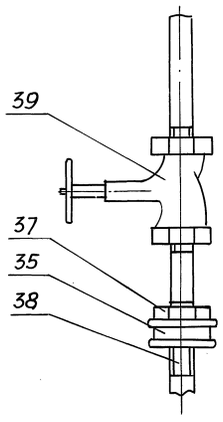

А3(1:2)(1)

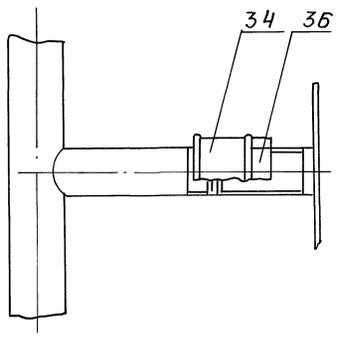

А3(1:5)(1)

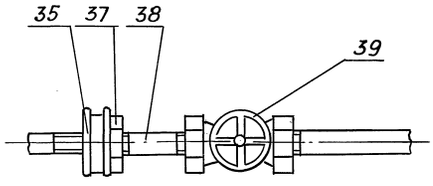

А8(1:1)(1)

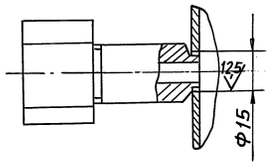

У-У(1:4)(1)

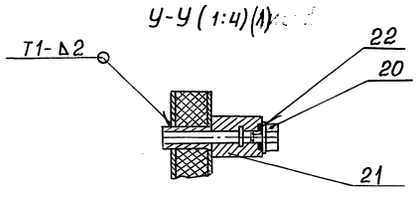

Л(1)

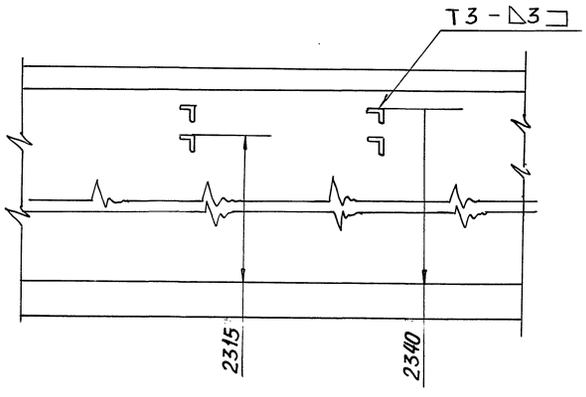

И-И(1:10)(1)

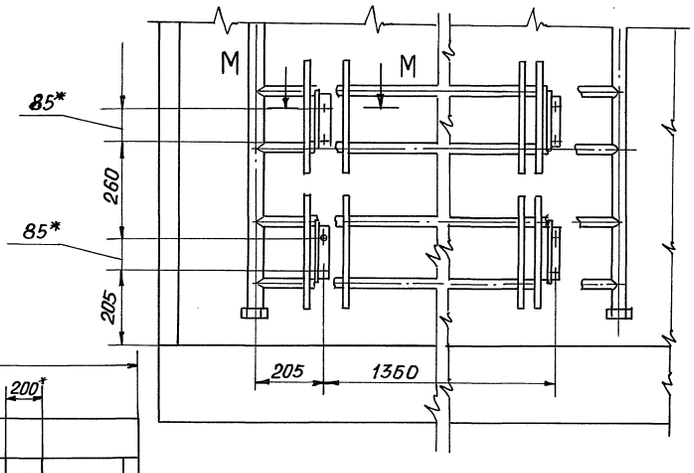

Ж(1)

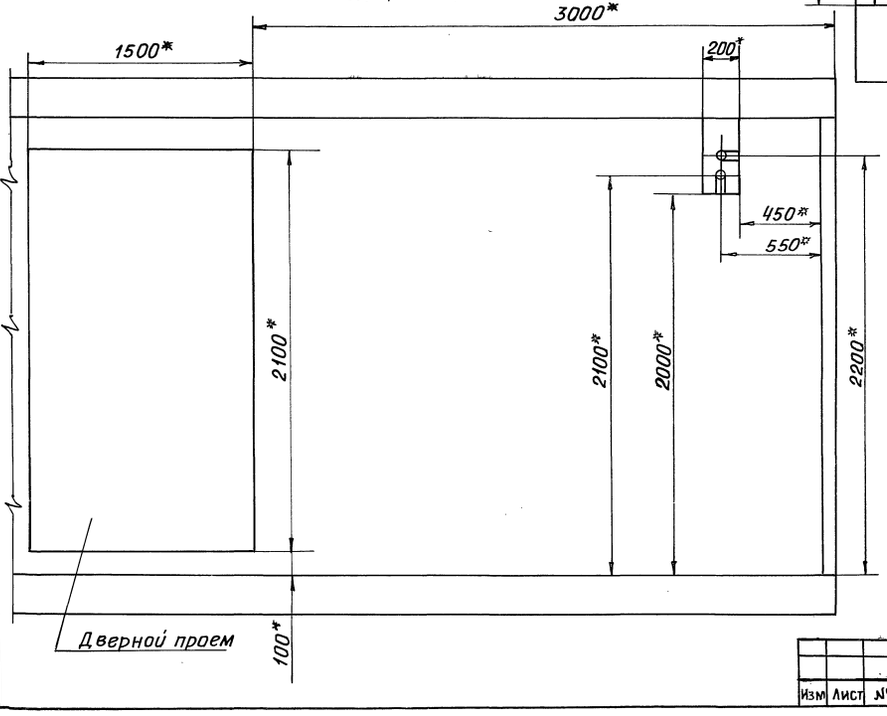

М-М(1:2)

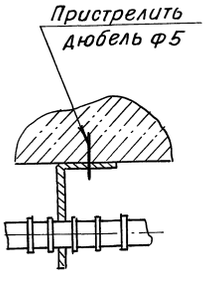

Серия 7.904-1 Выпуск 1

Изм	Лист	№ докум.	Подп.	Дата	А1А390. 000СБ	Лист 3

Рис.2

Остальное-см. рис.1

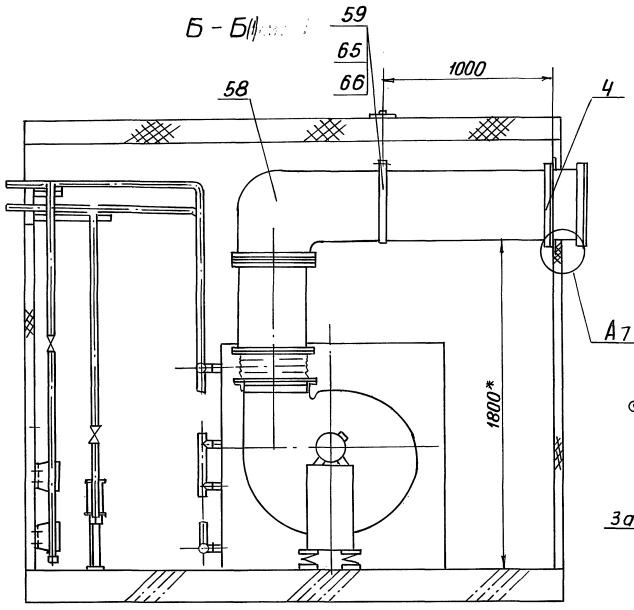

Рис.3

Остальное см. рис.1

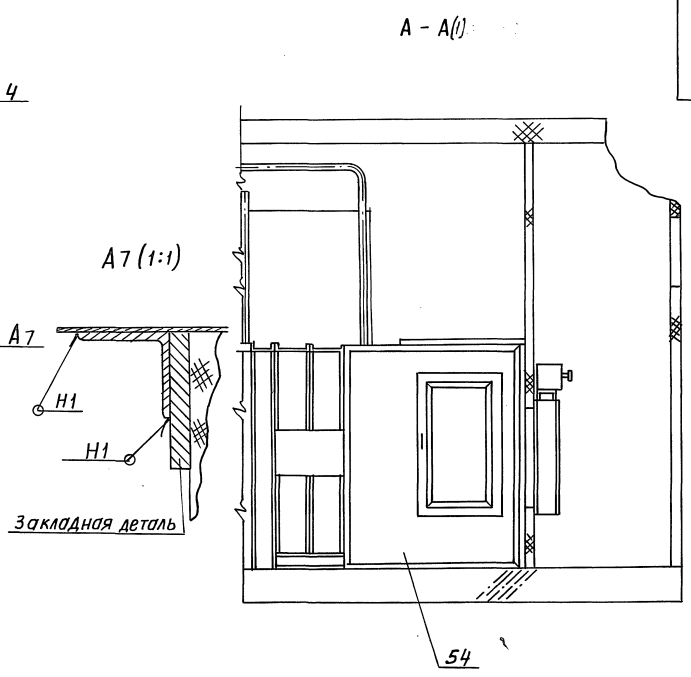

Рис.4

Остальное - см. рис.1

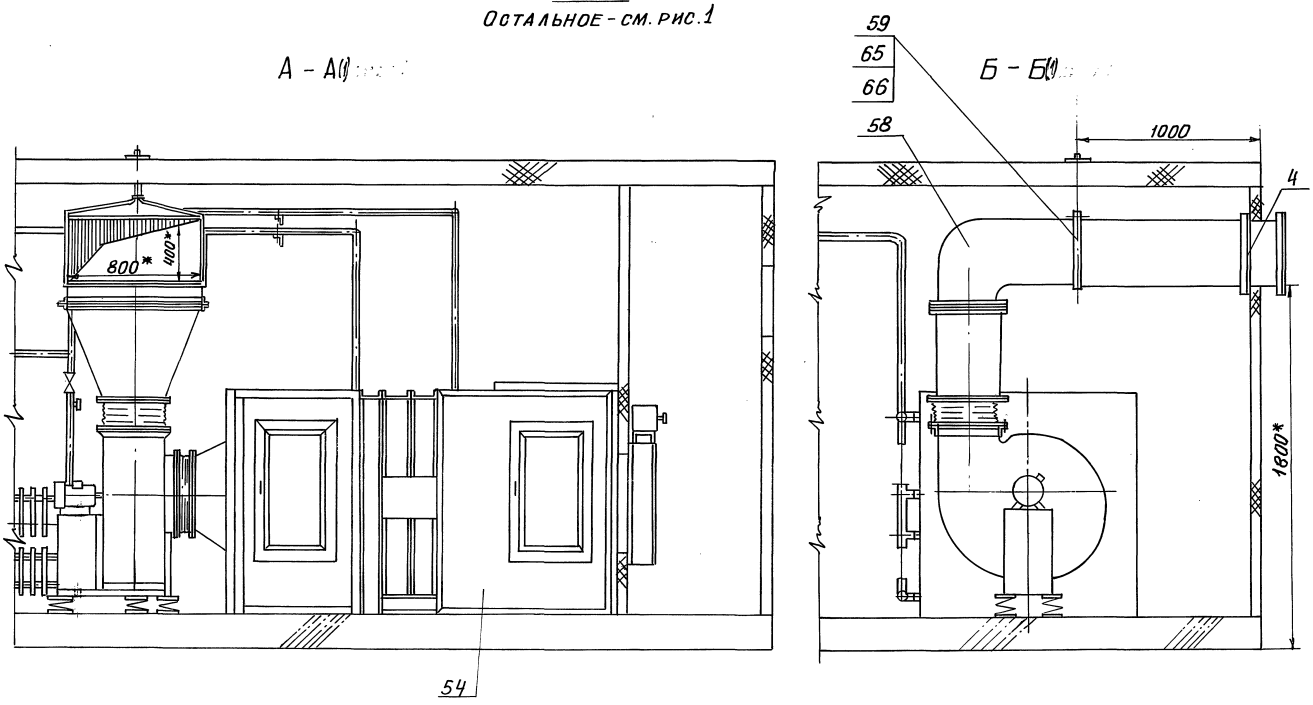

Формат	Зона	Поз.	Обозначение	Наименование	Кол.	Примечание
				Документация		
А2			А1А391.000СБ	Сборочный чертеж		
А4			А1А389.000 ІТ	Технические требования		
				Сборочные единицы		
А4		1	А1А389.010	Коллектор	2	
А4		2	А1А389.020	Отвод	1	
А4		3	А1А389.030	Трубопровод	1	
А4		4	А1А389.040	Трубопровод	1	
А4		5	А1А389.050	Фланец	2	
А4		6	А1А389.060	Опора	2	
А4		7	А1А389.070	Патрубок	1	
А4		8	А1А389.080	Коллектор	2	
А4		9	А1А391.010	Фланец	2	
А4		10	7.904-1,2-01	Блок-бокс БУ-Б-300.1...БУ-Б-300.8-03	1	Выпуск 2
А4		11	АЗД 127.000	Заслонка воздушная		
				рециркуляционная с		
				электроприводом	1	5.904-12 В.1-34
А4		12	А14М036.000	Установка утепленного клапана	1	5.904-12 В.1-35
А4		13	ОРК2.00.000	Обвязка регулирующего		
				клапана УР 15/32	1	5.903-1
А4		14	Ду1,3х0,5	Дверь герметическая		
				утепленная	1	4.904-4
А4		15	Щ2.5	Щит регулирования	1	серия 904-02-33-87
А4		16	ЩУП3-005	Щит управления	1	серия 904-02-15-85

Изм.	Лист	№ докум.	Подп.	Дата	А1А391.000		
Разраб.	Рувинская				Блок-бокс камеры 2ПК10	Лит. И	Лист 1 / Листов 16
Пров.	Литвак						
Нач.гр.	Литвак						
Н.контр.	Фрадкин						
Утв.	Спивак						

Инв. № подл. | Подп. и дата | Взам. инв. № | Инв. № дубл. | Подп. и дата

Сантехниипроект

Копировал: Краилина Формат: А4

Формат	Зона	Поз.	Обозначение	Наименование	Кол.	Примечание
				Детали		
А4		20	А1А389.001	Отвод	1	
А4		21	А1А389.002	Уголок	2	
		22	-01	Уголок	2	
А4		23	А1А389.003	Кронштейн	1	
А4		24	А1А389.004	Пробка	1	
А4		25	А1А389.005	Бобышка	1	
А4		26	А1А389.006	Прокладка	1	
				Стандартные изделия		
				Болты ГОСТ 7798-70		
		28		М8-6g×50.36	30	
		29		М12-6g×50.36	4	
		30		М16-6g×70,36	8	
				Гайки ГОСТ 5915-70		
		31		М8-6Н.4	30	
		32		М12-6Н.4	4	
		33		М16-6Н.4	8	
		34		Муфта короткая 20		
				ГОСТ 8954-75	8	
		35		Муфта короткая 32		
				ГОСТ 8954-75	3	
		36		Контргайка 20 ГОСТ 8961-75	8	

Изм.	Лист	№ докум.	Подп.	Дата	А1А391.000	Лист 2

Инв. № подл. | Подп. и дата | Взам. инв. № | Инв. № дубл. | Подп. и дата

Копировал: Краилина Формат: А4

А1А391.001

12,5

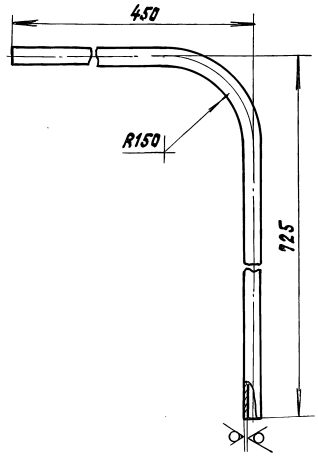

Неуказанные предельные отклонения размеров h14.

Изм.	Лист	№ докум.	Подп.	Дата	А1А390.001		
Разраб.	Рувинская				Отвод	Лит. И	Масса 3,7 / Масштаб 1:5
Пров.	Литвак					Лист	Листов 1
Нач.гр.	Литвак				Труба 32×3,2 ГОСТ 3262-75	Сантехниипроект	
Н.контр.	Фрадкин						
Утв.	Спивак						

Инв. № подл. | Подп. и дата | Взам. инв. № | Инв. № дубл. | Подп. и дата

Копировал: Краилина Формат: А4

А1А391.011

12,5

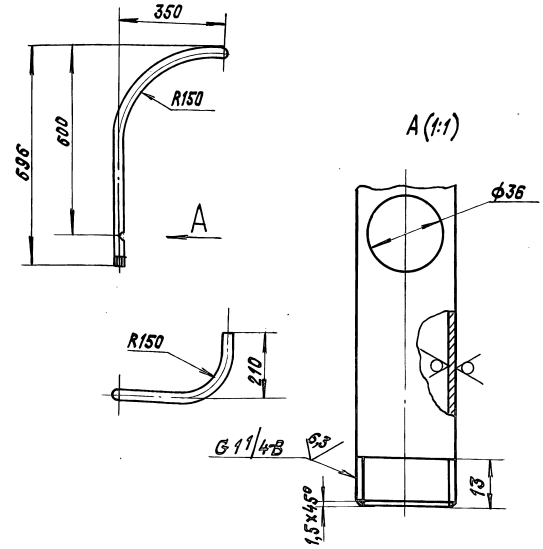

Неуказанные предельные отклонения размеров H14; h14.

Изм.	Лист	№ докум.	Подп.	Дата	А1А390.011		
Разраб.	Рувинская				Отвод	Лит. И	Масса 4,0 / Масштаб 1:10
Пров.	Литвак					Лист	Листов 1
Нач.гр.	Литвак				Труба 32×3,2 ГОСТ 3262-75	Сантехниипроект	
Н.контр.	Фрадкин						
Утв.	Спивак						

Инв. № подл. | Подп. и дата | Взам. инв. № | Инв. № дубл. | Подп. и дата

24668-02 40 Копировал: Краилина Формат: А4

Формат	Зона	Поз.	Обозначение	Наименование	Кол.	Примечание
		37		Контргайка 32 ГОСТ8961-75	3	
		38		Сгон32 ГОСТ8969-75	3	
		39		Вентиль запорный муфтовый 15кч18п1; Ду32 ТУ26-07-1429-87Е	3	
		40		Опора подвижная ОПБ2/38 ГОСТ14911-82	4	
				Материалы		
		43		Пластина 2Н-I-ТМКЩ-М-3 ГОСТ7338-90	3,0	кг
				Прочие изделия		
		44	КА-1,008	Конвектор отопительный стальной без кожуха типа „Аккорд" ТУ21-26-036-85	2	
		45		Установка бобышки 5 ЗКЧ-1-87	1	
		46		Установка бобышки 9 ЗКЧ-1-87	2	
		47		Установка бобышки ЗКЧ-46-87	1	

Инв. № подл. | Подп. и дата | Взам. инв. № | Инв. № дубл. | Подп. и дата

Изм. | Лист | № докум. | Подп. | Дата — А1А391.000 — Лист 3

Копировал: Краилина — Формат: А4

Формат	Зона	Поз.	Обозначение	Наименование	Кол.	Примечание
				Переменные данные для исполнений:		
				А1А391.000		
				Сборочные единицы		
А4		52	А1А180.000	Секция соединительная	1	5.904-12 В.1-1
А4		53	А1А188.000	Секция калориферная	1	5.904-12 В.1-15
А4		54	А1А224.000-06	Секция приемная	1	5.904-12 В.1-28
А4		55	А1А389.090	Конфузор	1	
А4		56	А1А389.120	Коллектор	2	
А4		57	А1А389.130	Воздуховод	1	
А4		58	А1А391.020	Конфузор	1	
А4		59	А1А391.050	Воздуховод	1	
				Стандартные изделия		
		71		Болт М6-6g×30.36 ГОСТ7798-70	32	
		72		Гайка М6-6Н.4 ГОСТ5915-70	32	
				А1А391.000-01		
				Сборочные единицы		
А4		52	А1А180.000	Секция соединительная	1	5.904-12 В.1-1
А4		53	А1А188.000-01	Секция калориферная	1	5.904-12 В.1-15
А4		54	А1А224.000-06	Секция приемная	1	5.904-12 В.1-28
А4		55	А1А389.090	Конфузор	1	

Инв. № подл. | Подп. и дата | Взам. инв. № | Инв. № дубл. | Подп. и дата

Изм. | Лист | № докум. | Подп. | Дата — А1А391.000 — Лист 4

Копировал: Краилина — Формат: А4

Серия 7.904-1 Выпуск 1

Формат	Зона	Поз.	Обозначение	Наименование	Кол.	Примечание
А4		56	А1А389.120-01	Коллектор	2	
А4		57	А1А389.130	Воздуховод	1	
А4		58	А1А391.020	Конфузор	1	
А4		59	А1А391.050	Воздуховод	1	
				Стандартные изделия		
		71		Болт М6-6g×30.36 ГОСТ7798-70	36	
		72		Гайка М6-6Н.4 ГОСТ5915-70	36	
				А1А391.000-02		
				Сборочные единицы		
А4		52	А1А180.000-01	Секция соединительная	1	5.904-12 В.1-1
А4		53	А1А188.000	Секция калориферная	1	5.904-12 В.1-15
А4		54	А1А224.000-06	Секция приемная	1	5.904-12 В.1-28
А4		55	А1А389.090-01	Конфузор	1	
А4		56	А1А389.120	Коллектор	2	
А4		57	А1А389.130	Воздуховод	1	
А4		58	А1А391.020	Конфузор	1	
А4		59	А1А391.050	Воздуховод	1	
				Стандартные изделия		
		71		Болт М6-6g×30.36 ГОСТ7798-70	36	
		72		Гайка М6-6Н.4 ГОСТ5915-70	36	

Инв. № подл. | Подп. и дата | Взам. инв. № | Инв. № дубл. | Подп. и дата

Изм. | Лист | № докум. | Подп. | Дата — А1А391.000 — Лист 5

Копировал: Краилина — Формат: А4

Формат	Зона	Поз.	Обозначение	Наименование	Кол.	Примечание
				А1А391.000-03		
				Сборочные единицы		
А4		52	А1А180.000-01	Секция соединительная	1	5.904-12 В.1-1
А4		53	А1А188.000-01	Секция калориферная	1	5.904-12 В1-15
А4		54	А1А224.000-06	Секция приемная	1	5.904-12 В1-28
А4		55	А1А389.090-01	Конфузор	1	
А4		56	А1А389.120-01	Коллектор	2	
А4		57	А1А389.130	Воздуховод	1	
А4		58	А1А391.020	Конфузор	1	
А4		59	А1А391.050	Воздуховод	1	
				Стандартные изделия		
		71		Болт М6-6g×30.36 ГОСТ7798-70	36	
		72		Гайка М6-6Н.4 ГОСТ5915-70	36	
				А1А391.000-04		
				Сборочные единицы		
А4		52	А1А180.000	Секция соединительная	1	5.904-12 В.1-1
А4		53	А1А188.000	Секция калориферная	1	5.904-12 В.1-15
А4		54	А1А224.000-06	Секция приемная	1	5.904-12 В1-28
А4		55	А1А389.090	Конфузор	1	
А4		56	А1А389.120	Коллектор	2	
А4		58	А1А391.020-01	Конфузор	1	

Инв. № подл. | Подп. и дата | Взам. инв. № | Инв. № дубл. | Подп. и дата

Изм. | Лист | № докум. | Подп. | Дата — А1А391.000 — Лист 6

24668-02 41 Копировал: Краилина — Формат: А4

Формат	Зона	Поз.	Обозначение	Наименование	Кол.	Примечание
А4		60	А1А391.060	Воздуховод	1	
А4		61	2Х-043	Хомут в сборе	1	5.904-1
А4		62	2Х-056	Хомут в сборе	1	То же
				Детали		
А4		67	2ТЯ-03	Тяга	2	5.904-1
А4		68	1П-01	Подкладка	2	То же
				Стандартные изделия		
		71		Болт М6-6g×30.36 ГОСТ7798-70	36	
		72		Гайка М6-6Н.4 ГОСТ5915-70	36	
			А1А391.000-05	**Сборочные единицы**		
А4		52	А1А180.000	Секция соединительная	1	5.904-12 В.1-1
А4		53	А1А188.000-01	Секция калориферная	1	5.904-12 В.1-15
А4		54	А1А224.000-06	Секция приемная	1	5.904-12 В.1-28
А4		55	А1А389.090	Конфузор	1	
А4		56	А1А389.120-01	Коллектор	2	
А4		58	А1А391.020-01	Конфузор	1	

Инв.№подл. | Подп. и дата | Взам.инв.№ | Инв.№дубл. | Подп. и дата

Изм. Лист № докум. Подп. Дата — А1А391.000 — Лист 7

Копировал: Крайлина — Формат: А4

Формат	Зона	Поз.	Обозначение	Наименование	Кол.	Примечание
А4		60	А1А391.060	Воздуховод	1	
А4		61	2Х-043	Хомут в сборе	1	5.904-1
А4		62	2Х-056	Хомут в сборе	1	То же
				Детали		
А4		67	2ТЯ-03	Тяга	2	5.904-1
А4		68	1П-01	Подкладка	2	То же
				Стандартные изделия		
		71		Болт М6-6g×30.36 ГОСТ7798-70	36	
		72		Гайка М6-6Н.4 ГОСТ5915-70	36	
			А1А391.000-06	**Сборочные единицы**		
А4		52	А1А180.000-01	Секция соединительная	1	5.904-12 В.1-1
А4		53	А1А188.000	Секция калориферная	1	5.904-12 В.1-15
А4		54	А1А224.000-06	Секция приемная	1	5.904-12 В.1-28
А4		55	А1А389.090-01	Конфузор	1	
А4		56	А1А389.120	Коллектор	2	
А4		58	А1А391.020-01	Конфузор	1	
А4		60	А1А391.060-01	Воздуховод	1	

Инв.№подл. | Подп. и дата | Взам.инв.№ | Инв.№дубл. | Подп. и дата

Изм. Лист № докум. Подп. Дата — А1А391.000 — Лист 8

Копировал: Крайлина — Формат: А4

Серия 7.904-1 Выпуск 1

Формат	Зона	Поз.	Обозначение	Наименование	Кол.	Примечание
А4		61	2Х-043	Хомут в сборе	1	5.904-1
А4		62	2Х-056	Хомут в сборе	1	То же
				Детали		
А4		67	2ТЯ-03	Тяга	2	5.904-1
А4		68	1П-01	Подкладка	2	То же
				Стандартные изделия		
		71		Болт М6-6g×30.36 ГОСТ7798-70	36	
		72		Гайка М6-6Н.4 ГОСТ5915-70	36	
			А1А391.000-07	**Сборочные единицы**		
А4		52	А1А180.000-01	Секция соединительная	1	5.904-12 В.1-1
А4		53	А1А188.000-01	Секция калориферная	1	5.904-12 В.1-15
А4		54	А1А224.000-06	Секция приемная	1	5.904-12 В.1-28
А4		55	А1А389.090-01	Конфузор	1	
А4		56	А1А389.120-01	Коллектор	2	
А4		58	А1А391.020-01	Конфузор	1	
А4		60	А1А391.060-01	Воздуховод	1	
А4		61	2Х-043	Хомут в сборе	1	5.904-1
А4		62	2Х-056	Хомут в сборе	1	То же

Инв.№подл. | Подп. и дата | Взам.инв.№ | Инв.№дубл. | Подп. и дата

Изм. Лист № докум. Подп. Дата — А1А391.000 — Лист 9

Копировал: Крайлина — Формат: А4

Формат	Зона	Поз.	Обозначение	Наименование	Кол.	Примечание
				Детали		
А4		67	2ТЯ-03	Тяга	2	Серия 5.904-1
А4		68	1П-01	Подкладка	2	То же
				Стандартные изделия		
		71		Болт М6-6g×30.36 ГОСТ7798-70	36	
		72		Гайка М6-6Н.4 ГОСТ5915-70	36	
			А1А391.000-08	**Сборочные единицы**		
А4		52	А1А180.000	Секция соединительная	1	5.904-12 В.1-1
А4		53	А1А188.000	Секция калориферная	1	5.904-12 В.1-15
А4		54	А1А223.000-06	Секция приемная	1	5.904-12 В.1-28
А4		55	А1А389.090	Конфузор	1	
А4		56	А1А389.120	Коллектор	2	
А4		57	А1А389.130	Воздуховод	1	
А4		58	А1А391.020	Конфузор	1	
А4		59	А1А391.050	Воздуховод	1	
				Стандартные изделия		
		71		Болт М6-6g×30.36 ГОСТ7798-70	32	
		72		Гайка М6-6Н.4 ГОСТ5915-70	32	

Инв.№подл. | Подп. и дата | Взам.инв.№ | Инв.№дубл. | Подп. и дата

Изм. Лист № докум. Подп. Дата — А1А391.000 — Лист 10

Копировал: Крайлина — Формат: А4

Формат	Зона	Поз.	Обозначение	Наименование	Кол.	Примечание
				А1А 391.000-09		
				Сборочные единицы		
А4		52	А1А.180.000	Секция соединительная	1	5.904-12 В.1-1
А4		53	А1А 188.000-01	Секция калориферная	1	5.904-12 В.1-15
А4		54	А1А 223.000-06	Секция приемная	1	5.904-12 В.1-28
А4		55	А1А 389.090	Конфузор	1	
А4		56	А1А 389.120-01	Коллектор	2	
А4		57	А1А389.130	Воздуховод	1	
А4		58	А1А391.020	Конфузор	1	
А4		59	А1А 391.050	Воздуховод	1	
				Стандартные изделия		
		71		Болт М6-6g×30.36 ГОСТ7798-70	32	
		72		Гайка М6-6Н.4 ГОСТ5915-70	32	
				А1А391.000-10		
				Сборочные единицы		
А4		52	А1А 180. 000-01	Секция соединительная	1	5.904-12 В.1-1
А4		53	А1А 188.000	Секция калориферная	1	5.904-12 В.1-15
А4		54	А1А 223.000-06	Секция приемная	1	5.904-12 В.1-28
А4		55	А1А 389.090-01	Конфузор	1	
А4		56	А1А 389.120	Коллектор	2	
А4		57	А1А 389.130	Воздуховод	1	
А4		58	А1А391. 020	Конфузор	1	
А4		59	А1А391. 050	Воздуховод	1	

Инв.№подл. | Подп. и дата | Взам. инв.№ | Инв.№дубл. | Подп. и дата

Изм. Лист № докум. Подп. Дата

А1А391.000 Лист 11

Копировал: Крайлина Формат: А4

Формат	Зона	Поз.	Обозначение	Наименование	Кол.	Примечание
				Стандартные изделия		
		71		Болт М6-6g×30.36 ГОСТ7798-70	36	
		72		Гайка М6-6Н.4 ГОСТ5915-70	36	
				А1А391.000-11		
				Сборочные единицы		
А4		52	А1А 180. 000-01	Секция соединительная	1	5.904-12 В.1-1
А4		53	А1А 188. 000-01	Секция калориферная	1	5.904-12 В.1-15
А4		54	А1А 223.000-06	Секция приемная	1	5.904-12 В.1-28
А4		55	А1А 389.090-01	Конфузор	1	
А4		56	А1А 389.120-02	Коллектор	2	
А4		57	А1А 389.130	Воздуховод	1	
А4		58	А1А391. 020	Конфузор	1	
А4		59	А1А 391. 050	Воздуховод	1	
				Стандартные изделия		
		71		Болт М6-6g×30,36 ГОСТ7798-70	36	
		72		Гайка М6-6Н.4 ГОСТ5915-70	36	
				А1А391.000-12		
				Сборочные единицы		
А1		52	А1А 180. 000	Секция соединительная	1	5.904-12 В.1-1

Инв.№подл. | Подп. и дата | Взам. инв.№ | Инв.№дубл. | Подп. и дата

Изм. Лист № докум. Подп. Дата

А1А391.000 Лист 12

Копировал: Крайлина Формат: А4

Выпуск 1

Серия 7.904-1

Формат	Зона	Поз.	Обозначение	Наименование	Кол.	Примечание
А4		53	А1А188.000	Секция калориферная	1	5.904-12 В.1-15
А4		54	А1А 223.000 -06	Секция приемная	1	5.904-12 В.1-28
А4		55	А1А 389.090	Конфузор	1	
А4		56	А1А389.120	Коллектор	2	
А4		58	А1А391.020-01	Конфузор	1	
А4		60	А1А391.060	Воздуховод	1	
А4		61	2х-043	Хомут в сборе	1	5.904-1
А4		62	2х -056	Хомут в сборе	1	То же
				Детали		
А4		67	2ТЯ-03	Тяга	2	5.904-1
А4		68	1П-01	Подкладка	2	То же
				Стандартные изделия		
		71		Болт М6-6g×30.36 ГОСТ7798-70	32	
		72		Гайка М6-6Н.4 ГОСТ5915-70	32	
				А1А391.000-13		
				Сборочные единицы		
А4		52	А1А 180. 000	Секция соединительная	1	5.904-12 В.1-1
А4		53	А1А 188. 000-01	Секция калориферная	1	5.904-12 В.1-15
А4		54	А1А 223.000 -06	Секция приемная	1	5.904-12 В.1-28
А4		55	А1А 389.090	Конфузор	1	

Инв.№подл. | Подп. и дата | Взам. инв.№ | Инв.№дубл. | Подп. и дата

Изм. Лист № докум. Подп. Дата

А1А391.000 Лист 13

Копировал: Крайлина Формат: А4

Формат	Зона	Поз.	Обозначение	Наименование	Кол.	Примечание
А4		56	А1А 389. 120	Коллектор	2	
А4		58	А1А391. 020-01	Конфузор	1	
А4		60	А1А391.060	Воздуховод	1	
А4		61	2х - 043	Хомут в сборе	1	5.904-1
А4		62	2х- 056	Хомут в сборе	1	То же
				Детали		
А4		67	2ТЯ-03	Тяга	2	5.904-1
А4		68	1П-01	Подкладка	2	То же
				Стандартные изделия		
		71		Болт М6-6g×30. 36 ГОСТ7798-70	32	
		72		Гайка М6-6Н.4 ГОСТ5915- 70	32	
				А1А391.000-14		
				Сборочные единицы		
А4		52	А1А180. 000-01	Секция соединительная	1	5.904-12 В.1-1
А4		53	А1А 188. 000	Секция калориферная	1	5.904-12 В.1-15
А4		54	А1А 223.000-06	Секция приемная	1	5.904-12 В.1-28
А4		55	А1А 389.090-01	Конфузор	1	
А4		56	А1А 389.120-01	Коллектор	2	
А4		58	А1А391.020-01	Конфузор	1	

Инв.№подл. | Подп. и дата | Взам. инв.№ | Инв.№дубл. | Подп. и дата

Изм. Лист № докум. Подп. Дата

А1А391.000 Лист 14

Формат	Зона	Поз.	Обозначение	Наименование	Кол.	Примечание
А4		60	А1А391.060-01	Воздуховод	1	
А4		61	2Х-043	Хомут в сборе	1	5.904-1
А4		62	2Х-056	Хомут в сборе	1	то же
				Детали		
А4		67	2ТЯ-03	Тяга	2	5.904-1
А4		68	1П-01	Подкладка	2	то же
				Стандартные изделия		
		71		Болт М6-6g×30.36		
				ГОСТ 7798-70	36	
		72		Гайка М6-6Н.4		
				ГОСТ 5915-70	36	
				А1А391.000-015		
				Сборочные единицы		
А4		52	А1А180.000-01	Секция соединительная	1	5.904-12 В1-1
А4		53	А1А188.000-01	Секция калориферная	1	5.904-12 В1-15
А4		54	А1А223.000-06	Секция приемная	1	5.904-12 В.1-28
А4		55	А1А389.090-01	Конфузор	1	
А4		56	А1А389.120-01	Коллектор	2	
А4		58	А1А391.020-01	Конфузор	1	
А4		60	А1А391.060-01	Воздуховод	1	
А4		61	2Х-043	Хомут в сборе	1	
А4		62	2Х-056	Хомут в сборе	1	

Подп. и дата | Инв. № дубл. | Взам. инв. № | Подп. и дата | Инв. № подл.

Изм	Лист	№ докум.	Подп.	Дата	А1А391.000	Лист 15

Формат А4

Формат	Зона	Поз.	Обозначение	Наименование	Кол.	Примечание
				Детали		
А4		67	2ТЯ-03	Тяга	2	5.904-1
А4		68	1П-01	Подкладка	2	то же
				Стандартные изделия		
		71		Болт М6-6g×30.36		
				ГОСТ 7798-70	36	
		72		Гайка М6-6Н.4		
				ГОСТ 5915-70	36	

Подп. и дата | Инв. № дубл. | Взам. инв. № | Подп. и дата | Инв. № подл.

Изм	Лист	№ докум.	Подп.	Дата	А1А391.000	Лист 16

Копировал: Формат А4

Серия 7.904-1 Выпуск 1

Формат	Зона	Поз.	Обозначение	Наименование	Кол.	Примечание
				Документация		
А3			А1А391.020СБ	Сборочный чертеж		
				Сборочные единицы		
А4		1	А1А391.030	Фланец	1	
А4		2	А1А391.040	Фланец	1	
			Переменные данные для исполнений:			
				А1А391.020		
				Детали		
А3		1	А1А391.021	Стенка	2	
		2	-01	Стенка	2	
				А1А391.020-01		
				Детали		
А3		1	А1А391.021-02	Стенка	2	
		2	-03	Стенка	2	

Подп. и дата | Инв. № дубл. | Взам. инв. № | Подп. и дата | Инв. № подл.

Изм	Лист	№ докум.	Подп.	Дата	А1А391.020	
Разраб.	Рувинская				Конфузор	Лит. И; Лист; Листов 1
Пров.	Литвак					
Нач. гр.	Литвак					
Н. контр.	Фрадкин					
Утв.	Спивак					Сантехниипроект

Копировал: Формат А4

Формат	Зона	Поз.	Обозначение	Наименование	Кол.	Примечание
				Документация		
А4			А1А391.030СБ	Сборочный чертеж		
				Детали		
БЧ		1	А1А391.031	Уголок		
				Уголок 40×40×3 ГОСТ 8509-86 / Ст.3 ГОСТ 535-88		
				L=403-1,55	2	0,74 кг
БЧ		2	А1А391.032	Уголок		
				Уголок 40×40×3 ГОСТ 8509-86 / Ст.3 ГОСТ 535-88		
				L=583-1,75	2	1,1 кг

Подп. и дата | Инв. № дубл. | Взам. инв. № | Подп. и дата | Инв. № подл.

Изм	Лист	№ докум.	Подп.	Дата	А1А391.030	
Разраб.	Рувинская				Фланец	Лит. И; Лист; Листов 1
Пров.	Литвак					
Нач. гр.	Литвак					
Н. контр.	Фрадкин					
Утв.	Спивак					Сантехниипроект

24668-02 / 44 Копировал: Формат А4

Рис. 1

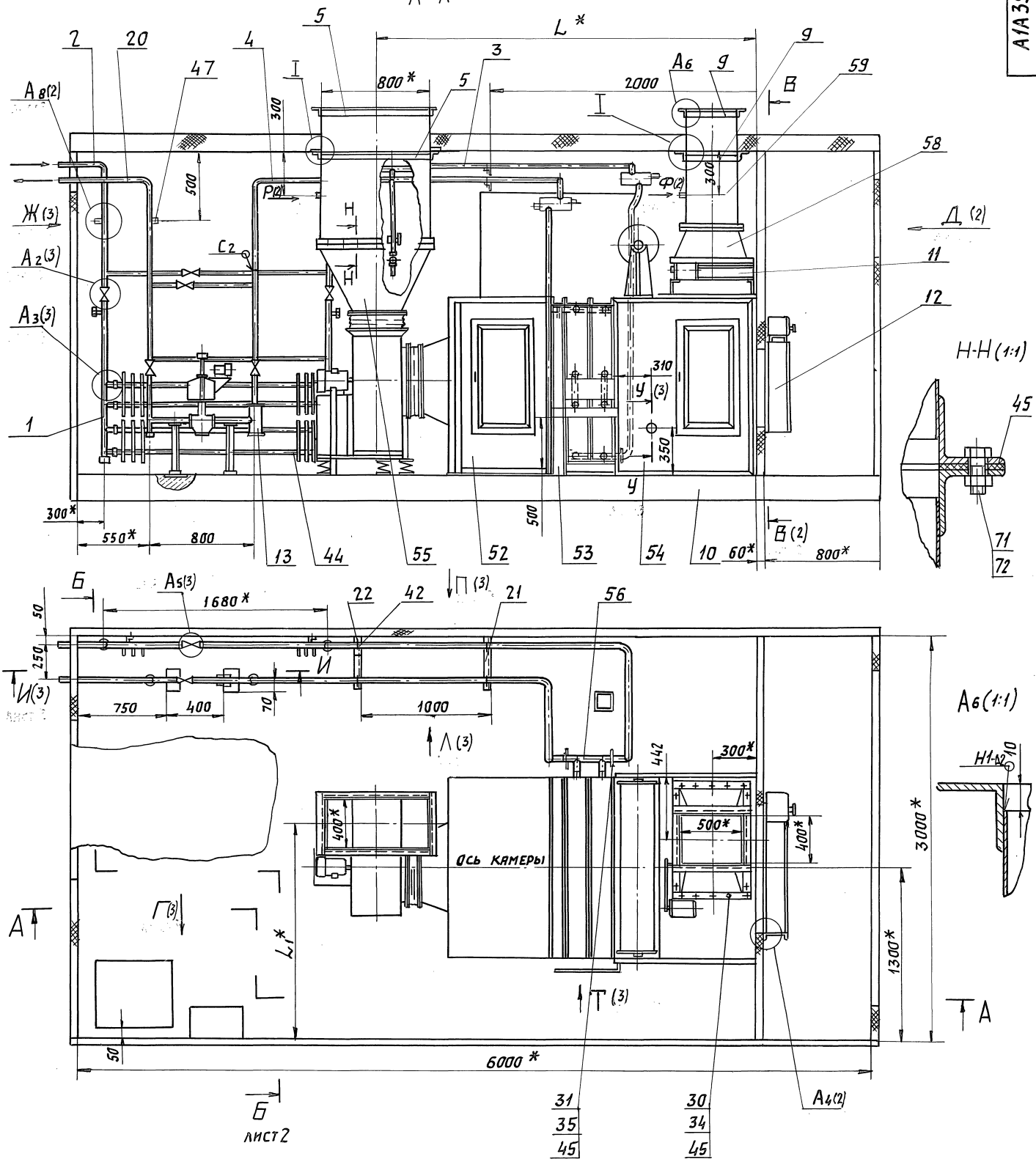

1. * Размеры для справок.
2. H14; h14; $\pm \frac{t_2}{2}$.
3. Сварные швы С2 и У8 по ГОСТ 16037-80, швы Т1; Т3 и Н1 по ГОСТ 5264-80.
4. Таблицу исполнений см. лист 2.

					А1А 391. 000СБ	
Изм.	Лист	№ докум.	Подп.	Дата		
Разраб.		Рувинская			Блок-бокс камеры 2ЛК10	Лит. И; Масса —; Масшт. —; Лист 1; Листов 4
Пров.		Литвак				
Нач. гр.		Литвак				
Гл. спец.		Грановский				
Н. контр.		Фрядкин				
Утв.		Сливак			САНТЕХНИИПРОЕКТ	

Серия 7.904-1 Выпуск 1

Инв. № подл. | Подп. и дата | Взам. инв. № | Инв. № дубл. | Подп. и дата

Рис. 1

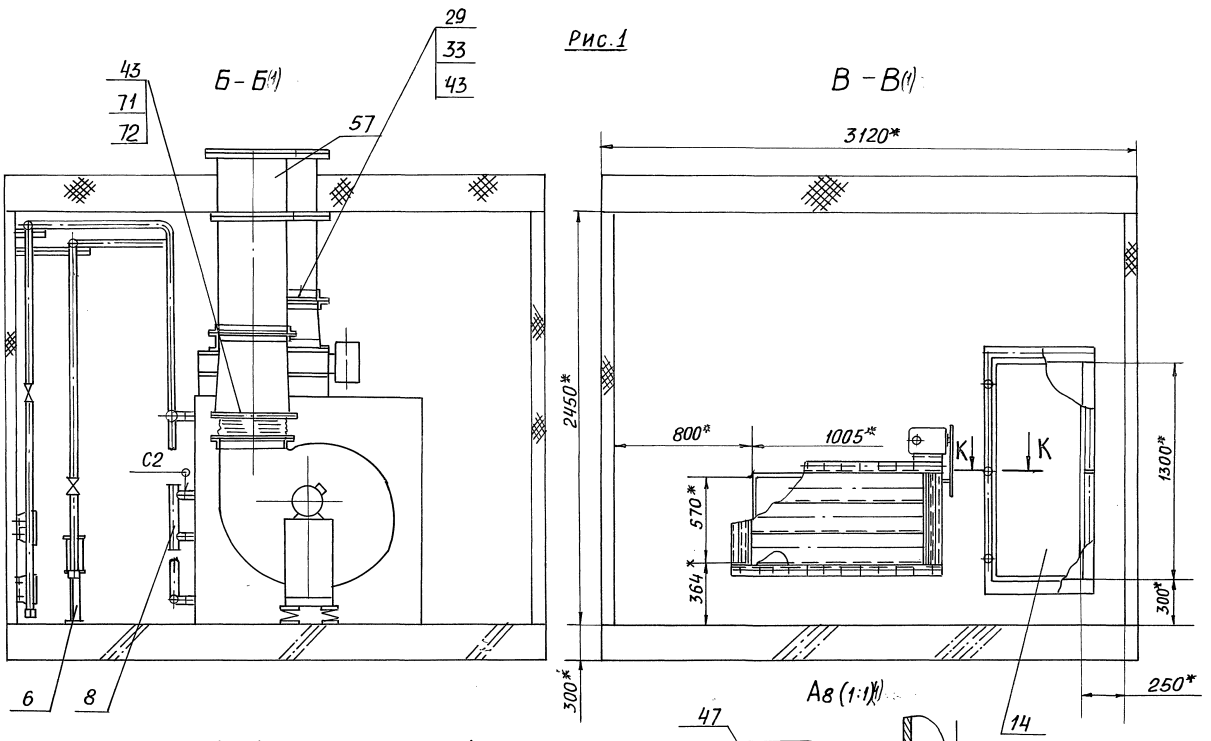

Обозначение	Рис.	Шифр.	Тип вентилятора	Тип калорифера	Размеры, мм L*	Размеры, мм L1*	Масса, кг
А1А391.000	1	ББПК10-IIIа-1	В.Ц4-75-5	КВС10-Б-II или КСк3-10	2860	1625	2635
-01		ББПК10-IIIа-2		КВБ10-Б-II или КСк4-10	2940		2760
-02		ББПК10-IIIа-3	В.Ц4-75-6,3	КВС10-Б-II или КСк3-10	2985	1709	2803
-03		ББПК10-IIIа-4		КВБ10-Б-II или КСк4-10	2985		2915
-04	2	ББПК10-IIIа-5	В.Ц4-75-5	КВС10-Б-II или КСк3-10	2860	1625	2657
-05		ББПК10-IIIа-6		КВБ10-Б-II или КСк4-10	2940		2788
-06		ББПК10-IIIа-7	В.Ц4-75-6,3	КВС10-Б-II или КСк3-10	2985	1709	2813
-07		ББПК10-IIIа-8		КВБ10-Б-II или КСк4-10	2985		2942
-08	3	ББПК10-IVа-1	В.Ц4-75-5	КВС10-Б-II или КСк3-10	2860	1625	2638
-09		ББПК10-IVа-2		КВБ10-Б-II или КСк4-10	2940		2705
-10		ББПК10-IVа-3	В.Ц4-75-6,3	КВС10-Б-II или КСк3-10	2985	1709	2720
-11		ББПК10-IVа-4		КВБ10-Б-II или КСк4-10	2985		2858
-12	4	ББПК10-IVа-5	В.Ц4-75-5	КВС10-Б-II или КСк3-10	2860	1625	2598
-13		ББПК10-IVа-6		КВБ10-Б-II или КСк4-10	2940		2733
-14		ББПК10-IVа-7	В.Ц4-75-6,3	КВС10-Б-II или КСк3-10	2985	1709	2755
-15		ББПК10-IVа-8		КВБ10-Б-II или КСк4-10	2985		2882

Рис.1

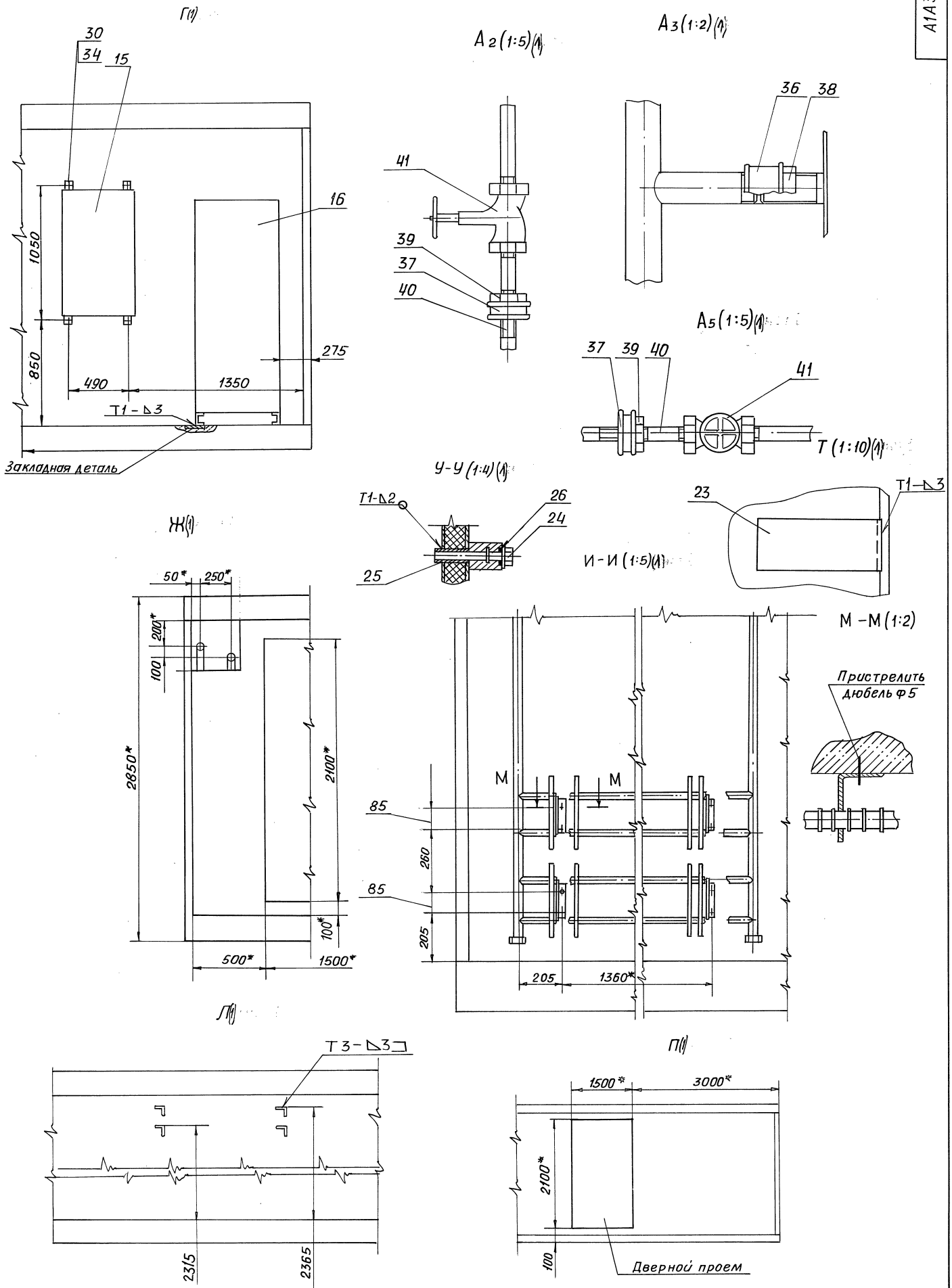
Г(1)
30
34
15
16
1050
850
490
1350
275
Т1 - △3
Закладная деталь
А2 (1:5)(1)
41
39
37
40
А3 (1:2)(1)
36
38
А5 (1:5)(1)
37
39
40
41
Т (1:10)(1)
У - У (1:4)(1)
Т1-△2
26
24
25
И - И (1:5)(1)
23
Т1-△3
Ж(1)
50*
250*
200*
100
2850*
2100*
100*
500*
1500*
М - М (1:2)
Пристрелить дюбель ф5
М
М
85
260
85
205
205
1360*
Л(1)
Т3 - △3
2315
2365
П(1)
1500*
3000*
2100*
100
Дверной проем

Рис. 2

Остальное - см. рис 1

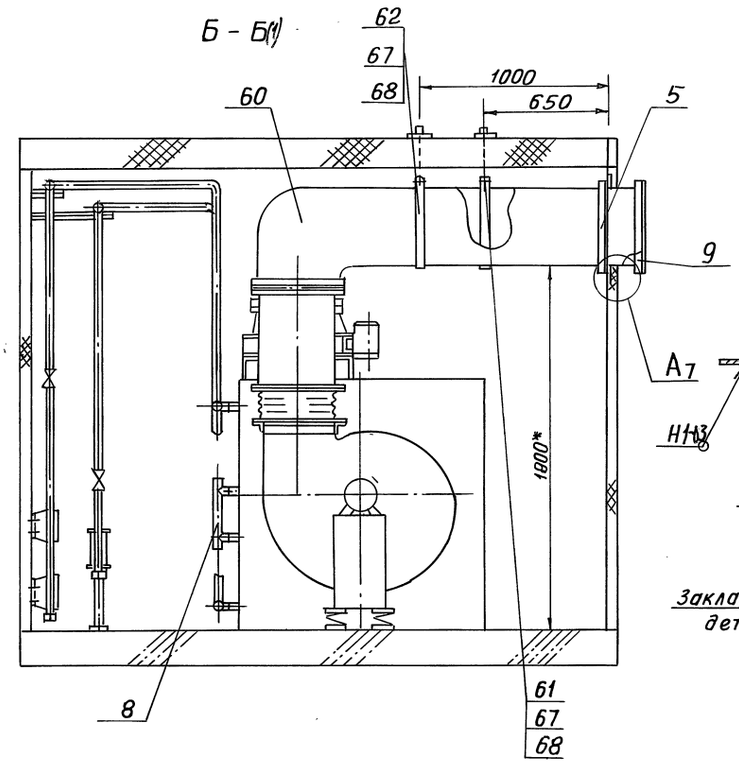

Рис. 3

Остальное - см. рис 1

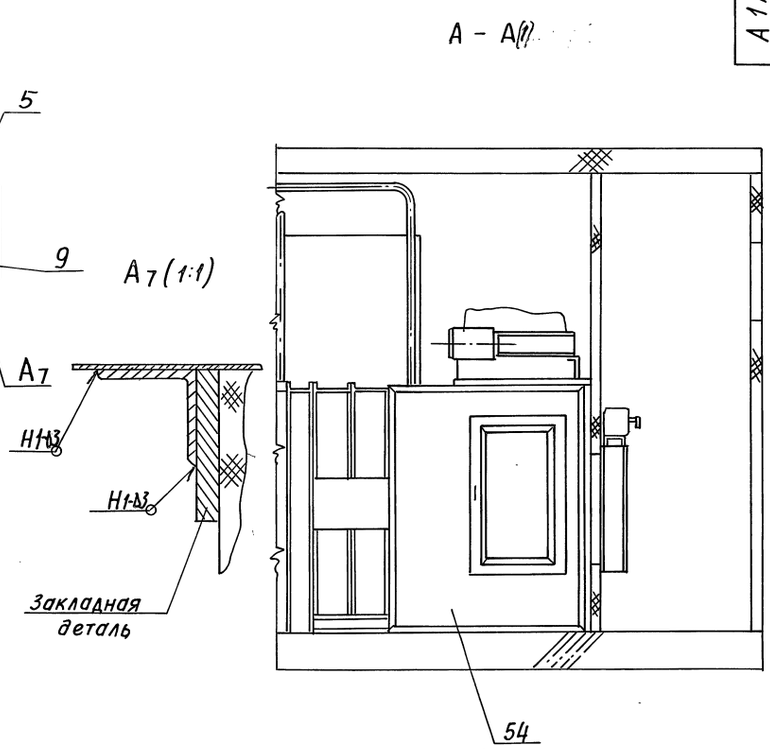

Рис. 4

Остальное - см. рис. 1

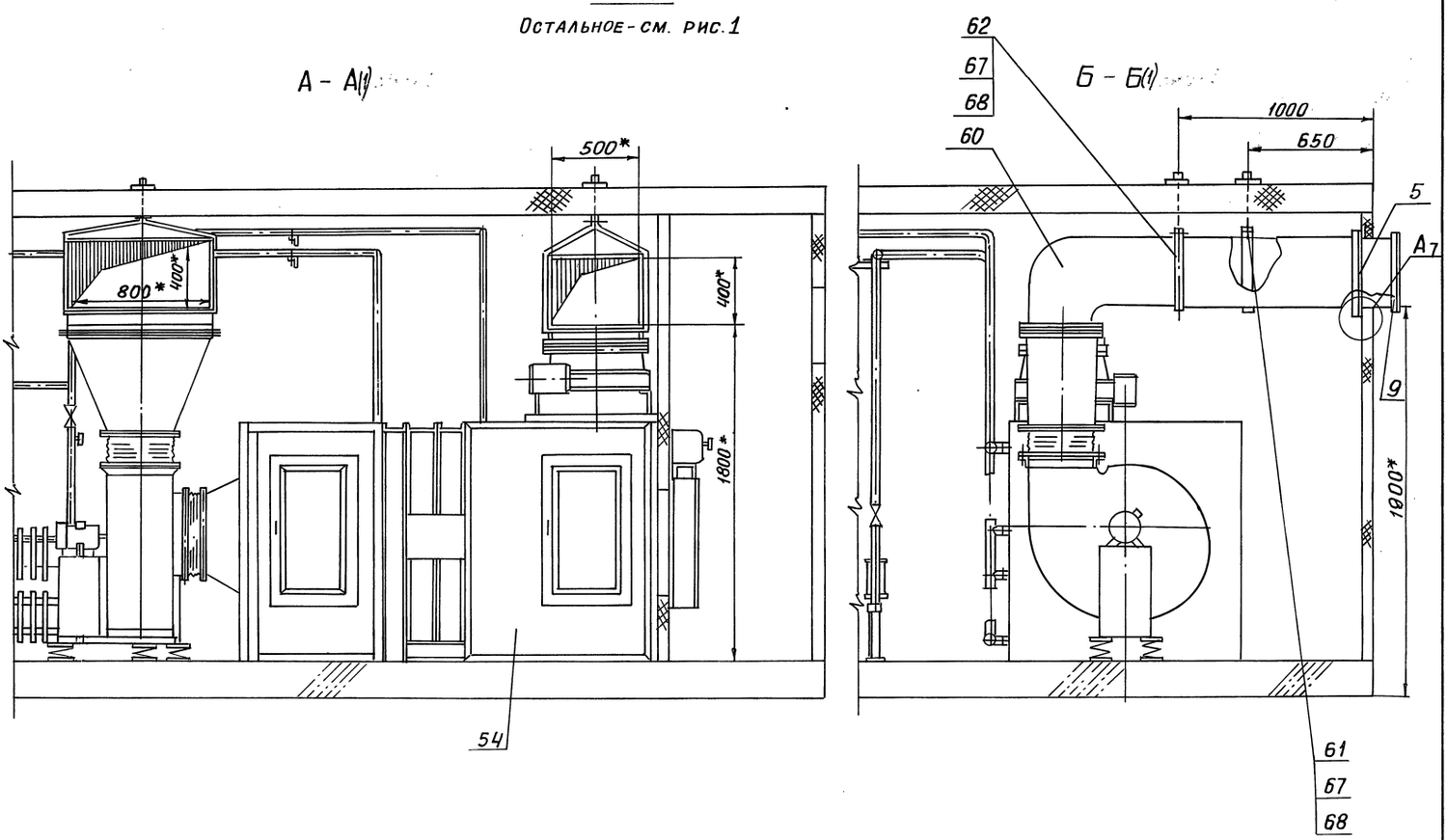

Серия 7.904-1 Выпуск 1

Инв. № подл.	Подп. и дата	Взам. инв. №	Инв. № дубл.	Подп. и дата

АИА391.021

50/(V)

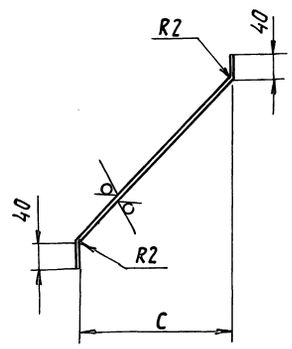

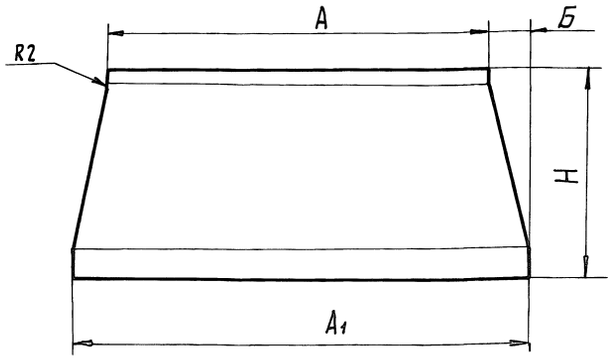

Обозначение	Размеры, мм					Масса, кг
	А	А1	Б	С	Н	
А1А391.021	500	600	50	198,5	$275_{\pm 2}$	0,2
—01	403	803	200	48,5		0,3
—02	500	600	50	198,5	$145_{\pm 0}$	0,11
—03	403	803	200	48,5		0,15

Неуказанные предельные отклонения размеров H14; h14.

Изм.	Лист	№ докум.	Подп.	Дата
Разраб.		Рувинская		
Пров.		Литвак		
Нач. гр.		Литвак		
Н. контр.		Фрадкин		
Утв.		Спивак		

А1А391.021

Стенка

Лит.	Масса	Масштаб
И	см. табл.	—
Лист	Листов 1	

Лист г/к 1,2 ГОСТ 19903-74 / ОК 360 В ГОСТ 16523-89

САНТЕХНИИПРОЕКТ

Формат А3

АИА391.010 СБ

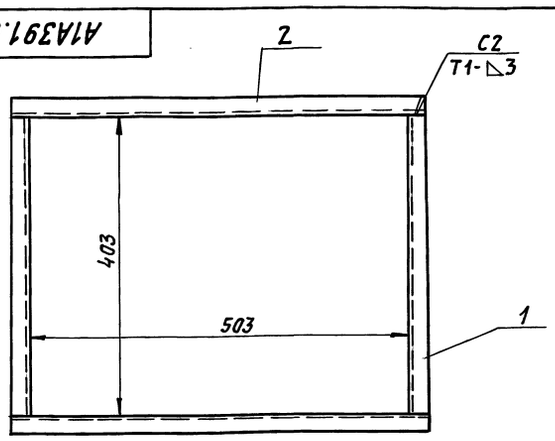

1. Размеры для справок.
2. Сварные швы по ГОСТ 5264-80.

Формат	Зона	Поз.	Обозначение	Наименование	Кол.	Примечание
				Детали		
Б4		1	А1А391.011	Уголок 25×25×3 ГОСТ 8509-86 / Ст.3 ГОСТ 535-88		
				L = 403 - 1,53	2	0,5 кг
Б4		2	А1А391.012	Уголок 25×25×3 ГОСТ 8509-86 / Ст.3 ГОСТ 535-88		
				L = 553 - 1,75	2	0,6 кг

Изм.	Лист	№ докум.	Подп.	Дата
Разраб.		Рувинская		
Пров.		Литвак		
Нач. гр.		Литвак		
Гл. спец.		Грановский		
Н. контр.		Фрадкин		
Утв.		Спивак		

А1А391.010

Фланец

Лит.	Масса	Масшт.
И	2,2	1:5
Лист	Листов 1	

САНТЕХНИИПРОЕКТ

Формат А4

Формат	Зона	Поз.	Обозначение	Наименование	Кол.	Примечание
				Документация		
А4			А1А391.040 СБ	Сборочный чертеж		
				Детали		
Б4		1	А1А391.041	Уголок Уголок 40×40×3 ГОСТ 8509-86 / Ст.3 ГОСТ 535-88		
				L = 803 - 2,3	2	1,5 кг
Б4		2	А1А391.042	Уголок Уголок 40×40×3 ГОСТ 8509-86 / Ст.3 ГОСТ 535-88		
				L = 683 - 2,0	2	1,3 кг

Изм.	Лист	№ докум.	Подп.	Дата
Разраб.		Рувинская		
Пров.		Литвак		
Нач. гр.		Литвак		
Н. контр.		Фрадкин		
Утв.		Спивак		

А1А391.040

Фланец

Лит.	Лист	Листов
И		1

САНТЕХНИИПРОЕКТ

Формат А4

Серия 7.904-1 Выпуск 1

Инв. № подл. | Подп. и дата | Взам. инв. № | Инв. № дубл. | Подп. и дата

А1А391.020 СБ

Б - Б (2:1)

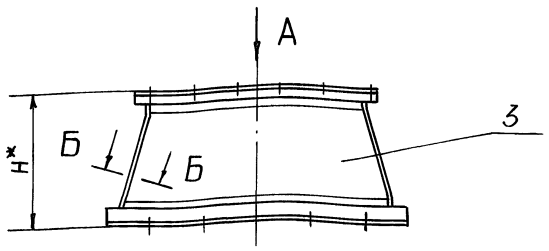

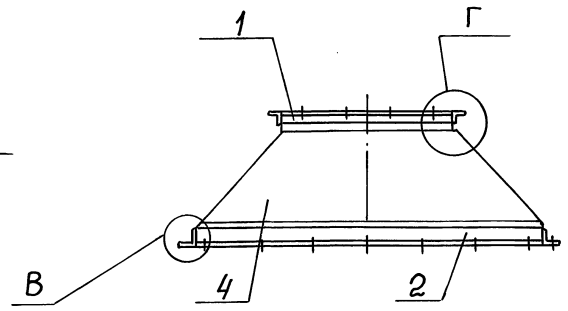

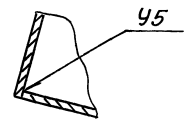

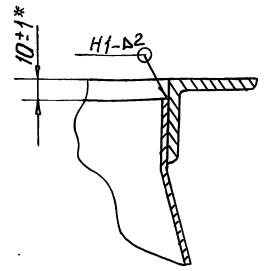

А

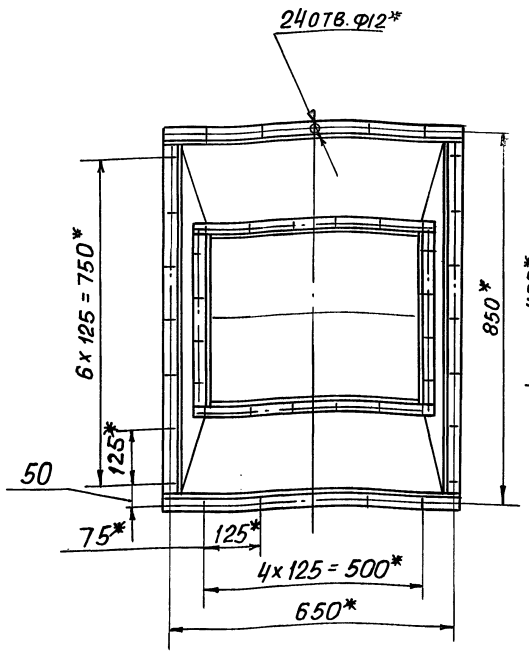

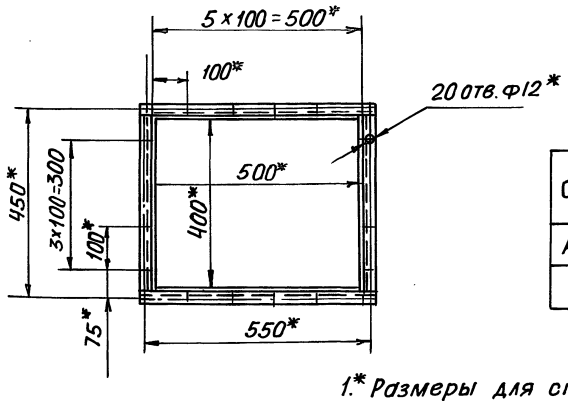

Обозначение	Н, мм	Масса, кг
А1А391.020	295	10,3
-01	165	9,8

1.* Размеры для справок.
2. Сварные швы по ГОСТ 5264-80

В (1:2)

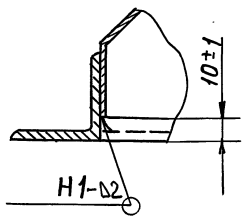

Изм.	Лист	№ докум.	Подп.	Дата
Разраб.		Рувинская		
Пров.		Литвак		
Нач. гр.		Литвак		
Гл. спец.		Грановский		
Н. контр.		Фрадкин		
Утв.		Спивак		

А1А391.020 СБ

Конфузор

Лит.	Масса	Масштаб
И	См. табл.	-
Лист	Листов 1	

САНТЕХНИИПРОЕКТ

Формат А3

Инв. № подл. | Подп. и дата | Взам. инв. № | Инв. № дубл. | Подп. и дата

Выпуск 1
Серия 7.904-1

А1А391.030 СБ

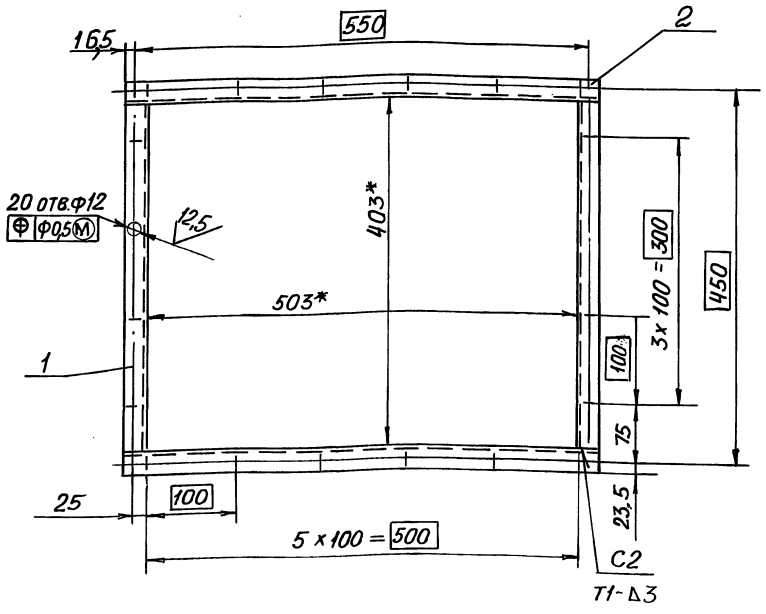

1* Размеры для справок
2. Н14; h14; ± t2/2
3. Сварные швы по ГОСТ 5264-80

Изм.	Лист	№ докум.	Подп.	Дата
Разраб		Рувинская		
Пров.		Литвак		
Нач. гр.		Литвак		
Гл. спец		Грановский		
Н. контр.		Фрадкин		
Утв.		Спивак		

А1А391.030 СБ

Фланец

Лит.	Масса	Масштаб
И	3,7	1:5
Лист	Листов 1	

САНТЕХНИИПРОЕКТ

А1А391.040 СБ

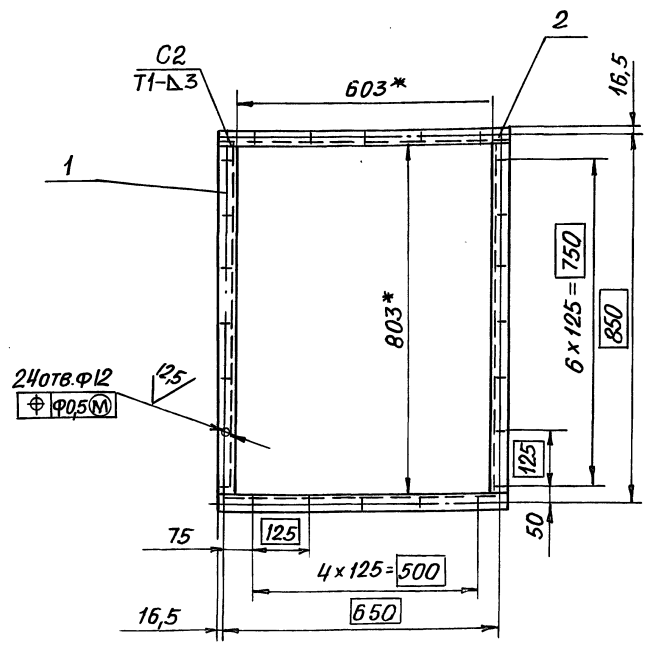

1* Размеры для справок
2. Н14; h14; ± t2/2
3. Сварные швы по ГОСТ 5264-80

Изм.	Лист	№ докум.	Подп.	Дата
Разраб.		Рувинская		
Пров.		Литвак		
Нач. гр.		Литвак		
Гл. спец.		Грановский		
Н. контр.		Фрадкин		
Утв.		Спивак		

А1А391.040 СБ

Фланец

Лит.	Масса	Масштаб
И	5,6	1:10
Лист	Листов 1	

САНТЕХНИИПРОЕКТ

Формат	Зона	Поз.	Обозначение	Наименование	Кол.	Примечание
				Документация		
А4			А1А391.050 СБ	Сборочный чертеж		
				Сборочные единицы		
А4		1	А1А391.030	Фланец	1	
				Детали		
				Лист		
				Лист г/к 1,2 ГОСТ 19903-74 ОК 360В ГОСТ 16523-89		
Б4		2	А1А391.051	503-1,5×1490-2	2	7,0 кг
Б4		3	А1А391.052	400-1,4×1490-2	2	5,61 кг

Подп. и дата | Инв. N дубл. | Взам. инв. N | Подп. и дата | Инв. N подл.

Изм	Лист	N докум.	Подп.	Дата
Разраб.		Ямпольская		
Пров.		Рувинская		
Нач. гр.		Литвак		
Н. контр.		Фрадкин		
Утв.		Спивак		

А1А391.050

Воздуховод

Лит.	Лист	Листов
И		1

САНТЕХНИИПРОЕКТ

Копировал: Павил. Формат А4

Формат	Зона	Поз.	Обозначение	Наименование	Кол.	Примечание
				Документация		
А3			А1А391.060 СБ	Сборочный чертеж		
				Сборочные единицы		
А4		1	А1А391.030	Фланец	1	
			Переменные данные для исполнений:			
				А1А39.1.060		
				Детали		
А4		2	А1А391.061	Стенка	1	
А4		3	А1А391.062	Стенка	1	
А4		4	А1А391.063	Стенка	2	
				А1А391.060-01		
				Детали		
А4		2	А1А391.061-01	Стенка	1	
А4		3	А1А391.062-01	Стенка	1	
А4		4	А1А391.063-01	Стенка	2	

Подп. и дата | Инв. N дубл. | Взам. инв. N | Подп. и дата | Инв. N подл.

Изм	Лист	N докум.	Подп.	Дата
Разраб.		Ямпольская		
Пров.		Рувинская		
Нач. гр.		Литвак		
Н. контр.		Фрадкин		
Утв.		Спивак		

А1А391.060

Воздуховод

Лит.	Лист	Листов
И		1

САНТЕХНИИПРОЕКТ

Копировал: Павил. Формат А4

Серия 7.904-1 Выпуск 1

А1А391.061

50 (√)

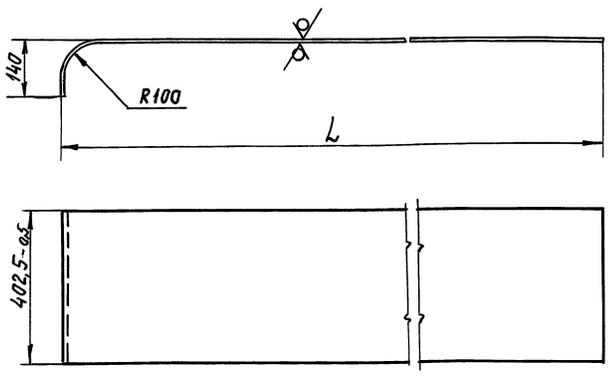

Обозначение	L, мм	Масса, кг
А1А391.061	1582	6,4
-01	1657	6,77

Неуказанные предельные отклонения размеров: $h14; \pm \frac{t_2}{2}$.

Подп. и дата | Инв. N дубл. | Взам. инв. N | Подп. и дата | Инв. N подл.

Изм	Лист	№ докум.	Подп.	Дата
Разраб.		Ямпольская		
Пров.		Рувинская		
Нач. гр.		Литвак		
Гл. спец.				
Н. контр.		Фрадкин		
Утв.		Спивак		

А1А391.061

Стенка

Лит.	Масса	Масшт.
И	см. табл.	—

Лист | Листов 1

Лист г/к 1,2 ГОСТ 19903-74 ОК 360В ГОСТ 16523-89

САНТЕХНИИПРОЕКТ

Формат: А4

А1А391.062

50 (√)

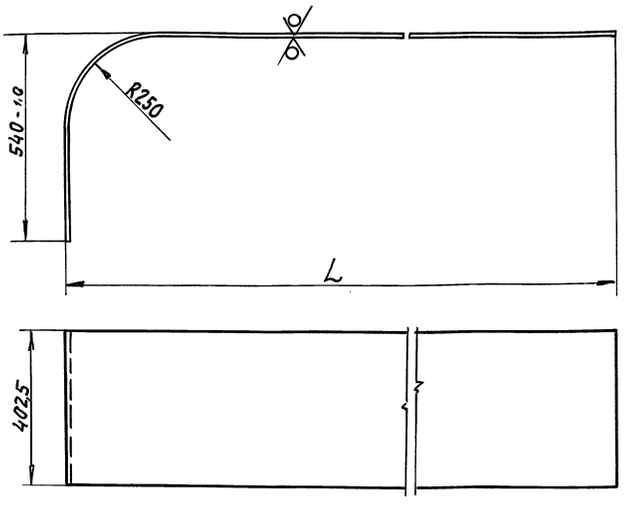

Обозначение	L, мм	Масса, кг
А1А391.062	1983,5	9,0
-01	2058,5	9,13

Неуказанные предельные отклонения размеров: $h14; \pm \frac{t_2}{2}$.

Подп. и дата | Инв. N дубл. | Взам. инв. N | Подп. и дата | Инв. N подл.

Изм	Лист	N докум.	Подп.	Дата
Разраб.		Ямпольская		
Пров.		Рувинская		
Нач. гр.		Литвак		
Н. контр.		Фрадкин		
Утв.		Спивак		

А1А391.062

Стенка

Лит.	Масса	Масшт.
И	см. табл.	—

Лист | Листов 1

Лист г/к 1,2 ГОСТ 19903-74 ОК 360В ГОСТ 16523-89

САНТЕХНИИПРОЕКТ

24668-02 51 Копировал: Павил. Формат: А4

А1А391.050СБ

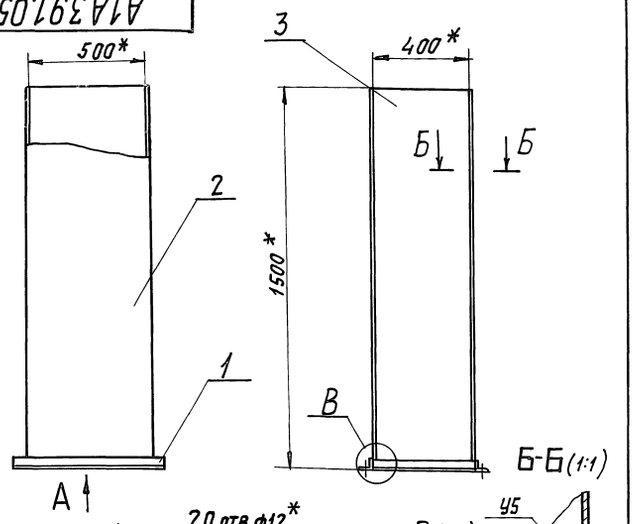

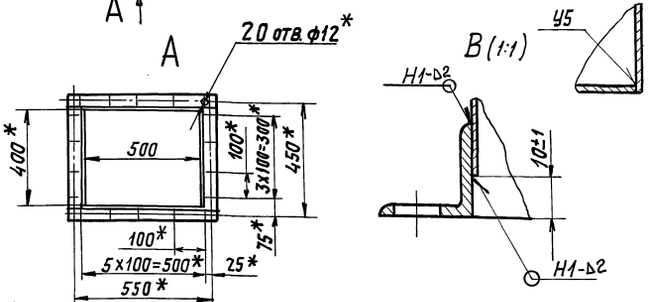

1. * Размеры для справок.
2. Сварные швы по ГОСТ 5264-80

Изм.	Лист	N докум.	Подп.	Дата	А1А391.050 СБ			
Разраб.		Ямпольская			Воздуховод	Лит.	Масса	Масшт.
Пров.		Рувинская				И	29	1:15
Нач. гр.		Литвак				Лист	Листов 1	
Гл. спец.		Грановский				САНТЕХНИИПРОЕКТ		
Н. контр.		Фрадкин						
Утв.		Спивак						

Формат: А4

А1А391.063

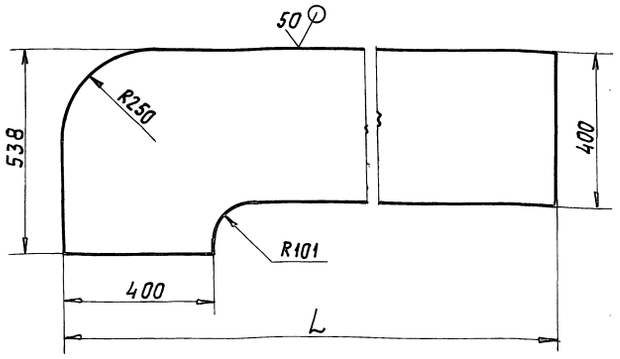

Обозначение	L, мм	Масса, кг
А1А391.063	1984	8,0
-01	2059	8,7

Неуказанные предельные отклонения размеров: h14.

Изм.	Лист	N докум.	Подп.	Дата	А1А391.063			
Разраб.		Ямпольская			Стенка	Лит.	Масса	Масшт.
Пров.		Рувинская				И	См. табл.	—
Нач. гр.		Литвак				Лист	Листов 1	
Гл. спец.						САНТЕХНИИПРОЕКТ		
Н. контр.		Фрадкин						
Утв.		Спивак						

Лист г/к 1,2 ГОСТ 19903-74
ОК 3608 ГОСТ 16523-89

Формат: А4

А1А391.060 СБ

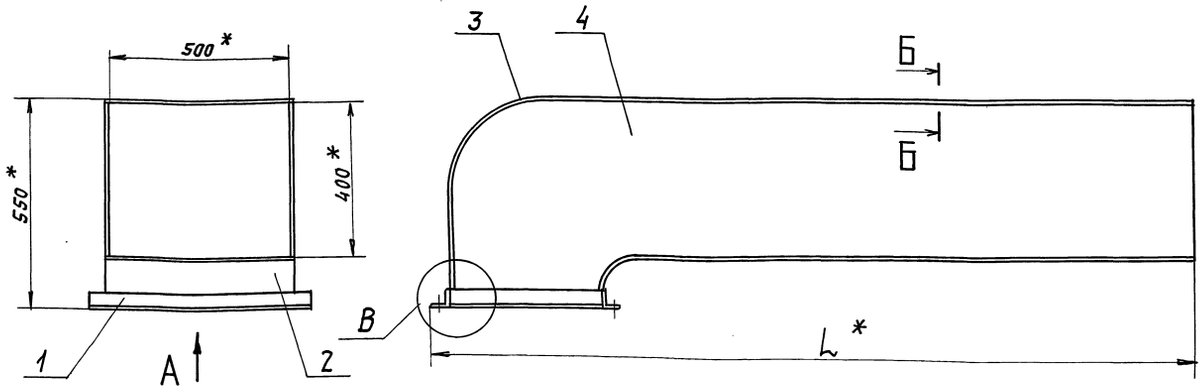

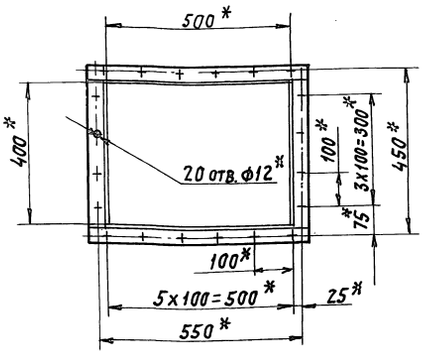

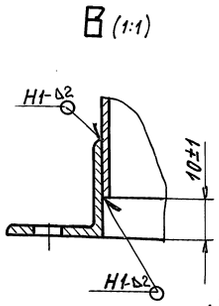

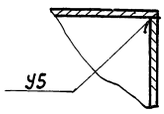

Обозначение	L*, мм	Масса, кг
А1А391.060	2010	30,4
-01	2085	33,4

1. * Размеры для справок.
2. Сварные швы по ГОСТ 5264-80.

Изм.	Лист	N докум.	Подп.	Дата	А1А391.060 СБ			
Разраб.		Ямпольская			Воздуховод	Лит.	Масса	Масшт.
Пров.		Рувинская				И	См. табл.	—
Нач. гр.		Литвак				Лист	Листов 1	
Гл. спец.		Грановский				САНТЕХНИИПРОЕКТ		
Н. контр.		Фрадкин						
Утв.		Спивак						

Серия 7.904-1 Выпуск 1

Инв. N подл. | Подп. и дата | Взам. инв. N | Инв. N дубл. | Подп. и дата

Формат А3

Формат	Зона	Поз.	Обозначение	Наименование	Кол.	Примечание
				Документация		
А2			А1А392.000СБ	Сборочный чертеж		
А2			А1А389.000ТТ	Технические требования		
				Сборочные единицы		
А4		1	А1А389.010	Коллектор	2	
А4		2	А1А389.030	Трубопровод	1	
А4		3	А1А389.040	Трубопровод	1	
А4		4	А1А389.050	Фланец	2	
А4		5	А1А389.060	Опора	2	
А4		6	А1А389.070	Патрубок	1	
А4		7	А1А389.080	Коллектор	2	
А4		8	А1А390.010	Отвод	1	
А4		9	А1А391.010	Фланец	2	
А4		10	7.904-1.2-01	Блок-бокс Б1-6-3001...Б1-6-3008-03	1	Выпуск 2
А4		11	АЗД127.000	Заслонка воздушная рециркуляционная с электроприводом	1	5.904-12 в.1-34
А4		12	А14М036.000	Установка утепленного клапана	1	5.904-12 в.1-35
А4		13		Обвязка регулирующего клапана УР 15/32	1	5.903-1
А4		14	Ду1,3 х 0,5	Дверь герметическая утепленная	1	4.904-4
А4		15	Щ2.5	Щит регулирования	1	904-0238-87
А4		16	ЩУП-005	Щит управления	1	904-0245-85

Инв.№подл. | Подп. и дата | Взам.инв.№ | Инв.№дубл. | Подп. и дата

Изм.	Лист	№ докум.	Подп.	Дата	А1А392.000		
Разраб.		Рувинская			Блок-бокс камеры 2ЛК10	Лит.	Лист 1	Листов 16
Пров.		Литвак				И		
Нач.гр.		Литвак						
Н.контр.		Фрадкин				САНТЕХНИИПРОЕКТ		
Утв.		Сливак						

Копировал: Крайлина Формат: А4

Формат	Зона	Поз.	Обозначение	Наименование	Кол.	Примечание
				Детали		
А4		19	А1А389.002	Уголок	1	
		20	-01	Уголок	1	
А4		21	А1А389.003	Кронштейн	1	
А4		22	А1А389.004	Пробка	1	
А4		23	А1А389.005	Бобышка	1	
А4		24	А1А389.006	Прокладка	1	
А4		25	А1А390.001	Отвод	1	
				Стандартные изделия		
				Болты ГОСТ7798-70		
		28		М8-6g х30.36	30	
		29		М12-6g х50.36	4	
		30		М16-6g х70.36	8	
				Гайки ГОСТ5915-70		
		31		М8-6Н.4	30	
		32		М12-6Н.4	4	
		33		М16-6Н.4	8	
		34		Муфта короткая 20 ГОСТ8954-75	8	
		35		Муфта короткая 32 ГОСТ8954-75	3	
		36		Контргайка 20 ГОСТ8961-75	8	

Инв.№подл. | Подп. и дата | Взам.инв.№ | Инв.№дубл. | Подп. и дата

Изм.	Лист	№ докум.	Подп.	Дата	А1А392.000	Лист 2

Копировал: Крайлина Формат: А4

Серия 7.904-1 Вып.2-1

Формат	Зона	Поз.	Обозначение	Наименование	Кол.	Примечание
		37		Муфта короткая 32 ГОСТ8954-75	3	
		38		Контргайка 20 ГОСТ 8961-75	8	
		39		Контргайка 32 ГОСТ8961-75	3	
				Сгон32 ГОСТ8969-75	3	
				Вентиль запорный муфтовый 15кч18п1 Ду32; ТУ26-07-1429-87Е	3	
		42		Опора подвижная ОПБ2 32 ГОСТ14911-82	4	
				Материалы		
		45		Пластина 2Н-I-ТМКЩ-М-3 ГОСТ7338-90	3	кг
				Прочие изделия		
		46		Конвектор отопительный стальной без кожуха типа "Аккорд" ТУ21-26-036-85	2	
		47		Установка бобышки 5 ЗКЧ-1-87	1	
		48		Установка бобышки 3 ЗКЧ-1-87	2	
		49		Установка бобышки ЗКЧ-46-87	1	

Инв.№подл. | Подп. и дата | Взам.инв.№ | Инв.№дубл. | Подп. и дата

Изм.	Лист	№ докум.	Подп.	Дата	А1А392.000	Лист 3

Копировал: Крайлина Формат: А4

Формат	Зона	Поз.	Обозначение	Наименование	Кол.	Примечание
				Переменные данные для исполнений:		
				А1А392.000 Сборочные единицы		
А4		52	А1А180.000	Секция соединительная	1	5.904-12 в.1-1
А4		53	А1А188.000	Секция калориферная	1	5.904-12 в.1-13
А4		54	А1А224.000-06	Секция приемная	1	5.904-12 в.1-28
А4		55	А1А389.090	Конфузор	1	
А4		56	А1А389.120	Коллектор	2	
А4		57	А1А389.130	Воздуховод	1	
А4		58	А1А391.020	Конфузор	1	
А4		59	А1А391.050	Воздуховод	1	
				Стандартные изделия		
		71		Болт М6-6g х30.36 ГОСТ7798-70	40	
		72		Гайка М6-6Н.4 ГОСТ5915-70	40	
				А1А392.000-01 Сборочные единицы		
А4		52	А1А180.000	Секция соединительная	1	5.904-12 в.1-1
А4		53	А1А188.000-01	Секция калориферная	1	5.904-12 в.1-15
А4		54	А1А224.000-06	Секция приемная	1	5.904-12 в.1-28

Инв.№подл. | Подп. и дата | Взам.инв.№ | Инв.№дубл. | Подп. и дата

Изм.	Лист	№ докум.	Подп.	Дата	А1А392.000	Лист 4

Копировал: Крайлина Формат: А4

Формат	Зона	Поз.	Обозначение	Наименование	Кол.	Приме-чание
А4		55	А1А 389. 090	Конфузор	1	
А4		56	А1А 389. 120-01	Коллектор	2	
А4		57	А1А 389. 130	Воздуховод	1	
А4		58	А1А 391. 020	Конфузор	1	
А4		59	А1А 391. 050	Воздуховод	1	
				Стандартные изделия		
		71		Болт М6-6g×30.36		
				ГОСТ 7798-70	40	
		72		Гайка М6-6Н.4		
				ГОСТ 5915-70	40	
			А1А 392.000-02			
				Сборочные единицы		
А4		52	А1А180.000-01	Секция соединительная	1	5.904-12 в.1-1
А4		53	А1А188.000	Секция калориферная	1	5.904-12 в.1-15
А4		54	А1А224.000-06	Секция приемная	1	5.904-12 в.1-28
А4		55	А1А389.090-01	Конфузор	1	
А4		56	А1А389.120	Коллектор	2	
А4		57	А1А389.130	Воздуховод	1	
А4		58	А1А391.020	Конфузор	1	
А4		59	А1А391.050	Воздуховод	1	
				Стандартные изделия		
		71		Болт М6-6g×30.36		
				ГОСТ 7798-70	44	
		72		Гайка М6-6Н.4 ГОСТ 5915-70	44	

Инв.№подл. | Подп. и дата | Взам.инв.№ | Инв.№дубл. | Подп. и дата

Изм. Лист № докум. Подп. Дата

А1А392.000

Лист 5

Копировал: Крайлина Формат: А4

Формат	Зона	Поз.	Обозначение	Наименование	Кол.	Приме-чание
				А1А392.000-03		
				Сборочные единицы		
А4		52	А1А180.000-01	Секция соединительная	1	5.904-12 в.1-1
А4		53	А1А188.000-01	Секция калориферная	1	5.904-12 в.1-15
А4		54	А1А224.000-06	Секция приемная	1	5.904-12 в.1-28
А4		55	А1А389.090-01	Конфузор	1	
А4		56	А1А389.120-01	Коллектор	2	
А4		57	А1А389.130	Воздуховод	1	
А4		58	А1А391.020	Конфузор	1	
А4		59	А1А391.050	Воздуховод	1	
				Стандартные изделия		
		71		Болт М6-6g×30.36		
				ГОСТ 7798-70	44	
		72		Гайка М6-6Н.4 ГОСТ 5915-70	44	
				А1А392.000-04		
				Сборочные единицы		
А4		52	А1А180.000	Секция соединительная	1	5.904-12 в.1-1
А4		53	А1А188.000	Секция калориферная	1	5.904-12 в.1-15
А4		54	А1А224.000-06	Секция приемная	1	5.904-12 в.1-28
А4		55	А1А389.090	Конфузор	1	
А4		56	А1А389.120	Коллектор	2	
А4		58	А1А391.020-01	Конфузор	1	

Инв.№подл. | Подп. и дата | Взам.инв.№ | Инв.№дубл. | Подп. и дата

Изм. Лист № докум. Подп. Дата

А1А392.000

Лист 6

Копировал: Крайлина Формат: А4

Формат	Зона	Поз.	Обозначение	Наименование	Кол.	Приме-чание
А4		60	А1А391.060	Воздуховод	1	
А4		61	2Х-043	Хомут в сборе	1	5.904-1
А4		62	2Х-056	Хомут в сборе	1	То же
				Детали		
А4		67	2ТЯ-03	Тяга	2	5.904-1
А4		68	1П-01	Подкладка	2	То же
				Стандартные изделия		
		71		Болт М6-6g×30.36		
				ГОСТ 7798-70	40	
		72		Гайка М6-6Н.4		
				ГОСТ 5915-70	40	
			А1А392.000-05			
			Сборочные единицы			
А4		52	А1А 180.000	Секция соединительная	1	5.904-1 в.1-1
А4		53	А1А188.000-01	Секция калориферная	1	5.904-1 в.1-15
А4		54	А1А224.000-06	Секция приемная	1	5.904-1 в.1-28
А4		55	А1А389.090-01	Конфузор	1	
А4		56	А1А389.120-01	Коллектор	2	
А4		58	А1А391.020	Конфузор	1	
А4		60	А1А391.060	Воздуховод	1	

Серия 7.904-1 Выпуск 1

Инв.№подл. | Подп. и дата | Взам.инв.№ | Инв.№дубл. | Подп. и дата

Изм. Лист № докум. Подп. Дата

А1А392.000

Лист 7

Копировал: Крайлина Формат: А4

Формат	Зона	Поз.	Обозначение	Наименование	Кол.	Приме-чание
А4		61	2Х-043	Хомут в сборе	1	5.904-1
А4		62	2Х-056	Хомут в сборе	1	То же
				Детали		
А4		67	2ТЯ-03	Тяга	2	5.904-1
А4		68	1П-01	Подкладка	2	То же
				Стандартные изделия		
		71		Болт М6-6g×30.36		
				ГОСТ 7798-70	40	
		72		Гайка М6-6Н.4		
				ГОСТ 5915-70	40	
			А1А392.000-06			
			Сборочные единицы			
А4		52	А1А180.000-01	Секция соединительная	1	5.904-12 в.1-1
А4		53	А1А 188.000	Секция калориферная	1	5.904-12 в.1-15
А4		54	А1А.224.000-06	Секция приемная	1	5.904-12 в.1-28
А4		55	А1А 389.090-01	Конфузор	1	
А4		56	А1А 389.120	Коллектор	2	
А4		58	А1А.391.020-01	Конфузор	1	
А4		60	А1А391.060-01	Воздуховод	1	
А4		61	2Х-043	Хомут в сборе	1	5.904-1
А4		62	2Х-056	Хомут в сборе	1	То же

Инв.№подл. | Подп. и дата | Взам.инв.№ | Инв.№дубл. | Подп. и дата

Изм. Лист № докум. Подп. Дата

А1А392.000

Лист 8

Формат	Зона	Поз.	Обозначение	Наименование	Кол.	Примечание
				Детали		
А4		67	2ТЯ-03	Тяга	2	5.904-1
А4		68	1П-01	Подкладка	2	То же
				Стандартные изделия		
		71		Болт М6-6g×30.36		
				ГОСТ 7798-70	44	
		72		Гайка М6-6Н.4		
				ГОСТ 5915-70	44	
				А1А392.000-07		
				Сборочные единицы		
А4		52	А1А180.000-01	Секция соединительная	1	5.904-12 В1-1
А4		53	А1А188.000-01	Секция калориферная	1	5.904-12 В1-15
А4		54	А1А224.000-06	Секция приемная	1	5.904-12 В1-28
А4		55	А1А389.090-01	Конфузор	1	
А4		56	А1А389.120-01	Коллектор	2	
А4		58	А1А391.020-01	Конфузор	1	
А4		60	А1А391.060-01	Воздуховод	1	
А4		61	2х-043	Хомут в сборе	1	5.904-1
А4		62	2х-056	Хомут в сборе	1	То же

Инв.№подл. | Подп. и дата | Взам.инв.№ | Инв.№дубл. | Подп. и дата

Изм. Лист № докум. Подп. Дата

А1А392.000

Лист 9

Копировал: Крайлина Формат: А4

Формат	Зона	Поз.	Обозначение	Наименование	Кол.	Примечание
				А1А392.000-08		
				Сборочные единицы		
А4		52	А1А180.000	Секция соединительная	1	5.904-12 В1-1
А4		53	А1А188.000	Секция калориферная	1	5.904-12 В1-15
А4		54	А1А223.000-06	Секция приемная	1	5.904-12 В1-28
А4		55	А1А389.090	Конфузор	1	
А4		56	А1А389.120	Коллектор	2	
А4		57	А1А389.130	Воздуховод	1	
А4		58	А1А391.020	Конфузор	1	
А4		59	А1А391.050	Воздуховод	1	
				Стандартные изделия		
		71		Болт М6-6g×30.36		
				ГОСТ 7798-70	40	
		72		Гайка М6-6Н.4		
				ГОСТ 5915-70	40	
				А1А391.000-09		
				Сборочные единицы		
А4		52	А1А180.000	Секция соединительная	1	
А4		53	А1А188.000-01	Секция калориферная	1	
А4		54	А1А223.000-06	Секция приемная	1	
А4		55	А1А389.090-01	Конфузор	1	
А4		56	А1А389.120	Коллектор	2	
А4		57	А1А389.130	Воздуховод	1	
А4		58	А1А391.020	Конфузор	1	

Инв.№подл. | Подп. и дата | Взам.инв.№ | Инв.№дубл. | Подп. и дата

Изм. Лист № докум. Подп. Дата

А1А392.000

Лист 10

Копировал: Крайлина Формат: А4

Серия 7.904-1 Выпуск 1

Формат	Зона	Поз.	Обозначение	Наименование	Кол.	Примечание
А4		59	А1А391.050	Воздуховод	1	
				Стандартные изделия		
		71		Болт М6-6g×30.36		
				ГОСТ 7798-70	40	
		72		Гайка М6-6Н.4		
				ГОСТ 5915-70	40	
				А1А392.000-10		
				Сборочные единицы		
А4		52	А1А180.000-01	Секция соединительная	1	5.904-12 В1-1
А4		53	А1А188.000	Секция калориферная	1	5.904-12 В1-15
А4		54	А1А223.000-06	Секция приемная	1	5.904-12 В1-28
А4		55	А1А389.090-01	Конфузор	1	
А4		56	А1А389.120	Коллектор	2	
А4		57	А1А389.130	Воздуховод	1	
А4		58	А1А391.020	Конфузор	1	
А4		59	А1А391.050	Воздуховод	1	
				Стандартные изделия		
		71		Болт М6-6g×30.36		
				ГОСТ 7798-70	44	
		72		Гайка М6-6Н.4		
				ГОСТ 5915-70	44	

Инв.№подл. | Подп. и дата | Взам.инв.№ | Инв.№дубл. | Подп. и дата

Изм. Лист № докум. Подп. Дата

А1А392.000

Лист 11

Копировал: Крайлина Формат: А4

Формат	Зона	Поз.	Обозначение	Наименование	Кол.	Примечание
				А1А392.000-11		
				Сборочные единицы		
А4		52	А1А180.000-01	Секция соединительная	1	5.904-12 В1-1
А4		53	А1А188.000-01	Секция калориферная	1	5.904-12 В1-15
А4		54	А1А223.000-06	Секция приемная	1	5.904-12 В1-28
А4		55	А1А389.090-01	Конфузор	1	
А4		56	А1А389.120-01	Коллектор	2	
А4		57	А1А389.130	Воздуховод	1	
А4		58	А1А391.020	Конфузор	1	
А4		59	А1А391.050	Воздуховод	1	
				Стандартные изделия		
		71		Болт М6-6g×30.36		
				ГОСТ 7798-70	44	
		72		Гайка М6-6Н.4		
				ГОСТ 5915-70	44	
				А1А392.000-12		
				Сборочные единицы		
А4		52	А1А180.000	Секция соединительная	1	5.904-12 В1-1
А4		53	А1А188.000	Секция калориферная	1	5.904-12 В1-15
А4		54	А1А223.000-06	Секция приемная	1	5.904-12 В1-28
А4		55	А1А389.090	Конфузор	1	
А4		56	А1А389.120	Коллектор	2	
А4		58	А1А391.020-01	Конфузор	1	

Инв.№подл. | Подп. и дата | Взам.инв.№ | Инв.№дубл. | Подп. и дата

Изм. Лист № докум. Подп. Дата

А1А392.000

Лист 12

 Копировал: Крайлина Формат: А4

Формат	Зона	Поз.	Обозначение	Наименование	Кол.	Примечание
А4		60	А1А391.060	Воздуховод	1	
А4		61	2х-043	Хомут в сборе	1	5.904-1
А4		62	2х-056	Хомут в сборе	1	То же
				Детали		
А4		67	2ТЯ-03	Тяга	2	5.904-1
А4		68	1П-01	Подкладка	2	То же
				Стандартные изделия		
		71		Болт М6-6g×30.36		
				ГОСТ 7798-70	40	
		72		Гайка М6-6Н.4		
				ГОСТ 5915-70	40	
				А1А392.000-13		
				Сборочные единицы		
А4		52	А1А180.000	Секция соединительная	1	5.904-12 В.1-1
А4		53	А1А188.000-01	Секция калориферная	1	5.904-12 В.1-15
А4		54	А1А223.000-06	Секция приемная	1	5.904-12 В1-28
А4		55	А1А389.090-01	Конфузор	1	
А4		56	А1А389.120-01	Коллектор	2	
А4		58	А1А391.020-01	Конфузор	1	
А4		60	А1А391.060	Воздуховод	1	

Инв. № подл. | Подп. и дата | Взам. инв. № | Инв. № дубл. | Подп. и дата

Изм. Лист № докум. Подп. Дата

А1А392.000

Лист 13

Копировал: Крайлина Формат: А4

Формат	Зона	Поз.	Обозначение	Наименование	Кол.	Примечание
А4		61	2х-043	Хомут в сборе	1	5.904-1
А4		62	2х-056	Хомут в сборе	1	То же
				Детали		
А4		67	2ТЯ-03	Тяга	2	5.904-1
А4		68	1П-01	Подкладка	2	То же
				Стандартные изделия		
		71		Болт М6-6g×30.36		
				ГОСТ 7798-70	40	
		72		Гайка М6-6Н.4		
				ГОСТ 5915-70	40	
				А1А392.000-14		
				Сборочные единицы		
А4		52	А1А180.000-01	Секция соединительная	1	5.904-12 В.1-1
А4		53	А1А188.000	Секция калориферная	1	5.904-12 В.1-15
А4		54	А1А223.000-06	Секция приемная	1	5.904-12 В1-28
А4		55	А1А389.090-01	Конфузор	1	
А4		56	А1А389.120	Коллектор	2	
А4		58	А1А391.020-01	Конфузор	1	
А4		60	А1А391.060-01	Воздуховод	1	

Инв. № подл. | Подп. и дата | Взам. инв. № | Инв. № дубл. | Подп. и дата

Изм. Лист № докум. Подп. Дата

А1А392.000

Лист 14

Копировал: Крайлина Формат: А4

Выпуск 1
Серия 7.904-1

Формат	Зона	Поз.	Обозначение	Наименование	Кол.	Примечание
А4		61	2х-043	Хомут в сборе	1	5.904-1
А4		62	2х-056	Хомут в сборе	1	То же
				Детали		
А4		67	2ТЯ-03	Тяга	2	5.904-1
А4		68	1П-01	Подкладка	2	То же
				Стандартные изделия		
		71		Болт М6-6g×30.36		
				ГОСТ 7798-70	44	
		72		Гайка М6-6Н.4		
				ГОСТ 5915-70	44	
				А1А392.000-015		
				Сборочные единицы		
А4		52	А1А180.000-01	Секция соединительная	1	5.904-12 В.1-1
А4		53	А1А188.000-01	Секция калориферная	1	5.904-12 В.1-15
А4		54	А1А223.000-06	Секция приемная	1	5.904-12 В.1-28
А4		55	А1А389.090-01	Конфузор	1	
А4		56	А1А389.120-01	Коллектор	2	
А4		58	А1А391.020-01	Конфузор	1	
А4		60	А1А391.060-01	Воздуховод	1	
А4		61	2х-043	Хомут в сборе	1	
А4		62	2х-056	Хомут в сборе	1	

Инв. № подл. | Подп. и дата | Взам. инв. № | Инв. № дубл. | Подп. и дата

Изм. Лист № докум. Подп. Дата

А1А392.000

Лист 15

Копировал: Крайлина Формат: А4

Формат	Зона	Поз.	Обозначение	Наименование	Кол.	Примечание
				Детали		
		67	2ТЯ-03	Тяга	2	5.904-1
		68	1П-01	Подкладка	2	То же
				Стандартные изделия		
		71		Болт М6-6g×30.36		
				ГОСТ 7798-70	44	
		72		Гайка М6-6Н.4		
				ГОСТ 5915-70	44	

Инв. № подл. | Подп. и дата | Взам. инв. № | Инв. № дубл. | Подп. и дата

Изм. Лист № докум. Подп. Дата

А1А392.000

Лист 16

Копировал: Крайлина Формат: А4

Рис.1

А-А

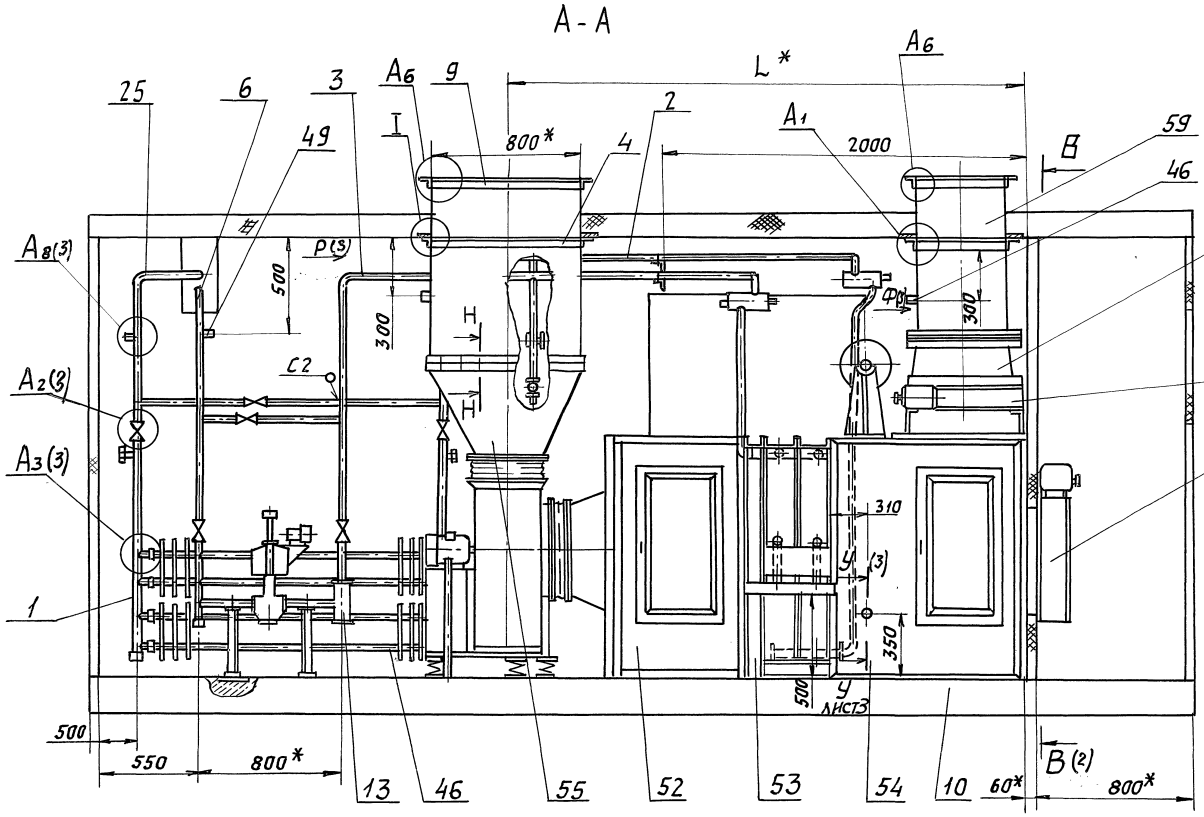

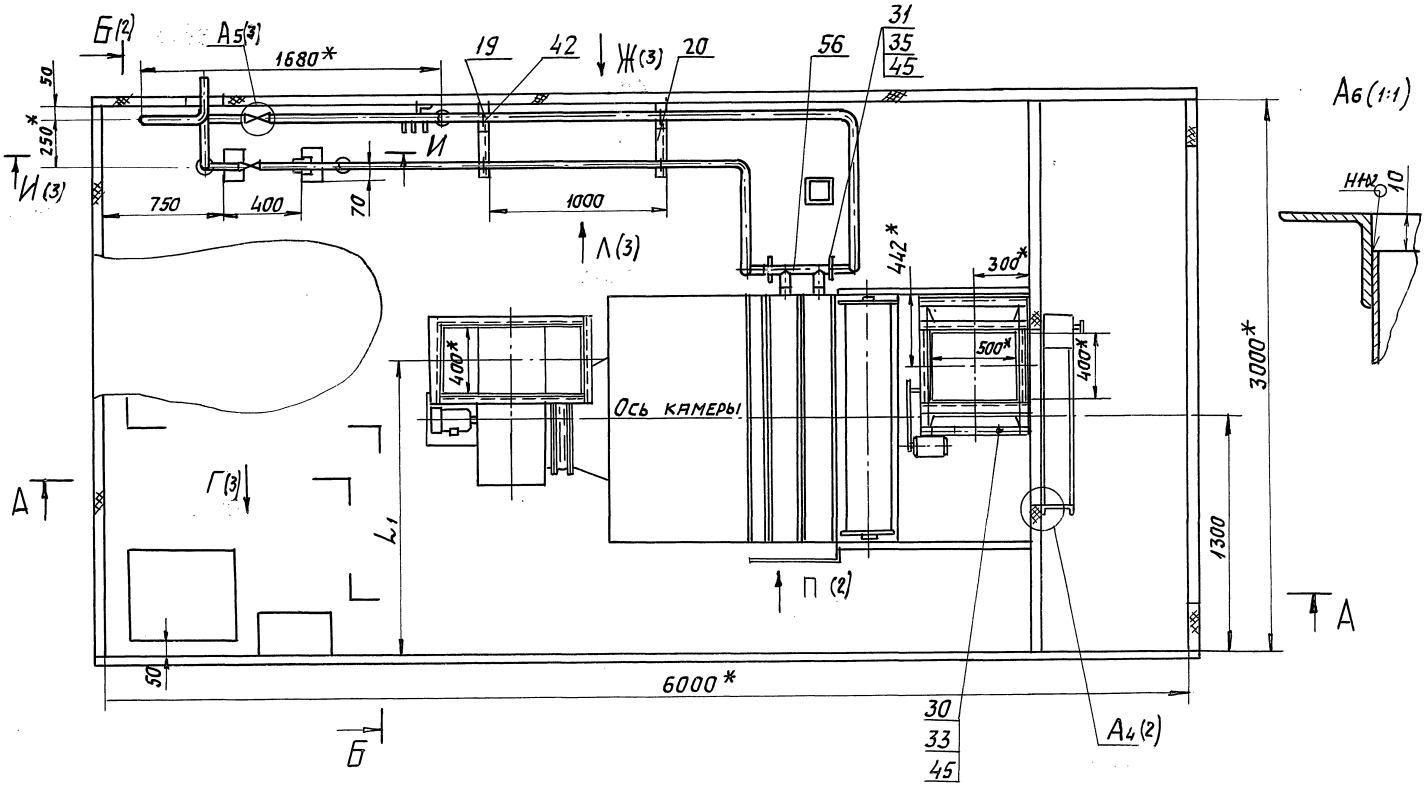

А1(1:1)



1.* Размеры для справок.

2. $h14;\ h14;\ \pm\frac{t_2}{2}$.

3. Сварные швы С2 и У8 по ГОСТ 16037-80; швы Т1, Т3 и Н1 по ГОСТ 5264-80.

4. Таблицу исполнений смотри лист 2

				А1А392.000СБ			
Изм.	Лист	№ докум.	Подп.	Дата			
Разраб.		Рувинская			Блок-бокс камеры 2ПК-10	Лит.	Масса	Масшт.
Пров.		Литвак				И	см. табл.	—
Нач. гр.		Литвак				Лист 1	Листов 4	
Гл. спец.		Грановский				САНТЕХНИИПРОЕКТ		
Н. контр.		Фрядкин						
Утв.		Спивак						

Инв. № подл. | Подп. и дата | Взам. инв. № | Инв. № дубл. | Подп. и дата

Серия 7.904-1 Выпуск 1

Формат А3

Рис.1

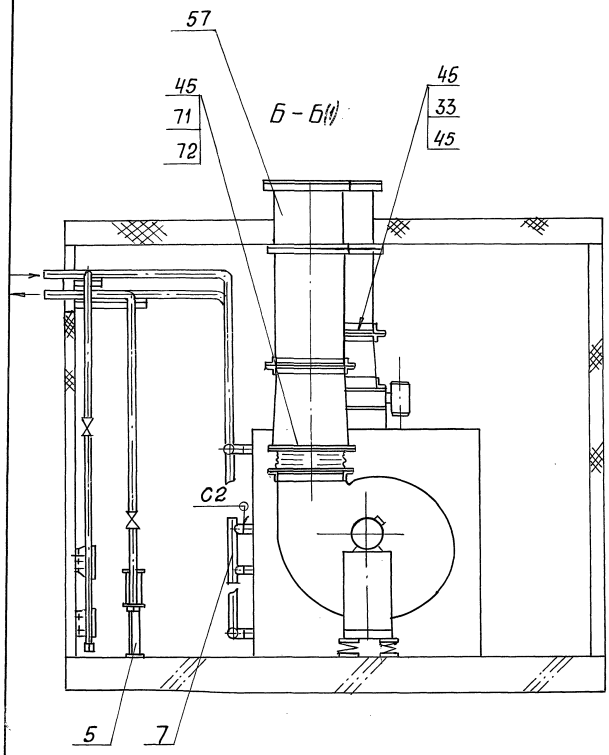

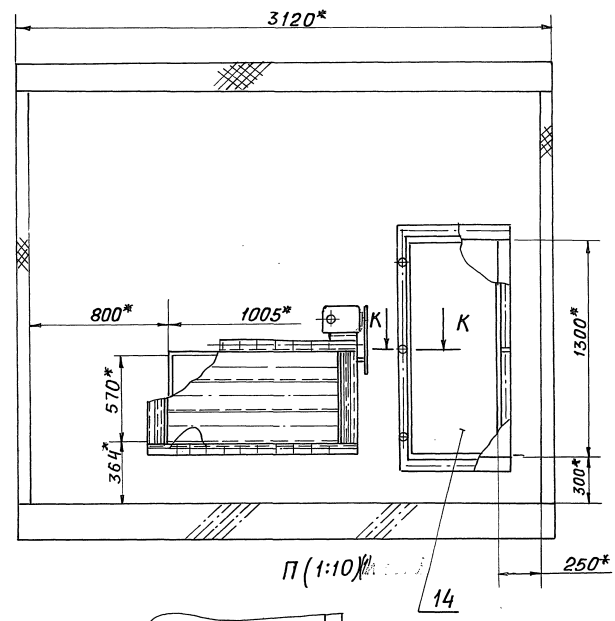

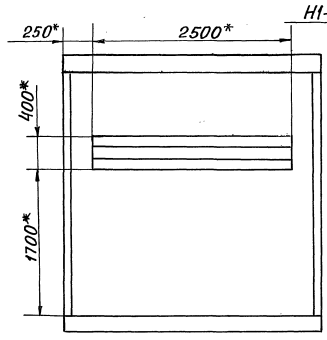

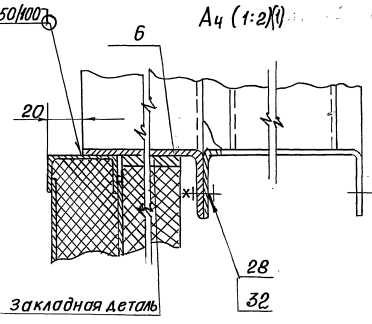

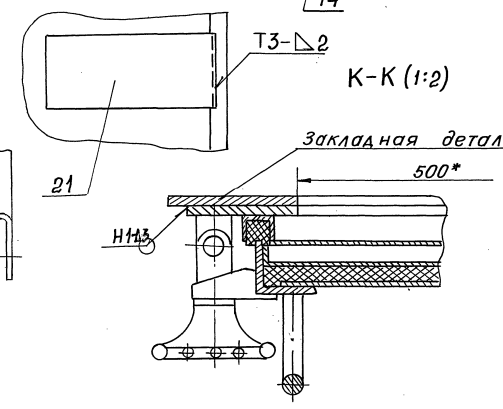

Обозначение	Рис.	Шифр	Тип вентилятора	Тип калорифера	Размеры, мм		Масса, кг
					L*	L_1*	
А1А392.000	1	ББПК10-IVа-1	В.Ц4-75-5	КВС10-Б-II или КСК3-10	2860	1625	2629
-01		ББПК10-IVа-2		КВБ10-Б-II или КСК4-10	2940		2761
-02		ББПК10-IVа-3	В.Ц4-75-6,3	КВС10-Б-II или КСК3-10	2985	1709	2781
-03		ББПК10-IVа-4		КВБ10-Б-II или КСК4-10	2985		2911
-04	2	ББПК10-IVа-5	В.Ц4-75-5	КВС10-Б-II или КСК3-10	2860	1625	2653
-05		ББПК10-IVа-6		КВБ10-Б-II или КСК4-10	2940		2782
-06		ББПК10-IVа-7	В.Ц4-75-6,3	КВС10-Б-II или КСК3-10	2985	1709	2808
-07		ББПК10-IVа-8		КВБ10-Б-II или КСК4-10	2985		2938
-08	3	ББПК10-IVб-1	В.Ц4-75-5	КВС10-Б-II или КСК3-10	2860	1625	2809
-09		ББПК10-IVб-2		КВБ10-Б-II или КСК4-10	2940		2721
-10		ББПК10-IVб-3	В.Ц4-75-6,3	КВС10-Б-II или КСК3-10	2985	1709	2850
-11		ББПК10-IVб-4		КВБ10-Б-II или КСК4-10	2985		2853
-12	4	ББПК10-IVб-5	В.Ц4-75-5	КВС10-Б-II или КСК3-10	2860	1625	2600
-13		ББПК10-IVб-6		КВБ10-Б-II или КСК4-10	2940		2730
-14		ББПК10-IVб-7	В.Ц4-75-6,3	КВС10-Б-II или КСК3-10	2985	1709	2755
-15		ББПК10-IVб-8		КВБ10-Б-II или КСК4-10	2985		2889

Рис. 1

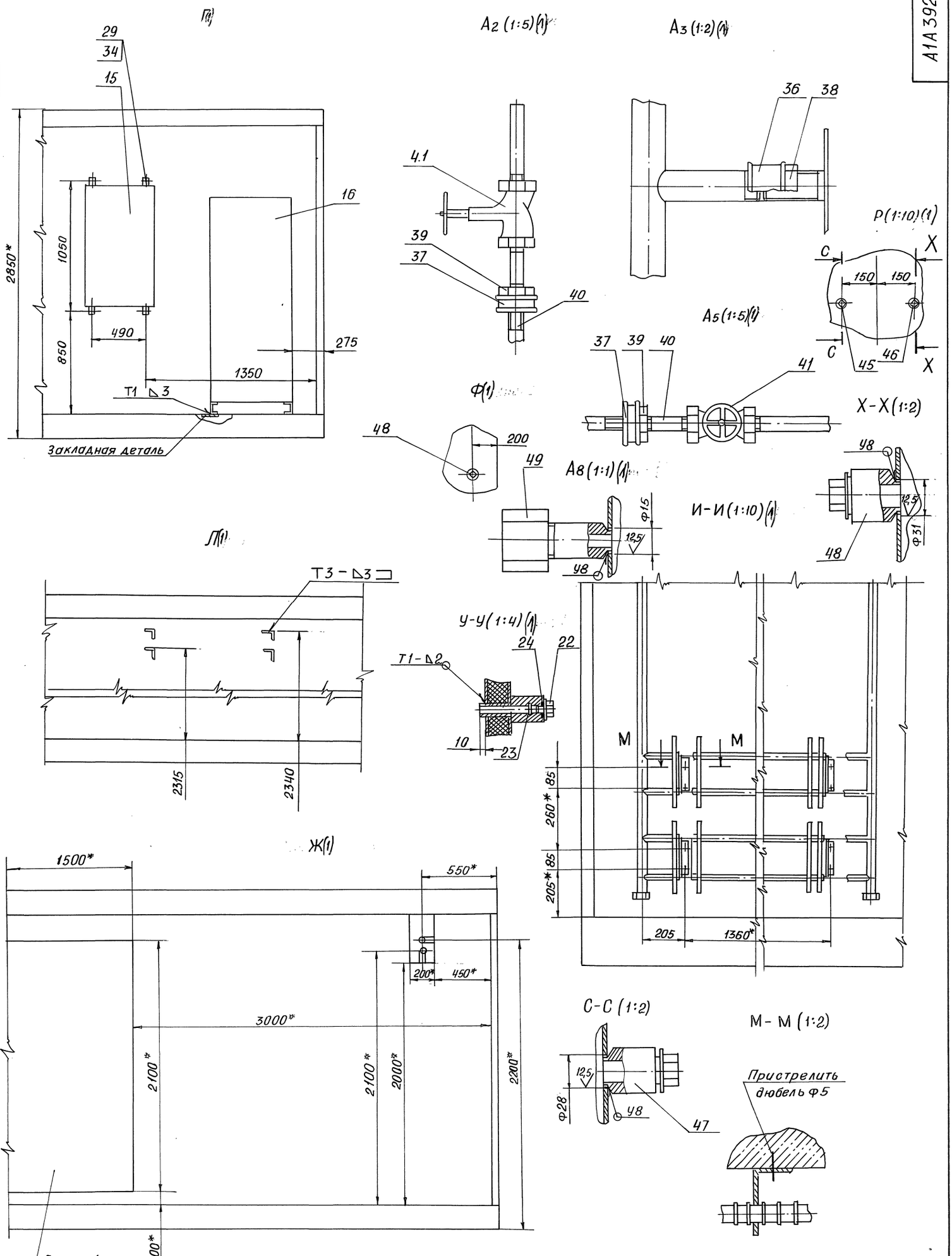
Г(1)
29
34
15
16
2850*
1050
850
490
275
1350
Т1 △3
Закладная деталь
А2 (1:5)(1)
4.1
39
37
40
А3 (1:2)(1)
36
38
Р(1:10)(1)
С
Х
150
150
45
46
А5 (1:5)(1)
37
39
40
41
Ф(1)
48
200
49
А8 (1:1)(1)
Ф15
12,5
У8
Х-Х(1:2)
И-И(1:10)(1)
12,5
Ф31
48
Д(1)
Т3 - △3
2315
2340
У-У(1:4)(1)
24
22
Т1-△2
10
23
М
М
85
260*
85
205*
205
1360*
Ж(1)
1500*
550*
200*
450*
3000*
2100*
2100*
2000*
2200*
100*
Дверной проем
С-С (1:2)
12,5
Ф28
У8
47
М - М (1:2)
Пристрелить
дюбель Ф5

Рис.2

Остальное - см. рис.1

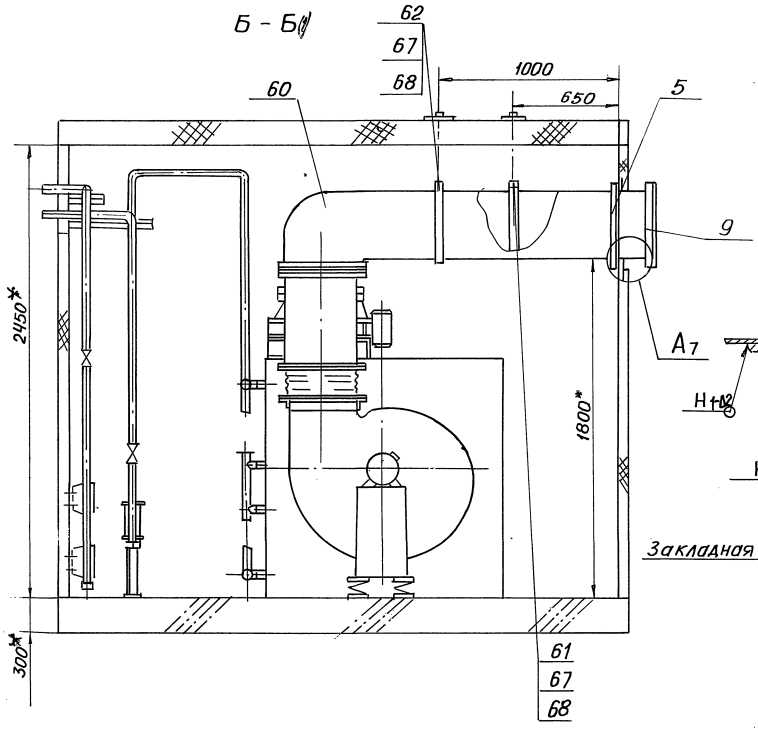

Рис.3

Остальное - см. рис.1

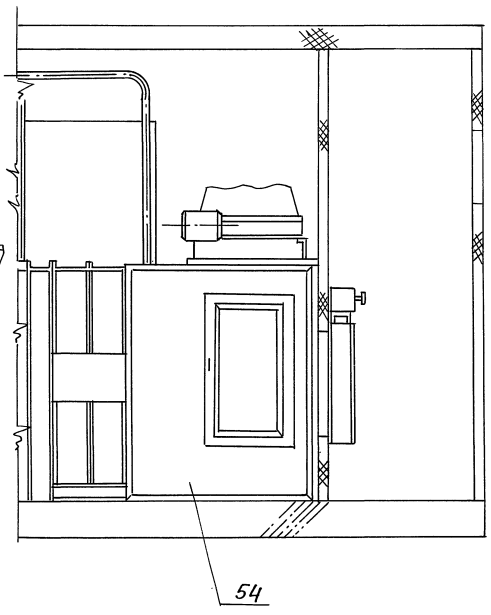

Рис.4

Остальное - см. рис.1

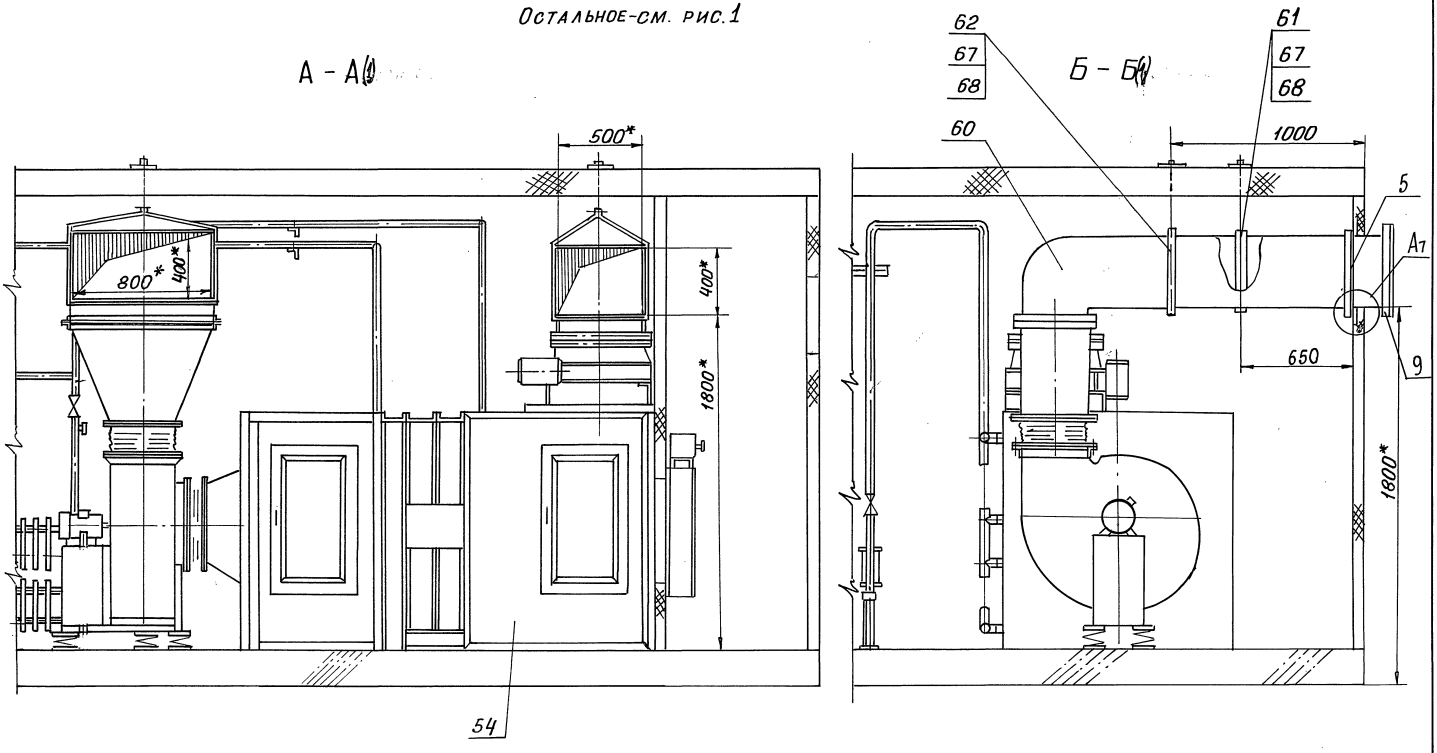

Серия 7.904-1 Выпуск 1

Подп. и дата | Инв. № дубл. | Взам. инв. № | Подп. и дата | Инв. № подл.

Изм	Лист	№ докум.	Подп.	Дата	А1А 392.000СБ	Лист 4

Альбом 21-69 Формат А2

АТ2В143.002

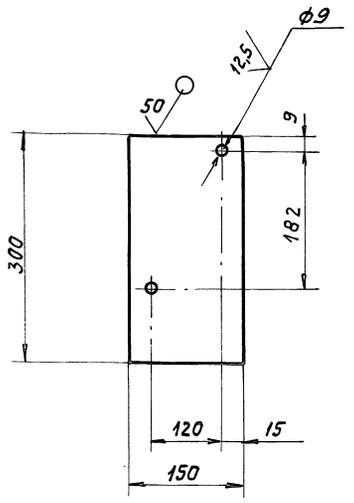

Неуказанные предельные отклонения размеров:
$H14; h14; \pm t_2/2$

Изм	Лист	№ докум.	Подп.	Дата
Разраб.		Комиссаров		
Пров.		Литвак		
Т. контр.		Литвак		
Гл. спец.		Рановский		
Н. контр.		Фрадкин		
Утв.		Спивак		

А12В 143. 002

Пластина

Лит.	Масса	Масшт.
И	1,05	1:5

Лист | Листов 1

Лист г/к 3,0 ГОСТ 19903-74
0К 360В ГОСТ 16523-89

САНТЕХНИИПРОЕКТ

Формат А4

Формат	Зона	Поз.	Обозначение	Наименование	Кол.	Примечание
				Документация		
А2			А12В139.000 СБ	Сборочный чертеж		
А2			А12В139.000 Э4	Схема электрическая соединений		
				Детали		
А4		1	А12В139.001	Хомут	16	
А4		2	А12В139.002	Пластина	2	
				Стандартные изделия		
		5		Болт М6-6g х 15.36 ГОСТ 7798-70	2	
		6		Болт М8-6g х 25.36 ГОСТ 7798-70	4	
		7		Гайка М6-6Н.4 ГОСТ 5915-70	18	

Подп. и дата | Инв. № дубл. | Взам. инв. № | Подп. и дата | Инв. № подл.

Изм	Лист	№ докум.	Подп.	Дата
Разраб.		Комиссаров		
Пров.		Литвак		
Нач. гр.		Литвак		
Н. контр.		Фрадкин		
Утв.		Спивак		

А12В. 139.000

Блок-бокс камеры 2ПК-10. Установка приборов и средств автоматизации

Лит.	Лист	Листов
И	1	3

САНТЕХНИИПРОЕКТ

Копировал: Формат А4

Серия 7.904-1 Выпуск 1

Формат	Зона	Поз.	Обозначение	Наименование	Кол.	Примечание
				Прочие изделия		
		10		Термометр ТТЖ П5.2.230.103 с оправой 2П-250-100 ТУ25-11-899-73	2	
		11		Термометр ТТЖ У2.2.150.440с оправой 2У-185-400 ТУ25-11-899-73	2	
		12		Термопреобразователь ТСМ-0897 5 Ц2.821.426-18 ТУ25-02.792288-80	1	
		13		Терморегулирующее устройство ТУДЭ-4 IP54 длина чувствительной трубки 265 мм ТУ25-02.281074-78	1	
		14		Терморегулирующее устройство ТУДЭ-1-2 IP54 Длина чувствительной трубки 505мм ТУ25-02.281074-78	1	
		15		Манометр МП4-У--160-16 ТУ25.02.180335-84	2	

Подп. и дата | Инв. № дубл. | Взам. инв. № | Подп. и дата | Инв. № подл.

Изм	Лист	N докум.	Подп.	Дата

А12В 139. 000

Лист 2

Копировал:

Формат	Зона	Поз.	Обозначение	Наименование	Кол.	Примечание
		16		Тягонапоромер ТНЖ-4 ТУ25-11.918-81	1	
		17		Отборное устройство 16-225У ТУ36-1258-85	2	
		18		Отборное устройство 16-225П ТУ 36-1258-85	2	
		19		Коробка соединительная, тип КС-10 ТУ 36-2568-83Е	1	
				Материалы		
		25		Труба 15х2,5 ГОСТ 3262-75	25м	
		26		Провод тип АПВ1х2,5 ГОСТ 6323-79	60м	
		27		Провод тип ПВ3 1х1,0 ГОСТ 6323-79	5м	
		28		Провод тип ПВ1 1х1,0 ГОСТ 6323-79	12м	
		29		Рукав гибкий металлический, тип РЗ-Ц-Х-Ш-15 ТУ22-3988-77	1м	

Подп. и дата | Инв. № дубл. | Взам. инв. № | Подп. и дата | Инв. № подл.

Изм	Лист	№ докум.	Подп.	Дата

А12В 139. 000

Лист 3

Б-Б

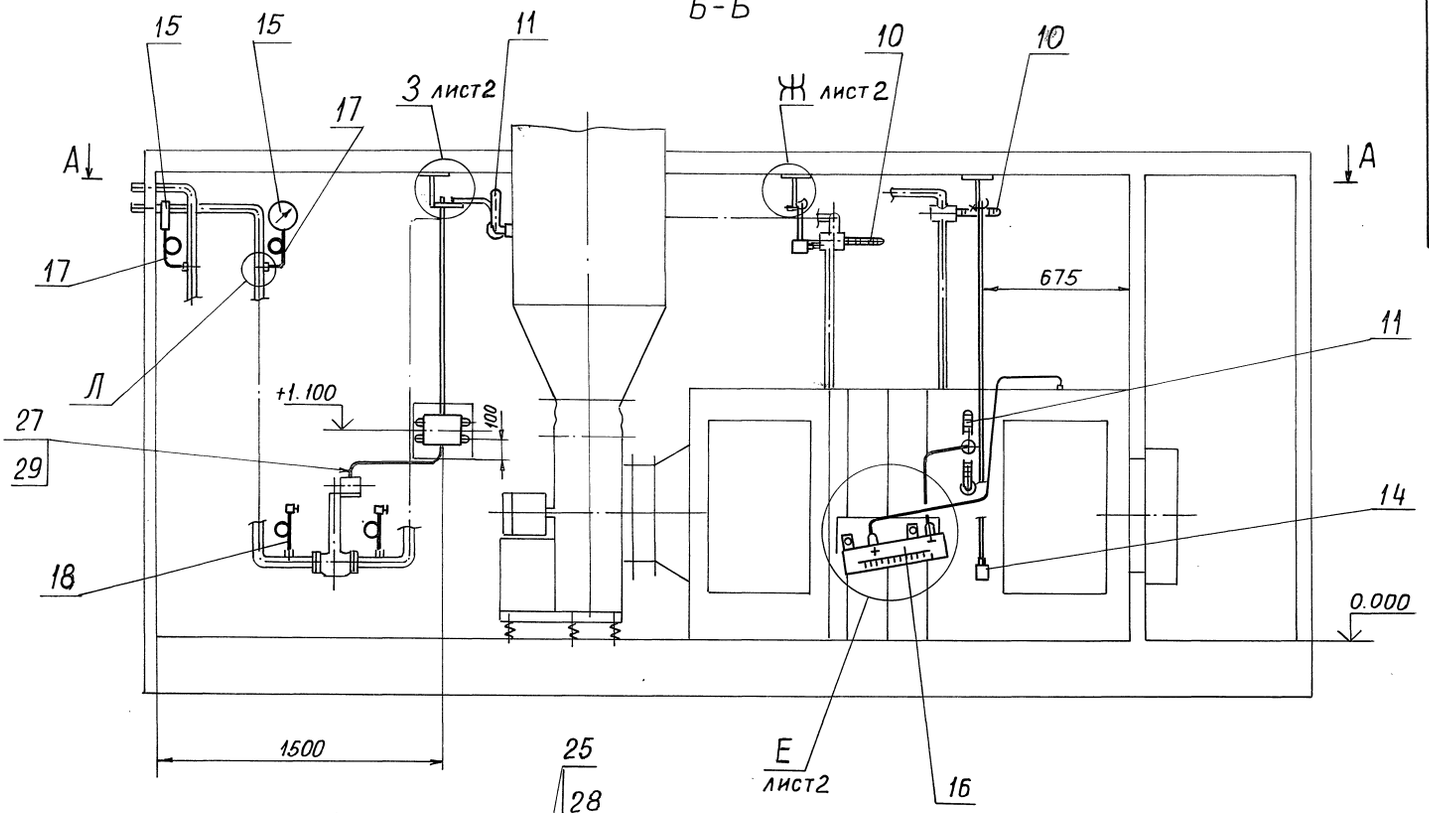

А -А

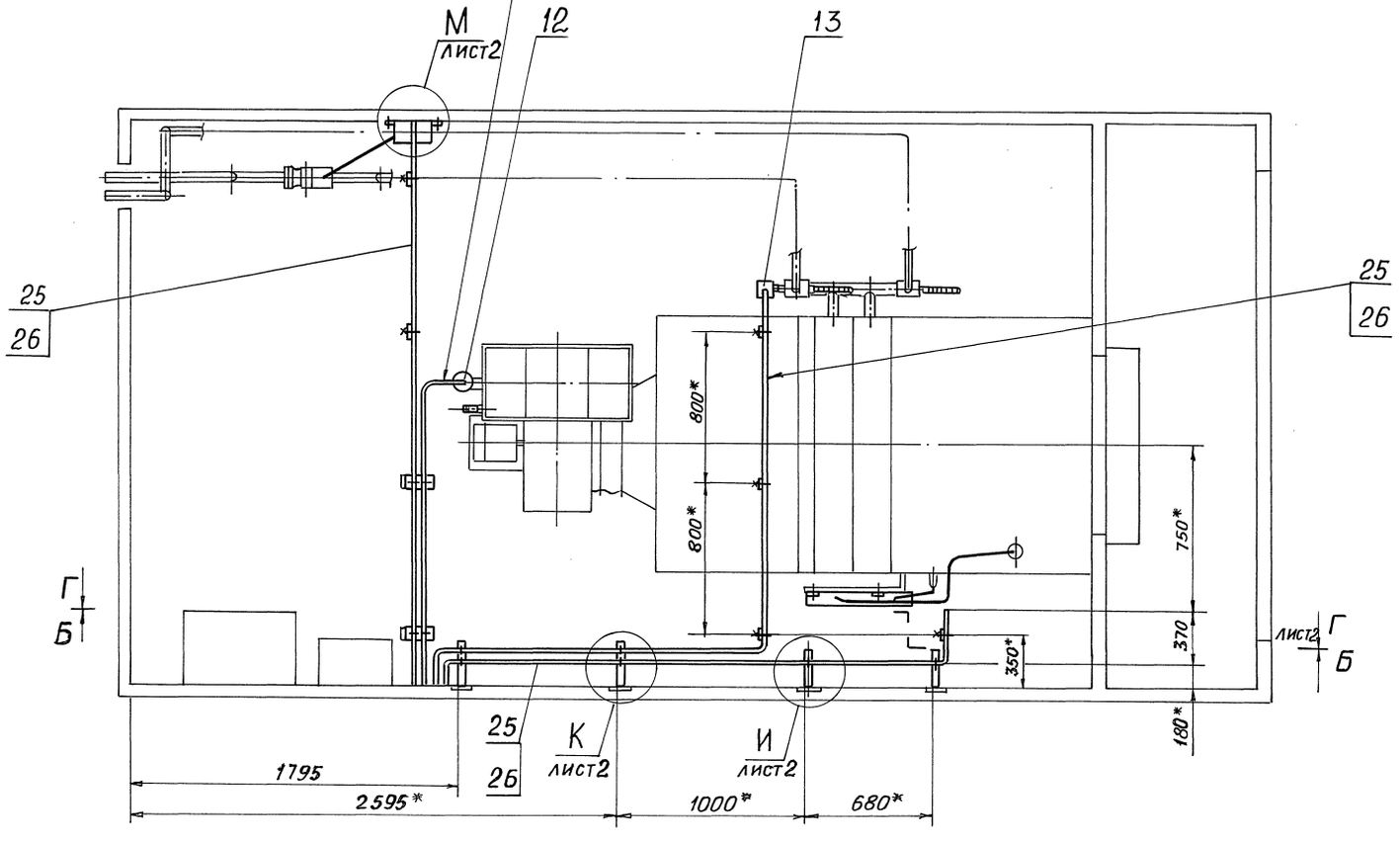

1. * Размеры для справок
2. $\pm t2/2$
3. Радиусы гиба труб (поз. 25) - 70мм
4. Сварные швы по ГОСТ 5264-80
5. Тягонапоромер (поз.16) предусмотрен для установки в блок-боксе камеры 2ПК10 с фильтром. Для камеры 2ПК10 без фильтра установка тягонапоромера не требуется

					А12В 139.000 СБ				
					Блок-бокс камеры 2ПК10 Установка приборов и средств автоматизации	Лит.	Масса	Масштаб	
Изм.	Лист	№ докум.	Подп.	Дата		И		–	1:20
Разраб.		Комиссаров							
Пров.		Литвак				Лист 1		Листов 2	
Т. контр.		Литвак							
Гл. спец.		Грановский				САНТЕХНИИПРОЕКТ			
Н. контр.		Фрадкин							
Утв.		Спивак							

24668-06 62 Формат А3

Серия 7.904-1 Выпуск 1

Инв. № подл. | Подп. и дата | Взам. инв. № | Инв. № дубл. | Подп. и дата

Г - Г лист 1

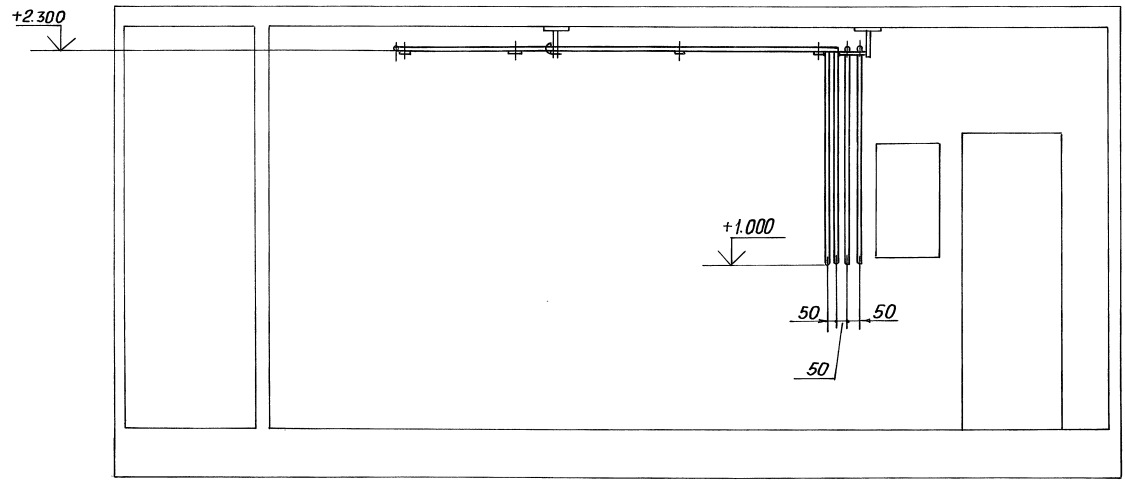

Е (1:10) лист 1

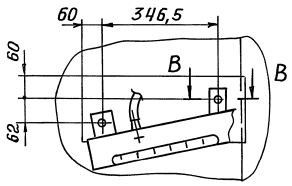

Ж (1:5) лист 1

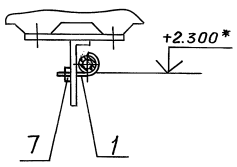

З (1:5) лист 1

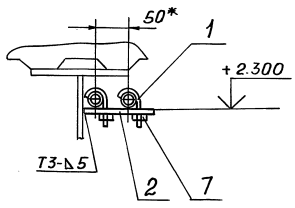

В-В (1:1)

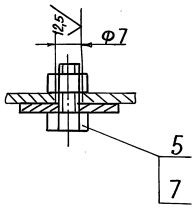

Л (1:2) лист 1

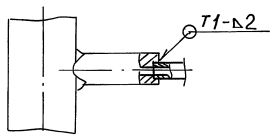

К (1:5) лист 1

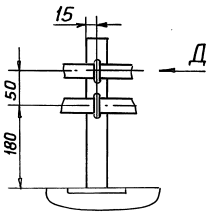

И (1:5) лист 1

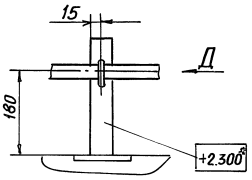

М (1:5) лист 1

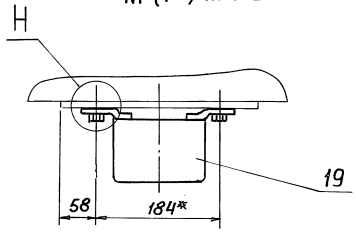

Н (1:1)

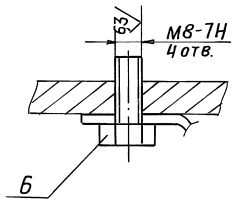

Д (1:1)

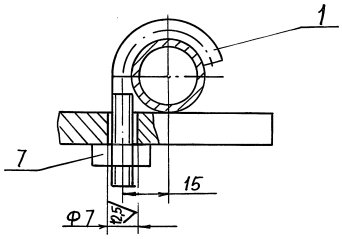

А12В140.001

(√)

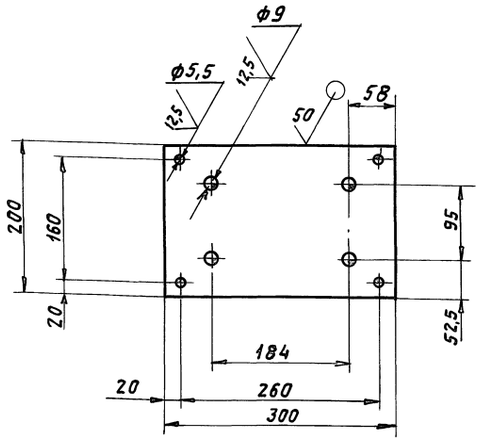

Неуказанные предельные отклонения размеров: $H14;\ h14;\ \pm t_2/2$

Изм.	Лист	№ докум.	Подп.	Дата	А12В140.001			
Разраб.		Комиссаров			Пластина	Лит.	Масса	Масшт.
Пров.		Литвак				И	1,4	1:5
Т. контр.		Литвак				Лист	Листов 1	
Гл. спец.		Грановский			Лист г/к 3.0 ГОСТ 19903-74 ОК 360В ГОСТ 16523-89	САНТЕХНИИПРОЕКТ		
Н. контр.		Фрадкин						
Утв.		Спивак						

Формат А4

А12В143.001

(√)

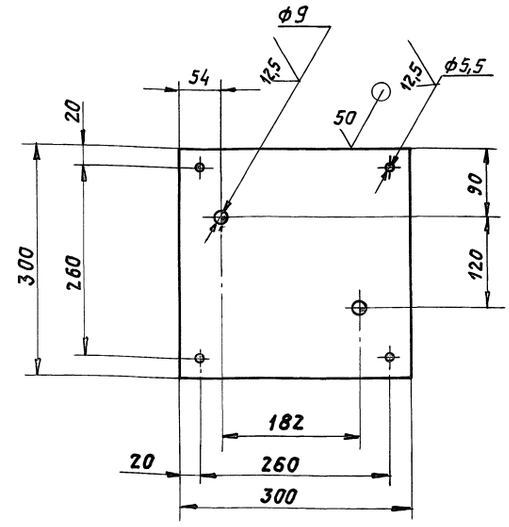

Неуказанные предельные отклонения размеров: $H14;\ h14;\ \pm t_2/2$.

Изм.	Лист	№ докум.	Подп.	Дата	А12В143.001			
Разраб.		Комиссаров			Пластина	Лит.	Масса	Масшт.
Пров.		Литвак				И	2,1	1:5
Т. контр.		Литвак				Лист	Листов 1	
Гл. спец.		Грановский			Лист г/к 3.0 ГОСТ 19903-74 ОК 360В ГОСТ 16523-89	САНТЕХНИИПРОЕКТ		
Н. контр.		Фрадкин						
Утв.		Спивак						

Формат А4

А12В139.001

(√)

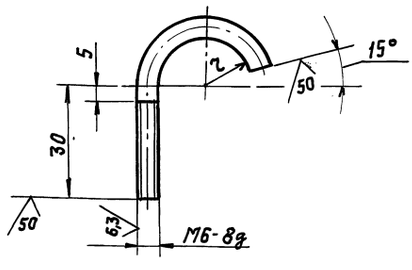

Обозначение	r, мм	Масса, кг
А12В139.001	12	0,08
—01	15	0,1

Неуказанные предельные отклонения размеров $\pm t_2/2$

Изм.	Лист	№ докум.	Подп.	Дата	А12В139.001			
Разраб.		Комиссаров			Хомут	Лит.	Масса	Масшт.
Пров.		Литвак				И	См. табл.	—
Т. контр.		Литвак				Лист	Листов 1	
Гл. спец.		Грановский			Круг 6 ГОСТ 2590-88 Ст.3 ГОСТ 535-88	САНТЕХНИИПРОЕКТ		
Н. контр.		Фрадкин						
Утв.		Спивак						

Формат А4

Серия 7.904-1 Выпуск 1

А12В139.002

(√)

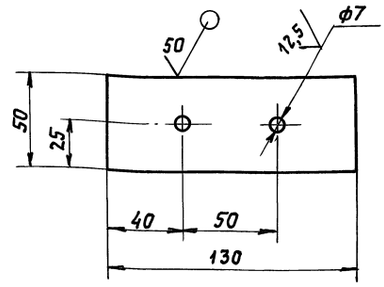

Неуказанные предельные отклонения размеров: $H14;\ h14;\ \pm t_2/2$

Изм.	Лист	№ докум.	Подп.	Дата	А12В139.002			
Разраб.		Комиссаров			Пластина	Лит.	Масса	Масштаб
Пров.		Литвак				И	0,5	1:2
Т. контр.		Литвак				Лист	Листов 1	
Гл. спец.		Грановский			Лист 10 ГОСТ 19903-74 ОК 360В ГОСТ 16523-89	САНТЕХНИИПРОЕКТ		
Н. контр.		Фрадкин						
Утв.		Спивак						

Формат А4

Инв. N подл. | Подп. и дата | Взам. инв. N | Инв. N дубл. | Подп. и дата

Инв.№подл.	Подп. и дата	Взам. инв.№	Инв.№дубл.	Подп. и дата

Серия 7.904-1 Выпуск 1

Наименование параметра и место отбора импульса	Температура: обратной воды за воздухонагревателем	Температура: воздуха перед воздухонагревателем	Регулирование температуры воздуха	Температура приточного воздуха	Температура: подающего теплоносителя	Температура: обратного теплоносителя	Температура: в приточном воздуховоде	Температура: перед воздухонагревателем	Температура: в помещении	Давление: Ввод: прямой трубопровод	Давление: Ввод: обратный трубопровод	Давление: обратный трубопровод до регулирующего клапана	Давление: обратный трубопровод после регулирующего клапана	Давление: на фильтре
Тип прибора	ТУДЭ-4	ТУДЭ-1-2	254 940 нж	ТСМ-0897	П5.2.230.103		У2.2.150.440		Т6-37	МПЧ-У-160-16		16-225П	16-225П	ТНЖ-Н
Установочный чертеж: Обозначение	А12В139.000		А1А389.000	А1А390.000	А12В139.000				—	А12В139.000				
Установочный чертеж: Номер позиции	13	14	10		12	10		11	—	15		18		16

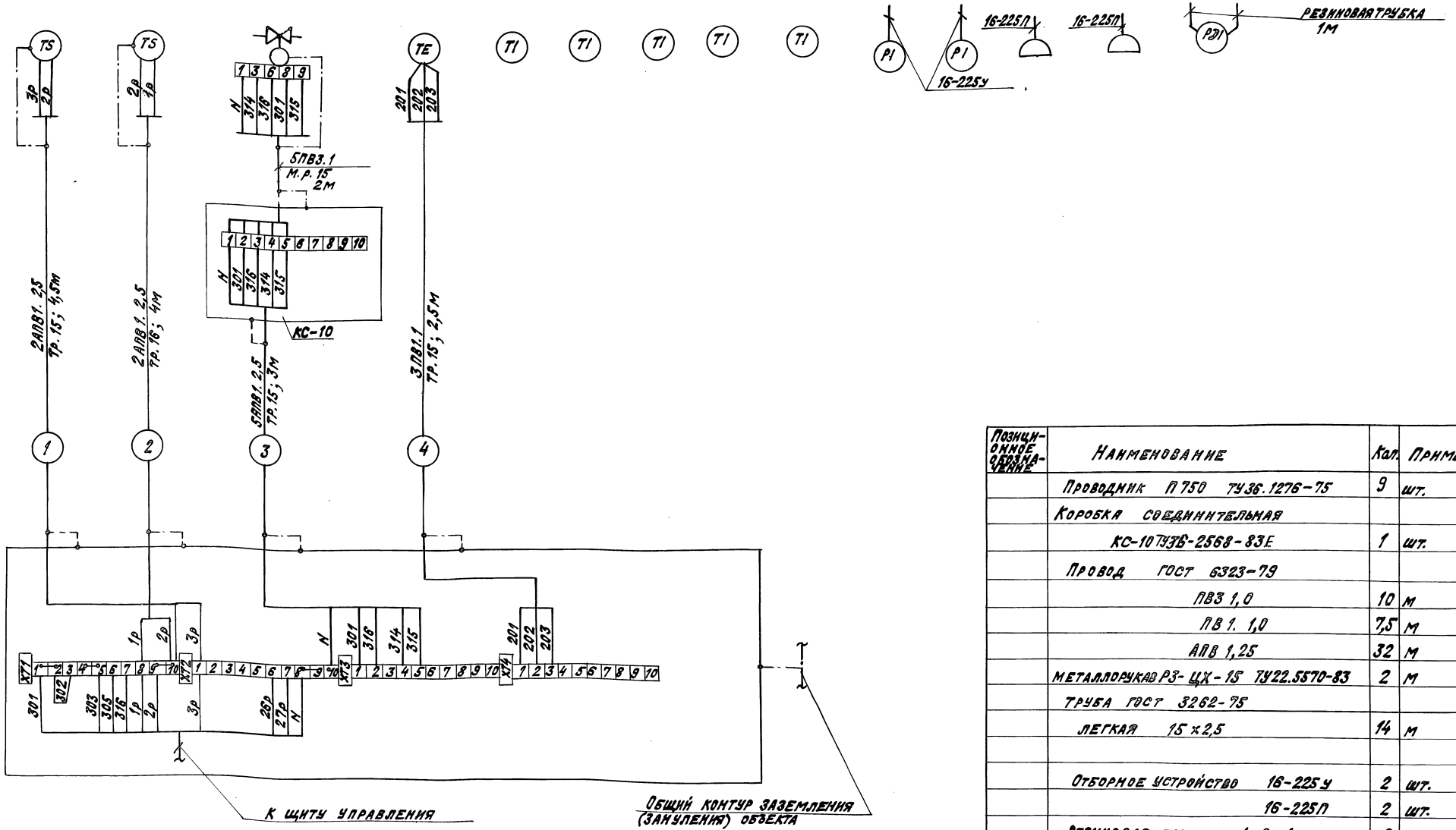

Позиционное обозначение	Наименование	Кол.	Примеч.
	Проводник П750 ТУ36.1276-75	9	шт.
	Коробка соединительная		
	КС-10 ТУ36-2568-83Е	1	шт.
	Провод ГОСТ 6323-79		
	ПВ3 1,0	10	м
	ПВ1. 1,0	7,5	м
	АПВ 1,25	32	м
	Металлорукав РЗ-ЦХ-15 ТУ22.5570-83	2	м
	Труба ГОСТ 3262-75		
	Легкая 15×2,5	14	м
	Отборное устройство 16-225У	2	шт.
	16-225П	2	шт.
	Резиновая трубка ⌀ 8×1	2	м

Изм.	Лист	N документ	Подп.	Дата
Разраб.		Жукова		
Пров.		Бронштейн		
Нач.гр.		Тулупова		
Гл.спец.		Бронштейн		
Н.контр.		Митрофанова		
Утв.		Романов		

А12В139.000 Э4

Блок-бокс камеры 2ПК-10. Установка приборов и средств автоматизации. Схема электрическая соединений

Лит.	Масса	Масштаб
И	—	—
Лист	Листов 1	

САНТЕХНИПРОЕКТ

Копировал: Кравлина

Формат: А2

24668-02 65

А12В139.000 Э4

Формат	Зона	Поз.	Обозначение	Наименование	Кол.	Примечание
				Документация		
А2			А12В 140.000 СБ	Сборочный чертеж		
А2			А12В 140.000 Э4	Схема электрическая соединений		
				Детали		
А4		1	А12В 139.001	Хомут	23	
		2	-01	Хомут	6	
А4		3	А12В 139.002	Пластина	2	
А4		4	А12В 140.001	Пластина	2	
				Стандартные изделия		
		5		Болт М6-6g×15.36		
				ГОСТ 7798-70	2	
		6		Болт М8-6g×25.36		
				ГОСТ 7798-70	12	
		7		Гайка М6-6Н.4		
				ГОСТ 5915-70	31	
		8		Гайка М8-6g.4		
				ГОСТ 5915-70	8	
		9		Винт М5-6g×16		
				ГОСТ 10621-80	8	

Инв.№подл. | Подп. и дата | Взам. инв.№ | Инв.№дубл. | Подп. и дата

Изм.	Лист	№ докум.	Подп.	Дата	А12В 140.000		
Разраб.		Комиссаров			Блок-бокс камеры 2ПК10. Установка приборов и средств автоматизации.	Лит. И	Лист 1	Листов 4
Пров.		Литвак				САНТЕХНИИПРОЕКТ		
Нач.гр.		Литвак						
Н.контр.		Фрадкин						
Утв.		Сливак						

Копировал: Крапилина Формат: А4

Формат	Зона	Поз.	Обозначение	Наименование	Кол.	Примечание
				Прочие изделия		
		10		Термометр ТТЖ		
				П1.1.150.253 с оправой		
				2П-185-250		
				ТУ25-11-899-73	1	
		11		Термометр ТТЖ		
				П5.2.230.103 с оправой		
				2П-250-100		
				ТУ25-11-899-73	2	
		12		Термометр ТТЖ		
				У2.2.150.440 с оправой		
				2У-185-400		
				ТУ25-11-899-73	2	
		13		Терморегулирующее		
				устройство ТУДЭ-		
				-4ЭР54 Длина		
				чувствительной		
				трубки -265мм		
				ТУ25-02.281074-78	1	
		14		Терморегулирующее		
				устройство ТУДЭ-12ЭР54		
				Длина чувствительной		
				трубки -505 мм		
				ТУ25-02.281074-78	2	

Инв.№подл. | Подп. и дата | Взам. инв.№ | Инв.№дубл. | Подп. и дата

Изм.	Лист	№ докум.	Подп.	Дата	А12В 140.000	Лист 2

Копировал: Крапилина Формат: А4

Выпуск 1
Серия 7.904-1

Формат	Зона	Поз.	Обозначение	Наименование	Кол.	Примечание
		15		Манометр МП4-У-160-16		
				ТУ25.02.180.335-84	2	
		16		Тягонапоромер ТНЖ-Н		
				ТУ25-11.918-81	1	
		17		Отборное устройство		
				16-225У		
				ТУ36-1258-85	2	
		18		Отборное устройство		
				16-225П		
				ТУ36-1258-85	2	
		19		Коробка соединительная. ТИП КС-10		
				ТУ36-2568-83Е	3	
				Материалы		
		24		Труба 15×2,5		
				ГОСТ3262-75	30м	
		25		Труба 20×2,5		
				ГОСТ3262-75	6м	
		26		Провод. ТИП АПВ1×2,5		
				ГОСТ 6323-79	200м	
		27		Провод. тип ПВ31×1,0		
				ГОСТ 6323-79	20м	

Инв.№подл. | Подп. и дата | Взам. инв.№ | Инв.№дубл. | Подп. и дата

Изм.	Лист	№ докум.	Подп.	Дата	А12В 140.000	Лист 3

Копировал: Крапилина Формат: А4

Формат	Зона	Поз.	Обозначение	Наименование	Кол.	Примечание
		28		Рукав гибкий металлический.		
				ТИП Р3-Ц-Х-Ш-15		
				ТУ22-3988-77	1м	
		29		Рукав гибкий		
				металлический		
				ТИП Р3-Ц-Х-Ш-20		
				ТУ22-3988-77	2м	

Инв.№подл. | Подп. и дата | Взам. инв.№ | Инв.№дубл. | Подп. и дата

Изм.	Лист	№ докум.	Подп.	Дата	А12В 140.000	Лист 4

Копировал: Крапилина Формат: А4

Б-Б

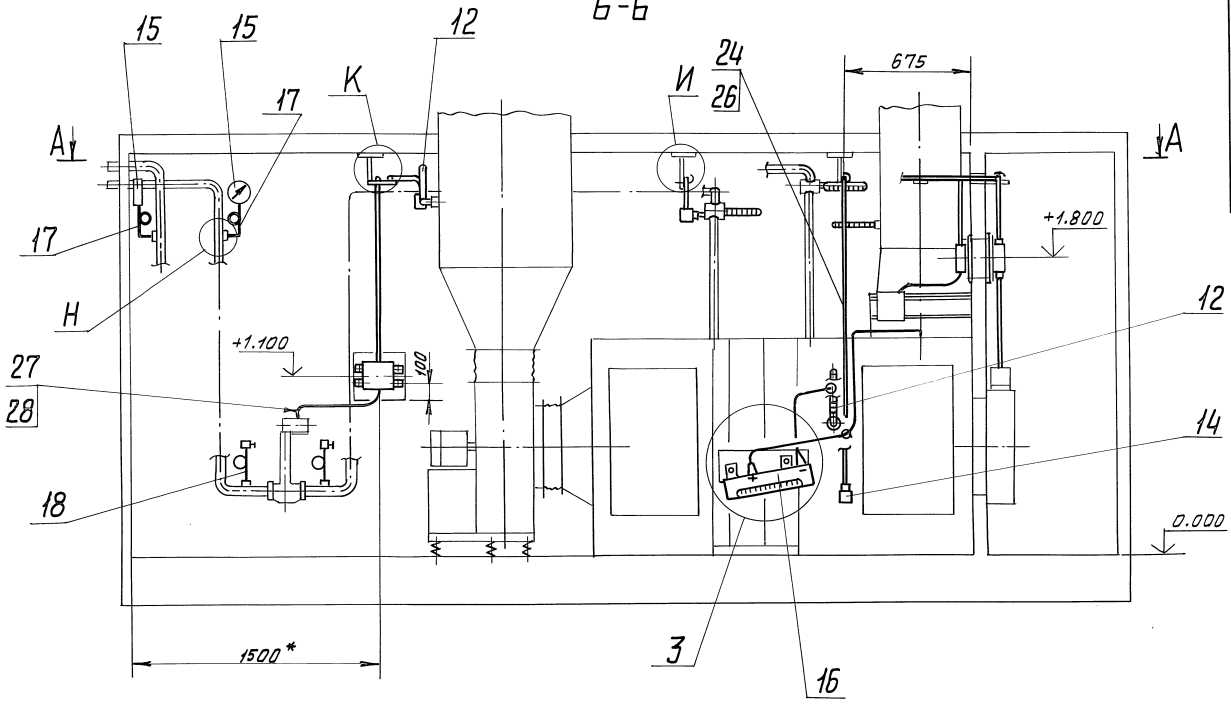

А - А

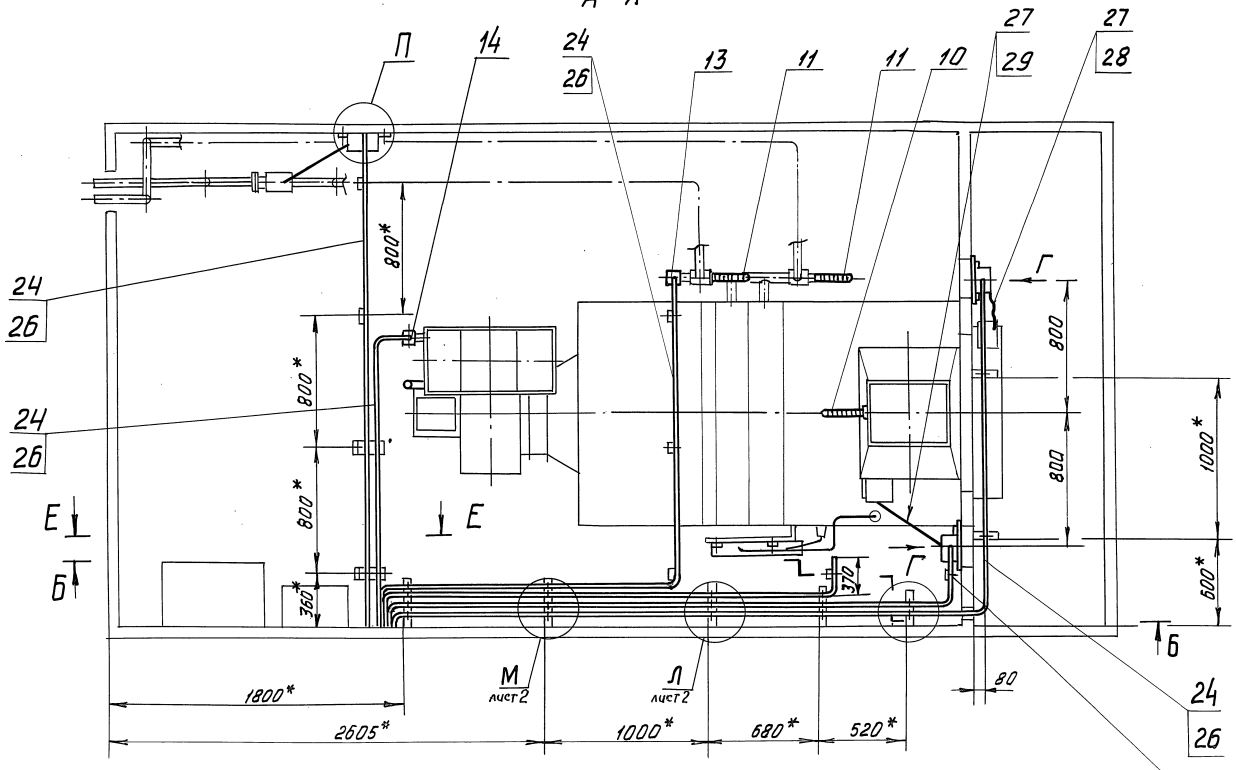

1. * Размеры для справок
2. $\pm t_2/2$
3. Радиусы гиба труб (поз. 24, 25) - 70 мм.
4. Сварные швы по ГОСТ 5264-80
5. Тягонапоромер (поз. 16) предусмотрен для установки в блок-боксе камеры 2ПК10 с фильтром. Для камеры 2ПК10 без фильтра установка тягонапоромера не требуется.

					А12В140.000СБ		
Изм.	Лист	№ докум.	Подп.	Дата	Блок-бокс камеры 2ПК10. Установка приборов и средств автоматизации.	Лит.	Масса	Масштаб
Разраб.		Комиссаров				И	–	1:20
Пров.		Литвак				Лист 1	Листов 2	
Т.контр.		Литвак				САНТЕХНИИПРОЕКТ		
Гл.спец.		Грановский						
Н.контр.		Фрадкин						
Утв.		Оливак						

Инв. № подл. | Подп. и дата | Взам. инв. № | Инв. № дубл. | Подп. и дата

Серия 7.904-1 Выпуск 1

Г (1:5) лист 1

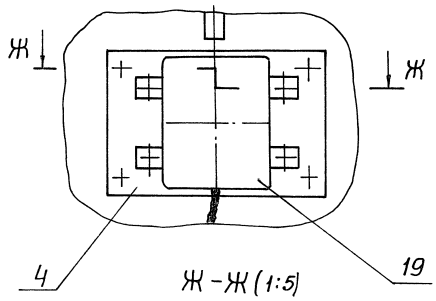

Ж – Ж (1:5)

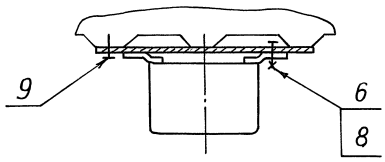

Е – Е лист 1

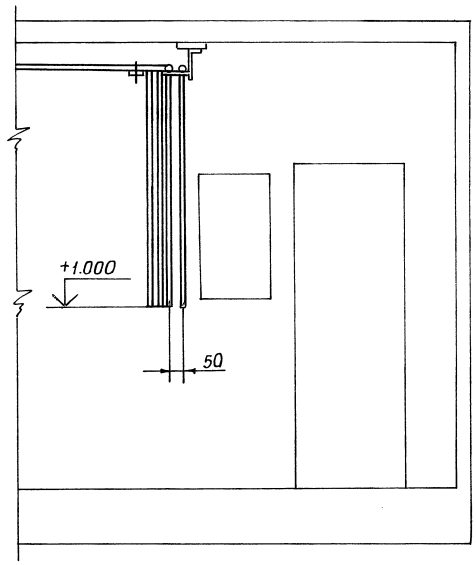

З (1:10) лист 1

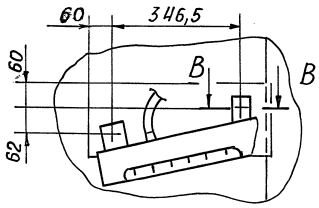

В – В (1:1)

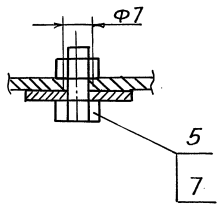

И (1:5) лист 1

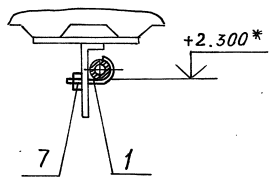

К (1:5) лист 1

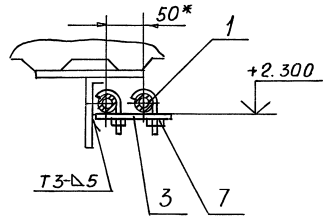

Н (1:2) лист 1

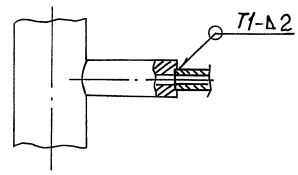

М (1:5) лист 1

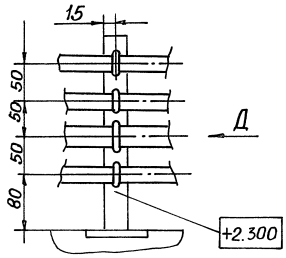

Л (1:5) лист 1

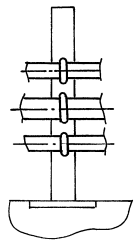

П (1:5) лист 1

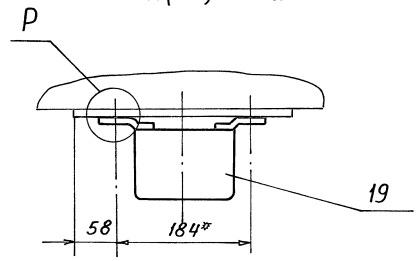

Д (1:1)

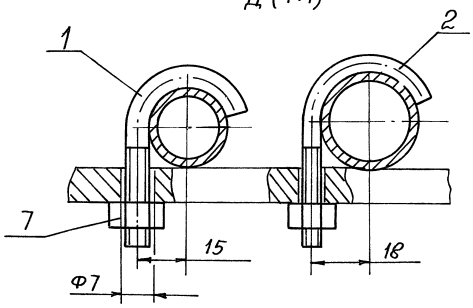

Р (1:1)

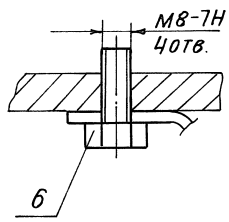

Инв. №подл.	Подп. и дата	Взам. инв. №	Инв. № дубл.	Подп. и дата

Серия 7.904-1 Выпуск 1

Наименование параметра и места отбора импульса		Температура обратной воды за воздухонагревателем	Температура воздуха перед воздухонагревателем	Регулирование соотношения: рециркуляционный воздух	Регулирование соотношения: наружный воздух	Температура приточного воздуха	Регулирование температуры воздуха		Температура воздуха в помещении	Температура: подающего теплоносителя	Температура: обратного теплоносителя	Температура: в приточном воздуховоде	Температура: перед воздухонагревателем	Температура: в рециркуляционном воздуховоде	Температура: в помещении	Давление: на фильтре	Давление: ввод прямой трубопровод	Давление: ввод обратный трубопровод	Давление: обратный трубопровод до регулирующего клапана	Давление: обратный трубопровод после регулирующего клапана
Тип прибора		ТУДЭ-4	ТУДЭ-1-2	МЭО-16/63-0,25-84	МЭО-16/63-0,25-84	ТУДЭ-1-2	25Ч 940 НЖ		ТСМ-0987	П5. 2.230.103		У2.2.150.940		П1.1.150.25	ТБ-37	ТНЖ-Н	МПЧ-У-160-16	16-225П	16-225П
Установочный чертеж	Обозначение	А12В140.000		—		А12В140.000	А14391.000	А1А392.000	—	А12В140.000					—	А12В140.000			
	Номер позиции	13	14	—		14	12		—	11		12		10	—	16	15	18	

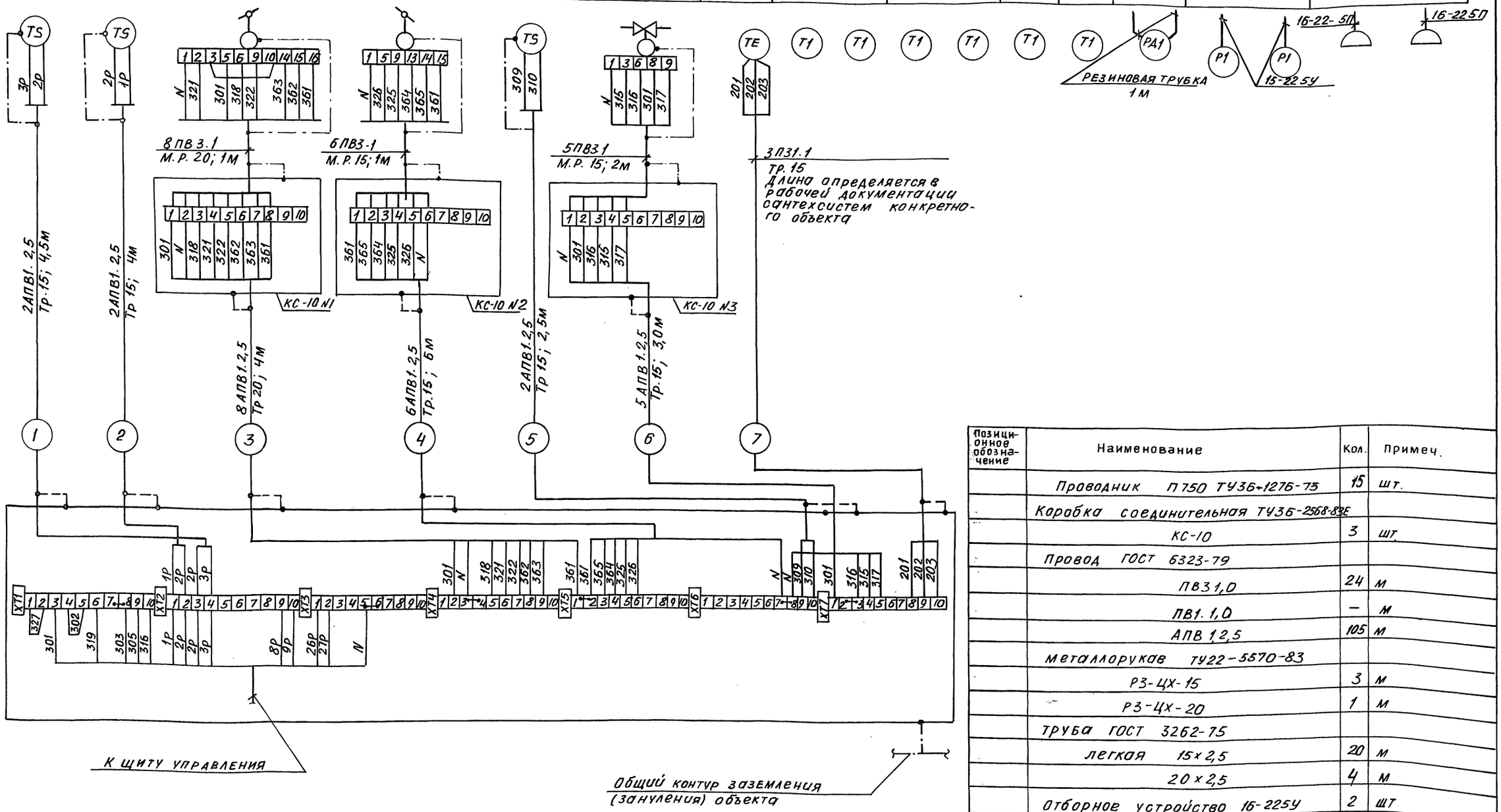

Позиционное обозначение	Наименование	Кол.	Примеч.
	Проводник ПГ50 ТУ36-1276-73	15	шт.
	Коробка соединительная ТУ36-2568-83Е		
	КС-10	3	шт.
	Провод ГОСТ 6323-79		
	ПВ3 1,0	24	м
	ПВ1. 1,0	—	м
	АПВ 1,2,5	105	м
	металлорукав ТУ22-5570-83		
	Р3-Ц-15	3	м
	Р3-Ц-20	1	м
	труба ГОСТ 3262-75		
	легкая 15×2,5	20	м
	20×2,5	4	м
	Отборное устройство 16-225У	2	шт
	16-225П	2	шт
	Резиновая трубка Ф8×1	2	м

Изм.	Лист	№ докум.	Подп.	Дата
Разраб.	Жукова			
Пров.	Бронштейн			
Нач.гр.	Тулупова			
Гл.спец.	Бронштейн			
Н.контр.	Митрофанова			
Утв.	Романов			

А12В140.000 ЭЗ

Блок-бокс камеры 2ПКТО
Установка приборов и средств автоматизации
Схема электрическая соединений

Лит.	Масса	Масштаб
И	—	—
Лист	Листов 1	

САНТЕХНИИПРОЕКТ

А12В 140.00034

Формат	Зона	Поз.	Обозначение	Наименование	Кол.	Примечание
				Документация		
А2			А12В 143. 000 СБ	Сборочный чертеж		
А2			А12В 143. 000 Э3	Схема электрическая принципиальная.		
А2			А12В 143.000 Э4	Схема электрическая соединений		
				Детали		
А4		1	А12В 139. 001-01	Хомут	21	
А4		2	А12В 143. 001	Пластина	2	
А4		3	А12В 143. 002	Пластина	1	
				Стандартные изделия		
		7		Болт М8-6g×25.36 ГОСТ 7798-70	6	
		8		Гайка М6-6Н.4 ГОСТ 5915-70	21	
		9		Гайка М8-6Н.4 ГОСТ 5915-70	6	
		10		Винт В.М5-6Н×15 ГОСТ 10621-80	11	

Инв.№подл. | Подп. и дата | Взам. инв.№ | Инв.№дубл. | Подп. и дата

Изм.	Лист	№ докум.	Подп.	Дата	А12 В 143. 000			
Разраб.		Комиссаров			Блок-бокс камеры 2ПК10 Установка электро-оборудования	Лит.	Лист 1	Листов 2
Пров.		Литвак				И		
Нач.гр.		Литвак				САНТЕХНИИПРОЕКТ		
Н.контр.		Фрадкин						
Утв.		Спивак						

Копировал: Крайлина Формат: А4

Формат	Зона	Поз.	Обозначение	Наименование	Кол.	Примечание
				Прочие изделия		
		15		Пост управления кнопочный ПКЕ212-2У3 ТУ 16-642.006-83	1	
		16		Коробка клеммная У614 АУ2 ТУ 36-12-80	3	
				Материалы		
		17		Труба 20×2,5/ГОСТ3262-75	30м	
		18		Рукав гибкий, металлический. ТИП Р3-Ц-Х-Ш-22 ТУ 22-3988-77	3м	
		19		Провод. тип АПВ I×2,5 ГОСТ 6323-79	150м	
		20		Провод. тип ПВ3 I×1,0 ГОСТ 6323-79	15м	

Инв.№подл. | Подп. и дата | Взам. инв.№ | Инв.№дубл. | Подп. и дата

Изм.	Лист	№ докум.	Подп.	Дата	А12В 143. 000	Лист 2

Копировал: Крайлина Формат: А4

Серия 7.904-1 Выпуск 1

Формат	Зона	Поз.	Обозначение	Наименование	Кол.	Примечание
				Документация		
А2			А12 В 144. 000 СБ	Сборочный чертеж		
А2			А12В 144. 000 Э3	Схема электрическая принципиальная		
А2			А12 В 144. 000 Э4	Схема электрическая принципиальная		
				Детали		
А4		1	А12 В 139.001-01	Хомут	6	
А4		2	А12В 143. 001	Пластина	1	
А4		3	А12 В 143. 002	Пластина	1	
				Стандартные изделия		
		7		Болт М8-6Н×25;36 ГОСТ 7798-70	4	
		8		Гайка М6-6Н.4 ГОСТ 5915-70	6	
		9		Гайка М8-6Н.4 ГОСТ 5915-70	4	
		10		Винт М5-6g×16 ГОСТ 10621-80	4	

Инв.№подл. | Подп. и дата | Взам. инв.№ | Инв.№дубл. | Подп. и дата

Изм.	Лист	№ докум.	Подп.	Дата	А12В 144. 000			
Разраб.		Комиссаров			Блок-бокс камеры 2ПК10 Установка электрооборудования	Лит.	Лист 1	Листов 2
Пров.		Литвак				И		
Нач.гр.		Литвак				САНТЕХНИИПРОЕКТ		
Н.контр.		Фрадкин						
Утв.		Спивак						

Копировал: Крайлина Формат: А4

Формат	Зона	Поз.	Обозначение	Наименование	Кол.	Примечание
				Прочие изделия		
		16		Коробка клеммная У614 АУ2 ТУ 36-12-80	2	
				Материалы		
		17		Труба 20×2,5 ГОСТ 3262-75	10м	
		18		Рукав гибкий, металлический. ТИП Р3-Ц-Х-Ш-22 ТУ 22-3988-77	2м	
		18		Провод. тип АПВ I×2,5 ГОСТ 6323-79	80м	
		20		Провод. тип ПВ3 I×1,0 ГОСТ 6323-79	8м	

Инв.№подл. | Подп. и дата | Взам. инв.№ | Инв.№дубл. | Подп. и дата

Изм.	Лист	№ докум.	Подп.	Дата	А12В 144. 000	Лист 2

 Копировал: Крайлина Формат: А4

Б-Б

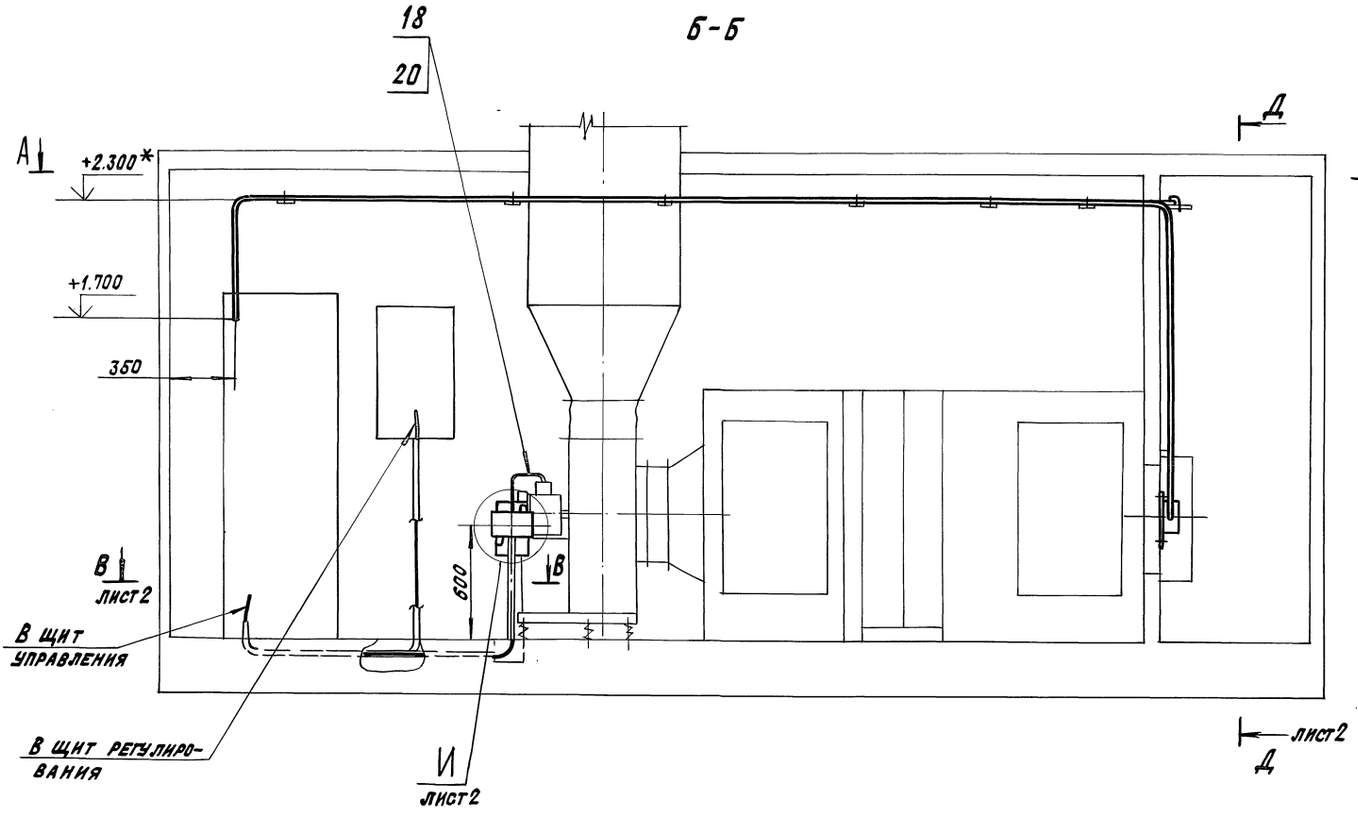

А - А

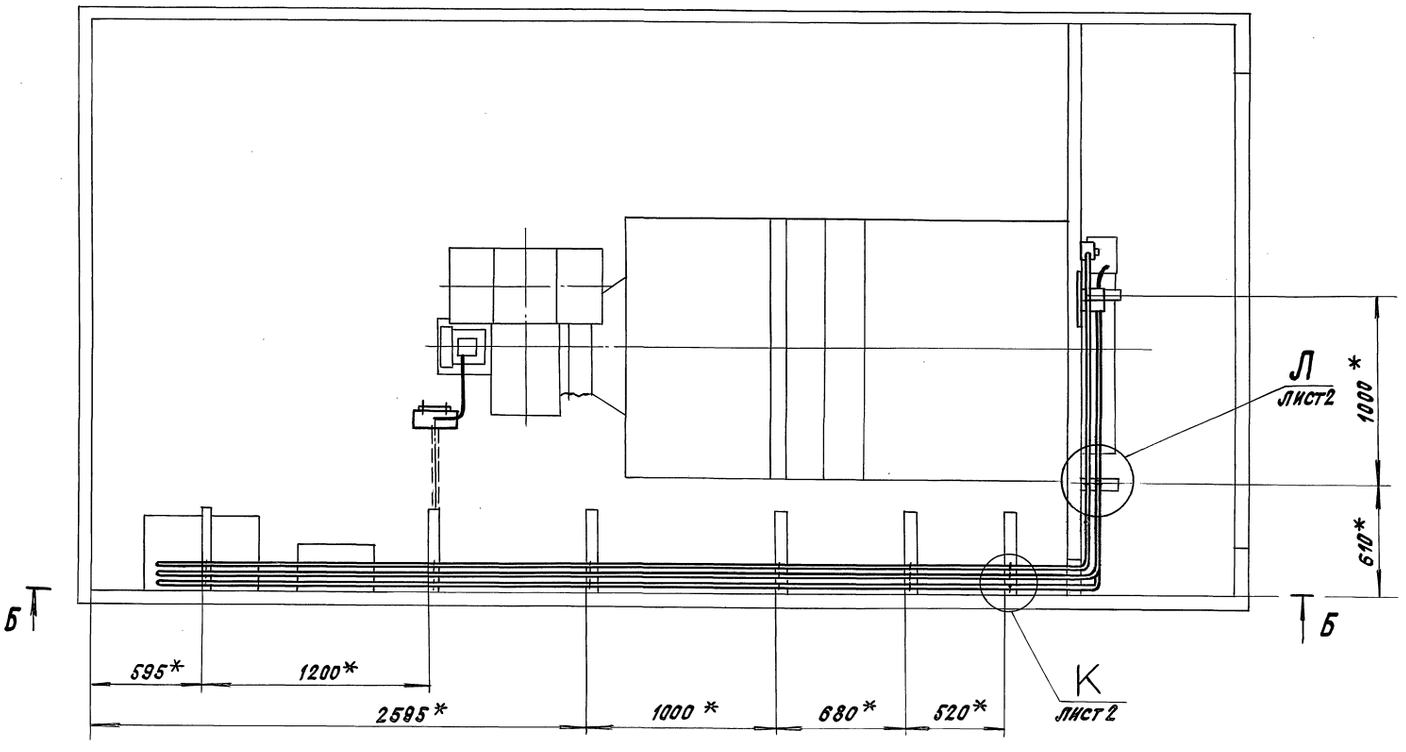

1. * Размеры для справок.
2. H14; ±t2/2.
3. Радиусы гиба труб (поз. 17)-90мм
4. Сварной шов №1-сварка ручная, электродуговая

					А12В143.000СБ		
Изм.	Лист	№ докум.	Подп.	Дата	Блок-бокс камеры 2ПК10 Установка электрооборудования	Лит.	Масса	Масштаб
Разраб.		Комиссаров				И	—	1:20
Пров.		Литвак				Лист 1	Листов 2	
Т. контр.		Литвак				САНТЕХНИИПРОЕКТ		
Гл. спец.		Грановский						
Н. контр.		Фрадкин						
Утв.		Сливак						

24668-02 ТМ Копировал: Крапивина Формат А2

Серия 7.904-1 Выпуск 1

Инв. № подл. | Подпись и дата | Взам. инв. № | Инв. № дубл. | Подп. и дата

Д-Д лист 1

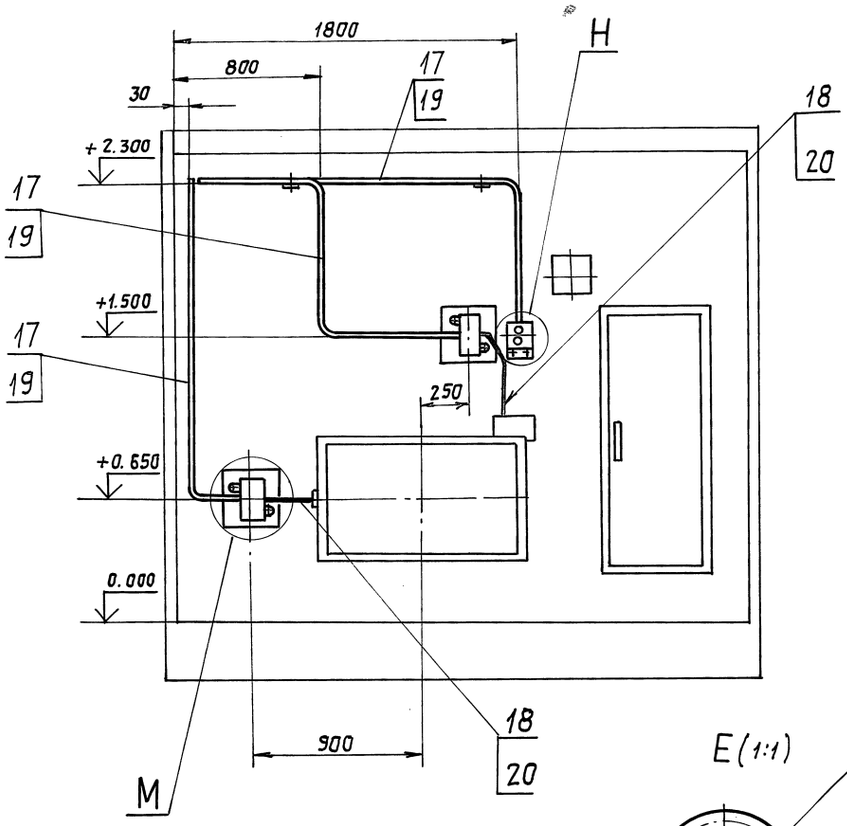

К (1:5) лист 1

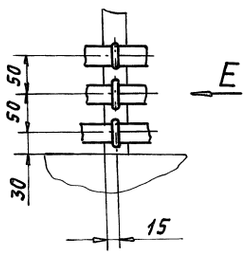

Л (1:5) лист 1

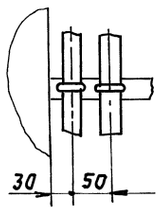

Е (1:1)

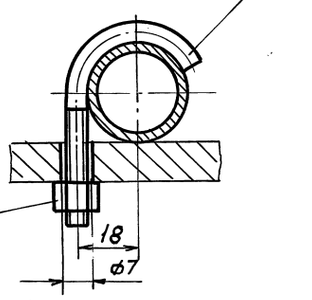

В-В лист 1

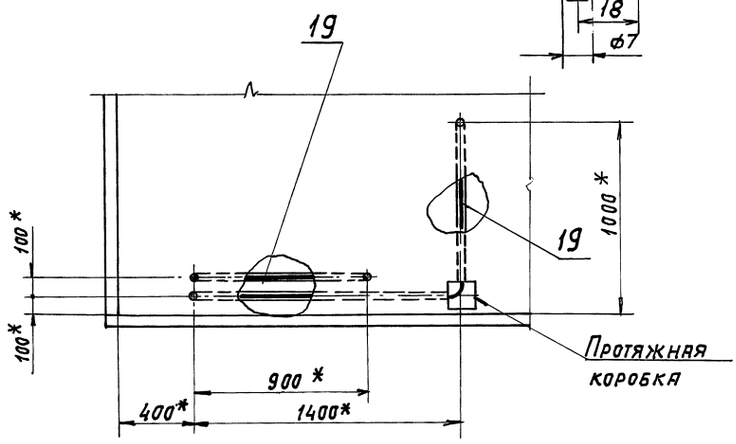

М (1:10)

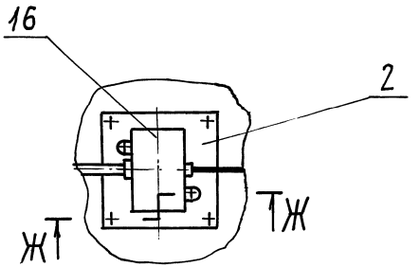

Ж-Ж (1:5)

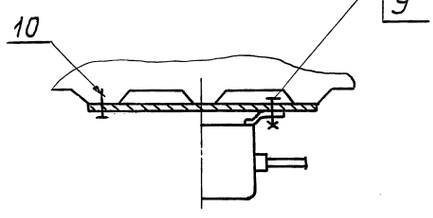

И (1:10) лист 1

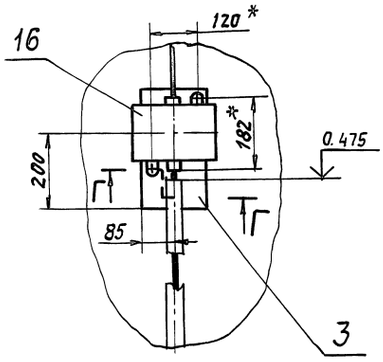

Г-Г (1:2)

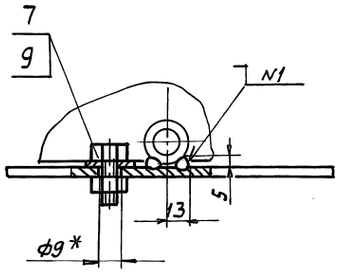

Н (1:5)

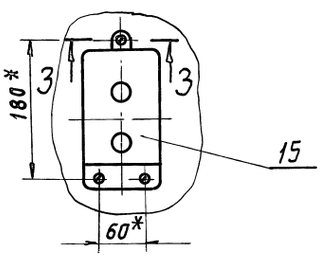

З-З (1:5)

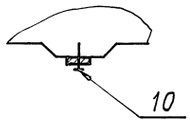

Инв. № подл.	Подп. и дата	Взам. инв. №	Инв. № дубл.	Подп. и дата

Серия 7.904-1 Выпуск 1

Выполняется при привязке к конкретному объекту

ВВОД ~ 380/220 В
301

Данные питающей сети	ЩУП3-005-*0013										
Комплектные устройства управления	*А	*А	*Б	*Б	*Г	*Д	*Е				
Тип; расцепитель; уставка теплового реле, А	К-5 Т-4	К-5 Т-4	К-8 Т-6	К-8 Т-6	К-10 Т-9	К-16 Т-12,5	К-20 Т-16	К-8	К-1,6	К-2,0	
Марка и сечение проводника / Обозначение участка сети	АПВ-4(1х2,5) 1-2	АПВ-4(1х2,5) 1-2	АПВ-4(1х2,5) 1-2	АПВ-4(1х2,5) 1-2	АПВ-4(1х2,5) 1-2	АПВ-4(1х2,5) 1-2	АПВ-4(1х2,5) 1-2	АПВ-4(1х2,5) 2-2	АПВ-6(1х2,5) 3-2	АПВ-9(1х2,5) ЩР-1	
	1ЯК	1ЯК	1ЯК	1ЯК	1ЯК	1ЯК	1ЯК	2ЯК	3ЯК		
	ПВ3-4(1х1,0) 1-3	ПВ3-4(1х1,0) 1-3	ПВ3-4(1х1,0) 1-3	ПВ3-4(1х1,0) 1-3	ПВ3-4(1х1,0) 1-3	ПВ3-4(1х1,0) 1-3	ПВ2-4(1х1,5) 1-3	ПВ3-4(1х1,0) 2-3	ПВ3-5(1х1,0) 3-3	ПВ3-3(1х1,0) 3-4	
Электроприемник: Условное обозначение											
Обозначение по ТПР 904-02-15,85	М1	М1	М1	М1	М1	М1	М1	ЕК1	МВ6	ЩР	
Тип	4А80В4У3	4А90L6У3	4А90L4У3	4А100L6У3	4А100L4У3	4А112М4У3	4А132S4У3	ТЭН 100Б125/0,40-220	МЭО-16/63-0,25-80	–	
Р ном. кВт	1,5	1,5	2,2	2,2	4,0	5,5	7,5	0,6÷1,6	0,075	0,3	
Ток, А I ном.	3,57	4,1	5,02	5,7	8,6	11,5	15,1	2,5	0,34	1,4	
Ток, А I пуск	17,9	18,5	30,1	28,5	51,6	80,5	113,3	–	–	–	
Наименование механизма	Вентилятор							Электронагреватель клапана наружного воздуха	Клапан наружного воздуха	Щит регулирования	
	Венткамера 2ПК-10 (прямоточная система)										
Обозначение чертежа принципиальной схемы	ТПР 904-02-15.85 альбом II листы 3÷5										

Таблица №1

*)

Тип щита	Руст., кВт	Ір., А
ЩУП3-005-А0013	3,5	8,3
ЩУП3-005-Б0013	4,2	9,9
ЩУП3-005-Г0013	6,0	12,8
ЩУП3-005-Д0013	7,5	15,7
ЩУП3-005-Б0013	9,5	19,3

Изм.	Лист	№ докум.	Подп.	Дата
Разраб.	Ильевская			
Пров.	Бронштейн			
Нач. гр.	Гохштейн			
Гл. спец.	Бронштейн			
Н. контр.	Митрофанова			
Утв.	Романов			

А12В143.000 ЭЗ

Блок-бокс камеры 2ПК10
Установка электрооборудования.
Схема электрическая принципиальная

Лит.	Масса	Масштаб
И	–	–
Лист	Листов 1	

САНТЕХНИИПРОЕКТ

А12В143.000ЭЗ

72

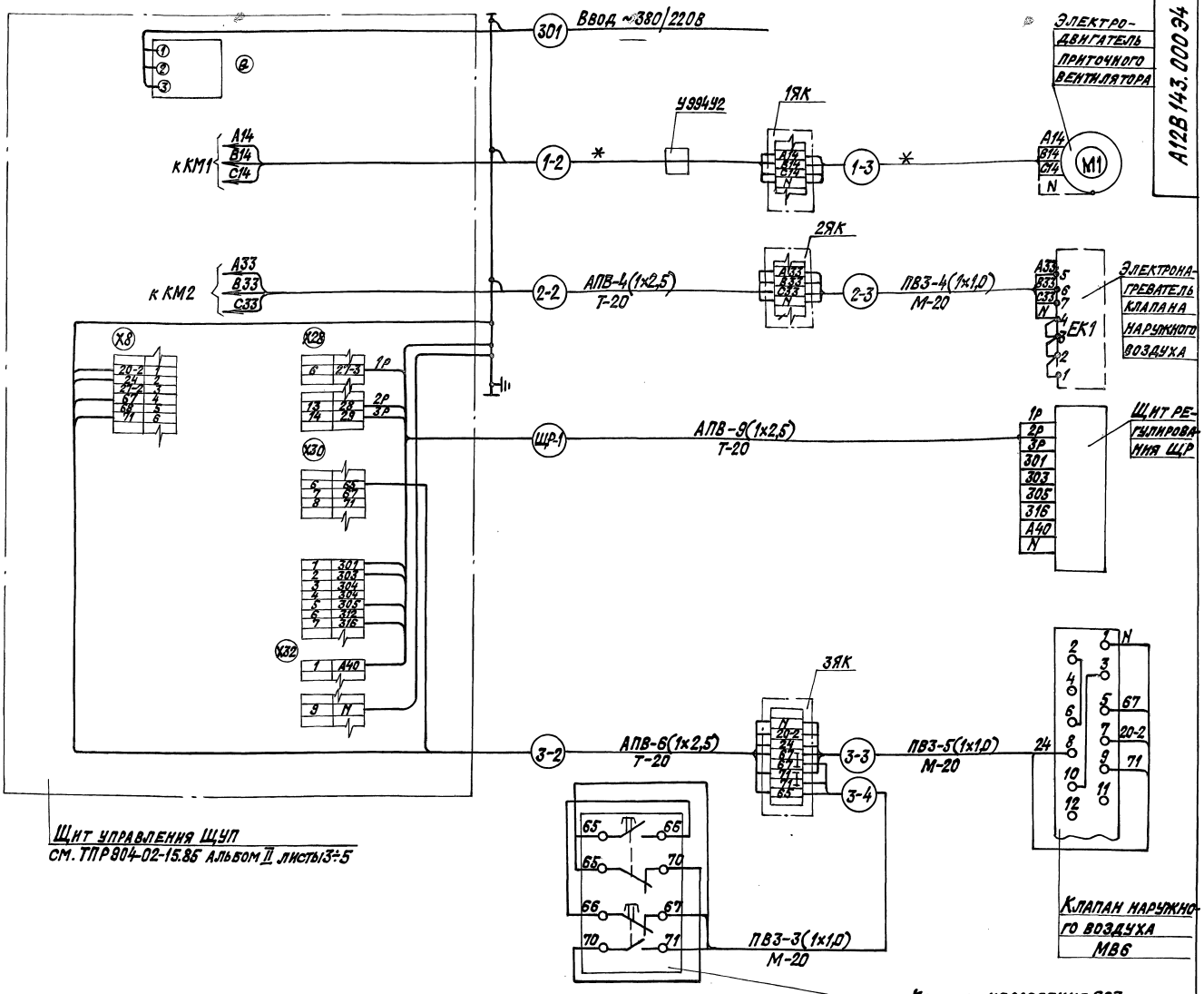

*

Тип электродвигателя приточного вентилятора	Обозначение участка сети	Марка и сечение проводника	Обозначение трубы или металлорукава	Тип щита управления
4А80В4У3 (4А90L6У3)	1-2	АПВ-4(1×2,5)	Т-20	ЩУП3-005-А0013
	1-3	ПВ3-4(1×1,0)	М-20	
4А90L4У3 (4А100L6У3)	1-2	АПВ-4(1×2,5)	Т-20	ЩУП3-005-Б0013
	1-3	ПВ3-4(1×1,0)	М-20	
4А100L4У3	1-2	АПВ-4(1×2,5)	Т-20	ЩУП3-005-Г0013
	1-3	ПВ3-4(1×1,0)	М-20	
4А112М4У3	1-2	АПВ-4(1×2,5)	Т-20	ЩУП3-005-Д0013
	1-3	ПВ3-4(1×1,0)	М-20	
4А132S4У3	1-2	АПВ-4(1×2,5)	Т-20	ЩУП3-005-Е0013
	1-3	ПВ2-4(1×1,5)	М-20	

Спецификация изделий и материалов

N п/п	Наименование	Тип	Технич. данные	К-во	Примечание
1	Щит управления	ЩУП		1компл.	
2	Кнопка управления	ПКЕ-212-2У3		1шт.	
3	Коробка клеммная	У614У2		3шт.	
4	Коробка протяжная	У994У2		1шт.	
5	Муфта	Тр-4У3		4шт.	
6	Металлорукав	РЗ-Ц-Х-20У3		4м	
7	Труба водогазопроводная легкая с условным проходом 20 мм	ГОСТ 3262-75		30м	
8	Провод с алюминиевой жилой ГОСТ 6323-79	АПВ	1×2,5	30м+200м	**
9	Провод с медной жилой, гибкий ГОСТ 6323-79	ПВ2	1×1,5	20м	
10	Провод с медной жилой повышенной гибкости ГОСТ 6323-79	ПВ3	1×1,0	20м+30м	**

** Длины проводов марок АПВ-1×2,5 и ПВ3-1×1,0 представлены суммой длин проводов, необходимых для подключения электродвигателя и других токоприемников (для последних сечение проводов не меняется).

Изм. Лист	№ докум.	Подп.	Дата
Разраб.	Ильевская		
Пров.	Бронштейн		
Нач. гр.	Гохштейн		
Гл. спец.	Бронштейн		
Н. контр.	Нитрофанова		
ГИП.	Романов		

А12В 143.000 Э4

Блок-бокс камеры 2ПК10. Установка электрооборудования. Схема электрическая соединений

Лит.	Масса	Масштаб
И	—	—
Лист	Листов 1	

САНТЕХНИИПРОЕКТ

Копировал: Крапилина 2466R-02 74 Формат: А2

Серия 7.904-1 Выпуск 1

Инв. № подл. | Подп. и дата | Взам. инв. № | Инв. № дубл. | Подп. и дата

Б-Б

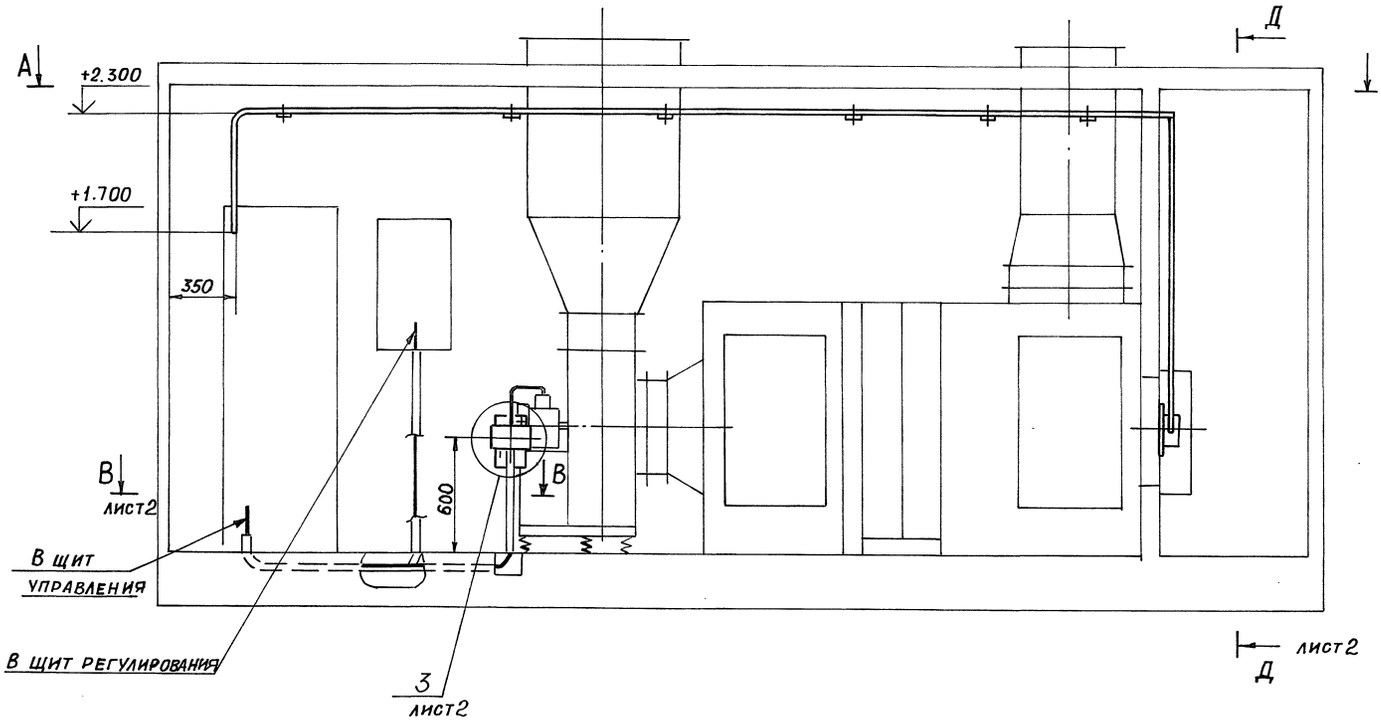

А - А

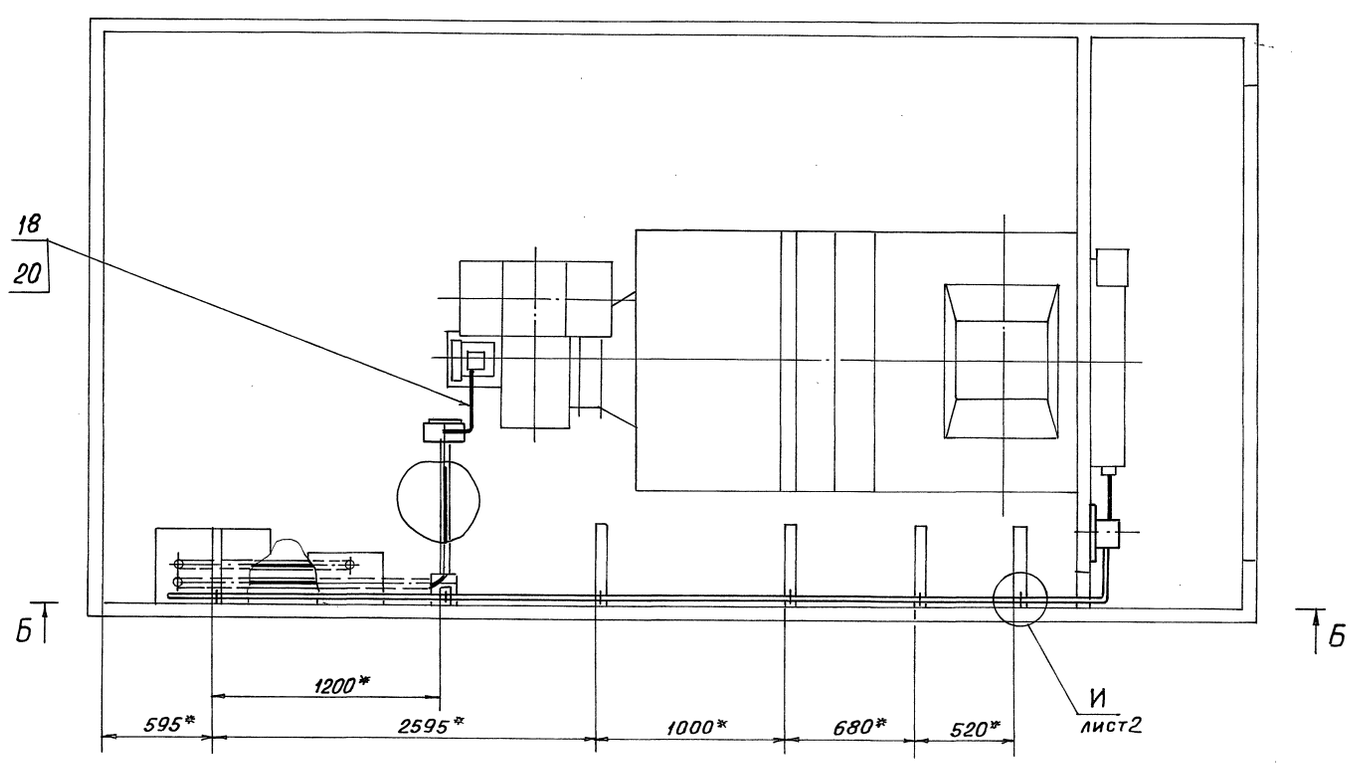

1. * Размеры для справок
2. H14; ±t2/2
3. Радиусы гиба труб (поз. 17) - 90мм
4. Сварной шов №1- сварка ручная, электродуговая

Изм	Лист	№ докум.	Подп.	Дата
Разраб.		Комиссаров		
Пров.		Литвак		
Т. Контр		Литвак		
Гл. спец.		Грановский		
Н. контр.		Фрадкин		
Утв.		Спивак		

А12 В 144.000 СБ

Блок-бокс камеры 2ПК10
Установка электрооборудования

Лит.	Масса	Масштаб
И	–	1:20

Лист 1 | Листов 2

САНТЕХНИИПРОЕКТ

Инв. № подл. | Подп. и дата | Инв. № дубл. | Взам. инв. № | Подп. и дата

Серия 7.904-1 Выпуск 1

Д-Д лист1

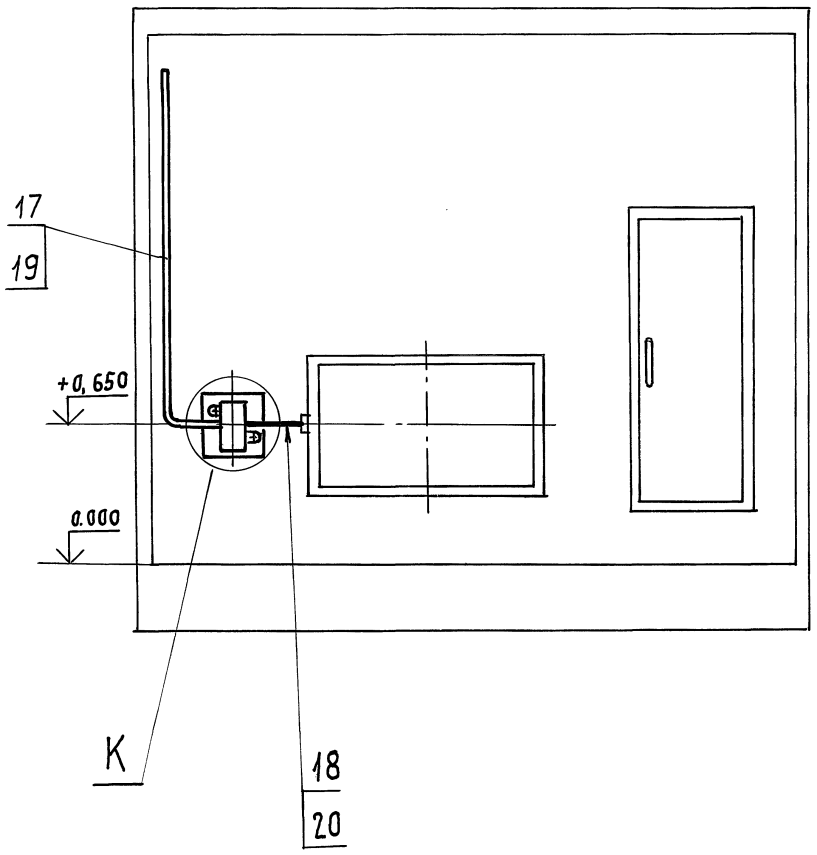

И(1:5) лист1

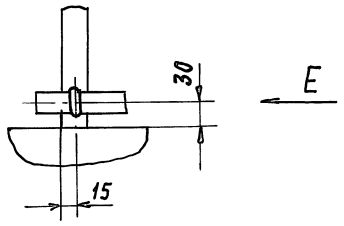

Е

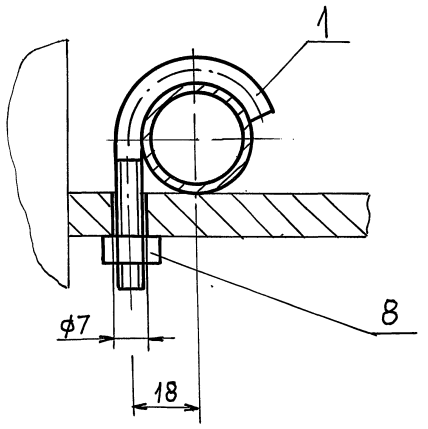

В-В лист1

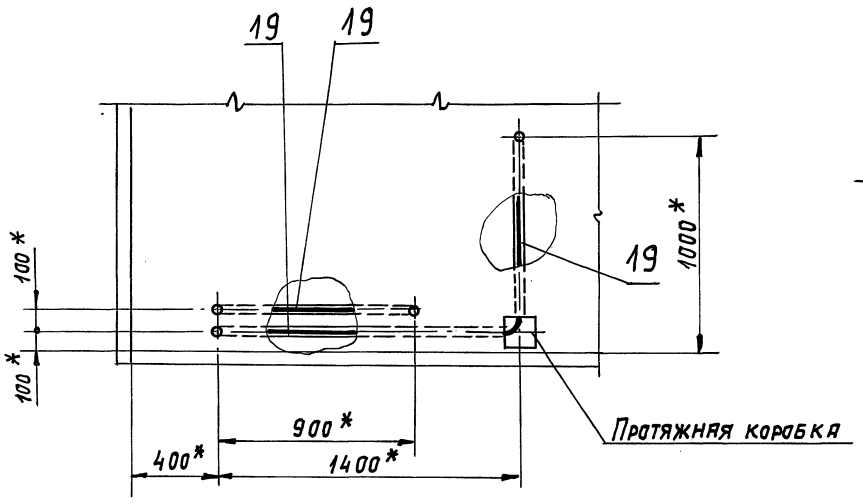

К (1:10)

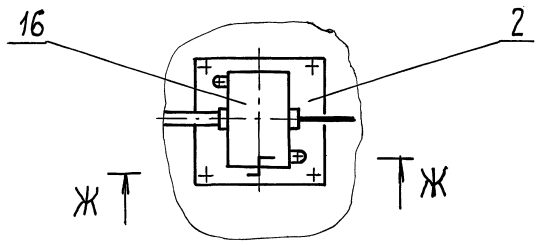

З (1:10) лист1

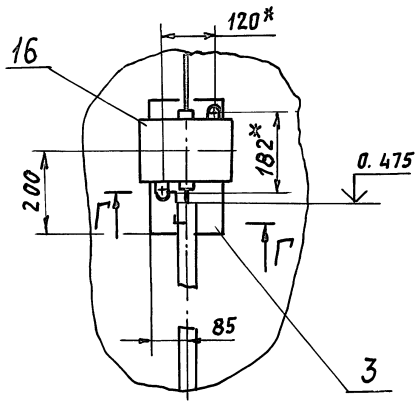

Г-Г (1:2)

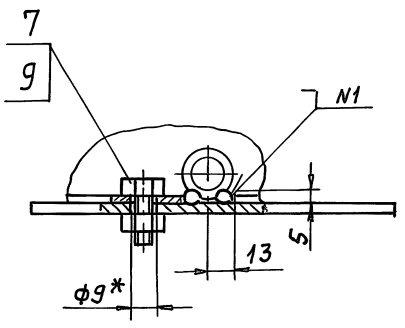

Ж-Ж (1:2)

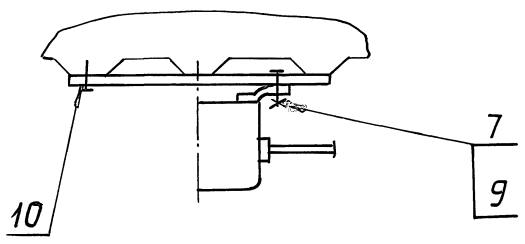

Серия 7.904-1 Выпуск 1

Инв.№ подл.	Подп. и дата	Взам. инв.№	Инв.№ дубл.	Подп. и дата

Изм.	Лист	№ докум.	Подп.	Дата	А12В144.000 СБ	Лист 2

Выполняется при привязке к конкретному объекту

| | | |

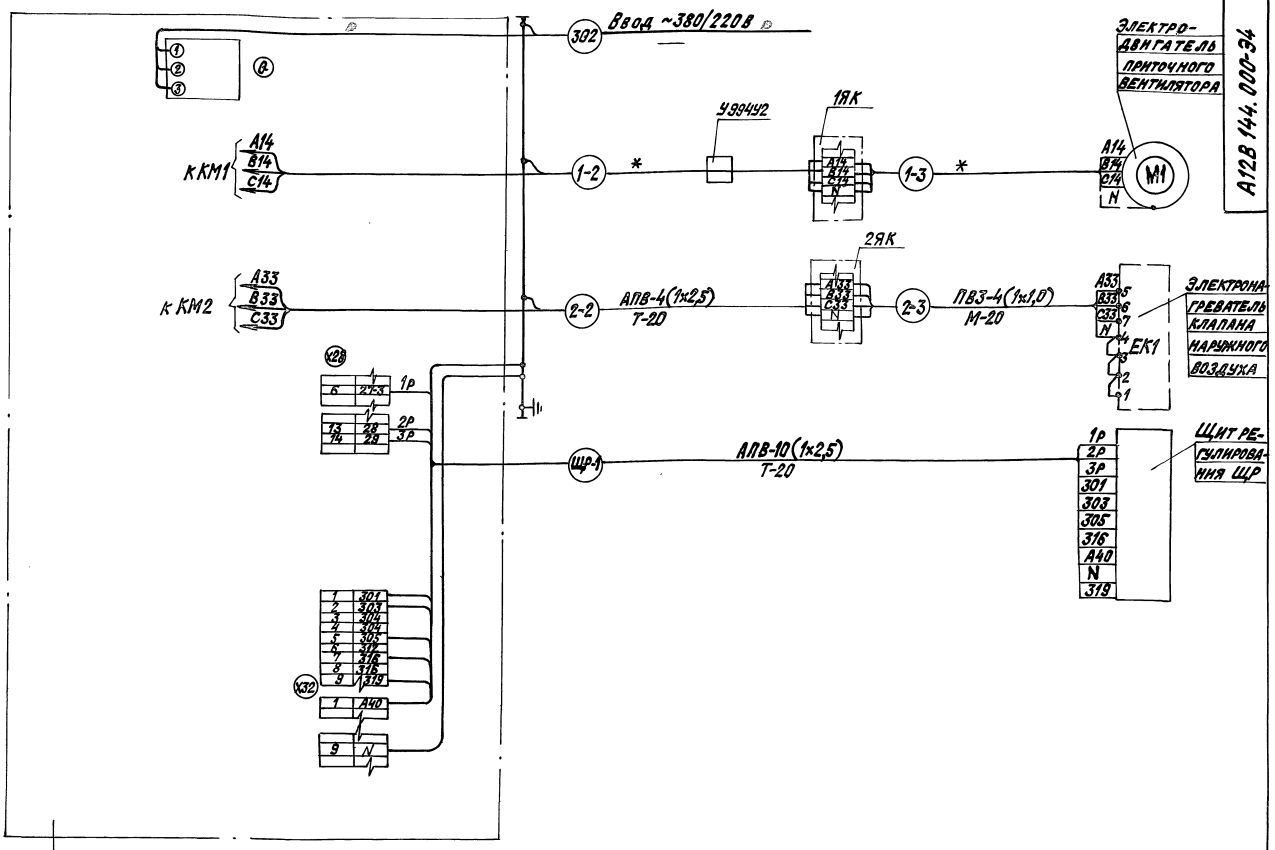

*

Тип электродвигателя приточного вентилятора	Обозначение участка сети	Марка и сечение проводника	Обозначение трубы или металлорукава	Тип щита управления
4А80В4У3 (4А90L6У3)	1-2	АПВ-4(1х2,5)	Т-20	ЩУП3-005-А0013
	1-3	ПВЗ-4(1х1,0)	М-20	
4А90L4У3 (4А100L6У3)	1-2	АПВ-4(1х2,5)	Т-20	ЩУП3-005-Б0013
	1-3	ПВЗ-4(1х1,0)	М-20	
4А100L4У3	1-2	АПВ-4(1х2,5)	Т-20	ЩУП3-005-Г0013
	1-3	ПВЗ-4(1х1,0)	М-20	
4А112М4У3	1-2	АПВ-4(1х2,5)	Т-20	ЩУП3-005-Д0013
	1-3	ПВЗ-4(1х1,0)	М-20	
4А132S4У3	1-2	АПВ-4(1х2,5)	Т-20	ЩУП3-005-Е0013
	1-3	ПВ2-4(1х1,5)	М-20	

Спецификация изделий и материалов

N п/п	Наименование	Тип	Технич. данные	К-во	Примечание
1	Щит управления	ЩУП		1 компл.	
2	Коробка клеммная	У614АУ2		2шт.	
3	Коробка протяжная	У994У2		1шт.	
4	Муфта	ТР-4У3		2шт.	
5	Металлорукав	Р3-Ц-Х-20У3		2м	
6	Труба водогазопроводная легкая с условным проходом 20 мм	ГОСТ 3262-75		20м	
7	Провод с алюминиевой жилой ГОСТ 6323-79	АПВ	1х2,5	30м+90м	**
8	Провод с медной жилой, гибкий ГОСТ 6323-79	ПВ2	1х1,5	20м	
9	Провод с медной жилой, повышенной гибкости ГОСТ 6323-79	ПВ3	1х1,0	20м-20м	**

** Длины проводов марок АПВ-1х2,5 и ПВЗ-1х1,0 представлены суммой длин проводов, необходимых для подключения электродвигателя и других токоприемников (для последних сечение проводов не меняется).

Изм.	Лист	№ докум.	Подп.	Дата
Разраб.		Ильевская		
Пров.		Бронштейн		
Нач. гр.		Гохштейн		
Гл. спец.		Бронштейн		
Н. контр.		Митрофанова		
Утв.		Романов		

А 12В 144.000 Э4

Блок-бокс камеры 2ПК10. Установка электрооборудования. Схема электрическая соединений.

Лит.	Масса	Масштаб
И	—	—
Лист	Листов 1	

ПАНТЕХНИИПРОЕКТ

Инв. № подл. | Подп. и дата | Взам. инв. № | Инв. № дубл. | Подп. и дата

Серия 7.904-1 Выпуск 1

Копировала: Краилина 24668-02 78 Формат: А2

Позиция	Наименование и техническая характеристика оборудования и материалов. Завод-изготовитель (для импортного оборудования - страна, фирма)	Тип, марка оборудования. Обозначение документа и номер опросного листа	Единица измерения: Наименование	Единица измерения: Код	Код завода-изготовителя	Код оборудования, материала	Цена единицы оборудования, тыс. руб.	Количество	Масса единицы оборудования, кг
1	2	3	4	5	6	7	8	9	10
1.	Оборудование и материалы, поставляемые заказчиком.								
1.1.	Оборудование.								
1.1.1	Светильник, защищенный для лампы накаливания до 100 вт.	НПП03-001М							
		IP64							
		ГУ16-535-991-75	шт.	796				4	
1.2.	Кабельные изделия								
1.2.1	Провод 0,38 кв. 2,5	АПВ							
		ГОСТ							
		6323-79*Е	км	008		355133		0,028	
1.3	Материалы и изделия.								
1.3.1.	Лампы накаливания 100 вт 36 в	МО-36-100	шт.	796		34 6615 3104		3	
	40 вт 36 в.	МО-36-40							
		ГОСТ							
		2239-79	шт.	796		34 6615 3102		1	

Инв. № подл. | Подпись и дата | Взам. инв. №

Изм. Л.	№ докум.	Подп.	Дата	7.904-1.1
Зав. сек.	Иванихина			Блок-бокс камеры 2ПК 10 Электроосвещение. Спецификация.
Гл. спец.	Нерода			Стадия: Р; Лист: 1; Листов: 2
Н. контр.	Высоцкая			ЦНИИпроизданий
Испол.	Александрова			

Копировал: Кранлина Формат: А3

Позиция	Наименование и техническая характеристика оборудования и материалов. Завод-изготовитель (для импортного оборудования - страна, фирма)	Тип, марка оборудования. Обозначение документа и номер опросного листа	Единица измерения: Наименование	Единица измерения: Код	Код завода-изготовителя	Код оборудования материала	Цена единицы оборудования тыс. руб.	Количество	Масса единицы оборудования, кг
1	2	3	4	5	6	7	8	9	10
2.	Оборудование, изделия и материалы, поставляемые подрядчиком.								
2.1.	Материалы, поставляемые генеральным подрядчиком.								
2.1.1	Труба стальная водогазопроводная, легкая, с полностью сплющенным	М-Р-20х2,5	км	008		13 8500		0,012	
	гратом, с условным проходом 20 мм.	ГОСТ 3262-75*	т	168		13 8500		0,007	
3.	Изделия, поставляемые электромонтажной организацией								
3.1	Установочные изделия.								
3.1.1	Выключатель однополюсный с поворотным приводом на 6,3а 250в.	02.1.1-21-							
		-0-4-И Р44-							
		-01-Р/220							
		ГОСТ							
		7397-88Е	шт.	796		34 6421 1112		3	
3.1.2.	Трансформатор понижающий 220/36	ЯТП-0,25-							
		220/36-13У3							
		ТУ36-631-84	шт.	796		34 3429 5031		2	
3.1.3	Швеллер	К 22БУ2							
		ТУ36-1434-82	м	006		34 4962 6121		2	

Выпуск 1 Серия 7.904-1

Инв. № подл. | Подпись и дата | Взам. инв. №

7.904-1.1 Лист 2

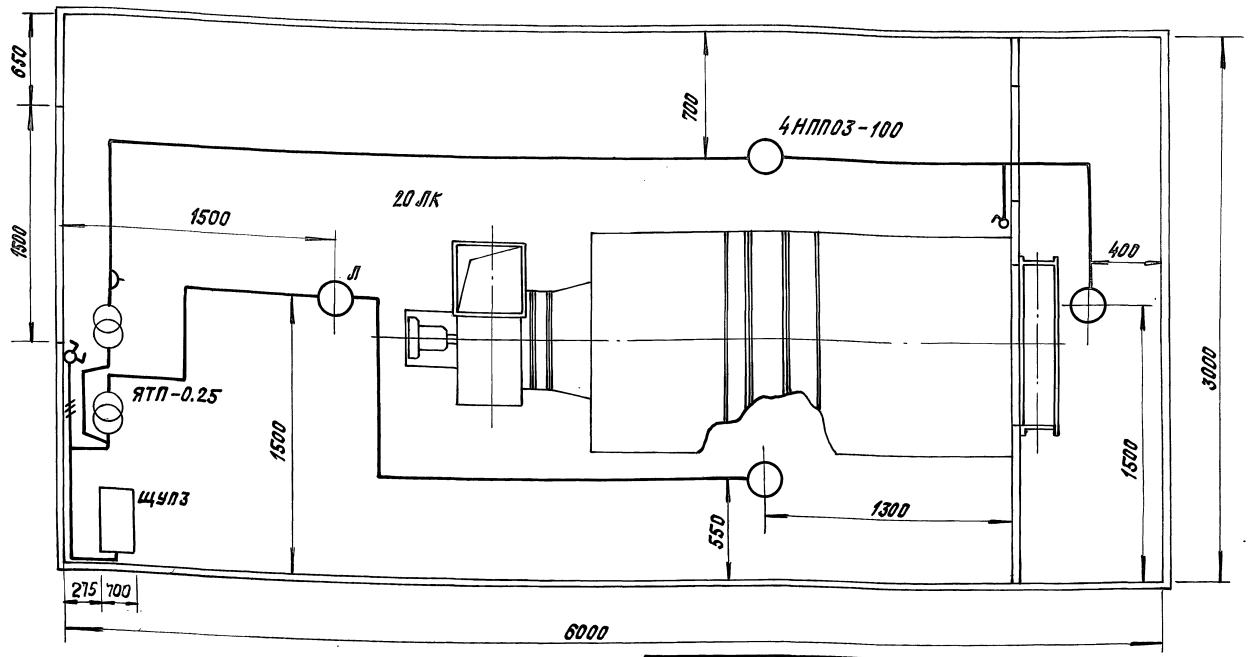

				7.904-1.1		
Изм.	Лист	№ докум.	Подпись	Дата	Блок-бокс камеры 2ЛК10 Электроосвещение. План расположения.	Стадия: Р; Масса: —; Масштаб: —
Зав.сект.		Иванихина				Лист; Листов 1
Гл.инж.пр.		Нерода				ЦНИИПромзданий
Н.контр.		Высоцкая				
Исполнит.		Александрова				

Копировал: Крайлина Формат: А3

Инв.№ подл. | Подпись и дата | Взамен инв.№ | Инв.№ дубл. | Подпись и дата

Серия 7.904-1 Выпуск 1

Маркировка-расчетная нагрузка, кВт-коэффициент мощности-расчетный ток, А-длина участка, м

Момент нагрузки, кВт-м
Потеря напряжения, %-марка, сечение проводника.-способ прокладки.

Распределительный пункт: номер; тип; установленная и расчетная мощность, кВт. Аппарат на вводе: тип; ток, А

Выключатель автоматический или предохранитель: тип; ток расцепителя или плавкой ставки, А.

Пускатель магнитный: тип; ток нагревательного элемента, А.

Маркировка-расчетная нагрузка, кВт-коэффициент мощности-расчетный ток, А-длина участка, м

Момент нагрузки, кВт-м
Потеря напряжения, %-марка, сечение проводника.-способ прокладки.

Щиток групповой: Аппарат на вводе: тип, ток,

Номер по схеме расположения на плане.

Установленная мощность, кВт

Потеря напряжения до щитка, %

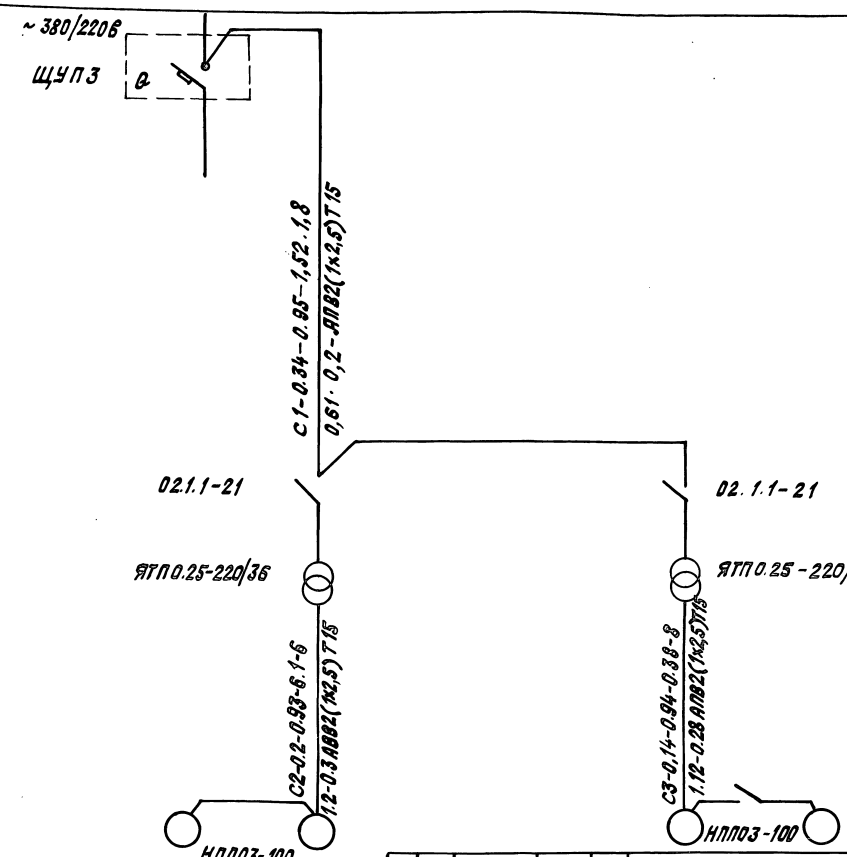

				7.904-1.1-ЭЗ		
Изм.	Лист	№ докум.	Подпись	Дата	Блок-бокс камеры 2ЛК10 Электроосвещение. Принципиальная однолинейная схема	Стадия: Р; Масса: —; Масштаб: —
Зав.сект.		Иванихина				Лист; Листов 1
Гл.инж.пр.		Нерода				ЦНИИПромзданий
Н.контр.		Высоцкая				
Исполн.		Александрова				

24668-02 (80) Копировал: Крайлина Формат: А3

gost.e-ecolog.ru