ТИПОВЫЕ КОНСТРУКЦИИ, ИЗДЕЛИЯ И УЗЛЫ ЗДАНИЙ И СООРУЖЕНИЙ

# СЕРИЯ 7.904 - 1

# БЛОКИ ПРИТОЧНЫХ ВЕНТИЛЯЦИОННЫХ КАМЕР

ВЫПУСК 0

УКАЗАНИЯ ПО ПРИМЕНЕНИЮ

gost.e-ecolog.ru

ТИПОВЫЕ КОНСТРУКЦИИ, ИЗДЕЛИЯ И УЗЛЫ ЗДАНИЙ И СООРУЖЕНИЙ

# СЕРИЯ 7.904 - 1

# БЛОКИ ПРИТОЧНЫХ ВЕНТИЛЯЦИОННЫХ КАМЕР

ВЫПУСК 0

УКАЗАНИЯ ПО ПРИМЕНЕНИЮ


РАЗРАБОТАНЫ:

ЦНИИПРОМЗДАНИЙ

Директор института — С.Н.Булгаков

Гл.инженер проекта — Е.А.Высоцкая

ГПКНИИ САНТЕХНИИПРОЕКТ

Директор института — А.Я.Шарипов

Гл.инженер проекта — З.А.Данилова



УТВЕРЖДЕНЫ

НПО ПРОМВЕНТИЛЯЦИЯ

МИНМОНТАЖСПЕЦСТРОЯ СССР

ПИСЬМО №5-3 ОТ 05.06. 1989 г.

ВВЕДЕНЫ В ДЕЙСТВИЕ

ЦНИИПромзданий

С 30.04. 1991 г.

ПРИКАЗ ОТ 25.10. 1990 г. № 120

СРОК ДЕЙСТВИЯ 1996 г.

| Обозначение | Наименование | Стр. |
|---|---|---|
| | | |
| 7.904-1.0-ПЗ | Пояснительная записка | 3 |
| 7.904-1.0-01 | Строительные конструкции | |
| | блок-бокса | 14 |
| 7.904-1.0-02 | Компоновочные решения | |
| | и комплектация блок- | |
| | бокса | 22 |


| Изм. | Лист | № докум. | Подп. | Дата | 7.904-1.0 | | | |
|---|---|---|---|---|---|---|---|---|
| Разраб. | | Кулешова | | | Содержание | Лит | Лист | Листов |
| Провер. | | Высоцкая | | | | Р | | 1 |
| Утв. | | Иванихина | | | | ЦНИИПРОМЗДАНИЙ | | |

Серия 7.904-1 выпуск 0

## 1. Введение

В выпуске 0 серии 7.904-1 приводятся техническое описание, технические характеристики, габаритные чертежи и указания по применению блоков приточных вентиляционных камер.

Комплектно-блочное исполнение предполагает поставку приточных вентиляционных камер полной заводской готовности в комплекте с системами инженерного обеспечения, размещенными в строительно-технологическом блоке.

Применение блоков приточных вентиляционных камер позволяет сократить сроки выполнения и повысить качество монтажных работ за счет перенесения их в заводские условия. За основу приняты приточные вентиляционные камеры 2ПК10 и 2ПК20 по типовым чертежам серии 5.904-12.

## 2. Назначение и область применения.

2.1. Блоки приточных вентиляционных камер (блок-боксы) предназначены для промышленных и гражданских зданий и могут применяться в качестве вентиляционного и отопительно-вентиляционного оборудования.

2.2. Блоки можно применять в зданиях категории Г и Д по пожаровзрывоопасности.

2.3. По строительным характеристикам блок-бокс относится к зданиям 2 и 3 класса ответственности.

## 3. Строительные конструкции блок-боксов.

Конструктивно блок-бокс состоит из следующих элементов.

- несущего стального каркаса;
- основания блок-бокса;
- покрытия;
- стенового ограждения.

В данной серии разработано два типоразмера блок-боксов: Б1-6-300 длиной 6м для приточной камеры 2ПК10 и Б1-9-300 длиной 9м для приточной камеры 2ПК20.

В зависимости от места расположения и количества отверстий у блок-бокса марки Б1-6-300 имеется 8 исполнений, у блок-бокса марки Б1-9-300 – 4 исполнения.

Габаритные размеры и масса блок-боксов соответствуют габаритам и грузоподъемности транспортных средств.

Общие виды блок-боксов приведены на рис. 1...8.

Переменные размеры исполнений и ключ для подбора блок-боксов приведены в таблице 1.

| | | | | | | |
|---|---|---|---|---|---|---|
| Изм. | Лист | № докум. | Подп. | Дата | 7.904-1.0-ПЗ | |
| Разраб. | | Кулешова | | | Пояснительная записка | Лит. Р; Лист 1; Листов 11 |
| Провер. | | Высоцкая | | | | ЦНИИПРОМЗДАНИЙ |
| Утв. | | Иванихина | | | | |

Таблица 1.

## Технические показатели и комплектация блок - бокса приточными камерами

| Марка блок - бокса | Шифр | Рис. | Обозначение исполнения приточной камеры | Размеры, мм | | | | | | |
|---|---|---|---|---|---|---|---|---|---|---|
| | | | | $L_1$ | $L_2$ | $L_3$ | $L_4$ | $L_5$ | A | Б |
| Б1-6-300.1 | ББК10-Iа | 1 | А1А389.000 | 3732 | 3000 | 6000 | 6123 | — | 1635 | — |
| -01 | | | -01 | 3812 | | | | | | |
| -02 | | | -02 | 3777 | | | | | 1719 | |
| -03 | | | -03 | 3857 | | | | | | |
| Б1-6-300.1 | ББК10-IIа | | -08 | 3732 | | | | | 1635 | |
| -01 | | | -09 | 3812 | | | | | | |
| -02 | | | -10 | 3777 | | | | | 1719 | |
| -03 | | | -11 | 3857 | | | | | | |
| Б1-9-300.1 | ББК20-Iа | | А1А397.000 | 4373 | 1800 | 9000 | 9123 | — | 1930 | — |
| -01 | | | -01 | 4453 | | | | | | |
| -02 | | | -02 | 4443 | | | | | 2060 | |
| -03 | | | -03 | 4523 | | | | | | |
| -04 | ББК20-IIа | | -04 | 3698 | | | | | 1930 | |
| -05 | | | -05 | 3778 | | | | | | |
| -06 | | | -06 | 3768 | | | | | 2060 | |
| -07 | | | -07 | 3848 | | | | | | |
| Б1-6-300.2 | ББК-10-Iа | 2 | А1А389.000 -04 | 3732 | — | — | — | — | — | — |
| -01 | | | -05 | 3812 | | | | | | |
| -02 | | | -06 | 3777 | | | | | | |
| -03 | | | -07 | 3857 | | | | | | |
| Б1-6-300.2 | ББК-10-IIа | | -12 | 3732 | | | | | | |
| -01 | | | -13 | 3812 | | | | | | |
| -02 | | | -14 | 3777 | | | | | | |
| -03 | | | -15 | 3857 | | | | | | |

Продолжение таблицы 1

| Марка блок - бокса | Шифр | Рис. | Обозначение исполнения приточной камеры | Размеры, мм | | | | | | |
|---|---|---|---|---|---|---|---|---|---|---|
| | | | | $L_1$ | $L_2$ | $L_3$ | $L_4$ | $L_5$ | А | Б |
| Б1-Б-300.3 | ББК-10-IБ | 3 | А1.А390.000 | 3732 | 3000 | 6000 | 6123 | — | 1635 | — |
| -01 | | | -04 | 3812 | | | | | | |
| -02 | | | -02 | 3777 | | | | | 1719 | |
| -03 | | | -03 | 3857 | | | | | | |
| Б1-Б-300.3 - | ББК-10-IIБ | | -08 | 3732 | | | | | 1635 | |
| -01 | | | -09 | 3812 | | | | | | |
| -02 | | | -10 | 3777 | | | | | 1719 | |
| -03 | | | -11 | 3857 | | | | | | |
| Б1-9-300.2 | ББК-20-IБ | | А1.А398.000 | 4373 | 1800 | 9000 | 9123 | — | 1930 | — |
| -01 | | | -04 | 4453 | | | | | | |
| -02 | | | -02 | 4443 | | | | | 2060 | |
| -03 | | | -03 | 4523 | | | | | | |
| -04 | ББК-20-IIБ | | -04 | 3698 | | | | | 1930 | |
| -05 | | | -05 | 3778 | | | | | | |
| -06 | | | -06 | 3768 | | | | | 2060 | |
| -07 | | | -07 | 3848 | | | | | | |
| Б1-Б-300.4 | ББК-10-IБ | 4 | А1.А390.000 | -04 | 3732 | — | — | — | — | — | — |
| -01 | | | | -05 | 3812 | | | | | | |
| -02 | | | | -06 | 3777 | | | | | | |
| -03 | | | | -07 | 3857 | | | | | | |
| Б1-Б-300.4 | ББК-10-IIБ | | | -12 | 3732 | | | | | | |
| -01 | | | | -13 | 3812 | | | | | | |
| -02 | | | | -14 | 3777 | | | | | | |
| -03 | | | | -15 | 3857 | | | | | | |

Продолжение таблицы 1

| Марка блок-бокса | Шифр | Рис. | Обозначение исполнения приточной камеры | $L_1$ | $L_2$ | $L_3$ | $L_4$ | $L_5$ | А | Б |
|---|---|---|---|---|---|---|---|---|---|---|
| Б1-6-300.5 | ББК10-IIIа | 5 | А1А391.000 | 3732 | 3000 | 6000 | 6123 | 1172 | 1635 | 1535 |
| -01 | | | -01 | 3812 | | | | | | |
| -02 | | | -02 | 3777 | | | | | 1719 | |
| -03 | | | -03 | 3857 | | | | | | |
| Б1-6-300.5 | ББК10-IVа | | -08 | 3732 | | | | | 1635 | |
| -01 | | | -09 | 3812 | | | | | | |
| -02 | | | -10 | 3777 | | | | | 1719 | |
| -03 | | | -11 | 3857 | | | | | | |
| Б1-9-300.3 | ББК20-IIIа | | А1А399.000 | 4373 | 1800 | 9000 | 9123 | 1322 | 1938 | 1410 |
| -01 | | | -01 | 4453 | | | | | | |
| -02 | | | -02 | 4443 | | | | | 2050 | |
| -03 | | | -03 | 4523 | | | | | | |
| -04 | ББК20-IVа | | -04 | 3598 | | | | | 1930 | |
| -05 | | | -05 | 3778 | | | | | | |
| -06 | | | -06 | 3768 | | | | | 2060 | |
| -07 | | | -07 | 3848 | | | | | | |
| Б1-6-300.6 | ББК-10-IIIа | 6 | А1А391.000 | -04 | 3732 | — | — | — | 1172 | — | — |
| -01 | | | | -05 | 3812 | | | | | | |
| -02 | | | | -06 | 3777 | | | | | | |
| -03 | | | | -07 | 3857 | | | | | | |
| Б1-6-300.6 | ББК10-IVа | | | -12 | 3732 | | | | | | |
| -01 | | | | -13 | 3812 | | | | | | |
| -02 | | | | -14 | 3777 | | | | | | |
| -03 | | | | -15 | 3857 | | | | | | |

Продолжение таблицы 1

| Марка блок-бокса | Шифр | Рис. | Обозначение исполнения приточной камеры | | Размеры, мм | | | | | | |
|---|---|---|---|---|---|---|---|---|---|---|---|
| | | | | | L1 | L2 | L3 | L4 | L5 | А | Б |
| Б1-6-300.7 | ББК-18-IIIб | 7 | АТАП392.000 | | 3732 | 3000 | 6000 | 6123 | 1172 | 1635 | 1535 |
| -01 | | | | -01 | 3812 | | | | | | |
| -02 | | | | -02 | 3777 | | | | | 1719 | |
| -03 | | | | -03 | 3857 | | | | | | |
| Б1-6-300.7 | ББК-10-IVб | | | -08 | 3732 | | | | | 1635 | |
| -01 | | | | -09 | 3812 | | | | | | |
| -02 | | | | -10 | 3777 | | | | | 1719 | |
| -03 | | | | -11 | 3857 | | | | | | |
| Б1-9-300.4 | ББК-20-IIIб | | АТАП400.000 | | 4373 | 1800 | 9000 | 9123 | 1322 | 1930 | 1410 |
| -01 | | | | -01 | 4453 | | | | | | |
| -02 | | | | -02 | 4443 | | | | | 2060 | |
| -03 | | | | -03 | 4523 | | | | | | |
| -04 | ББК-20-IVб | | | -04 | 3698 | | | | | 1930 | |
| -05 | | | | -05 | 3778 | | | | | | |
| -06 | | | | -06 | 3768 | | | | | 2060 | |
| -07 | | | | -07 | 3848 | | | | | | |
| Б1-6-300.8 | ББК-10-IIIб | 8 | АТАП392.000 | -04 | 3732 | — | — | — | 1172 | — | — |
| -01 | | | | -05 | 3812 | | | | | | |
| -02 | | | | -06 | 3777 | | | | | | |
| -03 | | | | -07 | 3857 | | | | | | |
| Б1-6-300.8 | ББК-10-IVб | | | -12 | 3732 | | | | | | |
| -01 | | | | -13 | 3812 | | | | | | |
| -02 | | | | -14 | 3777 | | | | | | |
| -03 | | | | -15 | 3857 | | | | | | |

## 5. Компоновочные решения и комплектация блок-боксов

5.1. В блок-боксе размещены: приточная вентиляционная камера, системы отопления, теплоснабжения, освещения и канализации, а также щиты автоматизации, силового электрооборудования и управления.

5.2. При установке блок-бокса вне отапливаемого здания или в неотапливаемом помещении в блоке функционирует система отопления, рассчитанная на поддержание внутренней температуры плюс 12°С при расчетной температуре наружного воздуха до минус 30°С. В качестве нагревательных приборов применены конвекторы типа „Аккорд", присоединенные к системе теплоснабжения калориферов. Расход тепла на отопление блоков составляет: при длине блока 6м - 3,3 кВт/ч, при длине блока 9м - 4,4 кВт/ч. При размещении блоков в отапливаемом здании система отопления блока отключается.

5.3. Для приема и отведения сточных вод в полу блока-бокса установлен трап, присоединенный к канализационной трубе, расположенной в основании блока.

5.4. В блок-боксе предусмотрены два варианта выпуска трубопроводов теплоснабжения - в торцевую или боковую стену. Концы трубопроводов должны быть заглушены.

5.5. Разработаны 4 варианта комплектации приточных вентиляционных камер, установленных в блоке-боксе: без рециркуляции воздуха с фильтром, без рециркуляции воздуха без фильтра, с рециркуляцией воздуха с фильтром, с рециркуляцией воздуха без фильтра. В каждом из указанных вариантов выпуск приточного воздуховода предусмотрен через покрытие или боковую стену блока для камеры 2ПК10 и только через покрытие для камеры 2ПК20. Выпуски должны быть закрыты фанерными щитами для предотвращения попадания посторонних предметов в блок при транспортировании.

5.6. В каждом из указанных вариантов компоновочных схем в приточных камерах применена калориферная секция с двухрядной установкой калориферов. В случае применения калориферной секции с неполным вторым рядом или однорядной установкой калориферов необходима корректировка рабочих чертежей.

5.7. Во всех вариантах компоновок приточные камеры 2ПК10 комплектуются вентиляторами ВЦ4-75 №5 или №6,3, а приточные камеры 2ПК20 комплектуются вентиляторами ВЦ4-75 №8 или №10.

5.8. Приточная вентиляционная камера 2ПК10 состоит из следующих секций: вентилятора - 1 в блоке с соединительной секцией - 2, калориферной секции - 3, приемной секции - 4 с фильтром или без фильтра,

воздушной утепленной заслонки-5. К вентилятору присоединен приточный воздуховод-6. Кроме приточной камеры в блоке-боксе размещены отопительный прибор-7, регулирующий клапан системы теплоснабжения-8, трубы теплоснабжения-9, щит управления-10, щит автоматического регулирования-11. В системах с рециркуляцией воздуха на приемной секции размещен рециркуляционный воздуховод-12 с рециркуляционной заслонкой-13. В наружной стене блока-контейнера установлена жалюзийная решетка-14.

Габаритные чертежи блоков-боксов с приточной вентиляционной камерой 2ПК10 приведены на рис. 9...24, технические характеристики в табл. 4...7.

5.9. Приточная вентиляционная камера 2ПК20 состоит из следующих секций: вентилятора-1, соединительной секции-2, калориферной секции-3, фильтра-4 (в камерах без очистки воздуха отсутствует), приемной секции-5, утепленной воздушной заслонки-15. Нумерация остальных позиций аналогична камере 2ПК10 (см. п. 5.8).

Габаритные чертежи блоков-боксов с приточной вентиляционной камерой 2ПК20 приведены на рис. 25...32, технические характеристики-в табл. 8,9.

## 6. Электротехнические устройства и электросиловое оборудование

6.1. Электропитание токоприемников приточной системы предусмотрено от четырехпроводной сети переменного тока напряжением 380/220 В с глухозаземленной нейтралью. Электроснабжение блока-бокса принимается той же категории, что и электроснабжение оборудования в обслуживаемом здании.

6.2. Для управления и электроснабжения токоприемников предусматриваются щиты управления и силового электрооборудования типа ЩУП3, изготавливаемые серийно Ангарским электромеханич. заводом по типовым проектным решениям серии 904-02-15.85 „Автоматизация, управление и силовое электрооборудование."

6.3. Модель щита ЩУП3 определяется количеством токоприемников, их мощностью и технологической схемой обработки воздуха в приточной системе (см. табл. 2).

6.4. Мощность, потребляемая токоприемниками, установленными в блоке-боксе, приведена в табл. 3. В таблице учтена мощность, потребляемая системой освещения, которая одинакова для блоков-боксов марки Б1-6-300 и Б1-9-300 и равна 0,5 квт. Степень защиты щита по ГОСТ 14254-80-ЭР31. Климатическое исполнение и категория размещен. щитов УХЛ4 по ГОСТ 15150-69.

6.5. Для заказа щита на завод-изготовитель необходимо представить опросный лист на бланке, форма которого приложена к альбому II серии 904-02-15.85. Методика привязки альбома II приведена в выпуске 0 той же серии.

Таблица 2

Модели щитов управления и силового электрооборудования типа ЩУПЗ по серии 904-02-15.85

| Тип приточной камеры | Электродвигатель вентилятора | | Электронагреватель воздушной завесы | | Модель щита управления по серии 904-02-15.85 |
|---|---|---|---|---|---|
| | Тип | Мощность, кВт | Тип | Мощность, кВт | |
| 2ПК10 | 4А80В4УЗ<br>4А90L6УЗ | 1,5 | ТЭН1005 12,5/0,42-220, 4шт | 0,6...1,6 | ЩУПЗ-005-А0013 |
| | 4А90L4УЗ<br>4А100L6УЗ | 2,2 | | | ЩУПЗ-005-Б0013 |
| | 4А100L4УЗ | 4,0 | | | ЩУПЗ-005-Г0013 |
| | 4А112М4УЗ | 5,5 | | | ЩУПЗ-005-Д0013 |
| | 4А132S4УЗ | 7,5 | | | ЩУПЗ-005-Е0013 |
| 2ПК20 | 4А112М8В8УЗ | 3,0 | ТЭН1005 12,5/0,42-220 9шт | 0,8...1,6 | ЩУПЗ-005-В0013 |
| | 4А132S6УЗ | 5,5 | | | ЩУПЗ-005-Д0013 |
| | 4А132М6УЗ<br>4А160S8УЗ | 7,5 | | | ЩУПЗ-005-Е0013 |
| | 4А160S6УЗ | 11,0 | | | ЩУПЗ-005-Ж0013 |
| | 4А160М6УЗ | 15,0 | | | ЩУПЗ-005-К0013 |

Таблица 3

Мощность, потребляемая токоприемниками блок-бокса

| Тип приточной камеры | Тип электродвигателя | Потребляемая мощность, кВт |
|---|---|---|
| 2ПК10 | 4А80В4УЗ<br>4А90L6УЗ | 4,0 |
| | 4А90L4УЗ<br>4А100L6УЗ | 4,7 |
| | 4А100L4УЗ | 6,5 |
| | 4А112М4УЗ | 8,0 |
| | 4А132S4УЗ | 10,0 |
| 2ПК20 | 4А112М8В8УЗ | 7,5 |
| | 4А132S6УЗ | 10,0 |
| | 4А132М6УЗ<br>4А160S8УЗ | 12,0 |
| | 4А160S6УЗ | 15,5 |
| | 4А160М6УЗ | 19,5 |

7. Меры электробезопасности

По степени опасности поражения людей электрическим током согласно классификации „Правил устройства электроустановок" (ПУЭ) помещение блока-бокса относится к помещениям с повышенной опасностью.

При установке блока-бокса в проектное положение металлические части блока должны быть не менее чем в двух местах электрически соединены путем сварки с металлическими конструкциями обслуживаемого здания (колоннами, фермами и т.д). Такое соединение выравнивает электрические потенциалы блока и здания. Мероприятия по выравниванию электрических потенциалов исключают возможность попадания людей под шаговое напряжение при повреждении изоляции электропроводников и токоприемников.

В целях исключения поражения людей электрическим током при повреждении изоляции в блоке должно выполняться также защитное зануление, которое обеспечивается присоединением нулевого проводника электросети к корпусам электродвигателей, исполнительных механизмов, щитов управления и регулирования, к воздуховодам, трубопроводам, металлическим деталям приточной системы и металлическим конструкциям блока-бокса. Выравнивание электрических потенциалов внутри блока-бокса обеспечивается его конструкцией.

8. Автоматизация

8.1. Автоматизация приточных систем, размещенных в блоках-боксах, разработана на основе типовых материалов для проектирования серии 904-02-33.87 „Автоматизация, управление и силовое электрооборудование приточных камер". Схемы и щит автоматического регулирования системы без рециркуляции воздуха соответствует технологической схеме обработки воздуха №1.1, приведенной в выпуске 0 упомянутой серии. Схемы и щит автоматического регулирования приточной системы с рециркуляцией воздуха соответствует технологической схеме обработки воздуха №17.1, приведенной там же.

8.2. Системой автоматизации технологической схемы №1.1 предусматривается регулирование температуры приточного воздуха и защита калориферов от замерзания.

8.3. Системой автоматизации технологической схемы №17.1 предусматривается регулирование температуры воздуха в обслуживаемом помещении и защита калориферов от замерзания.

8.4. Рабочая документация технологических схем автоматизации №№1.1 и 17.1 содержится соответственно в альбомах I (часть I) и XVII (часть I) серии 904-02-33.87 и в данной серии не дублируется.

В альбомах I и XVII приведены функциональная схема автоматизации, электрическая принципиальная схема и рабочая документация, необходимая для изготовления щита регулирования на предприятиях НПО Монтажавтоматика.

8.5. Электропитание щита автоматического регулирования осуществляется от щита управления ЩУП3 током

напряжением 220В, силой - 50Гц (фаза О).

8.6. Щит автоматического регулирования крепится к боковой стене блока-бокса при помощи болтов.

8.7. Автоматическое регулирование температуры воздуха осуществляется с помощью регулятора температуры типа ТМ8, устанавливаемого на щите регулирования.

Защита калориферов от замерзания осуществляется по температуре воздуха перед калориферами и температуре обратной воды после калориферов. В качестве датчиков температуры воздуха и воды используются термодинамические устройства типа ТУДЭ.

Предусматривается местный контроль температуры воздуха и теплоносителя с помощью технических термометров, а также давления теплоносителя на подающем и обратном трубопроводах на вводе в блок-бокс с помощью манометров.

## 9. Электроосвещение

В связи с большим количеством трубопроводов и оборудования в ограниченном объеме, повышенной влажностью в помещении электроосвещение согласно ПУЭ спроектировано мощностью 36В с использованием защищенных светильников с лампами накаливания.

Для технического обслуживания и проведения текущего ремонта оборудования предусмотрено устройство местного переносного освещения.

## 10. Указания по применению

10.1. Применение блока-бокса должно производиться с учетом требований СНиП 2.01.02-85 „Противопожарные нормы" и СНиП 2.09.02-85 „Производственные здания."

10.2. Блоки-боксы приточных вентиляционных камер могут применяться для формирования инженерных зон в виде групповой установки, а также в виде отдельных сооружений. Расположение инженерных зон определяется объемно-планировочными решениями производства в соответствии с требованиями технологического производства. Инженерная зона может формироваться из пристроенных или встроенных в здание блоков-боксов.

10.3. Исполнение блока-бокса выбирается в зависимости от производительности приточной камеры, способа обработки воздуха, расположения вводов трубопроводов (в боковой или торцевой стене) и выхода воздуховодов (через покрытие или боковую стену).

10.4. При подборе приточной вентиляционной камеры и оформлении заявки-заказа на ее изготовление следует пользоваться выпусками 0 и 0-1 типовых чертежей серии 2.904-12.

10.5. При разработке проекта автоматизации следует выполнить привязку части 1 альбома I для приточной

камеры без рециркуляции воздуха или части 1 альбома XVII для приточной камеры с рециркуляцией воздуха типовых проектных решений серии 904-02-33.87.

При привязке части 1 альбома XVII рециркуляционная заслонка должна комплектоваться исполнительным механизмом типа МЭО-16/63-0,25-84 для приточных камер 2ПК10 и 2ПК20. Воздушная заслонка наружного воздуха должна комплектоваться исполнительным механизмом типа МЭО-16/63-0,25-84 для камеры 2ПК10 и МЭО-40/63-0,25-84 с двигателем ДСР для камеры 2ПК20.

10.6. При привязке альбома II для систем без рециркуляции воздуха в схеме управления воздушной заслонкой наружного воздуха из схемы регулирования исключается контактная группа (ограничение подачи наружного воздуха), узел III остается в схеме управления без изменения, но исключается из цепи 92 „ регулирование " на стр. 8.

При привязке альбома II для приточных камер с рециркуляцией воздуха схема управления воздушной заслонкой исключается, узел III в цепи 92 „ регулирование " на стр. 8 остается в контактной группе.

10.7. Способ подключения электронагревательных элементов воздушной заслонки (см. альбом II, стр.6) определяется на основании данных, приведенных в табл. 62 выпуска 0 типовых чертежей серии 5.904-12 (стр. 109).

10.8. В объем привязки альбома II типовой серии 904-02-15.85 входит заполнение опросного листа, необходимого для заказа щита управления на Ангарском электромеханическом заводе. Заполнение опросного листа осуществляется на основе указаний, приведенных в выпуске 0 типовой серии 904-02-15.85.

10.9. Заказ приборов и средств автоматизации и электротехнического оборудования осуществляется по спецификации оборудования соответствующих разделов рабочего проекта конкретного здания.

10.10. В спецификации оборудования средств автоматизации и щитов необходимо предусмотреть приборы, средства автоматизации и щит регулирования, приведенные на функциональных схемах и в перечнях альбомов I и XVII серии 904-02-15.85. В спецификацию также включаются провода, материалы и монтажные изделия, приведенн. в перечне схемы электрических соединений, приведенной в выпусках 1 и 3 данной работы. Приведенные в перечне трубы, металлорукав для защиты проводов и резиновая трубка включаются в ведомость потребности в материалах. При составлении спецификаций потребность в оборудовании и материалах для оснащения блока-бокса должны быть выделены в отдельные объемы для обеспечения укомплектования блоков-боксов при их заводском изготовлении.

10.11. Для систем с рециркуляцией воздуха в конкретном проекте применения блока-бокса должен быть разработан чертеж трассы трубы с проводом от блока-бокса к датчику температуры воздуха, расположенному в обслуживаемом приточной системой здании.

# Блок-боксы марок Б1-6-300.1 и Б1-9-300.1

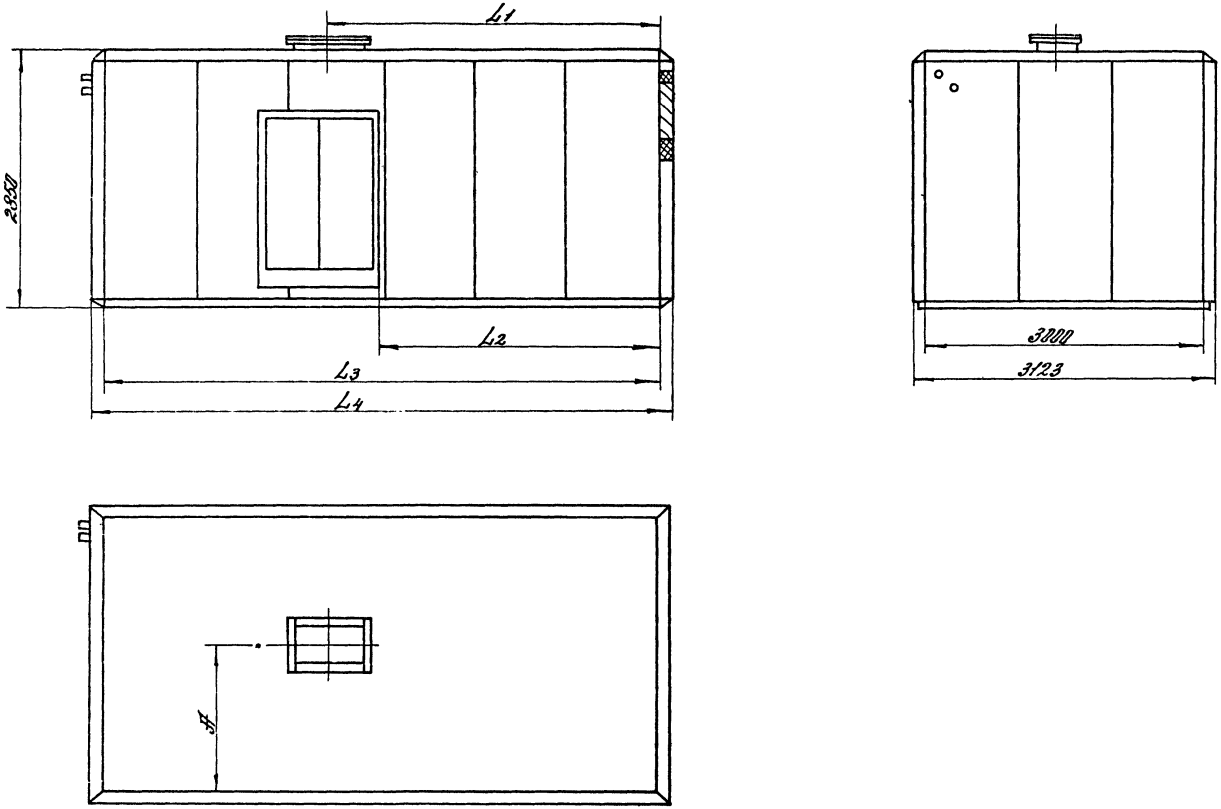


Рис. 1

| Изм. | Лист | № докум. | Подп. | Дата | 7.904-1.0-01 | | | |
|---|---|---|---|---|---|---|---|---|
| Разраб. | | Кулешова | | | Строительные конструкции блок-бокса | Лит. | Лист | Листов |
| Провер. | | Высоцкая | | | | Р | 1 | 8 |
| Утв. | | Иванихина | | | | ЦНИИПРОМЗДАНИЙ | | |

Блок-бокс марки Б1-Б-300.2

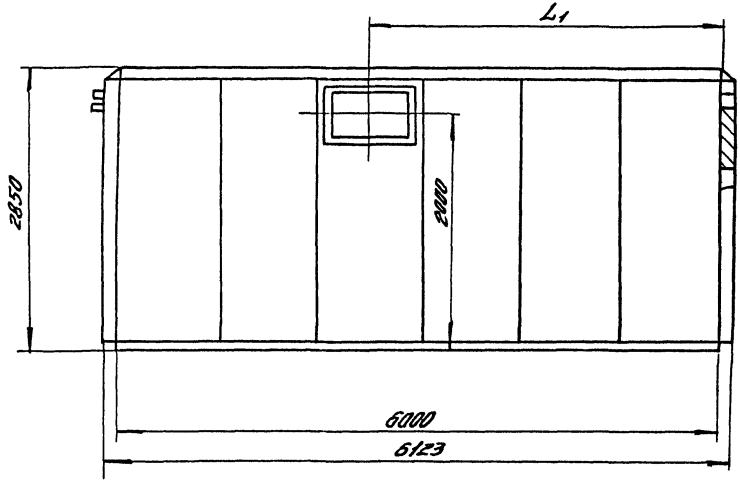


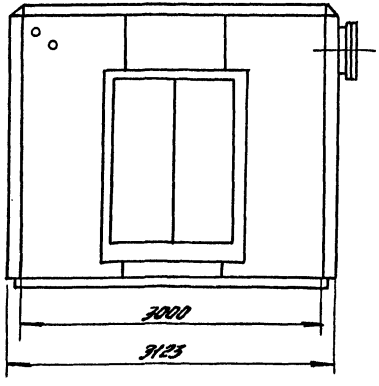


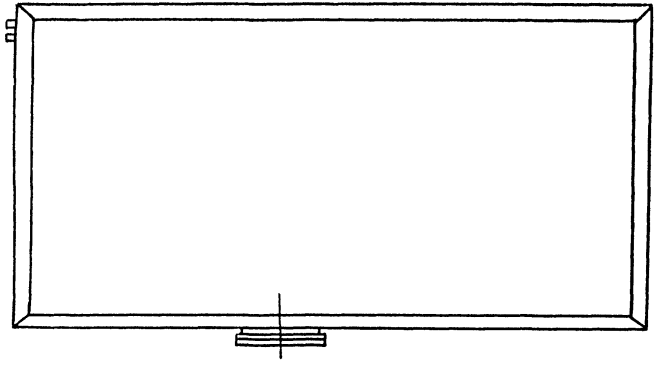

Рис. 2

# Блок-боксы марок БГ-6-300.3 и БГ-9-300.2

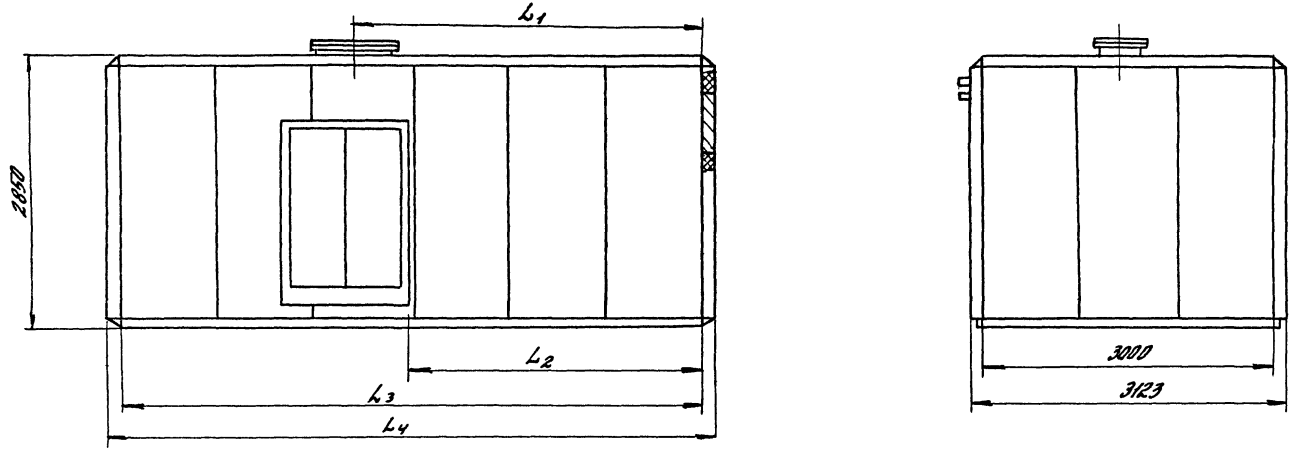





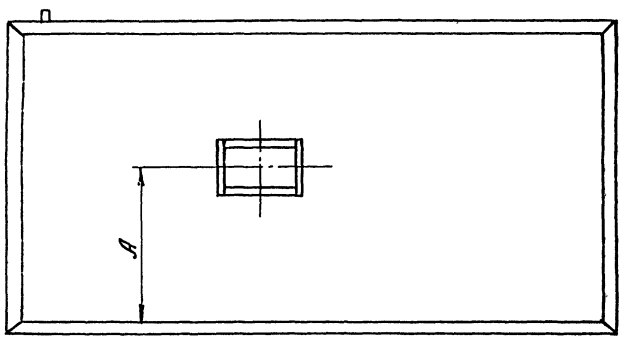


Рис. 3

# Блок-бокс марки Б1-6-300.4

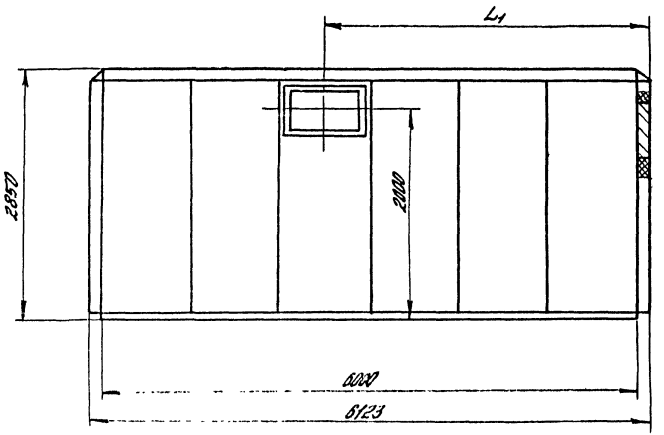


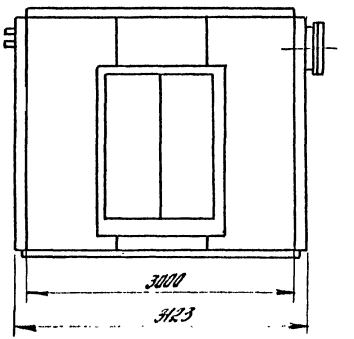


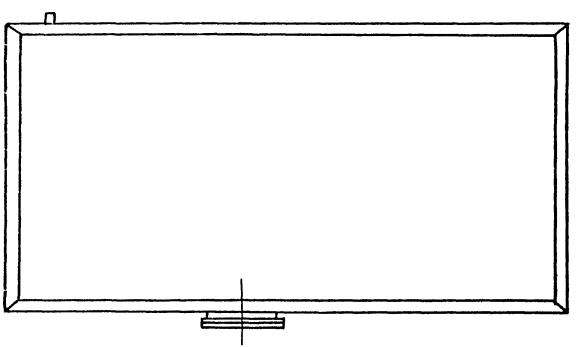

Рис. 4

# Блок - боксы марок Б1-6-300.5 и Б1-9-300.3

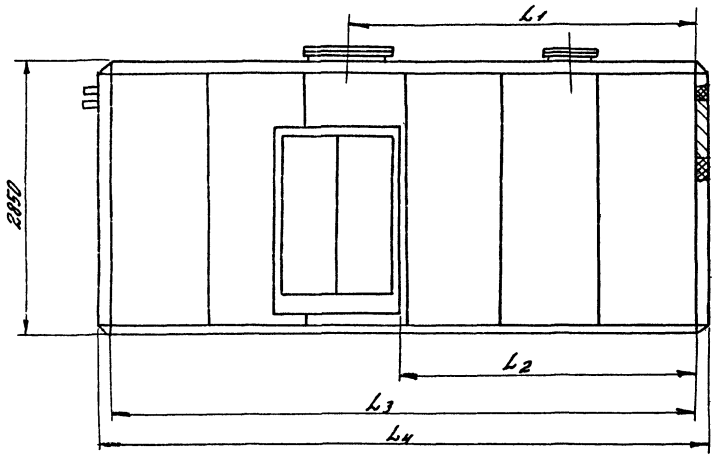


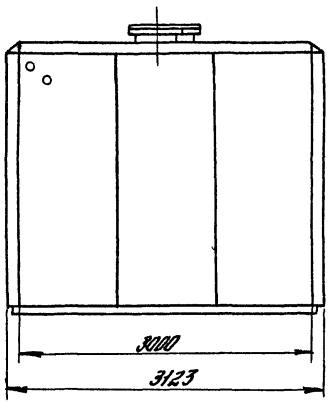


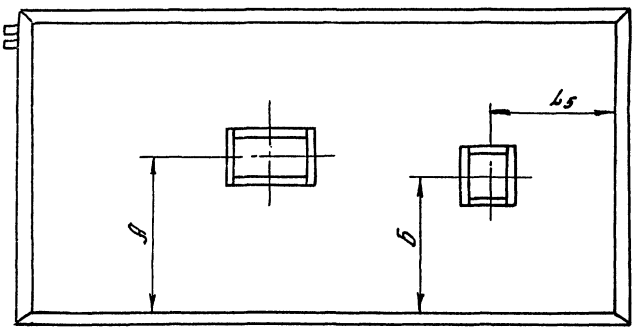


Рис. 5

# Блок-бокс марки Б1-Б-300.Б

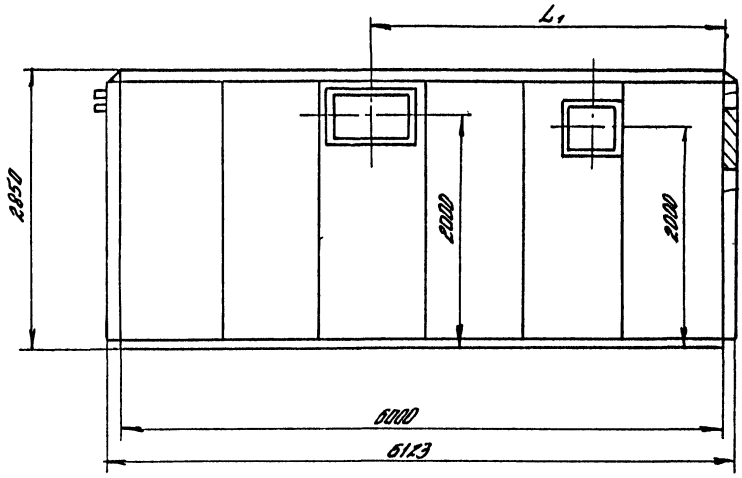


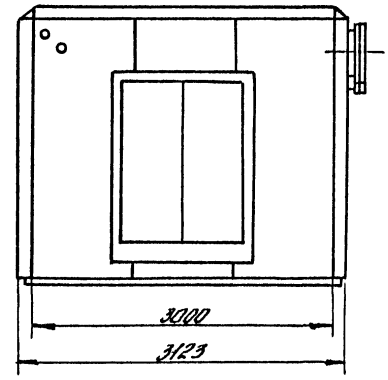


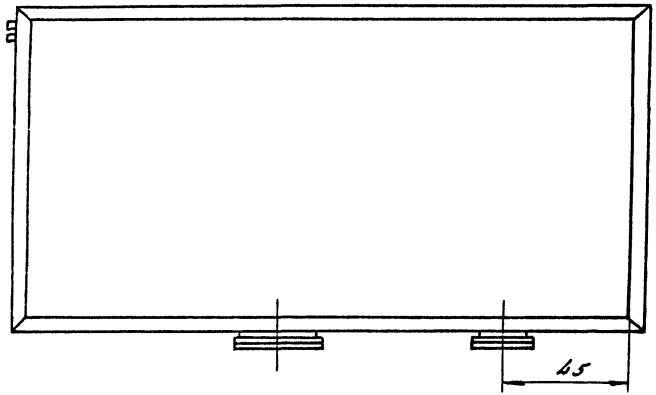


Рис. 6

# Блок-боксы марок Б1-6-300.7 и Б1-9-300.4

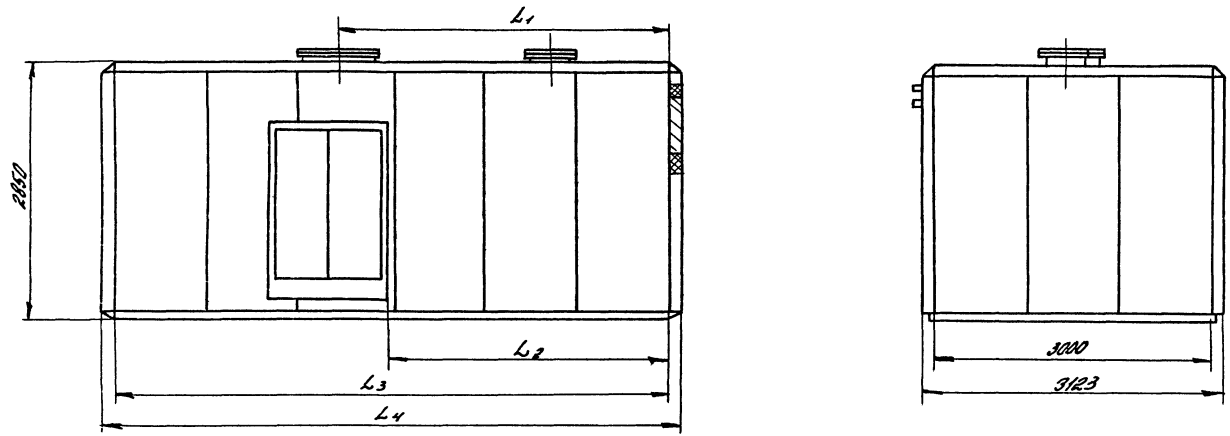


Рис. 7

Блок-бокс марки Б1-Б-300.8

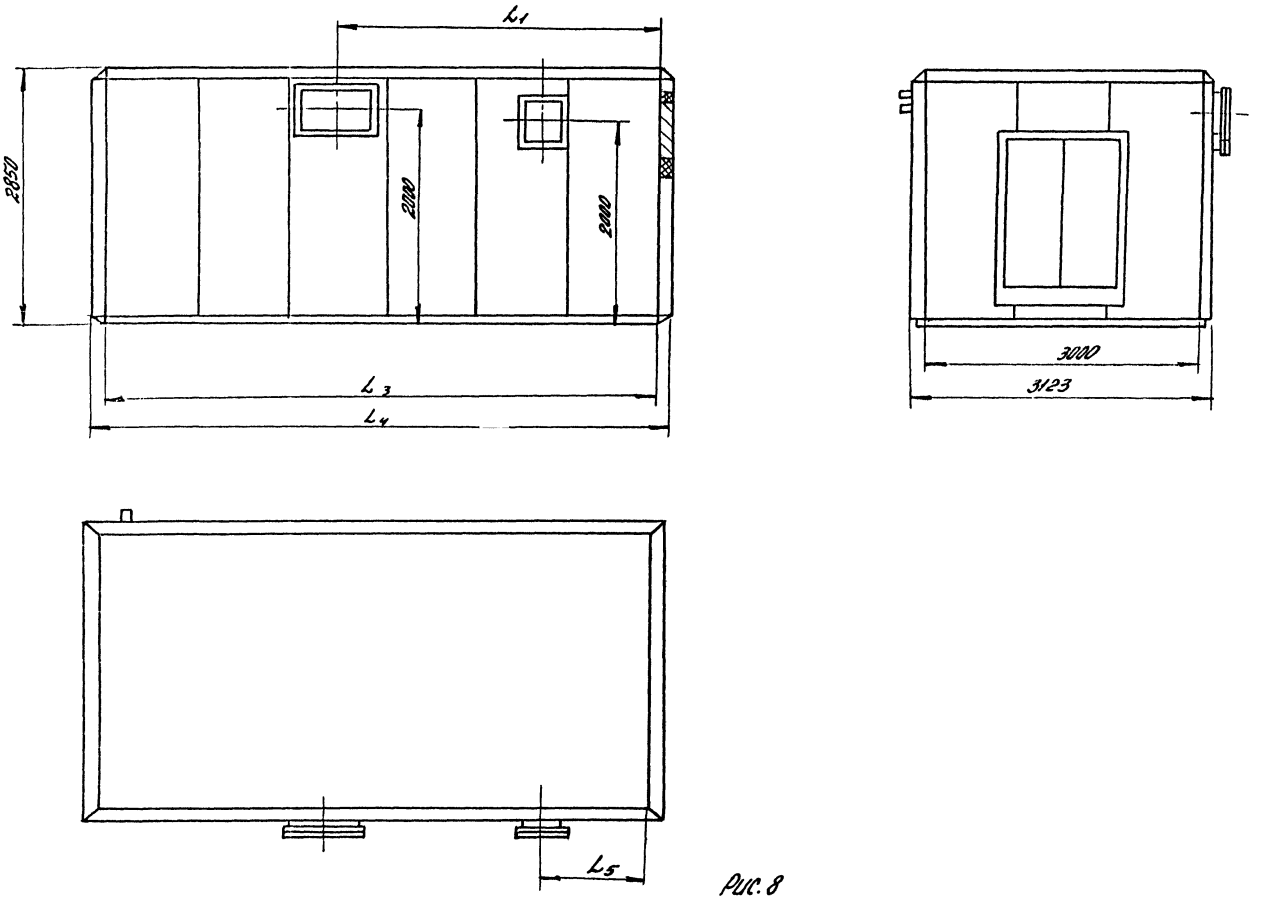


Рис. 8

Блок-бокс марки Б1-6-300.1 камеры 2ПК10 с фильтром.

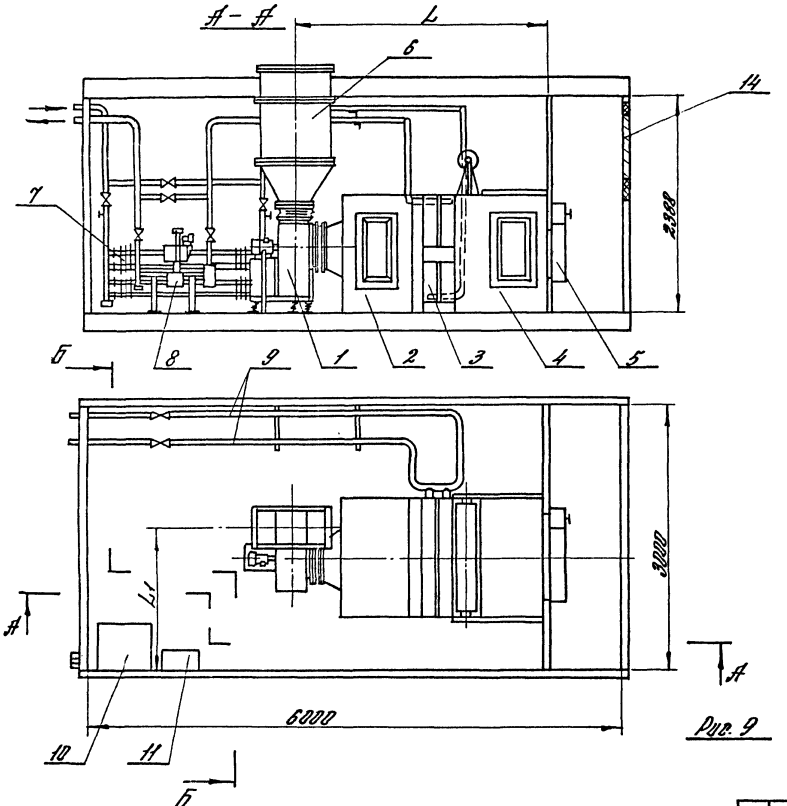


Б-Б

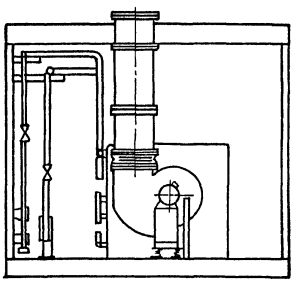

Рис. 9

1 - вентилятор
2 - секция соединительная
3 - секция калориферная
4 - секция приемная с фильтром
5 - заслонка воздушная утепленная
6 - воздуховод приточный
7 - прибор отопительный
8 - клапан регулирующий
9 - трубы теплоснабжения
10 - щит управления
11 - щит автоматического регулирования
14 - решетка жалюзийная

| Изм. | Лист. | № докум. | Подп. | Дата | 1.904-1.0-02 | | | |
|---|---|---|---|---|---|---|---|---|
| Разраб. | | Камалова | | | Компоновочные решения и компоновка блок-боксов | Лит. | Лист 1 | Листов 30 |
| Провер. | | Высоцкая | | | | | | |
| Утв. | | Иванихина | | | | ЦНИИПРОМЗДАНИЙ | | |

# Блок-бокс марки 61-6-300.2 котлы 2ПК10 с фильтром.

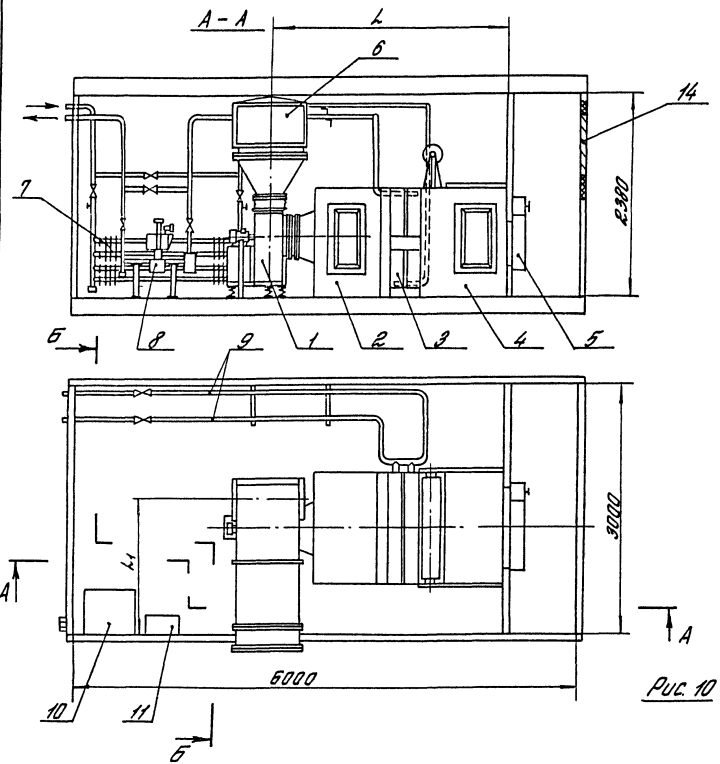


Б-Б

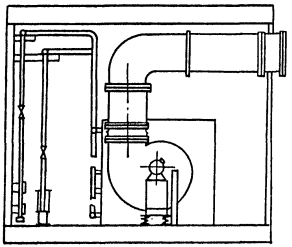

1-вентилятор
2-секция калориферная
3-секция калориферная
4-секция приемная с фильтром
5-заслонка воздушная утепленная
6-воздуховод приточный
7-привод исполнительный
8-клапан регулирующий
9-трубы теплоснабжения
10-щит управления
11-щит автоматического регулирования
14-решетка жалюзийная

Рис. 10

# Блок-бокс марки Б1-6-300.1 камеры 2ПК10 без фильтра.

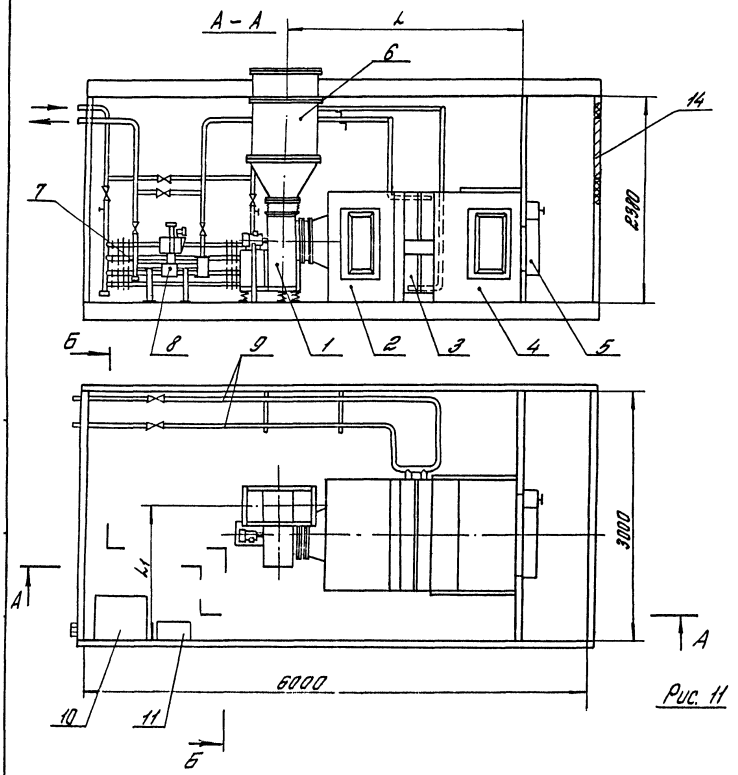


Рис. 11

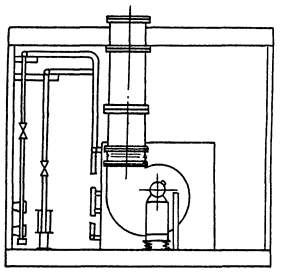


1 – вентилятор
2 – секция соединительная
3 – секция калориферная
4 – секция приемная без фильтра
5 – заслонка воздушная утепленная
6 – воздуховод приточный
7 – прибор отопительный
8 – клапан регулирующий
9 – трубы теплоснабжения
10 – щит управления
11 – щит автоматического регулирования
14 – решетка жалюзийная

Блок-бокс марки 61-6-300.2 камеры 2ПК10 без фильтра.

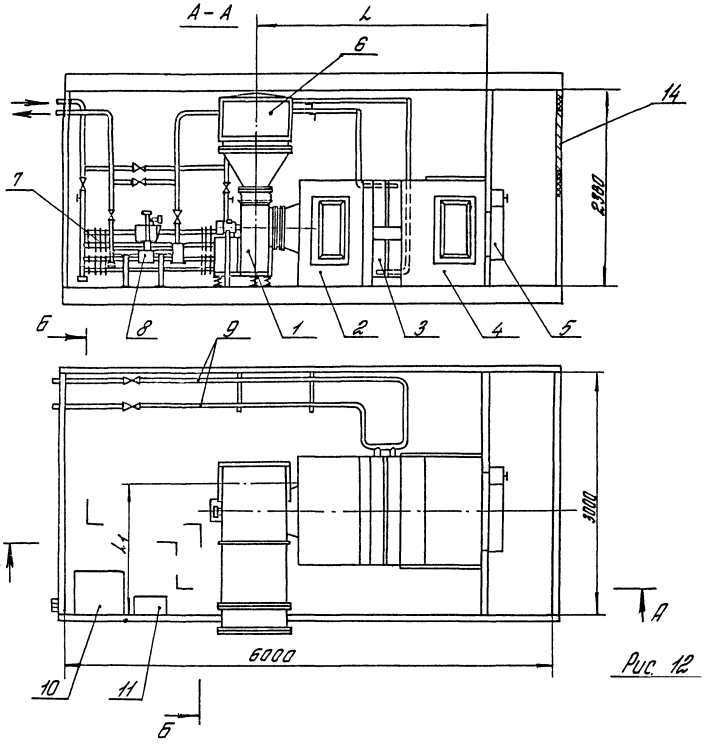


Рис. 12

Б-Б

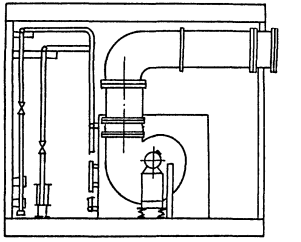

1 – вентилятор
2 – секция соединительная
3 – секция калориферная
4 – секция приемная без фильтра
5 – заглушка воздушная утепленная
6 – воздуховод приточный
7 – прибор отопительный
8 – клапан регулирующий
9 – трубы теплоснабжения
10 – щит управления
11 – щит автоматического регулирования
14 – решетка жалюзийная

Таблица 4

Технические показатели блоков-боксов марок Б1-6-300.1 и Б1-6-300.2

| Марка блока-бокса | Обозначение блока-бокса с приточной камерой | Рис. | Шифр | Тип вентилятора | Тип калорифера | Размеры, мм | | Масса, кг |
|---|---|---|---|---|---|---|---|---|
| | | | | | | L | L1 | |
| Б1-6-300.1 | А1А389.000 | 9 | ББК 10-Iа | В.Ц4-75-5 | КВС10-Б-II или КСк3-10 | 2860 | 1625 | 2572 |
| -01 | -01 | | | | КВБ10-Б-II или КСк4-10 | 2940 | | 2701 |
| -02 | -02 | | | В.Ц4-75-6,3 | КВС10-Б-II или КСк3-10 | 2905 | 1709 | 2724 |
| -03 | -03 | | | | КВБ10-Б-II или КСк4-10 | 2985 | | 2841 |
| Б1-6-300.2 | -04 | 10 | | В.Ц4-75-5 | КВС10-Б-II или КСк3-10 | 2860 | 1625 | 2575 |
| -01 | -05 | | | | КВБ10-Б-II или КСк4-10 | 2940 | | 2705 |
| -02 | -06 | | | В.Ц4-75-6,3 | КВС10-Б-II или КСк3-10 | 2905 | 1709 | 2727 |
| -03 | -07 | | | | КВБ10-Б-II или КСк4-10 | 2985 | | 2857 |
| Б1-6-300.1 | -08 | 11 | ББК 10-IIа | В.Ц4-75-5 | КВС10-Б-II или КСк3-10 | 2860 | 1625 | 2504 |
| -01 | -09 | | | | КВБ10-Б-II или КСк4-10 | 2940 | | 2634 |
| -02 | -10 | | | В.Ц4-75-6,3 | КВС10-Б-II или КСк3-10 | 2905 | 1709 | 2724 |
| -03 | -11 | | | | КВБ10-Б-II или КСк4-10 | 2985 | | 2785 |
| Б1-6-300.2 | -12 | 12 | | В.Ц4-75-5 | КВС10-Б-II или КСк3-10 | 2860 | 1625 | 2570 |
| -01 | -13 | | | | КВБ10-Б-II или КСк4-10 | 2940 | | 2638 |
| -02 | -14 | | | В.Ц4-75-6,3 | КВС10-Б-II или КСк3-10 | 2905 | 1709 | 2659 |
| -03 | -15 | | | | КВБ10-Б-II или КСк4-10 | 2985 | | 2789 |

# Блок-бокс марки Б1-6-300.3 котлы 2ПК10 с фильтром.

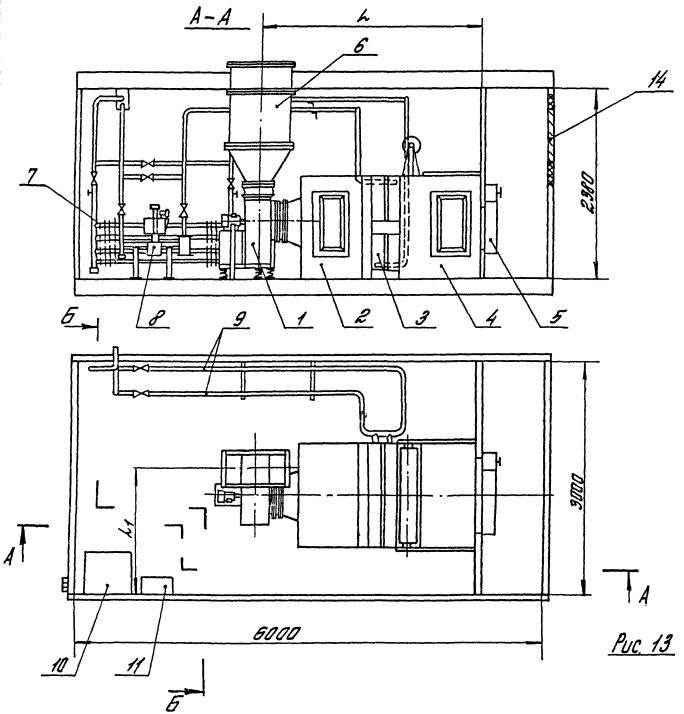


Рис. 13

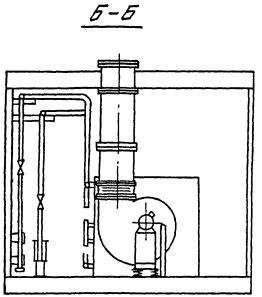


1 – вентилятор
2 – секция соединительная
3 – секция калориферная
4 – секция приемная с фильтром
5 – заслонка воздушная утепленная
6 – воздуховод приточный
7 – прибор отопительный
8 – клапан регулирующий
9 – трубы теплоснабжения
10 – щит управления
11 – щит автоматического регулирования
14 – решетка жалюзийная

# Блок-бокс марки 61-6-300.4 камеры 2ПК10 с фильтром.

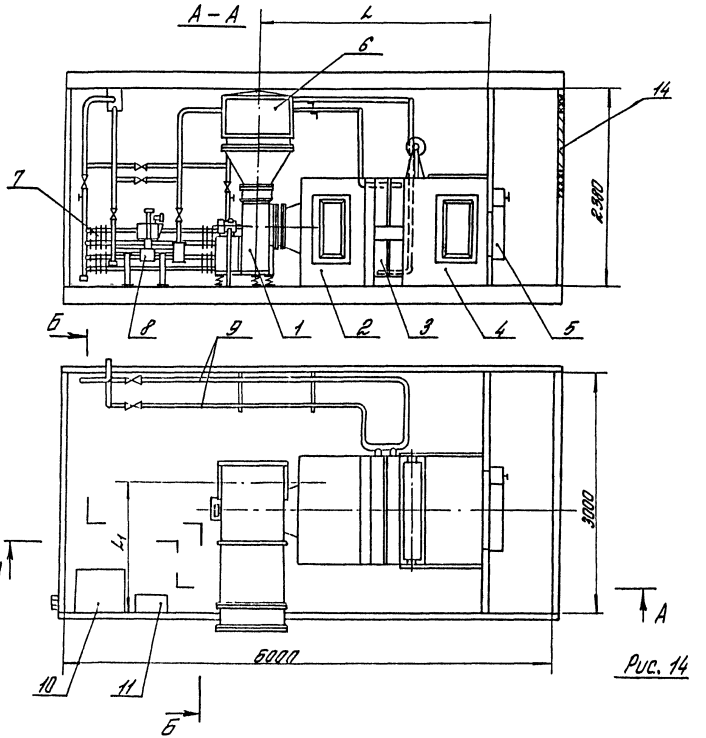


Рис. 14

Б-Б

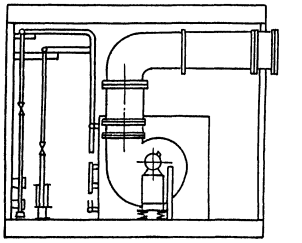

1 - вентилятор
2 - секция калориферная
3 - секция калориферная
4 - секция приемная с фильтром
5 - заслонка воздушная утепленная
6 - воздуховод приточный
7 - прибор отопительный
8 - клапан регулирующий
9 - трубы теплоснабжения
10 - щит управления
11 - щит автоматического регулирования
14 - решетка жалюзийная

# Блок-бокс марки Б1-Б-300.3 камеры 2ПК10 без фильтра

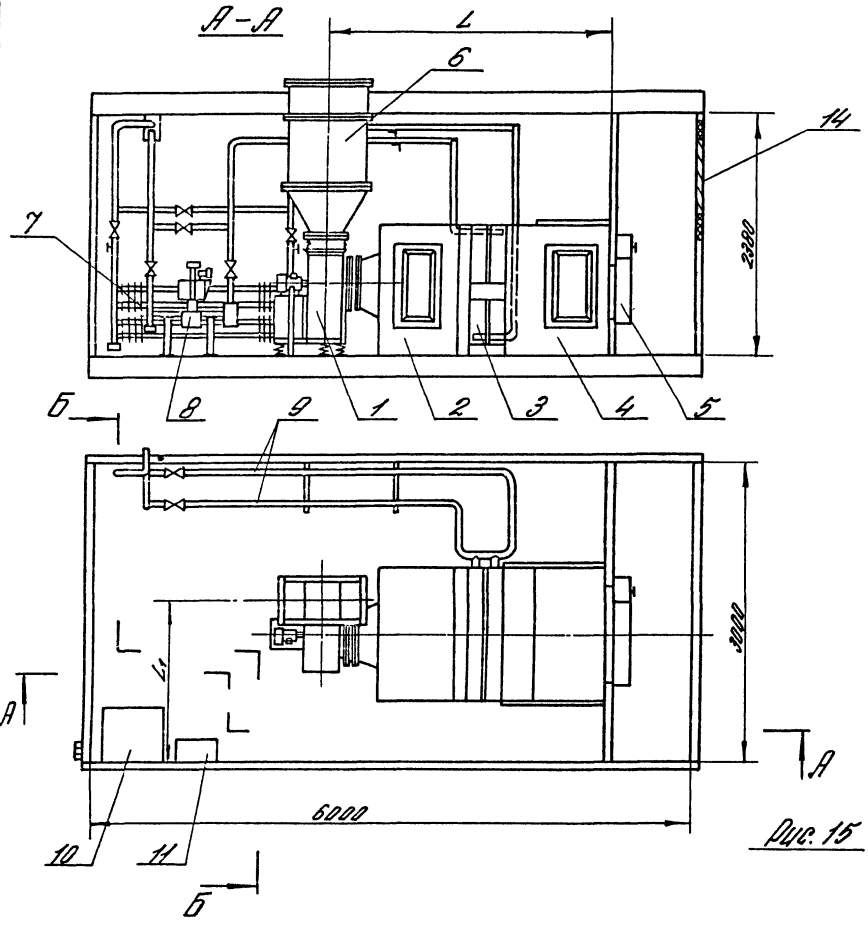


Рис. 15

Б-Б

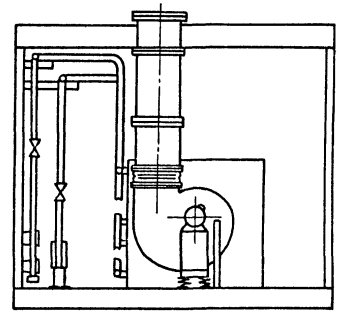

1 - вентилятор
2 - секция соединительная
3 - секция калориферная
4 - секция приемная без фильтра
5 - заслонка воздушная утепленная
6 - воздуховод приточный
7 - прибор отопительный
8 - клапан регулирующий
9 - трубы теплоснабжения
10 - щит управления
11 - щит автоматического регулирования
14 - решетка жалюзийная

Инв. № подл. | Подп. и дата | Взам. инв. № | Инв. № дубл. | Подп. и дата

7.904-1.0-02

Лист 8

# Блок-бокс марки Б1-Б-300.4 камеры 2ПК10 без фильтра.

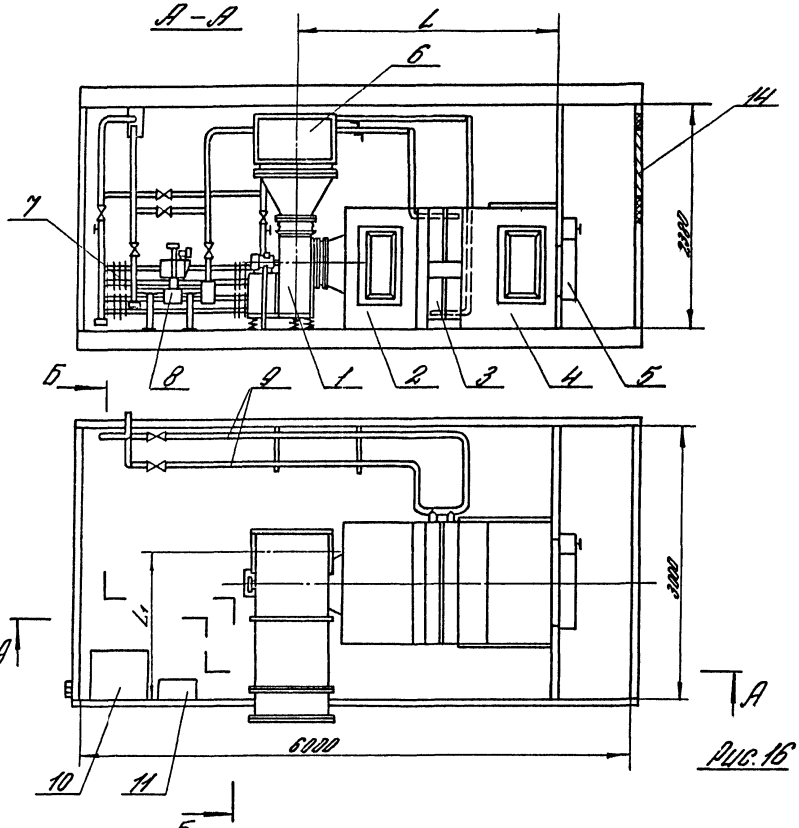


Рис.16

Б-Б

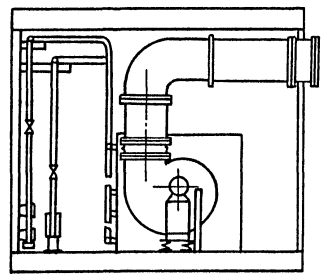

1 - вентилятор
2 - секция соединительная
3 - секция калориферная
4 - секция приемная без фильтра
5 - заслонка воздушная утепленная
6 - воздуховод приточный
7 - прибор отопительный
8 - клапан регулирующий
9 - трубы теплоснабжения
10 - щит управления
11 - щит автоматического регулирования
14 - решетка жалюзийная

Таблица 5

## Технические показатели блоков-боксов марок Б1-6-300.3 и Б1-6-300.4

| Марка блока-бокса | Обозначение блока-бокса с приточной камерой | Рис. | Шифр | Тип вентилятора | Тип калорифера | Размеры, мм L | Размеры, мм L1 | Масса, кг |
|---|---|---|---|---|---|---|---|---|
| Б1-6-300.3 | А11А.392.000 | 13 | ББК 10-IIб | В.Ц4-75-5 | КВС10-Б-II или КСк3-10 | 2860 | 1625 | 2572 |
| -01 | -01 | | | | КВБ10-Б-II или КСк4-10 | 2940 | | 2701 |
| -02 | -02 | | | В.Ц4-75-6,3 | КВС10-Б-II или КСк3-10 | 2985 | 1709 | 2724 |
| -03 | -03 | | | | КВБ10-Б-II или КСк4-10 | 2985 | | 2841 |
| Б1-6-300.4 | -04 | 14 | | В.Ц4-75-5 | КВС10-Б-II или КСк3-10 | 2860 | 1625 | 2575 |
| -01 | -05 | | | | КВБ10-Б-II или КСк4-10 | 2940 | | 2705 |
| -02 | -06 | | | В.Ц4-75-6,3 | КВС10-Б-II или КСк3-10 | 2985 | 1709 | 2727 |
| -03 | -07 | | | | КВБ10-Б-II или КСк4-10 | 2985 | | 2857 |
| Б1-6-300.3 | -08 | 15 | ББК10-IIIб | В.Ц4-75-5 | КВС10-Б-II или КСк3-10 | 2860 | 1625 | 2504 |
| -01 | -09 | | | | КВБ10-Б-II или КСк4-10 | 2940 | | 2634 |
| -02 | -10 | | | В.Ц4-75-6,3 | КВС10-Б-II или КСк3-10 | 2985 | 1709 | 2724 |
| -03 | -11 | | | | КВБ10-Б-II или КСк4-10 | 2985 | | 2785 |
| Б1-6-300.4 | -12 | 16 | | В.Ц4-75-5 | КВС10-Б-II или КСк3-10 | 2860 | 1625 | 2570 |
| -01 | -13 | | | | КВБ10-Б-II или КСк4-10 | 2940 | | 2638 |
| -02 | -14 | | | В.Ц4-75-6,3 | КВС10-Б-II или КСк3-10 | 2985 | 1709 | 2659 |
| -03 | -15 | | | | КВБ10-Б-II или КСк4-10 | 2985 | | 2789 |

Блок-бокс марки Б1-Б-300.5 камеры 2ПК10 с фильтром, с рециркуляцией воздуха.

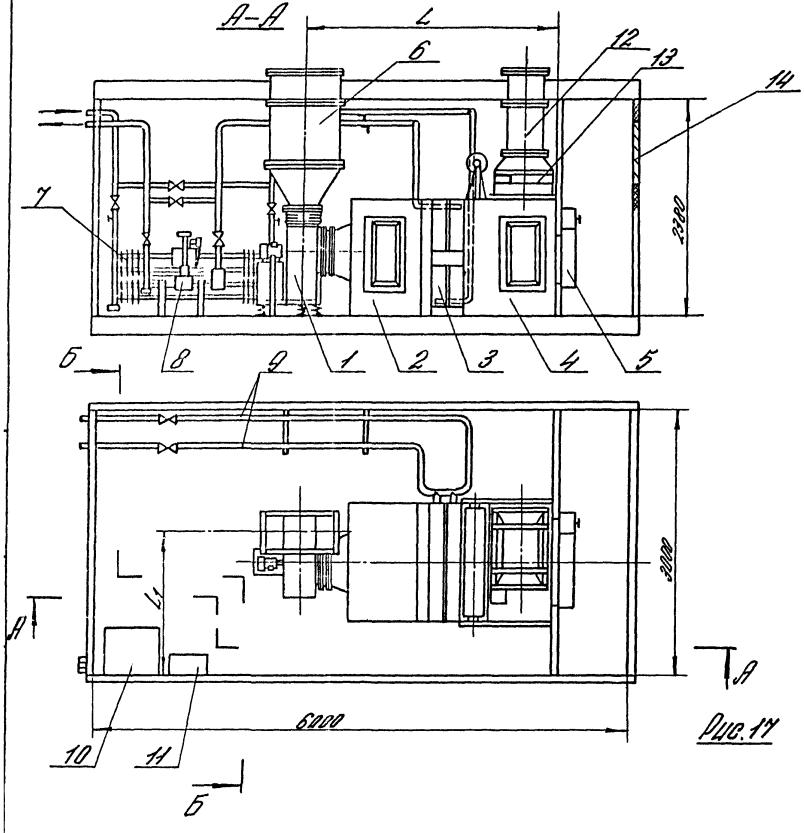


Рис. 17

1- вентилятор
2- секция соединительная
3- секция калориферная
4- секция приемная с фильтром
5- заслонка воздушная утепленная
6- воздуховод приточный
7- прибор отопительный
8- клапан регулирующий
9- трубы теплоснабжения
10- щит управления
11- щит автоматического регулирования
12- воздуховод рециркуляционный
13- заслонка рециркуляционная
14- решетка жалюзийная

Блок-бокс марки Б1-6-300.6 камеры 2ПК10 с фильтром, с рециркуляцией воздуха.

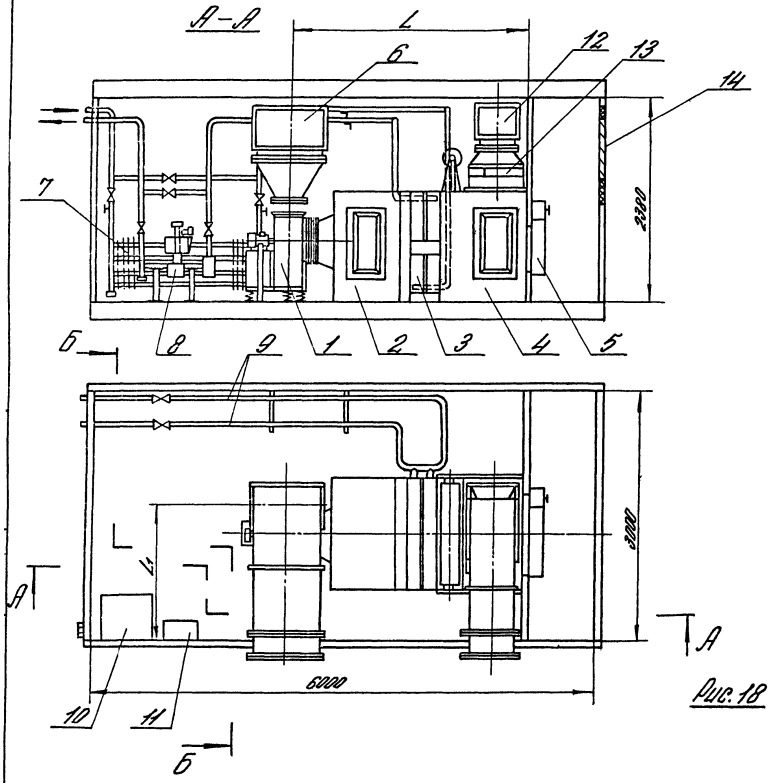


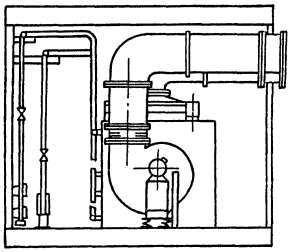


1 - вентилятор
2 - секция соединительная
3 - секция калориферная
4 - секция приемная с фильтром
5 - заслонка воздушная утепленная
6 - воздуховод приточный
7 - прибор отопительный
8 - клапан регулирующий
9 - трубы теплоснабжения
10 - щит управления
11 - щит автоматического регулирования
12 - воздуховод рециркуляционный
13 - заслонка рециркуляционная
14 - решетка жалюзийная

Рис. 18

| | | | | | |
|---|---|---|---|---|---|
| | | | | 7.904-1.0-02 | Лист |

# Блок-бокс марки Б1-Б-300.5 камеры 2ПК10 без фильтра, с рециркуляцией воздуха.

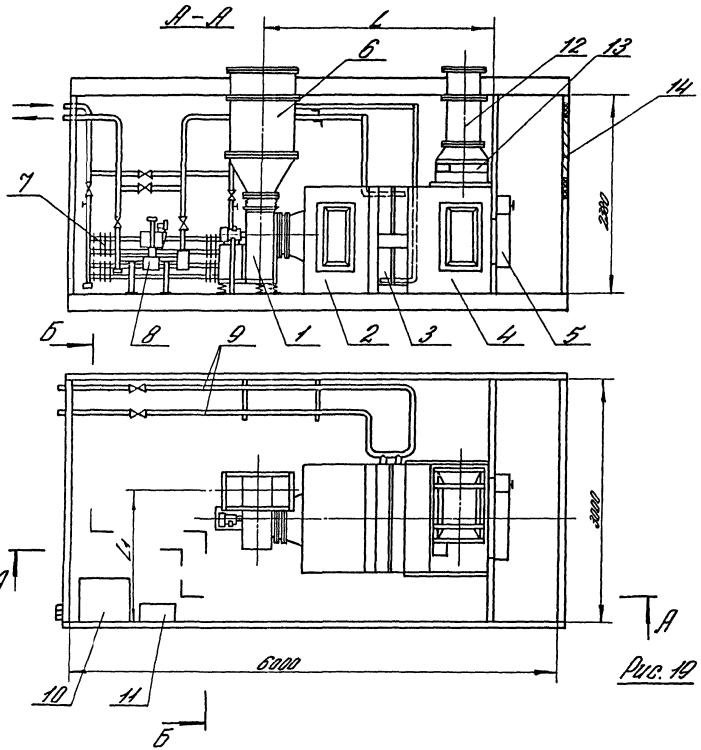


Рис. 19

Б-Б

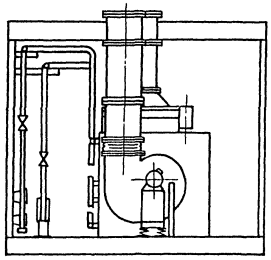

1- вентилятор
2- секция соединительная
3- секция калориферная
4- секция приемная без фильтра
5- заслонка воздушная утепленная
6- воздуховод приточный
7- прибор отопительный
8- клапан регулирующий
9- трубы теплоснабжения
10- щит управления
11- щит автоматического регулирования
12- воздуховод рециркуляционный
13- заслонка рециркуляционная
14- решетка жалюзийная

# Блок-бокс марки Б1-6-300.6 котлы 2ПК10 без фильтра, с рециркуляцией воздуха.

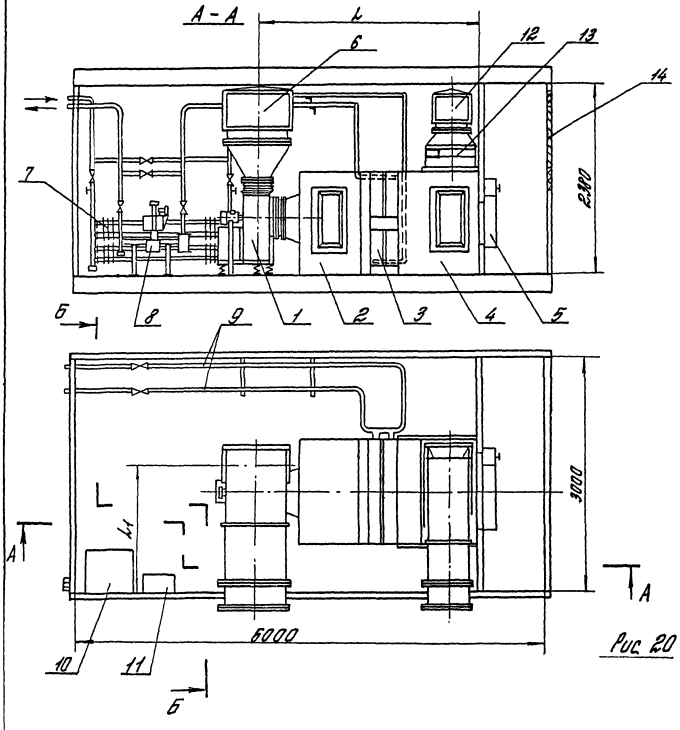


Рис 20

1 - вентилятор
2 - секция соединительная
3 - секция калориферная
4 - секция приемная без фильтра
5 - заслонка воздушная утепленная
6 - воздуховод приточный
7 - прибор отопительный
8 - клапан регулирующий
9 - трубы теплоснабжения
10 - щит управления
11 - щит автоматического регулирования
12 - воздуховод рециркуляционный
13 - заслонка рециркуляционная
14 - решетка жалюзийная

Таблица 6

## Технические показатели блоков-боксов марок Б1-6-300.5 и Б1-6-300.6

| Марка блока-бокса | Обозначение блока-бокса с приточной камерой | Рис. | Шифр | Тип вентилятора | Тип калорифера | Размеры, мм L | Размеры, мм L1 | Масса, кг |
|---|---|---|---|---|---|---|---|---|
| Б1-6-300.5 | АПВ 391.000 | 17 | ББК 10-IIIа | В Ц4-75-5 | КВС10-Б-II или КСк3-10 | 2860 | 1625 | 2635 |
| -01 | -01 | | | | КВБ10-Б-II или КСк4-10 | 2940 | | 2760 |
| -02 | -02 | | | В Ц4-75-6,3 | КВС10-Б-II или КСк3-10 | 2905 | 1709 | 2803 |
| -03 | -03 | | | | КВБ10-Б-II или КСк4-10 | 2985 | | 2915 |
| Б1-6-300.6 | -04 | 18 | | В Ц4-75-5 | КВС10-Б-II или КСк3-10 | 2860 | 1625 | 2657 |
| -01 | -05 | | | | КВБ10-Б-II или КСк4-10 | 2940 | | 2788 |
| -02 | -06 | | | В.Ц4-75-6,3 | КВС10-Б-II или КСк3-10 | 2905 | 1709 | 2813 |
| -03 | -07 | | | | КВБ10-Б-II или КСк4-10 | 2985 | | 2942 |
| Б1-6-300.5 | -08 | 19 | ББК 10-IVа | В.Ц4-75-5 | КВС10-Б-II или КСк3-10 | 2860 | 1625 | 2809 |
| -01 | -09 | | | | КВБ10-Б-II или КСк4-10 | 2940 | | 2721 |
| -02 | -10 | | | В.Ц4-75-6,3 | КВС10-Б-II или КСк3-10 | 2905 | 1709 | 2850 |
| -03 | -11 | | | | КВБ10-Б-II или КСк4-10 | 2985 | | 2858 |
| Б1-6-300.6 | -12 | 20 | | В Ц4-75-5 | КВС10-Б-II или КСк3-10 | 2860 | 1625 | 2600 |
| -01 | -13 | | | | КВБ10-Б-II или КСк4-10 | 2940 | | 2739 |
| -02 | -14 | | | В.Ц4-75-6,3 | КВС10-Б-II или КСк3-10 | 2905 | 1709 | 2756 |
| -03 | -15 | | | | КВБ10-Б-II или КСк4-10 | 2985 | | 2889 |

# Блок-бокс марки Б1-Б-300.7 камеры 2ПК10 с фильтром, с рециркуляцией воздуха.

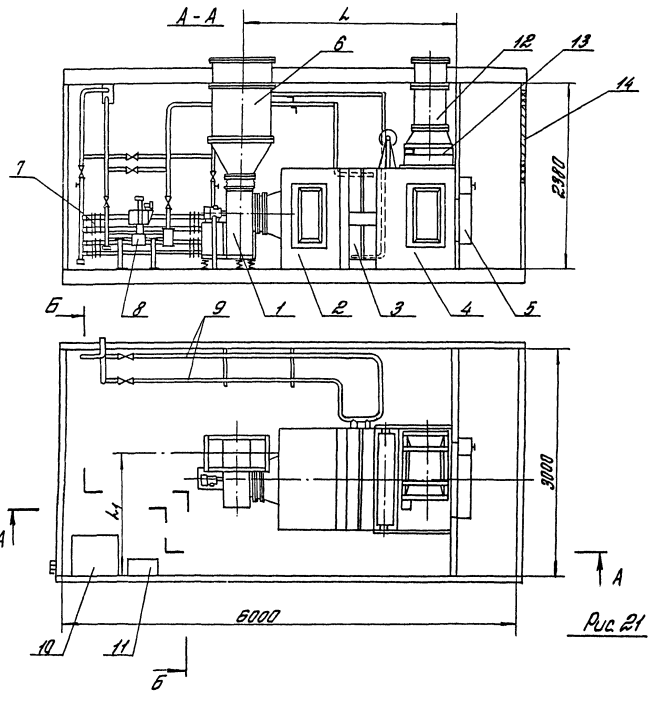


Рис. 21

Б-Б

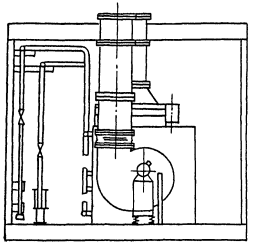

1 - вентилятор
2 - секция соединительная
3 - секция калориферная
4 - секция приемная с фильтром
5 - заслонка воздушная утепленная
6 - воздуховод приточный
7 - прибор отопительный
8 - клапан регулирующий
9 - трубы теплоснабжения
10 - щит управления
11 - щит автоматического регулирования
12 - воздуховод рециркуляционный
13 - заслонка рециркуляционная
14 - решетка жалюзийная

Блок-бокс марки Б1-6-300.8 камеры 2ПК10 с фильтром, с рециркуляцией воздуха.

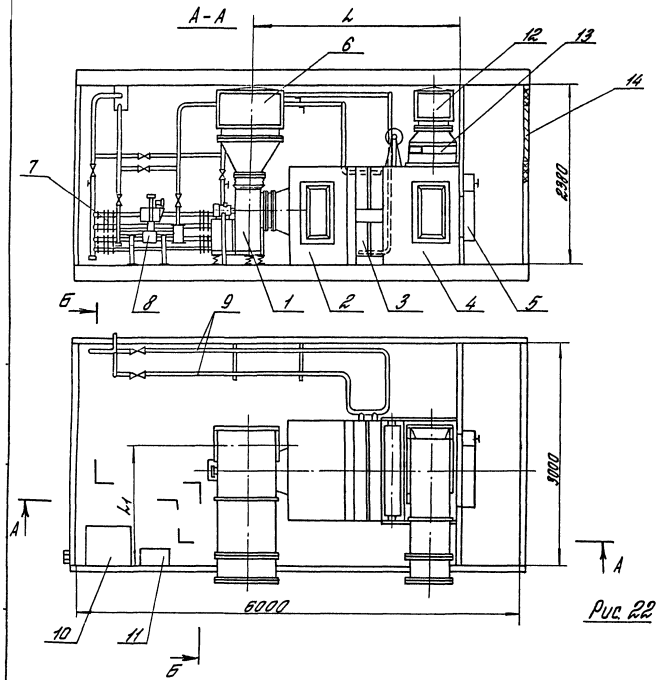


Рис 22

1- вентилятор
2- секция воздухонагревательная
3- секция калориферная
4- секция приемная с фильтром
5- заслонка воздушная утепленная
6- воздуховод приточный
7- прибор отопительный
8- клапан регулирующий
9- трубы теплоснабжения
10- щит управления
11- щит автоматического регулирования
12- воздуховод рециркуляционный
13- заслонка рециркуляционная
14- решетка жалюзийная

# Блок-бокс марки Б1-6-300.7 катеры 2ПК10 без фильтра, с рециркуляцией воздуха.

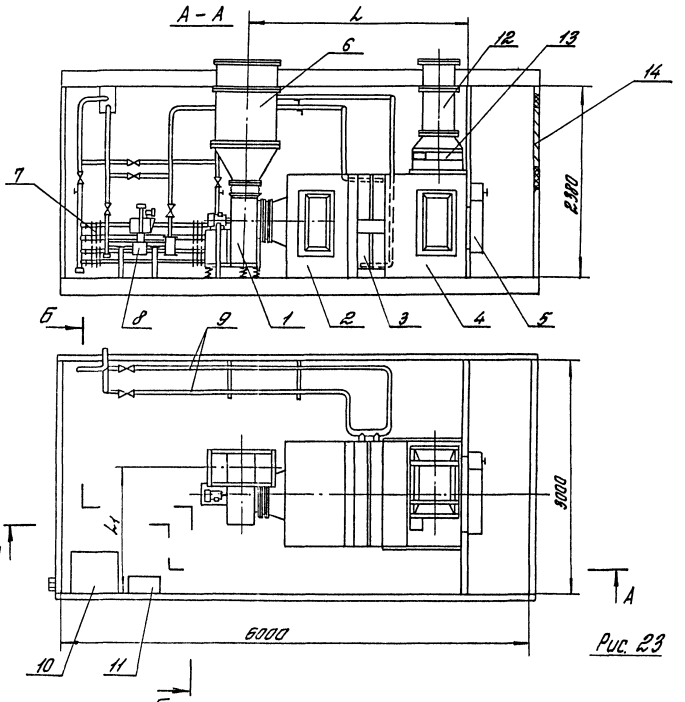


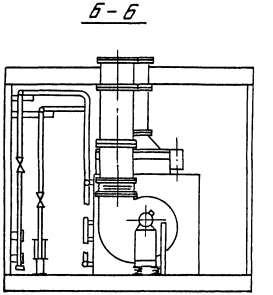


Рис. 23

1 - вентилятор
2 - секция соединительная
3 - секция калориферная
4 - секция приемная без фильтра
5 - заслонка воздушная утепленная
6 - воздуховод приточный
7 - прибор отопительный
8 - клапан регулирующий
9 - трубы тепловенабжения
10 - щит управления
11 - щит автоматического регулирования
12 - воздуховод рециркуляционный
13 - заслонка рециркуляционная
14 - решетка жалюзийная

# Блок-бокс марки Б1-6-300.8 котлы 2ПК10 без фильтра, с рециркуляцией воздуха.

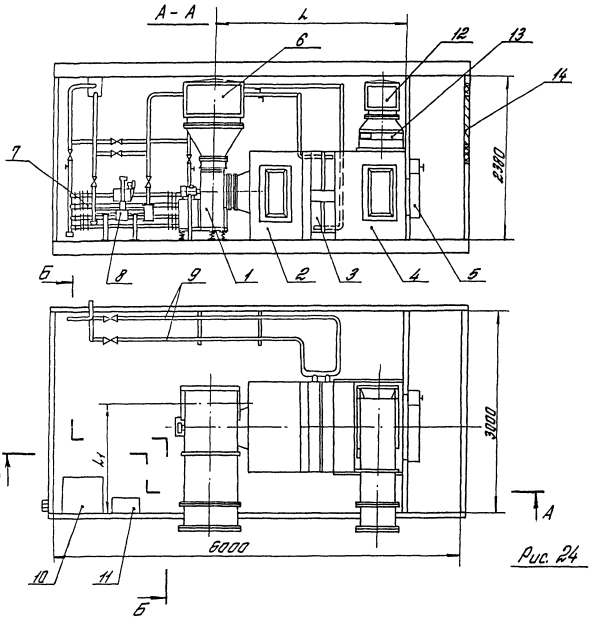


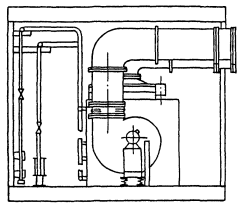


Рис. 24

1 - вентилятор
2 - секция воздухонагревательная
3 - секция калориферная
4 - секция приемная без фильтра
5 - заслонка воздушная утепленная
6 - воздуховод приточный
7 - прибор отопительный
8 - клапан регулирующий
9 - трубы теплоснабжения
10 - щит управления
11 - щит автоматического регулирования
12 - воздуховод рециркуляционный
13 - заслонка рециркуляционная
14 - решетка жалюзийная

Таблица 7

## Технические показатели блоков-боксов марок Б1-6-300.7 и Б1-6-300.8

| Марка блока-бокса | Обозначение блока-бокса с приточной камерой | Рис. | Шифр | Тип вентилятора | Тип калорифера | Размеры, мм L | Размеры, мм L1 | Масса, кг |
|---|---|---|---|---|---|---|---|---|
| Б1-6-300.7 | НИ392.000 | 21 | ББК10-IVа | В Ц4-75-5 | КВС10-Б-II или КСк3-10 | 2860 | 1625 | 2635 |
| -01 | -01 | | | | КВБ10-Б-II или КСк4-10 | 2940 | | 2760 |
| -02 | -02 | | | В Ц4-75-6,3 | КВС10-Б-II или КСк3-10 | 2905 | 1709 | 2803 |
| -03 | -03 | | | | КВБ10-Б-II или КСк4-10 | 2985 | | 2915 |
| Б1-6-300.8 | -04 | 22 | | В Ц4-75-5 | КВС10-Б-II или КСк3-10 | 2860 | 1625 | 2657 |
| -01 | -05 | | | | КВБ10-Б-II или КСк4-10 | 2940 | | 2788 |
| -02 | -06 | | | В Ц4-75-6,3 | КВС10-Б-II или КСк3-10 | 2905 | 1709 | 2813 |
| -03 | -07 | | | | КВБ10-Б-II или КСк4-10 | 2985 | | 2942 |
| Б1-6-300.7 | -08 | 23 | ББК10-IVб | В Ц4-75-5 | КВС10-Б-II или КСк3-10 | 2860 | 1625 | 2889 |
| -01 | -09 | | | | КВБ10-Б-II или КСк4-10 | 2940 | | 2721 |
| -02 | -10 | | | В Ц4-75-6,3 | КВС10-Б-II или КСк3-10 | 2905 | 1709 | 2850 |
| -03 | -11 | | | | КВБ10-Б-II или КСк4-10 | 2985 | | 2858 |
| Б1-6-300.8 | -12 | 24 | | В Ц4-75-5 | КВС10-Б-II или КСк3-10 | 2860 | 1625 | 2608 |
| -01 | -13 | | | | КВБ10-Б-II или КСк4-10 | 2940 | | 2733 |
| -02 | -14 | | | В Ц4-75-6,3 | КВС10-Б-II или КСк3-10 | 2905 | 1709 | 2755 |
| -03 | -15 | | | | КВБ10-Б-II или КСк4-10 | 2985 | | 2889 |

Блок-бокс марки Б1-9-300.1 камеры 2ПК20 с фильтром.

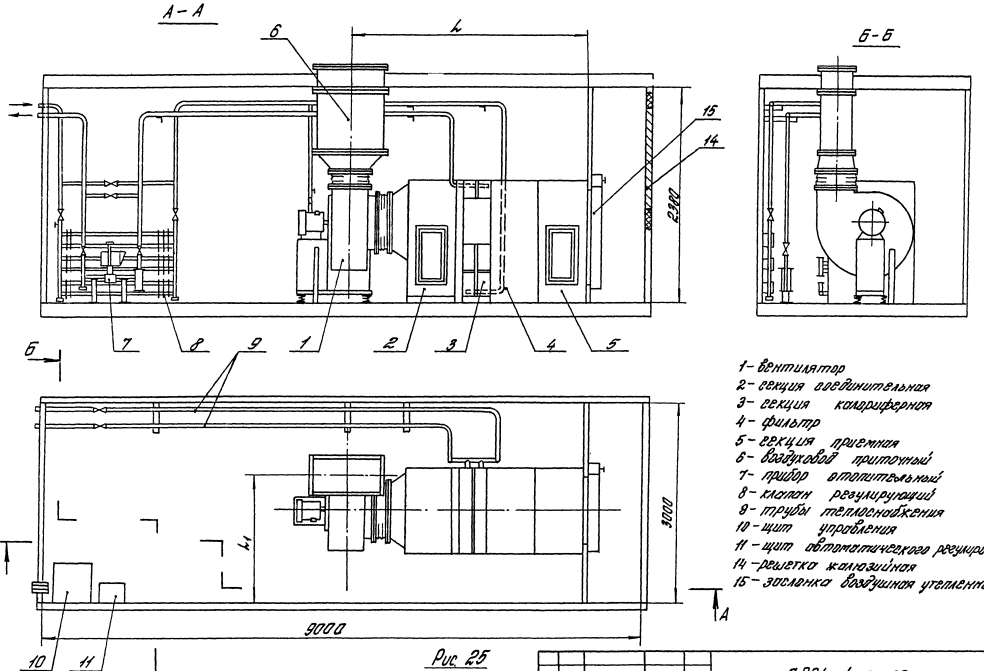


1 - вентилятор
2 - секция воздухонагревательная
3 - секция калориферная
4 - фильтр
5 - секция приемная
6 - воздуховод приточный
7 - прибор отопительный
8 - клапан регулирующий
9 - трубы теплоснабжения
10 - щит управления
11 - щит автоматического регулирования
14 - решетка жалюзийная
15 - заслонка воздушная утепленная

Рис 25

# Блок-бокс марки Б1-9-300.1 котлы 2ПК20 без фильтра.

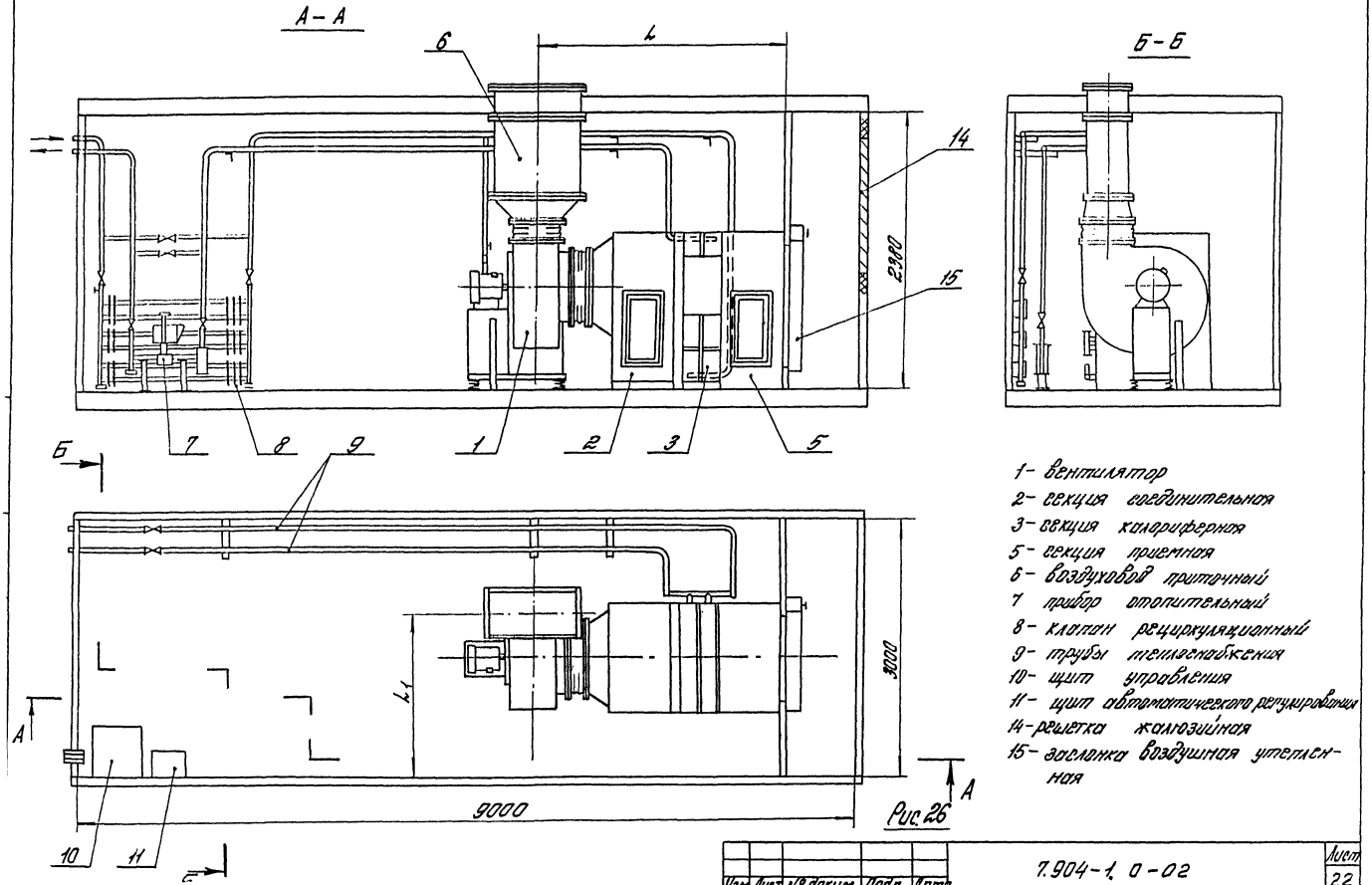


1- вентилятор
2- секция соединительная
3- секция калориферная
5- секция приемная
6- воздуховод приточный
7 прибор отопительный
8- клапан рециркуляционный
9- трубы теплоснабжения
10- щит управления
11- щит автоматического регулирования
14- решетка жалюзийная
15- заслонка воздушная утепленная

Рис 26

| | | |

# Блок-бокс марки 61-9-300.2 камеры 2ЛК20 с фильтром.

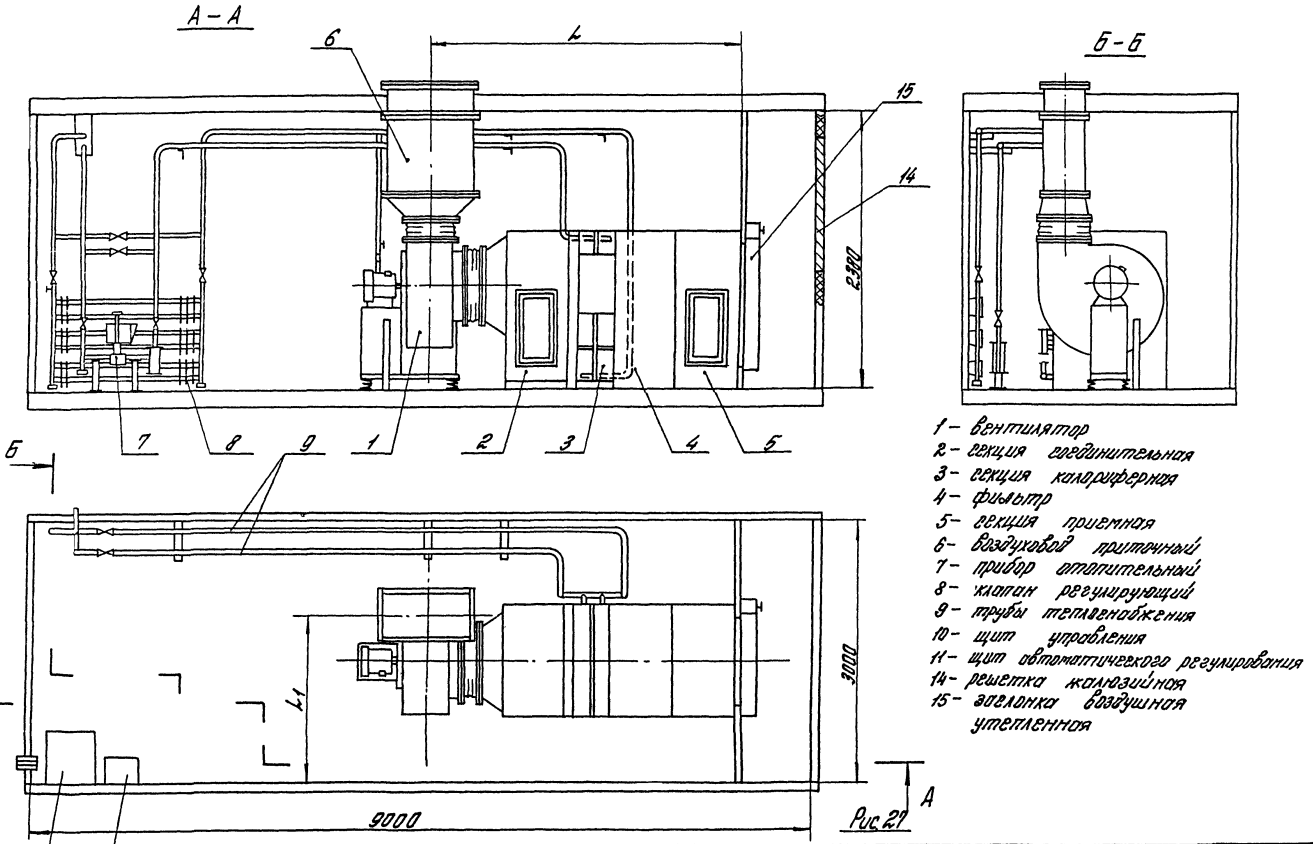


1 – вентилятор
2 – секция калориферная
3 – секция калориферная
4 – фильтр
5 – секция приемная
6 – воздуховод приточный
7 – прибор отопительный
8 – клапан регулирующий
9 – трубы теплоснабжения
10 – щит управления
11 – щит автоматического регулирования
14 – решетка жалюзийная
15 – заглушка воздушная утепленная

Рис 21

# Блок-бокс марки Б1-9-300.2 котлы 2ПК20 без фильтра.

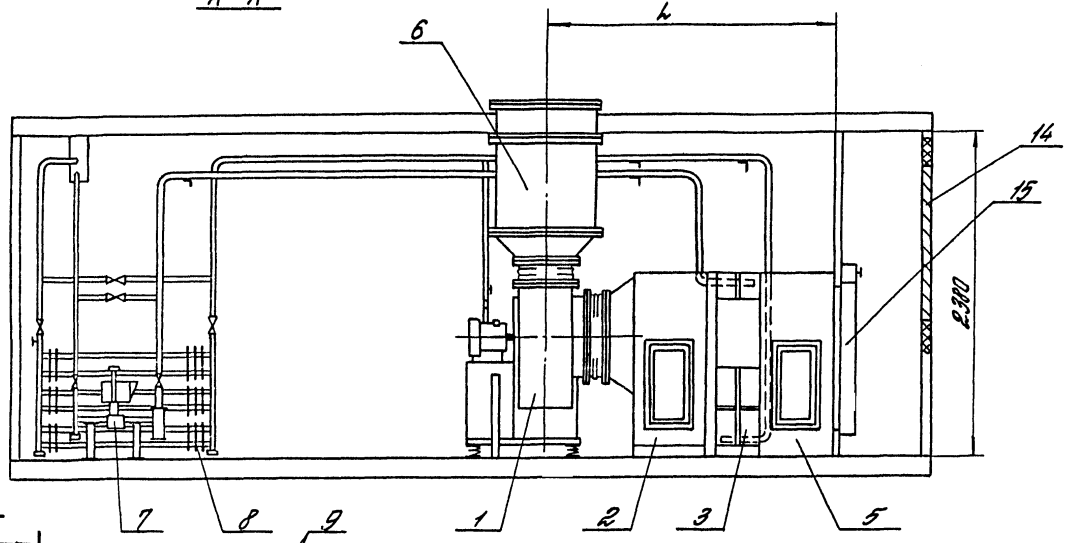


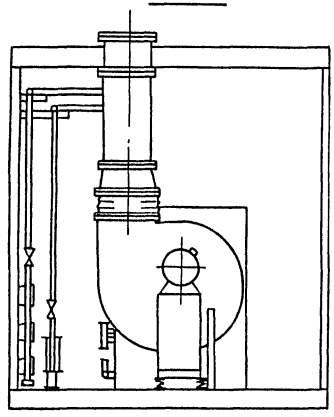


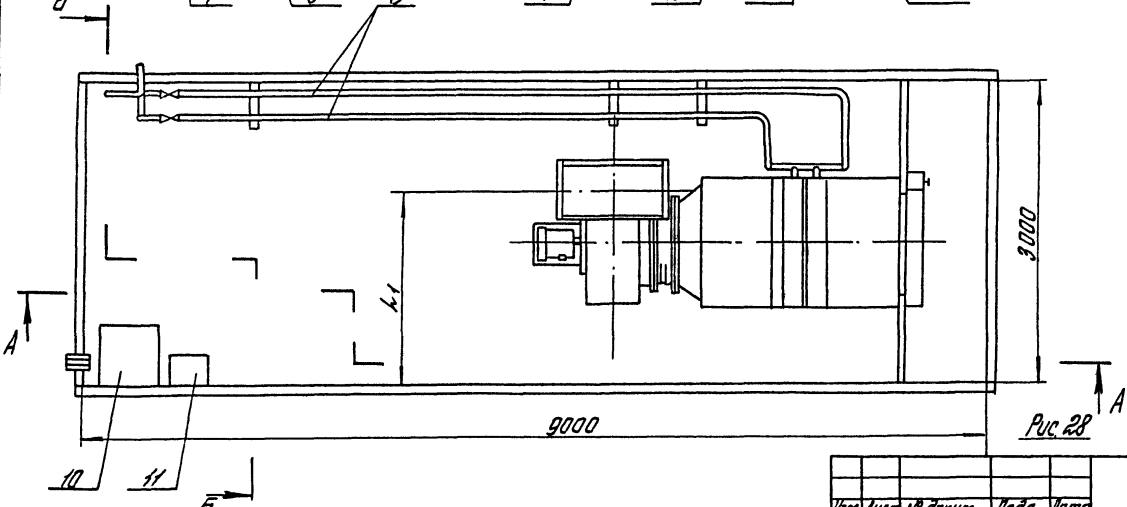


1 - вентилятор
2 - секция соединительная
3 - секция калориферная
5 - секция приемная
6 - воздуховод приточный
7 - клапан регулирующий
8 - прибор отопительный
9 - трубы теплоснабжения
10 - щит управления
11 - щит автоматического регулирования
14 - решетка жалюзийная
15 - заслонка воздушная утепленная

Рис.28

Таблица 8

## Технические показатели блоков-боксов марок Б1-9-300.1 и Б1-9-300.2

| Марка блока-бокса | Обозначение блока-бокса с приточной камерой | Рис. | Шифр | Тип вентилятора | Тип калорифера | Размеры, мм L | Размеры, мм L1 | Масса, кг |
|---|---|---|---|---|---|---|---|---|
| Б1-9-300.1 | АТАЗ97.000 | 25 | ББК20-Iа | В.Ц4-75-8 | КВС10-Б-II или КСк 3-10 | 3501 | 1920 | 3410 |
| -01 | -01 | | | | КВБ10-Б-II или КСк 4-10 | 3581 | | 3600 |
| -02 | -02 | | | В.Ц4-75-10 | КВС10-Б-II или КСк 3-10 | 3571 | 2050 | 3900 |
| -03 | -03 | | | | КВБ10-Б-II или КСк 4-10 | 3651 | | 4110 |
| -04 | -04 | 26 | ББК20-IIа | В.Ц4-75-8 | КВС10-Б-II или КСк 3-10 | 2816 | 1920 | 3250 |
| -05 | -05 | | | | КВБ10-Б-II или КСк 4-10 | 2906 | | 3450 |
| -06 | -06 | | | В.Ц4-75-10 | КВС10-Б-II или КСк 3-10 | 2896 | 2050 | 3810 |
| -07 | -07 | | | | КВБ10-Б-II или КСк 4-10 | 2976 | | 4000 |
| Б1-9-300.2 | АТАЗ98.000 | 27 | ББК20-Iб | В.Ц4-75-8 | КВС10-Б-II или КСк 3-10 | 3501 | 1920 | 3410 |
| -01 | -01 | | | | КВБ10-Б-II или КСк 4-10 | 3581 | | 3600 |
| -02 | -02 | | | В.Ц4-75-10 | КВС10-Б-II или КСк 3-10 | 3571 | 2050 | 3900 |
| -03 | -03 | | | | КВБ10-Б-II или КСк 4-10 | 3651 | | 4110 |
| -04 | -04 | 28 | ББК20-IIб | В.Ц4-75-8 | КВС10-Б-II или КСк 3-10 | 2816 | 1920 | 3250 |
| -05 | -05 | | | | КВБ10-Б-II или КСк 4-10 | 2906 | | 3450 |
| -06 | -06 | | | В.Ц4-75-10 | КВС10-Б-II или КСк 3-10 | 2896 | 2050 | 3810 |
| -07 | -07 | | | | КВБ10-Б-II или КСк 4-10 | 2976 | | 4000 |

Блок-бокс марки Б1-9-300.3 камеры 2ПК20 с фильтром, с рециркуляцией воздуха.

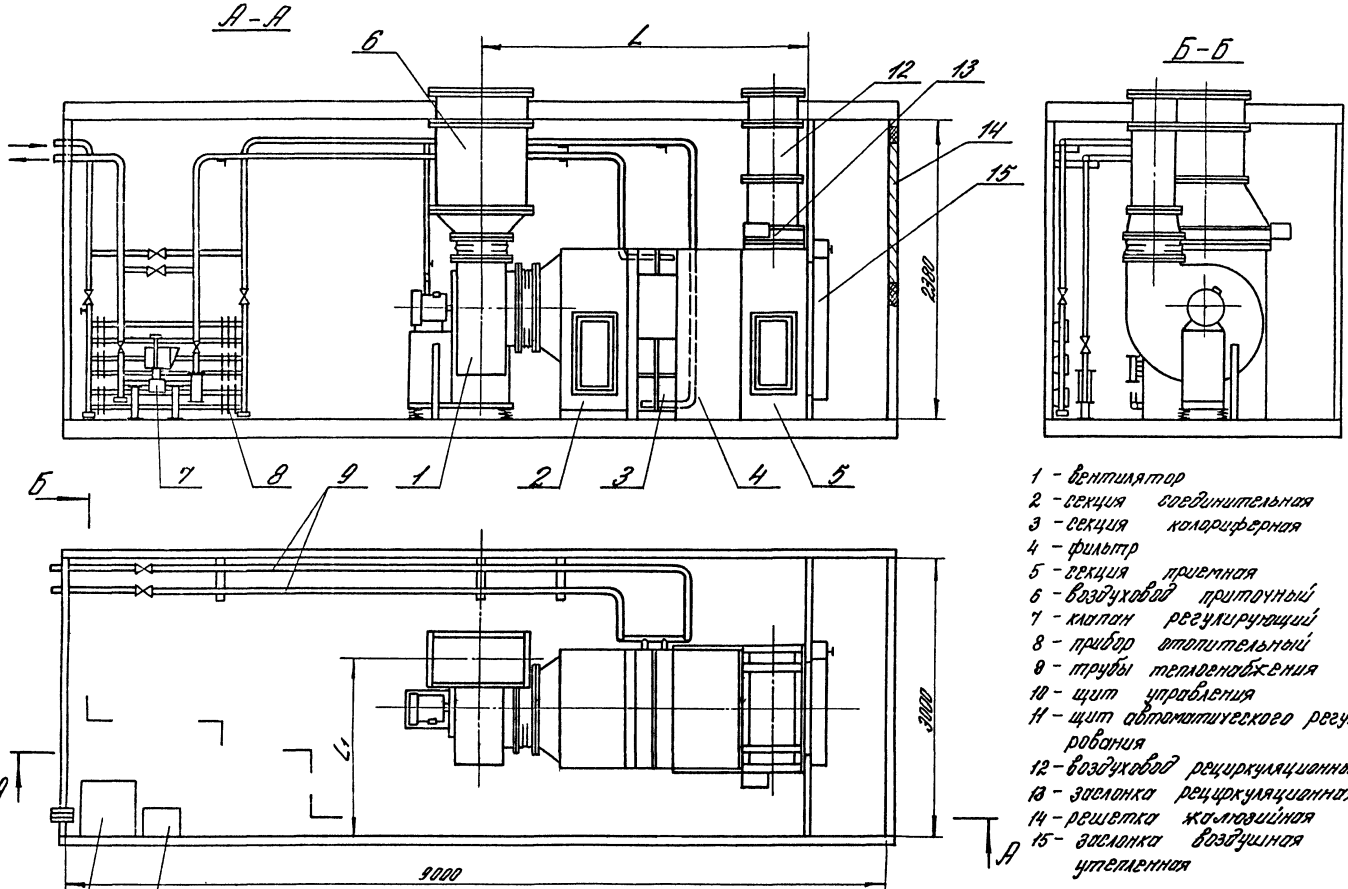


1 - вентилятор
2 - секция соединительная
3 - секция калориферная
4 - фильтр
5 - секция приемная
6 - воздуховод приточный
7 - клапан регулирующий
8 - прибор отопительный
9 - трубы теплоснабжения
10 - щит управления
11 - щит автоматического регулирования
12 - воздуховод рециркуляционный
13 - заслонка рециркуляционная
14 - решетка жалюзийная
15 - заслонка воздушная утепленная

Рис.29

Блок-бокс марки Б1-9-300.3 камеры 2ПК20 без фильтра, с рециркуляцией воздуха.

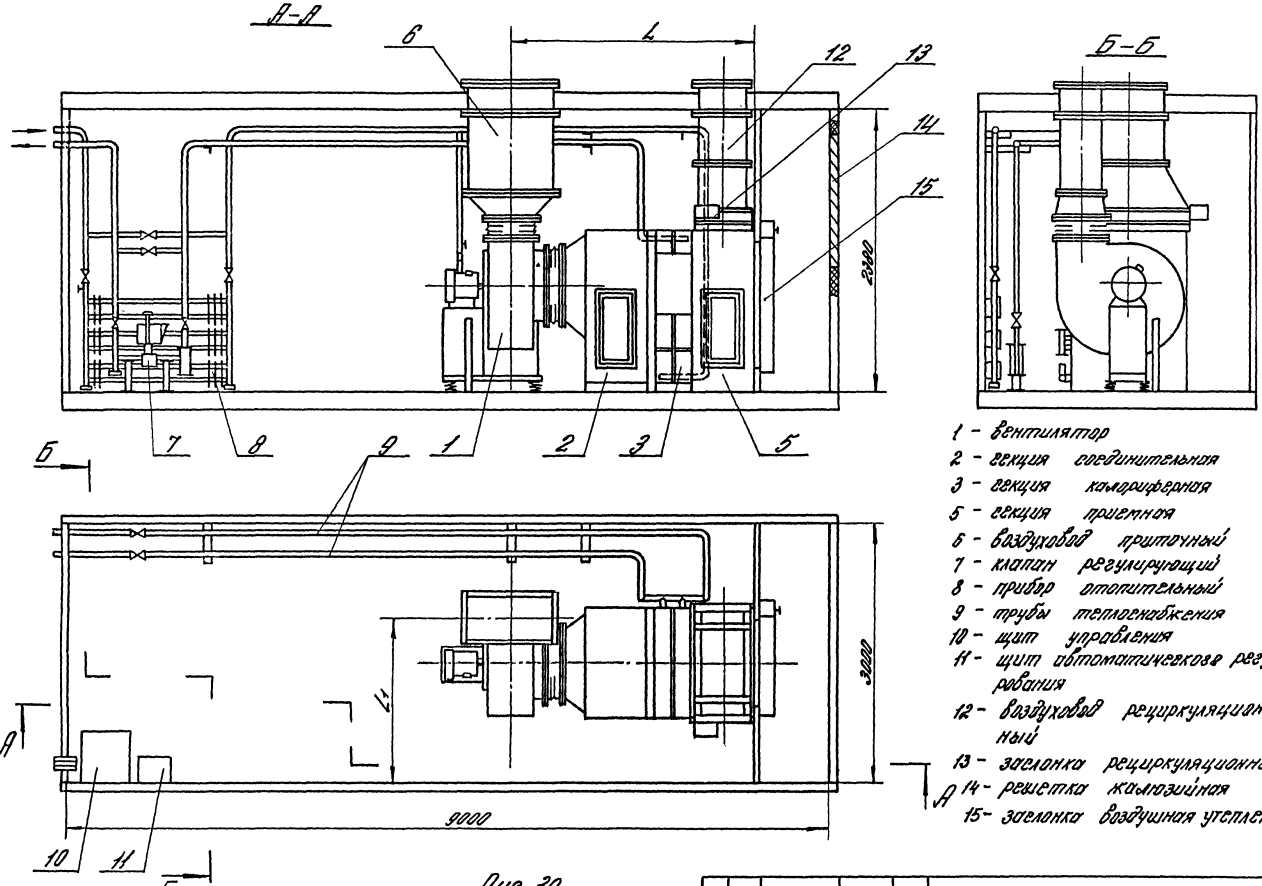


1 - вентилятор
2 - секция соединительная
3 - секция камерафермная
5 - секция приемная
6 - воздуховод приточный
7 - клапан регулирующий
8 - прибор отопительный
9 - трубы теплоснабжения
10 - щит управления
11 - щит автоматического регулирования
12 - воздуховод рециркуляционный
13 - заслонка рециркуляционная
14 - решетка жалюзийная
15 - заслонка воздушная утепленная

Рис. 30

7.904-1.0-02

Лист

Блок-бокс марки Б1-9-300.4 камеры 2ПК20 с фильтром, с рециркуляцией воздуха.

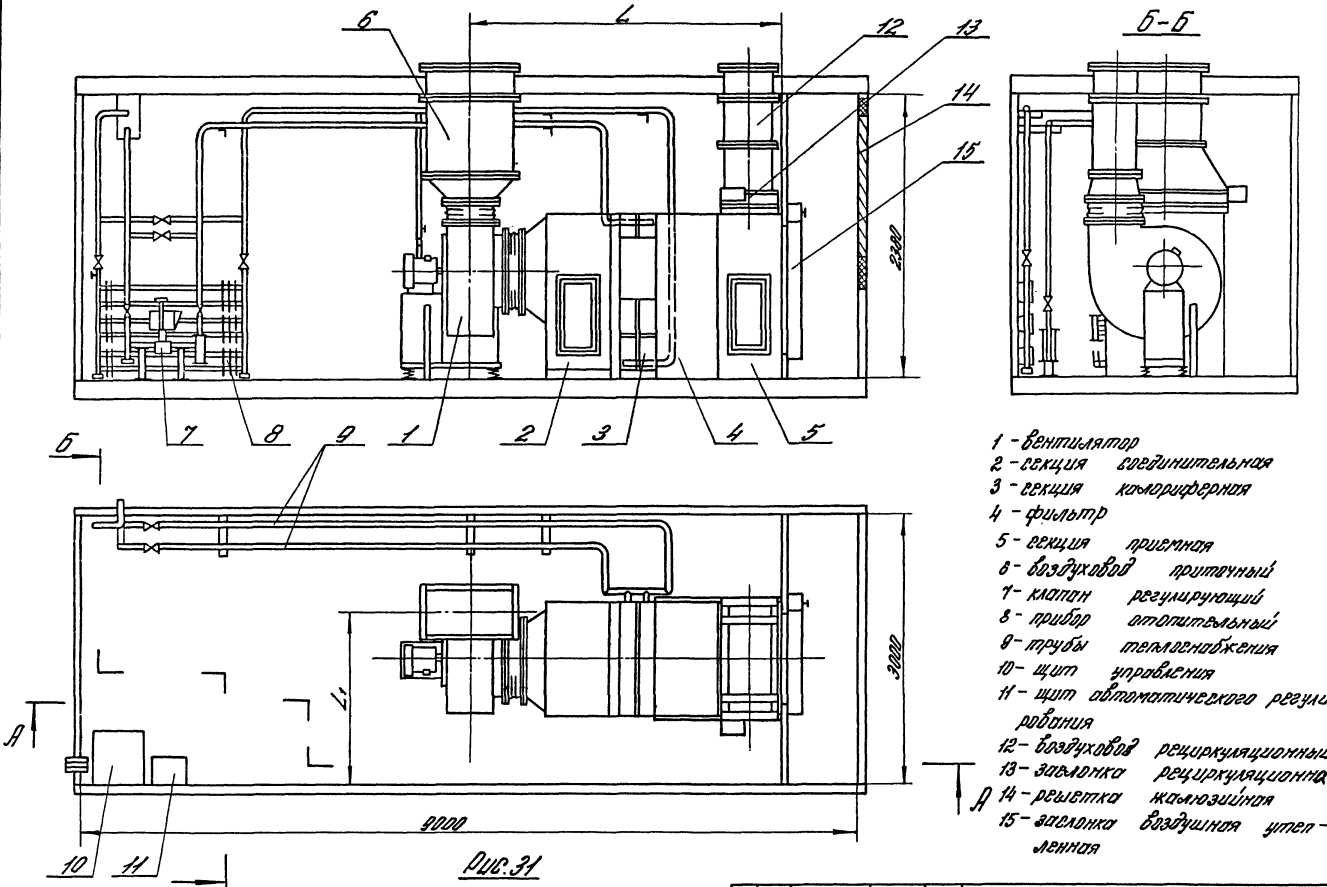


1 - вентилятор
2 - секция соединительная
3 - секция калориферная
4 - фильтр
5 - секция приемная
6 - воздуховод приточный
7 - клапан регулирующий
8 - прибор отопительный
9 - трубы теплоснабжения
10 - щит управления
11 - щит автоматического регулирования
12 - воздуховод рециркуляционный
13 - заслонка рециркуляционная
14 - решетка жалюзийная
15 - заслонка воздушная утепленная

Рис. 31

Блок-бокс марки Б1-9-300.4 камеры 2ПК20 без фильтра, с рециркуляцией воздуха.

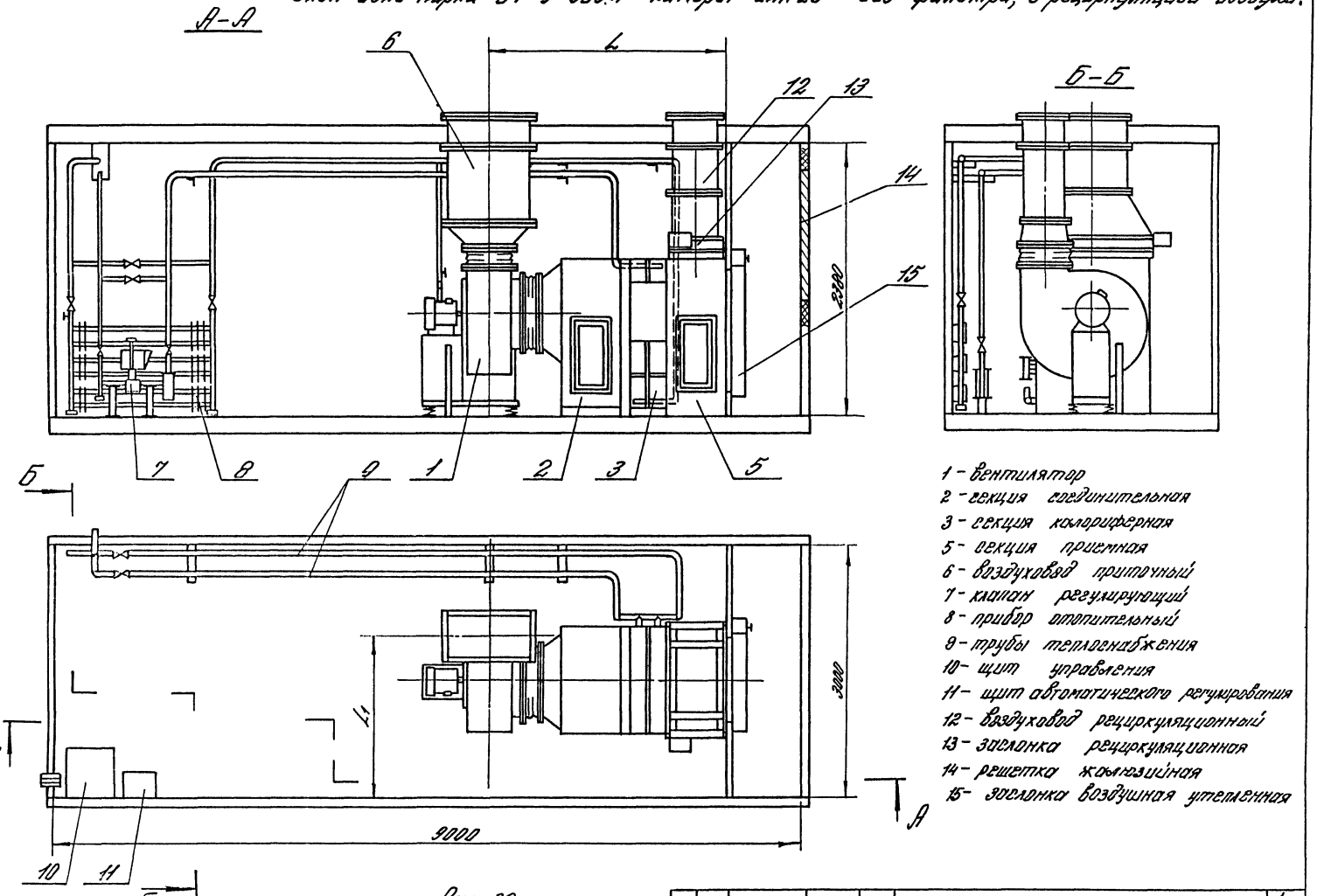


1 - вентилятор
2 - секция соединительная
3 - секция калориферная
5 - секция приемная
6 - воздуховод приточный
7 - клапан регулирующий
8 - прибор отопительный
9 - трубы теплоснабжения
10 - щит управления
11 - щит автоматического регулирования
12 - воздуховод рециркуляционный
13 - заслонка рециркуляционная
14 - решетка жалюзийная
15 - заслонка воздушная утепленная

Рис. 32

Таблица 9

## Технические показатели блоков-боксов марок Б1-9-300.3 и Б1-9-300.4

| Марка блока-бокса | Обозначение блока-бокса с приточной камерой | Рис. | Шифр | Тип вентилятора | Тип калорифера | Размеры, мм L | Размеры, мм L1 | Масса, кг |
|---|---|---|---|---|---|---|---|---|
| Б1-9-300.3 | А1А399.000 | 29 | ББК20-III а | В.Ц4-75-8 | КВС10-Б-II или КСк3-10 | 3501 | 1920 | 3615 |
| -01 | -01 | | | | КВБ10-Б-II или КСк4-10 | 3581 | | 3740 |
| -02 | -02 | | | В.Ц4-75-10 | КВС10-Б-II или КСк3-10 | 3571 | 2050 | 4100 |
| -03 | -03 | | | | КВБ10-Б-II или КСк4-10 | 3651 | | 4300 |
| -04 | -04 | 30 | ББК20-IV а | В.Ц4-75-8 | КВС10-Б-II или КСк3-10 | 2816 | 1920 | 3400 |
| -05 | -05 | | | | КВБ10-Б-II или КСк4-10 | 2906 | | 3590 |
| -06 | -06 | | | В.Ц4-75-10 | КВС10-Б-II или КСк3-10 | 2896 | 2050 | 3950 |
| -07 | -07 | | | | КВБ10-Б-II или КСк4-10 | 2976 | | 4150 |
| Б1-9-300.4 | А1А400.000 | 31 | ББК20-III б | В.Ц4-75-8 | КВС10-Б-II или КСк3-10 | 3501 | 1920 | 3615 |
| -01 | -01 | | | | КВБ10-Б-II или КСк4-10 | 3581 | | 3740 |
| -02 | -02 | | | В.Ц4-75-10 | КВС10-Б-II или КСк3-10 | 3571 | 2050 | 4100 |
| -03 | -03 | | | | КВБ10-Б-II или КСк4-10 | 3651 | | 4300 |
| -04 | -04 | 32 | ББК20-IV б | В.Ц4-75-8 | КВС10-Б-II или КСк3-10 | 2816 | 1920 | 3400 |
| -05 | -05 | | | | КВБ10-Б-II или КСк4-10 | 2906 | | 3590 |
| -06 | -06 | | | В.Ц4-75-10 | КВС10-Б-II или КСк3-10 | 2896 | 2050 | 3950 |
| -07 | -07 | | | | КВБ10-Б-II или КСк4-10 | 2976 | | 4150 |

gost.e-ecolog.ru