ТИПОВЫЕ КОНСТРУКЦИИ, ИЗДЕЛИЯ И УЗЛЫ ЗДАНИЙ И СООРУЖЕНИЙ

СЕРИЯ 5.904-64

ПРИТОЧНЫЕ ПРЯМОТОЧНЫЕ АГРЕГАТЫ ПРОИЗВОДИТЕЛЬНОСТЬЮ от 1 до 5 тыс.м³/ч

ВЫПУСК 3

АГРЕГАТ АП 5 ПРОИЗВОДИТЕЛЬНОСТЬЮ от 3 до 5 тыс.м³/ч.

РАБОЧИЕ ЧЕРТЕЖИ

gost.e-ecolog.ru

25472-04

Отпускная цена на момент реализации указана в счет-накладной

ТИПОВЫЕ КОНСТРУКЦИИ, ИЗДЕЛИЯ И УЗЛЫ ЗДАНИЙ И СООРУЖЕНИЙ

СЕРИЯ 5.904-64

ПРИТОЧНЫЕ ПРЯМОТОЧНЫЕ АГРЕГАТЫ ПРОИЗВОДИТЕЛЬНОСТЬЮ от 1 до 5 тыс.м³/ч.

ВЫПУСК 3

АГРЕГАТ АП 5 ПРОИЗВОДИТЕЛЬНОСТЬЮ от 3 до 5 тыс.м³/ч

РАБОЧИЕ ЧЕРТЕЖИ

РАЗРАБОТАНЫ:
ГПКНИИ САНТЕХНИИПРОЕКТ
Главный инженер института Л.А. Степанов
Главный инженер проекта В.А. Сливак

Утверждены и введены в действие с 25.02 1993 г.
ГПКНИИ САНТЕХНИИПРОЕКТ
приказ от 26.08 1992 г. №12

Обозначение	Наименование	Стр.
А1А416.000	Агрегат приточный АЛ-5	4
А1А416.000СБ	Агрегат приточный АЛ-5	5
А1А416.010	Камера воздухозабора	7
А1А416.002	Ось	8
А1А416.010СБ	Камера воздухозабора	9
А1А416.001	Ось	13
А1А416.012	Рычаг	
А1А416.013	Рычаг	
А1А416.047	Петля	
А1А416.014	Тяга	14
А1А416.015	Палец	
А1А416.016	Ось	
А1А416.017	Щиток верхний	
А1А416.018	Щиток нижний	15
А1А416.019	Наконечник	
А1А416.021	Пробка	
А1А416.022	Бобышка	
А1А416.023	Утеплитель	16
А1А416.024	Прокладка	
А1А416.045	Кронштейн	
А1А416.046	Скоба	
А1А416.020	Каркас	17
А1А416.062	Профиль	
А1А416.020СБ	Каркас	18
А1А416.048	Сектор	22
А1А416.049	Штырь	
А1А416.051	Втулка	
А1А416.201	Ручка	
А1А416.052	Опора	23
А1А416.053	Поперечина	
А1А416.055	Крышка	
А1А416.056	Корыто	24
А1А416.057	Профиль	
А1А416.058	Профиль	
А1А416.059	Накладка	25
А1А416.061	Профиль	
А1А416.091	Патрубок	
А1А416.092	Накладка	
А1А416.011	Накладка	26
А1А416.063	Стойка	
А1А416.064	Стойка	
А1А416.066	Стойка	
А1А416.030	Панель боковая	27
А1А416.094	Кожух	
А1А416.098	Утеплитель	
А1А416.030СБ	Панель боковая	28
А1А416.095	Пластина	29
А1А416.096	Пластина	
А1А416.097	Пластина	
А1А416.054	Направляющая	
А1А416.040	Панель боковая	30
А1А416.040СБ	Панель боковая	
А1А416.105	Кожух	
А1А416.050	Панель задняя	31
А1А416.050СБ	Панель задняя	
А1А416.117	Накладка	
А1А416.115	Кожух	32
А1А416.182	Поперечина	
А1А416.025	Утеплитель	33
А1А416.060	Панель съемная	
А1А416.060СБ	Панель съемная	
А1А416.125	Кожух	

Обозначение	Наименование	Стр.
А1А416.070	Панель съемная	34
А1А416.070СБ	Панель съемная	
А1А416.131	Кожух	
А1А416.137	Пластина	
А1А416.080	Панель съемная	35
А1А416.080СБ	Панель съемная	
А1А416.136	Утеплитель	
А1А416.135	Кожух	36
А1А416.141	Кожух	
А1А416.163	Скоба	
А1А416.090	Панель верхняя	37
А1А416.090СБ	Панель верхняя	
А1А416.144	Стойка	
А1А416.100	Панель нижняя	38
А1А416.100СБ	Панель нижняя	
А1А416.211	Скоба	
А1А416.145	Кожух	39
А1А416.183	Упор	
А1А416.184	Стойка	
А1А416.110	Кронштейн	40
А1А416.110СБ	Кронштейн	
А1А416.151	Профиль	
А1А416.152	Плита	
А1А416.230	Обвязка калориферов	41
А1А416.230СБ	Обвязка калориферов	
А1А416.198	Патрубок	
А1А416.212	Петля	
А1А416.120	Фильтр	42
А1А416.120СБ	Фильтр	
А1А416.158	Профиль	
А1А416.130	Корпус фильтра	43
А1А416.130СБ	Корпус фильтра	
А1А416.161	Полоса	
А1А416.160	Лопатка обводной заслонки	44
А1А416.160СБ	Лопатка обводной заслонки	
А1А416.165	Перо лопатки	
А1А416.166	Перо лопатки	
А1А416.170	Клапан воздушный утепленный	45
А1А416.180	Стойка	
А1А416.190	Стойка	
А1А416.170СБ	Клапан воздушный утепленный	46
А1А416.180СБ	Стойка	48
А1А416.190СБ	Стойка	
А1А416.175	Крышка	49
А1А416.176	Крышка	
А1А416.177	Втулка	
А1А416.178	Шайба	
А1А416.185	Платик	50
А1А416.188	Стойка	
А1А416.189	Тяга	
А1А416.200	Тяга с рычагами	51
А1А416.200СБ	Тяга с рычагами	
А1А416.191	Рычаг	
А1А416.210	Лопатка	52
А1А416.210СБ	Лопатка	
А1А416.192	Щека малая	53
А1А416.193	Щека большая	
А1А416.220	Вал	54
А1А416.220СБ	Вал	
А1А416.194	Перо	
А1А416.195	Вал	

Обозначение	Наименование	Стр.
А1А416. 250	Камера вентиляторная	55
А1А416. 250СБ	Камера вентиляторная	56
А1А416.093	Накладка	58
А1А416.202	Щиток	
А1А416.213	Пластина	
А1А416.214	Крышка	
А1А416.260	Каркас	59
А1А416.216	Поперечина	
А1А416.217	Поперечина	
А1А416.260СБ	Каркас	60
А1А416.270	Панель верхняя	62
А1А416.270СБ	Панель верхняя	
А1А416.280СБ	Полотно	
А1А416.280	Полотно	63
А1А416.290	Решетка	
А1А416.290СБ	Решетка	
А1А416.300	Панель нижняя	
А1А416.300СБ	Панель нижняя	64
А1А416. 223	Кожух	65
А1А416. 251	Кожух	
А1А416. 310	Полотно	66
А1А416.310СБ	Полотно	
А1А416.320	Решетка	
А1А416.320СБ	Решетка	
А1А416.330	Панель боковая	67
А1А416.340	Полотно	
А1А416.350	Решетка	
А1А416.350СБ	Решетка	
А1А416.330СБ	Панель боковая	68
А1А416.340СБ	Полотно	
А1А416.281	Кожух	69
А1А416.331	Кожух	
А1А416.360	Панель боковая	70
А1А416.360СБ	Панель боковая	
А1А416.370СБ	Полотно	
А1А416. 370	Полотно	71
А1А416.380	Панель торцевая	
А1А416.390СБ	Полотно	
А1А416.390	Полотно	72
А1А416.400	Решетка	
А1А416.400СБ	Решетка	
А1А416. 181	Шина	
А1А416.380СБ	Панель торцевая	73

Обозначение	Наименование	Стр.
А1А416. 410	Патрубок-глушитель	74
А1А416. 420СБ	Фланец	
А1А416. 420	Фланец	
А1А416.361	Переход	
А1А416.410СБ	Патрубок-глушитель	75
А1А416.362	Патрубок	76
А1А416.364	Кольцо	
А1А416.365	Скоба	
А1А416.366	Кожух	77
А1А416.367	Полотно	
А1А416.391	Конус	
А1А416.392	Крышка	
А1А416.430	Насадок	78
А1А416.440	Колпак	
А1А416. 222	Скобка	
А1А416. 363	Кольцо	
А1А416.430СБ	Насадок	79
А1А416.450	Наконечник	80
А1А416.450СБ	Наконечник	
А1А416.401	Ребро	
А1А416.402	Конус	
А1А416.460	Корпус насадка	81
А1А416.460СБ	Корпус насадка	
А1А416.116	Утеплитель	
А1А416.179	Пластина	82
А1А416.411	Ребро	
А1А416.412	Конус	
А1А416.470	Патрубок	83
А1А416.470СБ	Патрубок	
А1А416.471	Стакан	
А1А416.472	Фланец	
А1А416.480	Зажим	84
А1А416.480СБ	Зажим	
А1А416.481	Гайка	
А1А416.482	Ручка	
А1А416.490	Патрубок	85
А1А416.490СБ	Патрубок	
А1А416.491	Стакан	
А1А416.492	Скоба	
А1А416.473	Прокладка	86
А1А416.500	Кронштейн	
А1А416.501	Плита	
А1А416.502	Скоба	

Инв.№ подл. | Подп. и дата | Взам.инв.№ | Инв.№ дубл. | Подп. и дата

А1А416.000 СБ

Серия 5.904-64 Выпуск 3

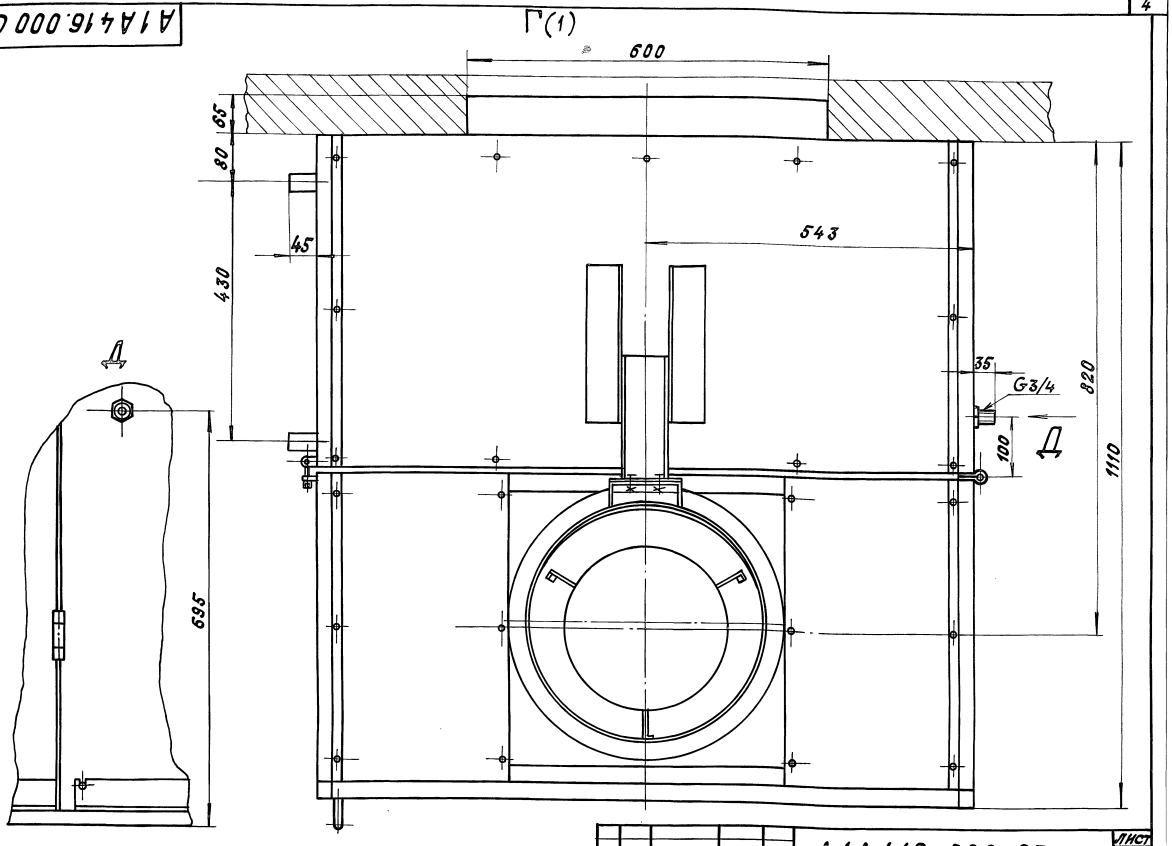

Изм.	Лист	№ докум.	Подп.	Дата	А1А416.000 СБ	Лист 3

Формат	Зона	Поз.	Обозначение	Наименование	Кол.	Примечание
				Документация		
*			А1А416.000 СБ	Сборочный чертеж		*А2; А3
				Сборочные единицы		
А4		1	А1А416.250	Камера вентиляторная	1	
А4		2	А1А416.480	Зажим	3	
А4		3	А1А416.490	Патрубок	1	
А4		4	А1А416.500	Кронштейн	1	
				Детали		
А4		6	А1А416.001	Ось	3	
А4		7	А1А416.002	Ось	3	
				Стандартные изделия		
		8		Болт М6-6g×40.36 ГОСТ 7798-70	3	
		9		Болт М8-6g×20.36 ГОСТ 7798-70	2	
		10		Гайка М8-6Н.4 ГОСТ 5915-70		
				Шайба ГОСТ 11371-78		
		11		Шайба 5.02	15	
		12		Шайба 8.02	2	
		13		Шплинт 1.6×10 ГОСТ 397-79	3	

Изм.	Лист	№ докум.	Подп.	Дата	А1А416.000		
Разраб.		Сысоева			Агрегат приточный АП 5	Лит. И	Лист	Листов 2
Пров.		Литвак				Сантехническая НИИпроект	
Нач. гр.		Литвак					
Н. контр.		Фрадкин					
Утв.		Спивак					

Формат	Зона	Поз.	Обозначение	Наименование	Кол.	Примечание
				Переменные данные для исполнений:		
				А1А416.000		
				Сборочные единицы		
А4		14	А1А416.010	Камера воздухозабора	1	
				А1А416.000-01		
				Сборочные единицы		
А4		14	А1А416.010-01	Камера воздухозабора	1	

Изм.	Лист	№ докум.	Подп.	Дата	А1А416.000	Лист 2

Серия 5.904-64 Выпуск 3

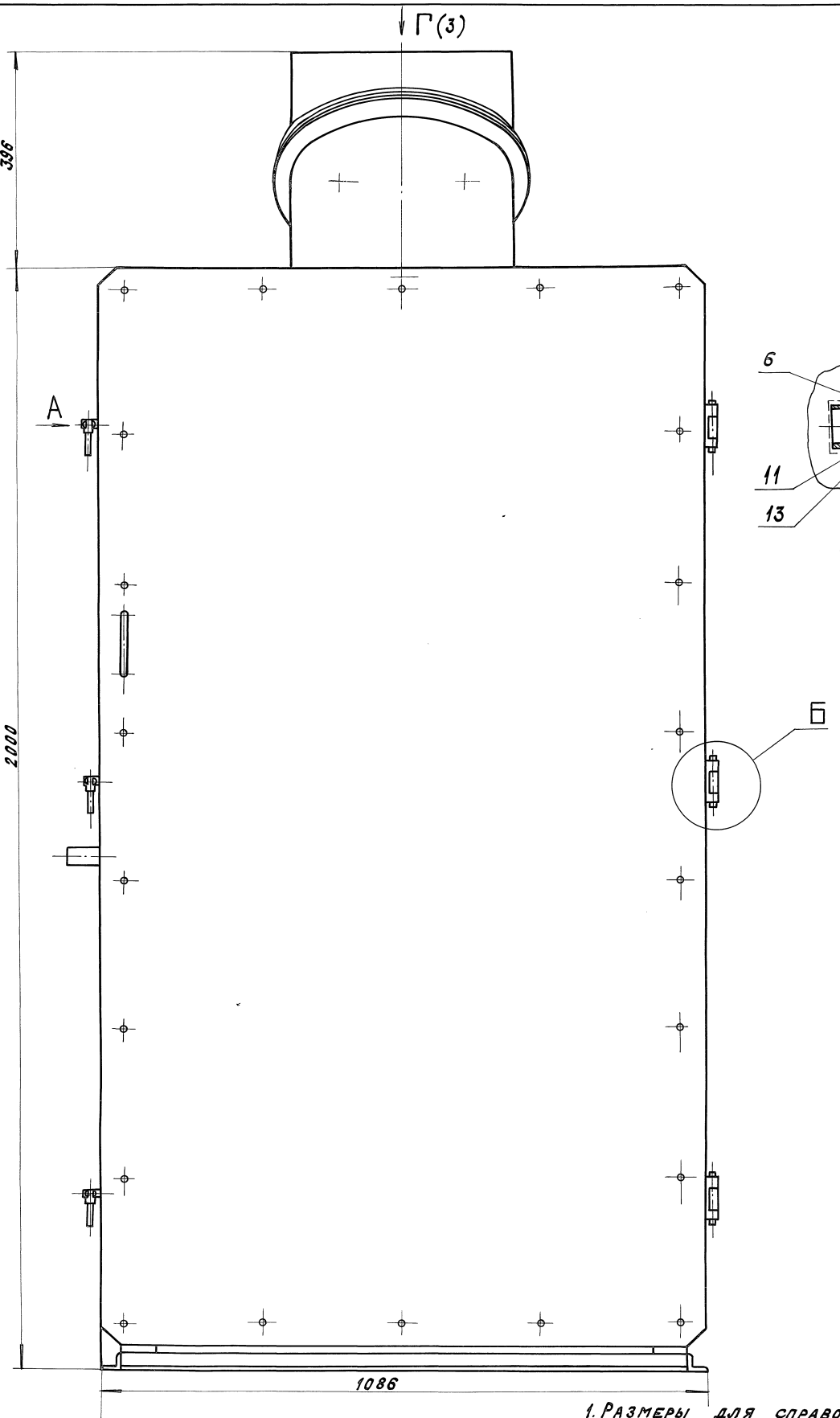

А (1:1)

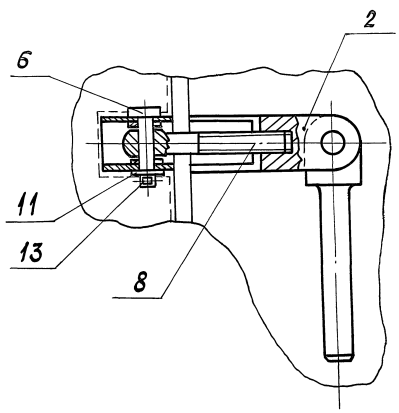

Б (1:1)

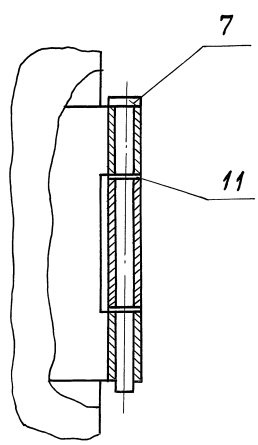

1. Размеры для справок.
2.* Размер обеспечить деформацией резины.
3. Сварить по ГОСТ 5264-80 после получения размера 18.-1

Обозначение	Масса, кг
А1А416.000	321
—01	370

Изм.	Лист	№ докум.	Подп.	Дата
Разраб.		Волобуева		
Пров.		Литвак		
Нач. гр.		Литвак		
Гл. спец.		Рановский		
Н. контр.		Фрадкин		
Утв.		Спивак		

А1А416.000 СБ

Агрегат приточный АП 5

Лит.	Масса	Масштаб
И	см. табл.	1:5
Лист 1	Листов 3	

САНТЕХНИИПРОЕКТ

Инв. № подл. | Подп. и дата | Взам. инв. № | Инв. № дубл. | Подп. и дата

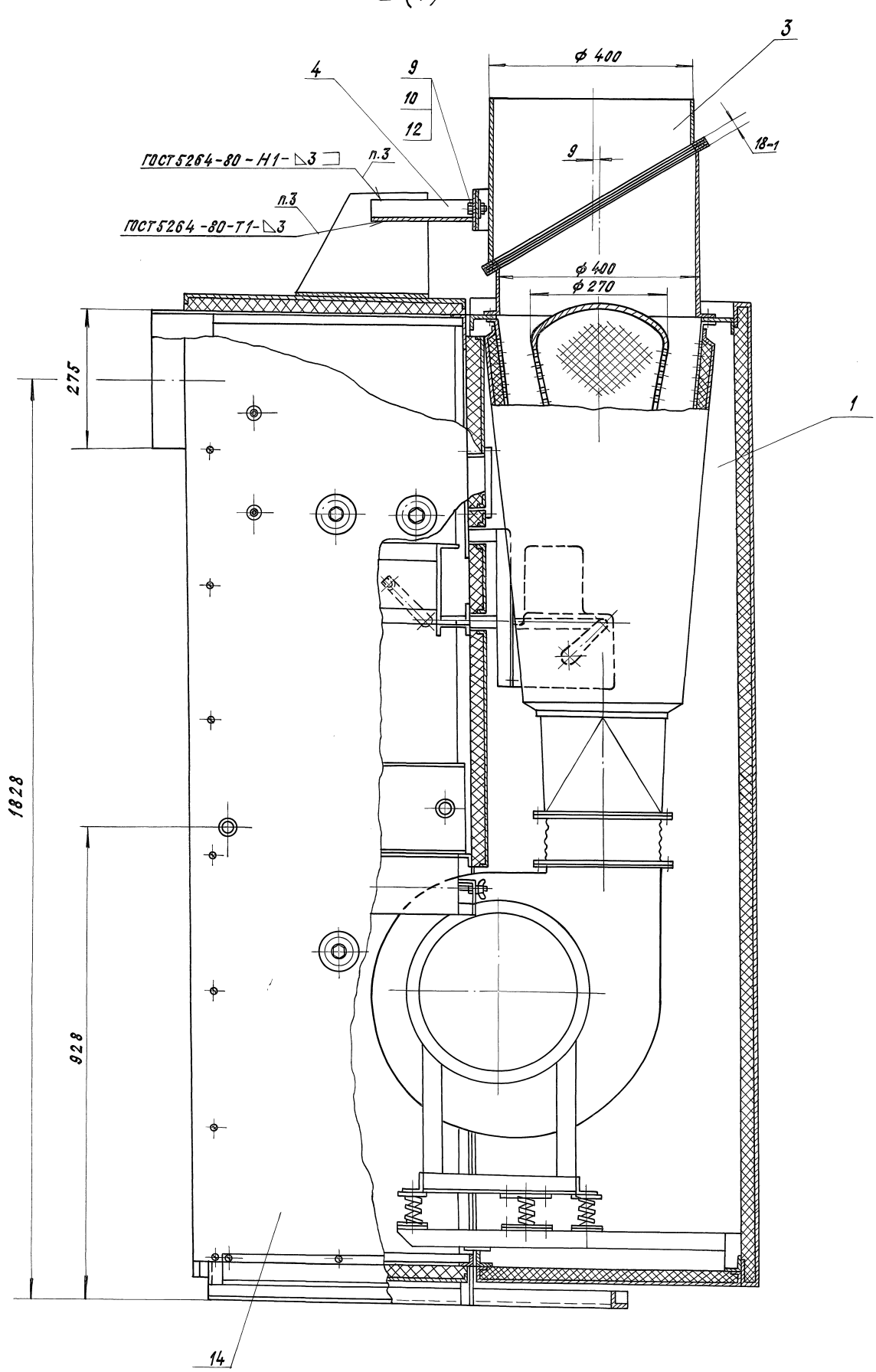
В (1)
3
ф 400
4
9
10
12
18-1
9
ГОСТ 5264-80 - Н1 - △3
п.3
п.3
ГОСТ 5264-80-Т1-△3
ф 400
ф 270
275
1
1828
928
14

Серия 5.904-64 выпуск 3

Формат	Зона	Поз.	Обозначение	Наименование	Кол.	Примечание
				Документация		
А4			А1А416.010 СБ	Сборочный чертеж		*) А2, А3
				Сборочные единицы		
А4		1	А1А416.020	Каркас	1	
А4		2	А1А416.030	Панель боковая	1	
А4		3	А1А416.040	Панель боковая	1	
А4		4	А1А416.050	Панель задняя	1	
А4		5	А1А416.060	Панель съемная	1	
А4		6	А1А416.070	Панель съемная	1	
А4		7	А1А416.080	Панель съемная	1	
А4		8	А1А416.090	Панель верхняя	1	
А4		9	А1А416.100	Панель нижняя	1	
А4		10	А1А416.110	Кронштейн	1	
А4		11	А1А416.120	Фильтр	1	
А4		12	А1А416.160	Лопатка обводной заслонки	1	
А4		13	А1А416.170	Клапан воздушный утепленный	1	
				Детали		
А4		15	А1А416.011	Накладка	5	
А4		16	А1А416.012	Рычаг	1	
А4		17	А1А416.013	Рычаг	1	
А4		18	А1А416.014	Тяга	1	

Инв. № подл. | Подп. и дата | Взам. инв. № | Инв. № дубл. | Подп. и дата

Изм.	Лист	№ докум.	Подп.	Дата	А1А416.010		
Разраб.		Сысоева			Камера воздухозабора	Лит. И	Лист 1	Листов 5
Пров.		Литвак				САНТЕХНИИПРОЕКТ	
Нач. гр.		Литвак					
Н. контр.		Фрадкин					
Утв.		Спивак					

Копировал: Крапилина Формат А4

Формат	Зона	Поз.	Обозначение	Наименование	Кол.	Примечание
А4		19	А1А416.015	Палец	1	
		20	-01	Палец	1	
А4		21	А1А416.016	Ось	1	
		22	-01	Ось	1	
А4		23	А1А416.017	Щиток верхний	2	
А4		24	А1А416.018	Щиток нижний	2	
А4		25	А1А416.019	Наконечник	2	
А4		26	А1А416.021	Пробка	1	
		27	-01	Пробка	2	
А4		28	А1А416.022	Бобышка	1	
		29	-01	Бобышка	2	
А4		30	А1А416.023	Утеплитель	2	
А4		31	А1А416.024	Прокладка	3	
А4		32	А1А416.025	Утеплитель	2	
		33	-01	Утеплитель	1	
				Утеплитель ПСБ-25 S=30мм ГОСТ 15588-86		
Б4		34	А1А416.026	62-1 х 162-2	2	0,006кг
Б4		35	А1А416.027	62-1 х 233-2	1	0,008кг
Б4		36	А1А416.028	62-1 х 433-2	1	0,016кг
Б4		37	А1А416.029	62-1 х 1020-3	1	0,04кг
Б4		38	А1А416.031	Стяжка Уголок 32х32х3 ГОСТ 8509-86 / Ст.3пс ГОСТ 535-88		
				L=800-2	2	1,15кг

Инв. № подл. | Подп. и дата | Взам. инв. № | Инв. № дубл. | Подп. и дата

Изм.	Лист	№ докум.	Подп.	Дата	А1А416.010	Лист 2

Копировал: Крапилина Формат А4

Формат	Зона	Поз.	Обозначение	Наименование	Кол.	Примечание
Б4		39	А1А416.032	Стяжка Уголок 32х32х3 ГОСТ 8509-86 / Ст.3пс ГОСТ 535-88		
				L=1026-2	1	1,5кг
				Стандартные изделия		
				Болты ГОСТ 7798-70		
		41		М6-6g х 25.36	5	
		42		М8-6g х 16.36	14	
		43		М8-6g х 40.36	2	
		44		Винт М3-6g х 6.36 ГОСТ 10621-80	8	
				Винты ГОСТ 17473-80		
		45		ВМ4-6g х 8.36	9	
		46		ВМ4-6g х 40.36	100	
		47		ВМ4-6g х 45.36	10	
		48		Гайка М6-6Н.4 ГОСТ 3032-76	1	
				Гайки ГОСТ 5915-70		
		49		М6-6Н.5	4	
		50		М8-6Н.5	12	
				Шайбы ГОСТ 11371-78		
		51		Шайба 3.02	8	
		52		Шайба 4.02	119	
		53		Шайба 6.02	10	

Инв. № подл. | Подп. и дата | Взам. инв. № | Инв. № дубл. | Подп. и дата

Изм.	Лист	№ докум.	Подп.	Дата	А1А416.010	Лист 3

Копировал: Крапилина Формат А4

Формат	Зона	Поз.	Обозначение	Наименование	Кол.	Примечание
		54		Шайба 8.02	6	
		55		Шайба 10	1	
		56		Шайба 12	2	
				Прочие изделия		
		59		Механизм исполнительный МЭО-40/25-0,25-82 ТУ 25-02.191401-81Е	1	
				Материалы		
		60		Резина пористая 5мм ПРП-40К-60.30D ГОСТ 19177-81	0,058	кг
				Переменные данные для исполнений:		
				А1А416.010		
				Детали		
Б4		61	А1А416.035	Патрубок Труба 32х3,2 ГОСТ 3262-75 L=330-1,4	2	1,07кг
				Стандартные изделия		
		65		Болт М10-6g х 25.36 ГОСТ 7798-70	4	

Инв. № подл. | Подп. и дата | Взам. инв. № | Инв. № дубл. | Подп. и дата

Изм.	Лист	№ докум.	Подп.	Дата	А1А416.010	Лист 4

Копировал: Крапилина Формат А4

Серия 5.904-64 выпуск 3

Формат	Зона	Поз.	Обозначение	Наименование	Кол.	Примечание
		66		Гайка М10-6Н.5		
				ГОСТ 5915-70	4	
				Прочие изделия		
		70		Калорифер		
				КСк 3-7-02 ХЛ3А		
				ТУ 22-5757-84	1	
				А1А4 16.010-01		
				Сборочные единицы		
А4		61	А1А416.230	Обвязка калориферов	1	
				Стандартные изделия		
		65		Болт М10-6g×25.36		
				ГОСТ 7798-70	8	
		66		Гайка М10-6Н.5		
				ГОСТ 5915-70	8	
				Прочие изделия		
		70		Калорифер		
				КСк 3-7-02 ХЛ3А		
				ТУ 22-5757-84	2	

Инв. № подл. | Подп. и дата | Взам. инв. № | Инв. № дубл. | Подп. и дата

Изм.	Лист	№ докум.	Подп.	Дата	А1А416.010	Лист 5

Копировал: Кранлина Формат: А4

А1А416.002

125

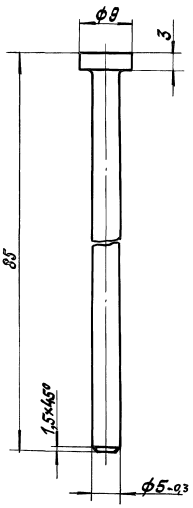

Неуказанные предельные отклонения размеров: h 14.

					А1А416.002			
Изм.	Лист	№ докум.	Подп.	Дата	Ось	Лит.	Масса	Масштаб
Разраб.		Сысоева				И	0,014	2:1
Пров.		Литвак				Лист	Листов 1	
Нач. гр.		Литвак						
Гл. спец.					Ст.3 ГОСТ 380-88	САНТЕХНИИПРОЕКТ		
Н. контр.		Фрадкин						
Утв.		Спивак						

Инв. № подл. | Подп. и дата | Взам. инв. № | Инв. № дубл. | Подп. и дата

Копировал: Кранлина Формат: А3

А1А416.010СБ

Рис. 2

Остальное - см. рис. 1

П-П (2)

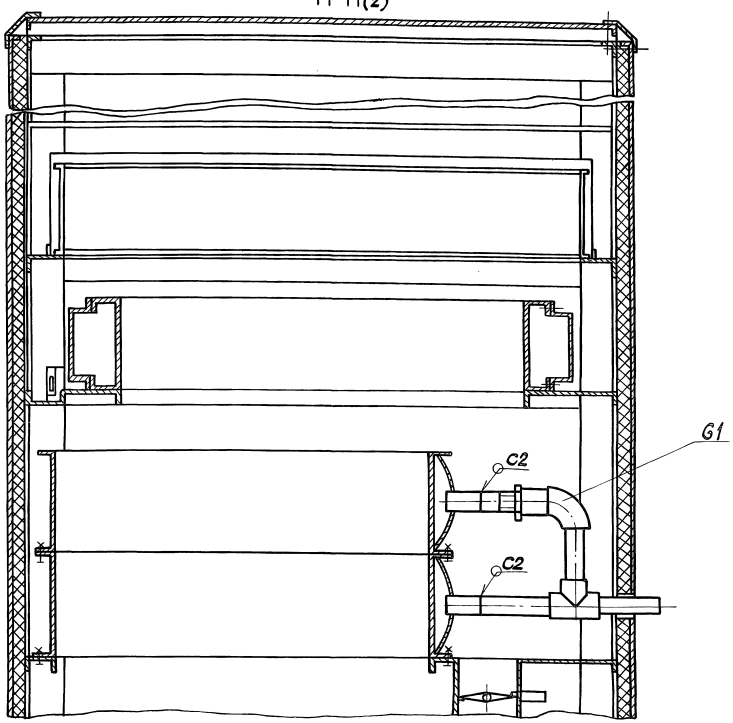

Изм.	Лист	№ докум.	Подп.	Дата	А1А416.010СБ	Лист 5

Инв. № подл. | Подп. и дата | Взам. инв. № | Инв. № дубл. | Подп. и дата

 Копировал: Кранлина Формат: А3

3 (4)

Рис. 1

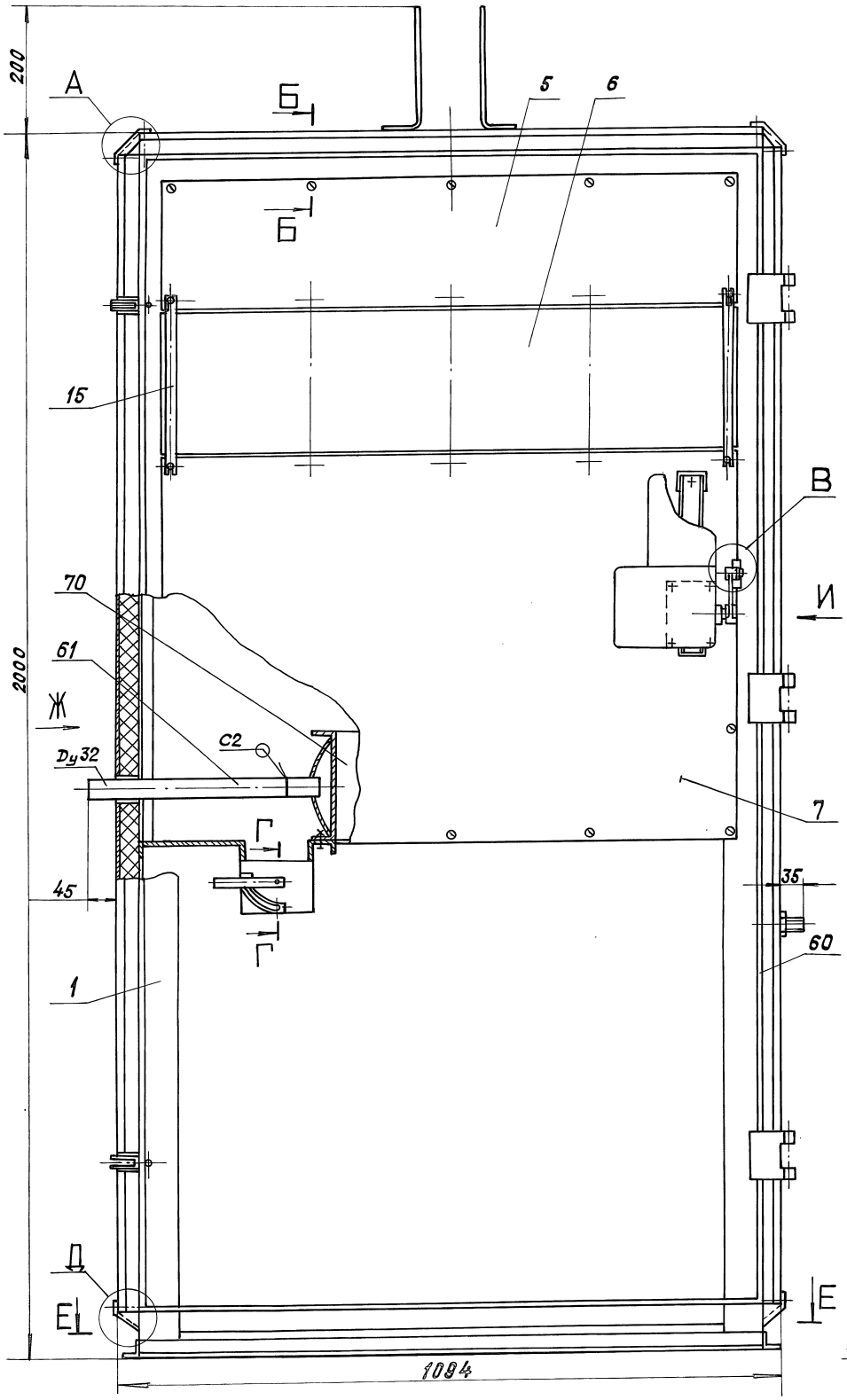

А (1:2)

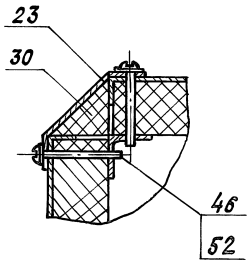

Б – Б (1:2)

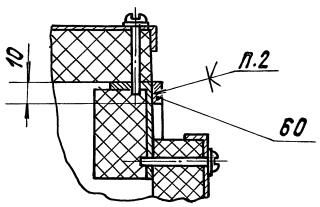

В (1:1)

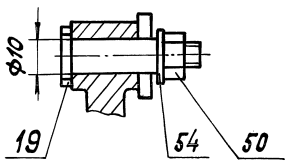

Д (1:2)

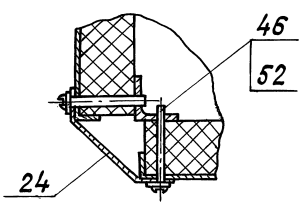

Е – Е (1:15)

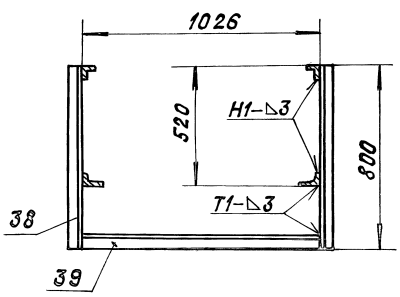

Г – Г (1:1)

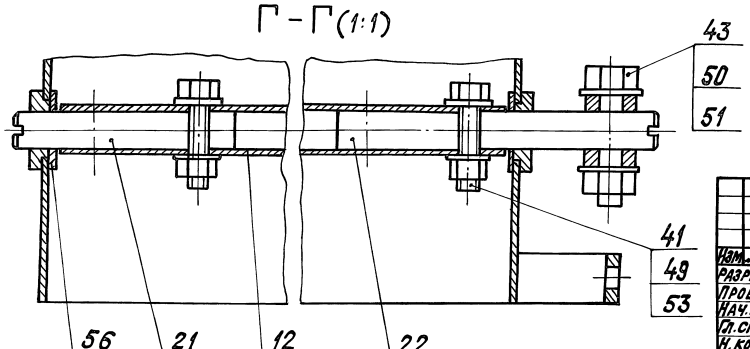

1. Размеры для справок.
2. Клей 88СА ТУ 38-105 1760 – 89.
3. Сварной шов С2 по ГОСТ 16037-80, остальные по ГОСТ 5264-80.

						А1А416.010СБ	
Изм.	Лист	№ докум.	Подп.	Дата	Камера воздухозабора	Лит.	Масса	Масштаб
Разраб.		Залобуева				И	см. табл.	1:5
Пров.		Литвак				Лист 1	Листов 5	
Нач. гр.		Литвак						
Гл. спец.		Рановский				Сантехниипроект		
Н. контр.		Фрадкин						
Утв.		Сливак						

25472-04 10 Кальковал: Коликова Формат А2

Инв. № подл. | Подп. и дата | Взам. инв. № | Инв. № дубл. | Подп. и дата

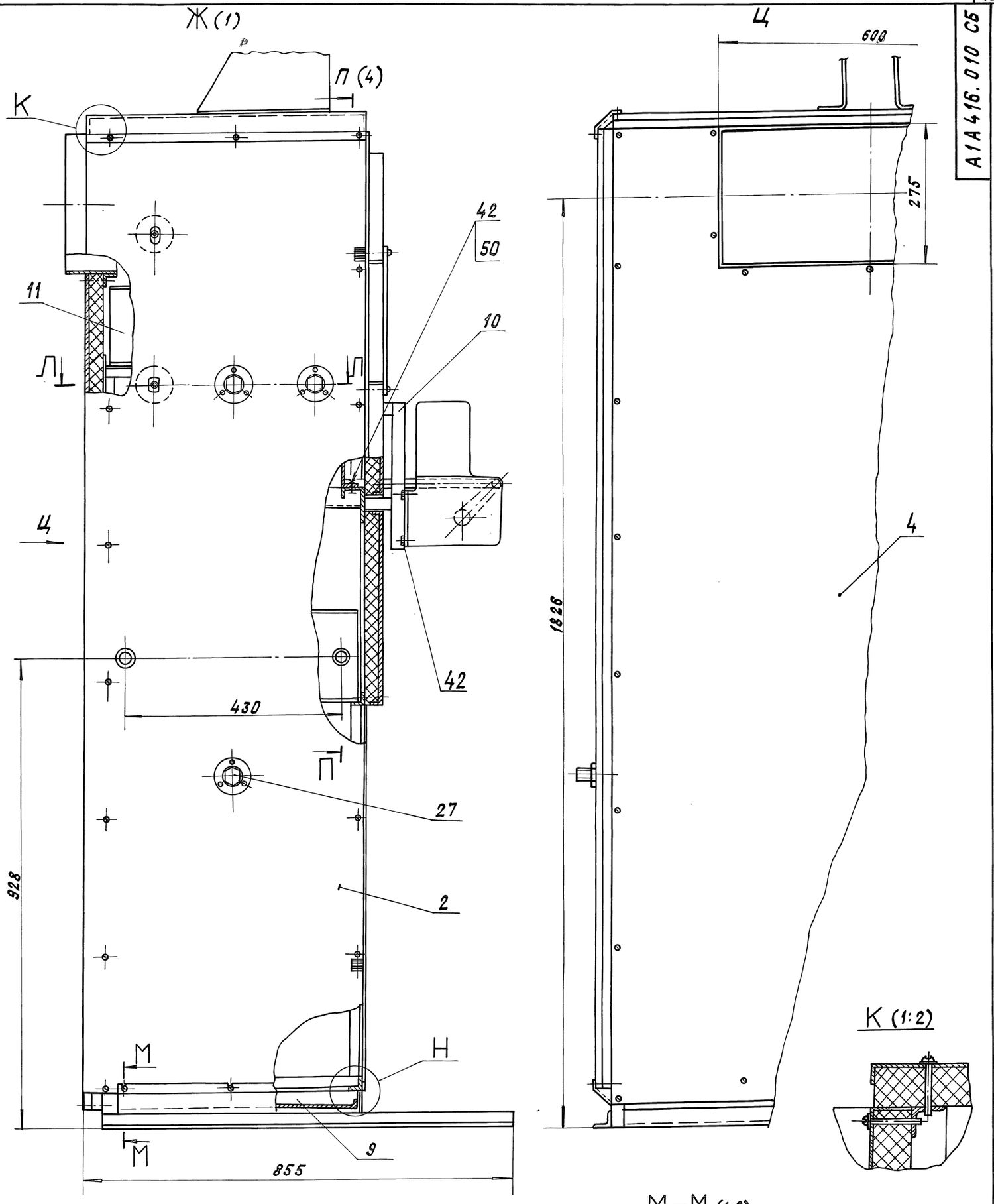

К (1:2)

Л – Л (1:2)

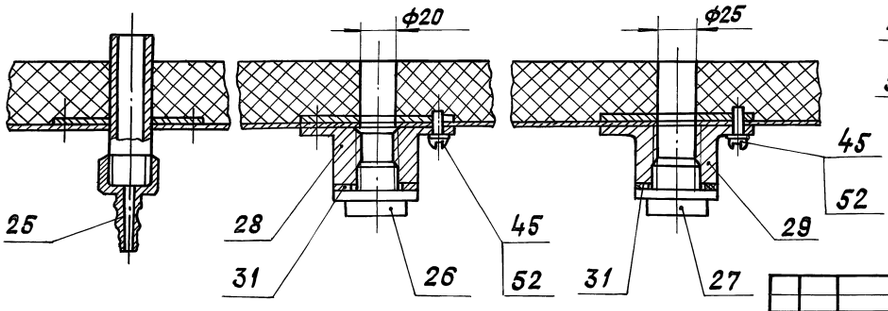

М – М (1:2)

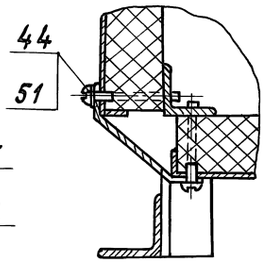

Н (1:2)

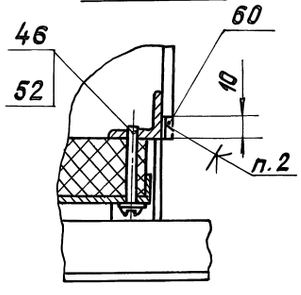

Инв.№подл.	Подп. и дата	Взам. инв.№	Инв.№дубл.	Подп. и дата

Изм.	Лист	№ докум.	Подп.	Дата	А 1А 416.010 СБ	Лист 2

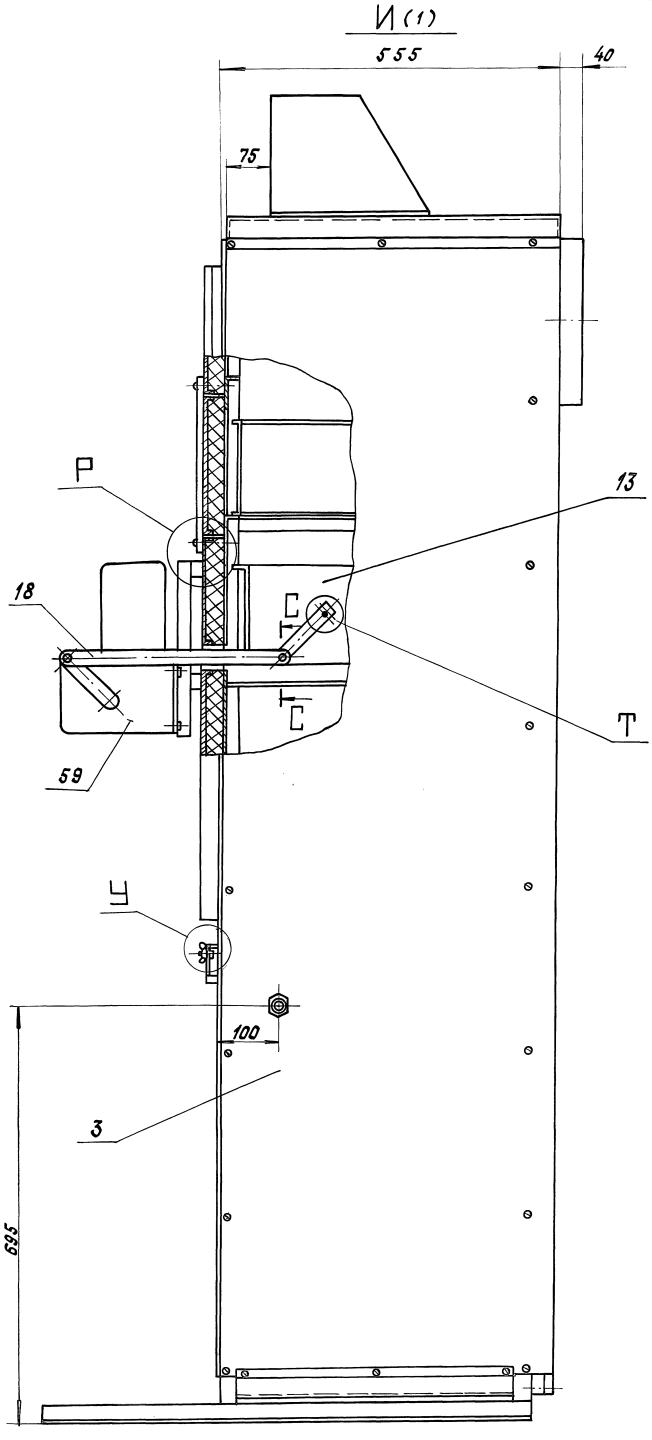

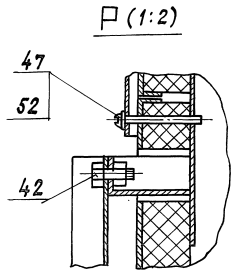

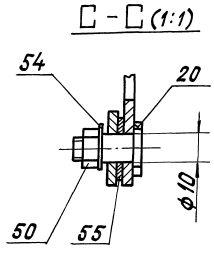

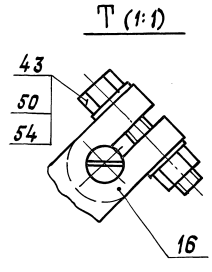

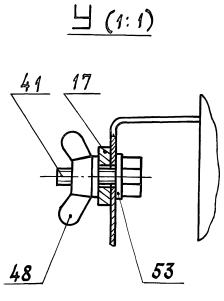

Обозначение	Масса, кг
А1А416.010	168
-01	217

3 (1)

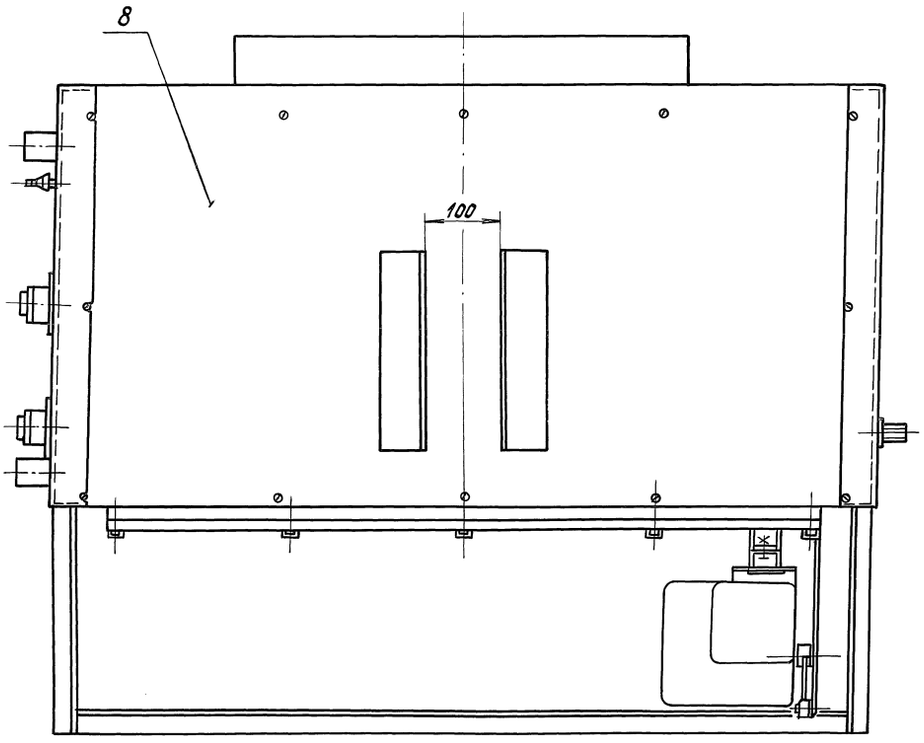

П–П (2)

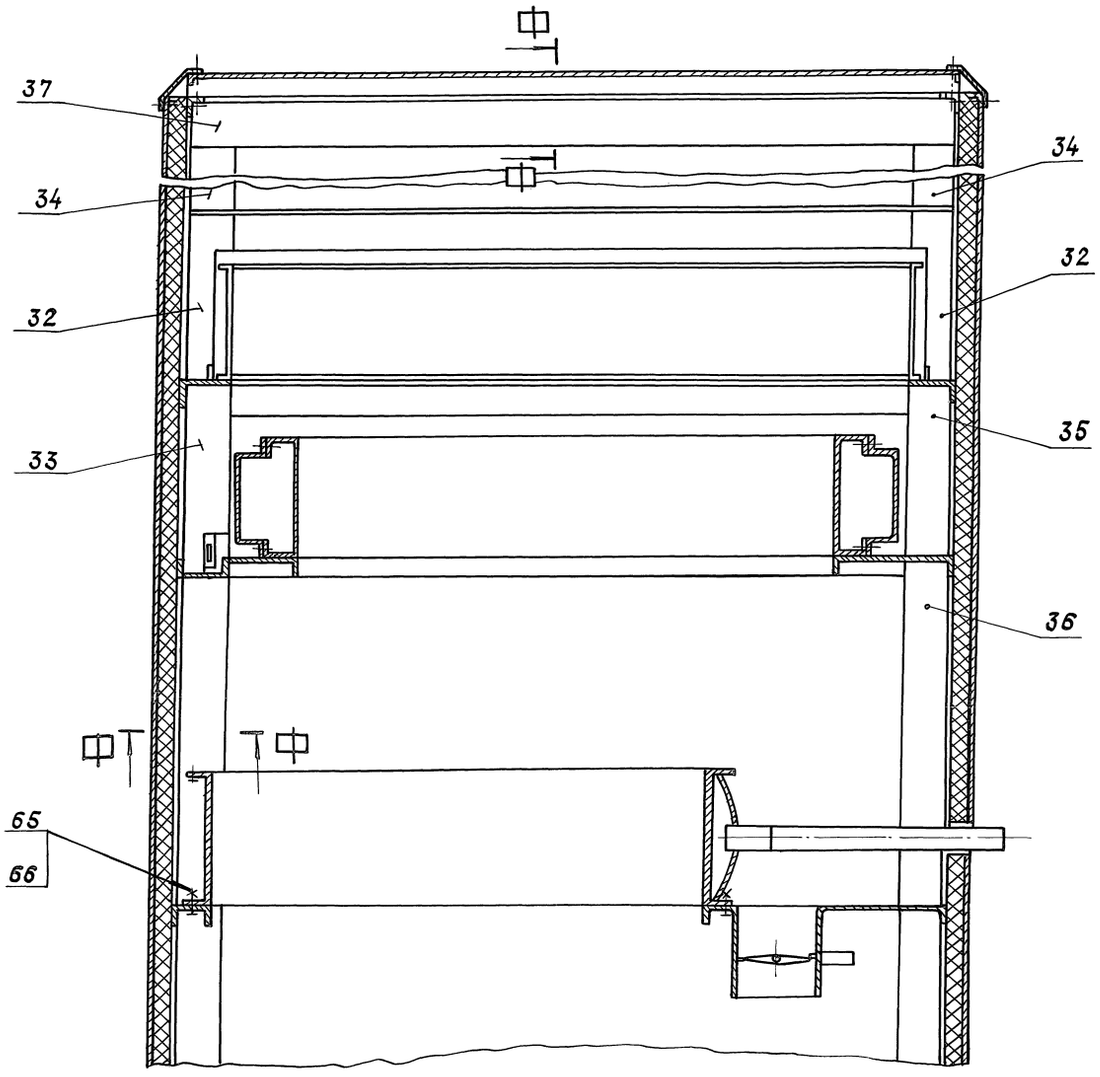

中–中 (1:2)

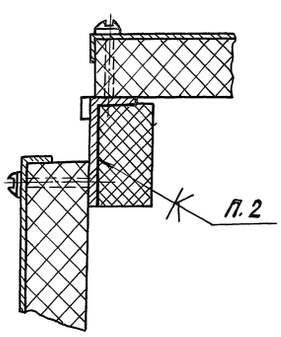

Копировал: Крапилина 25472-04 13

Серия 5.904-64 Выпуск 3

Инв.№ подл. | Подп. и дата | Взам. инв.№ | Инв.№ дубл. | Подп. и дата

А1А416.001

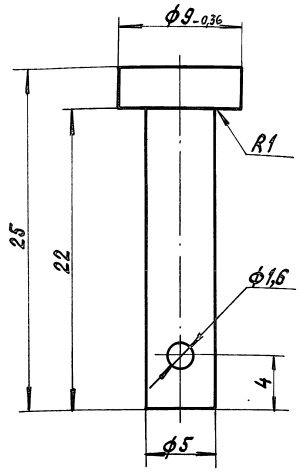

Неуказанные предельные отклонения размеров: H14; h14

Изм.	Лист	№ докум.	Подп.	Дата	А1А416.001			
Разраб.		Сысоева			Ось	Лит.	Масса	Масштаб
Пров.		Литвак				И	0,004	4:1
Нач.гр.		Литвак				Лист	Листов 1	
Гл.спец.		Грановский			Ст.3 ГОСТ 380-88	САНТЕХНИИПРОЕКТ		
Н.контр.		Фрадкин						
Утв.		Спивак						

Формат: А4

А1А416.047

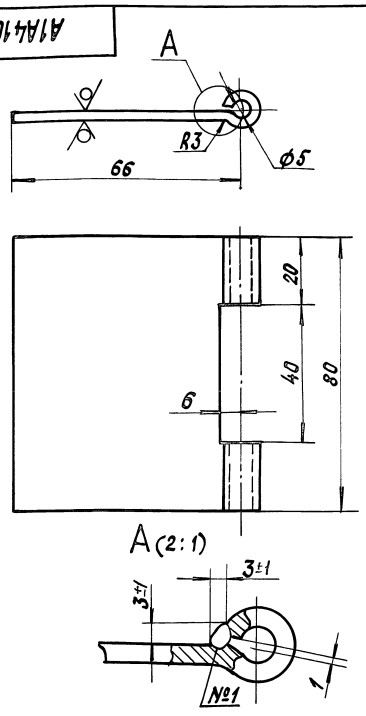

1. Неуказанные предельные отклонения размеров: H14; h14.
2. Сварной шов №1 - сварка ручная дуговая.

Изм.	Лист	№ докум.	Подп.	Дата	А1А416.047			
Разраб.		Сысоева			Петля	Лит.	Масса	Масштаб
Пров.		Литвак				И	0,15	1:1
Нач.гр.		Литвак				Лист	Листов 1	
Гл.спец.		Грановский			Лист 3 ГОСТ 19903-74 ОК 3608 ГОСТ 16523-89	САНТЕХНИИПРОЕКТ		
Н.контр.		Фрадкин						
Утв.		Спивак						

Копировал: Крайлина Формат: А4

А1А416.012

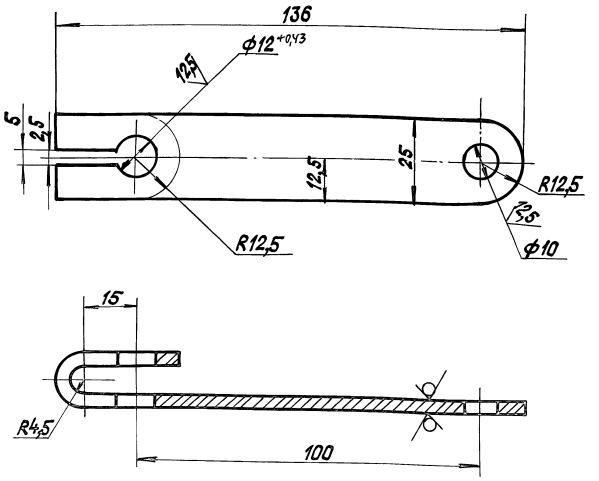

Неуказанные предельные отклонения размеров: H14; $h14; \pm\frac{t_2}{2}$

Изм.	Лист	№ докум.	Подп.	Дата	А1А416.012			
Разраб.		Сысоева			Рычаг	Лит.	Масса	Масштаб
Пров.		Литвак				И	0,125	1:1
Нач.гр.		Литвак				Лист	Листов 1	
Гл.спец.		Грановский			Лист 4 ГОСТ 19903-74 Ст.3 ГОСТ 1637-89	САНТЕХНИИПРОЕКТ		
Н.контр.		Фрадкин						
Утв.		Спивак						

Копировал: Крайлина Формат: А4

А1А416.013

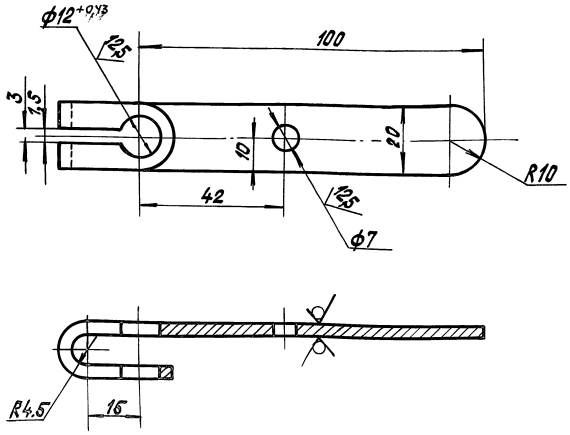

Неуказанные предельные отклонения размеров; H14; h14

Изм.	Лист	№ докум.	Подп.	Дата	А1А416.013			
Разраб.		Сысоева			Рычаг	Лит.	Масса	Масштаб
Пров.		Литвак				И	0,07	1:1
Нач.гр.		Литвак				Лист	Листов 1	
Гл.спец.		Грановский			Лист 3 ГОСТ 19903-74 ОК 3603 ГОСТ 16523-89	САНТЕХНИИПРОЕКТ		
Н.контр.		Фрадкин						
Утв.		Спивак						

А1А416.014

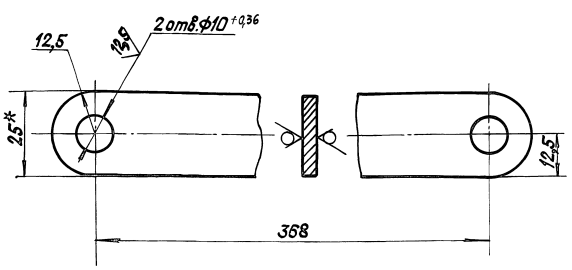

1.* Размер для справок.

2. Неуказанные предельные отклонения размеров: $H14; \pm\frac{t2}{2}$.

Изм.	Лист	№ докум.	Подп.	Дата	А1А416.014			
Разраб.		Сысоева			Тяга	Лит.	Масса	Масштаб
Пров.		Литвак				И	0,28	1:1
Нач. гр.		Литвак				Лист	Листов 1	
Гл. спец.		Грановский			Лист 4 ГОСТ 19903-74 / Ст.3 ГОСТ 14637-89	САНТЕХНИИПРОЕКТ		
Н. контр.		Фрадкин						
Утв.		Спивак						

Инв. № подл. | Подп. и дата | Взам. инв. № | Инв. № дубл. | Подп. и дата

Формат: А4

А1А416.015

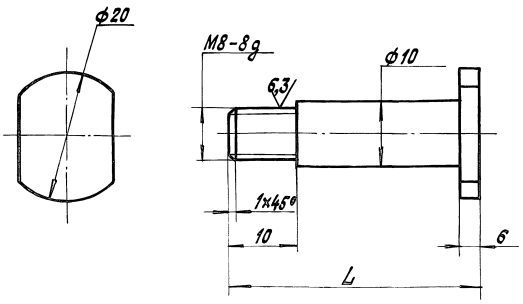

Обозначение	L, мм	Масса, кг
А1А416.015	38	0,02
-01	24	0,014

Неуказанные предельные отклонения размеров: h14.

Изм.	Лист	№ докум.	Подп.	Дата	А1А416.015			
Разраб.		Сысоева			Палец	Лит.	Масса	Масштаб
Пров.		Литвак				И	см. табл.	2:1
Нач. гр.		Литвак				Лист	Листов 1	
Гл. спец.		Грановский			Ст.3 ГОСТ 380-88	САНТЕХНИИПРОЕКТ		
Н. контр.		Фрадкин						
Утв.		Спивак						

Инв. № подл. | Подп. и дата | Взам. инв. № | Инв. № дубл. | Подп. и дата

Копировал: Крапплина

Формат: А4

А1А416.016

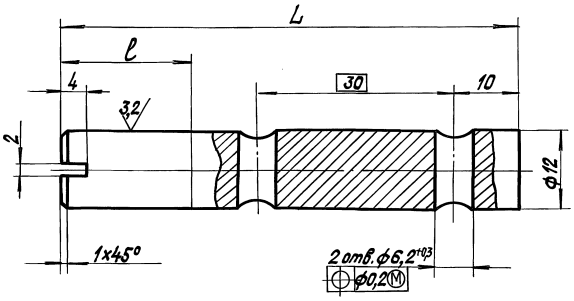

Обозначение	Размеры, мм		Масса, кг
	L	l	
А1А416.016	70	20	0,05
-01	95	45	0,08

Неуказанные предельные отклонения размеров: $h14; \pm\frac{t2}{2}$

Изм.	Лист	№ докум.	Подп.	Дата	А1А416.016			
Разраб.		Сысоева			Ось	Лит.	Масса	Масштаб
Пров.		Литвак				И	см. табл.	2:1
Нач. гр.		Литвак				Лист	Листов 1	
Гл. спец.		Грановский			Ст.3 ГОСТ 380-88	САНТЕХНИИПРОЕКТ		
Н. контр.		Фрадкин						
Утв.		Спивак						

Инв. № подл. | Подп. и дата | Взам. инв. № | Инв. № дубл. | Подп. и дата

Формат: А4

А1А416.017

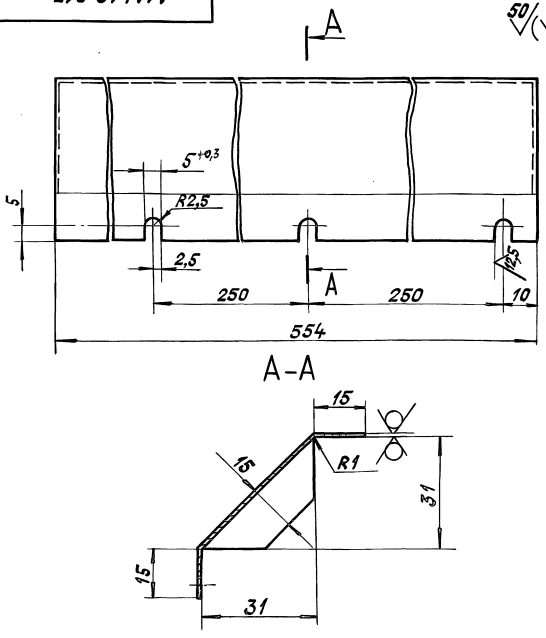

Неуказанные предельные отклонения размеров: $H14; h14; \pm\frac{t2}{2}$

Изм.	Лист	№ докум.	Подп.	Дата	А1А416.017			
Разраб.		Сысоева			Щиток верхний	Лит.	Масса	Масштаб
Пров.		Литвак				И	0,25	1:1
Нач. гр.		Литвак				Лист	Листов 1	
Гл. спец.		Грановский			Лист 0,7 ГОСТ 19903-74 / ОК360 В ГОСТ 16523-89	САНТЕХНИИПРОЕКТ		
Н. контр.		Фрадкин						
Утв.		Спивак						

Инв. № подл. | Подп. и дата | Взам. инв. № | Инв. № дубл. | Подп. и дата

25472-04 15 Копировал: Крапплина

Формат: А4

А1А416.018

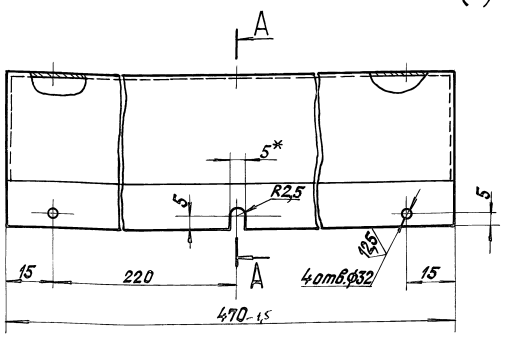

1.* Размер для справок.
2. Неуказанные предельные отклонения размеров: $h14; \pm\frac{t_2}{2}$.

Изм.	Лист	№ докум.	Подп.	Дата	А1А416.018			
Разраб.		Сысоева			Щиток нижний	Лит.	Масса	Масштаб
Пров.		Литвак				И	0,21	1:1
Нач. гр.		Литвак				Лист	Листов 1	
Гл. спец.		Рановский						
Н. контр.		Фрадкин						
Утв.		Сливак			Лист 2 ГОСТ 19903-74 ОК360В ГОСТ 16523-89	САНТЕХНИИПРОЕКТ		

Инв. № подл. | Подп. и дата | Взам. инв. № | Инв. № дубл. | Подп. и дата

Формат: А4

А1А416.019

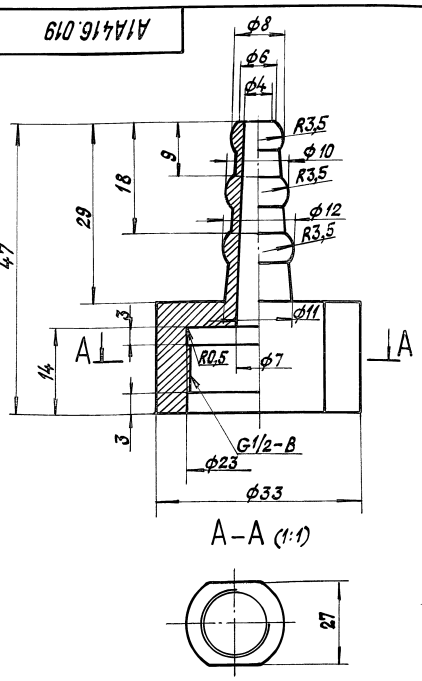

Неуказанные предельные отклонения размеров: $H14; h14; \pm\frac{t_2}{2}$.

Изм.	Лист	№ докум.	Подп.	Дата	А1А416.019			
Разраб.		Сысоева			Наконечник	Лит.	Масса	Масштаб
Пров.		Литвак				И	0,1	2:1
Нач. гр.		Литвак				Лист	Листов 1	
Гл. спец.		Рановский						
Н. контр.		Фрадкин						
Утв.		Сливак			Ст.3 ГОСТ 380-88	САНТЕХНИИПРОЕКТ		

Инв. № подл. | Подп. и дата | Взам. инв. № | Инв. № дубл. | Подп. и дата

Копировал: Кранлина Формат: А4

А1А416.021

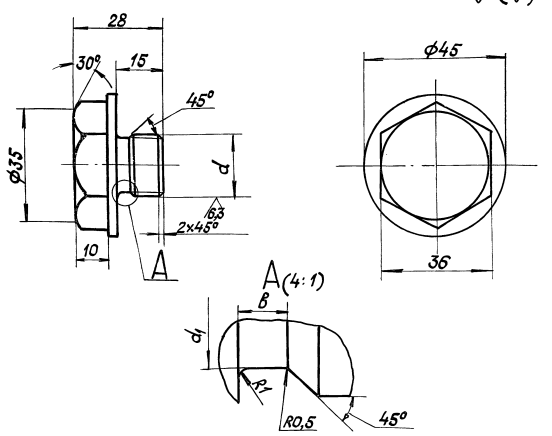

Обозначение	Размеры, мм				Масса, кг
	d	d_1	B		
А1А416.021	М20х1,5-8g	17,8	4		0,1
-01	М27х2-8g	24	5		0,17

Неуказанные предельные отклонения размеров: h14

Изм.	Лист	№ докум.	Подп.	Дата	А1А416.021			
Разраб.		Сысоева			Пробка	Лит.	Масса	Масштаб
Пров.		Литвак				И	см. табл.	1:1
Нач. гр.		Литвак				Лист	Листов 1	
Гл. спец.		Рановский						
Н. контр.		Фрадкин						
Утв.		Сливак			Ст.3 ГОСТ 380-88	САНТЕХНИИПРОЕКТ		

Инв. № подл. | Подп. и дата | Взам. инв. № | Инв. № дубл. | Подп. и дата

Копировал: Кранлина Формат: А4

А1А416.022

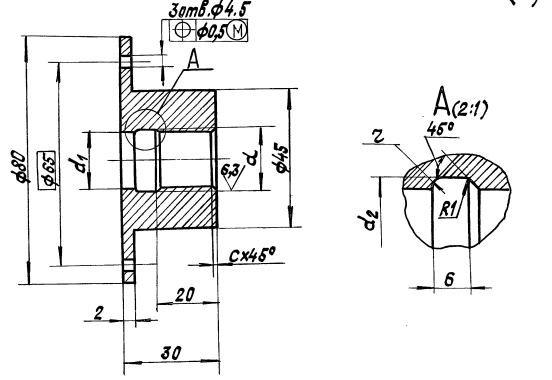

Обозначение	Размеры, мм					Масса, кг
	d	d_1	d_2	z	c	
А1А416.022	М20х1,5-7Н	20	20,7	1,6	1,5	0,17
-01	М27х2-7Н	25	28	2	2	0,23

Неуказанные предельные отклонения размеров: H14; h14

Изм.	Лист	№ докум.	Подп.	Дата	А1А416.022			
Разраб.		Сысоева			Бобышка	Лит.	Масса	Масштаб
Пров.		Литвак				И	см. табл.	1:1
Нач. гр.		Литвак				Лист	Листов 1	
Гл. спец.		Рановский						
Н. контр.		Фрадкин						
Утв.		Сливак			Ст.3 ГОСТ 380-88	САНТЕХНИИПРОЕКТ		

Инв. № подл. | Подп. и дата | Взам. инв. № | Инв. № дубл. | Подп. и дата

Формат: А4

Серия 5.904-64 Выпуск 3

А1А416.023

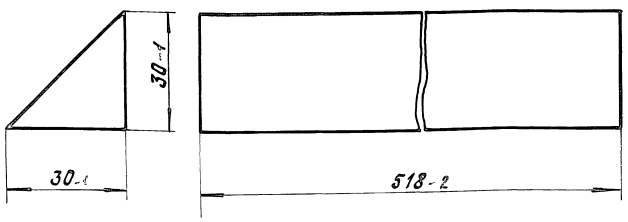

Изм.	Лист	№ докум.	Подп.	Дата	А1А416.023			
Разраб.		Сысоева			Утеплитель	Лит.	Масса	Масштаб
Пров.		Литвак				И	0,006	1:1
Нач. гр.		Литвак				Лист	Листов 1	
Гл. спец.		Грановский			ПСБ-25 S=30мм ГОСТ 15588-86	САНТЕХНИИПРОЕКТ		
Н. контр.		Фрадкин						
Утв.		Спивак						

Инв. № подл. | Подп. и дата | Взам. инв. № | Инв. № дубл. | Подп. и дата

Формат: А4

А1А416.024

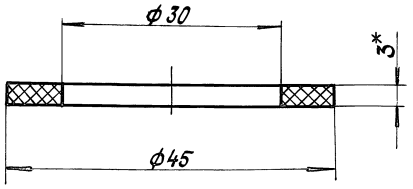

* Размер для справок.

Изм.	Лист	№ докум.	Подп.	Дата	А1А416.024			
Разраб.		Сысоева			Прокладка	Лит.	Масса	Масштаб
Пров.		Литвак				И	0,001	2:1
Нач. гр.		Литвак				Лист	Листов 1	
Гл. спец.		Грановский			Пластина 1Ф-Т-ТМКЩ-М-3 ГОСТ 7338-90	САНТЕХНИИПРОЕКТ		
Н. контр.		Фрадкин						
Утв.		Спивак						

Инв. № подл. | Подп. и дата | Взам. инв. № | Инв. № дубл. | Подп. и дата

Копировал: Кранлина Формат: А4

А1А416.045

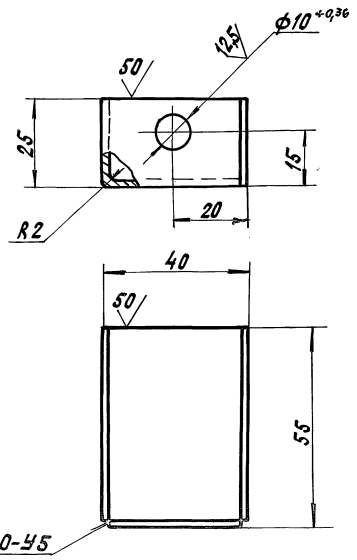

Неуказанные предельные отклонения размеров: H14, h14.

Изм.	Лист	№ докум.	Подп.	Дата	А1А416.045			
Разраб.		Сысоева			Кронштейн	Лит.	Масса	Масштаб
Пров.		Литвак				И	0,11	1:1
Нач. гр.		Литвак				Лист	Листов 1	
Гл. спец.		Грановский			Лист 2,0 ГОСТ 19903-74 ВСт3сп ГОСТ 16523-89	САНТЕХНИИПРОЕКТ		
Н. контр.		Фрадкин						
Утв.		Спивак						

Инв. № подл. | Подп. и дата | Взам. инв. № | Инв. № дубл. | Подп. и дата

Формат: А4

А1А416.046

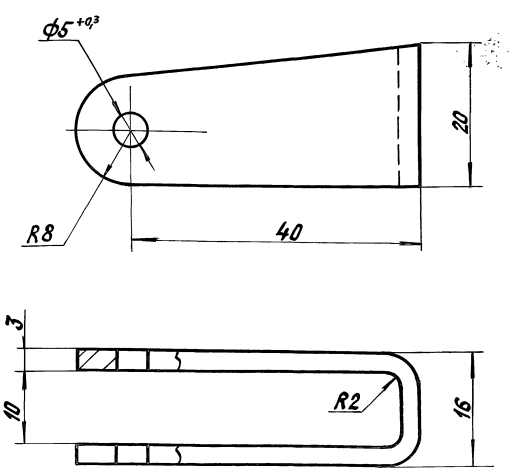

Неуказанные предельные отклонения размеров: H14; h14.

Изм.	Лист	№ докум.	Подп.	Дата	А1А416.046			
Разраб.		Сысоева			Скоба	Лит.	Масса	Масштаб
Пров.		Литвак				И	0,047	2:1
Нач. гр.		Литвак				Лист	Листов 1	
Гл. спец.		Грановский			Ст. 3 ГОСТ 380-88	САНТЕХНИИПРОЕКТ		
Н. контр.		Фрадкин						
Утв.		Спивак						

Инв. № подл. | Подп. и дата | Взам. инв. № | Инв. № дубл. | Подп. и дата

 Копировал: Кранлина Формат: А4

Серия 5.904-64 Выпуск 3

Формат	Зона	Поз.	Обозначение	Наименование	Кол.	Примечание
				Документация		
А2			А1А416.020 СБ	Сборочный чертеж		
				Детали		
А4		1	А1А416.045	Кронштейн	2	
А4		2	А1А416.046	Скоба	3	
А4		3	А1А416.047	Петля	3	
А4		4	А1А416.048	Сектор	1	
А4		5	А1А416.049	Штырь	3	
А4		6	А1А.416.051	Втулка	2	
А4		7	А1А416.052	Опора	2	
–		8	-01	Опора	3	
–		9	-02	Опора	2	
–		10	-03	Опора	2	
А4		11	А1А416.053	Поперечина	2	
А4		12	А1А416.054	Направляющая	1	
–		13	-01	Направляющая	1	
А3		14	А1А416.055	Крышка	1	
А4		15	А1А416.056	Корыто	1	
А4		16	А1А416.057	Профиль	1	
А4		17	А1А416.058	Профиль	1	
А4		18	А1А416.059	Накладка	2	
А4		19	А1А416.061	Профиль	1	
А3		20	А1А416.062	Профиль	1	
А4		21	А1А416.063	Стойка	1	

Инв. № подл. | Подп. и дата | Взам. инв. № | Инв. № дубл. | Подп. и дата

Изм.	Лист	№ докум.	Подп.	Дата
Разраб.	Волобуева			
Пров.	Литвак			
Нач. гр.	Литвак			
Н. контр.	Фрадкин			
Утв.	Спивак			

А1А416.020

Каркас

Лит.	Лист	Листов
И	1	2

САНТЕХНИИПРОЕКТ

Формат: А4

Формат	Зона	Поз.	Обозначение	Наименование	Кол.	Примечание
А4		22	А1А416.064	Стойка	1	
Б4		23	А1А416.065	Стойка		
				Уголок 25×3 ГОСТ 8509-86 / Ст.3 ГОСТ 535-88		
				l = 1940-2	1	2,2 кг
А4		24	А1А416.066	Стойка	1	
Б4		25	А1А416.067	Перекладина		
				Уголок 25×3 ГОСТ 8509-86 / Ст.3 ГОСТ 535-88		
				l = 213-1	2	0,19 кг
Б4		26	А1А416.068	Перекладина		
				Уголок 25×3 ГОСТ 8509-86 / Ст.3 ГОСТ 535-88		
				l = 470-1	2	0,52 кг
				Стенка		
				Лист 2 ГОСТ 19903-74 / ОК360В ГОСТ 16523-89		
Б4		27	А1А416.069	100-1 × 600-2	2	0,9 кг
Б4		28	А1А416.071	100-1 × 271-1	2	0,42 кг
Б4		29	А1А416.072	70-1 × 100-1	1	0,11 кг
Б4		30	А1А416.073	40-1 × 100-1	1	0,065 кг
				Стандартные изделия		
		31		Гайка М8-6Н.5		
				ГОСТ 5915-70	2	

Инв. № подл. | Подп. и дата | Взам. инв. № | Инв. № дубл. | Подп. и дата

Изм.	Лист	№ докум.	Подп.	Дата

А1А416.020

Лист 2

Копировал: Краилина Формат: А4

А1А416.062

50 (√)

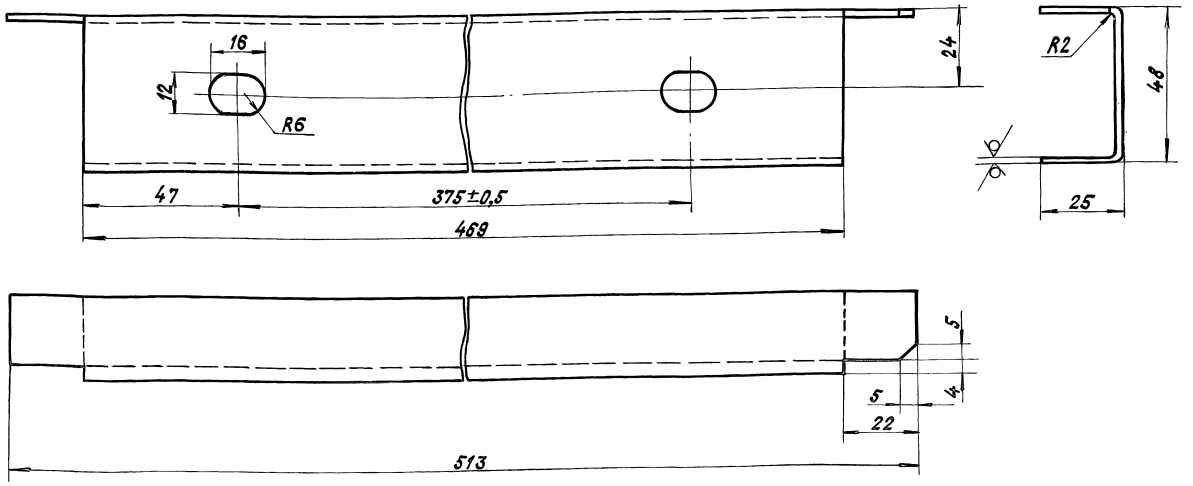

Неуказанные предельные отклонения размеров: H14; h14; $\pm\frac{t_2}{2}$

Изм.	Лист	№ докум.	Подп.	Дата
Разраб.	Сысоева			
Пров.	Литвак			
Нач. гр.	Литвак			
Гл. спец.				
Н. контр.	Фрадкин			
Утв.	Спивак			

А1А416.062

Профиль

Лит.	Масса	Масштаб
И	0,78	1:1

Лист 2,0 ГОСТ 19903-74 / ОК360В ГОСТ 16523-89

Лист | Листов 1

САНТЕХНИИПРОЕКТ

Инв. № подл. | Подп. и дата | Взам. инв. № | Инв. № дубл. | Подп. и дата

25472-04 18 Копировал: Краилина Форма: А3

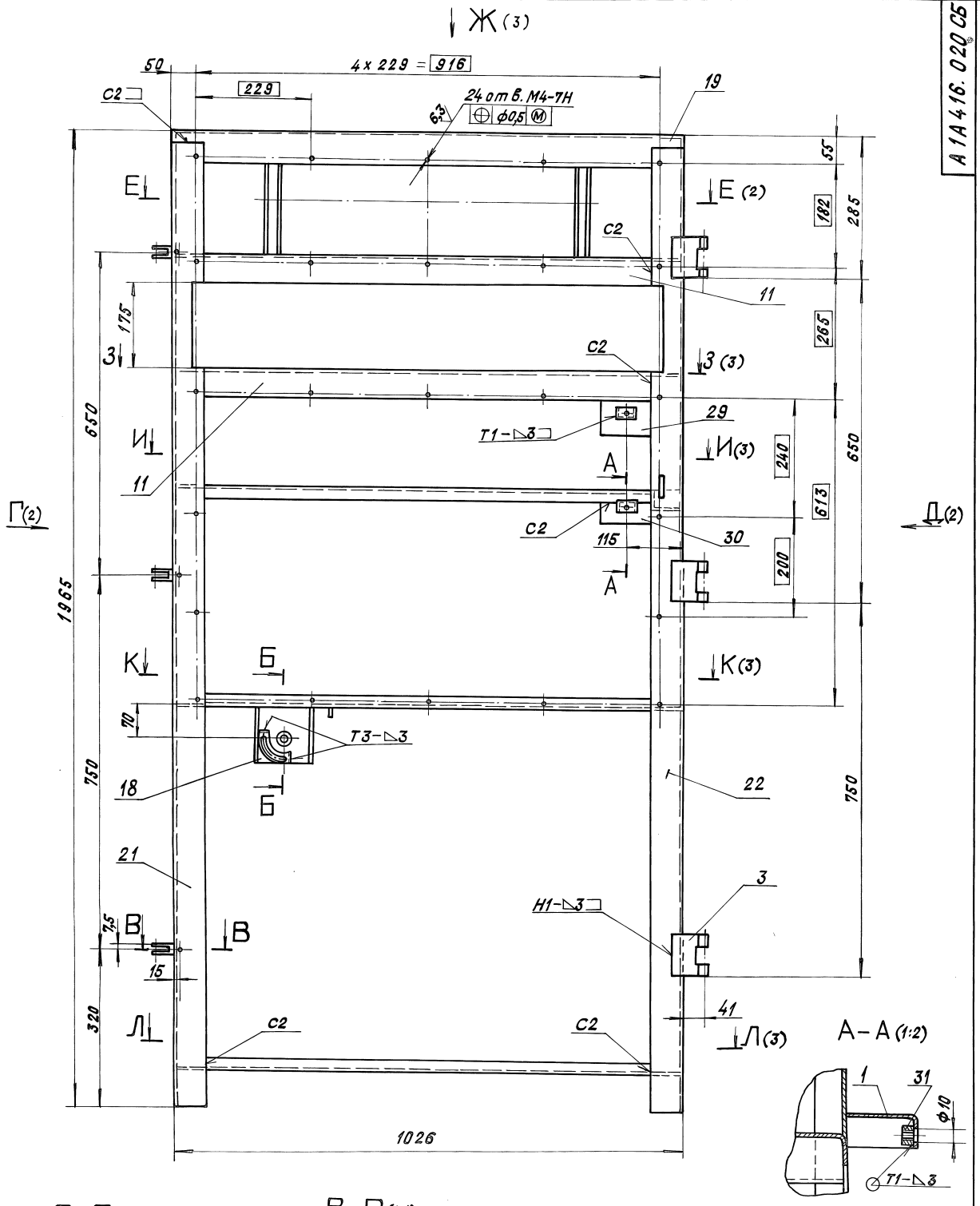

1. *Размеры для справок.
2. Неуказанные предельные отклонения размеров: H14; h14; $\pm \frac{t_2}{2}$.
3. Сварные швы по ГОСТ 5264-80.

Изм.	Лист	№ докум.	Подп.	Дата	А1А416.020 СБ			
Разраб.		Золобучева			Каркас	Лит.	Масса	Масштаб
Пров.		Литвак				И	44,0	1:5
Нач. гр.		Литвак				Лист 1	Листов 4	
Гл. спец.		Рановский				САНТЕХНИИПРОЕКТ		
Н. контр.		Радкин						
Утв.		Сливак						

25472-04 19 Копировал: Крапчина Формат: А2

Инв. № подл. | Подп. и дата | Взам. инв. № | Инв. № дубл. | Подп. и дата

Г (1)

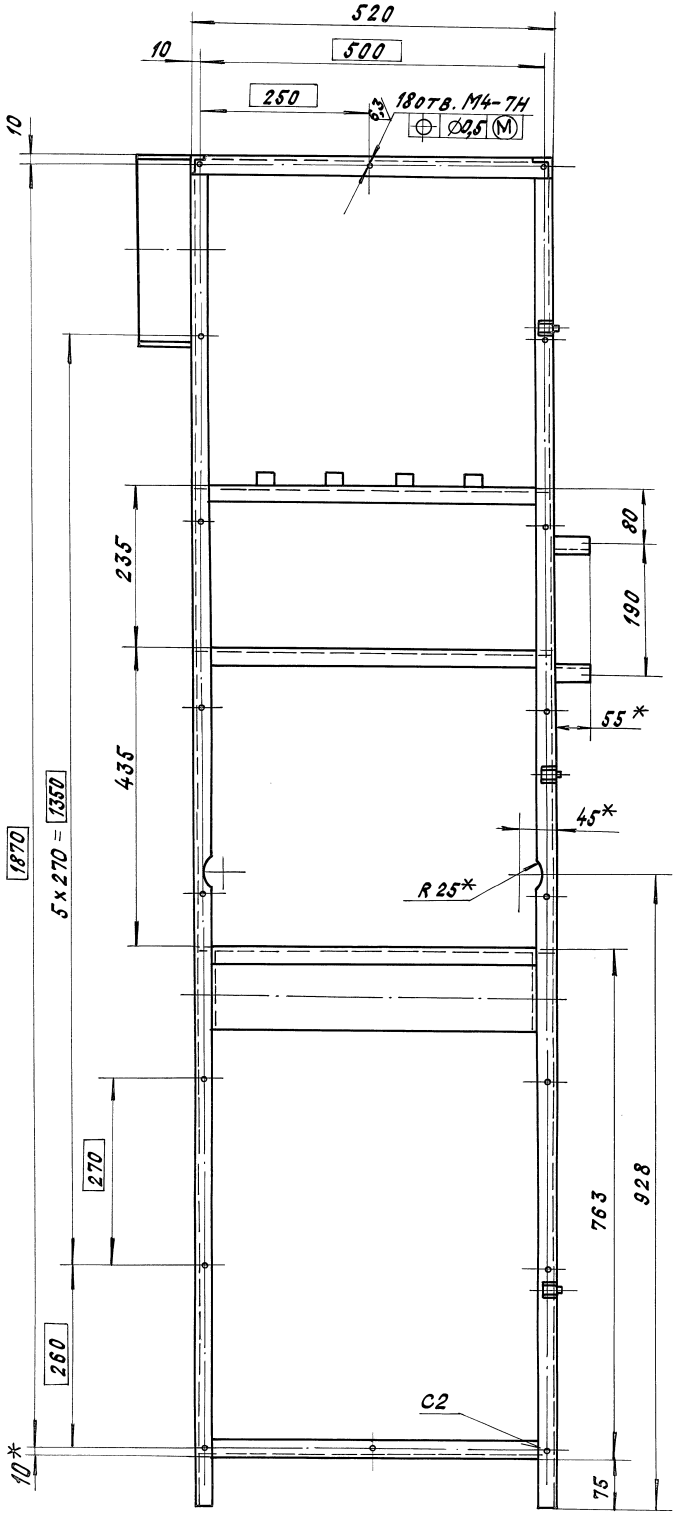
520
10
500
250
6,3
18отв. М4-7Н
⌖ Ø0,5 Ⓜ
10
235
435
80
190
55*
45*
R 25*
1870
5х270 = 1350
270
260
10*
763
928
75
С2

Д (1)

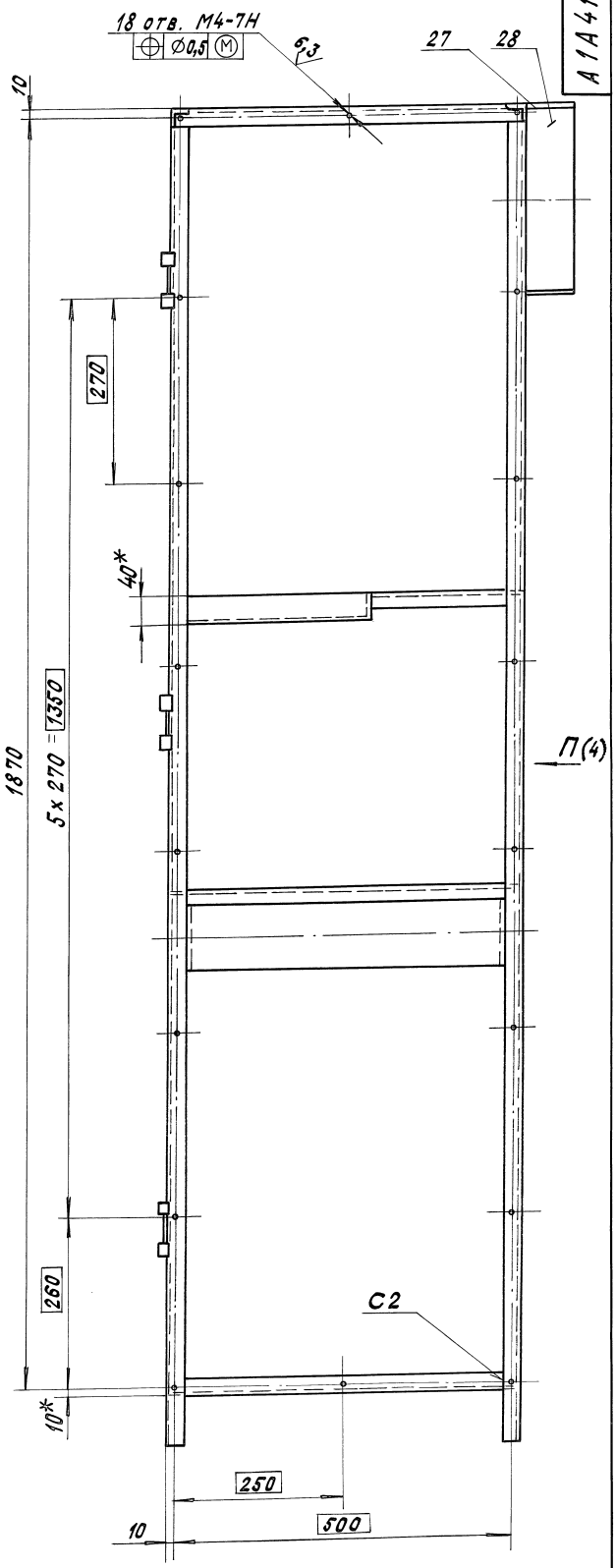
18 отв. М4-7Н
⌖ Ø0,5 Ⓜ
6,3
27
28
10
270
40*
1870
5х270 = 1350
П(4)
260
10*
С2
250
10
500

Е-Е (1)

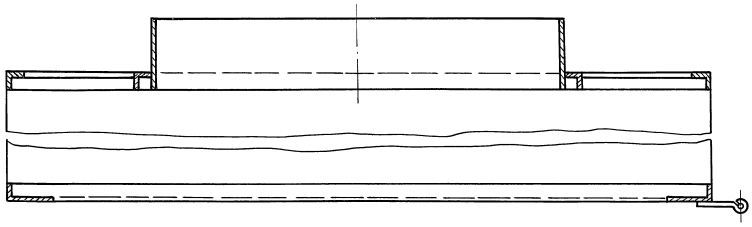

Ж (1)

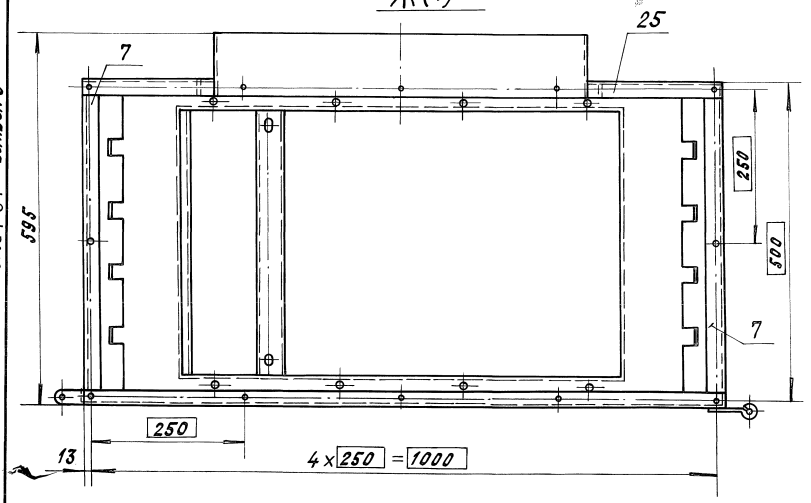

3 - 3 (1)

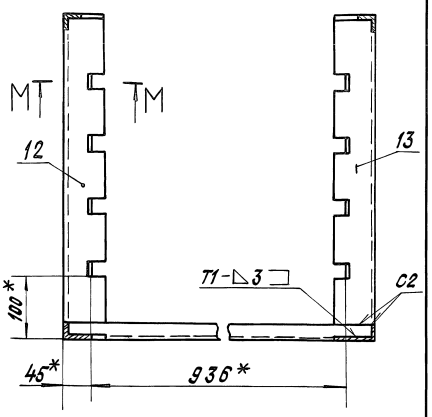

И - И (1)

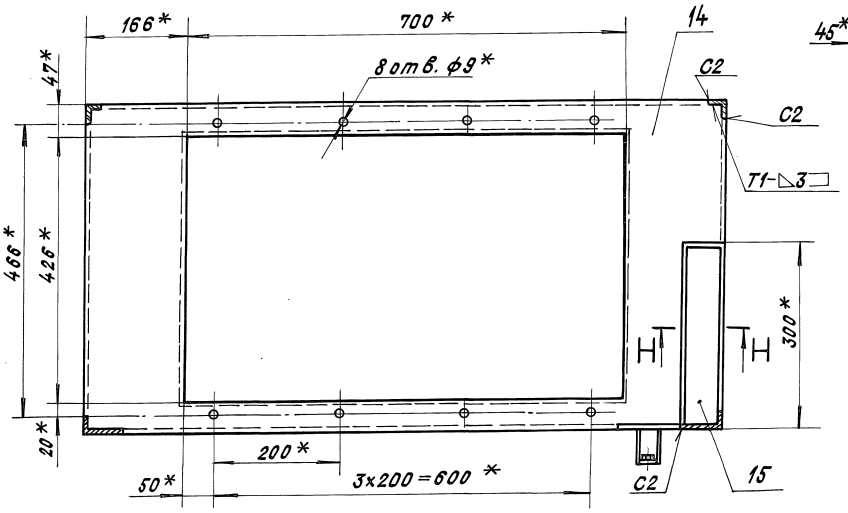

М - М (1:2)

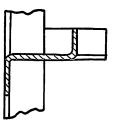

Н - Н (1:2)

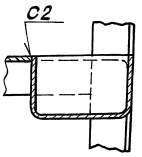

К - К (1)

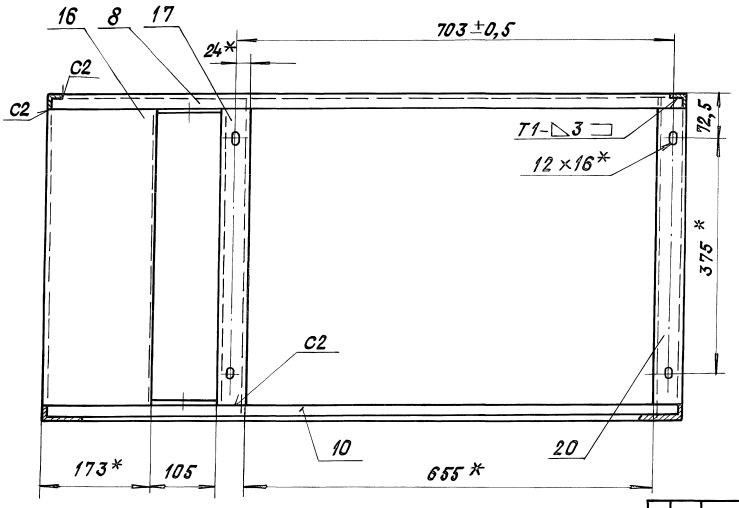

Л - Л (1:10) (1)

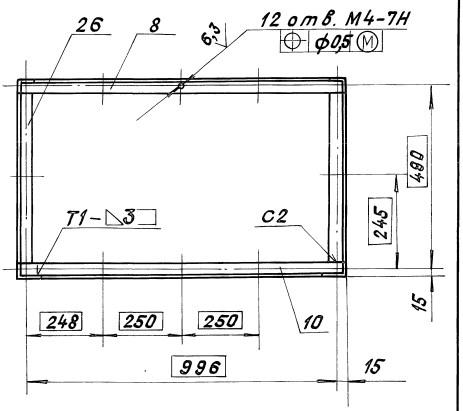

25472-04 21 Копировал: Крапилина Формат: А2

П (2)

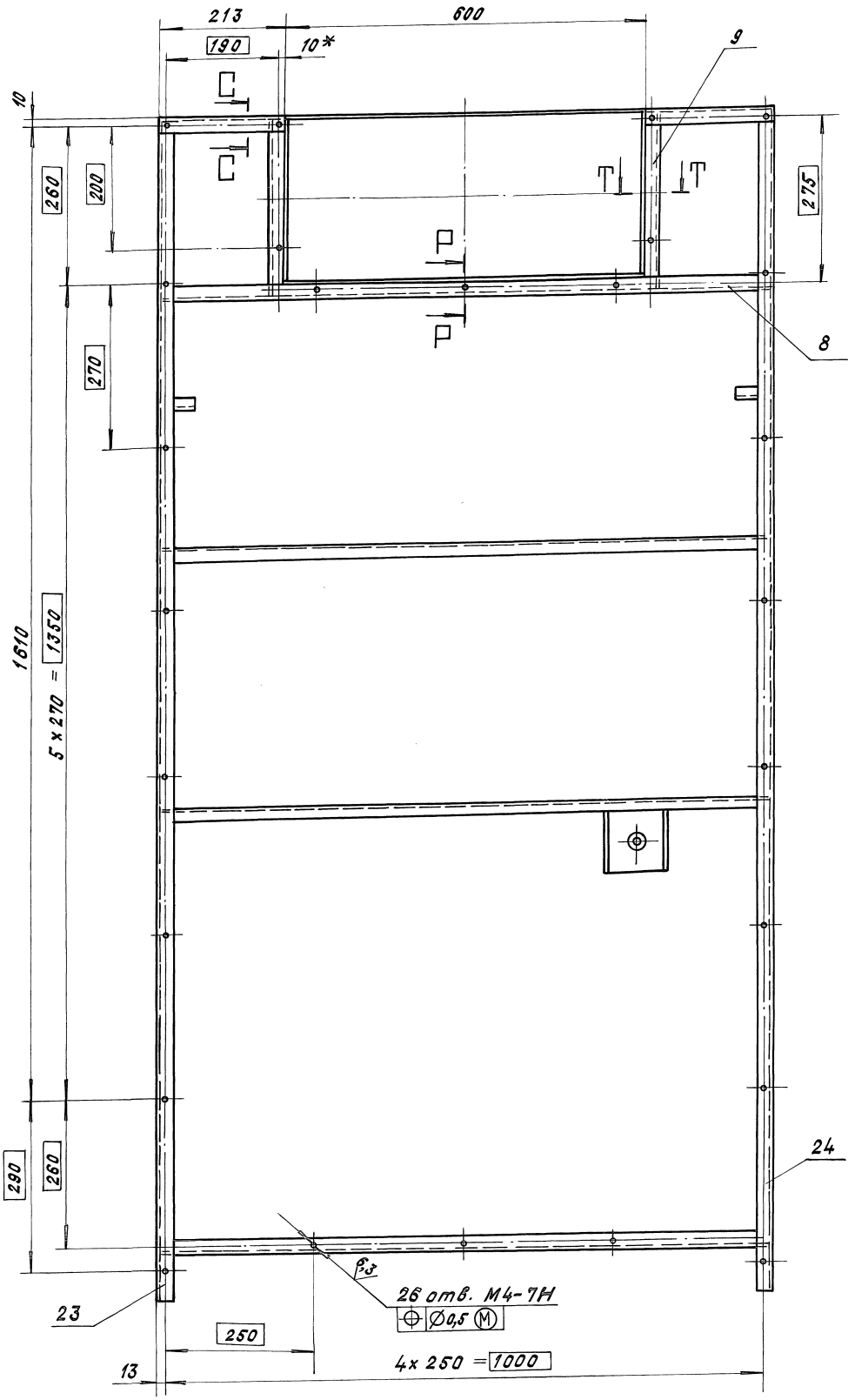

Р – Р (1:2)

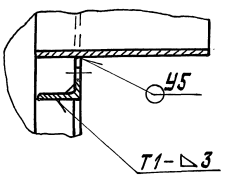

С – С (1:2)

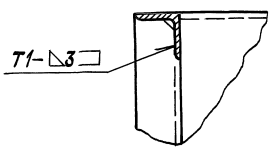

Т – Т

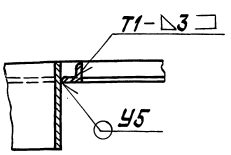

25472-04 22 Копировал: Крапилина Формат: А2

Серия 5.904-64 Выпуск 3

Инв.№подл. | Подп. и дата | Взам.инв.№ | Инв.№дубл. | Подп. и дата

А1А416.048

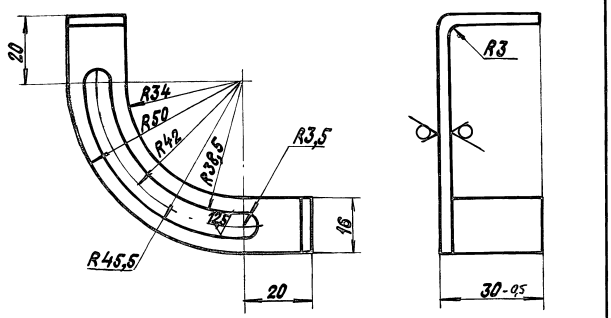

Неуказанные предельные отклонения размеров: H14; h14.

Изм.	Лист	№ докум.	Подп.	Дата	A1A416.048			
Разраб.		Сысоева			Сектор	Лит.	Масса	Масштаб
Пров.		Литвак				И	0,35	1:1
Нач. гр.		Литвак				Лист	Листов 1	
Гл. спец.		Грановский			Лист 3 ГОСТ 18903-74 ОК360В ГОСТ 18523-89	САНТЕХНИИПРОЕКТ		
Н. контр.		Фрадкин						
Утв.		Сливак						

Копировал: Кранлина Формат: А4

А1А416.049

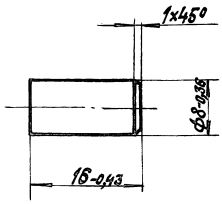

Изм.	Лист	№ докум.	Подп.	Дата	A1A416.049			
Разраб.		Сысоева			Штырь	Лит.	Масса	Масштаб
Пров.		Литвак				И	0,006	2:1
Нач. гр.		Литвак				Лист	Листов 1	
Гл. спец.		Грановский			Ст.3 ГОСТ 380-88	САНТЕХНИИПРОЕКТ		
Н. контр.		Фрадкин						
Утв.		Сливак						

Копировал: Кранлина Формат: А4

А1А416.051

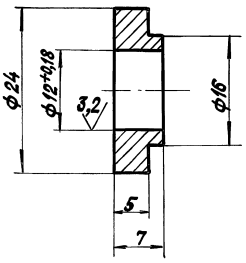

Неуказанные предельные отклонения размеров h14.

Изм.	Лист	№ докум.	Подп.	Дата	A1A416.051			
Разраб.		Сысоева			Втулка	Лит.	Масса	Масштаб
Пров.		Литвак				И	0,015	2:1
Нач. гр.		Литвак				Лист	Листов 1	
Гл. спец.		Грановский			Ст.3 ГОСТ 380-88	САНТЕХНИИПРОЕКТ		
Н. контр.		Фрадкин						
Утв.		Сливак						

Копировал: Кранлина Формат: А4

А1А416.201

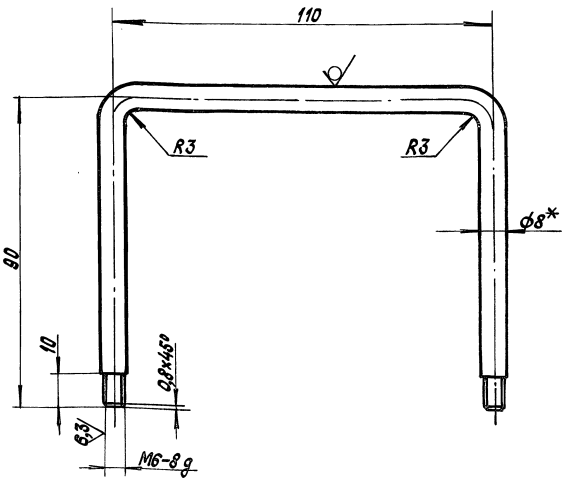

1. *Размер для справок.
2. Неуказанные предельные отклонения размеров: $h14; \pm \frac{t2}{2}$

Изм.	Лист	№ докум.	Подп.	Дата	A1A416.201			
Разраб.		Сысоева			Ручка	Лит.	Масса	Масштаб
Пров.		Литвак				И	0,11	1:1
Нач. гр.		Литвак				Лист	Лист 1	
Гл. спец.		Грановский			Круг 8 ГОСТ 2590-88 Ст.3 ГОСТ 535-88	САНТЕХНИИПРОЕКТ		
Н. контр.		Фрадкин						
Утв.		Сливак						

25472-04 23 Формат: А4

А1А416.052

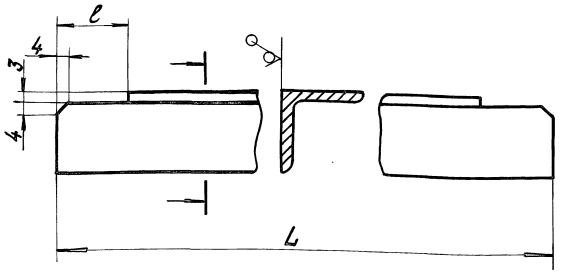

Обозначение	L, мм	c, мм	Масса, кг
А1А416.052	514	$22^{+0,5}$	0,57
-01	1020		1,15
-02	294	$62^{+0,7}$	0,33
-03	1020		1,15

Неуказанные предельные отклонения размеров h14

Изм.	Лист	№ докум.	Подп.	Дата	А1А416.052			
Разраб.		Сысоева			Опора	Лит.	Масса	Масштаб
Пров.		Литвак				И	См. табл.	1:1
Нач. гр.		Литвак				Лист	Листов 1	
Гл. спец.		Грановский			Уголок $\frac{25\times25\times3}{Ст.3}$ ГОСТ 8509-86 ГОСТ 535-88	САНТЕХНИИПРОЕКТ		
Н. контр.		Фрадкин						
Утв.		Сливак						

Инв. № подл. | Подп. и дата | Взам. инв. № | Инв. № дубл. | Подп. и дата

Формат: А4

А1А416.053

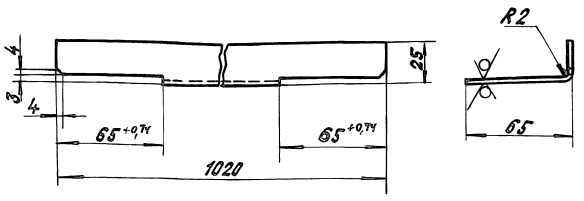

Неуказанные предельные отклонения размеров: H14; h14

Изм.	Лист	№ докум.	Подп.	Дата	А1А416.053			
Разраб.		Сысоева			Поперечина	Лит.	Масса	Масштаб
Пров.		Литвак				И	1,45	1:2
Нач. гр.		Литвак				Лист	Листов 1	
Гл. спец.		Грановский			Лист 2,0 ГОСТ 19903-74 ОК3608 ГОСТ 16523-89	САНТЕХНИИПРОЕКТ		
Н. контр.		Фрадкин						
Утв.		Сливак						

Инв. № подл. | Подп. и дата | Взам. инв. № | Инв. № дубл. | Подп. и дата

Копировал: Кранлина Формат: А4

А1А416.055

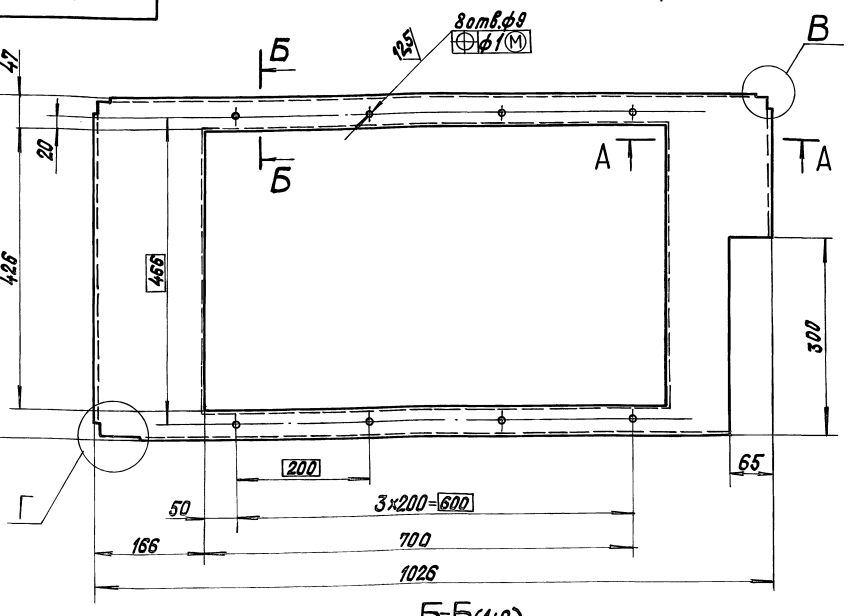

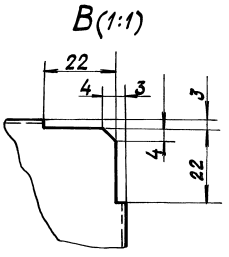

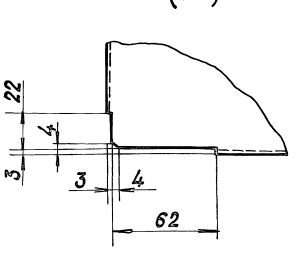

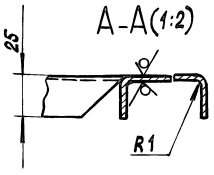

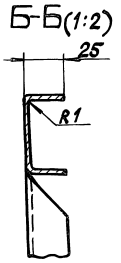

Неуказанные предельные отклонения размеров: H14; h14; $\pm\frac{t_2}{2}$.

Изм.	Лист	№ докум.	Подп.	Дата	А1А416.055			
Разраб.		Сысоева			Крышка	Лит.	Масса	Масштаб
Пров.		Литвак				И	2,8	1:5
Нач. гр.		Литвак				Лист	Листов 1	
Гл. спец.					Лист 1,0 ГОСТ 19903-74 ОК3608 ГОСТ 16523-89	САНТЕХНИИПРОЕКТ		
Н. контр.		Фрадкин						
Утв.		Сливак						

Инв. № подл. | Подп. и дата | Взам. инв. № | Инв. № дубл. | Подп. и дата

Копировал: Кранлина 25472-04 24 Формат: А3

А1А416.056

50

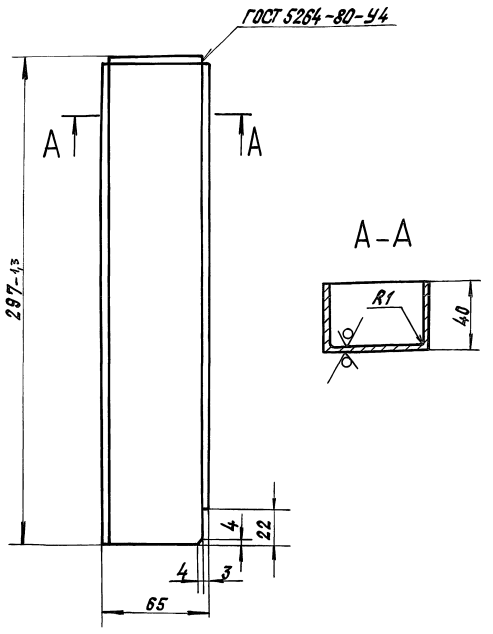

Неуказанные предельные отклонения размеров: H14; h14.

Изм.	Лист	№ докум.	Подп.	Дата	A1A416.056			
Разраб.		Сысоева			Корыто	Лит.	Масса	Масштаб
Пров.		Литвак				И	0,38	1:2
Нач. гр.		Литвак				Лист	Листов 1	
Гл. спец.		Грановский			Лист 1,0 ГОСТ 19903-74 ОК360В ГОСТ 16523-89	САНТЕХНИИПРОЕКТ		
Н. контр.		Фрадкин						
Утв.		Спивак						

Инв. № подл. | Подп. и дата | Взам. инв. № | Инв. № дубл. | Подп. и дата

Формат: А4

А1А416.057

50

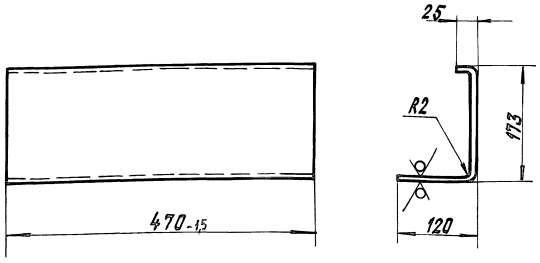

Неуказанные предельные отклонения размеров: h14.

Изм.	Лист	№ докум.	Подп.	Дата	A1A416.057			
Разраб.		Сысоева			Профиль	Лит.	Масса	Масштаб
Пров.		Литвак				И	2,35	1:5
Нач. гр.		Литвак				Лист	Листов 1	
Гл. спец.		Грановский			Лист 2,0 ГОСТ 19903-74 ОК360В ГОСТ 16523-89	САНТЕХНИИПРОЕКТ		
Н. контр.		Фрадкин						
Утв.		Спивак						

Инв. № подл. | Подп. и дата | Взам. инв. № | Инв. № дубл. | Подп. и дата

Копировал: Крапивина Формат: А4

А1А416.058

50

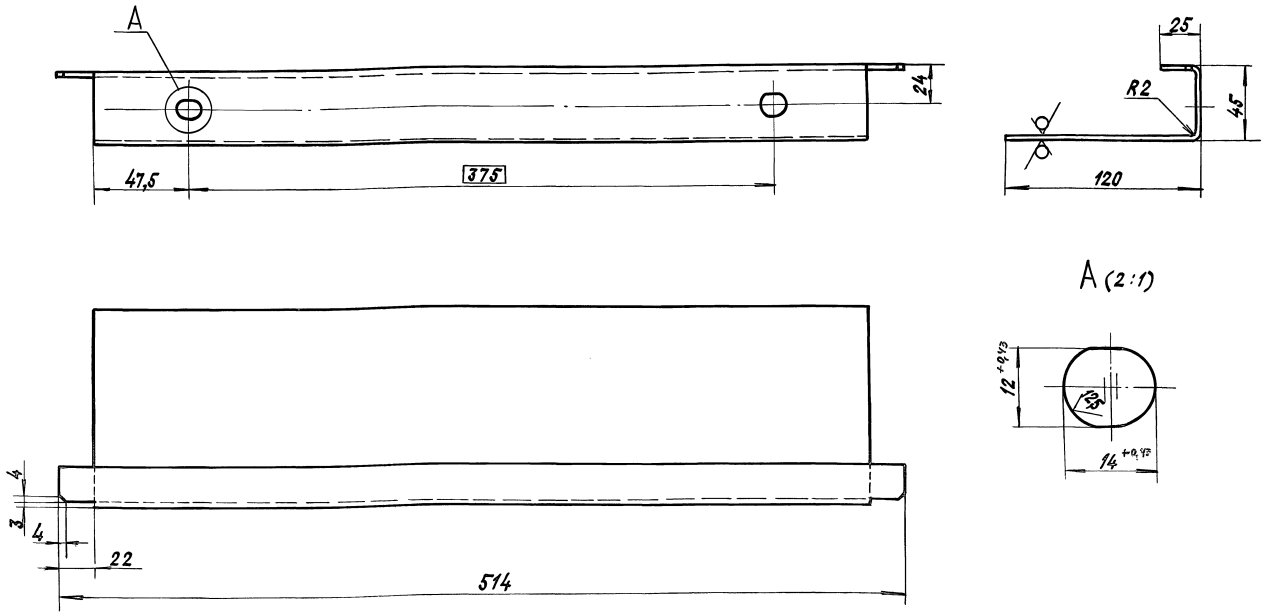

1.* Размер для справок

2. Неуказанные предельные отклонения размеров: $h14, \pm \frac{t_2}{2}$

Изм.	Лист	№ докум.	Подп.	Дата	A1A416.058			
Разраб.		Сысоева			Профиль	Лит.	Масса	Масштаб
Пров.		Литвак				И	1,55	1:2
Нач. гр.		Литвак				Лист	Листов 1	
Гл. спец.		Грановский			Лист 2,0 ГОСТ 19903-74 ОК360В ГОСТ 16523-89	САНТЕХНИИПРОЕКТ		
Н. контр.		Фрадкин						
Утв.		Спивак						

Инв. № подл. | Подп. и дата | Взам. инв. № | Инв. № дубл. | Подп. и дата

Серия 5.904-64 Выпуск 3

Инв.№подл. | Подп. и дата | Взам.инв.№ | Инв.№дубл. | Подп. и дата

А1А416.059

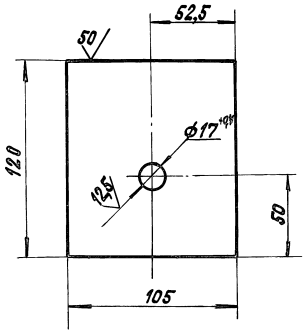

Неуказанные предельные отклонения размеров: H14; h14; $\pm \frac{t_2}{2}$

Изм.	Лист	№ докум.	Подп.	Дата	А1А416.059			
Разраб.		Сысоева			Накладка	Лит.	Масса	Масштаб
Пров.		Литвак				И	0,2	1:2
Нач. гр.		Литвак				Лист	Листов 1	
Гл. спец.		Рановский			Лист 2,0 ГОСТ 19903-74 ОК360В ГОСТ 16523-89	САНТЕХНИИПРОЕКТ		
Н. контр.		Фрадкин						
Утв.		Спивак						

Копировал: Крайлина Формат: А4

А1А416.061

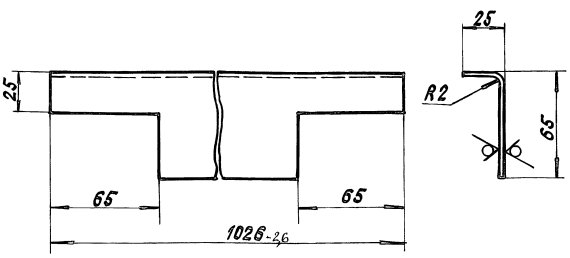

Неуказанные предельные отклонения размеров: h14

Изм.	Лист	№ докум.	Подп.	Дата	А1А416.061			
Разраб.		Сысоева			Профиль	Лит.	Масса	Масштаб
Пров.		Литвак				И	1,4	1:2
Нач. гр.		Литвак				Лист	Листов 1	
Гл. спец.		Рановский			Лист 2,0 ГОСТ 19903-74 ОК360В ГОСТ 16523-89	САНТЕХНИИПРОЕКТ		
Н. контр.		Фрадкин						
Утв.		Спивак						

Копировал: Крайлина Формат: А4

А1А416.091

Рис. 1

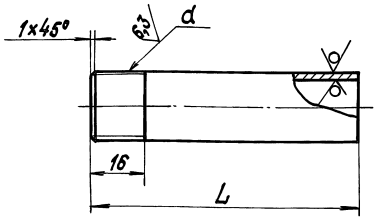

Рис. 2

Остальное-см. рис. 1

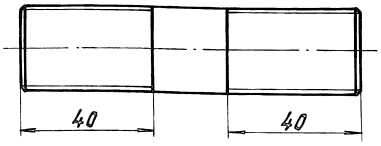

Обозначение	Поз.	Размеры d	Размеры L, мм	Материал	Масса, кг
А1А416.091	1	G1/2-В	80	Труба 15х2,8 ГОСТ 3262-75	0,1
-01	2	G3/4-В	100	Труба 20х2,8 ГОСТ 3262-75	0,16

Неуказанные предельные отклонения размеров: h14

Изм.	Лист	№ докум.	Подп.	Дата	А1А416.091			
Разраб.		Сысоева			Патрубок	Лит.	Масса	Масштаб
Пров.		Литвак				И	См. табл.	—
Нач. гр.		Литвак				Лист	Листов 1	
Гл. спец.		Рановский			См. табл.	САНТЕХНИИПРОЕКТ		
Н. контр.		Фрадкин						
Утв.		Спивак						

Копировал: Крайлина Формат: А4

А1А416.092

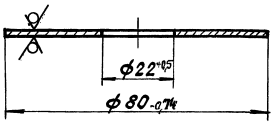

Изм.	Лист	№ докум.	Подп.	Дата	А1А416.092			
Разраб.		Сысоева			Накладка	Лит.	Масса	Масштаб
Пров.		Литвак				И	0,07	1:1
Нач. гр.		Литвак				Лист	Листов 1	
Гл. спец.		Рановский			Лист 2,0 ГОСТ 19903-74 ОК360В ГОСТ 16523-89	САНТЕХНИИПРОЕКТ		
Н. контр.		Фрадкин						
Утв.		Спивак						

Копировал: Крайлина Формат: А4

Серия 5.904-64 Выпуск 3

А1А416.011

12,5

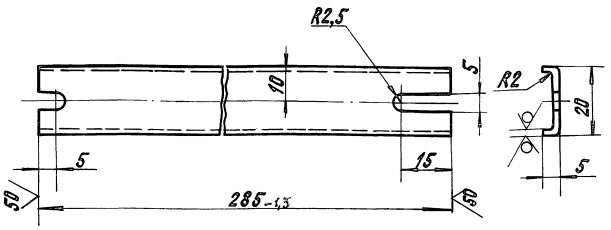

Неуказанные предельные отклонения размеров: H14; h14; $\pm \frac{t_2}{2}$

Изм.	Лист	№ докум.	Подп.	Дата	А1А416.011			
Разраб.		Сысоева			Накладка	Лит.	Масса	Масштаб
Пров.		Литвак				И	см. табл.	1:1
Нач. гр.		Литвак				Лист	Листов 1	
Гл. спец.								
Н. контр.		Фрадкин			Лист 2,0 ГОСТ 19903-74 ОК360В ГОСТ 16523-89	САНТЕХНИИПРОЕКТ		
Утв.		Сливак						

Инв. № подл. | Подп. и дата | Взам. инв. № | Инв. № дубл. | Подп. и дата

Формат: А4

А1А416.063

50

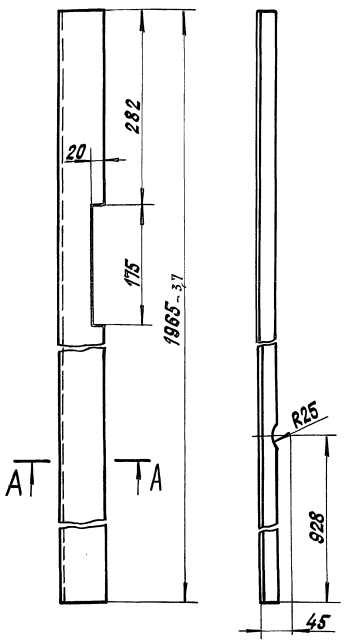

Неуказанные предельные отклонения размеров: H14; h14

Изм.	Лист	№ докум.	Подп.	Дата	А1А416.063			
Разраб.		Сысоева			Стойка	Лит.	Масса	Масштаб
Пров.		Литвак				И	4,2	1:5
Нач. гр.		Литвак				Лист	Листов 1	
Гл. спец.								
Н. контр.		Фрадкин			Лист 3,0 ГОСТ 19903-74 ОК360В ГОСТ 16523-89	САНТЕХНИИПРОЕКТ		
Утв.		Сливак						

Инв. № подл. | Подп. и дата | Взам. инв. № | Инв. № дубл. | Подп. и дата

Копировал: Крапилина Формат: А4

А1А416.064

50

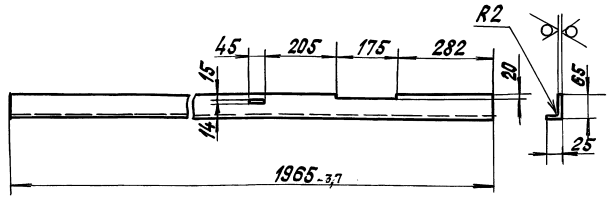

Неуказанные предельные отклонения размеров: H14; h14 $\pm \frac{t_2}{2}$

Изм.	Лист	№ докум.	Подп.	Дата	А1А416.064			
Разраб.		Сысоева			Стойка	Лит.	Масса	Масштаб
Пров.		Литвак				И	4,2	1:10
Нач. гр.		Литвак				Лист	Листов 1	
Гл. спец.								
Н. контр.		Фрадкин			Лист 3,0 ГОСТ 19903-74 ОК360В ГОСТ 16523-89	САНТЕХНИИПРОЕКТ		
Утв.		Сливак						

Инв. № подл. | Подп. и дата | Взам. инв. № | Инв. № дубл. | Подп. и дата

Формат: А4

А1А416.066

50

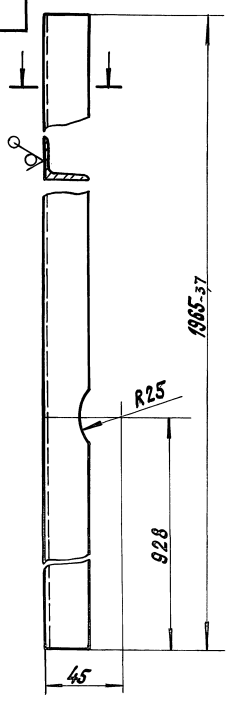

Неуказанные предельные отклонения размеров: H14; h14.

Изм.	Лист	№ докум.	Подп.	Дата	А1А416.066			
Разраб.		Сысоева			Стойка	Лит.	Масса	Масштаб
Пров.		Литвак				И	2,2	1:5
Нач. гр.		Литвак				Лист	Листов 1	
Гл. спец.								
Н. контр.		Фрадкин			Уголок 25×25×3 ГОСТ 8509-88 Ст. 3 пс ГОСТ 535-88	САНТЕХНИИПРОЕКТ		
Утв.		Сливак						

Инв. № подл. | Подп. и дата | Взам. инв. № | Инв. № дубл. | Подп. и дата

25472-011-27 Копировал: Крапилина Формат: А4

Серия 5.904-64 Выпуск 3

Формат	Зона	Поз.	Обозначение	Наименование	Кол.	Примечание
				Документация		
А2			А1А416.030СБ	Сборочный чертеж		
				Детали		
А4		1	А1А416.091	Патрубок	2	
А4		2	А1А416.092	Накладка	2	
А4		3	А1А416.093	Накладка	1	
–		4	–01	Накладка	2	
А4		5	А1А416.094	Кожух	1	
А4		6	А1А416.095	Пластина	1	
–		7	–01	Пластина	1	
А4		8	А1А416.096	Пластина	1	
А4		9	А1А416.097	Пластина	1	
А4		10	А1А416.098	Утеплитель	1	

Инв.№ подл. | Подп. и дата | Взам. инв.№ | Инв.№ дубл. | Подп. и дата

Изм.	Лист	№ докум.	Подп.	Дата
Разраб.		Рубинская		
Пров.		Литвак		
Нач.гр.		Литвак		
Н.контр.		Фрадкин		
Утв.		Спивак		

А1А416.030

Панель боковая

Лит.	Масса	Масштаб
И		1
Лист	Листов	
	1	

САНТЕХНИИПРОЕКТ

Формат А4

А1А416.098

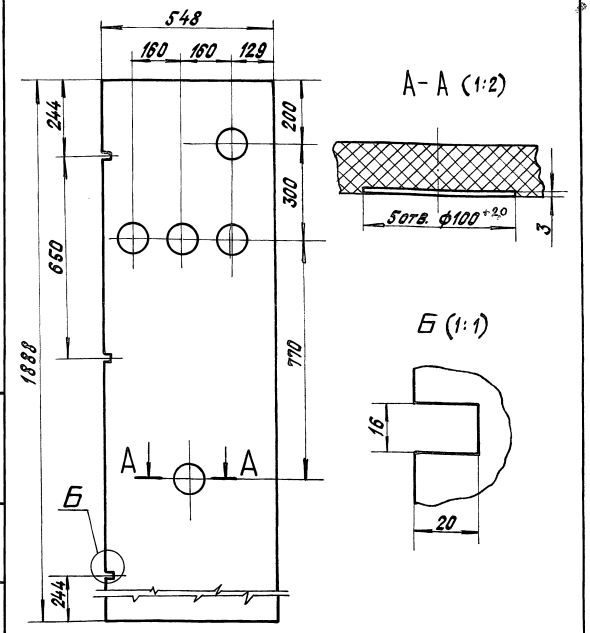

Неуказанные предельные отклонения размеров $H14; h14; \pm \frac{t_2}{2}$

Изм.	Лист	№ докум.	Подп.	Дата
Разраб.		Рубинская		
Пров.		Литвак		
Нач.гр.		Литвак		
Гл.спец.				
Н.контр.		Фрадкин		
Утв.		Спивак		

А1А416.098

Утеплитель

ПС5-25
S=30мм, ГОСТ15588-86

Лит.	Масса	Масштаб
И	0,7	1:10
Лист	Листов 1	

САНТЕХНИИПРОЕКТ

Копировал: Крайлина Формат А4

А1А416.049

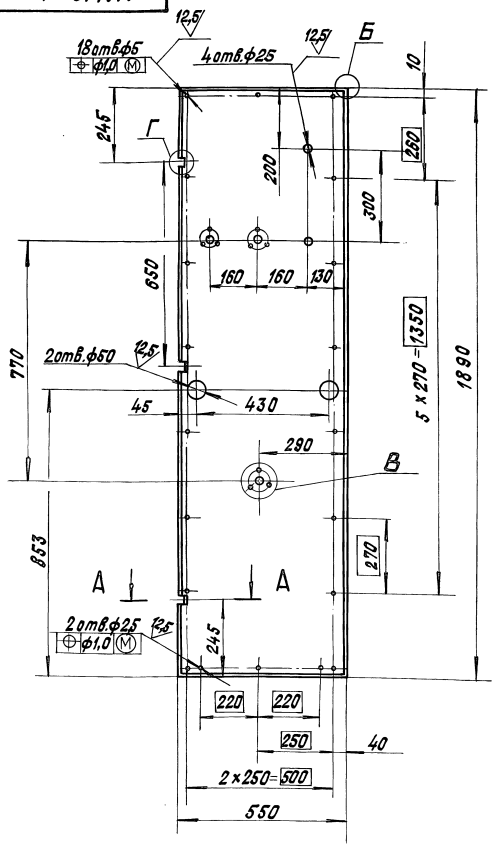

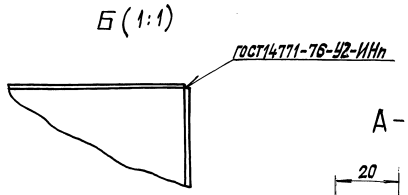

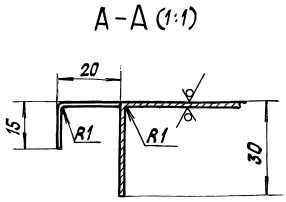

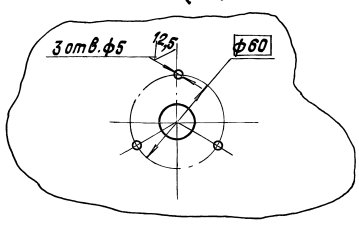

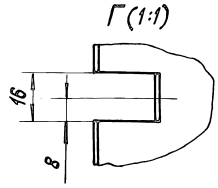

Неуказанные предельные отклонения размеров $H14; h14; \pm \frac{t_2}{2}$

Изм.	Лист	№ докум.	Подп.	Дата
Разраб.		Рубинская		
Пров.		Литвак		
Гл.спец.		Грановский		
Рук.гр.		Литвак		
Н.контр.		Фрадкин		
Утв.		Спивак		

А1А416.094

Кожух

Лист: 0,7 ГОСТ 19903-74
ОК360В ГОСТ 16523-89

Лит.	Масса	Масштаб
И	6,1	1:10
Лист	Листов 1	

САНТЕХНИИПРОЕКТ

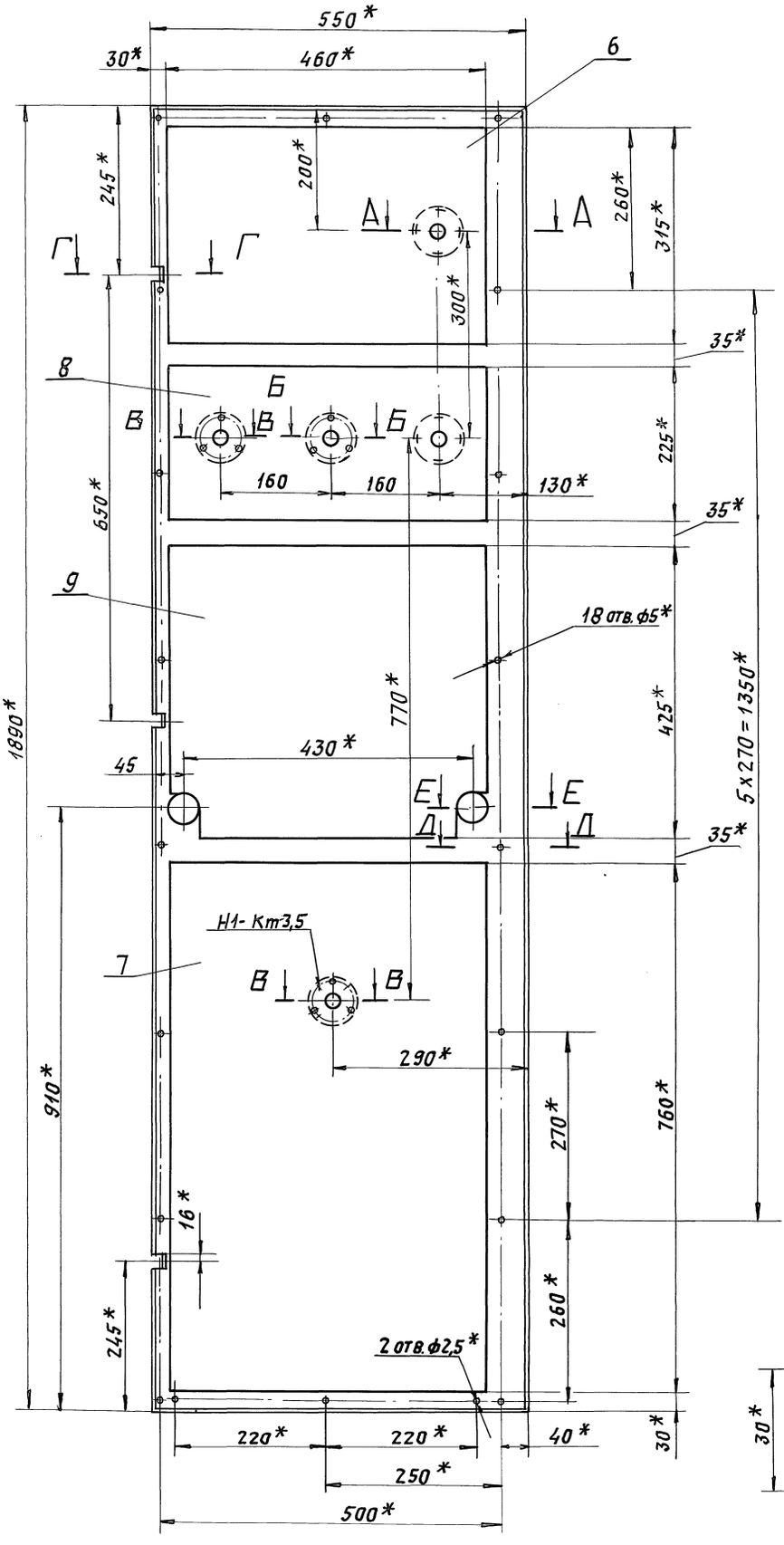

А-А (1:2)

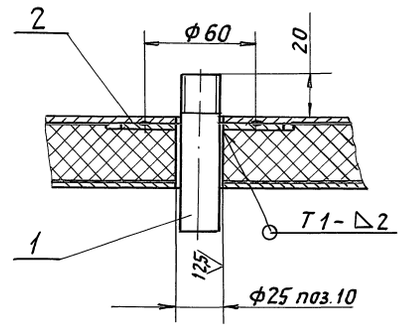

Б-Б (1:2)

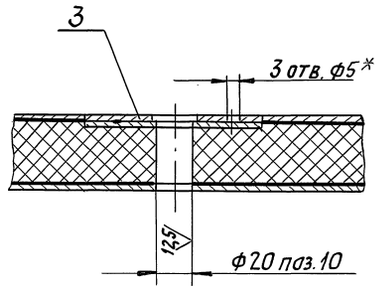

В-В (1:2)

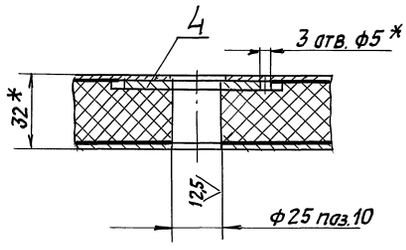

Г-Г (1:1)

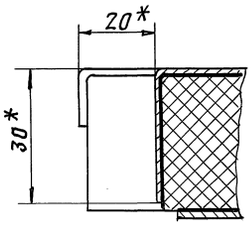

Е-Е (1:2)

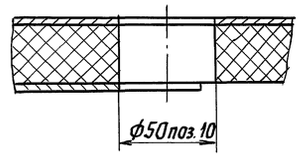

Д-Д (1:2)

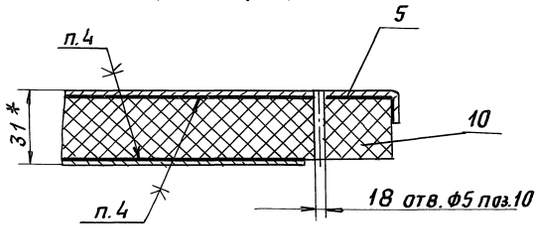

1* Размеры для справок.

2. Неуказанные предельные отклонения размеров: $H14; \pm \frac{t_2}{2}$.

3. Сварные швы Н1- по ГОСТ15878-79, швы Т1- по ГОСТ5264-80.

4. Клей 88СА ТУ38-105 1760-89.

Изм.	Лист	N докум.	Подп.	Дата
Разраб.		Рубинская		
Пров.		Литвак		
Нач.гр.		Литвак		
Гл.спец.		Грановский		
Н.контр		Фрадкин		
Утв.		Сливак		

А1А416.030СБ

Панель боковая

Лит.	Масса	Масшт.
И	11,0	1:5

Лист | Листов 1

САНТЕХНИИПРОЕКТ

Инв.№ подл. | Подп. и дата | Взам.инв.№ | Инв.№ дубл. | Подп. и дата

Серия 5904-64 Выпуск 3

Инв.№ подл. | Подп. и дата | Взам. инв.№ | Инв.№ дубл. | Подп. и дата

А1А416.095

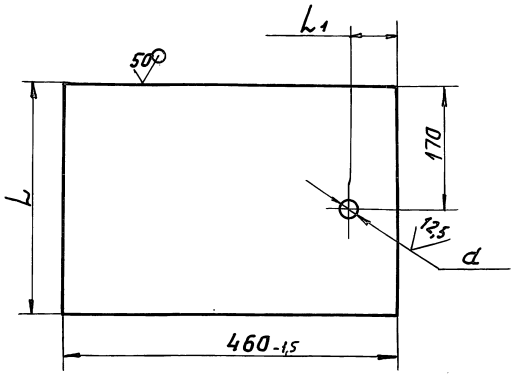

Обозначение	Размеры, мм d	L	L1	Масса, кг
А1А416.095	25	315	70	0,8
—01		760	230	2,6
—02	30		70	2,6

Неуказанные предельные отклонения размеров: H14; h14.

Изм. Лист	N докум.	Подп.	Дата	А1А416.095			
Разраб.	Рувинская			Пластина	Лит.	Масса	Масшт.
Пров.	Литвак				И	см. табл.	1:5
Рук. гр.	Литвак				Лист	Листов 1	
Н. контр.	Фрадкин			Лист 0,7 ГОСТ 19903-74 / ОК 360В ГОСТ 16523-89	САНТЕХНИИПРОЕКТ		
Утв.	Спивак						

Формат: А4

А1А416.096

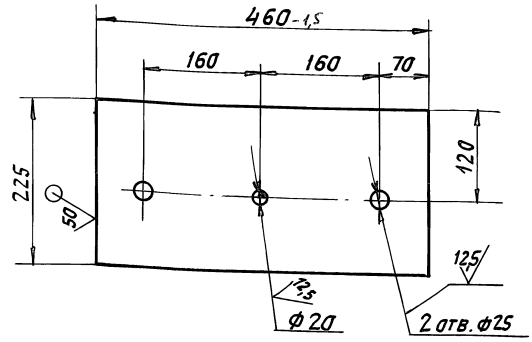

Неуказанные предельные отклонения размеров: H14; h14

Изм. Лист	N докум.	Подп.	Дата	А1А416.096			
Разраб.	Рувинская			Пластина	Лит.	Масса	Масшт.
Пров.	Литвак				И	0,6	1:5
Рук. гр.	Литвак				Лист	Листов 1	
Н. контр.	Фрадкин			Лист 0,7 ГОСТ 19903-74 / ОК 360 ГОСТ 16523-89	САНТЕХНИИПРОЕКТ		
Утв.	Спивак						

Формат: А4

А1А416.097

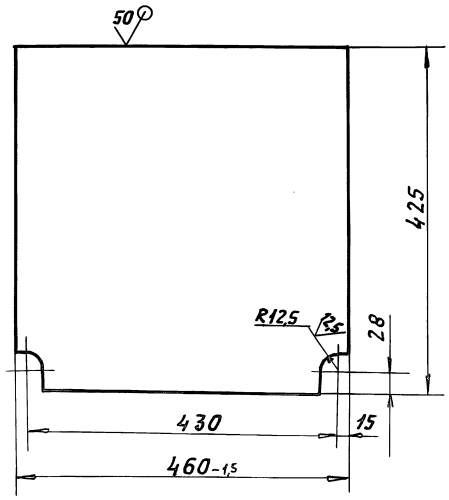

Неуказанные предельные отклонения размеров H14; h14

Изм. Лист	N докум.	Подп.	Дата	А1А416.097			
Разраб.	Рувинская			Пластина	Лит.	Масса	Масшт.
Пров.	Литвак				И	1,1	1:5
Рук. гр.	Литвак				Лист	Листов 1	
Н. контр.	Фрадкин			Лист 0,7 ГОСТ 19903-74 / ОК 360 ГОСТ 16523-89	САНТЕХНИИПРОЕКТ		
Утв.	Спивак						

Формат: А4

А1А416.054

50

А1А416.054- изображено
А1А416.054-01- зеркальное отражение

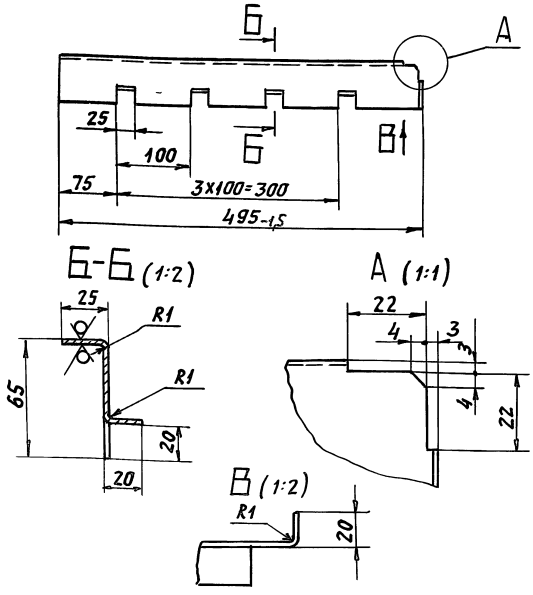

Неуказанные предельные отклонения размеров: H14; h14; $\pm \frac{t_2}{2}$.

Изм. Лист	N докум.	Подп.	Дата	А1А416.054			
Разраб.	Сысоева			Направляющая	Лит.	Масса	Масшт.
Пров.	Литвак				И	0,35	1:5
Нач. гр.	Литвак				Лист	Листов 1	
Гл. спец.	Рановская			Лист 1,0 ГОСТ 19903-74 / ОК 3608 ГОСТ 16523-89	САНТЕХНИИПРОЕКТ		
Н. контр.	Фрадкин						
Утв.	Спивак						

25472-04 .30 Формат: А4

Серия 5.904-64 Выпуск 3

Формат	Зона	Поз.	Обозначение	Наименование	Кол.	Примечание
				Документация		
А3			А1А416.040 СБ	Сборочный чертеж		
				Детали		
А4		1	А1А416.091-01	Патрубок	1	
А4		2	А1А416.095-02	Пластина	1	
А4		3	А1А416.105	Кожух	1	
Б4		4	А1А416.106	Утеплитель ПСБ-25 S=30 мм ГОСТ 15588-86		
				548-2 х 1888-2	1	0,7 кг
				Пластина Лист 0,7 ГОСТ 19903-74 ОК360В ГОСТ 16523-89		
Б4		5	А1А416.107	425-1,5 х 460-1,5	1	1,0 кг
Б4		6	А1А416.108	225-1,0 х 460-1,5	1	0,51 кг
Б4		7	А1А416.109	315-1,4 х 460-1,5	1	0,8 кг
				Стандартные изделия		
		8		Контргайка 20 ГОСТ 8968-75	2	

Инв.№ подл. | Подп. и дата | Взам. инв.№ | Инв.№ дубл. | Подп. и дата

Изм.	Лист	№ докум.	Подп.	Дата
Разраб.		Сысоева		
Пров.		Литвак		
Нач.гр.		Литвак		
Н.контр.		Фрадкин		
Утв.		Спивак		

А1А416.040

Панель боковая

Лит.	Лист	Листов
И		1

САНТЕХНИИПРОЕКТ

Формат А4

А1А416.105

50 V (V)

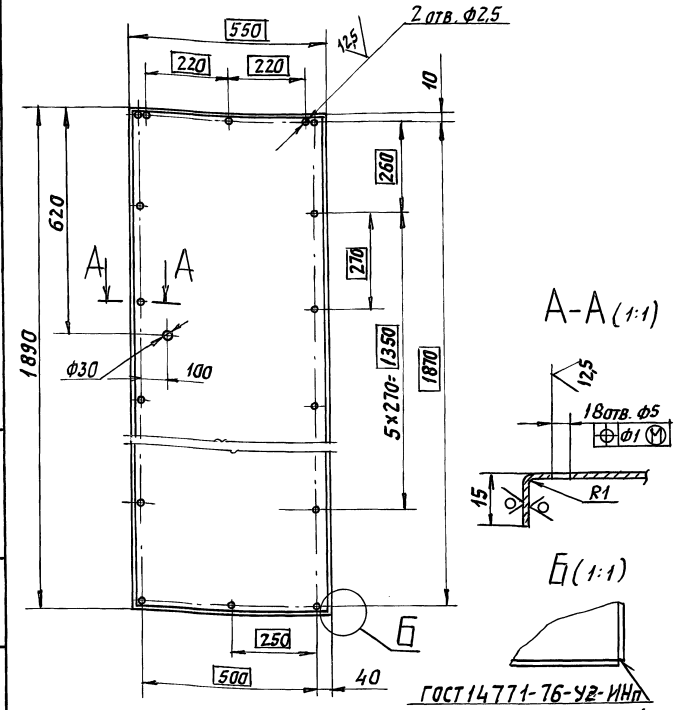

ГОСТ 14771-76-Уг-ИНп

Неуказанные предельные отклонения размеров: $H14$; $h14$; $\pm \frac{t_2}{2}$

А1А416.105

Изм.	Лист	№ докум.	Подп.	Дата
Разраб.		Ямпольская		
Пров.		Литвак		
Нач.гр.		Литвак		
Гл.спец.				
Н.контр.		Фрадкин		
Утв.		Спивак		

Кожух

Лит.	Масса	Масшт.
И	0,7	1:10
Лист	Листов 1	

Лист 0,7 ГОСТ 19903-74 ОК360В ГОСТ 16523-89

САНТЕХНИИПРОЕКТ

Формат А4

А1А416.040СБ

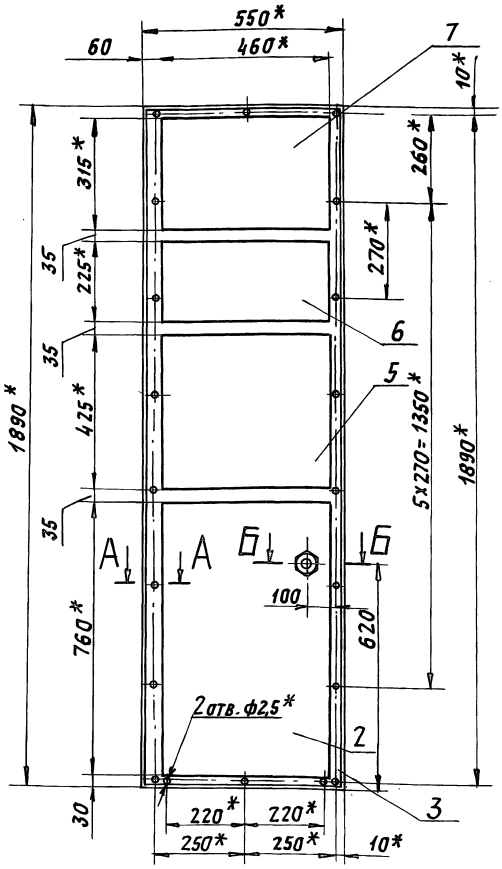

Б-Б (1:1)

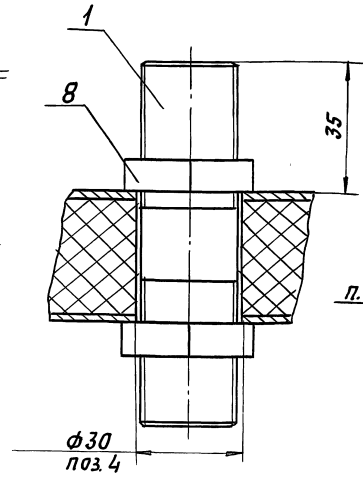

А-А (1:1)

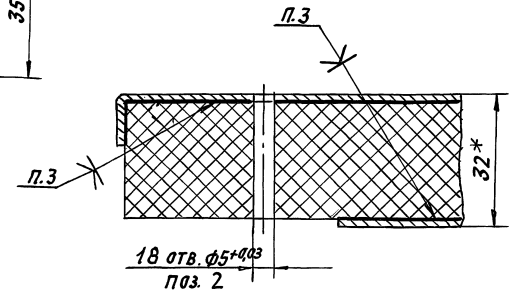

1. * Размеры для справок.
2. Неуказанные предельные отклонения размеров: H14.
3. Клей 88СА ТУ38-105 1760-89.

Изм.	Лист	№ докум.	Подп.	Дата
Разраб.		Ямпольская		
Пров.		Литвак		
Нач.гр.		Литвак		
Гл.спец.		Грановский		
Н.контр.		Фрадкин		
Утв.		Спивак		

А1А416.040 СБ

Панель боковая

Лит.	Масса	Масшт.
И	11,3	1:10
Лист	Листов 1	

САНТЕХНИИПРОЕКТ

Формат А3

Серия 5.904-64 Выпуск 3

Формат	Зона	Поз.	Обозначение	Наименование	Кол.	Примечание
				Документация		
			А1А416.050 СБ	Сборочный чертеж		
				Детали		
А3		1	А1А416.115	Кожух	1	
А4		2	А1А416.116	Утеплитель	1	
А4		3	А1А416.117	Накладка	2	
				Пластина		
				Лист 0,7 ГОСТ19903-74 ОК360В ГОСТ16523-89		
БЧ		4	А1А416.118	155-1,0 x 240-1,3	2	0,24 кг
БЧ		5	А1А416.119	300-1,4 x 966-2,3	1	1,6 кг
БЧ		6	А1А416.121	425-1,5 x 966-2,3	1	2,26 кг
БЧ		7	А1А416.122	760-2,0 x 966-2,3	1	4,0 кг

Изм	Лист	N докум.	Подп.	Дата
Разраб.		Ямпольская		
Пров.		Литвак		
Нач.гр.		Литвак		
Н.контр.		Фрадкин		
Утв.		Спивак		

А1А416.050

Панель задняя

Лит.	Лист	Листов
И		1

САНТЕХНИИПРОЕКТ

Формат: А4

Инв N подл. | Подп. и дата | Взам. инв N | Инв N дубл. | Подп. и дата

А1А416.117

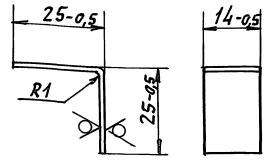

Изм	Лист	N докум.	Подп.	Дата
Разраб.		Ямпольская		
Пров.		Литвак		
Нач.гр.		Литвак		
Гл.спец.				
Н.контр.		Фрадкин		
Утв.		Спивак		

А1А416.117

Накладка

Лит.	Масса	Масшт.
И	0,004	1:1

Лист | Листов 1

Лист 0,7 ГОСТ19903-74 ОК360В ГОСТ16523-89

САНТЕХНИИПРОЕКТ

Формат: А4

Инв N подл. | Подп. и дата | Взам. инв N | Инв N дубл. | Подп. и дата

А1А416.050 СБ

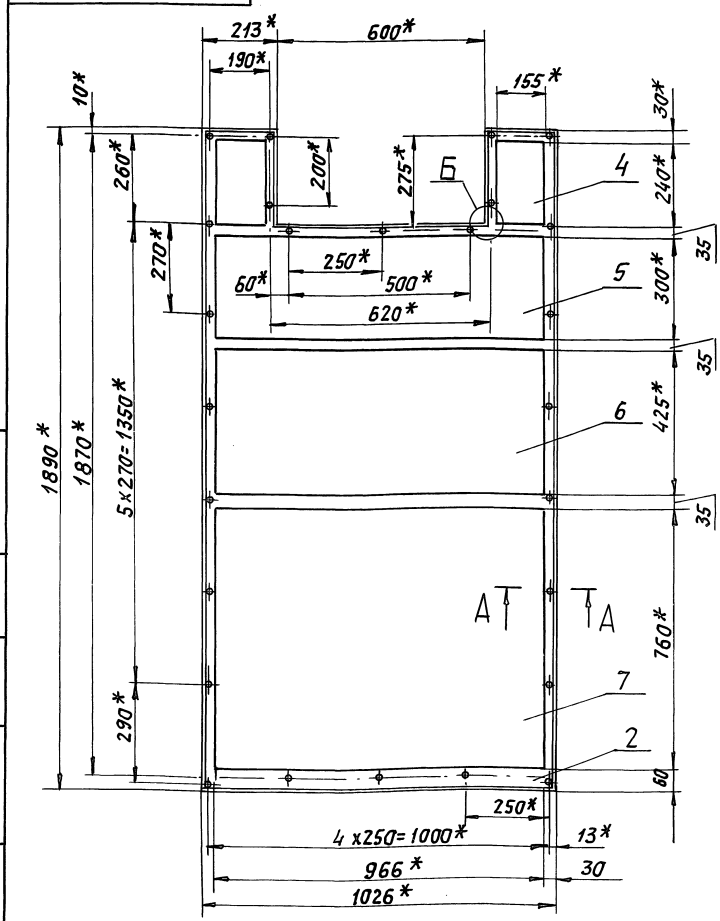

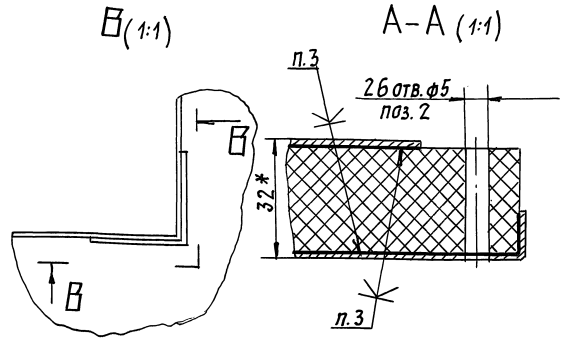

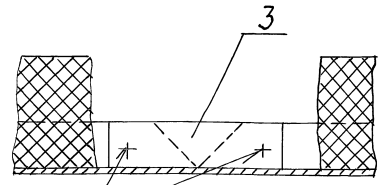

ГОСТ 15878-79-Н1-Кт-3,5

1.* Размеры для справок.
2. Неуказанные предельные отклонения размеров Н14.
3. Клей 88СА ТУ38-105 1760-89.

Изм	Лист	N докум.	Подп.	Дата
Разраб.		Ямпольская		
Пров.		Литвак		
Нач.гр.		Литвак		
Гл.спец.		Грановский		
Н.контр.		Фрадкин		
Утв.		Спивак		

А1А416.050 СБ

Панель задняя

Лит.	Масса	Масшт.
И	19,5	1:10

Лист | Листов 1

САНТЕХНИИПРОЕКТ

Инв N подл. | Подп. и дата | Взам. инв N | Инв N дубл. | Подп. и дата

25472-04 32

Формат: А3

А1А416.182

Серия 5.904-64 Выпуск 3

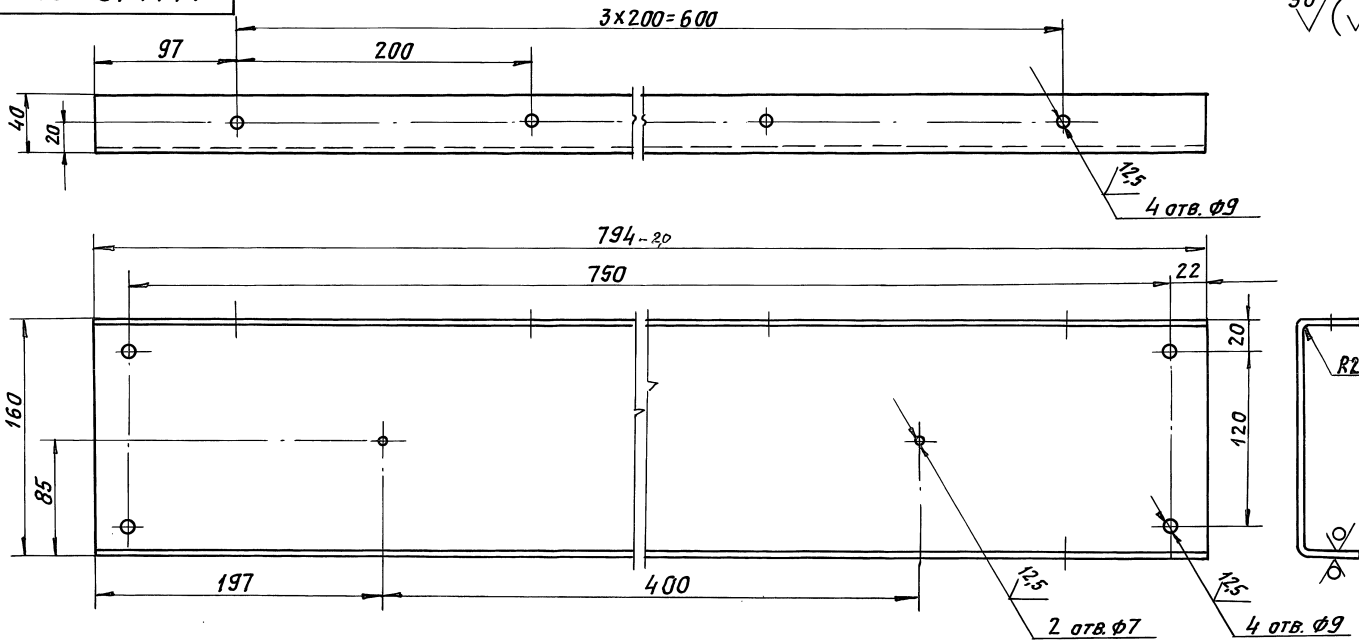

50 (√)

Неуказанные предельные отклонения размеров:
$H14;\ h14;\ \pm \frac{t_2}{2}$

				А1А 416. 182			
Изм.	Лист	N докум.	Подп.	Дата			
Разраб.		Ямпольская			Поперечина	Лит.	Масса	Масшт.
Пров.		Литвак				И	3,0	1:2,5
Нач.гр.		Литвак				Лист	Листов 1	
Гл.спец.							
Н.контр.		Фрядкин			Лист 2,0 ГОСТ 19903-74 ОК360В ГОСТ 16523-89	САНТЕХНИИПРОЕКТ	
Утв.		Спивак					

Формат: А3

Инв.№подл. | Подп. и дата | Взам. инв.№ | Инв.№дубл. | Подп. и дата

А1А416.115

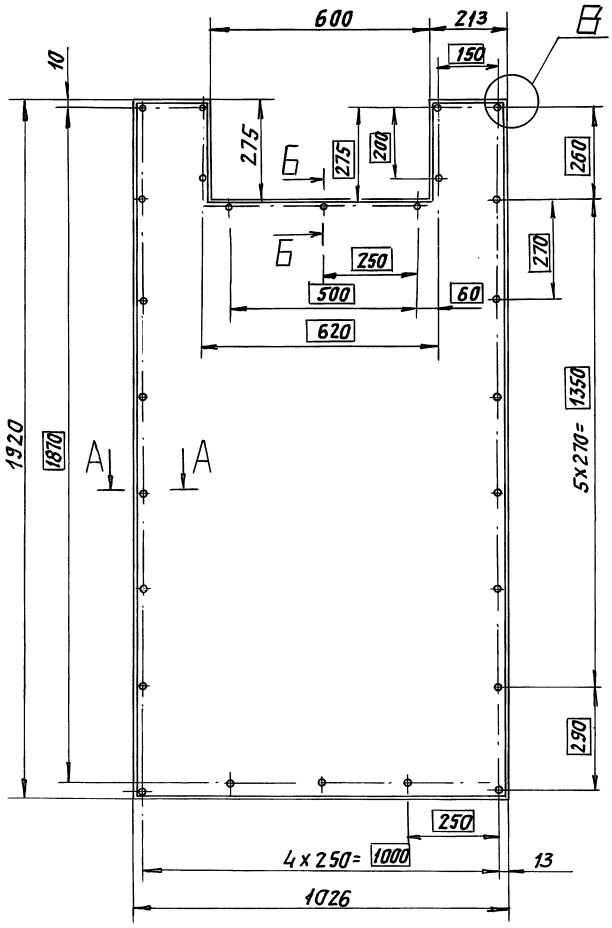

А-А (1:1)

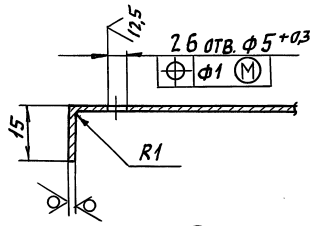

В (1:1)

ГОСТ 14771-76-У2-ИНп

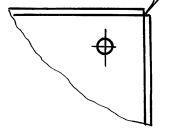

Б-Б (1:1)

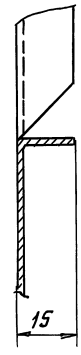

50 (√)

Неуказанные предельные отклонения размеров:
$H14;\ h14;\ \pm \frac{t_2}{2}$

				А1А 416. 115			
Изм.	Лист	N докум.	Подп.	Дата			
Разраб.		Ямпольская			Кожух	Лит.	Масса	Масшт.
Пров.		Литвак				И	10,1	1:10
Нач.гр.		Литвак				Лист	Листов 1	
Н.контр.		Фрядкин			Лист 0,7 ГОСТ 19903-74 ОК360В ГОСТ 16523-89	САНТЕХНИИПРОЕКТ	
Утв.		Спивак					

Формат: А3

Серия 5.904-64 Выпуск 3

А1А416.025

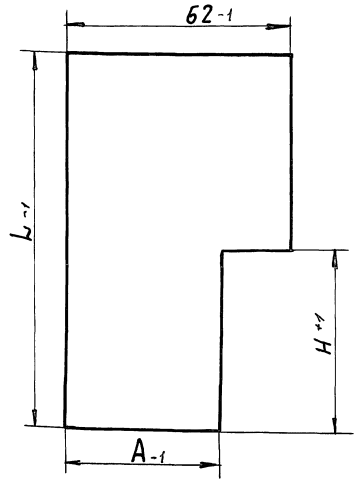

Обозначение	Размеры, мм			Масса, кг
	A	H	L	
А1А416.025	42	50+1	103-1	0,004
-01	33	53+1	280-1	0,01

Изм.	Лист	N докум.	Подп.	Дата
Разраб.		Рувинская		
Пров.		Литвак		
Нач. гр.		Литвак		
Гл. спец.				
Н. контр.		Фрадкин		
Утв.		Спивак		

А1А416.025

Утеплитель

ПСБ-25 S=30мм ГОСТ15588-86

Лит.	Масса	Масшт.
И	см. табл.	—
Лист	Листов 1	

САНТЕХНИИПРОЕКТ

Формат: А4

Фор.	Зона	Поз.	Обозначение	Наименование	Кол.	Приме-чание
				Документация		
А4			А1А416.060.СБ	Сборочный чертеж		
				Детали		
А4		1	А1А416.125	Кожух	1	
Б4		2	А1А416.126	Утеплитель ПСБ-25 S=30мм ГОСТ15588-86 228-2х944-2	1	0,15 кг
Б4		3	А1А416.127	Пластина Лист 0,7 ГОСТ19903-74 ОК360В ГОСТ16523-89 150-1,0х885-1	1	0,73 кг

Изм.	Лист	N докум.	Подп.	Дата
Разраб.		Ямпольская		
Пров.		Литвак		
Нач. гр.		Литвак		
Н. контр.		Фрадкин		
Утв.		Спивак		

А1А416.060

Панель съемная

Лит.	Лист	Листов 1
И		1

САНТЕХНИИПРОЕКТ

Формат: А4

А1А416.060.СБ

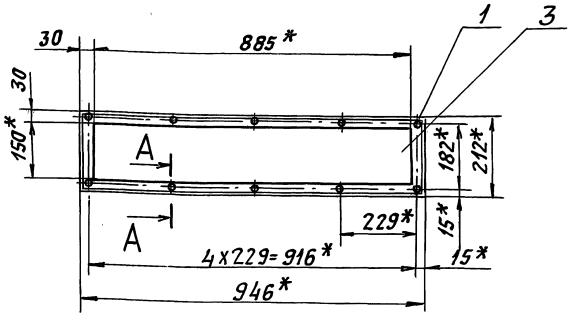

А-А (1:1)

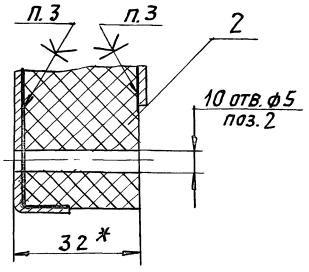

1. * Размеры для справок.
2. Неуказанные предельные отклонения размеров: H14.
3. Клей 88СА ТУ 38-105 1760-89.

Изм.	Лист	N докум.	Подп.	Дата
Разраб.		Ямпольская		
Пров.		Литвак		
Нач. гр.		Литвак		
Гл. спец.		Грановская		
Н. контр.		Фрадкин		
Утв.		Спивак		

А1А416.060.СБ

Панель съемная

Лит.	Масса	Масшт.
И	2,2	1:10
Лист	Листов 1	

САНТЕХНИИПРОЕКТ

Формат: А4

А1А416.125

50 (V)

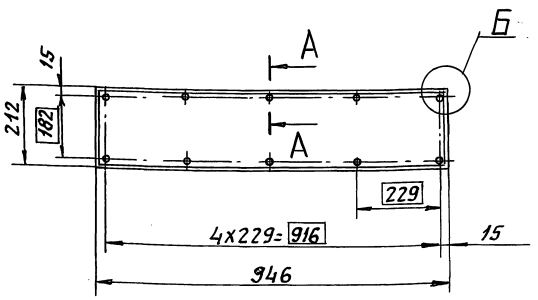

А-А (1:1)

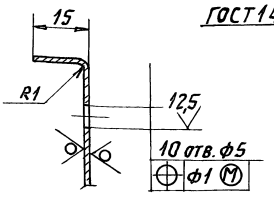

Б (1:1)

ГОСТ14771-76-У2-ИНп

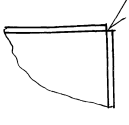

Неуказанные предельные отклонения размеров: $H14;\ h14;\ \pm\frac{t_2}{2}$.

Изм.	Лист	N докум.	Подп.	Дата
Разраб.		Ямпольская		
Пров.		Литвак		
Нач. гр.		Литвак		
Гл. спец.				
Н. контр.		Фрадкин		
Утв.		Спивак		

А1А416.125

Кожух

0,7 ГОСТ 19903-74 / Лист ОК360В ГОСТ16523-89

Лит.	Масса	Масшт.
И	1,3	1:10
Лист	Листов 1	

САНТЕХНИИПРОЕКТ

Формат	Зона	Поз.	Обозначение	Наименование	Кол.	Примечание
				Документация		
А4			А1А416.070СБ	Сборочный чертеж		
				Детали		
А4		1	А1А416.131	Кожух	1	
Б4		2	А1А416.132	Утеплитель		
				ПСБ-25; S=30мм		
				ГОСТ 15588-86		
				228-2х944-2	1	0,16 кг
Б4		3	А1А416.133	Пластина		
				Лист 0,7 ГОСТ 19903-74		
				ОК360В ГОСТ16523-89		
				170-1 х 885-1	1	0,83кг

Подп. и дата | Инв. № дубл. | Взам. инв. № | Подп. и дата | Инв. № подл.

Изм.	Лист	№ докум.	Подп.	Дата
Разраб.		Ямпольская		
Пров.		Литвак		
Нач. гр.		Литвак		
Н. контр.		Фрядкин		
Утв.		Сливак		

А1А416.070

Панель съемная

Лит.	Лист	Листов
И		1

САНТЕХНИИПРОЕКТ

Формат: А4

А1А416.131

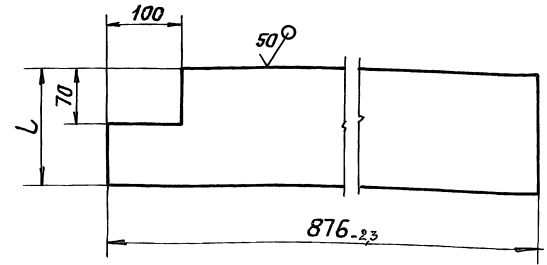

Обозначение	L, мм	Масса, кг
А1А416.137	160	0,77
-01	390	1,8

Неуказанные предельные отклонения размеров: H14; h14

Подп. и дата | Инв. № дубл. | Взам. инв. № | Подп. и дата | Инв. № подл.

Изм.	Лист	№ докум.	Подп.	Дата
Разраб.		Ямпольская		
Пров.		Литвак		
Нач. гр.		Литвак		
Гл. спец.				
Н. контр.		Фрядкин		
Утв.		Сливак		

А1А416.137

Пластина

Лит.	Масса	Масшт.
И	см. табл.	–
Лист	Листов 1	

Лист 0,7 ГОСТ 19903-74 ОК 360В ГОСТ16523-89

САНТЕХНИИПРОЕКТ

Формат: А4

А1А416.070СБ

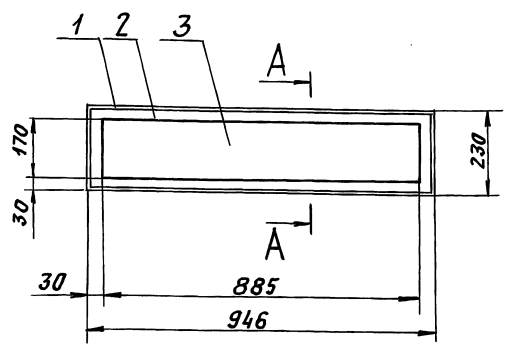

А-А (1:2)

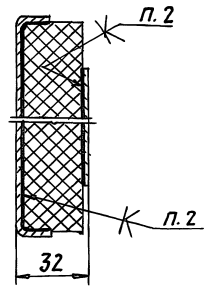

1. Размеры для справок.
2. Клей 88СА ТУ38-105-1760-89.

Подп. и дата | Инв. № дубл. | Взам. инв. № | Подп. и дата | Инв. № подл.

Изм.	Лист	№ докум.	Подп.	Дата
Разраб.		Ямпольская		
Пров.		Литвак		
Нач. гр.		Литвак		
Гл. спец.		Грановский		
Н. контр.		Фрядкин		
Утв.		Сливак		

А1А416.070СБ

Панель съемная

Лит.	Масса	Масшт.
И	2,8	1:10
Лист	Листов 1	

САНТЕХНИИПРОЕКТ

Формат: А4

А1А416.131

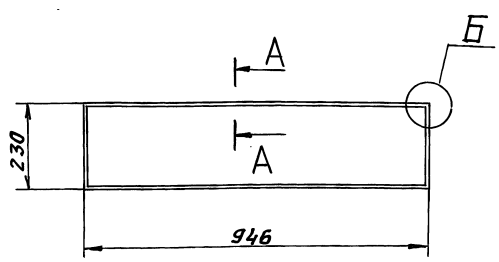

А-А (1:1)

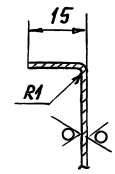

Б (1:1)

ГОСТ 14771-76-У2-ИНп

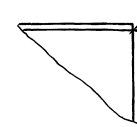

Неуказанные предельные отклонения размеров h14

Подп. и дата | Инв. № дубл. | Взам. инв. № | Подп. и дата | Инв. № подл.

Изм.	Лист	№ докум.	Подп.	Дата
Разраб.		Ямпольская		
Пров.		Литвак		
Нач. гр.		Литвак		
Гл. спец.				
Н. контр.		Фрядкин		
Утв.		Сливак		

А1А416.131

Кожух

Лит.	Масса	Масшт.
И	1,8	1:10
Лист	Листов 1	

Лист 0,7 ГОСТ 19903-74 ОК360В ГОСТ16523-89

САНТЕХНИИПРОЕКТ

Формат: А4

Серия 5.904-64 Выпуск 3

Формат	Зона	Поз.	Обозначение	Наименование	Кол.	Примечание
				Документация		
А3			А1А 416. 080. СБ	Сборочный чертеж		
				Детали		
А3		1	А1А 416. 135	Кожух	1	
А4		2	А1А 416. 136	Утеплитель	1	
А4		3	А1А 416. 137	Пластина	1	
–		4	-01	Пластина	1	

Инв.№ подл. | Подп. и дата | Взам. инв.№ | Инв.№ дубл. | Подп. и дата

Изм.	Лист	№ докум.	Подп.	Дата
Разраб.		Ямпольская		
Пров.		Литвак		
Нач. гр.		Литвак		
Н. контр.		Фрадкин		
Утв.		Спивак		

А1А416. 080

Панель съемная

Лит.	Лист	Листов
И		1

САНТЕХНИИПРОЕКТ

Формат: А4

А1А416.136

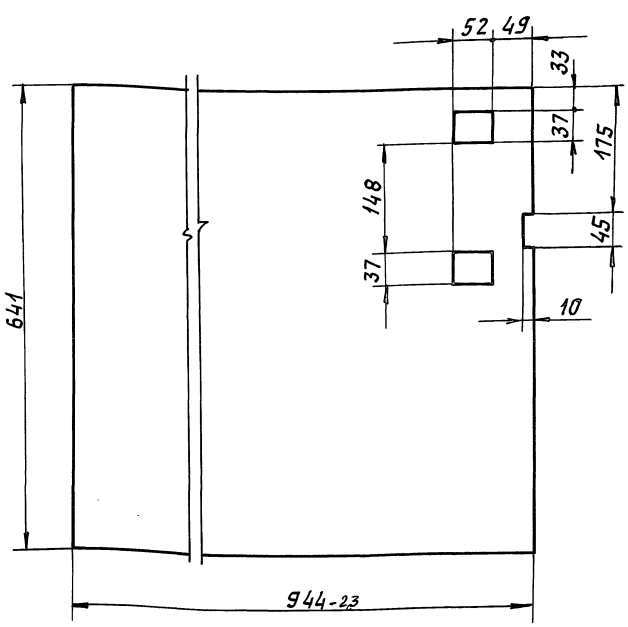

Неуказанные предельные отклонения размеров: $H14;\ h14;\ \pm\frac{t_2}{2}$.

Инв.№ подл. | Подп. и дата | Взам. инв.№ | Инв.№ дубл. | Подп. и дата

Изм.	Лист	№ докум.	Подп.	Дата
Разраб.		Ямпольская		
Пров.		Литвак		
Нач. гр.		Литвак		
Гл. спец.				
Н. контр.		Фрадкин		
Утв.		Спивак		

А1А 416. 136

Утеплитель

ПСБ-25 S=30мм ГОСТ15588-86

Лит.	Масса	Масшт.
И	0,39	1:5
Лист	Листов 1	

САНТЕХНИИПРОЕКТ

Формат: А4

А1А416.080 СБ

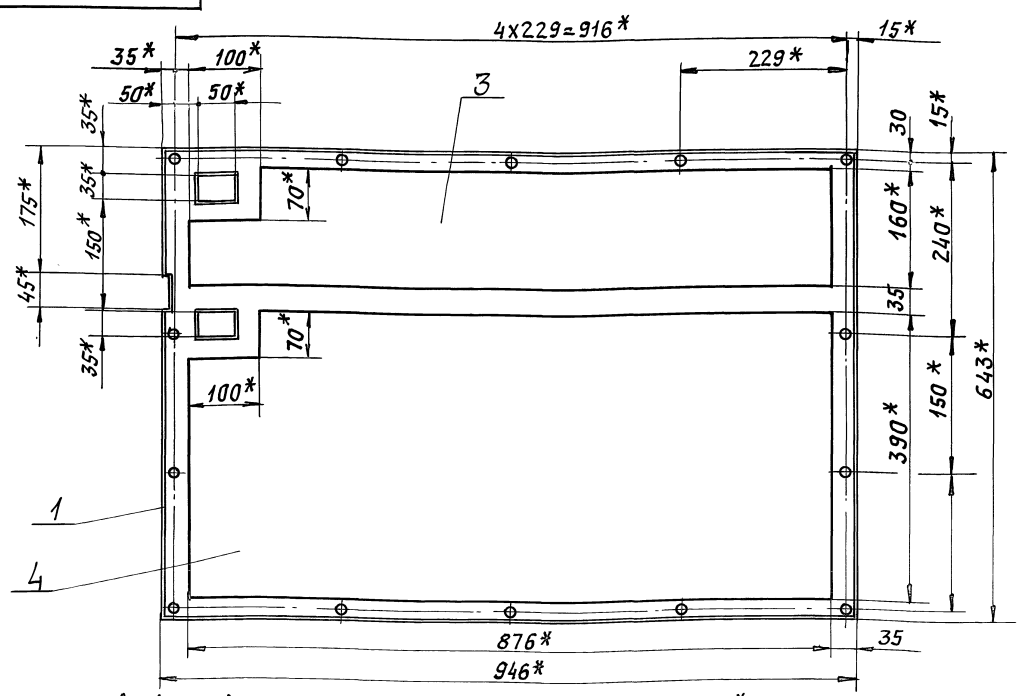

В-В (1:1)

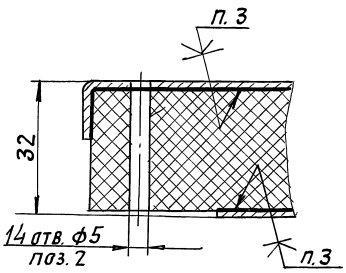

А-А (1:2)

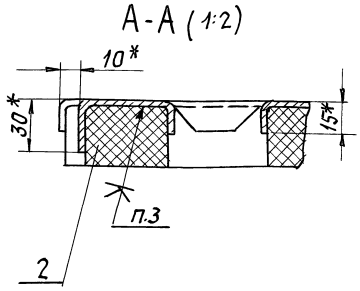

Б-Б (1:2)

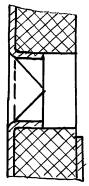

1. *Размеры для справок.
2. Неуказанные предельные отклонения размеров: H14
3. Клей 88СА ТУ 38-105 1760-89.

Инв.№ подл. | Подп. и дата | Инв.№ дубл. | Взам. инв.№ | Подп. и дата

Изм.	Лист	№ докум.	Подп.	Дата
Разраб.		Ямпольская		
Пров.		Литвак		
Нач. гр.		Литвак		
Гл. спец.		Грановский		
Н. контр.		Фрадкин		
Утв.		Спивак		

А1А416. 080 СБ

Панель съемная

Лит.	Масса	Масшт.
И	6,65	1:5
Лист	Листов 1	

САНТЕХНИИПРОЕКТ

 Формат: А3

Серия 5.904-64 Выпуск 3

А1А.416.135

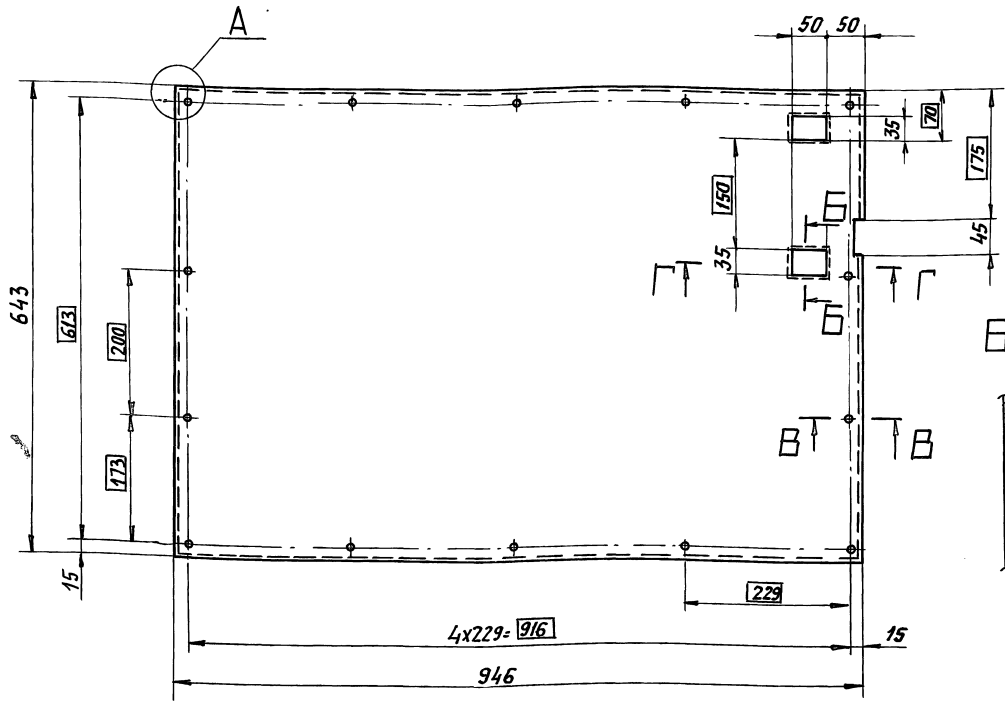

А (1:1)

ГОСТ14771-76-У2-ИНп

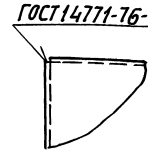

Б-Б (1:2)



В-В (1:1)

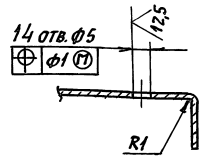

Г-Г (1:2)

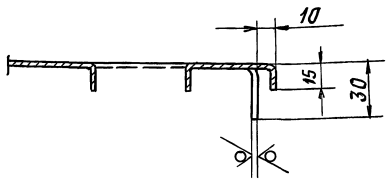

Неуказанные предельные отклонения размеров: $H14; h14; \pm \frac{t_2}{2}$.

				А1А416.135			
Изм.	Лист	№докум.	Подп.	Дата			
Разраб.		Сысоева			Кожух	Лит.	Масса	Масшт.
Пров.		Литвак				И	3,67	1:5
Нач.гр.		Литвак				Лист	Листов 1
Гл.спец.							
Н.контр.		Фрядкин			Лист 0,7 ГОСТ19903-74 / ОК360В ГОСТ16523-89	САНТЕХНИИПРОЕКТ	
Утв.		Спивак					

Инв.№ подл. | Подп. и дата | Взам.инв.№ | Инв.№ дубл. | Подп. и дата

Формат: А3

А1А416.163

50 (√)

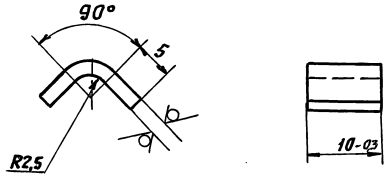

Неуказанные предельные отклонения размеров: h14.

				А1А416.163			
Изм.	Лист	№докум.	Подп.	Дата			
Разраб.		Сысоева			Скоба	Лит.	Масса	Масшт.
Пров.		Литвак				И	0,01	2:1
Нач.гр.		Литвак				Лист	Листов 1
Гл.спец.							
Н.контр.		Фрядкин			Лист 2,0 ГОСТ19903-74 / ОК360В ГОСТ16523-89	САНТЕХНИИПРОЕКТ	
Утв.		Спивак					

Инв.№ подл. | Подп. и дата | Взам.инв.№ | Инв.№ дубл. | Подп. и дата

Формат: А4

А1А416.141

50 (√)

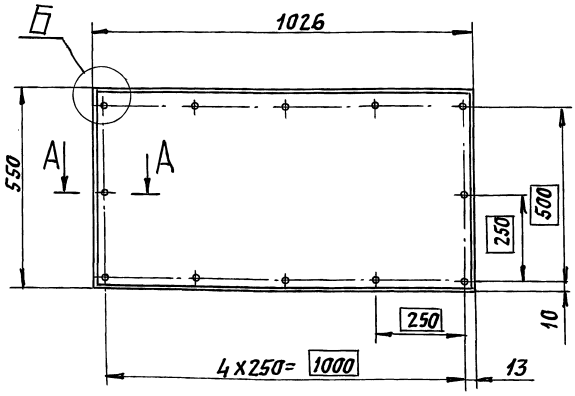

А-А (1:1)

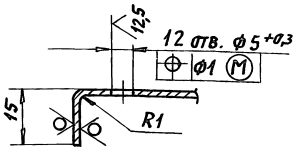

Б (1:1)

ГОСТ14771-76-У2-ИНп

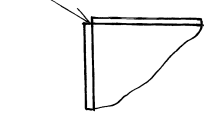

Неуказанные предельные отклонения размеров: $h14; \pm \frac{t_2}{2}$.

				А1А416.141			
Изм.	Лист	№докум.	Подп.	Дата			
Разраб.		Ямпольская			Кожух	Лит.	Масса	Масшт.
Пров.		Литвак				И	3,4	1:10
Нач.гр.		Литвак				Лист	Листов 1
Гл.спец.							
Н.контр.		Фрядкин			Лист 0,7 ГОСТ 19903-74 / ОК360В ГОСТ16523-89	САНТЕХНИИПРОЕКТ	
Утв.		Спивак					

Инв.№ подл. | Подп. и дата | Взам.инв.№ | Инв.№ дубл. | Подп. и дата

25472-04 37

Формат: А1

Серия 5.904-64 Выпуск 3

Формат	Зона	Поз.	Обозначение	Наименование	Кол.	Примечание
				Документация		
А3			А1А 416.090 СБ	Сборочный чертеж		
				Детали		
А4		1	А1А 416. 141	Кожух	1	
Б4		2	А1А 416. 142	Утеплитель ПСБ-25 S=30 мм ГОСТ 15588-86 548-2 х 1024-2	1	0,37 кг
Б4		3	А1А 416. 143	Пластина Лист 0,7 ГОСТ 19903-74 ОК360В ГОСТ 16523-89 460-1,5 х 965-2,3	1	2,3 кг
А4		4	А1А 416. 144	Стойка	1	
-		5	-01	Стойка	1	

Изм	Лист	N докум.	Подп.	Дата
Разраб		Ямпольская		
Пров.		Литвак		
Нач. гр.		Литвак		
Н. контр		Фрадкин		
Утв.		Спивак		

А1А 416. 090

Панель верхняя

Лит.	Лист	Листов
И		1

САНТЕХНИИПРОЕКТ

Формат: А4

Инв N подл. | Подп. и дата | Взам. инв N | Инв N дубл. | Подп. и дата

А1А416.144

50 (√)

А1А 416.144 - изображено

А1А416.144-01 - зеркальное отражение

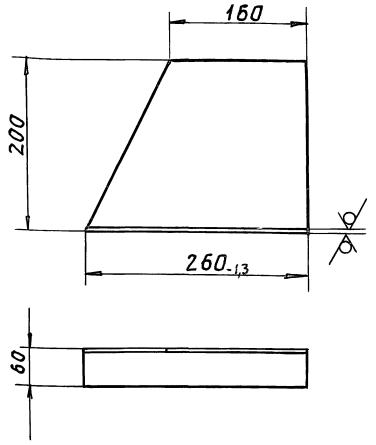

Неуказанные предельные отклонения размеров: h14

Изм	Лист	N докум.	Подп.	Дата
Разраб		Ямпольская		
Пров.		Литвак		
Нач. гр.		Литвак		
Гл. спец		Грановский		
Н. контр.		Фрадкин		
Утв.		Спивак		

А1А 416. 144

Стойка

Лист 2,0 ГОСТ 19903-74 ОК360В ГОСТ 16523-89

Лист	Масса	Масшт.
И	1,0	1:4

Лист | Листов 1

САНТЕХНИИПРОЕКТ

Формат: А4

Инв N подл. | Подп. и дата | Взам. инв N | Инв N дубл. | Подп. и дата

А1А416.090СБ

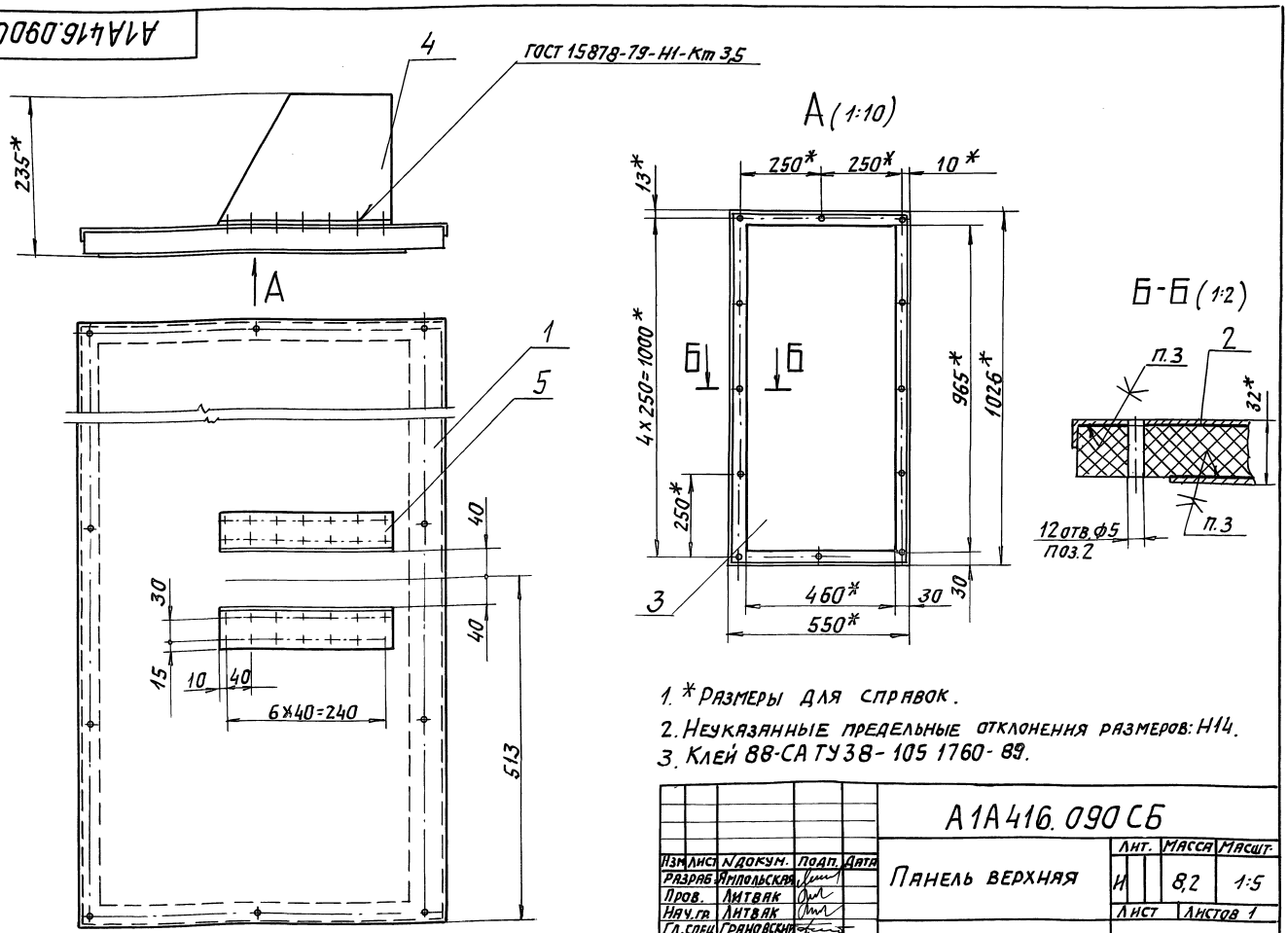

1. * Размеры для справок.
2. Неуказанные предельные отклонения размеров: Н14.
3. Клей 88-СА ТУ 38-105 1760-89.

Изм	Лист	N докум.	Подп.	Дата
Разраб		Ямпольская		
Пров.		Литвак		
Нач. гр		Литвак		
Гл. спец		Грановский		
Н. контр		Фрадкин		
Утв.		Спивак		

А1А 416. 090 СБ

Панель верхняя

Лит.	Масса	Масшт.
И	8,2	1:5

Лист | Листов 1

САНТЕХНИИПРОЕКТ

Серия 5.904-64 Выпуск 3

Формат	Зона	Поз.	Обозначение	Наименование	Кол.	Примечание
				Документация		
А3			А1А416.100СБ	Сборочный чертеж		
				Детали		
А4		1	А1А416.145	Кожух	1	
Б4		2	А1А416.146	Утеплитель ПСБ-25 S=30мм ГОСТ15588-86 508-2×1014-2	1	0,34кг
Б4		3	А1А416.147	Пластина Лист 0,7 ГОСТ19903-74 ОК360В ГОСТ16523-89 460-1×965-2	1	2,4кг

Изм	Лист	N докум.	Подп.	Дата
Разраб.		Рувинская		
Пров.		Литвак		
Нач.гр.		Литвак		
Н.контр.		Фрадкин		
Утв.		Спивак		

А1А416.100

Панель нижняя

Лит.	Лист	Листов
И		1

САНТЕХНИИПРОЕКТ

Формат: А4

Инв N подл. | Подп. и дата | Взам. инв N | Инв N дубл. | Подп. и дата

А1А414.211

12,5

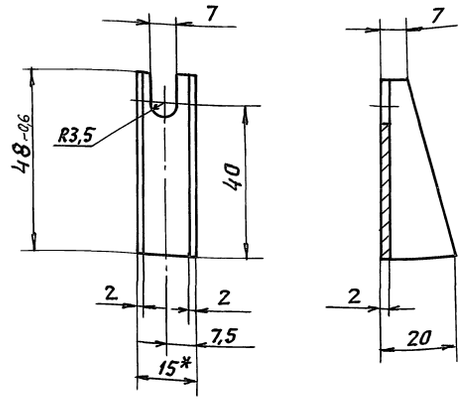

1. * Размер для справок.
2. Неуказанные предельные отклонения размеров: H14; h14

Изм	Лист	N докум.	Подп.	Дата
Разраб.		Сысоева		
Пров.		Литвак		
Нач.гр.		Литвак		
Гл.спец.		Грановский		
Н.контр.		Фрадкин		
Утв.		Спивак		

А1А416.211

Скоба

Ст.3 ГОСТ 380-88

Лит.	Масса	Масшт.
И	0,03	1:1

Лист | Листов 1

САНТЕХНИИПРОЕКТ

Формат: А4

Инв N подл. | Подп. и дата | Взам. инв N | Инв N дубл. | Подп. и дата

А1А416.100СБ

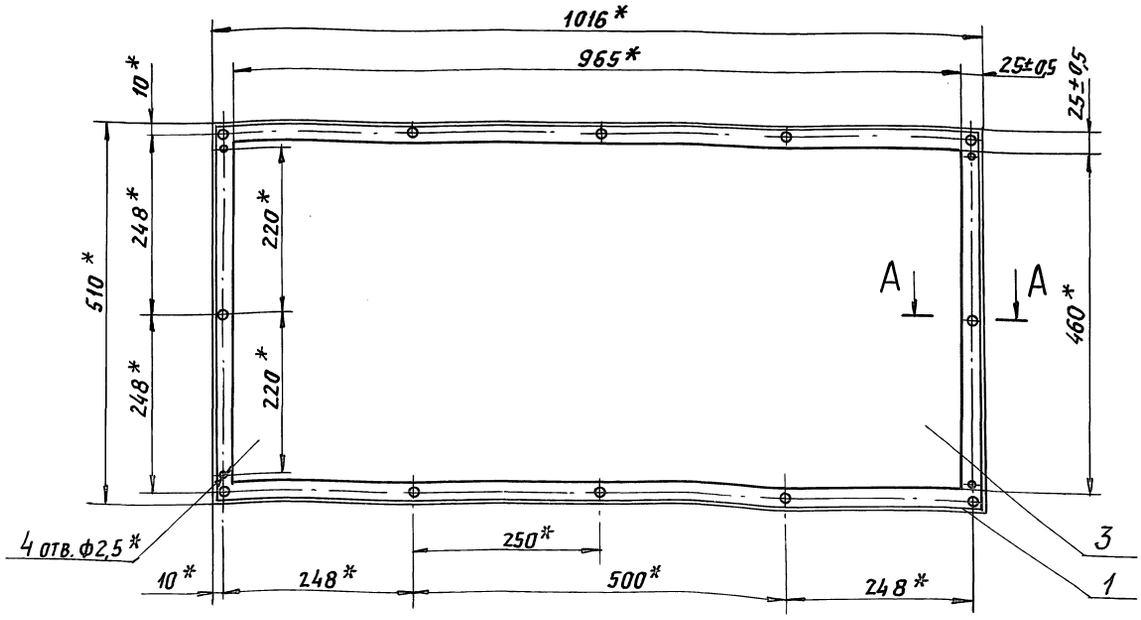

А-А (1:1)

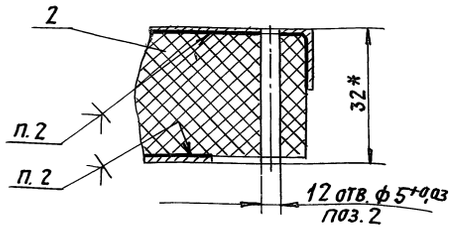

1. * Размеры для справок.
2. Клей 88СА ТУ 38-105 1760-89.

Изм	Лист	N докум.	Подп.	Дата
Разраб.		Ямпольская		
Пров.		Литвак		
Нач.гр.		Литвак		
Гл.спец.		Грановский		
Н.контр.		Фрадкин		
Утв.		Спивак		

А1А416.100СБ

Панель нижняя

Лит.	Масса	Масшт.
И	3,5	1:5

Лист | Листов 1

САНТЕХНИИПРОЕКТ

Инв N подл. | Подп. и дата | Взам. инв N | Инв N дубл. | Подп. и дата

Серия 5.90464 Выпуск 3

А1А416.145

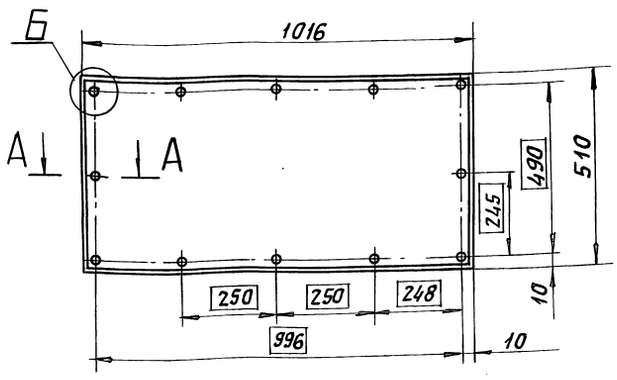

Б (1:1)

ГОСТ14771-76-У2-ИНп

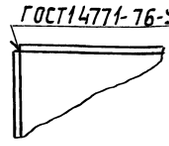

А-А (1:1)

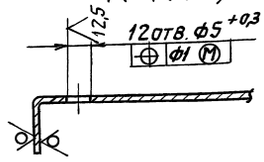

Неуказанные предельные отклонения размеров: $h14; \pm \frac{t_2}{2}$

Изм.	Лист	N докум.	Подп.	Дата	А1А416.145			
Разраб.		Рубинская			Кожух	Лит.	Масса	Масшт.
Пров.		Литвак				И	3,1	1:10
Нач.гр.		Литвак				Лист	Листов 1	
Гл.спец								
Н.контр		Фрядкин			Лист 0,7 ГОСТ19903-74	САНТЕХНИИПРОЕКТ		
Утв.		Сливак			ОК360В ГОСТ16523-89			

Формат: А4

А1А416.183

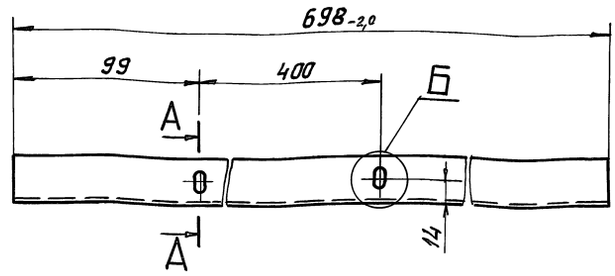

А-А (1:1)

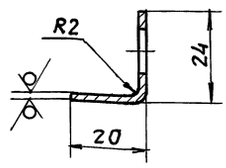

Б (1:1)

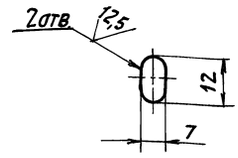

Неуказанные предельные отклонения размеров: $H14; h14; \pm \frac{t_2}{2}$.

Изм.	Лист	N докум.	Подп.	Дата	А1А416.183			
Разраб.		Сысоева			Упор	Лит.	Масса	Масшт.
Пров.		Литвак				И	0,37	1:2
Нач.гр.		Литвак				Лист	Листов 1	
Гл.спец								
Н.контр		Фрядкин			ОЦ 1,4 ГОСТ19904-90	САНТЕХНИИПРОЕКТ		
Утв.		Сливак			ГОСТ14918-80			

Формат: А4

А1А416.184

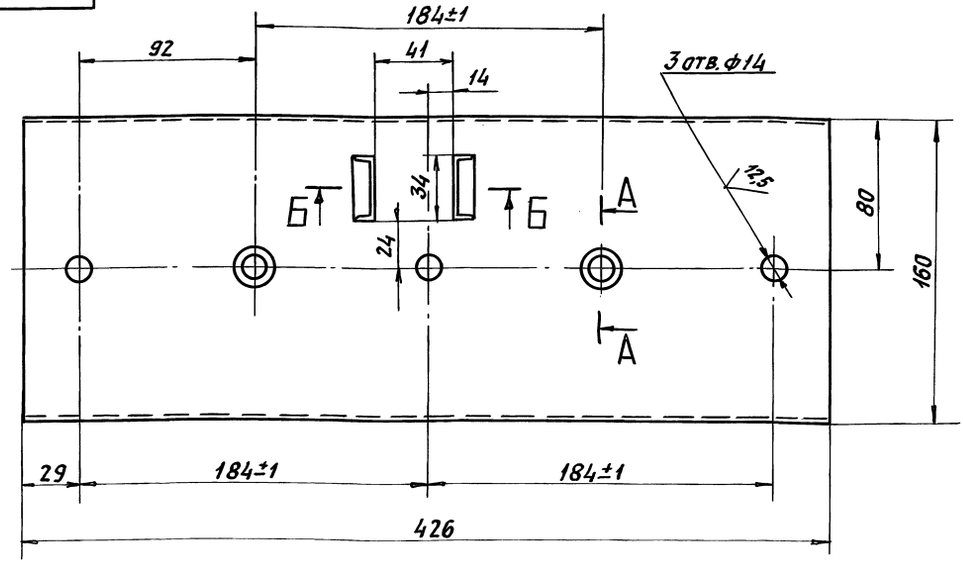

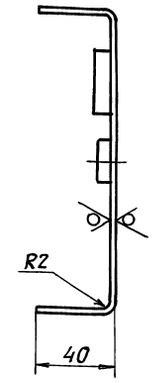

Б-Б (1:1)

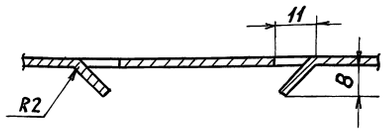

А-А (1:1)

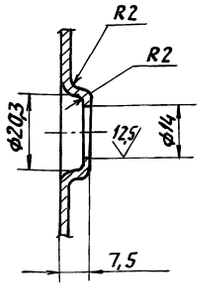

1. Неуказанные предельные отклонения размеров: $H14; h14; \pm \frac{t_2}{2}$.
2. Допускается изготавливать из материала:

Швеллер 160х40х2,0 ГОСТ 8278-83
Ст.3кп ГОСТ 11474-76

Изм.	Лист	N докум.	Подп.	Дата	А1А416.184			
Разраб.		Сысоева			Стойка	Лит.	Масса	Масшт.
Пров.		Литвак				И	1,6	1:2
Нач.гр.		Литвак				Лист	Листов 1	
Гл.спец								
Н.контр		Фрядкин			Лист 2,0 ГОСТ19903-74	САНТЕХНИИПРОЕКТ		
Утв.		Сливак			ОК360В ГОСТ16523-89			

 Формат: А3

Инв.№ подл. | Подп. и дата | Взам. инв.№ | Инв.№ дубл. | Подп. и дата

Серия 5.904-64 Выпуск 3

Формат	Зона	Поз.	Обозначение	Наименование	Кол.	Примечание
				Документация		
А4			А1А416.110 СБ	Сборочный чертеж		
				Детали		
А4		1	А1А416.151	Профиль	1	
А4		2	А1А416.152	Плита	1	

Изм	Лист	N докум.	Подп.	Дата
Разраб.		Сысоева		
Пров.		Литвак		
Нач. гр.		Литвак		
Н. контр.		Фрадкин		
Утв.		Спивак		

А1А416.110

Кронштейн

Лит.	Лист	Листов
И		1

САНТЕХНИИПРОЕКТ

Формат: А4

Инв. N подл. | Подп. и дата | Взам. инв. N | Инв. N дубл. | Подп. и дата

А1А416.110СБ

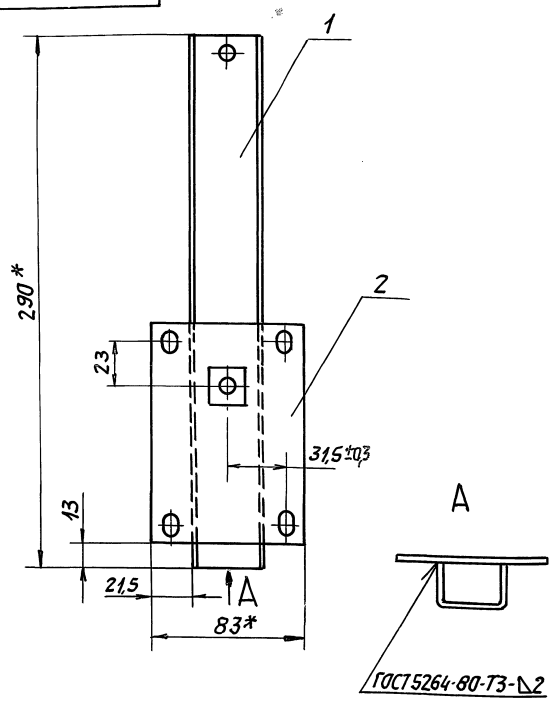

1. * Размеры для справок.
2. Неуказанные предельные отклонения размеров: $\pm\frac{t_2}{2}$.

Изм	Лист	N докум.	Подп.	Дата
Разраб.		Сысоева		
Пров.		Литвак		
Нач. гр.		Литвак		
Гл. спец.		Грановский		
Н. контр.		Фрадкин		
Утв.		Спивак		

А1А416.110.СБ

Кронштейн

Лит.	Масса	Масшт.
И	0,62	1:2

Лист | Листов 1

САНТЕХНИИПРОЕКТ

Формат: А4

Инв. N подл. | Подп. и дата | Взам. инв. N | Инв. N дубл. | Подп. и дата

А1А416.151

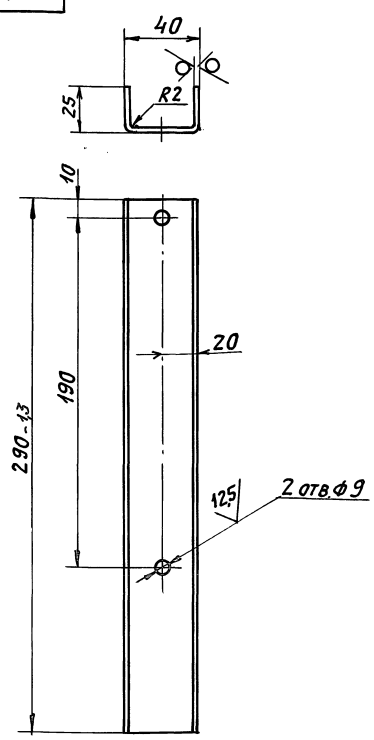

Неуказанные предельные отклонения размеров: H14; h14; $\pm\frac{t_2}{2}$.

Изм	Лист	N докум.	Подп.	Дата
Разраб.		Сысоева		
Пров.		Литвак		
Нач. гр.		Литвак		
Гл. спец.				
Н. контр.		Фрадкин		
Утв.		Спивак		

А1А416.151

Профиль

Лит.	Масса	Масшт.
И	0,41	1:2

Лист | Листов 1

Лист 2,0 ГОСТ 19903-74
ОК 360В ГОСТ 16523-89

САНТЕХНИИПРОЕКТ

Формат: А4

Инв. N подл. | Подп. и дата | Взам. инв. N | Инв. N дубл. | Подп. и дата

А1А416.152

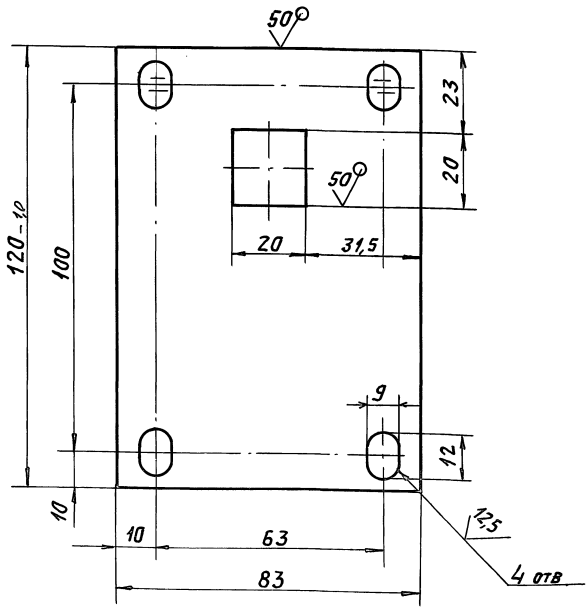

Неуказанные предельные отклонения размеров: H14; h14; $\pm\frac{t_2}{2}$.

Изм	Лист	N докум.	Подп.	Дата
Разраб.		Сысоева		
Пров.		Литвак		
Нач. гр.		Литвак		
Гл. спец.				
Н. контр.		Фрадкин		
Утв.		Спивак		

А1А416.152

Плита

Лит.	Масса	Масшт.
И	0,21	1:1

Лист | Листов 1

Лист 3,0 ГОСТ 19903-74
ОК 360В ГОСТ 16523-89

САНТЕХНИИПРОЕКТ

Формат: А4

Серия 5.904-64 Выпуск 3

Формат	Зона	Поз.	Обозначение	Наименование	Кол.	Примечание
				Документация		
А4			А1А416.230СБ	Сборочный чертеж		
				Детали		
А4		1	А1А416.198	Патрубок	1	
-		2	-01	Патрубок	1	
-		3	-02	Патрубок	1	
-		4	-03	Патрубок	1	
				Стандартные изделия		
		5		Угольник 32 ГОСТ 8946-75	1	
		6		Тройник 32 ГОСТ 8948-75	1	
		7		Муфта 32 ГОСТ 8966-75	1	
		8		Ниппель 32 ГОСТ 8967-75	1	
		9		Контргайка 32 ГОСТ 8968-75	3	

Изм.	Лист	N докум.	Подп.	Дата	А1А416.230			
Разраб.		Сысоева			Обвязка калориферов	Лит.	Лист	Листов
Пров.		Литвак				И		1
Нач.гр.		Литвак				САНТЕХНИИПРОЕКТ		
Н.контр.		Фрадкин						
Утв.		Спивак						

Формат: А4

Инв.№ подл. | Подп. и дата | Взам. инв.№ | Инв.№ дубл. | Подп. и дата

А1А416.230СБ

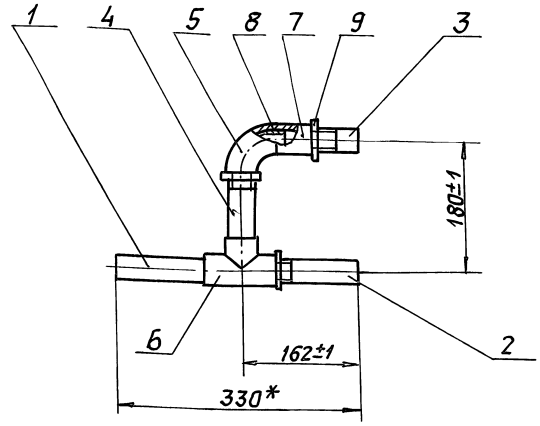

* Размер для справок.

Изм.	Лист	N докум.	Подп.	Дата	А1А416.230СБ			
Разраб.		Сысоева			Обвязка калориферов	Лит.	Масса	Масшт.
Пров.		Литвак				И	3,0	1:5
Нач.гр.		Литвак				Лист	Листов 1	
Гл.спец.		Грановский				САНТЕХНИИПРОЕКТ		
Н.контр.		Фрадкин						
Утв.		Спивак						

Формат: А4

Инв.№ подл. | Подп. и дата | Взам. инв.№ | Инв.№ дубл. | Подп. и дата

А1А416.198

50 (▽)

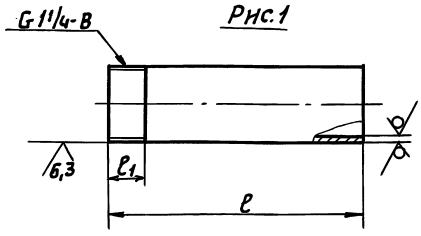

Рис.1

Рис.2
Остальное - см. рис.1

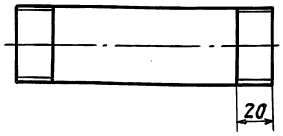

Обозначение	Рис.	Размеры, мм ℓ	Размеры, мм ℓ1	Масса, кг
А1А416.198	1	140	20	0,43
-01	1	134	40	0,41
-02	1	100	65	0,31
-03	2	124	40	0,38

Неуказанные предельные отклонения размеров: h14

Изм.	Лист	N докум.	Подп.	Дата	А1А416.198			
Разраб.		Сысоева			Патрубок	Лит.	Масса	Масшт.
Пров.		Литвак				И	См. табл.	-
Нач.гр.		Литвак				Лист	Листов 1	
Гл.спец.		Грановский				САНТЕХНИИПРОЕКТ		
Н.контр.		Фрадкин			Труба 32х3,2 ГОСТ 3262-75			
Утв.		Спивак						

Формат: А4

Инв.№ подл. | Подп. и дата | Взам. инв.№ | Инв.№ дубл. | Подп. и дата

А1А416.212

50 (▽)

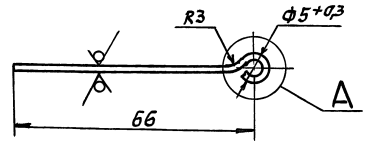

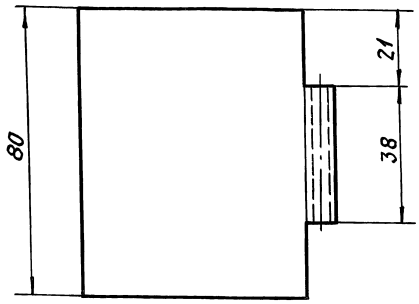

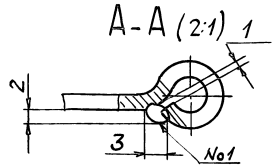

1. Неуказанные предельные отклонения размеров: h14.
2. Сварной шов №1 - сварка ручная, дуговая. Шов зачистить

Изм.	Лист	N докум.	Подп.	Дата	А1А416.212			
Разраб.		Сысоева			Петля	Лит.	Масса	Масшт.
Пров.		Литвак				И	0,09	1:1
Нач.гр.		Литвак				Лист	Листов 1	
Гл.спец.						САНТЕХНИИПРОЕКТ		
Н.контр.		Фрадкин			Лист 2,0 ГОСТ 19903-74 / ОК360В ГОСТ 16523-89			
Утв.		Спивак						

Формат: А4

Серия 5.904-64 Выпуск 3

Формат	Зона	Поз.	Обозначение	Наименование	Кол.	Примечание
				Документация		
А3			А1А416.120СБ	Сборочный чертеж		
				Сборочные единицы		
А4		1	А1А416.130	Корпус фильтра	1	
				Детали		
Б4		2	А1А416.156	Пруток		
				Проволока 4 ГОСТ 3282-74		
				ℓ = 495-2	1	0,06 кг
Б4		3	А1А416.157	Полотно		
				Материал фильтрующий		
				из упругого стекловолокна марки ФСВУ		
				ТУ21-10-369-70		
				500-2 х 1400-5	1	0,5 кг

Изм	Лист	N докум.	Подп.	Дата
Разраб.		Сысоева		
Пров.		Литвак		
Нач.гр.		Литвак		
Н.контр.		Фрадкин		
Утв.		Спивак		

А1А416.120

Фильтр

Лит.	Лист	Листов
И		1

САНТЕХНИИПРОЕКТ

Формат: А4

Инв N подл. | Подп. и дата | Взам. инв N | Инв N дубл. | Подп. и дата

А1А416.158

50

Рис.1

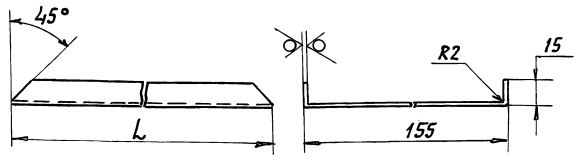

Рис.2
Остальное - см. рис.1

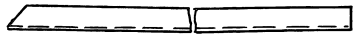

Обозначение	Рис.	L, мм	Масса кг
А1А416.158	1	930	2,7
-01	2	500	1,45

Неуказанные предельные отклонения размеров: $h14; \pm \frac{t_2}{2}$.

Изм	Лист	N докум.	Подп.	Дата
Разраб.		Сысоева		
Пров.		Литвак		
Нач.гр.		Литвак		
Гл.спец.				
Н.контр.		Фрадкин		
Утв.		Спивак		

А1А416.158

Профиль

Лит.	Масса	Масшт.
И	см. табл.	—

Лист | Листов 1

Лист 2,0 ГОСТ 19903-74
ОК 360В ГОСТ 16523-89

САНТЕХНИИПРОЕКТ

Формат: А4

Инв N подл. | Подп. и дата | Взам. инв N | Инв N дубл. | Подп. и дата

А1А416.120СБ

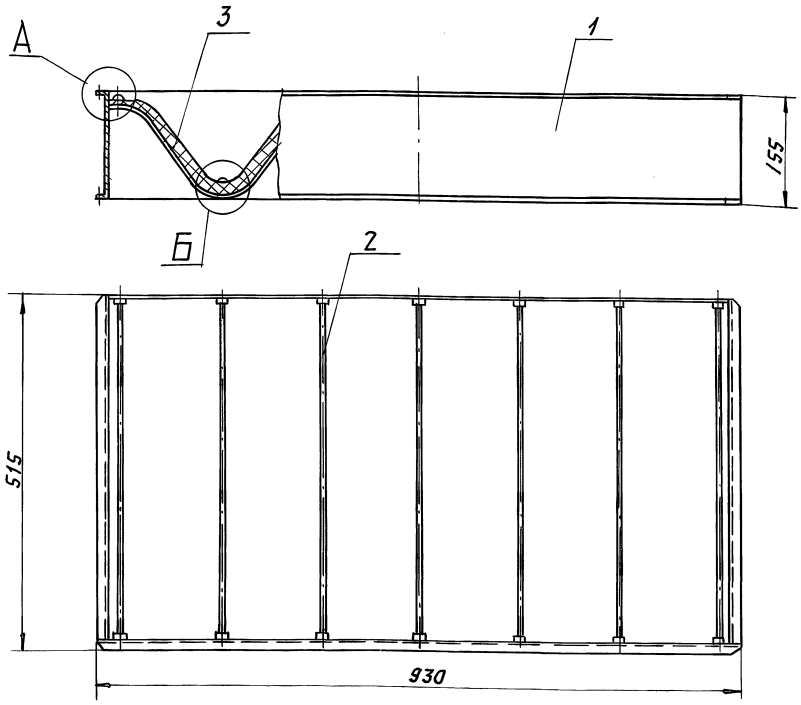

А (1:1)

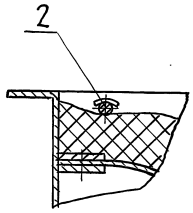

Б (1:1)

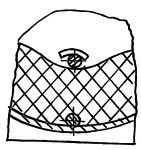

Размеры для справок.

Изм	Лист	N докум.	Подп.	Дата
Разраб.		Сысоева		
Пров.		Литвак		
Нач. гр.		Литвак		
Гл.спец.		Грановский		
Н.контр.		Фрадкин		
Утв.		Спивак		

А1А416.120СБ

Фильтр

Лит.	Масса	Масшт.
И	10,6	1:5

Лист | Листов 1

САНТЕХНИИПРОЕКТ

Инв N подл. | Подп. и дата | Взам. инв N | Инв N дубл. | Подп. и дата

Серия 5.904-64 Выпуск 3

Формат	Зона	Поз.	Обозначение	Наименование	Кол.	Примечание
				Документация		
А3			А1А416.130 СБ	Сборочный чертеж		
				Детали		
А4		1	А1А416.158	Профиль	1	
		2	-01	Профиль	2	
Б4		3	А1А416.159	Стенка		
				Лист 2,0 ГОСТ 19903-74		
				0К3608 ГОСТ 16523-89		
				155-1 х 900-2	1	2,2 кг
А4		4	А1А416.161	Полоса	2	
-		5	-01	Полоса	2	
Б4		6	А1А416.162	Пруток L=498-20		
				Проволока 4-С-Т		
				ГОСТ 3282-74	5	0,06 кг
А4		7	А1А416.163	Скоба	14	
Б4		8	А1А416.164	Сетка опорная		
				Сетка 20-1,6 НУ		
				ГОСТ 3826-82		
				498-2 х 1300-2	1	1,0 кг
				Стандартные изделия		
		9		Винт В.М4-6g х 8 ГОСТ 17473-80	6	

Изм.	Лист	N докум.	Подп.	Дата
Разраб.		Сысоева		
Пров.		Литвак		
Нач. гр.		Литвак		
Н. контр.		Фрядкин		
Утв.		Спивак		

А1А416.130

Корпус фильтра

Лит.	Лист	Листов
И		1

САНТЕХНИИПРОЕКТ

Формат А4

Инв. N подл. | Подп. и дата | Инв. N дубл. | Взам. инв. N

А1А416.161

Рис.1

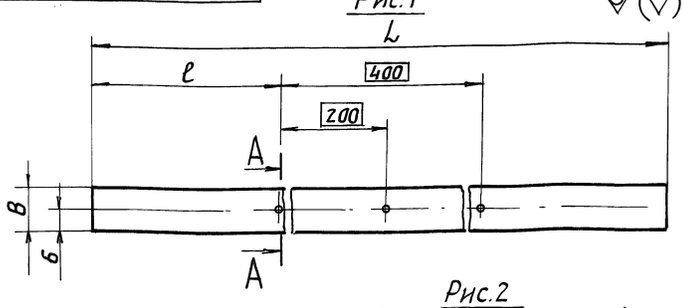

Рис.2

Остальное - см. рис.1

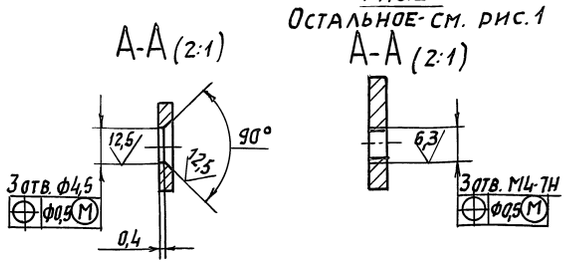

Обозначение	Рис.	Размеры, мм B	L	ℓ	Масса кг
А1А416.161	1	12	498	49	0,12
-01	2	15	490	45	0,09

Неуказанные предельные отклонения размеров: $H14; h14; \pm \frac{t_2}{2}$

Изм.	Лист	N докум.	Подп.	Дата
Разраб.		Сысоева		
Пров.		Литвак		
Нач. гр.		Литвак		
Гл. спец.				
Н. контр.		Фрядкин		
Утв.		Спивак		

А1А416.161

Полоса

Лит.	Масса	Масшт.
И	см. табл.	—
Лист	Листов 1	

Лист 2,0 ГОСТ 19903-74
0К3608 ГОСТ 16523-89

САНТЕХНИИПРОЕКТ

Формат А4

А1А416.130СБ

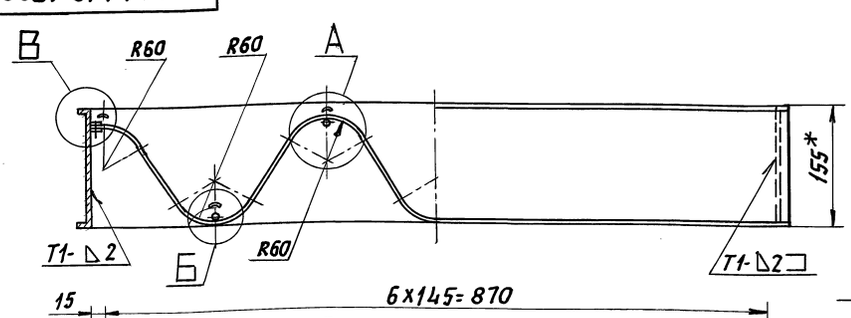

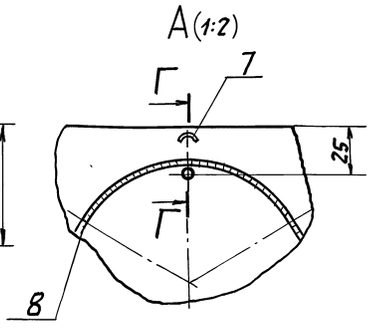

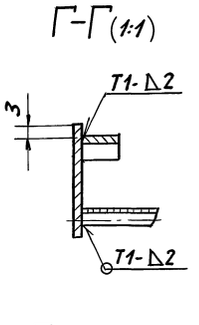

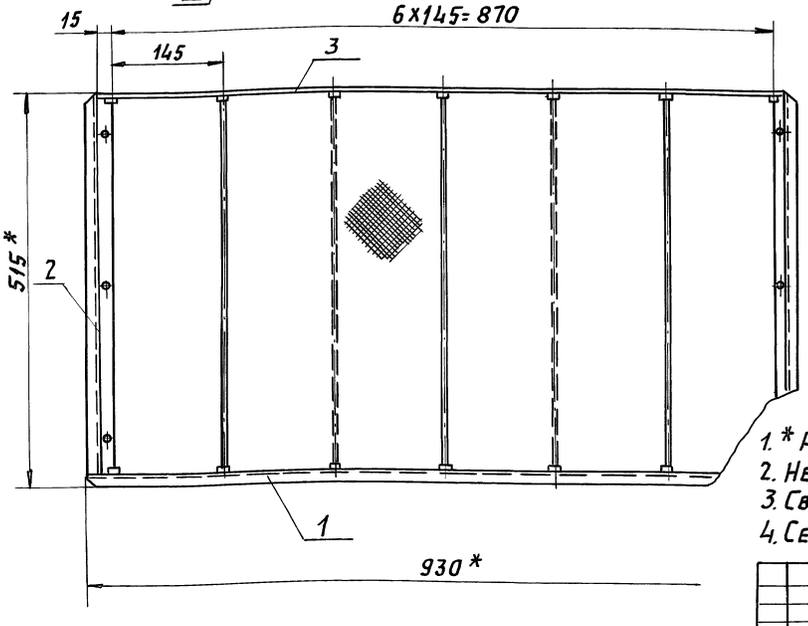

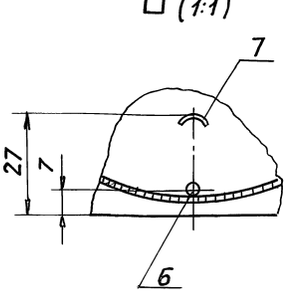

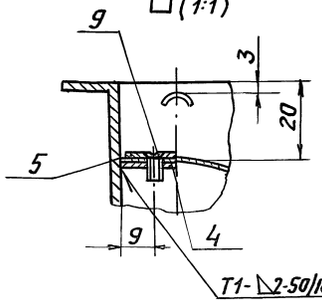

1. * Размеры для справок
2. Неуказанные предельные отклонения размеров: $H14; \pm \frac{t_2}{2}$.
3. Сварные швы по ГОСТ 5264-80.
4. Сетку (поз. 9) прихватить сваркой в 3-4 местах к прутку (поз. 6).

Изм.	Лист	N докум.	Подп.	Дата
Разраб.		Сысоева		
Пров.		Литвак		
Нач. гр.		Литвак		
Гл. спец.		Грановский		
Н. контр.		Фрядкин		
Утв.		Спивак		

А1А416.130СБ

Корпус фильтра

Лит.	Масса	Масшт.
И	9,7	1:5
Лист	Листов 1	

САНТЕХНИИПРОЕКТ

Формат А3

Серия 5.904-64 Выпуск 3

А1А416.160СБ

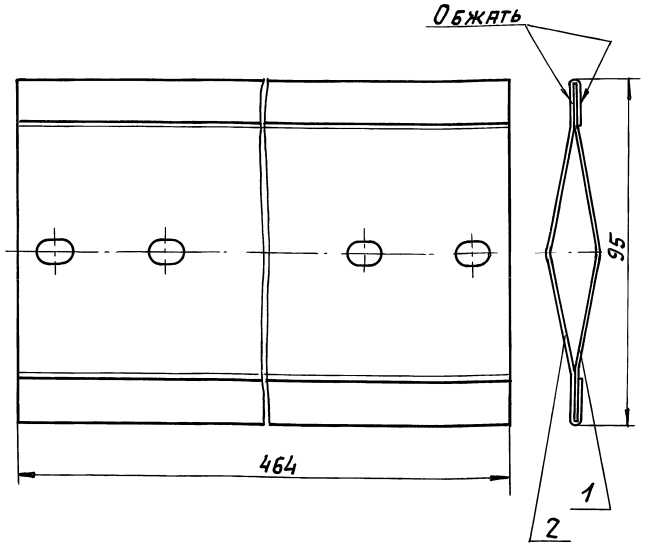

Размеры для справок.

Изм	Лист	N докум.	Подп.	Дата	А1А416.160 СБ	Лит.	Масса	Масшт.
Разраб.		Сысоева			Лопатка обводной заслонки	И	0,83	1:1
Пров.		Литвак				Лист	Листов 1	
Нач. гр.		Литвак						
Гл. спец.		Грановский						
Н. контр.		Фрадкин						
Утв.		Спивак						

САНТЕХНИИПРОЕКТ

Формат: А4

А1А416.166

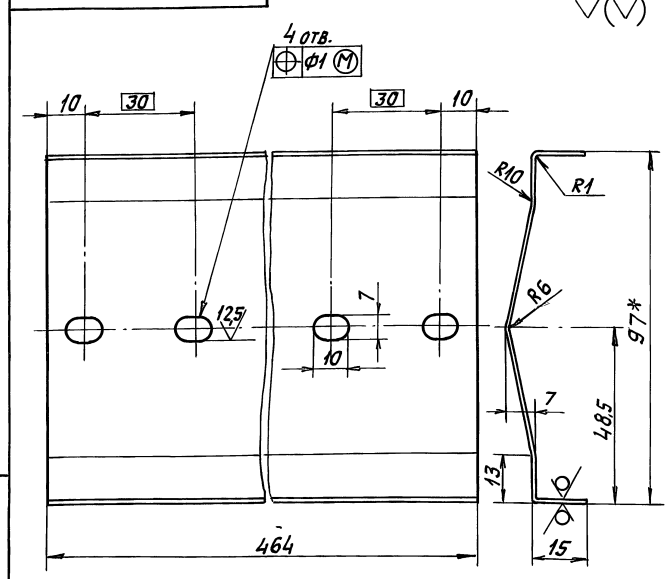

1. * Размер для справок.
2. Неуказанные предельные отклонения размеров: $H14; h14; \pm\frac{t_2}{2}$.

Изм	Лист	N докум.	Подп.	Дата	А1А416.166	Лит.	Масса	Масшт.
Разраб.		Сысоева			Перо лопатки	И	0,47	1:1
Пров.		Литвак				Лист	Листов 1	
Нач. гр.		Литвак						
Гл. спец.		Грановский			Лист 1 ГОСТ19903-74 / ОК360В ГОСТ16523-89			
Н. контр.		Фрадкин						
Утв.		Спивак						

САНТЕХНИИПРОЕКТ

Формат: А4

А1А416.165

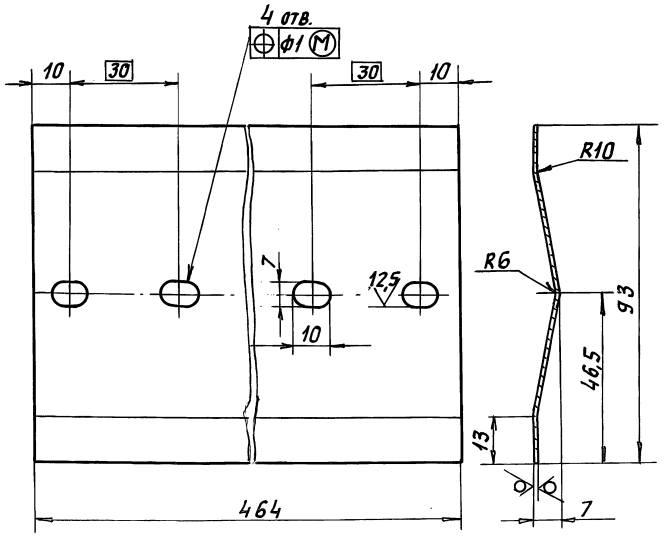

Неуказанные предельные отклонения размеров: $H14; h14; \pm\frac{t_2}{2}$

Изм	Лист	N докум.	Подп.	Дата	А1А416.165	Лит.	Масса	Масшт.
Разраб.		Сысоева			Перо лопатки	И	0,36	1:1
Пров.		Литвак				Лист	Листов 1	
Нач. гр.		Литвак						
Гл. спец.		Грановский			Лист 1 ГОСТ19903-74 / ОК 360В ГОСТ16523-89			
Н. контр.		Фрадкин						
Утв.		Спивак						

САНТЕХНИИПРОЕКТ

Формат: А4

Формат	Зона	Поз.	Обозначение	Наименование		Примечание
				Документация		
А4			А1А416.160.СБ	Сборочный чертеж		
				Детали		
А4		1	А1А416.165	Перо лопатки	1	
А4		2	А1А416.166	Перо лопатки	1	

Изм	Лист	N докум.	Подп.	Дата	А1А416.160	Лит.	Лист	Листов
Разраб.		Сысоева			Лопатка обводной заслонки	И		1
Пров.		Литвак						
Нач. гр.		Литвак						
Н. контр.		Фрадкин						
Утв.		Спивак						

САНТЕХНИИПРОЕКТ

Инв. N подл. | Подп. и дата | Взам. инв. N | Инв. N дубл. | Подп. и дата

Формат	Зона	Поз.	Обозначение	Наименование	Кол.	Примечание
				Документация		
А2			А1А416.170СБ	Сборочный чертеж		
				Сборочные единицы		
А4		1	А1А416.180	Стойка	1	
А4		2	А1А416.190	Стойка	1	
А4		3	А1А416.200	Тяга с рычагами	1	
А4		4	А1А416.210	Лопатка	1	
		5	-01	Лопатка	1	
				Детали		
А4		6	А1А416.175	Крышка	2	
А4		7	А1А416.176	Крышка	2	
А4		8	А1А416.177	Втулка	2	
А4		9	А1А416.178	Шайба	4	
		10	-01	Шайба	6	
		11	-02	Шайба	6	
А4		12	А1А416.179	Пластина	4	
А4		13	А1А416.181	Шина	1	
А4		14	А1А416.182	Поперечина	2	
А4		15	А1А416.183	Упор	2	

Инв.№подл. | Подп. и дата | Взам.инв.№ | Инв.№дубл. | Подп. и дата

Изм.	Лист	№ докум.	Подп.	Дата
Разраб.		Рубинская		
Пров.		Литвак		
Нач.гр.		Литвак		
Н.контр.		Фрадкин		
Утв.		Спивак		

А1А416.170

Клапан воздушный утепленный

Лит.	Лист	Листов
И	1	2

САНТЕХНИИПРОЕКТ

Копировал: Кранлина Формат: А4

Формат	Зона	Поз.	Обозначение	Наименование	Кол.	Примечание
				Стандартные изделия		
				Болты ГОСТ7798-70		
		16		М6-6g×10.36	8	
		17		М6-6g×20.36	1	
		18		М8-6g×16.36	8	
		19		М8-6g×40.36	2	
				Гайки ГОСТ5915-70		
		20		М5-6Н.5	12	
		21		М6-6Н.5.029	1	
		22		М6-6Н.5	12	
		23		М8-6Н.5	10	
		24		Шайба 6.65Г.029		
				ГОСТ6402-70	1	
		25		Шайба 6.02.029		
				ГОСТ6402-70	8	
		26		Шайба 6.02.029		
				ГОСТ11371-78	3	
		27		Шайба 6.02		
				ГОСТ11371-78	8	
		28		Шайба 8.02		
				ГОСТ11371-78	4	
		29		ТЭН 5ОА 13/0,4С		
				220У×Л4		
				ГОСТ13268-88	3	
				Прочие изделия		
		30		Шарикоподшипник		
				радиально-упорный		
				без колец №876903		
				ТУ37.006.045-77	4	

Инв.№подл. | Подп. и дата | Взам.инв.№ | Инв.№дубл. | Подп. и дата

Изм. | Лист | № докум. | Подп. | Дата

А1А416.170 | Лист 2

Копировал: Кранлина Формат: А4

Формат	Зона	Поз.	Обозначение	Наименование	Кол.	Примечание
				Документация		
А3			А1А416.180СБ	Сборочный чертеж		
				Детали		
А3		1	А1А416.184	Стойка	1	
А4		2	А1А416.185	Платик	2	
Б4		3	А1А416.186	Накладка		
				Лист 1,2 ГОСТ19903-74		
				ОК3608 ГОСТ16523-89		
				20-1×42-1	4	0,008кг
				Стандартные изделия		
		4		Болт М6-6g×55.76		
				ГОСТ7798-70	2	
				Прочие изделия		
		5		Набор зажимов		
				КН1002 ТУ16-526-058-69	1	

Инв.№подл. | Подп. и дата | Взам.инв.№ | Инв.№дубл. | Подп. и дата

Изм. | Лист | № докум. | Подп. | Дата

А1А416.180

Стойка

Лит.	Лист	Листов
И		1

САНТЕХНИИПРОЕКТ

Копировал: Кранлина Формат: А4

Формат	Зона	Поз.	Обозначение	Наименование	Кол.	Примечание
				Документация		
			А1А416.190СБ	Сборочный чертеж		
				Детали		
А4		1	А1А416.185	Платик	2	
Б4		2	А1А416.187	Накладка		
				Лист 1,2 ГОСТ19903-74		
				ОК3608 ГОСТ16523-89		
				20-1×42-1	4	0,008кг
А3		3	А1А416.188	Стойка	1	
				Стандартные изделия		
		4		Болт М6-6g×55.36		
				ГОСТ7798-70	2	

Инв.№подл. | Подп. и дата | Взам.инв.№ | Инв.№дубл. | Подп. и дата

Изм. | Лист | № докум. | Подп. | Дата

А1А416.190

Стойка

Лит.	Лист	Листов
И		1

САНТЕХНИИПРОЕКТ

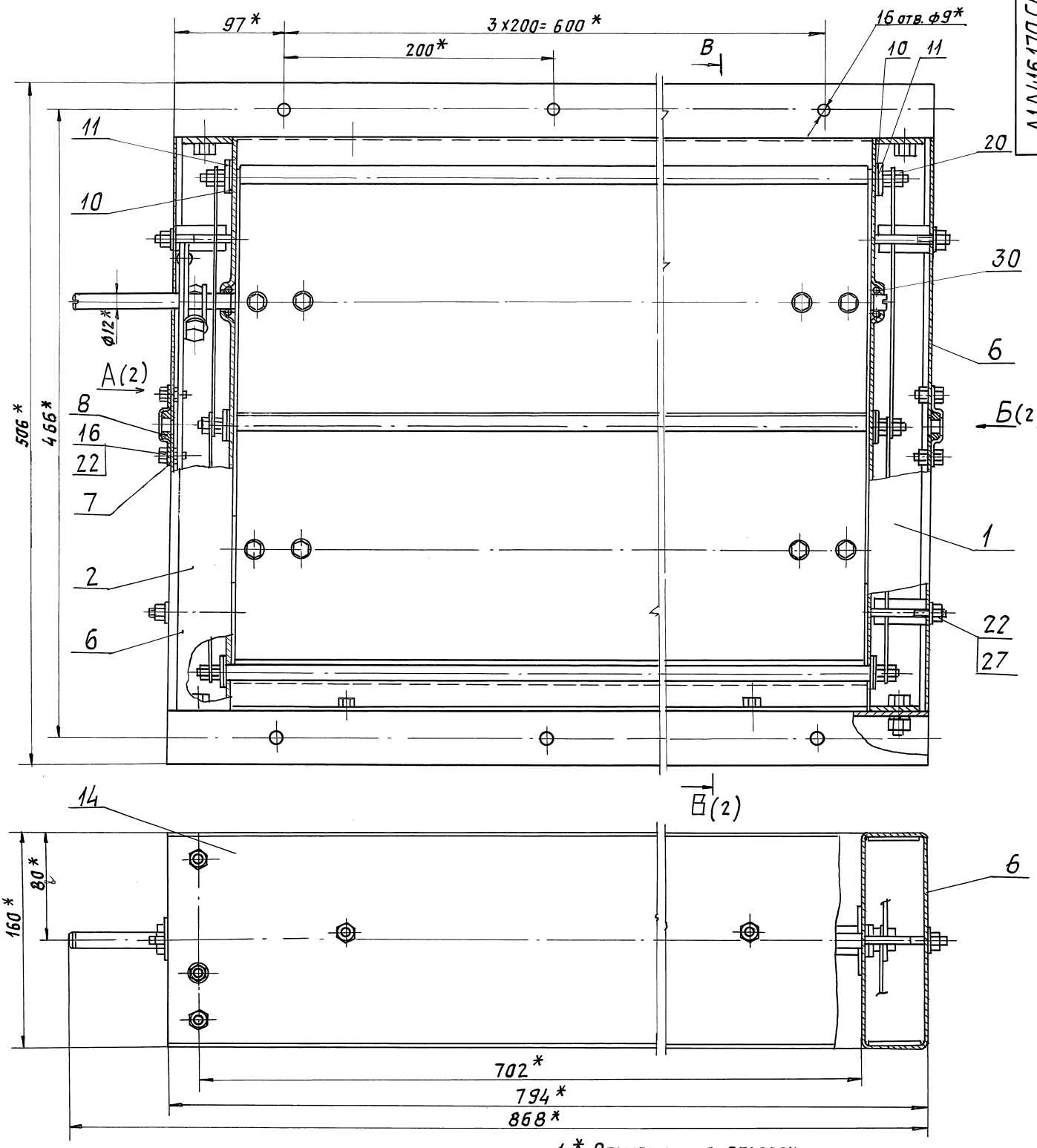

1. * Размеры для справок.
2. При сборке заслонки обеспечить свободное вращение лопаток.
3. Перед установкой крышки (поз.7) заполнить гнездо подшипника смазкой УТ2 ГОСТ 1957-73.
4. Не допускается касание шайб (поз.10) и тяги (поз.3).
5. Контактные поверхности под болтом заземления (Г-Г) должны быть зачищены до блеска и покрыты противокоррозийной смазкой ПВК ГОСТ 19537-83 или циатим-201 ГОСТ 6267-74.

Изм.	Лист	N докум.	Подп.	Дата
Разраб.		Ямпольский		
Пров.		Литвак		
Нач. гр.		Литвак		
Гл. спец.		Грановский		
Н. контр.		Фрадкин		
Утв.		Сливак		

А1А416.170 СБ

Клапан воздушный утепленный.

Лит.	Масса	Масшт.
И	18,0	1:2
Лист 1	Листов 2	

САНТЕХНИИПРОЕКТ

Инв.№подл. | Подп. и дата | Взам. инв.№ | Инв.№ дубл. | Подп. и дата

Формат А2

А(1)

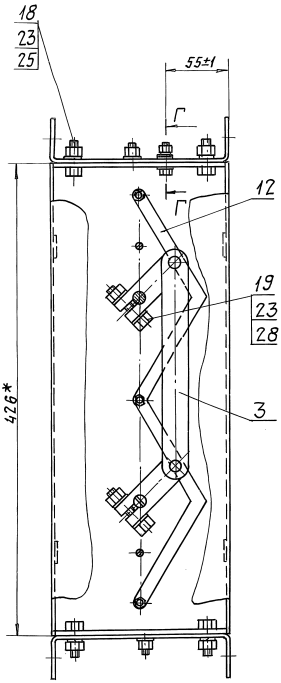

В-В(1)

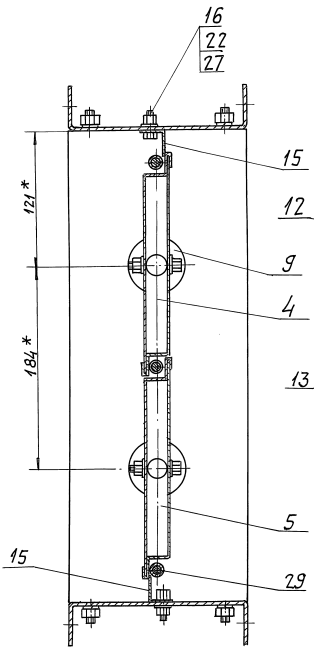

Б(1)

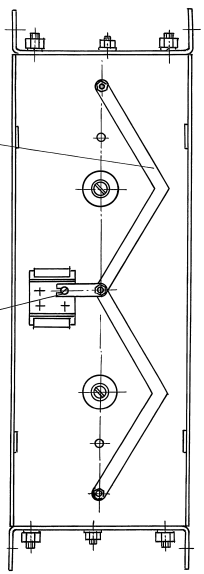

Крышка, поз. 6 не показана

Г-Г (1:1)

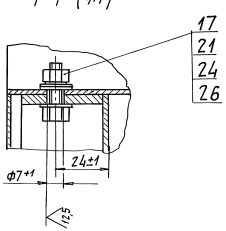

А1А416.190СБ

Серия 5.904-64 Выпуск 3

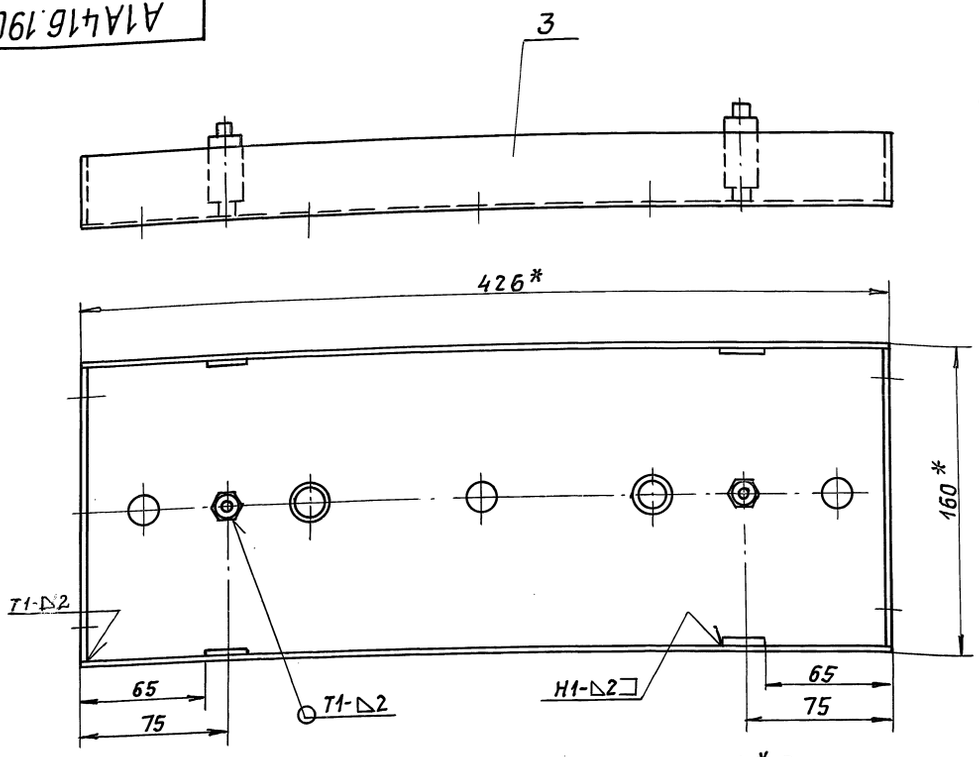

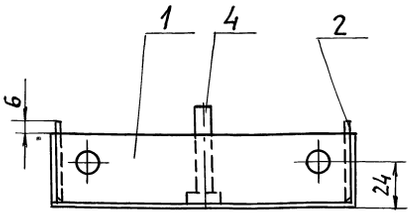

1. * Размеры для справок.
2. Неуказанные предельные отклонения размеров: $\pm \frac{t_2}{2}$
3. Сварные швы по ГОСТ 5264-80

				А1А 416. 190 СБ			
Изм.	Лист	N докум.	Подп.	Дата			
Разраб.		Ямпольская			Стойка	Лит.	Масса	Масштаб
Пров.		Литвак				И	2,0	1:2
Нач. гр.		Литвак				Лист	Листов 1	
Гл. спец.		Грановский						
Н. контр.		Фрядкин				САНТЕХНИИПРОЕКТ		
Утв.		Спивак						

Формат: А3

Инв. N подл. | Подп. и дата | Взам. инв. N | Инв. N дубл. | Подп. и дата

А1А416.180СБ

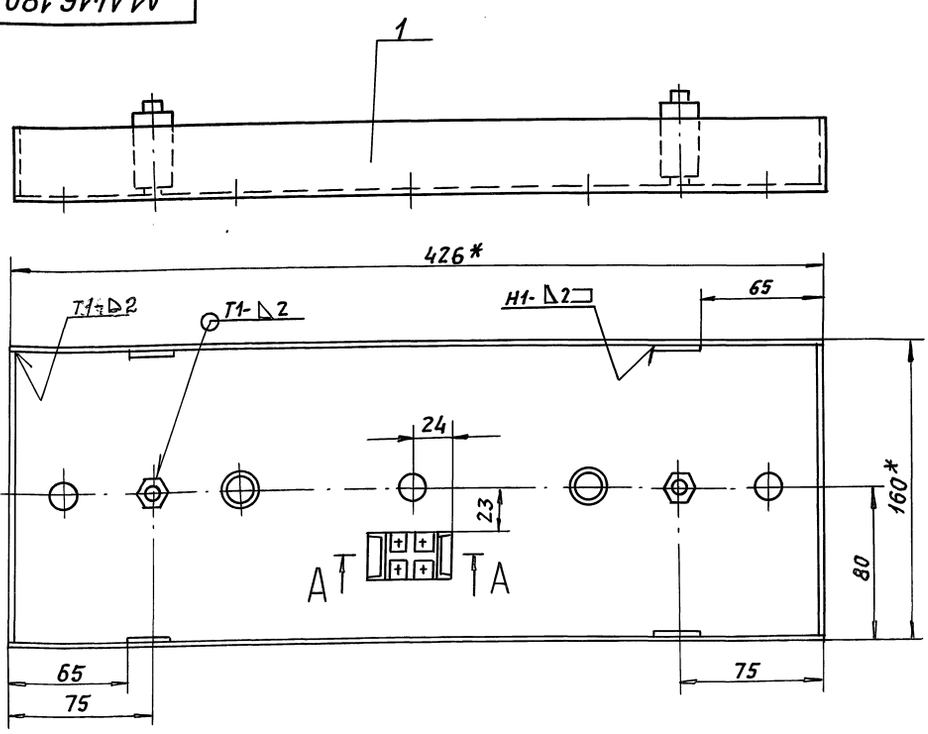

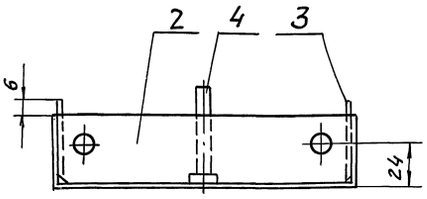

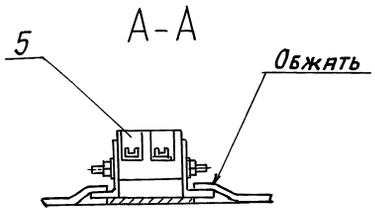

1. * Размеры для справок.
2. Неуказанные предельные отклонения размеров: $\pm \frac{t_2}{2}$.
3. Сварные швы по ГОСТ 5264-80

				А1А 416. 180 СБ			
Изм.	Лист	N докум.	Подп.	Дата			
Разраб.		Ямпольская			Стойка	Лит.	Масса	Масштаб
Пров.		Литвак				И	2,0	1:2
Нач. гр.		Литвак				Лист	Листов 1	
Гл. спец.		Грановский						
Н. контр.		Фрядкин				САНТЕХНИИПРОЕКТ		
Утв.		Спивак						

Инв. N подл. | Подп. и дата | Взам. инв. N | Инв. N дубл. | Подп. и дата

Серия 3.904-64 Выпуск 3

А1А416.178

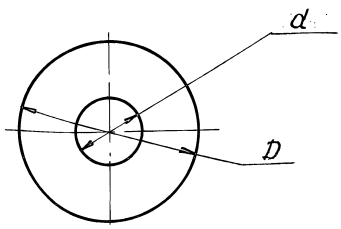

Обозначение	Материал	Размеры, мм D	Размеры, мм d	Масса кг
А1А416.178	ОЦ 1 ГОСТ 19904-90 / 1 ГОСТ 14918-80	50-0,74	$18^{+0,52}$	0,013
-01	Текстолит ПТ-2 ГОСТ 5-78	24-0,5	$55^{+0,5}$	0,001
-02	Лист 3 ГОСТ 19903-74 / ОК360В ГОСТ 16523-89		$14^{+0,43}$	0,01

Изм.	Лист	N докум.	Подп.	Дата	А1А416.178	Лит.	Масса	Масшт.
Разраб.	Ямпольская				Шайба	И	см. табл.	—
Пров.	Литвак					Лист	Листов 1	
Нач. гр.	Литвак							
Гл. спец.								
Н. контр.	Фрадкин				См. таблицу	САНТЕХНИИПРОЕКТ		
Утв.	Сливак							

Инв. N подл. | Подп. и дата | Взам. инв. N | Инв. N дубл. | Подп. и дата

Формат: А4

А1А416.177

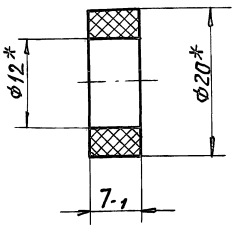

* Размеры для справок.

Изм.	Лист	N докум.	Подп.	Дата	А1А416.177	Лит.	Масса	Масшт.
Разраб.	Ямпольская				Втулка	И	0,003	2:1
Пров.	Литвак					Лист	Листов 1	
Нач. гр.	Литвак							
Гл. спец.								
Н. контр.	Фрадкин				Трубка 3 ст-12х4 ГОСТ 5496-78	САНТЕХНИИПРОЕКТ		
Утв.	Сливак							

Инв. N подл. | Подп. и дата | Взам. инв. N | Инв. N дубл. | Подп. и дата

Формат: А4

А1А416.175

12,5/(√)

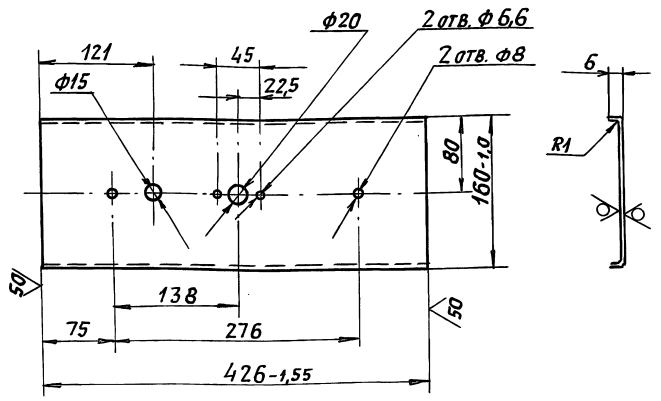

Неуказанные предельные отклонения размеров: H14; h14; $\pm \frac{t_2}{2}$.

Изм.	Лист	N докум.	Подп.	Дата	А1А416.175	Лит.	Масса	Масшт.
Разраб.	Ямпольская				Крышка	И	0,217	1:4
Пров.	Литвак					Лист	Листов 1	
Нач. гр.	Литвак							
Гл. спец.								
Н. контр.	Фрадкин				ОЦ 1 ГОСТ 19904-90 / 1 ГОСТ 14918-80	САНТЕХНИИПРОЕКТ		
Утв.	Сливак							

Инв. N подл. | Подп. и дата | Взам. инв. N | Инв. N дубл. | Подп. и дата

Формат: А4

А1А416.176

50/(√)

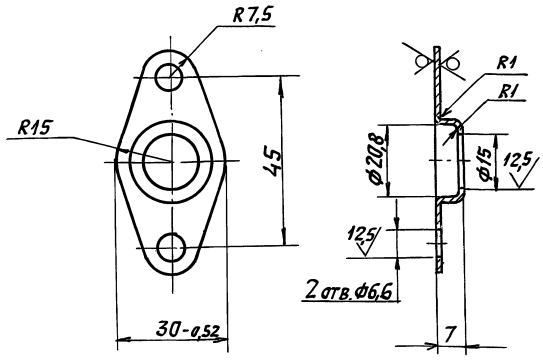

Неуказанные предельные отклонения размеров: H14; h14; $\pm \frac{t_2}{2}$.

Изм.	Лист	N докум.	Подп.	Дата	А1А416.176	Лит.	Масса	Масшт.
Разраб.	Ямпольская				Крышка	И	0,013	1:1
Пров.	Литвак					Лист	Листов 1	
Нач. гр.	Литвак							
Гл. спец.								
Н. контр.	Фрадкин				ОЦ 1 ГОСТ 19904-90 / 1 ГОСТ 14918-80	САНТЕХНИИПРОЕКТ		
Утв.	Сливак							

Инв. N подл. | Подп. и дата | Взам. инв. N | Инв. N дубл. | Подп. и дата

Формат: А4

Серия 5.904-64 Выпуск 3

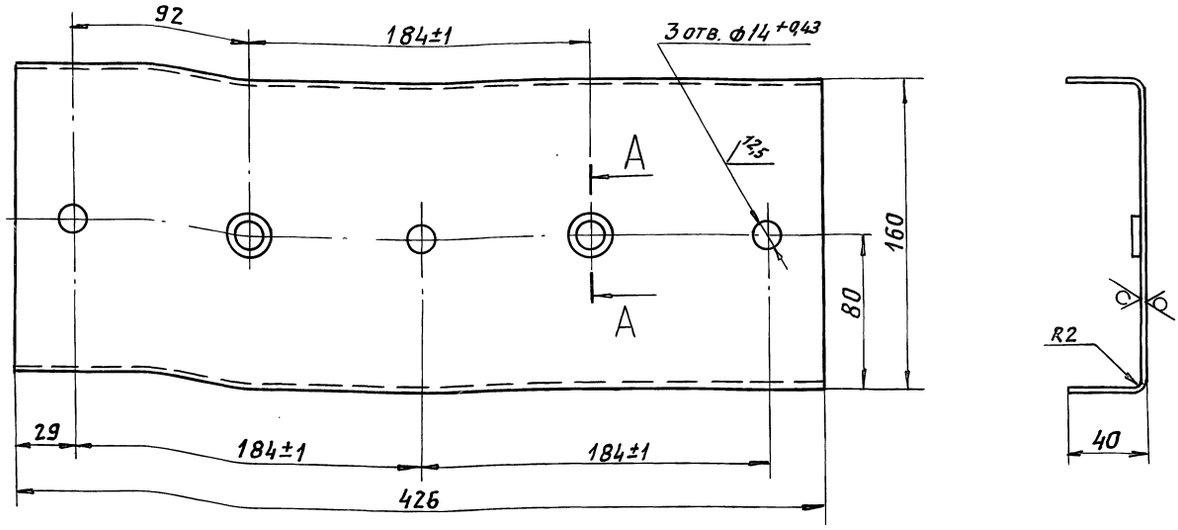

А-А (1:1)

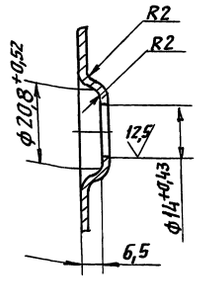

1. Неуказанные предельные отклонения размеров: $h14; \pm \frac{t_2}{2}$.
2. Допускается изготавливать из материала:

Швеллер 160х40х20 ГОСТ 8278-83
Ст.3кп ГОСТ 11474-76

					А1А416.188		
Изм.	Лист	N докум.	Подп.	Дата			
Разраб.		Ямпольская			Стойка	Лит.	Масса 1,6	Масшт. 1:2
Пров.		Литвак				Лист	Листов 1
Нач.гр.		Литвак					
Гл.спец.							
Н.контр.		Фрадкин			Лист 2 ГОСТ 19903-74 / ОК360В ГОСТ 16523-89	САНТЕХНИИПРОЕКТ	
Утв.		Спивак					

Инв.№ подл. | Подп. и дата | Взам. инв.№ | Инв.№ дубл. | Подп. и дата

Формат: А3

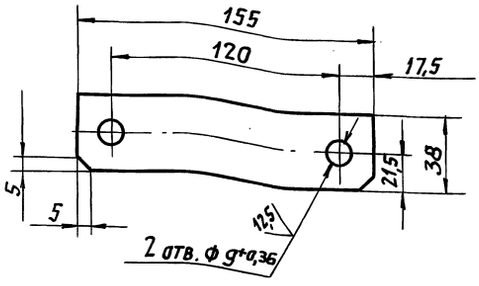

Неуказанные предельные отклонения размеров: $h14; \pm \frac{t_2}{2}$

					А1А416.185		
Изм.	Лист	N докум.	Подп.	Дата			
Разраб.		Ямпольская			Платик	Лит.	Масса 0,14	Масшт. 1:2
Пров.		Литвак				Лист	Листов 1
Нач.гр.		Литвак					
Гл.спец.							
Н.контр.		Фрадкин			Лист 4,0 ГОСТ 19903-74 / Ст.3 ГОСТ 14637-89	САНТЕХНИИПРОЕКТ	
Утв.		Спивак					

Инв.№ подл. | Подп. и дата | Взам. инв.№ | Инв.№ дубл. | Подп. и дата

Формат: А4

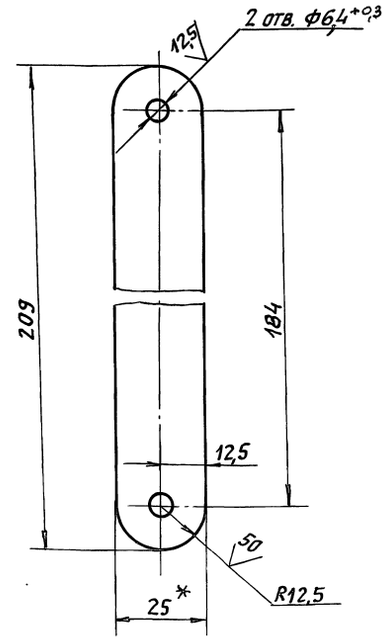

1. *Размер для справок.
2. Неуказанные предельные отклонения размеров: $h14; \pm \frac{t_2}{2}$.

					А1А416.189		
Изм.	Лист	N докум.	Подп.	Дата			
Разраб.		Ямпольская			Тяга	Лит.	Масса 0,16	Масшт. 1:1
Пров.		Литвак				Лист	Листов 1
Нач.гр.		Литвак					
Гл.спец.							
Н.контр.		Фрадкин			Полоса 4х25 ГОСТ 103-76 / Ст.3 ГОСТ 535-88	САНТЕХНИИПРОЕКТ	
Утв.		Спивак					

Инв.№ подл. | Подп. и дата | Взам. инв.№ | Инв.№ дубл. | Подп. и дата

Формат: А4

А1А416.200.СБ

Серия 5.904-64 Выпуск 3

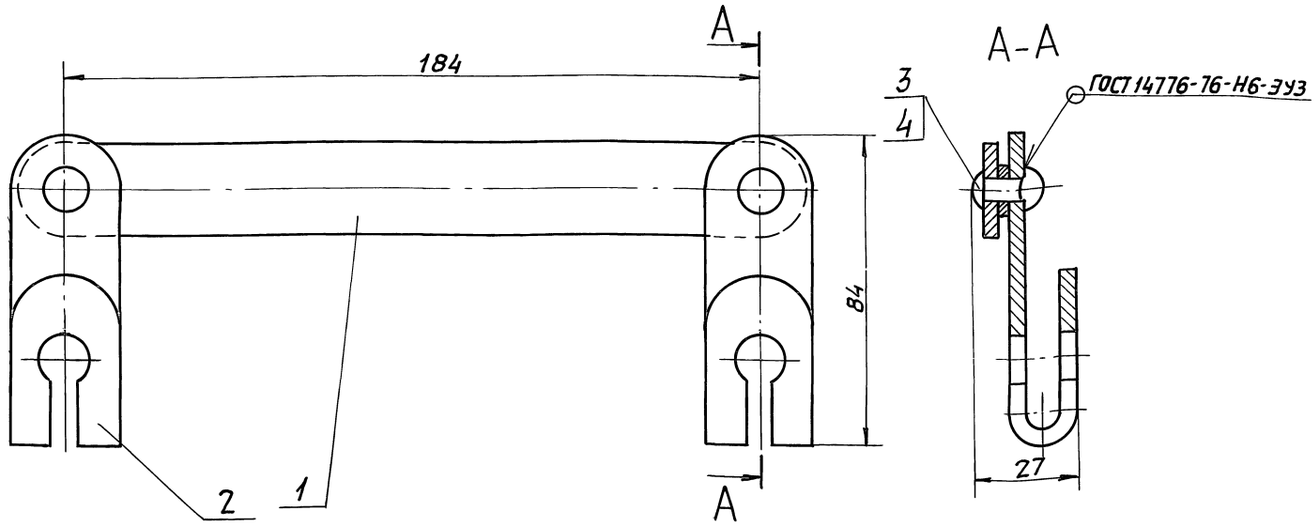

Размеры для справок.

Изм.	Лист	N докум.	Подп.	Дата	А1А416.200.СБ			
Разраб.		Ямпольская			Тяга с рычагами	Лит.	Масса	Масшт.
Пров.		Литвак				И	0,55	1:1
Нач. гр.		Литвак				Лист	Листов 1	
Гл. спец.		Грановский				САНТЕХНИИПРОЕКТ		
Н. контр.		Фрядкин						
Утв.		Спивак						

Инв. № подл. | Подп. и дата | Взам. инв. № | Инв. № дубл. | Подп. и дата

Формат: А3

Форм.	Зона	Поз.	Обозначение	Наименование	Кол.	Примечание
				Документация		
А3			А1А416.200 СБ	Сборочный чертеж		
				Детали		
А4		1	А1А416.189	Тяга	1	
А4		2	А1А416.191	Рычаг	2	
				Стандартные изделия		
		3		Заклепка 6х10.02 ГОСТ 10299-80	2	
		4		Шайба 6.02 ГОСТ 11371-78	2	

Изм.	Лист	N докум.	Подп.	Дата	А1А416.200			
Разраб.		Ямпольская			Тяга с рычагом	Лит.	Лист	Листов
Пров.		Литвак				И		1
Нач. гр.		Литвак				САНТЕХНИИПРОЕКТ		
Н. контр.		Фрядкин						
Утв.		Спивак						

Инв. № подл. | Подп. и дата | Взам. инв. № | Инв. № дубл. | Подп. и дата

Формат: А4

А1А416.191

50 (∨)

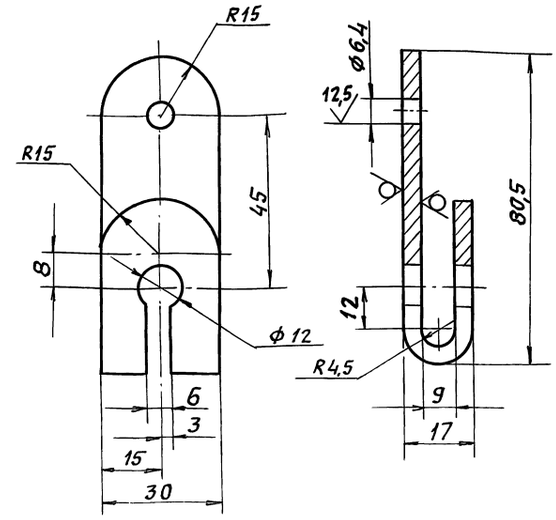

Неуказанные предельные отклонения размеров: $H14; h14; \pm \frac{t_2}{2}$

Изм.	Лист	N докум.	Подп.	Дата	А1А416.191			
Разраб.		Ямпольская			Рычаг	Лит.	Масса	Масшт.
Пров.		Литвак				И	0,12	1:1
Нач. гр.		Литвак				Лист	Листов 1	
Гл. спец.						САНТЕХНИИПРОЕКТ		
Н. контр.		Фрядкин						
Утв.		Спивак						

Лист 4 ГОСТ 19903-74 Ст.3 ГОСТ 14637-89

Инв. № подл. | Подп. и дата | Взам. инв. № | Инв. № дубл. | Подп. и дата

Формат: А4

Серия 5.904-64 Выпуск 3

Формат	Зона	Поз.	Обозначение	Наименование	Кол.	Примечание
				Документация		
А3			А1А416.210.СБ	Сборочный чертеж		
				Сборочные единицы		
А4		1	А1А416.210	Вал	1	
				Детали		
А3		2	А1А416.192	Щека малая	1	
А3		3	А1А416.193	Щека большая	1	
				Стандартные изделия		
		4		Болт М6-6g×30.36 ГОСТ 7798-70	4	
		5		Гайка М6-6Н.4 ГОСТ 5915-70	4	
		6		Шайба 6.02 ГОСТ 11371-78	8	
			Переменные данные для исполнений:			

Инв.№ подл. | Подп. и дата | Взам. инв.№ | Инв.№ дубл. | Подп. и дата

Изм.	Лист	№ докум.	Подп.	Дата
Разраб.		Сысоева		
Пров.		Литвак		
Нач. гр.		Литвак		
Н. контр.		Фрадкин		
Утв.		Спивак		

А1А416.210

Лопатка

Лит.	Лист	Листов
	1	2

Сантехниипроект

Формат А4

Формат	Зона	Поз.	Обозначение	Наименование	Кол.	Примечание
				А1А416.210		
				Сборочные единицы		
А4		7	А1А416.220-01	Вал	1	
				А1А415.210-01		
				Сборочные единицы		
А4		7	А1А416.220-02	Вал	1	

Инв.№ подл. | Подп. и дата | Взам. инв.№ | Инв.№ дубл. | Подп. и дата

Изм.	Лист	№ докум.	Подп.	Дата

А1А416.210

Лист 2

Формат А4

А1А416.210СБ

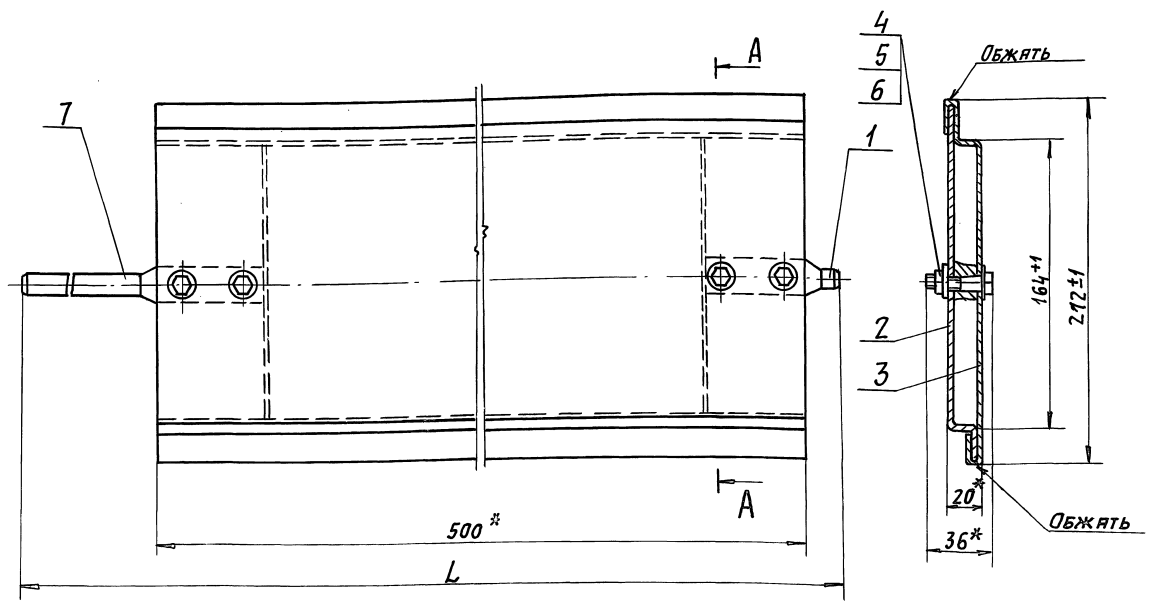

1. * Размеры для справок.
2. Повреждение цинкового покрытия листа при сборке не допускается.

Обозначение	L, мм	Масса, кг
А1А416.210	840±2	3,1
-01	761±2	3,0

Инв.№ подл. | Подп. и дата | Взам. инв.№ | Инв.№ дубл. | Подп. и дата

Изм.	Лист	№ докум.	Подп.	Дата
Разраб.		Сысоева		
Пров.		Литвак		
Нач. гр.		Литвак		
Гл. спец.		Грановский		
Н. контр.		Фрадкин		
Утв.		Спивак		

А1А416.210 СБ

Лопатка

Лит.	Масса	Масшт.
И	см. табл.	—
Лист	Листов 1	

Сантехниипроект

А1А416.192

Серия 5.904-64 Выпуск 3

50 (√)

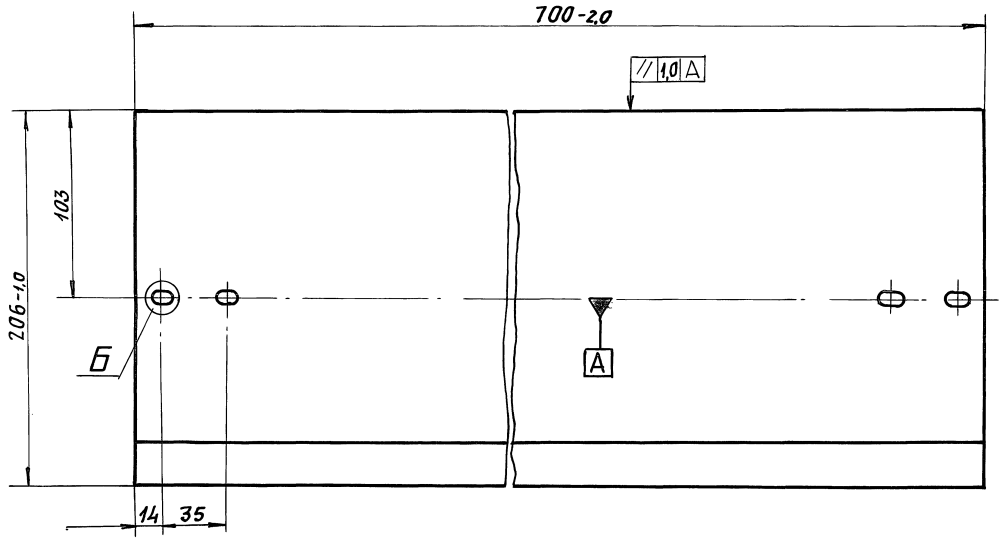

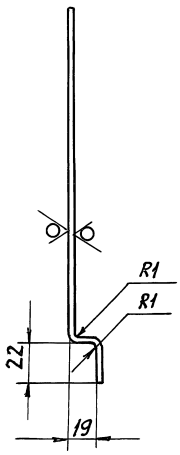

Б (2:1)

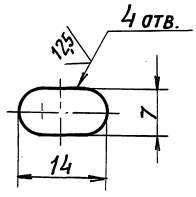

1. Неуказанные предельные отклонения размеров: $H14, h14, \pm \frac{t_2}{2}$.
2. Повреждение цинкового покрытия при сгибе не допускаются.

					А1А416.192		
Изм.	Лист	№ докум.	Подп.	Дата	Щека малая	Лит.	Масса	Масшт.
Разраб.		Сысоева				И	1,43	1:2
Пров.		Литвак				Лист	Листов 1
Нач. гр.		Литвак					
Гл. спец.							
Н. контр.		Фрадкин			ОЦ 1 ГОСТ 19904-90 / 1 ГОСТ 14918-80	Сантехниипроект	
Утв.		Спивак					

Формат: А3

Инв. № подл. | Подп. и дата | Взам. инв. № | Инв. № дубл. | Подп. и дата

А1А416.193

50 (√)

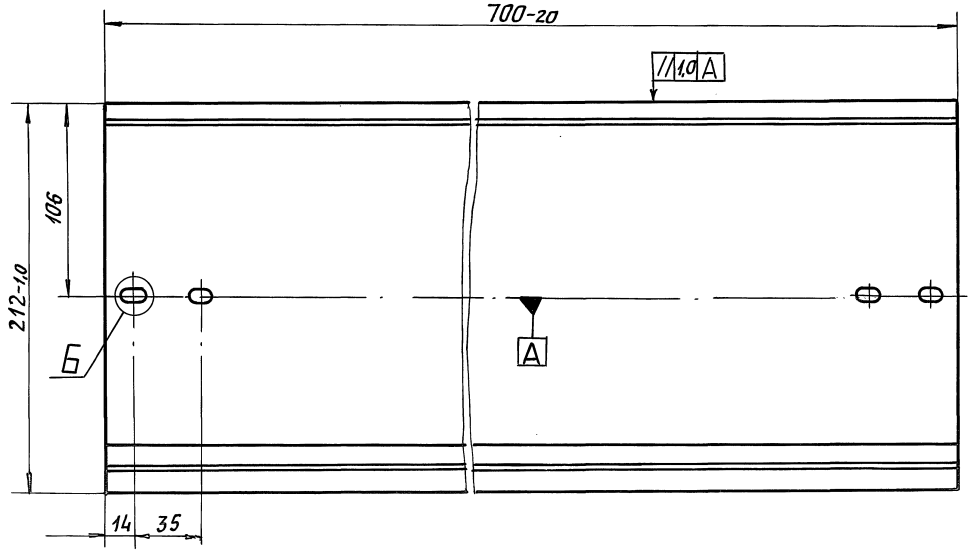

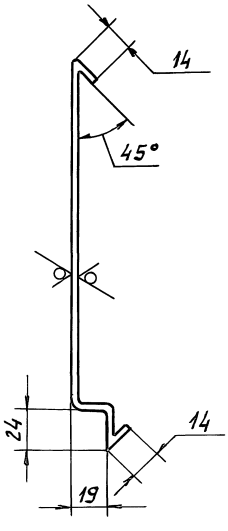

Б (2:1)

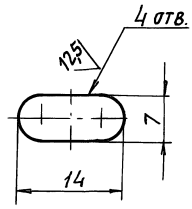

1. Неуказанные предельные отклонения размеров: $H14, h14, \pm \frac{t_2}{2}$.
2. Радиусы гиба R 1 мм.
3. Повреждение цинкового покрытия при сгибе не допускаются.

					А1А416.193		
Изм.	Лист	№ докум.	Подп.	Дата	Щека большая	Лит.	Масса	Масштаб
Разраб.		Сысоева				И	1,24	1:2
Пров.		Литвак				Лист	Листов 1
Нач. гр.		Литвак					
Гл. спец.							
Н. контр.		Фрадкин			ОЦ 1 ГОСТ 19904-90 / 1 ГОСТ 14918-80	Сантехниипроект	
Утв.		Спивак					

Инв. № подл. | Подп. и дата | Взам. инв. № | Инв. № дубл. | Подп. и дата

Серия 5.904-64 Выпуск 3

Формат	Зона	Поз.	Обозначение	Наименование	Кол.	Приме-чание
				Документация		
А4			А1А416.220.СБ	Сборочный чертеж		
				Детали		
А4		1	А1А416.194	Перо	1	
			Переменные данные для исполнений:			
				А1А416.220 Детали		
А4		2	А1А416.195	Вал	1	
				А1А416.220-01 Детали		
А4		2	А1А416.195-01	Вал	1	
				А1А416.220-02 Детали		
А4		2	А1А416.195-02	Вал	1	

Изм.	Лист	N докум.	Подп.	Дата	А1А416.220			
Разраб.		Ямпольская			Вал	Лит.	Лист	Листов 1
Пров.		Литвак				И		
Нач.гр.		Литвак				САНТЕХНИИПРОЕКТ		
Н.контр		Фрадкин						
Утв.		Сливак						

Инв.№ подл. | Подп. и дата | Взам. инв.№ | Инв.№ дубл. | Подп. и дата

Формат: А4

А1А416.194

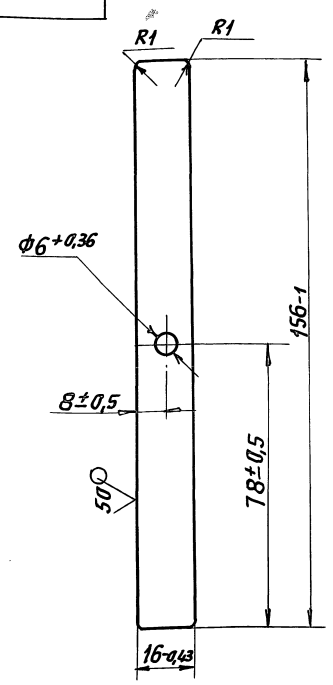

Изм.	Лист	N докум.	Подп.	Дата	А1А416.194			
Разраб.		Ямпольская			Перо	Лит.	Масса	Масшт.
Пров.		Литвак				И	0,02	1:1
Нач.гр.		Литвак				Лист	Листов 1	
Гл.спец.								
Н.контр		Фрадкин			Лист 1,0 ГОСТ 19903-74 / ОК 360В ГОСТ 16523-89	САНТЕХНИИПРОЕКТ		
Утв.		Сливак						

Инв.№ подл. | Подп. и дата | Взам. инв.№ | Инв.№ дубл. | Подп. и дата

Формат: А4

А1А416.220СБ

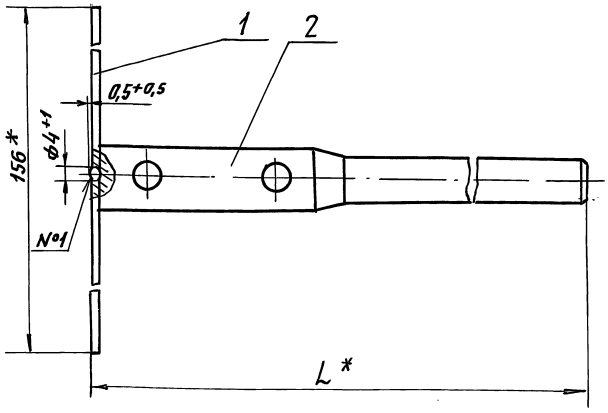

Обозначение	L*, мм	Масса, кг
А1А416.220	81	0,13
-01	183	0,27
-02	104	0,17

1.* Размеры для справок.
2. Сварка №1- ГОСТ 14776-79-Н1-ЭУ3
3. Покрытие: эмаль ПФ-115, серая ГОСТ 6465-76. VI-Ж2

Изм.	Лист	N докум.	Подп.	Дата	А1А416.220СБ			
Разраб.		Ямпольская			Вал	Лит.	Масса	Масшт.
Пров.		Литвак				И	См. табл.	—
Нач.гр.		Литвак				Лист	Листов 1	
Гл.спец.		Грановский						
Н.контр		Фрадкин				САНТЕХНИИПРОЕКТ		
Утв.		Сливак						

Инв.№ подл. | Подп. и дата | Взам. инв.№ | Инв.№ дубл. | Подп. и дата

Формат: А4

А1А416.195

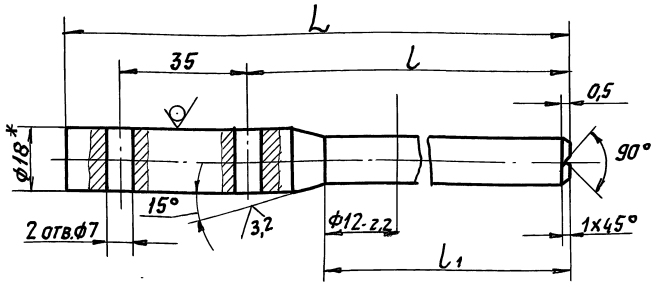

Обозначение	Размеры, мм L	l	l1	Масса, кг
А1А416.195	80	33	10	0,11
-01	181	134	112	0,25
-02	103	56	33	0,15

1.* Размер для справок.
2. Неуказанные предельные отклонения размеров: $H14, h14, \pm\frac{t_2}{2}$

Изм.	Лист	N докум.	Подп.	Дата	А1А416.195			
Разраб.		Ямпольская			Вал	Лит.	Масса	Масшт.
Пров.		Литвак				И	См. табл.	—
Нач.гр.		Литвак				Лист	Листов 1	
Гл.спец.								
Н.контр		Фрадкин			Круг 18-h12 ГОСТ 7417-75 / 45-Б-Н ГОСТ 1051-73	САНТЕХНИИПРОЕКТ		
Утв.		Сливак						

Инв.№ подл. | Подп. и дата | Взам. инв.№ | Инв.№ дубл. | Подп. и дата

Формат: А4

А1А416.250 СБ

Серия 5.904-64 Выпуск 3

Г - Г (1)

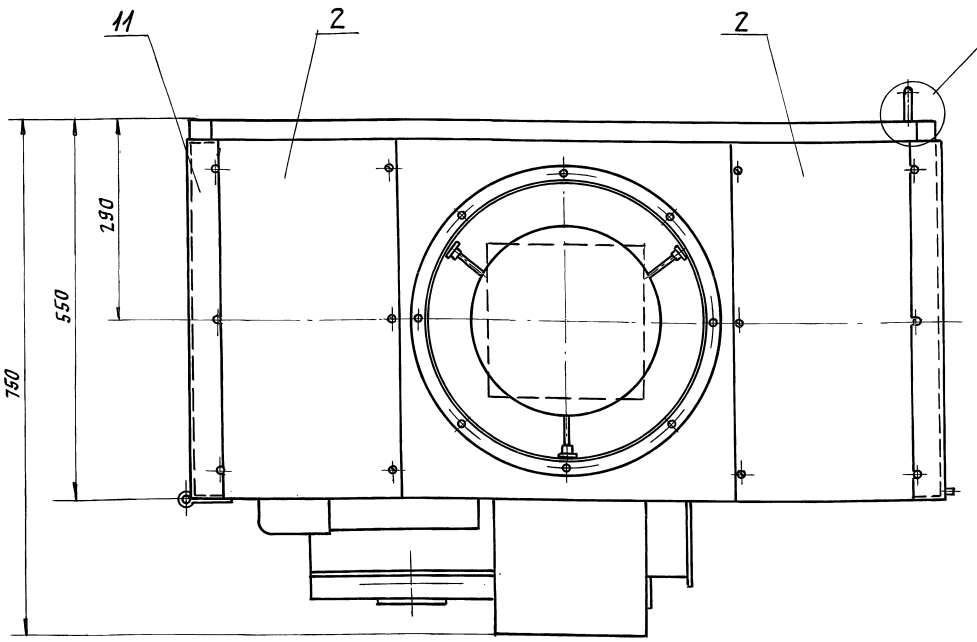

Л (1:2)

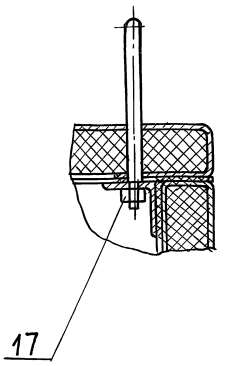

Изм.	Лист	N докум.	Подп.	Дата	А1А416.250 СБ	Лист 3

Формат А3

Формат	Зона	Поз.	Обозначение	Наименование	Кол.	Примечание
				Документация		
А2			А1А416.250 СБ	Сборочный чертеж		
				Сборочные единицы		
А4		1	А1А416.260	Каркас	1	
А4		2	А1А416.270	Панель верхняя	2	
А4		3	А1А416.300	Панель нижняя	1	
А4		4	А1А416.330	Панель боковая	1	
А4		5	А1А416.360	Панель боковая	1	
А4		6	А1А416.380	Панель торцевая	1	
А4		7	А1А416.410	Патрубок-глушитель	1	
А4		8	А1А416.430	Насадок	1	
А4		9	А1А416.470	Патрубок	1	
				Детали		
А4		10	А1А416.201	Ручка	1	
А4		11	А1А416.202	Щиток	4	
				Стандартные изделия		
				Болты ГОСТ 7798-70		
		12		М6-6g х 25.36	24	
		13		М10-6g х 40.36	20	

Изм.	Лист	N докум.	Подп.	Дата	А1А416.250		
Разраб.		Волобуева			Камера вентиляторная	Лит. И	Лист 1	Листов 2
Пров.		Литвак				САНТЕХНИИПРОЕКТ	
Нач.гр.		Литвак					
Н. контр.		Фрадкин					
Утв.		Сливак					

Формат А4

Формат	Зона	Поз.	Обозначение	Наименование	Кол.	Примечание
		14		Винт 2М4-6g х 15.36		
				ГОСТ 1491-80	8	
		15		Винт М4-6g х 40.36		
				ГОСТ 17475-80	82	
				Гайки ГОСТ 5915-70		
		16		М4-6Н.4	8	
		17		М6-6Н.4	26	
		18		М10-6Н.4	20	
		19		Шайба 4.02		
				ГОСТ 11371-78	90	
				Прочие изделия		
		20		Вставка Н.00.00-07		Типовые конструкции
				Серия 5.904-38	1	
		21		Вентилятор радиальный ВР-15-45.1.3,15.1СЛ-01У2.0°, АИР 90 L4, 2208, 50Гц.		
				ТУ16-121-007-91	1	
		22		Виброизолятор Д038		
				ТУ36-1832-75		
				Материал		
		23		Герлен Д		
				ТУ400-1-165-79	0,5	м²

Изм.	Лист	N докум.	Подп.	Дата	А1А416.250	Лист 2

Формат А4

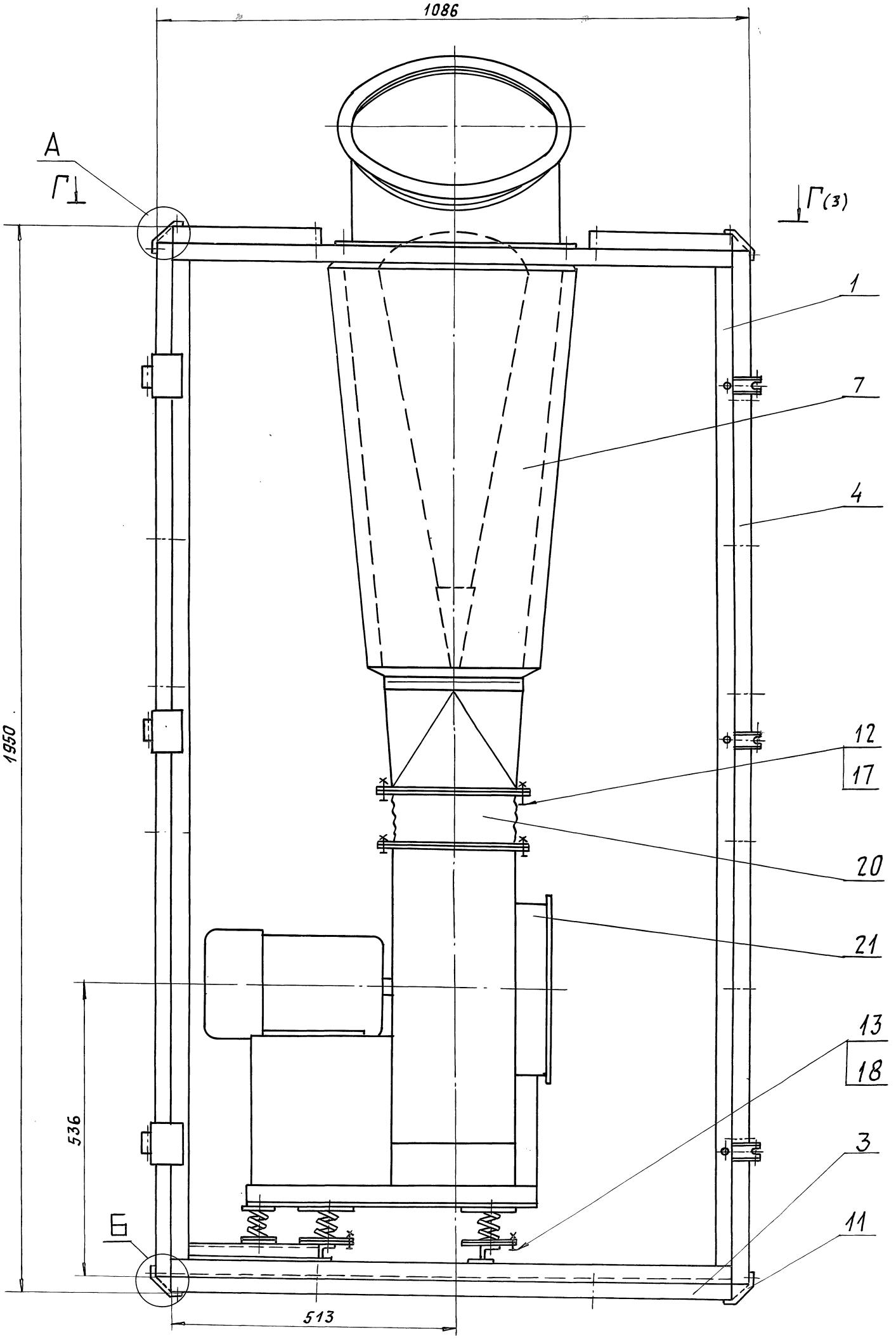

А (1:2)

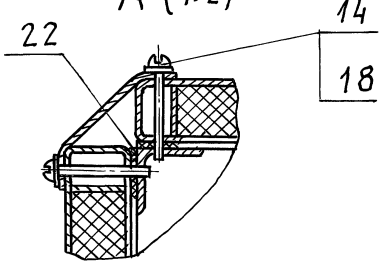

Б (1:2)

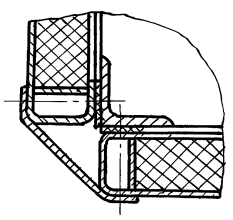

Размеры для справок.

Изм.	Лист	N докум.	Подп.	Дата
Разраб.		Волобуева		
Пров.		Литвак		
Нач. гр.		Литвак		
Гл. спец.		Грановский		
Н. контр.		Фрадкин		
Утв.		Спивак		

А1А416. 250 СБ

Камера вентиляторная

Лит.	Масса	Масшт.
И	150,0	1:5
Лист 1	Листов 3	

Сантехниипроект

Инв.№подл. | Подп. и дата | Взам.инв.№ | Инв.№дубл. | Подп. и дата

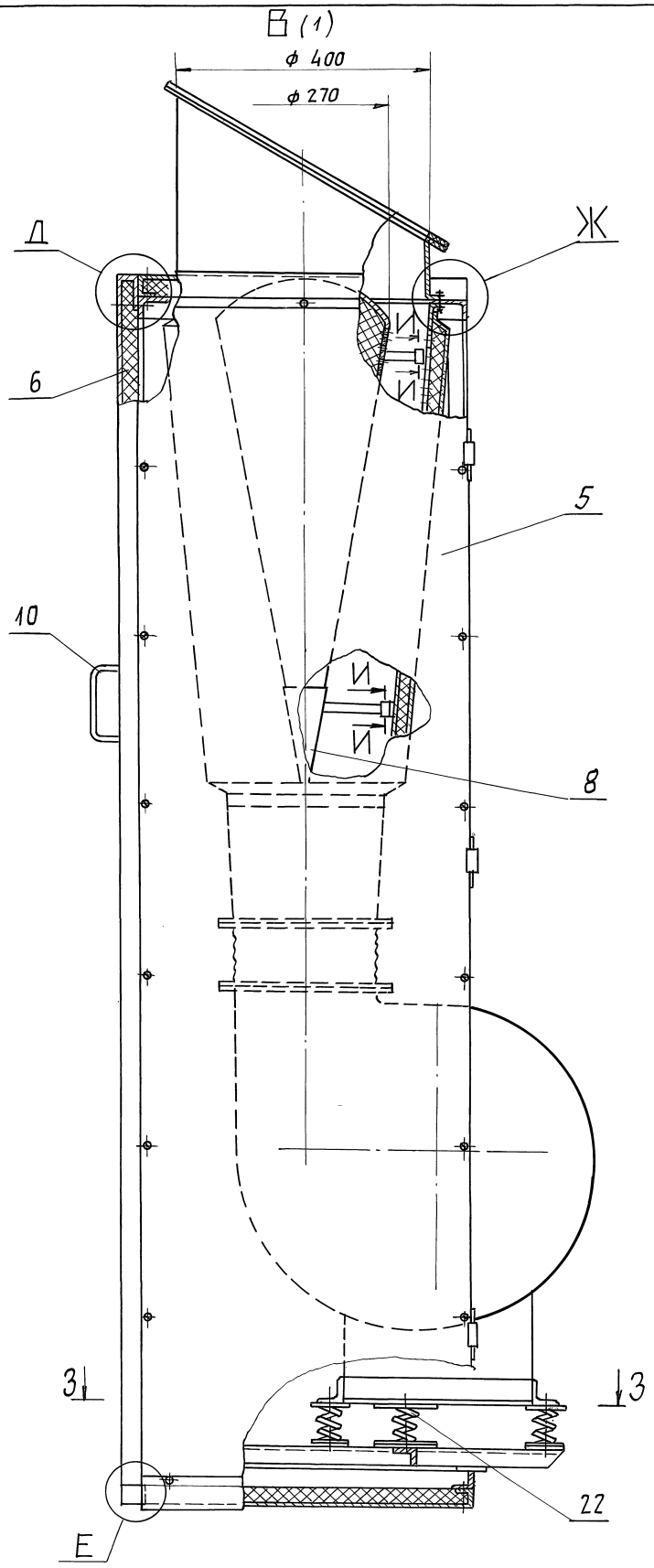

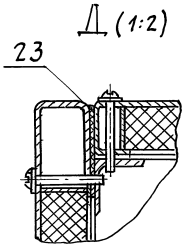

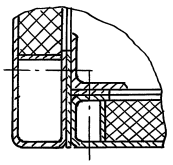

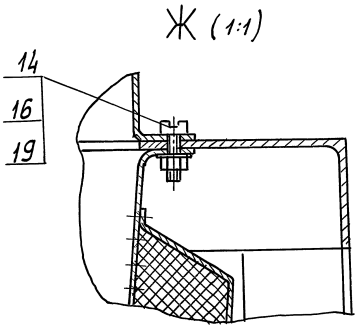

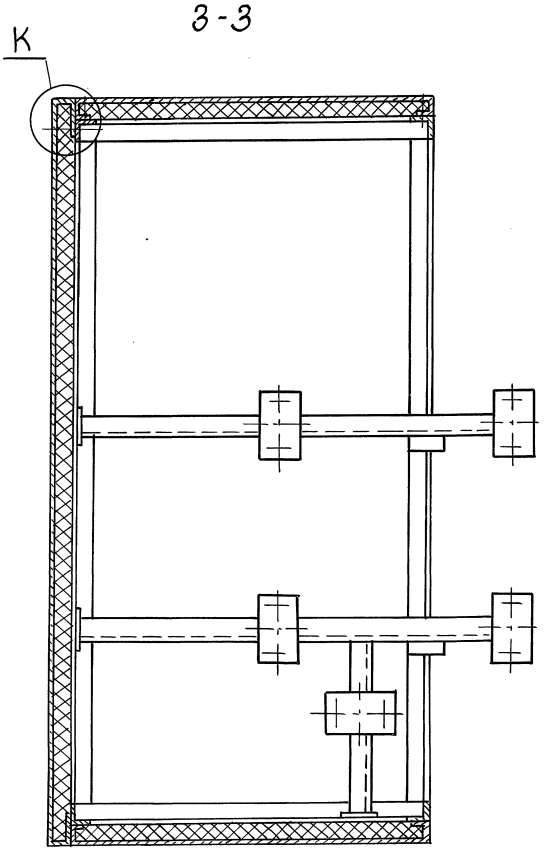

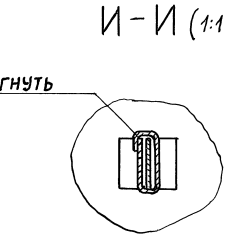

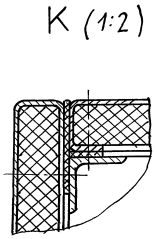

Инв.№ подл.	Подп. и дата	Взам. инв.№	Инв.№ дубл.	Подп. и дата

Изм.	Лист	№докум.	Подп.	Дата	А1А416.250 СБ	Лист 2

Серия 5.904-64 Выпуск 3

А1А416.093

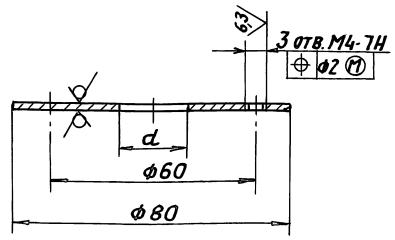

Обозначение	d, мм	Масса, кг
А1А416.093	20	0,07
–01	25	0,065

Неуказанные предельные отклонения размеров: H14; h14

Изм.	Лист	№ докум.	Подп.	Дата	А1А416.093			
Разраб.		Сысоева			Накладка	Лит.	Масса	Масшт.
Пров.		Литвак				И	см. табл.	1:1
Нач. гр.		Литвак				Лист	Листов 1	
Гл. спец.		Грановский			Лист 2,0 ГОСТ 19903-74	САНТЕХНИИПРОЕКТ		
Н. контр.		Фрайкин			0К 360В ГОСТ 16523-89			
Утв.		Сливак						

Формат: А4

А1А416.213

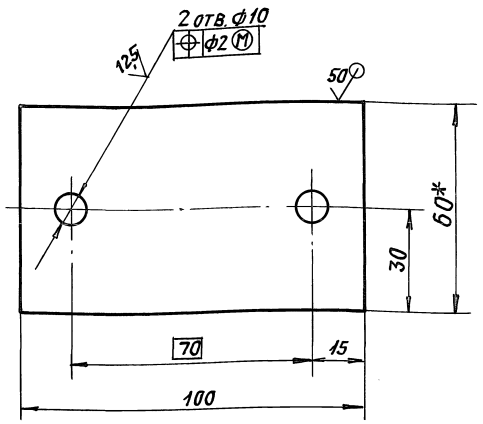

Неуказанные предельные отклонения размеров: H14; h14 ± t2/2

Изм.	Лист	№ докум.	Подп.	Дата	А1А416.213			
Разраб.		Сысоева			Пластина	Лит.	Масса	Масшт.
Пров.		Литвак				И	0,14	1:1
Нач. гр.		Литвак				Лист	Листов 1	
Гл. спец.		Грановский			Лист 3,0 ГОСТ 19903-74	САНТЕХНИИПРОЕКТ		
Н. контр.		Фрайкин			0К 360В ГОСТ 16523-89			
Утв.		Сливак						

Формат: А4

А1А416.202

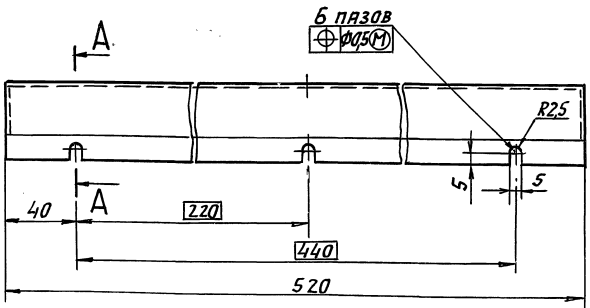

А – А

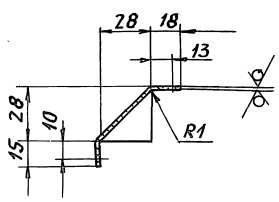

Неуказанные предельные отклонения размеров: H14; h14; ± t2/2.

Изм.	Лист	№ докум.	Подп.	Дата	А1А416.202			
Разраб.		Сысоева			Щиток	Лит.	Масса	Масшт.
Пров.		Литвак				И	0,23	1:2
Нач. гр.		Литвак				Лист	Листов 1	
Гл. спец.		Грановский			Лист 0,7 ГОСТ 19903-74	САНТЕХНИИПРОЕКТ		
Н. контр.		Фрайкин			0К 360В ГОСТ 16523-89			
Утв.		Сливак						

Формат: А4

А1А416.214

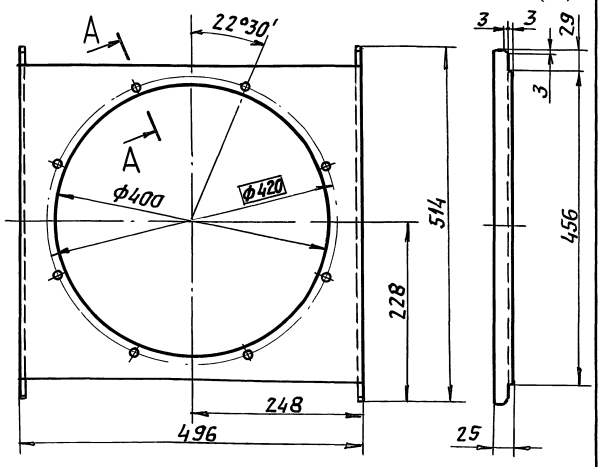

А – А (1:1)

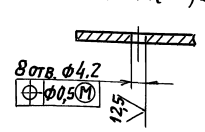

Неуказанные предельные отклонения размеров: H14; h14; ± t2/2.

Изм.	Лист	№ докум.	Подп.	Дата	А1А416.214			
Разраб.		Сысоева			Крышка	Лит.	Масса	Масшт.
Пров.		Литвак				И	4,14	1:5
Нач. гр.		Литвак				Лист	Листов 1	
Гл. спец.		Грановский			Лист 2,0 ГОСТ 19903-74	САНТЕХНИИПРОЕКТ		
Н. контр.		Фрайкин			0К 360В ГОСТ 16523-89			
Утв.		Сливак						

Формат: А4

Серия 5.904-64 Выпуск 3

А1А416.216

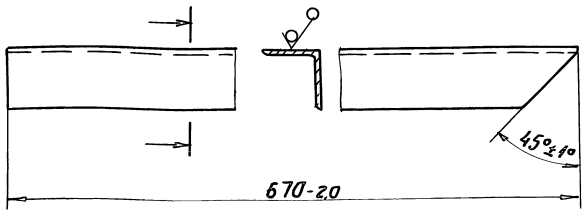

Изм	Лист	N докум.	Подп.	Дата	А1А416.216			
Разраб.		Сысоева			Поперечина	Лит.	Масса	Масшт.
Пров.		Литвак				И	1,0	1:2
Нач. гр.		Литвак				Лист	Листов 1	
Гл. спец.		Грановский			Уголок 32х32х3 ГОСТ 8509-86 / Ст3пс ГОСТ 535-88	САНТЕХНИИПРОЕКТ		
Н. контр.		Фрядкин						
Утв.		Спивак						

Инв. N подл. | Подп. и дата | Взам. инв. N | Инв. N дубл. | Подп. и дата

Формат: А4

А1А416.217

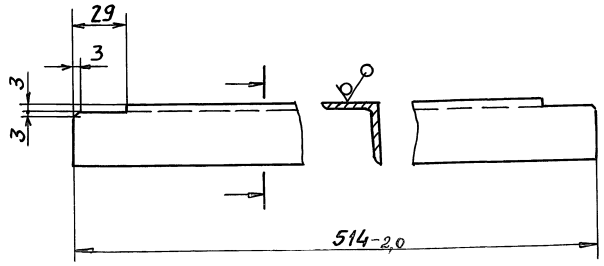

Неуказанные предельные отклонения размеров: H14; h14.

Изм	Лист	N докум.	Подп.	Дата	А1А416.217			
Разраб.		Сысоева			Поперечина	Лит.	Масса	Масшт.
Пров.		Литвак				И	0,75	1:2
Нач. гр.		Литвак				Лист	Листов 1	
Гл. спец.		Грановский			Уголок 32х32х3 ГОСТ 8509-86 / Ст.3пс ГОСТ 535-88	САНТЕХНИИПРОЕКТ		
Н. контр.		Фрядкин						
Утв.		Спивак						

Инв. N подл. | Подп. и дата | Взам. инв. N | Инв. N дубл. | Подп. и дата

Формат: А4

Форм.	Зона	Поз.	Обозначение	Наименование	Кол.	Примечание
				Документация		
А2			А1А416.260СБ	Сборочный чертеж		
				Детали		
А4		1	А1А416.211	Скоба	3	
А4		2	А1А416.212	Петля	3	
А4		3	А1А416.213	Пластина	5	
А4		4	А1А416.214	Крышка	1	
БЧ		5	А1А416.215	Накладка		
				Лист 3 ГОСТ 19903-74 / 0К360В ГОСТ 16523-89		
				70-0,74 х 70-0,74	5	0,12 кг
А4		6	А1А416.216	Поперечина	2	
А4		7	А1А416.217	Поперечина	4	
БЧ		8	А1А416.218	Опора		
				Уголок 32х32х3 ГОСТ 8509-86 / Ст3пс ГОСТ 535-88		
				L = 260 - 0,52	1	0,37 кг

Изм	Лист	N докум.	Подп.	Дата	А1А416.260			
Разраб.		Рувинская			Каркас	Лит.	Лист	Листов
Пров.		Литвак				И	1	2
Нач. гр.		Литвак				САНТЕХНИИПРОЕКТ		
Н. контр.		Фрядкин						
Утв.		Спивак						

Инв. N подл. | Подп. и дата | Взам. инв. N | Инв. N дубл. | Подп. и дата

Формат: А4

Форм.	Зона	Поз.	Обозначение	Наименование	Кол.	Примечание
БЧ		9	А1А416.219	Перекладина		
				Уголок 32х32х3 ГОСТ 8509-86 / Ст.3пс ГОСТ 535-88		
				L = 1026 - 2,3	4	1,5 кг
БЧ		10	А1А416.221	Стойка		
				Уголок 32х32х3 ГОСТ 8509-86 / Ст3пс ГОСТ 535-88		
				L = 1826 - 5,7	4	2,65 кг

Изм	Лист	N докум.	Подп.	Дата	А1А416.260	Лист 2

Инв. N подл. | Подп. и дата | Взам. инв. N | Инв. N дубл. | Подп. и дата

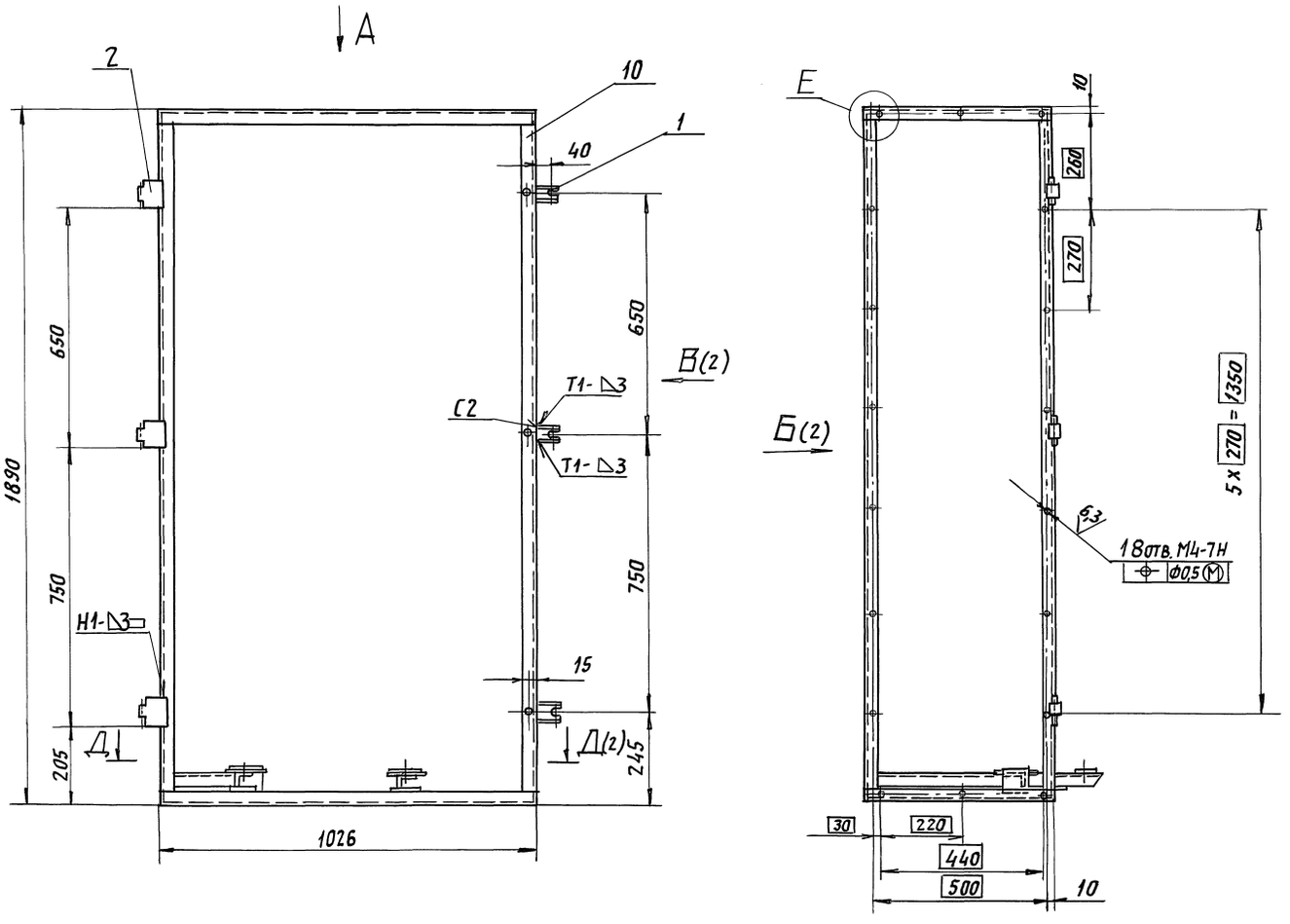

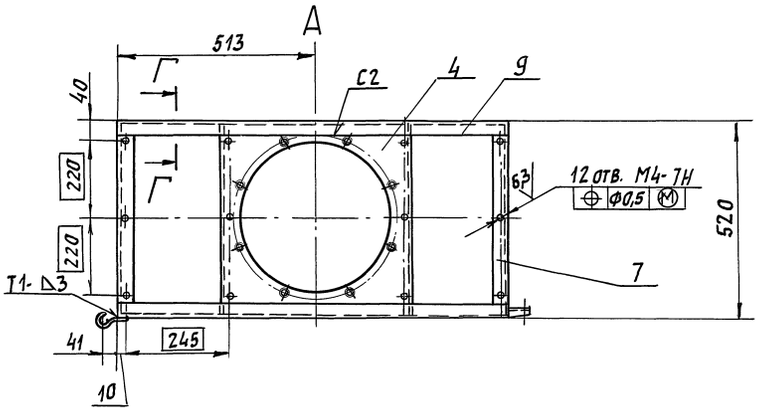

Ж-Ж (1:2)(2)

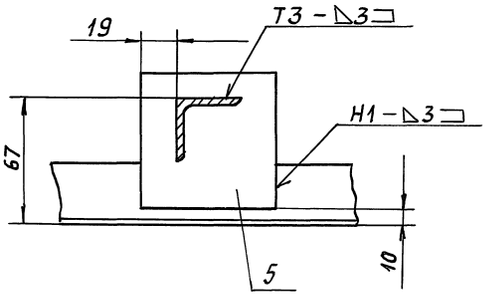

Е (1:2)

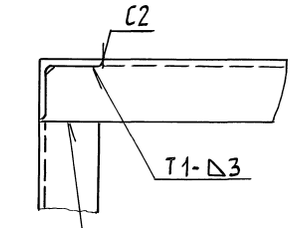

Г - Г (1:2)

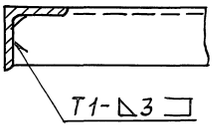

3-3 (1:2)(2)

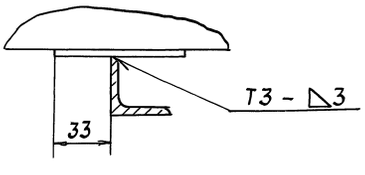

1*Размеры для справок.

2. Неуказанные предельные отклонения размеров: $h14; \pm\frac{t_2}{2}$.

3. Сварные швы по ГОСТ 5264-80.

					А1А416.260 СБ	
Изм.	Лист	N докум.	Подп.	Дата		
Разраб.		Рубинская			Каркас	Лит. Масса Масшт.
Пров.		Литвак				И 28,0 1:10
Нач.гр.		Литвак				Лист 1 Листов 2
Гл.спец.		Рановский				САНТЕХНИИПРОЕКТ
Н.контр.		Фрадкин				
Утв.		Спивак				

Инв.№ подл. | Подп. и дата | Взам. инв.№ | Инв.№ дубл. | Подп. и дата

Б (1)

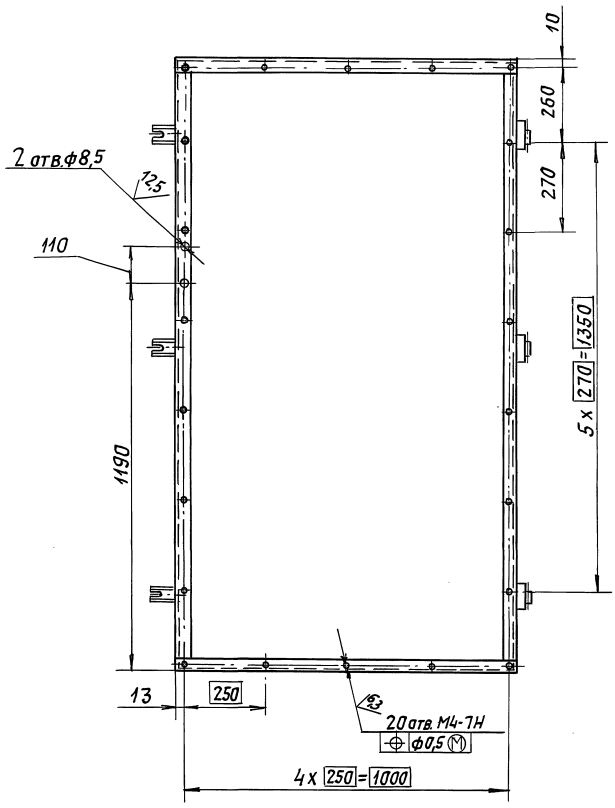

В (1)

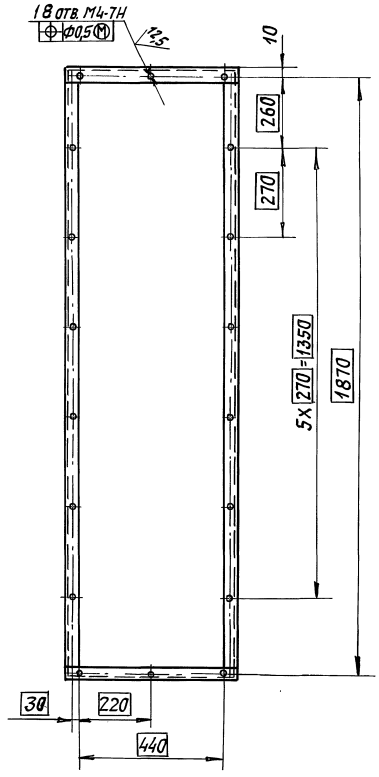

И (1:2)

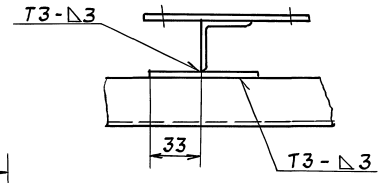

Д – Д (1:5) (1)

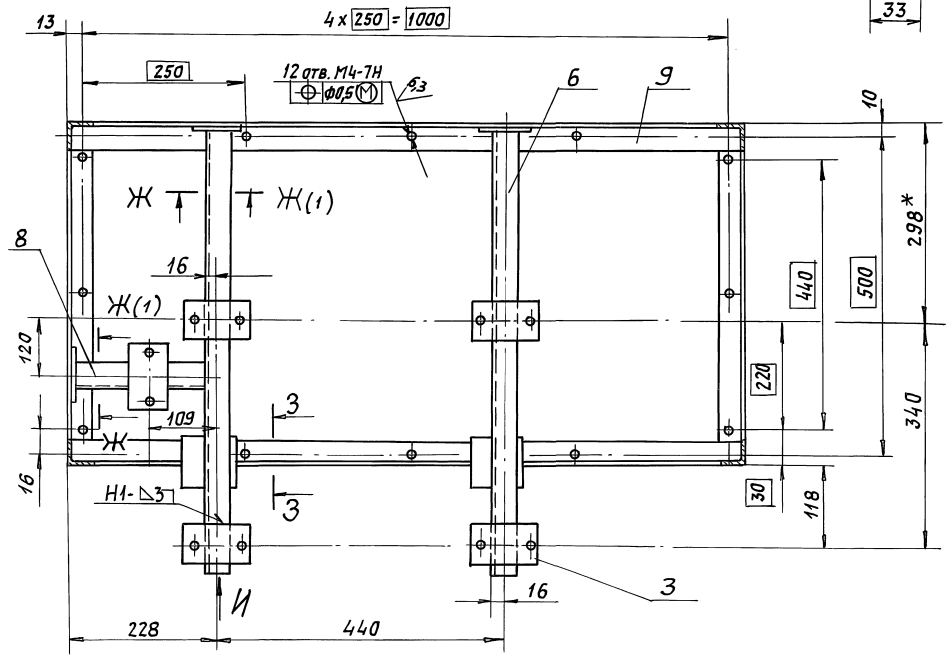

Инв. N подл.	Подп. и дата	Взам. инв. N	Инв. N дубл.	Подп. и дата

Изм.	Лист	N докум.	Подп.	Дата	А1А 416.260.СБ	Лист 2

Серия 5.904-64 Выпуск 3

Формат	Зона	Поз.	Обозначение	Наименование	Кол.	Примечание
				Документация		
А3			А1А416.270СБ	Сборочный чертеж		
				Сборочные единицы		
А4		1	А1А416.280	Полотно	1	
А4		2	А1А416.290	Решетка	1	
				Детали		
А4		3	А1А416.222	Скобка	6	
А4		4	А1А416.223	Кожух	1	
				Материалы		
		5		Изделие звукопоглощающее марки БМ3 в оболочке из стеклоткани S=30мм РСТ УССР 1977-87	0,138 м²	

Изм.	Лист	№ докум.	Подп.	Дата	А1А416.270			
Разраб.		Ямпольский			Панель верхняя	Лит.	Лист	Листов 1
Пров.		Литвак				И		
Нач.гр.		Литвак				САНТЕХНИИПРОЕКТ		
Н.контр.		Фрадкин						
Утв.		Спивак						

Инв.№ подл. | Подп. и дата | Взам.инв.№ | Инв.№ дубл. | Подп. и дата

Формат: А4

А1А416.280СБ

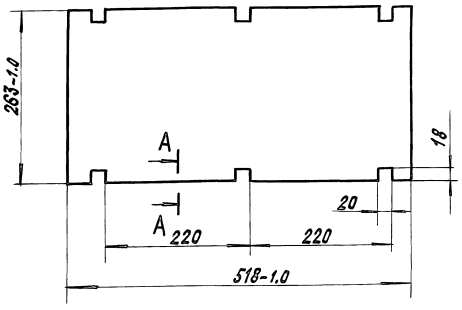

А-А(1:1)

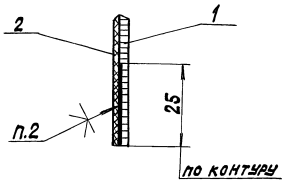

1. Неуказанные предельные отклонения размеров: $H14; \pm \frac{t_2}{2}$.
2. Клей 88СА ТУ38-105 1760-89.

Изм.	Лист	№ докум.	Подп.	Дата	А1А416.280СБ			
Разраб.		Сысоева			Полотно	Лит.	Масса	Масштаб
Пров.		Литвак				И	0,4	1:5
Нач.гр.		Литвак				Лист	Листов 1	
Гл.спец.		Грановский				САНТЕХНИИПРОЕКТ		
Н.контр.		Фрадкин						
Утв.		Спивак						

Инв.№ подл. | Подп. и дата | Взам.инв.№ | Инв.№ дубл. | Подп. и дата

Копировал: Крайлина Формат: А4

А1А416.270СБ

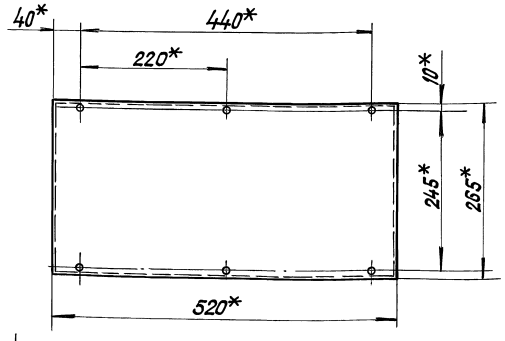

А-А(1:1)

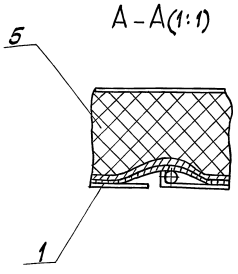

Б(1:1)

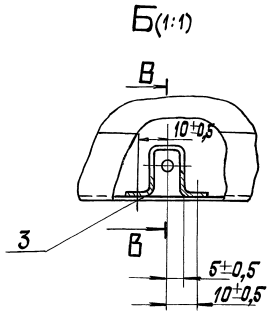

В-В(1:1)

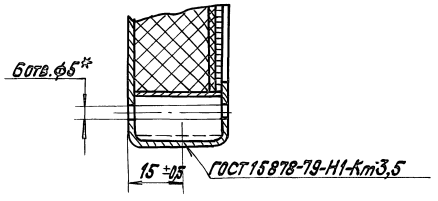

*Размеры для справок.

Изм.	Лист	№ докум.	Подп.	Дата	А1А416.270СБ			
Разраб.		Сысоева			Панель верхняя	Лит.	Масса	Масштаб
Пров.		Литвак				И	2,0	1:5
Нач.гр.		Литвак				Лист	Листов 1	
Гл.спец.		Грановский				САНТЕХНИИПРОЕКТ		
Н.контр.		Фрадкин						
Утв.		Спивак						

25972-04 63 Копировал: Крайлина Формат: А3

Инв.№ подл. | Подп. и дата | Взам.инв.№ | Инв.№ дубл. | Подп. и дата

Серия 5.904-64 Выпуск 3

Формат	Зона	Поз.	Обозначение	Наименование	Кол.	Примечание
				Документация		
			А1А416.290СБ	Сборочный чертеж		
				Детали		
				Пруток		
				Проволока 3-С-I ГОСТ3282-74		
Б4		1	А1А416.241	L=220-2	1	0,013кг
Б4		2	А1А416.242	L=250-2	3	0,015кг
Б4		3	А1А416.243	L=470-2	1	0,027кг

Изм.	Лист	№ докум.	Подп.	Дата
Разраб.		Ямпольская		
Пров.		Литвак		
Нач. гр.		Литвак		
Н. контр.		Фрадкин		
Утв.		Сливак		

А1А416.290

Решетка

Лит.	Лист	Листов
И		1

САНТЕХНИИПРОЕКТ

Копировал: Крапивина Формат: А4

Инв. № подл. | Подп. и дата | Взам. инв. № | Инв. № дубл. | Подп. и дата

А1А416.290СБ

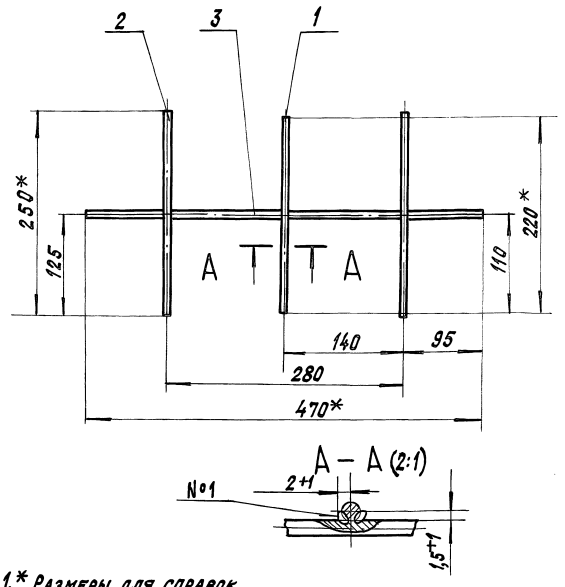

1.* Размеры для справок.

2. Неуказанные предельные отклонения размеров $\pm \frac{t2}{2}$.

3. Сварной шов №1 – сварка ручная, дуговая.

Изм.	Лист	№ докум.	Подп.	Дата
Разраб.		Рубинская		
Пров.		Литвак		
Нач. гр.		Литвак		
Гл. спец.		Рановский		
Н. контр.		Фрадкин		
Утв.		Сливак		

Решетка

Лит.	Масса	Масштаб
И	0,07	1:4

Лист Листов 1

САНТЕХНИИПРОЕКТ

Копировал: Крапивина Формат: А4

Инв. № подл. | Подп. и дата | Взам. инв. № | Инв. № дубл. | Подп. и дата

Формат	Зона	Поз.	Обозначение	Наименование	Кол.	Примечание
				Документация		
А4			А1А416.280СБ	Сборочный чертеж		
				Материалы		
		1		Сетка 1,4-0,65Н ГОСТ3826-82	0,14	м2
		2		Стеклоткань Э3-100 ГОСТ19907-83	0,14	м2

Изм.	Лист	№ докум.	Подп.	Дата
Разраб.		Ямпольская		
Пров.		Литвак		
Нач. гр.		Литвак		
Н. контр.		Фрадкин		
Утв.		Сливак		

А1А416.280

Полотно

Лит.	Лист	Листов
И		1

САНТЕХНИИПРОЕКТ

Копировал: Крапивина Формат: А4

Инв. № подл. | Подп. и дата | Взам. инв. № | Инв. № дубл. | Подп. и дата

Формат	Зона	Поз.	Обозначение	Наименование	Кол.	Примечание
				Документация		
А2			А1А416.300 СБ	Сборочный чертеж		
				Сборочные единицы		
А4		1	А1А416.310	Полотно	1	
А4		2	А1А416.320	Решетка	1	
				Детали		
А4		3	А1А416.221	Скобка	12	
А3		4	А1А416.251	Кожух	1	
				Материалы		
		5		Изделие звукопоглощающее марки БМ3 в оболочке из стеклоткани S=30мм РСТУССР 1977-87	0,64	м2

Изм.	Лист	№ докум.	Подп.	Дата
Разраб.		Ямпольская		
Пров.		Литвак		
Нач. гр.		Литвак		
Н. контр.		Фрадкин		
Утв.		Сливак		

А1А416.300

Панель нижняя

Лит.	Лист	Листов
И		1

САНТЕХНИИПРОЕКТ

Копировал: Крапивина Формат: А4

Инв. № подл. | Подп. и дата | Взам. инв. № | Инв. № дубл. | Подп. и дата

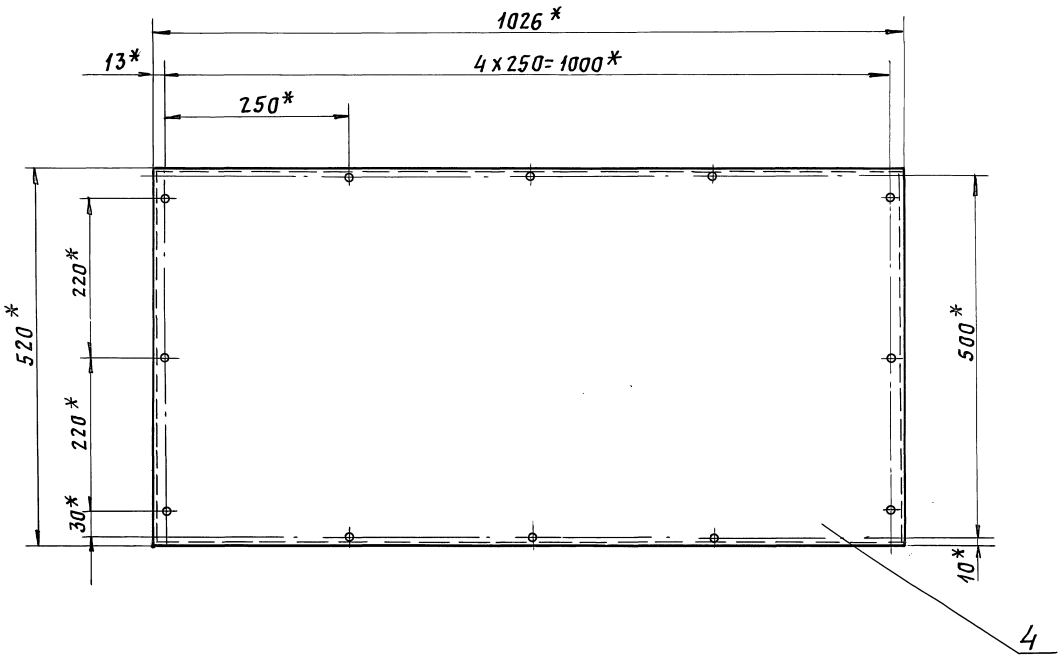



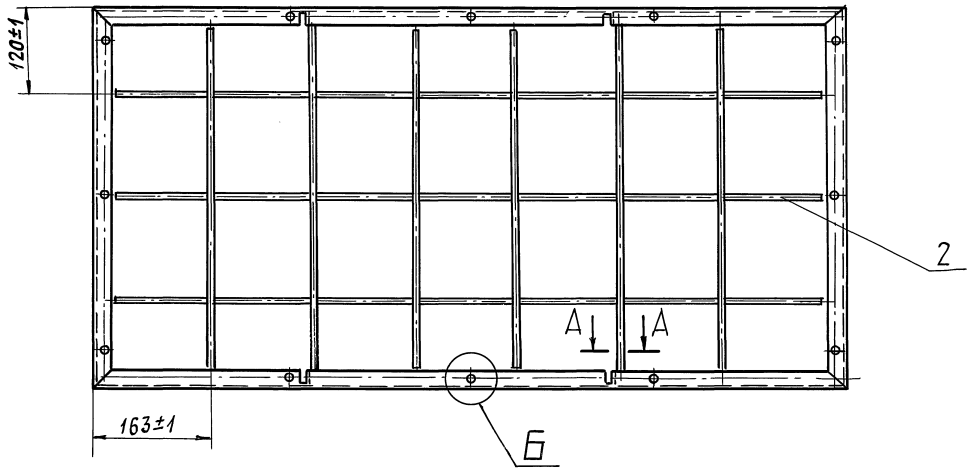

Б (1:1)

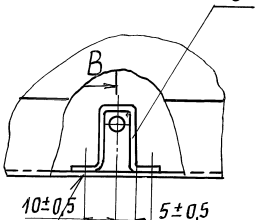

ГОСТ 15878-79-Н1-Кт3,5

Б-Б (1:1)

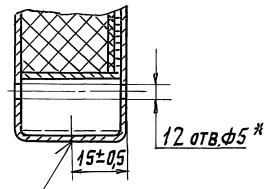

ГОСТ 15878-79-Н1-Кт3,5

А-А

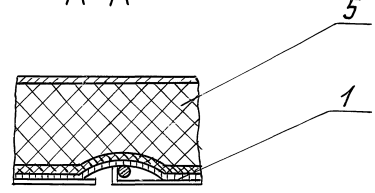

*Размеры для справок.

					А1А416.300СБ		
Изм.	Лист	N докум.	Подп.	Дата			
Разраб.		Сысоева			Панель нижняя	Лит.	Масса	Масшт
Пров.		Литвак				И	5,8	1:5
Нач. гр.		Литвак				Лист	Листов 1	
Гл. спец.		Рязановский						
Н. контр.		Фрядкин				САНТЕХНИИПРОЕКТ		
Утв.		Спивак						

Инв. № подл. | Подп. и дата | Взам. инв. № | Инв. № дубл. | Подп. и дата

А1А416.251

Серия 5.904-64 Выпуск 3

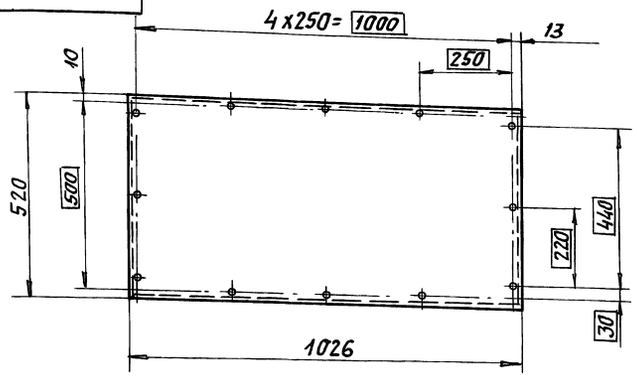

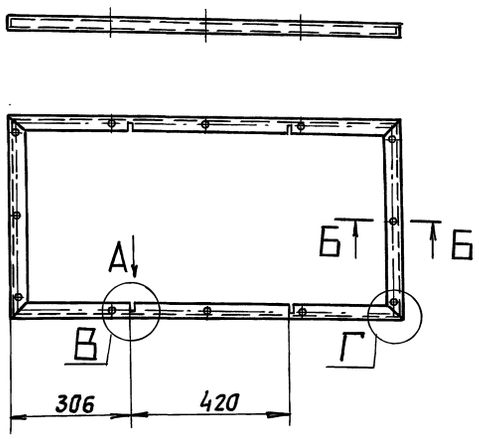

Б-Б (1:1)

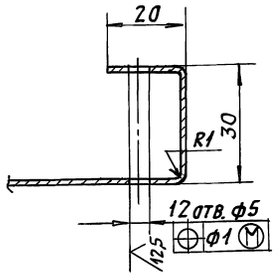

В (1:1)

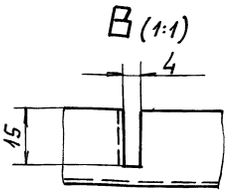

Г (1:1)

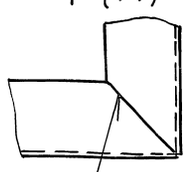

А (2:1)

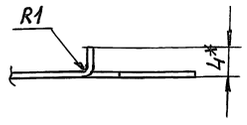

ГОСТ14771-76-С2-ИП

50 (√)

1. * Размер для справок.
2. Неуказанные предельные отклонения размеров: H14; h14; $\pm \frac{t_2}{2}$.

Изм	Лист	№докум.	Подп.	Дата	А1А416.251			
Разраб.		Сысоева			Кожух	Лит.	Масса	Масшт.
Пров.		Литвак				И	3,85	1:10
Нач.гр.		Литвак				Лист	Листов 1	
Гл.спец.								
Н.контр.		Фрадкин			Лист 0,7 ГОСТ19903-74 ОК360В ГОСТ16523-89	САНТЕХНИИПРОЕКТ		
Утв.		Спивак						

Формат: А3

Инв.№подл. | Подп. и дата | Взам.инв.№ | Инв.№дубл. | Подп. и дата

А1А416.223

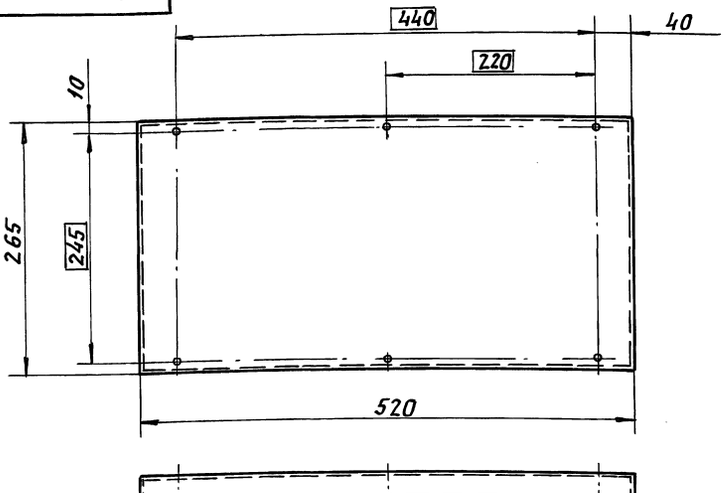

ГОСТ14771-76-С2-ИП

Б-Б (1:1)

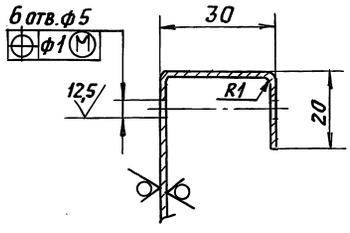

А (2:1)

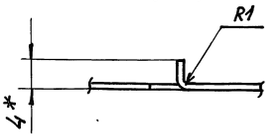

50 (√)

1. * Размер для справок.
2. Неуказанные предельные отклонения размеров: H14; h14; $\pm \frac{t_2}{2}$.

Изм	Лист	№докум.	Подп.	Дата	А1А416.223			
Разраб.		Сысоева			Кожух	Лит.	Масса	Масшт.
Пров.		Литвак				И	1,24	1:4
Нач.гр.		Литвак				Лист	Листов 1	
Гл.спец.								
Н.контр.		Фрадкин			Лист 0,7 ГОСТ19903-74 ОК360В ГОСТ16523-89	САНТЕХНИИПРОЕКТ		
Утв.		Спивак						

Инв.№подл. | Подп. и дата | Взам.инв.№ | Инв.№дубл. | Подп. и дата

Формат: А3

Серия 5.904-64 Выпуск 3

Формат	Зона	Поз.	Обозначение	Наименование	Кол.	Примечание
				Документация		
А4			А1А416.310СБ	Сборочный чертеж		
				Материалы		
		1		Сетка 1,4-0,65НУ ГОСТ3826-82	0,54	м2
		2		Стеклоткань Э3-100 ГОСТ19907-83	0,54	м2

Инв.№ подл. | Подп. и дата | Взам. инв.№ | Инв.№ дубл. | Подп. и дата

Изм.	Лист	№ докум.	Подп.	Дата
Разраб.		Ямпольская		
Пров.		Литвак		
Нач. гр.		Литвак		
Н. контр.		Фрадкин		
Утв.		Сливак		

А1А416.310

Полотно

Лит.	Лист	Листов
И		1

САНТЕХНИИПРОЕКТ

Формат: А4

А1А416.310СБ

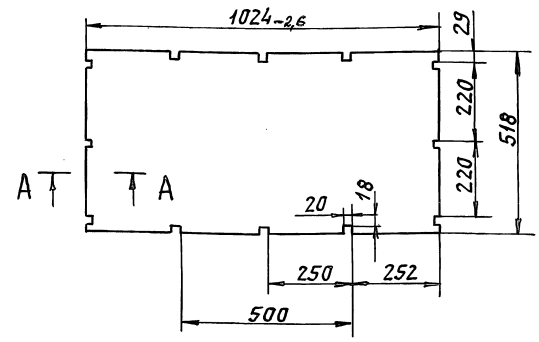

А – А (1:1)

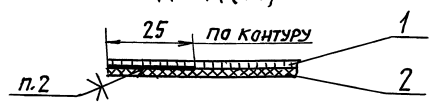

1. Неуказанные предельные отклонения размеров: $H14, h14, \pm\frac{t_2}{2}$.
2. Клей 88СА-105 1760-89.

Инв.№ подл. | Подп. и дата | Взам. инв.№ | Инв.№ дубл. | Подп. и дата

Изм.	Лист	№ докум.	Подп.	Дата
Разраб.		Рувинская		
Пров.		Литвак		
Нач. гр.		Литвак		
Гл. спец.		Грановский		
Н. контр.		Фрадкин		
Утв.		Сливак		

А1А416.310СБ

Полотно

Лит.	Масса	Масшт.
И	1,5	1:10
Лист	Листов 1	

САНТЕХНИИПРОЕКТ

Формат: А4

Форм.	Зона	Поз.	Обозначение	Наименование	Кол.	Примечание
				Документация		
А4			А1А416.320СБ	Сборочный чертеж		
				Детали		
				Пруток		
				Проволока З-С-I		
				ГОСТ3282-74		
Бч		1	А1А416.271	L = 470-2	4	0,027кг
Бч		2	А1А416.272	L = 504-2	2	0,03кг
Бч		3	А1А416.273	L = 970-2	3	0,055кг

Инв.№ подл. | Подп. и дата | Взам. инв.№ | Инв.№ дубл. | Подп. и дата

Изм.	Лист	№ докум.	Подп.	Дата
Разраб.		Ямпольская		
Пров.		Литвак		
Нач. гр.		Литвак		
Н. контр.		Фрадкин		
Утв.		Сливак		

А1А416.320

Решетка

Лит	Лист	Листов
И		1

САНТЕХНИИПРОЕКТ

Формат: А4

А1А416.320СБ

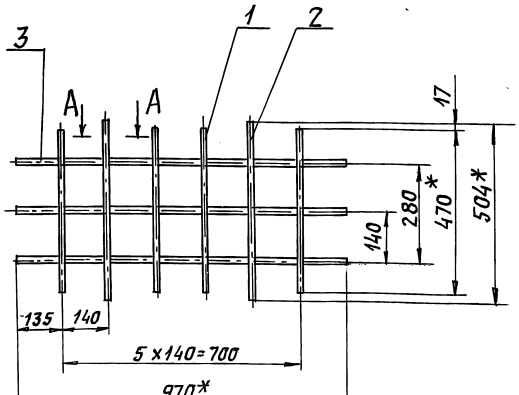

А – А (1:1)

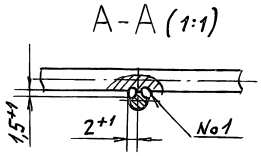

1. * Размеры для справок.
2. Неуказанные предельные отклонения размеров: $\pm\frac{t_2}{2}$.
3. Сварной шов №1 – сварка ручная, дуговая.

Инв.№ подл. | Подп. и дата | Взам. инв.№ | Инв.№ дубл. | Подп. и дата

Изм.	Лист	№ докум.	Подп.	Дата
Разраб.		Рувинская		
Пров.		Литвак		
Нач. гр.		Литвак		
Гл. спец.		Грановский		
Н. контр.		Фрадкин		
Утв.		Сливак		

А1А416.320СБ

Решетка

Лит.	Масса	Масшт.
И	0,4	1:10
Лист	Листов 1	

САНТЕХНИИПРОЕКТ

Формат: А4

Серия 5.904-64 Выпуск 3

Формат	Зона	Поз.	Обозначение	Наименование	Кол.	Примечание
				Документация		
А3			А1А 416.330СБ	Сборочный чертеж		
				Сборочные единицы		
А4		1	А1А 416.340	Полотно	1	
А4		2	А1А 416.350	Решетка	1	
				Детали		
А4		3	А1А 416.222	Скобка	18	
1		4	-01	Скобка	3	
А3		5	А1А 416.281	Кожух	1	
				Материалы		
				Изделие звукопоглощающее марки БМ3 в оболочке из стеклоткани S=30 мм РСТ УССР 1977-87	0,99	м²

Инв.№ подл. | Подп. и дата | Взам. инв.№ | Инв.№ дубл. | Подп. и дата

Изм.	Лист	№ докум.	Подп.	Дата
Разраб.		Ямпольская		
Пров.		Литвак		
Нач.гр.		Литвак		
Н.контр.		Фрадкин		
Утв.		Спивак		

А1А 416.330

Панель боковая

Лит.	Лист	Листов
И		1

САНТЕХНИИПРОЕКТ

Формат А4

Формат	Зона	Поз.	Обозначение	Наименование	Кол.	Примечание
				Документация		
А3			А1А 416.340. СБ	Сборочный чертеж		
				Материалы		
		1		Сетка 1,4-0,65 НУ ГОСТ 3826-82	0,99	м²
		2		Стеклоткань Э3-100 ГОСТ 19903-83	0,99	м²

Инв.№ подл. | Подп. и дата | Взам. инв.№ | Инв.№ дубл. | Подп. и дата

Изм.	Лист	№ докум.	Подп.	Дата
Разраб.		Ямпольская		
Пров.		Литвак		
Нач.гр.		Литвак		
Н.контр.		Фрадкин		
Утв.		Спивак		

А1А416.340

Полотно

Лит.	Лист	Листов
И		1

САНТЕХНИИПРОЕКТ

Формат А4

Формат	Зона	Поз.	Обозначение	Наименование	Кол.	Примечание
				Документация		
А4			А1А 416. 350. СБ	Сборочный чертеж		
				Детали		
				Пруток Проволока 3-С-Т ГОСТ 3282-74		
Бч		1	А1А 416. 301	L= 470-2	8	0,027кг
Бч		2	А1А 416. 302	L= 504-2	4	0,03кг
Бч		3	А1А 416. 303	L= 1840-2	3	0,1кг

Инв.№ подл. | Подп. и дата | Взам. инв.№ | Инв.№ дубл. | Подп. и дата

Изм.	Лист	№ докум.	Подп.	Дата
Разраб.		Ямпольская		
Пров.		Литвак		
Нач. гр.		Литвак		
Н.контр.		Фрадкин		
Утв.		Спивак		

А1А416. 350

Решетка

Лит.	Лист	Листов
И		1

САНТЕХНИИПРОЕКТ

Формат А4

А1А416.350СБ

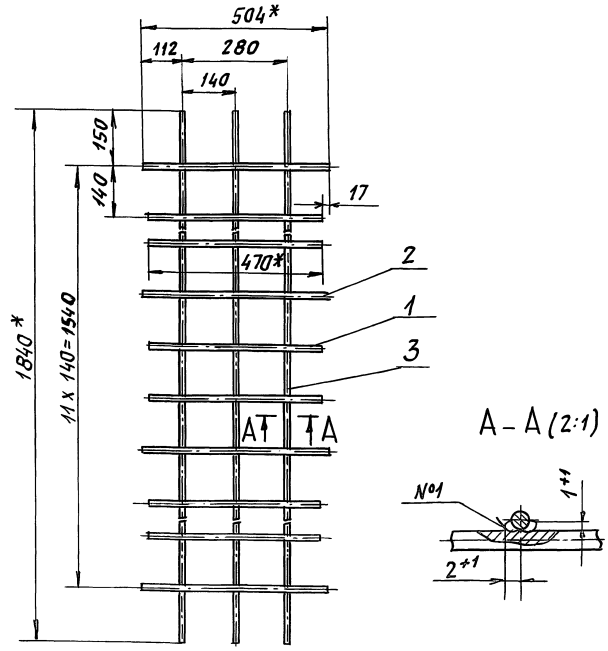

1. * Размеры для справок.
2. Неуказанные предельные отклонения размеров: $\pm \frac{t_2}{2}$
3. Сварной шов №1 - сварка ручная, дуговая.

Инв.№ подл. | Подп. и дата | Взам. инв.№ | Инв.№ дубл. | Подп. и дата

Изм.	Лист	№ докум.	Подп.	Дата
Разраб.		Рувинская		
Пров.		Литвак		
Рук. гр		Литвак		
Гл.спец.		Грановский		
Н.контр.		Фрадкин		
Утв.		Спивак		

А1А 416. 350 СБ

Решетка

Лит.	Масса	Масшт
И	0,7	1:10
Лист	Листов 1	

САНТЕХНИИПРОЕКТ

Формат А4

А1А416.330СБ

Серия 5.904-64 Выпуск 3

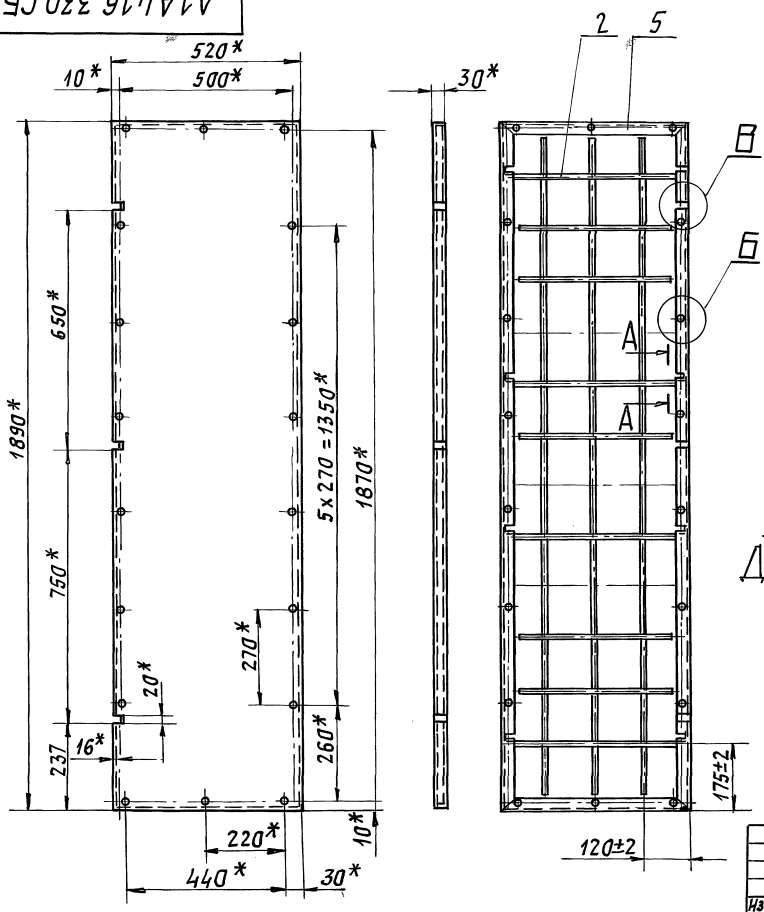

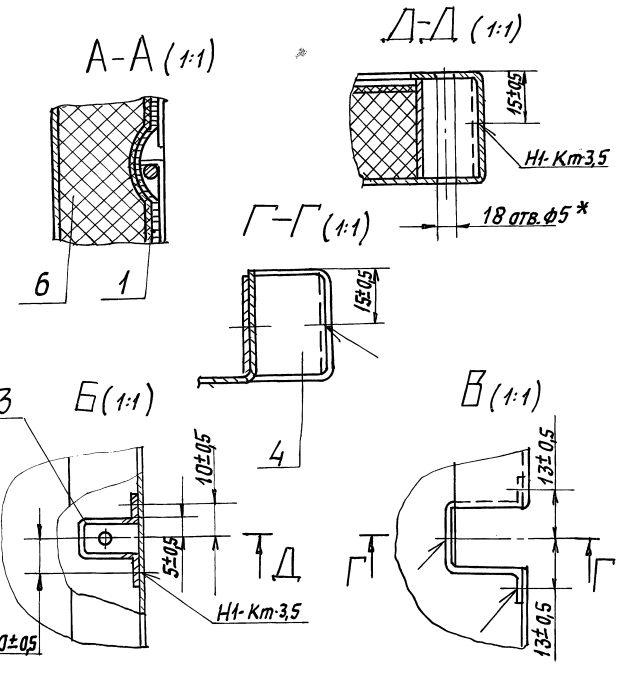

1. * Размеры для справок.
2. Сварные швы по ГОСТ 15878-79

Изм.	Лист	N докум.	Подп.	Дата	А1А416.330СБ			
Разраб.		Ямпольская			Панель боковая	Лит.	Масса	Масшт.
Пров.		Литвак				И	10,2	1:10
Нач. гр.		Литвак				Лист	Листов	
Гл. спец.		Грановский				САНТЕХНИИПРОЕКТ		
Н. контр.		Фрадкин						
Утв.		Сливак						

Инв. N подл. | Подп. и дата | Взам. инв. N | Инв. N дубл. | Подп. и дата

Формат: А3

А1А416.340СБ

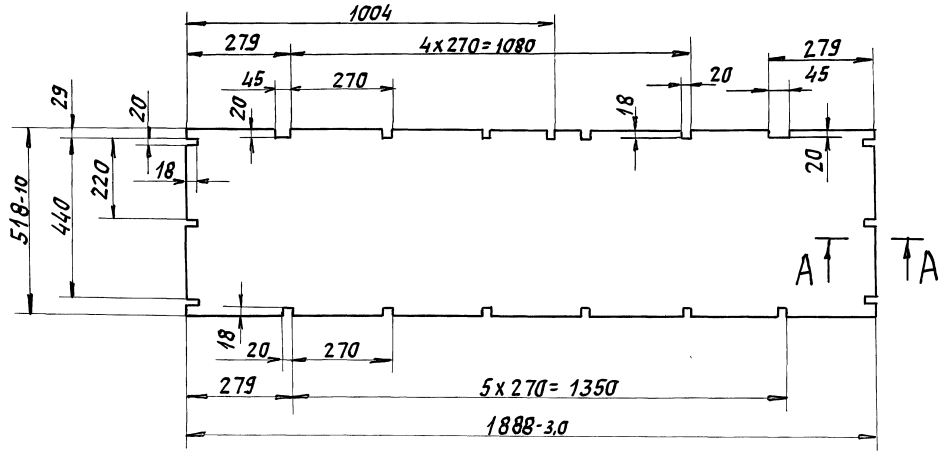

А - А (1:1)

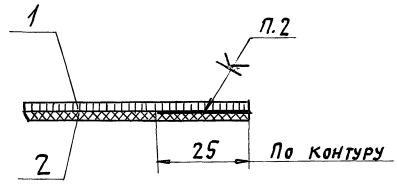

1. Неуказанные предельные отклонения размеров: $H14; h14; \pm \frac{t_2}{2}$.
2. Клей 88СА ТУ 38-105 1760-87.

Изм.	Лист	N докум.	Подп.	Дата	А1А416.340СБ			
Разраб.		Ямпольская			Полотно	Лит.	Масса	Масшт.
Пров.		Литвак				И	2,7	1:10
Нач. гр.		Литвак				Лист	Листов 1	
Гл. спец.		Грановский				САНТЕХНИИПРОЕКТ		
Н. контр.		Фрадкин						
Утв.		Сливак						

Инв. N подл. | Подп. и дата | Взам. инв. N | Инв. N дубл. | Подп. и дата

25472-04 69

Формат: А3

А1А416.281

Серия 5.904-64 Выпуск 3

Рис. 1

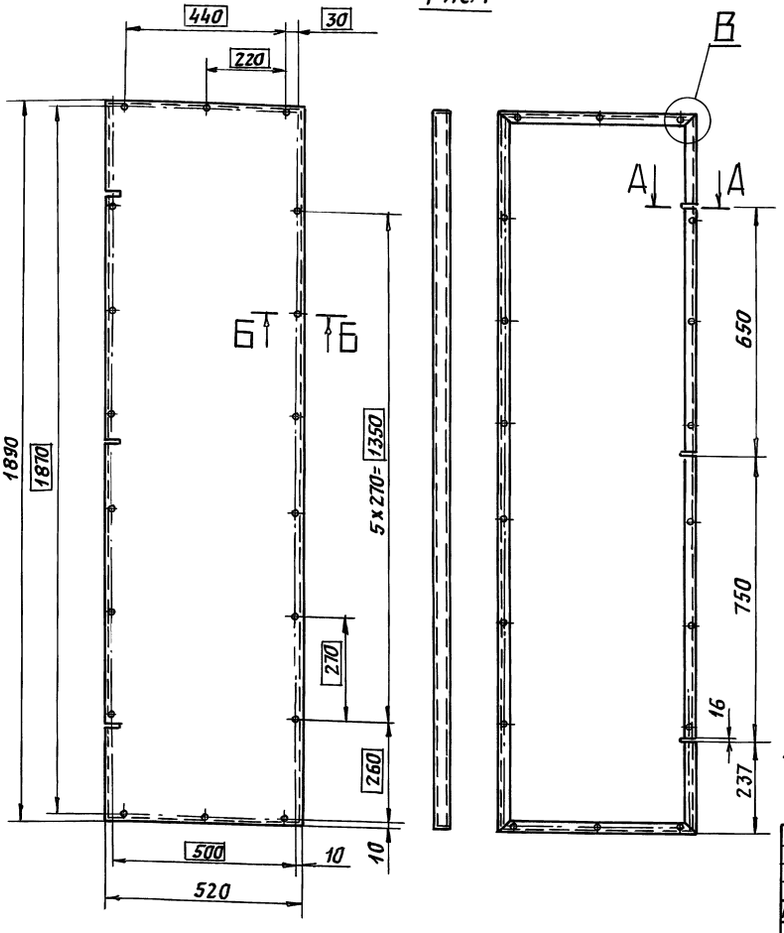

Б-Б (1:2)

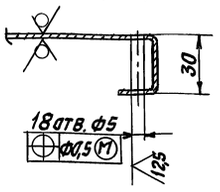

А-А (1:2)

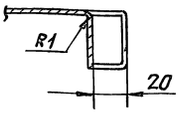

В (1:2)

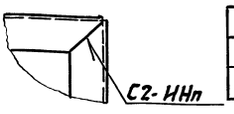

Рис. 2
Остальное- см. рис. 1

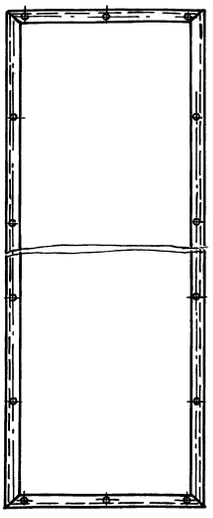

Обозначение	Рис.
А1А416.281	1
-01	2

1. Неуказанные предельные отклонения размеров: $H14, h14, \pm \frac{t_2}{2}$.
2. Сварные швы по ГОСТ 15878-79.

				А1А416.281			
Изм.	Лист	N докум.	Подп.	Дата	Кожух	Лит.	Масса	Масшт.
Разраб.		Сысоева				И	12,3	1:10
Пров.		Литвак				Лист	Листов 1
Нач. гр.		Литвак					
Гл. спец.					Лист 0,7 ГОСТ 19903-74 ОК 3608 ГОСТ 16523-89	САНТЕХНИИПРОЕКТ	
Н. контр.		Фрадкин					
Утв.		Сливак					

Формат: А3

Инв. № подл. | Подп. и дата | Взам. инв. № | Инв. № дубл. | Подп. и дата

А1А416.331

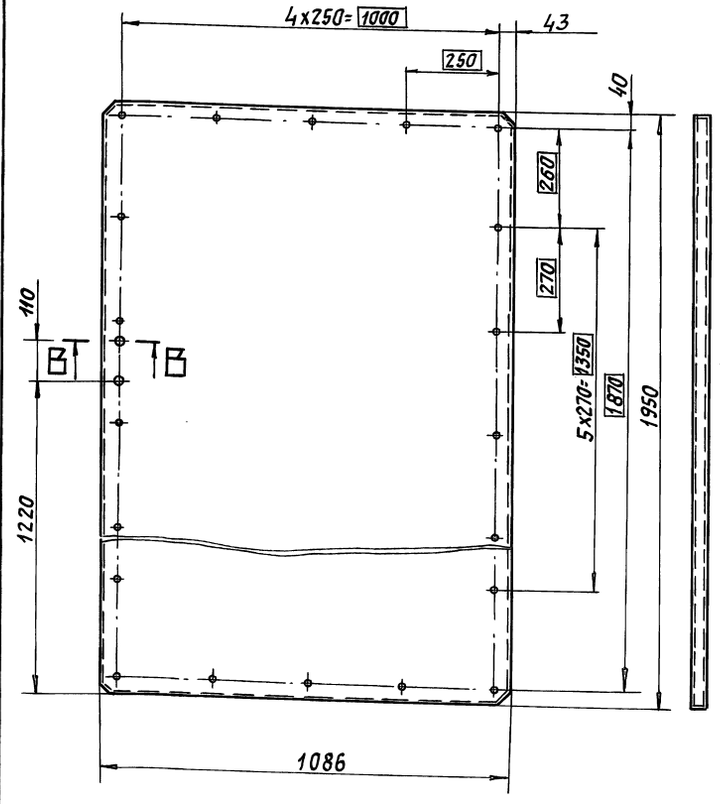

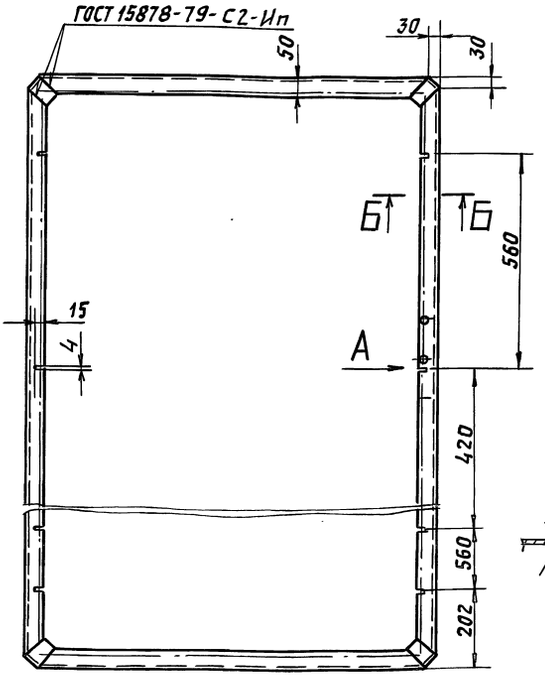

В-В (1:2)

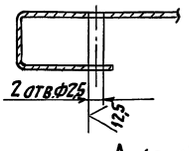

А (2:1)



Б-Б (1:2)

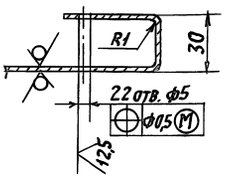

1. * Размер для справок.
2. Неуказанные предельные отклонения размеров: $H14; h14; \pm \frac{t_2}{2}$.

				А1А416.331			
Изм.	Лист	N докум.	Подп.		Кожух	Лит.	Масса	Масшт.
Разраб.		Сысоева				И	14,4	1:10
Пров.		Литвак				Лист	Листов 1
Нач. гр.		Литвак					
Гл. спец.					Лист 0,7 ГОСТ 19903-74 ОК 3608 ГОСТ 16523-89	САНТЕХНИИПРОЕКТ	
Н. контр.		Фрадкин					
Утв.		Сливак					

Формат: А3

Серия 5.904-64 Выпуск 3

Формат	Зона	Поз.	Обозначение	Наименование	Кол.	Примечание
				Документация		
А2			А1А416.360СБ	Сборочный чертеж		
				Сборочные единицы		
А4		1	А1А416.350	Решетка	1	
А4		2	А1А416.370	Полотно	1	
				Детали		
А4		3	А1А416.222	Скобка	18	
А3		4	А1А416.281-01	Кожух	1	
				Материалы		
		5		Изделие звукопоглощающее марки БМЗ в оболочке из стеклоткани S=30мм ГОСТ УССР 1977-87	0,99	м2

Изм.	Лист	N докум.	Подп.	Дата
Разраб.		Ямпольская		
Пров.		Литвак		
Нач. гр.		Литвак		
Н. контр.		Фрадкин		
Утв.		Спивак		

А1А416.360

Панель боковая

Лит.	Лист	Листов
И		1

САНТЕХНИИПРОЕКТ

Формат А4

Инв. N подл. | Подп. и дата | Взам. инв. N | Инв. N дубл. | Подп. и дата

А1А416.370СБ

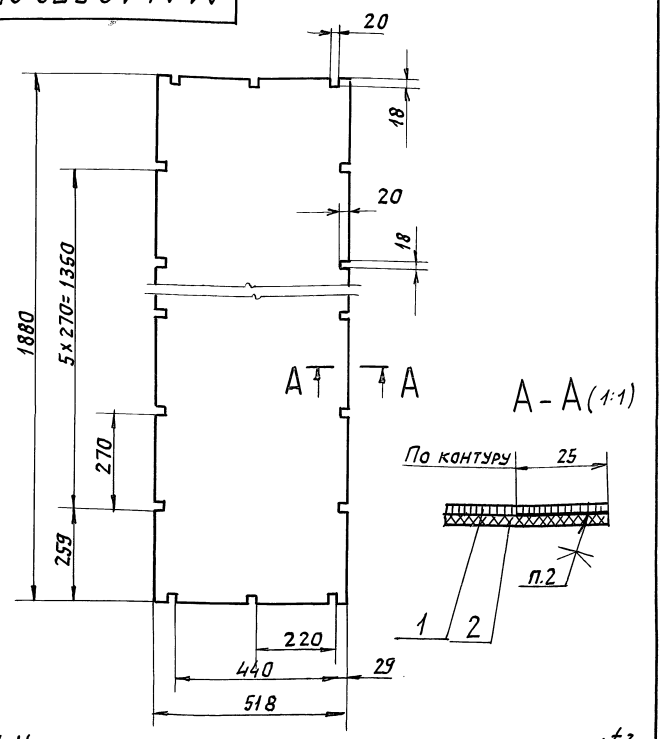

1. Неуказанные предельные отклонения размеров: $H14, h14, \pm\frac{t_2}{2}$.
2. Клей 88СА ТУ 38-105-1760-89.

Изм.	Лист	N докум.	Подп.	Дата
Разраб.		Ямпольская		
Пров.		Литвак		
Нач. гр.		Литвак		
Гл. спец.		Грановский		
Н. контр.		Фрадкин		
Утв.		Спивак		

А1А416.370СБ

Полотно

Лит.	Масса	Масшт.
И	2,7	1:10
Лист	Листов 1	

САНТЕХНИИПРОЕКТ

Формат: А4

Инв. N подл. | Подп. и дата | Инв. N дубл. | Взам. инв. N | Подп. и дата

А1А416.360СБ

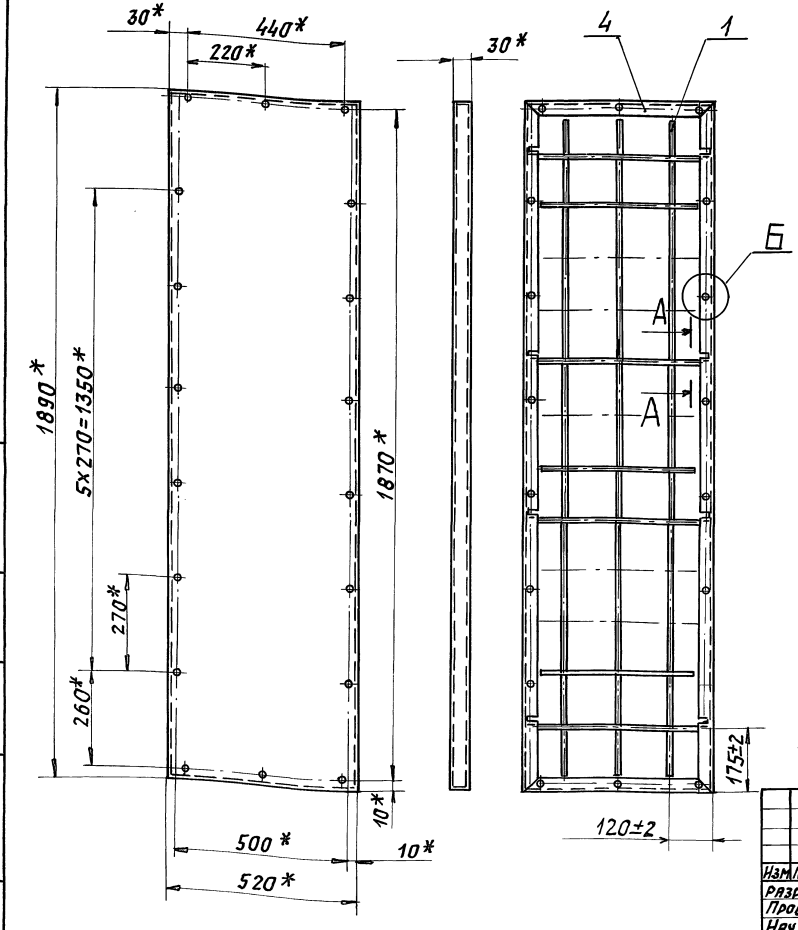

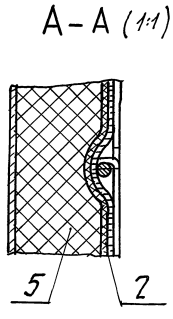

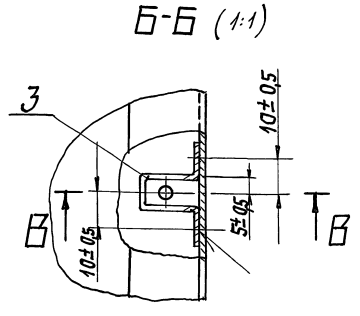

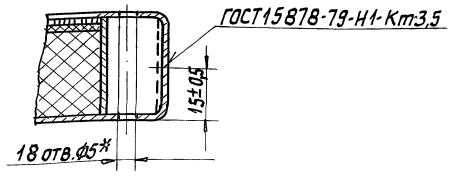

* Размеры для справок.

Изм.	Лист	N докум.	Подп.	Дата
Разраб.		Ямпольская		
Пров.		Литвак		
Нач. гр.		Литвак		
Гл. спец.		Грановский		
Н. контр.		Фрадкин		
Утв.		Спивак		

А1А416.360СБ

Панель боковая

Лит.	Масса	Масшт.
И	10,2	1:10
Лист	Листов 1	

САНТЕХНИИПРОЕКТ

Формат: А3

Инв. N подл. | Подп. и дата | Взам. инв. N | Инв. N дубл. | Подп. и дата

Серия 5.904-64 Выпуск 3

Формат	Зона	Поз.	Обозначение	Наименование	Кол.	Примечание
				Документация		
А4			А1А416.370СБ	Сборочный чертеж		
				Материалы		
		1		Сетка 1,4-0,65НУ ГОСТ 3826-82	0,99	м2
		2		Стеклоткань Э3-100 ГОСТ 19907-83	0,99	м2

Изм.	Лист	N докум.	Подп.	Дата
Разраб.		Ямпольская		
Пров.		Литвак		
Нач. гр.		Литвак		
Н. контр		Фрадкин		
Утв.		Спивак		

А1А416.370

Полотно

Лит.	Лист	Листов
И		1

САНТЕХНИИПРОЕКТ

Формат: А4

Инв. N подл. | Подп. и дата | Взам. инв. N | Инв. N дубл. | Подп. и дата

Формат	Зона	Поз.	Обозначение	Наименование	Кол.	Примечание
				Документация		
А2			А1А416.380СБ	Сборочный чертеж		
				Сборочные единицы		
А4		1	А1А416.390	Полотно	1	
А4		2	А1А416.400	Решетка	1	
				Детали		
А4		3	А1А416.222-02	Скобка	22	
А3		4	А1А416.331	Кожух	1	
				Материалы		
		5		Изделие звукопоглощающее марки БМ3 в оболочке из стеклоткани S=30мм РСТ УССР 1977-87	2,12	м2

Изм.	Лист	N докум.	Подп.	Дата
Разраб.		Ямпольская		
Пров.		Литвак		
Нач. гр.		Литвак		
Н. контр		Фрадкин		
Утв.		Спивак		

А1А416.380

Панель торцевая

Лит.	Лист	Листов
И		1

САНТЕХНИИПРОЕКТ

Формат: А4

Инв. N подл. | Подп. и дата | Взам. инв. N | Инв. N дубл. | Подп. и дата

А1А416.390СБ

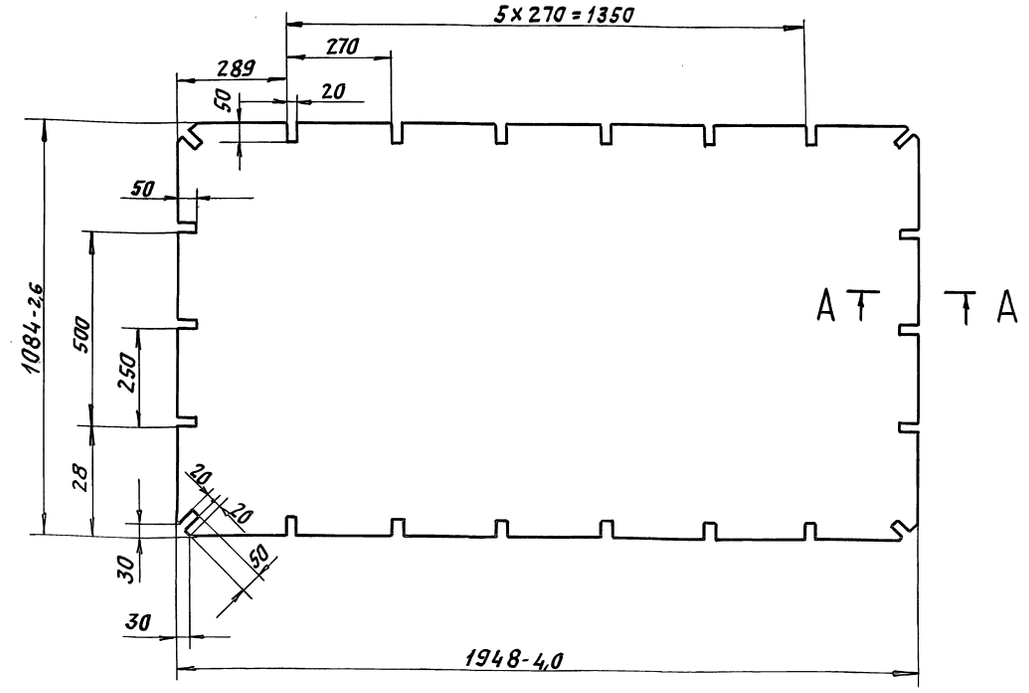

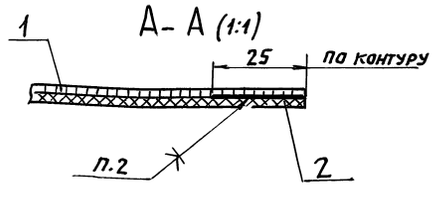

1. Неуказанные предельные отклонения размеров: H14, h14; $\pm \frac{t_2}{2}$
2. Клей 88СА ТУ38-105 1760-87.

Изм.	Лист	N докум.	Подп.	Дата
Разраб.		Рувинская		
Пров.		Литвак		
Нач. гр.		Литвак		
Гл. спец.		Рановский		
Н. контр.		Фрадкин		
Утв.		Спивак		

А1А416.390СБ

Полотно

Лит.	Масса	Масшт.
И	1,4	1:10
Лист	Листов 1	

САНТЕХНИИПРОЕКТ

25472-04 72

Формат: А3

Инв. N подл. | Подп. и дата | Взам. инв. N | Инв. N дубл. | Подп. и дата

Серия 5.904-64 Выпуск 3

Формат	Зона	Поз.	Обозначение	Наименование	Кол.	Примечание
				Документация		
А3			А1А416.390СБ	Сборочный чертеж		
				Материалы		
		1		Сетка 1,4-0,65НУ ГОСТ3826-82	2,12	м2
		2		Стеклоткань Э3-100 ГОСТ19907-83	2,12	м2

А1А416.390

Изм. Лист N докум. Подп. Дата

Разраб. Ямпольская
Пров. Литвак
Нач.гр. Литвак
Н.контр. Фрадкин
Утв. Спивак

Полотно

Лит. И | Лист | Листов 1

САНТЕХНИИПРОЕКТ

Формат А4

Формат	Зона	Поз.	Обозначение	Наименование	Кол.	Примечание
				Документация		
А4			А1А416.400СБ	Сборочный чертеж		
				Детали		
				Пруток Проволока Э-С-Т ГОСТ3282-74		
БЧ		1	А1А416.351	L=980-э	8	0,058кг
БЧ		2	А1А416.352	L=1010-э	4	0,06кг
БЧ		3	А1А416.353	L=1830-э	6	0,1кг

А1А416.400

Изм. Лист N докум. Подп. Дата

Разраб. Ямпольская
Пров. Литвак
Нач.гр. Литвак
Н.контр. Фрадкин
Утв. Спивак

Решетка

Лит. И | Лист | Листов 1

САНТЕХНИИПРОЕКТ

Формат А4

А1А416400СБ

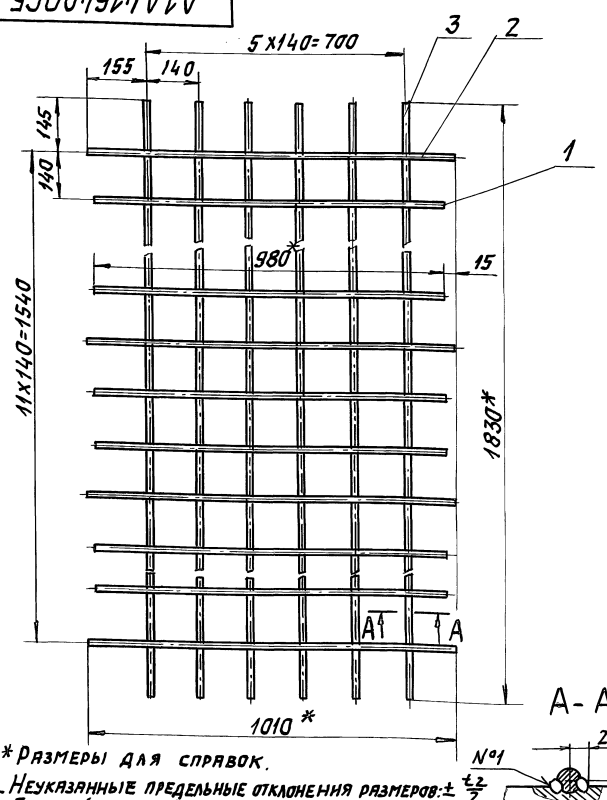

1.* Размеры для справок.
2. Неуказанные предельные отклонения размеров: $\pm \frac{t_2}{2}$.
3. Сварной шов №1 – сварка ручная, дуговая.

А1А416.400.СБ

Изм. Лист N докум. Подп. Дата

Разраб. Рубинская
Пров. Литвак
Нач.гр. Литвак
Гл.спец. Грановский
Н.контр. Фрадкин
Утв. Спивак

Решетка

Лит. И | Масса 6,0 | Масшт. 1:10

Лист | Листов 1

САНТЕХНИИПРОЕКТ

Формат А4

А1А416.181

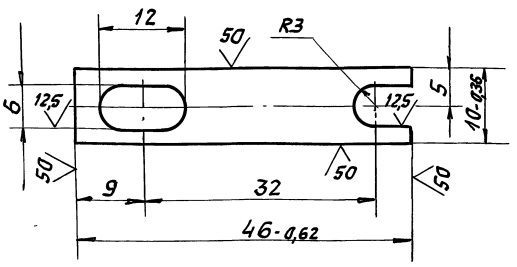

Неуказанные предельные отклонения размеров: $H14; h14; \pm \frac{t_2}{2}$.

А1А416.181

Изм. Лист N докум. Подп. Дата

Разраб. Ямпольская
Пров. Литвак
Нач.гр. Литвак
Гл.спец.
Н.контр. Фрадкин
Утв. Спивак

Шина

Лит. И | Масса 0,004 | Масшт. 2:1

Лист | Листов 1

ОЦ ГОСТ 19904-90 / ГОСТ 14918-80

САНТЕХНИИПРОЕКТ

Формат А4

Инв.№ подл. | Подп. и дата | Взам. инв.№ | Инв.№ дубл. | Подп. и дата

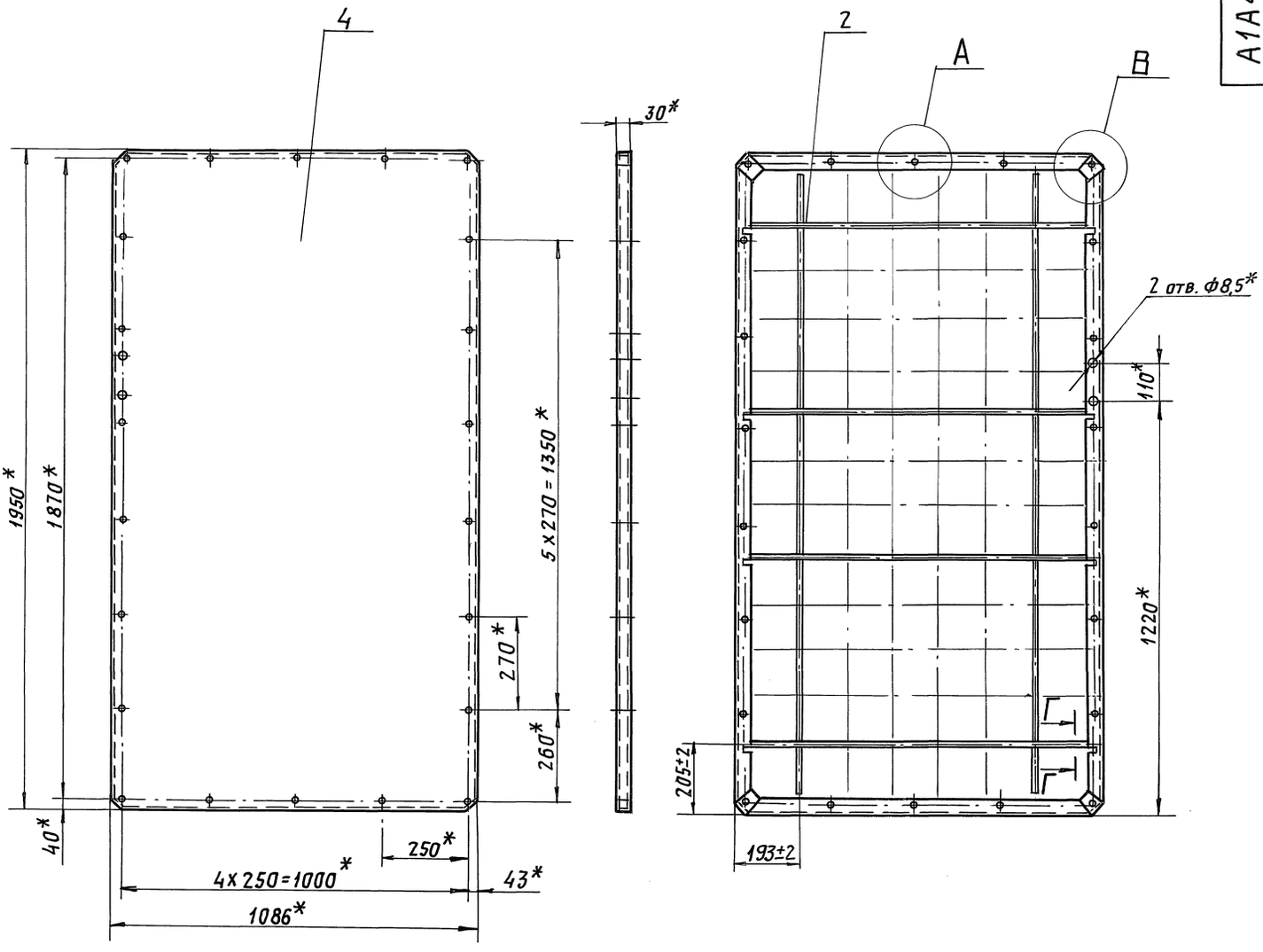

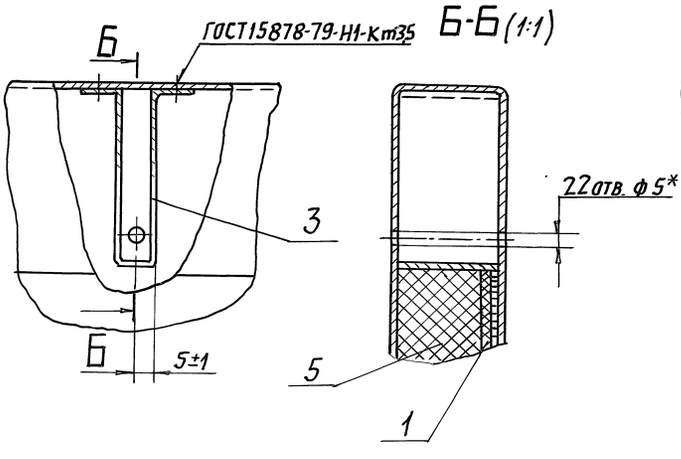

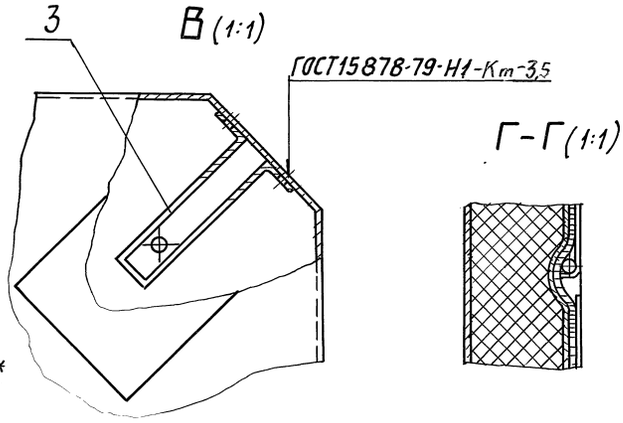

* Размеры для справок.

					А1А416.380СБ		
Изм.	Лист	№ докум.	Подп.	Дата			
Разраб.		Ямпольская			Панель торцевая	Лит.	Масса	Масшт.
Пров.		Литвак				И	22,0	1:10
Нач. гр.		Литвак				Лист	Листов 1
Гл. спец.		Рановский					
Н. контр.		Фрайкин				САНТЕХНИИПРОЕКТ	
Утв.		Спивак					

Инв. № подл. | Подп. и дата | Взам. инв. № | Инв. № дубл. | Подп. и дата

Серия 5.904-64 Выпуск 3

Формат	Зона	Поз.	Обозначение	Наименование	Кол.	Примечание
				Документация		
А2			А1А416.410СБ	Сборочный чертеж		
				Сборочные единицы		
А4		1	А1А416.420	Фланец	1	
				Детали		
А4		2	А1А416.361	Переход	1	
А3		3	А1А416.362	Патрубок	1	
А4		4	А1А416.363	Кольцо	1	
А4		5	А1А416.364	Кольцо	1	
А4		6	А1А416.365	Скоба	6	
А4		7	А1А416.366	Кожух	1	
А4		8	А1А416.367	Полотно	1	
				Материалы		
		9		Изделие звукопоглощающее марки БМ3 в оболочке из стеклоткани S=30мм ГОСТ УССР 1977-87	0,92	м²

А1А416.410

Изм.	Лист	N докум.	Подп.	Дата
Разраб.		Рубинская		
Пров.		Литвак		
Нач.гр.		Литвак		
Н.контр		Фрадкин		
Утв.		Спивак		

Патрубок-глушитель

Лит.	Лист	Листов
И		1

САНТЕХНИИПРОЕКТ

Формат А4

Формат	Зона	Поз.	Обозначение	Наименование	Кол.	Примечание
				Документация		
А4			А1А416.420СБ	Сборочный чертеж		
				Детали		
Б4		1	А1А416.371	Планка Полоса 4х25 ГОСТ 103-76 Ст.3 ГОСТ 535-88 L=250-1	4	0,2 кг

А1А416.420

Изм.	Лист	N докум.	Подп.	Дата
Разраб.		Рубинская		
Пров.		Литвак		
Нач.гр.		Литвак		
Н.контр		Фрадкин		
Утв.		Спивак		

Фланец

Лит.	Лист	Листов
И		1

САНТЕХНИИПРОЕКТ

Формат А4

А1А416.420СБ

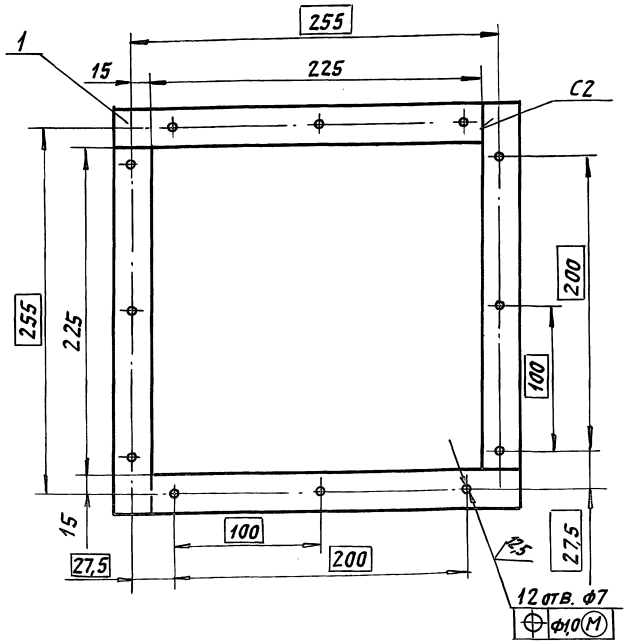

1. Неуказанные предельные отклонения размеров: $H14; \pm \frac{t_2}{2}$.
2. Сварные швы по ГОСТ 5264-80

А1А416.420.СБ

Изм.	Лист	N докум.	Подп.	Дата
Разраб.		Рубинская		
Пров.		Литвак		
Рук.гр.		Литвак		
Гл.спец.		Грановский		
Н.контр.		Фрадкин		
Утв.		Спивак		

Фланец

Лит.	Масса	Масшт.
И	0,8	1:2,5
Лист	Листов 1	

САНТЕХНИИПРОЕКТ

Формат А4

А1А416.361

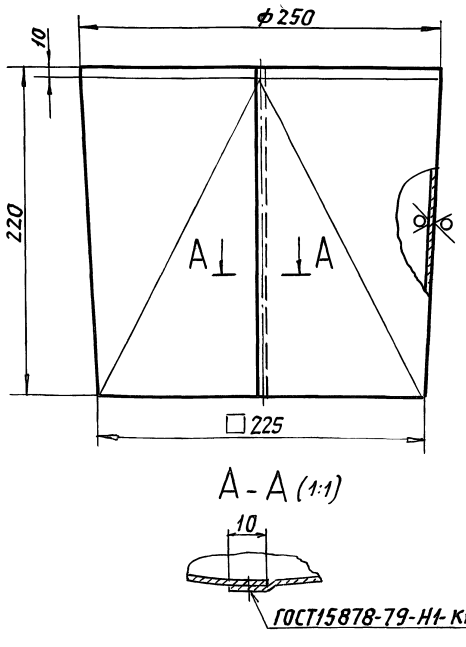

Неуказанные предельные отклонения размеров: h14.

А1А416.361

Изм.	Лист	N докум.	Подп.	Дата
Разраб.		Рубинская		
Пров.		Литвак		
Рук.гр.		Литвак		
Н.контр		Фрадкин		
Утв.		Спивак		

Переход

Лит.	Масса	Масшт.
И	0,8	1:2,5
Лист	Листов 1	

Лист 0,7 ГОСТ 19903-74 / ОК 3608 ГОСТ 16523-89

САНТЕХНИИПРОЕКТ

25472-04 75

Формат А4

Инв.№ подл. | Подп. и дата | Взам. инв.№ | Инв.№ дубл. | Подп. и дата

Серия 5.904-64 Выпуск 3

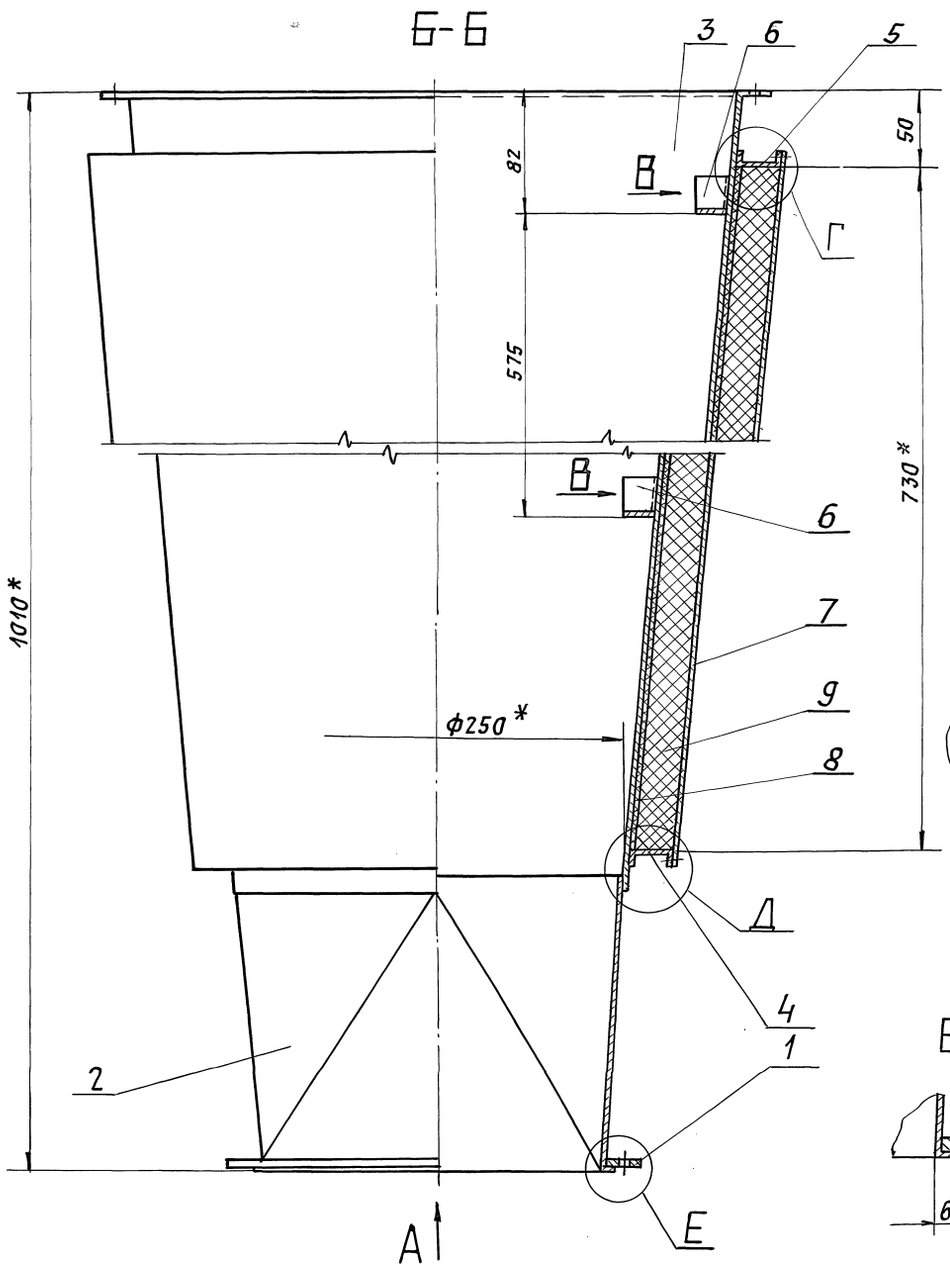

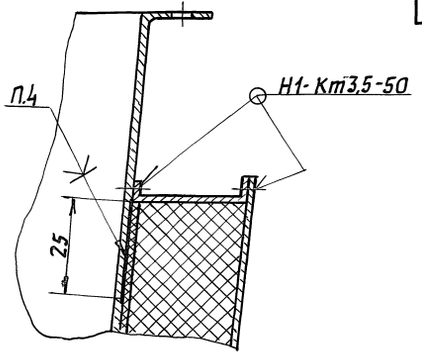

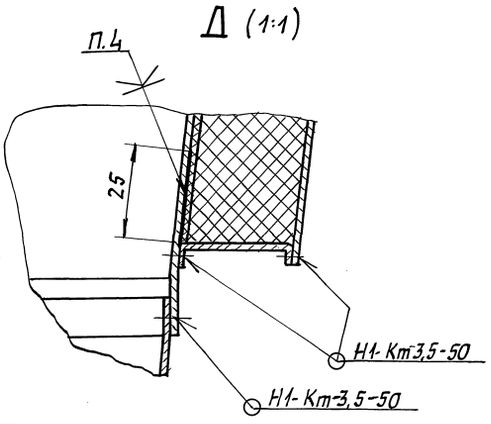

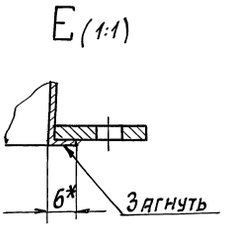

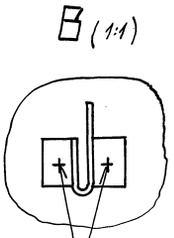

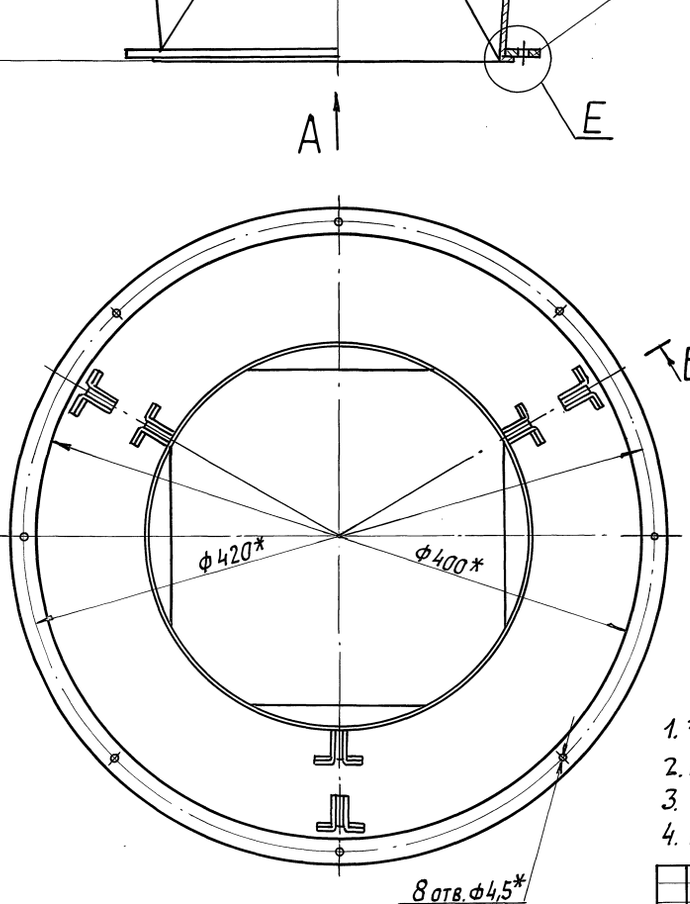

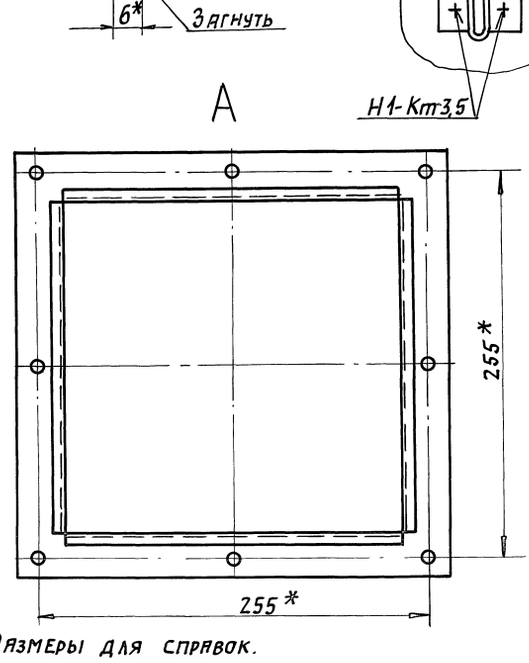

1. * Размеры для справок.
2. Неуказанные предельные отклонения размеров: $\pm \frac{t_2}{2}$.
3. Сварные швы по ГОСТ 15878-79.
4. Клей 88СА ТУ38-105 1760-89.

				А1А416.410.СБ		
Изм.	Лист	N докум.	Подп.	Дата		
Разраб.		Ямпольская			Патрубок-глушитель	Лит.	Масса	Масшт.
Пров.		Литвак				И	11,5	1:2,5
Нач. гр.		Литвак				Лист	Листов 1
Гл. спец.		Грановский					
Н. контр.		Фрадкин				САНТЕХНИИПРОЕКТ	
Утв.		Сливак					

Инв. N подл. | Подп. и дата | Взам. инв. N | Инв. N дубл. | Подп. и дата

Серия 5.904-64 Выпуск 3

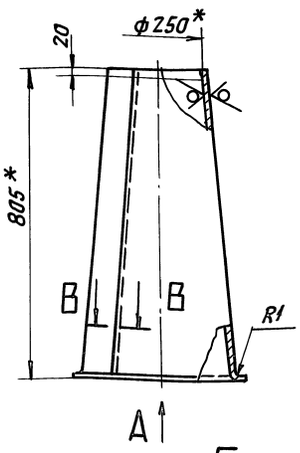

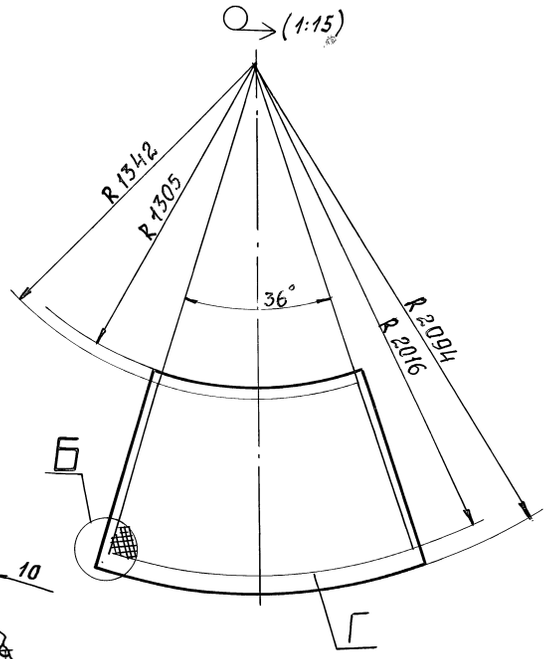

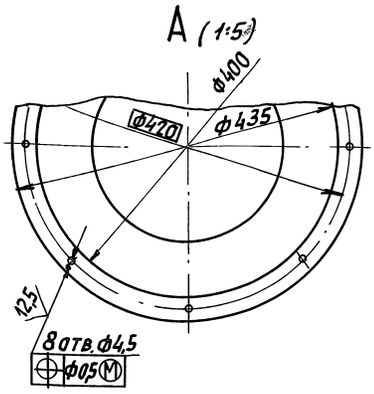

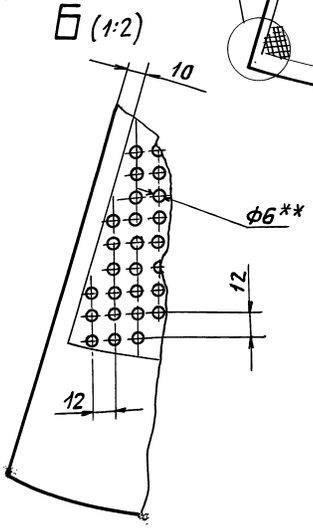

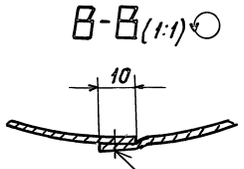

ГОСТ 15878-79-Н1-Кт35-50

1. *Размеры для справок.
2. Неуказанные предельные отклонения размеров: $H14; h14; \pm \frac{t_2}{2}$
3. **Отверстия должны быть расположены в пределах всего контура Г.
4. На цилиндрической части детали допускаются гофры.

Изм.	Лист	N докум.	Подп.	Дата	А1А416.362			
Разраб.		Сысоева			Патрубок	Лит.	Масса	Масшт.
Пров.		Литвак				И	4,5	1:10
Нач. гр.		Литвак				Лист	Листов 1	
Гл. спец.								
Н. контр.		Фрадкин			Лист 0,7 ГОСТ 19903-74 0К360В ГОСТ 16523-89	САНТЕХНИИПРОЕКТ		
Утв.		Спивак						

Инв. № подл. | Подп. и дата | Взам. инв. № | Инв. № дубл. | Подп. и дата

Формат А3

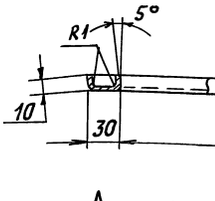

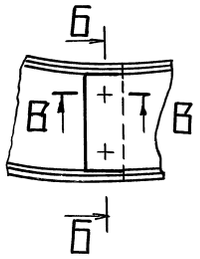

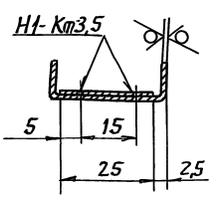

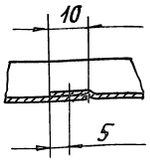

1. Неуказанные предельные отклонения размеров: H14; h14.
2. Сварные швы по ГОСТ 15878-79.

Изм.	Лист	N докум.	Подп.	Дата	А1А416.364			
Разраб.		Сысоева			Кольцо	Лит.	Масса	Масшт.
Пров.		Литвак				И	0,38	1:4
Нач. гр.		Литвак				Лист	Листов 1	
Гл. спец.								
Н. контр.		Фрадкин			Лист 0,7 ГОСТ 19903-74 0К360В ГОСТ 16523-89	САНТЕХНИИПРОЕКТ		
Утв.		Спивак						

Инв. № подл. | Подп. и дата | Взам. инв. № | Инв. № дубл. | Подп. и дата

Формат А4

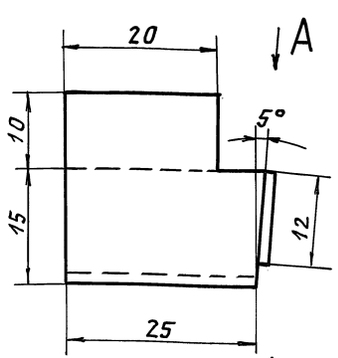

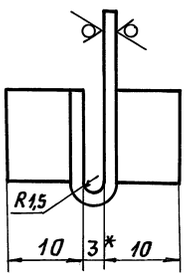

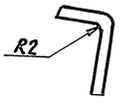

1. * Размер для справок.
2. Неуказанные предельные отклонения размеров: H14; h14

Изм.	Лист	N докум.	Подп.	Дата	А1А416.365			
Разраб.		Сысоева			Скоба	Лит.	Масса	Масшт.
Пров.		Литвак				Н	0,011	2:1
Нач. гр.		Литвак				Лист	Листов 1	
Гл. спец.								
Н. контр.		Фрадкин			Лист 1,4 ГОСТ 19903-74 0К360В ГОСТ 16523-89	САНТЕХНИИПРОЕКТ		
Утв.		Спивак						

Инв. № подл. | Подп. и дата | Взам. инв. № | Инв. № дубл. | Подп. и дата

Серия 5.904-64 Выпуск 3

А1А416.366

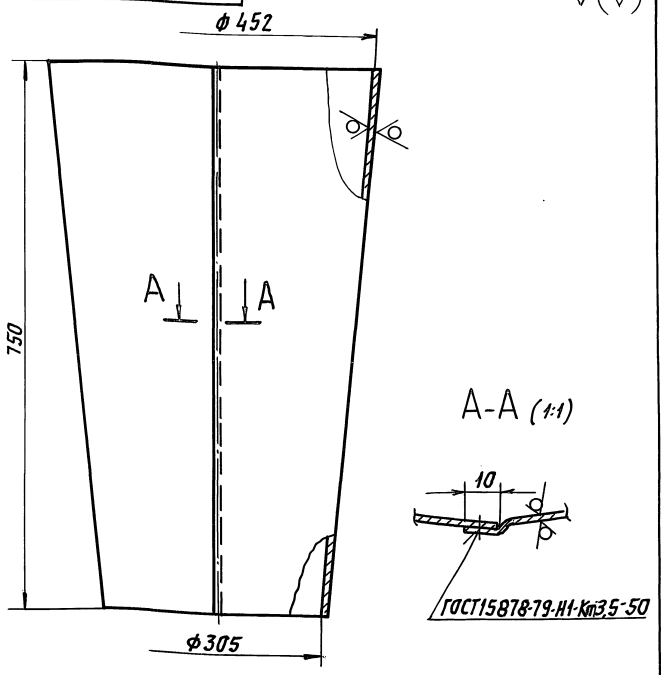

Неуказанные предельные отклонения размеров: Н14; h14

Изм	Лист	N докум.	Подп.	Дата	А1А416.366	Лит.	Масса	Масшт.
Разраб.		Сысоева			Кожух	И	4,9	1:5
Пров.		Литвак				Лист	Листов 1	
Нач. гр.		Литвак						
Гл. спец.					Лист 0,7 ГОСТ19903-74			
Н. контр.		Фрадкин			ОК360В ГОСТ16523-89			
Утв.		Спивак						

САНТЕХНИИПРОЕКТ

Формат: А4

А1А416.367

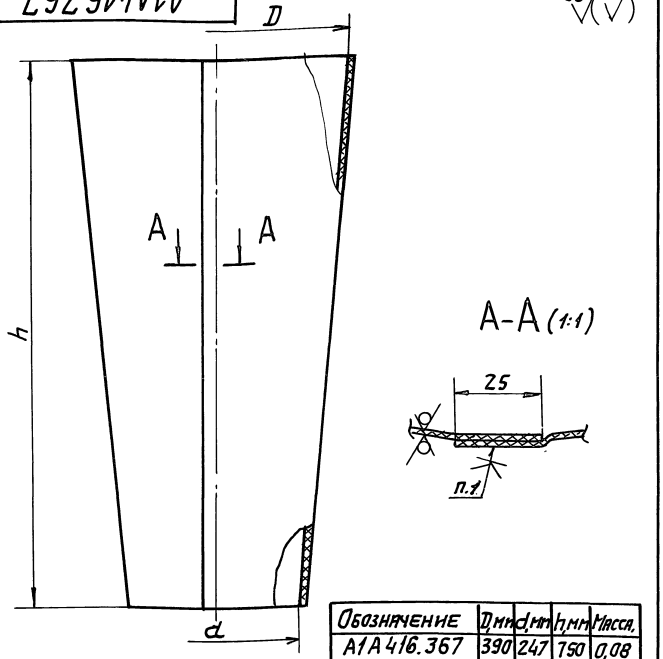

Обозначение	D, мм	d, мм	h, мм	Масса
А1А416.367	390	247	750	0,08
-01	265	50	550	0,06

1. Клей 88СА ТУ38-1051760-89.

Изм	Лист	N докум.	Подп.	Дата	А1А416.367	Лит.	Масса	Масшт.
Разраб.		Сысоева			Полотно	И	0,08	1:5
Пров.		Литвак				Лист	Листов 1	
Нач. гр.		Литвак						
Гл. спец.					Стеклоткань Э3-100 ГОСТ 19907-83			
Н. контр.		Фрадкин						
Утв.		Спивак						

САНТЕХНИИПРОЕКТ

Формат: А4

А1А416.391

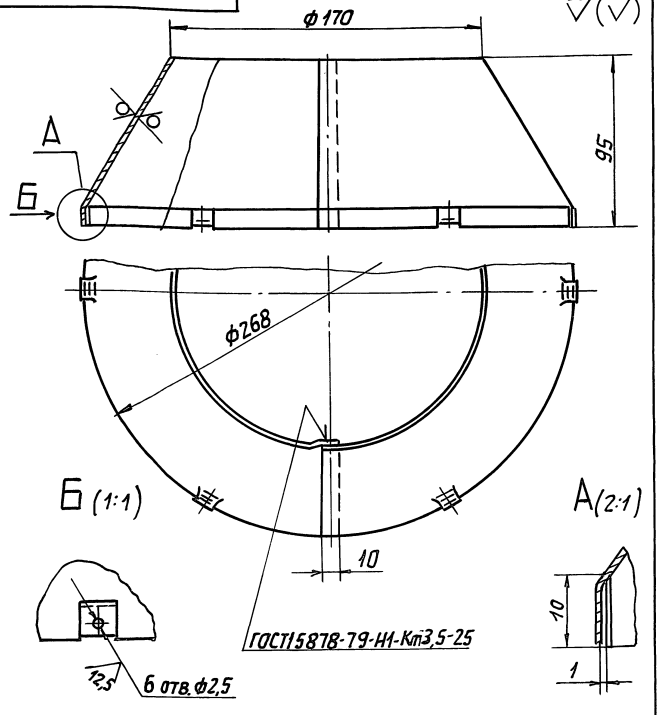

Неуказанные предельные отклонения размеров: Н14; h14; $\pm\frac{t_2}{2}$

Изм	Лист	N докум.	Подп.	Дата	А1А416.391	Лит.	Масса	Масшт.
Разраб.		Сысоева			Конус	И	0,35	1:2
Пров.		Литвак				Лист	Листов 1	
Нач. гр.		Литвак						
Гл. спец.					Лист 0,7 ГОСТ19903-74			
Н. контр.		Фрадкин			ОК360В ГОСТ16523-89			
Утв.		Спивак						

САНТЕХНИИПРОЕКТ

Формат: А4

А1А416.392

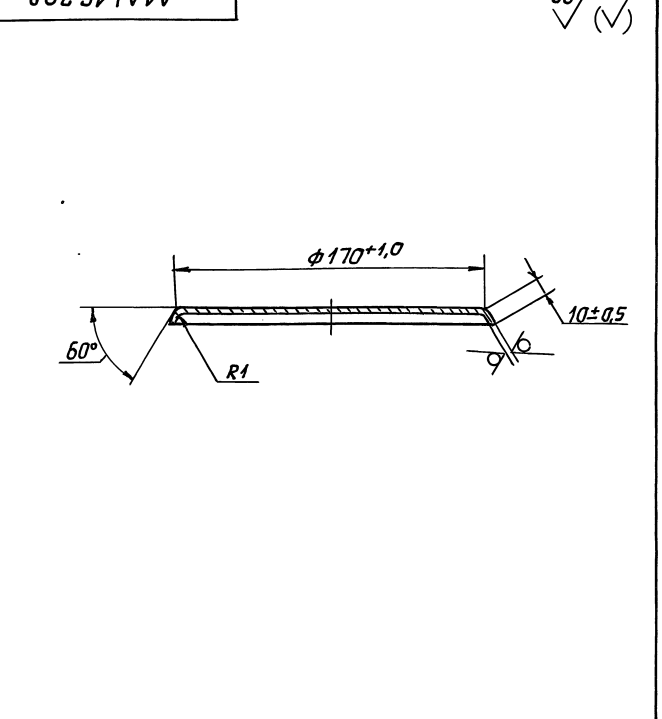

Изм	Лист	N докум.	Подп.	Дата	А1А416.392	Лит.	Масса	Масшт.
Разраб.		Сысоева			Крышка	И	0,012	1:2
Пров.		Литвак				Лист	Листов 1	
Нач. гр.		Литвак						
Гл. спец.					Лист 0,7 ГОСТ19903-74			
Н. контр.		Фрадкин			ОК360В ГОСТ16523-89			
Утв.		Спивак						

САНТЕХНИИПРОЕКТ

Формат: А4

Инв. N подл. | Подп. и дата | Взам. инв. N | Инв. N дубл. | Подп. и дата

Серия 5.904-64 Выпуск 3

Формат	Зона	Поз.	Обозначение	Наименование	Кол.	Примечание
				Документация		
А2			А1А416.430СБ	Сборочный чертеж		
				Сборочные единицы		
А4		1	А1А416.440	Колпак	1	
А4		2	А1А416.450	Наконечник	1	
А4		3	А1А416.460	Корпус насадка	1	
				Стандартные изделия		
		4		Винт 3×6.36 ГОСТ 10621-80	9	
				Материалы		
		5		Изделие звукопоглощающее марки БМ3 в оболочке из стеклоткани S=30мм РСТ УССР 1977-87	0,1	кг

Инв.№ подл. | Подп. и дата | Взам. инв.№ | Инв.№ дубл. | Подп. и дата

Изм.	Лист	№ докум.	Подп.	Дата
Разраб.		Рубинская		
Пров.		Литвак		
Нач.гр.		Литвак		
Н.контр.		Фрадкин		
Утв.		Спивак		

А1А416.430

Насадок

Лит.	Лист	Листов

САНТЕХНИИПРОЕКТ

Копировал: Крайлина Формат: А4

А1А416.222

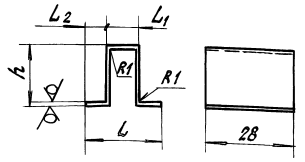

Обозначение	Размеры, мм				Масса, кг
	h	L	L1	L2	
А1А416.222	18	25	10	7,5	0,01
-01	40	40	18	11	0,02
-02	47	25	10	7,5	0,02

Неуказанные предельные отклонения размеров: $h14; \pm\frac{t_2}{2}$

Инв.№ подл. | Подп. и дата | Взам. инв.№ | Инв.№ дубл. | Подп. и дата

Изм.	Лист	№ докум.	Подп.	Дата
Разраб.		Рубинская		
Пров.		Литвак		
Рук.гр.		Литвак		
Н.контр.		Фрадкин		
Утв.		Спивак		

А1А416.222

Скобка

Лит.	Масса	Масштаб
И	см. табл.	—
Лист	Листов 1	

Лист 0,7 ГОСТ 19903-74 ОК360В ГОСТ 16523-89

САНТЕХНИИПРОЕКТ

Формат: А4

А1А416.440

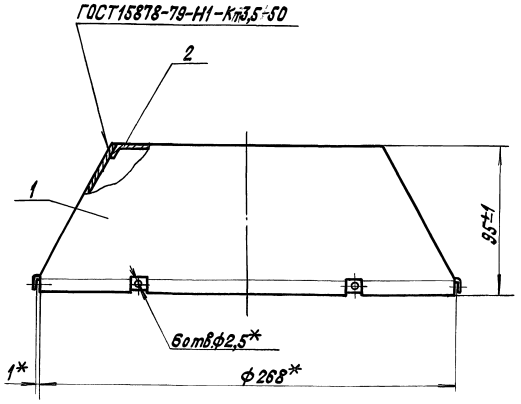

* Размеры для справок.

Формат	Зона	Поз.	Обозначение	Наименование	Кол.	Примечание
				Детали		
А4		1	А1А416.391	Конус	1	
А4		2	А1А416.392	Крышка	1	

Инв.№ подл. | Подп. и дата | Взам. инв.№ | Инв.№ дубл. | Подп. и дата

Изм.	Лист	№ докум.	Подп.	Дата
Разраб.		Сысоева		
Пров.		Литвак		
Нач.гр.		Литвак		
Гл.спец.		Рамовский		
Н.контр.		Фрадкин		
Утв.		Спивак		

А1А416.440

Колпак

Лит.	Масса	Масштаб
И	0,04	1:2
Лист	Листов 1	

САНТЕХНИИПРОЕКТ

Копировал: Крайлина Формат: А4

А1А416.363

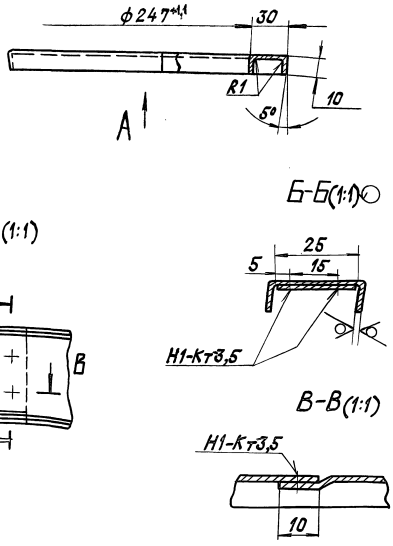

1. Неуказанные предельные отклонения размеров: $h14; \pm\frac{t_2}{2}$
2. Сварные швы по ГОСТ 15878-79.

Инв.№ подл. | Подп. и дата | Взам. инв.№ | Инв.№ дубл. | Подп. и дата

Изм.	Лист	№ докум.	Подп.	Дата
Разраб.		Сысоева		
Пров.		Литвак		
Нач.гр.		Литвак		
Гл.спец.				
Н.контр.		Фрадкин		
Утв.		Спивак		

А1А416.363

Кольцо

Лит.	Масса	Масштаб
И	0,3	1:2,5
Лист	Листов 1	

Лист 0,7 ГОСТ 19903-74 ОК360В ГОСТ 16523-89

САНТЕХНИИПРОЕКТ

25472-04 79 Копировал: Крайлина Формат: А4

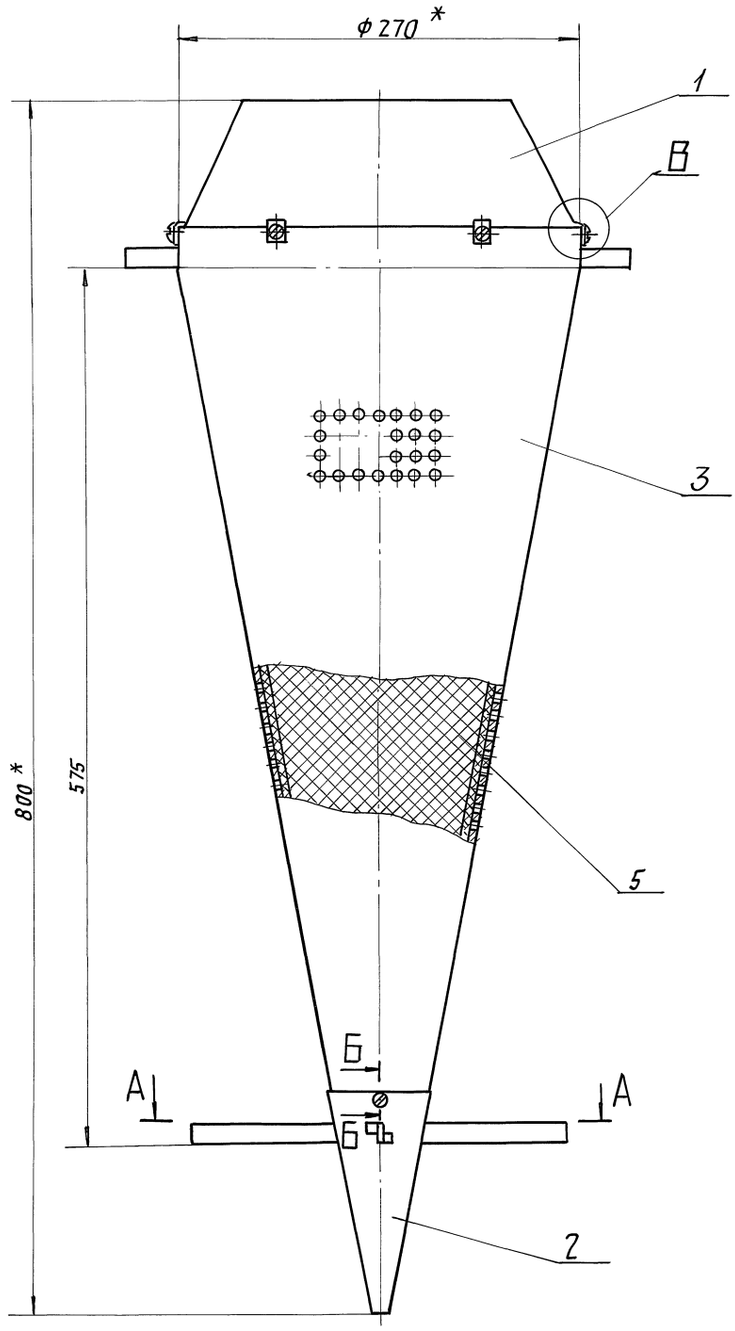

А - А

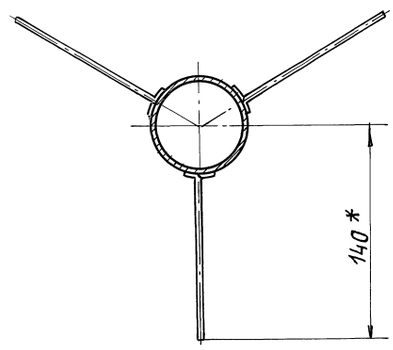

Б - Б (2:1)

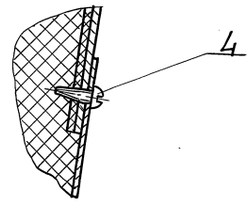

В (2:1)

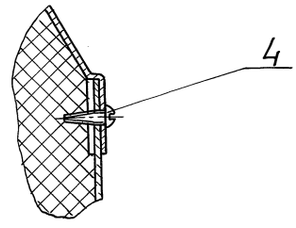

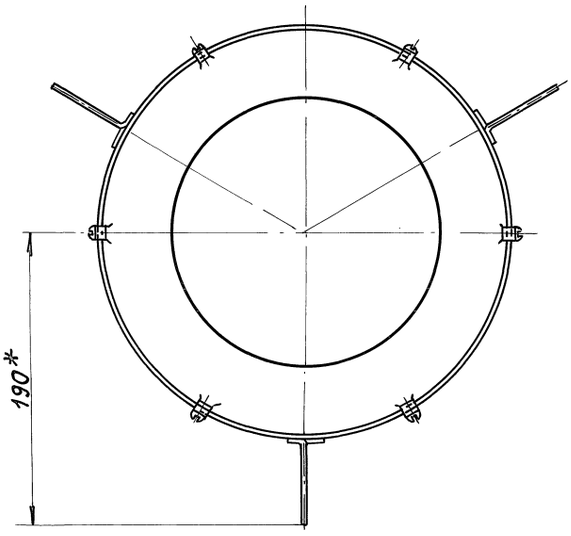

1. * Размеры для справок.
2. Неуказанные предельные отклонения размеров: $\pm \frac{t_2}{2}$.
3. Звукопоглащающий материал (поз. 5) должен равномерно заполнить объем насадка.

					А1А416.430.СБ		
Изм.	Лист	N докум.	Подп.	Дата			
Разраб.		Янпольская			Насадок.	Лит.	Масса	Масшт.
Пров.		Литвак				И	1,7	1:2,5
Нач.гр.		Литвак						
Гл.спец.		Грановский				Лист	Листов 1
Н.контр.		Фрадкин					
Утв.		Спивак				Сантехниипроект	

Инв.№ подл. | Подп. и дата | Взам.инв.№ | Инв.№ дубл. | Подп. и дата

Серия 5.904-64 Выпуск 3

Формат	Зона	Поз	Обозначение	Наименование	Кол.	Примечание
				Документация		
А4			А1А416.450СБ	Сборочный чертеж		
				Детали		
А4		1	А1А416.401	Ребро	3	
А4		2	А1А416.402	Конус	1	

Изм.	Лист	№ докум.	Подп.	Дата
Разраб.		Рубинская		
Пров.		Литвак		
Нач. гр.		Литвак		
Н. контр.		Фрадкин		
Утв.		Спивак		

А1А416.450

Наконечник

Лит.	Лист	Листов
И		1

САНТЕХНИИПРОЕКТ

Копировал: Крайлина Формат: А4

Инв. № подл. | Подп. и дата | Взам. инв. № | Инв. № дубл. | Подп. и дата

А1А416.450СБ

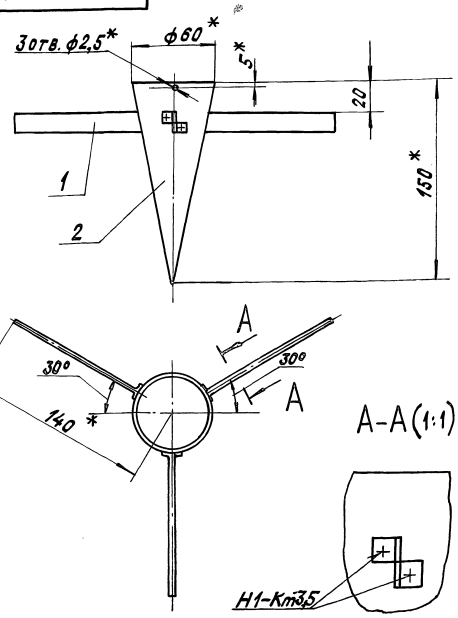

1. * Размеры для справок.
2. Неуказанные предельные отклонения размеров: $\pm \frac{t2}{2}$.
3. Сварной шов по ГОСТ 15878-79.

Изм.	Лист	№ докум.	Подп.	Дата
Разраб.		Ямпольская		
Пров.		Литвак		
Нач. гр.		Литвак		
Гл. спец.		Рамовский		
Н. контр.		Фрадкин		
Утв.		Спивак		

А1А416.450СБ

Наконечник

Лит.	Масса	Масштаб
И	0,16	1:2,5
Лист	Листов	

САНТЕХНИИПРОЕКТ

Копировал: Крайлина Формат: А4

Инв. № подл. | Подп. и дата | Взам. инв. № | Инв. № дубл. | Подп. и дата

Серия Выпуск

А1А416.401

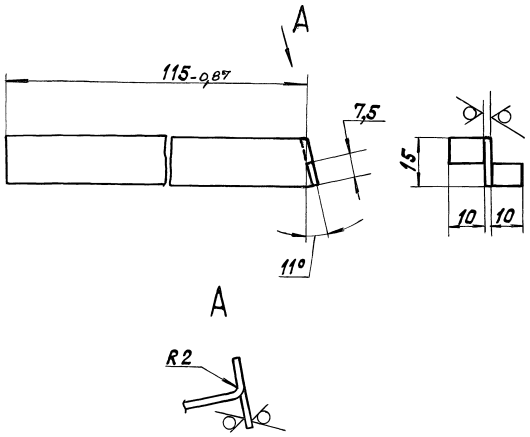

Неуказанные предельные отклонения размеров h14.

Изм.	Лист	№ докум.	Подп.	Дата
Разраб.		Ямпольская		
Пров.		Литвак		
Нач. гр.		Литвак		
Гл. спец.				
Н. контр.		Фрадкин		
Утв.		Спивак		

А1А416.401

Ребро

Лит.	Масса	Масштаб
И	0,02	1:1
Лист	Листов 1	

Лист 1,4 ГОСТ 19903-74 ОК 360В ГОСТ 16523-89

САНТЕХНИИПРОЕКТ

Копировал: Крайлина Формат: А4

Инв. № подл. | Подп. и дата | Взам. инв. № | Инв. № дубл. | Подп. и дата

А1А416.402

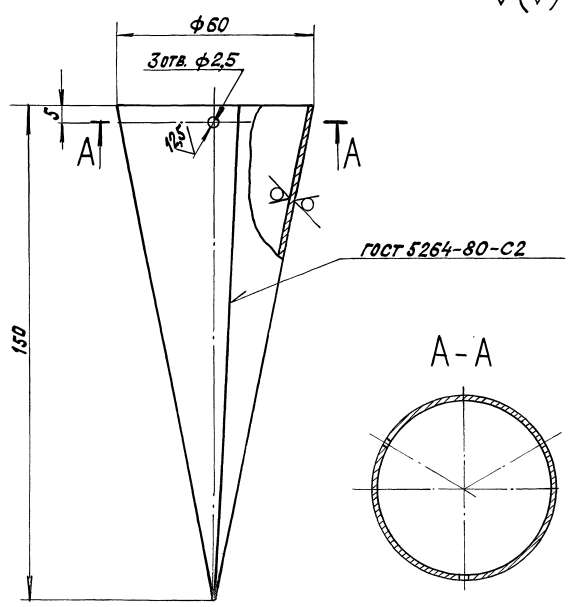

Неуказанные предельные отклонения размеров: $H14; h14; \pm \frac{t2}{2}$

Изм.	Лист	№ докум.	Подп.	Дата
Разраб.		Ямпольская		
Пров.		Литвак		
Нач. гр.		Литвак		
Гл. спец.				
Н. контр.		Фрадкин		
Утв.		Спивак		

А1А416.402

Конус

Лит.	Масса	Масштаб
И	0,1	1:10
Лист	Листов 1	

Лист 1,4 ГОСТ 19903-74 ОК 360В ГОСТ 16523-89

САНТЕХНИИПРОЕКТ

25472-04 81 Копировал: Крайлина Формат: А4

Серия 5.904-64 Выпуск 3

Формат	Зона	Поз.	Обозначение	Наименование	Кол.	Примечание
				Документация		
А3			А1А416.460СБ	Сборочный чертеж		
				Детали		
А4		1	А1А416.367-01	Полотно	1	
А3		2	А1А416.411	Ребро	3	
А3		3	А1А416.412	Конус	1	

Инв.№подл. | Подп. и дата | Взам.инв.№ | Инв.№дубл. | Подп. и дата

Изм.	Лист	№ докум.	Подп.	Дата	А1А416.460			
Разраб.		Рубинская			Корпус насадка	Лит.	Лист	Листов 1
Пров.		Литвак				И		
Нач.гр.		Литвак				САНТЕХНИИПРОЕКТ		
Н.контр.		Фрадкин						
Утв.		Сливак						

Копировал: Крайлина Формат: А4

А1А416.116

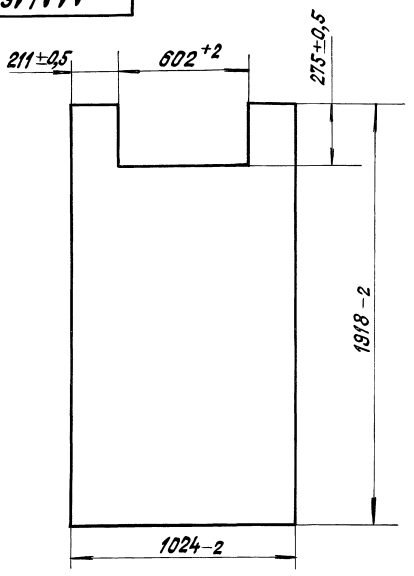

Изм.	Лист	№ докум.	Подп.	Дата	А1А416.116			
Разраб.		Рубинская			Утеплитель	Лит.	Масса	Масштаб
Пров.		Литвак				И	1,3	1:15
Рук.гр.		Литвак			ПСБ-25 S=30мм ГОСТ15588-86	Лист	Листов 1	
Н.контр.		Фрадкин				САНТЕХНИИПРОЕКТ		
Утв.		Сливак						

Копировал: Крайлина Формат: А4

А1А416.460СБ

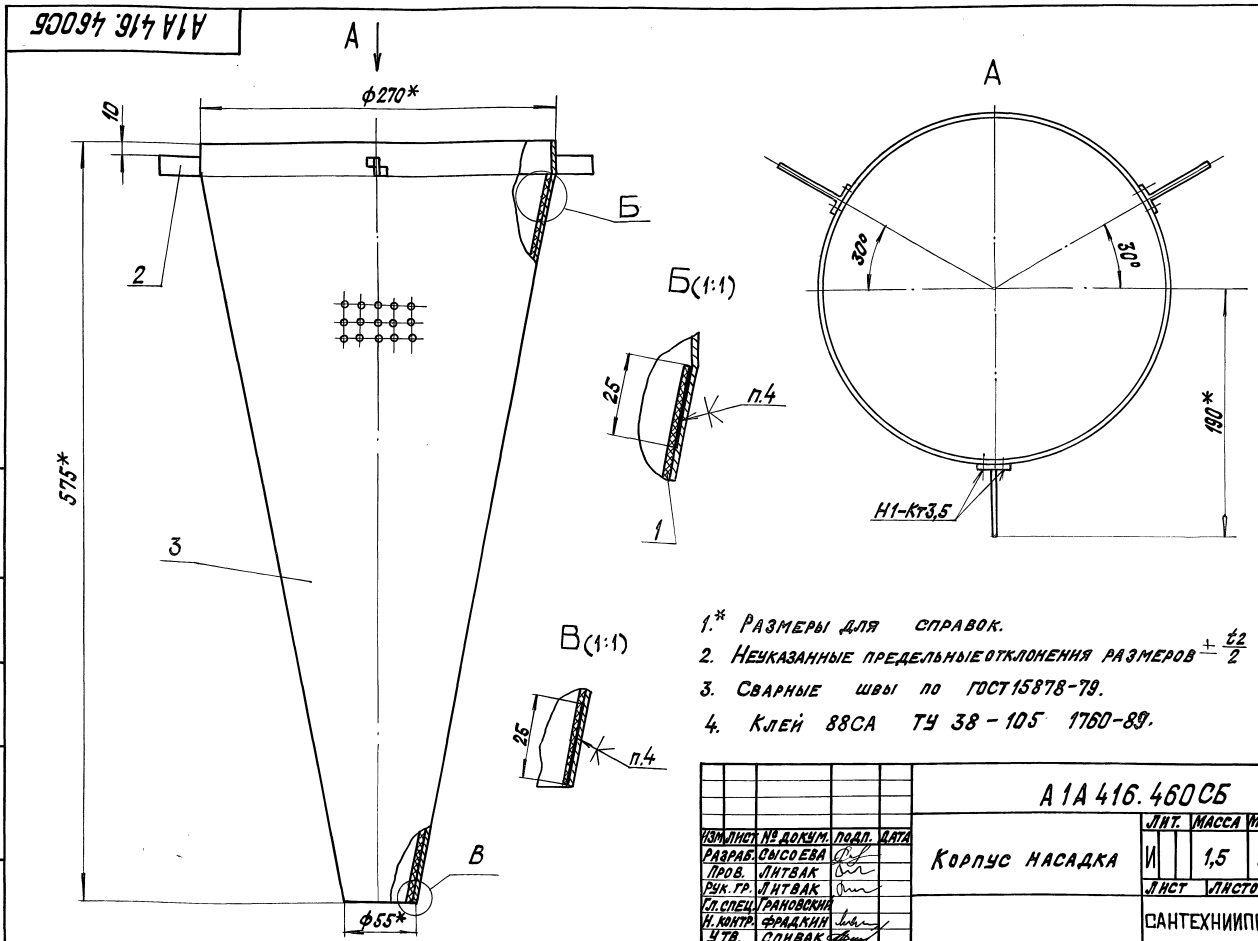

1.* Размеры для справок.
2. Неуказанные предельные отклонения размеров $\pm \frac{t_2}{2}$
3. Сварные швы по ГОСТ15878-79.
4. Клей 88СА ТУ 38-105 1760-89.

Изм.	Лист	№ докум.	Подп.	Дата	А1А416.460СБ			
Разраб.		Сысоева			Корпус насадка	Лит.	Масса	Масштаб
Пров.		Литвак				И	1,5	1:2,5
Рук.гр.		Литвак				Лист	Листов 1	
Гл.спец.		Грановский				САНТЕХНИИПРОЕКТ		
Н.контр.		Фрадкин						
Утв.		Сливак						

25472-04 82 Копировал: Крайлина Формат: А3

Серия 3.904-64 Выпуск 3

А1А416.412

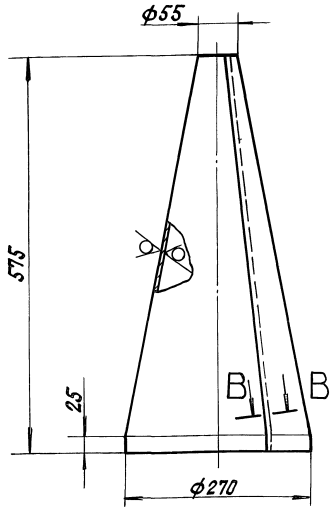

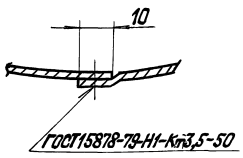

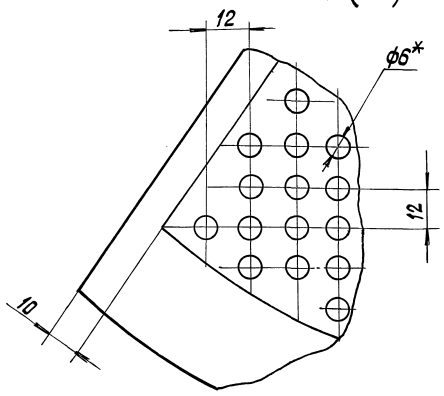

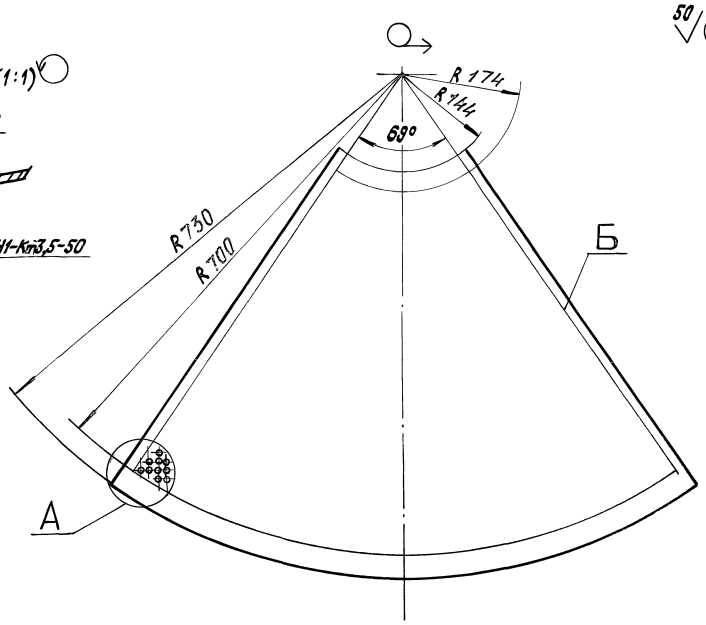

50 √(√)

1. Неуказанные предельные отклонения размеров: $H14; h14; \pm \frac{t_2}{2}$.
2. *Отверстия должны быть расположены в пределах всего контура Б.
3. На цилиндрической части детали допускаются гофры.

					А1А416.412		
Изм.	Лист	№ докум.	Подп.	Дата	Конус	Лит.	Масса	Масштаб
Разраб.		Сысоева				И	1,4	1:5
Пров.		Литвак				Лист	Листов 1
Нач. гр.		Литвак					
Гл. спец.					Лист 0,7 ГОСТ 19903-74	САНТЕХНИИПРОЕКТ	
Н. контр.		Фрадкин			0К360В ГОСТ 16523-89		
Утв.		Сливак					

Копировал: Крапивина Формат: А3

Инв. № подл. | Подп. и дата | Взам. инв. № | Инв. № дубл. | Подп. и дата

А1А416.411

50 √(√)

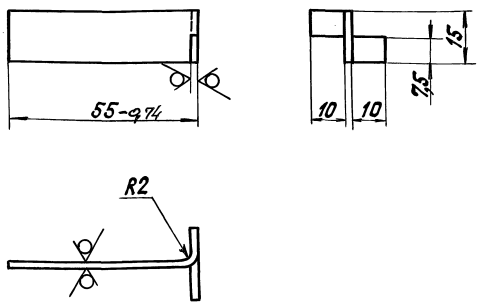

Неуказанные предельные отклонения размеров: $h14; \pm \frac{t_2}{2}$.

					А1А416.411.		
Изм.	Лист	№ докум.	Подп.	Дата	Ребро	Лит.	Масса	Масштаб
Разраб.		Сысоева				И	0,01	1:1
Пров.		Литвак				Лист	Листов 1
Нач. гр.		Литвак					
Гл. спец.					Лист 1,4 ГОСТ 19903-74	САНТЕХНИИПРОЕКТ	
Н. контр.		Фрадкин			0К360В ГОСТ 16523-89		
Утв.		Сливак					

Копировал: Крапивина Формат: А4

Инв. № подл. | Подп. и дата | Взам. инв. № | Инв. № дубл. | Подп. и дата

А1А416.179

√(√)

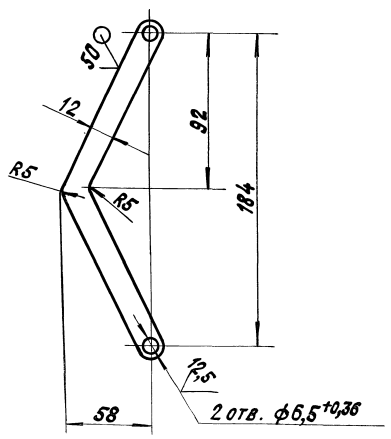

Неуказанные предельные отклонения размеров: $h14, \pm \frac{t_2}{2}$.

					А1А 416. 179		
Изм.	Лист	№ докум.	Подп.	Дата	Пластина	Лит.	Масса	Масштаб
Разраб.		Сысоева				И	0,02	1:2
Пров.		Литвак				Лист	Листов 1
Нач. гр.		Литвак					
Гл. спец.					ОЦ 1 ГОСТ 19904-90	САНТЕХНИИПРОЕКТ	
Н. контр.		Фрадкин			1 ГОСТ 14918-80		
Утв.		Сливак					

Копировал: Крапивина 25472-04 83 Формат: А4

Инв. № подл. | Подп. и дата | Взам. инв. № | Инв. № дубл. | Подп. и дата

Серия 5.904-64 Выпуск 3

Формат	Зона	Поз.	Обозначение	Наименование	Кол.	Примечание
				Документация		
А4			А1А416. 470 СБ	Сборочный чертеж		
				Детали		
А4		1	А1А416. 471	Стакан	1	
А4		2	А1А416. 472	Фланец	1	
А4		3	А1А416. 473	Прокладка	1	

Инв.№подл. | Подп. и дата | Взам.инв.№ | Инв.№дубл. | Подп. и дата

Изм.	Лист	№ докум.	Подп.	Дата
Разраб.		Волобуева		
Пров.		Литвак		
Нач.гр.		Литвак		
Н.контр.		Фрадкин		
Утв.		Спивак		

А1А416. 470

Патрубок

Лит.	Лист	Листов
И		1

САНТЕХНИИПРОЕКТ

Копировал: Крайлина Формат: А4

А1А416. 470 СБ

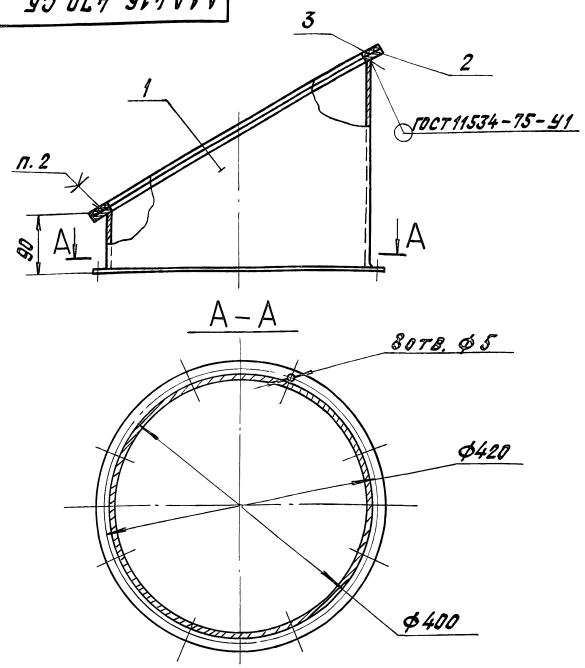

1. Размеры для справок.
2. Клей 88СА ТУ38-1051760-89.

Инв.№подл. | Подп. и дата | Взам.инв.№ | Инв.№дубл. | Подп. и дата

Изм.	Лист	№ докум.	Подп.	Дата
Разраб.		Волобуева		
Пров.		Литвак		
Нач.гр.		Литвак		
Гл.спец.		Рановский		
Н.контр.		Фрадкин		
Утв.		Спивак		

А1А416. 470 СБ

Патрубок

Лит.	Масса	Масштаб
И	6,6	1:5

Лист	Листов 1

САНТЕХНИИПРОЕКТ

Копировал: Крайлина Формат: А4

А1А416. 471

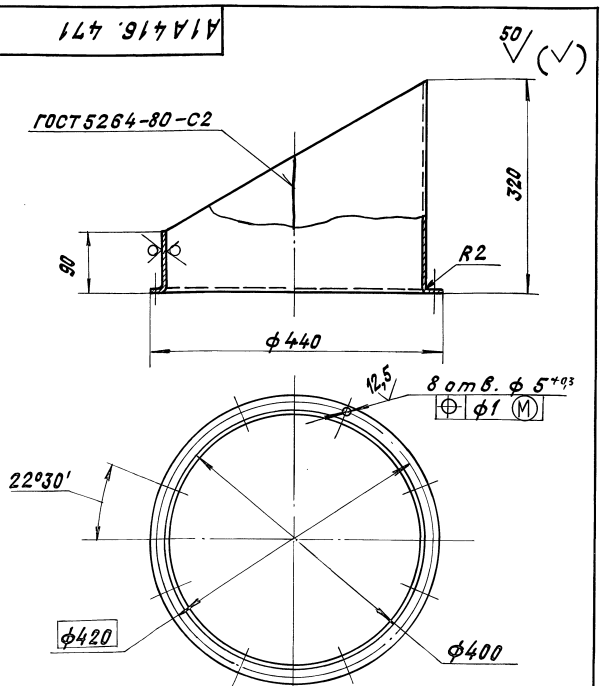

Неуказанные предельные отклонения размеров: $H14; h14; \pm \frac{t2}{2}$.

Инв.№подл. | Подп. и дата | Взам.инв.№ | Инв.№дубл. | Подп. и дата

Изм.	Лист	№ докум.	Подп.	Дата
Разраб.		Волобуева		
Пров.		Литвак		
Нач.гр.		Литвак		
Гл.спец.		Рановский		
Н.контр.		Фрадкин		
Утв.		Спивак		

А1А416. 471

Стакан

Лит.	Масса	Масштаб
И	4,6	1:5

Лист	Листов 1

Лист 2 ГОСТ 19903-74
ОК 360 В ГОСТ 16523-89

САНТЕХНИИПРОЕКТ

Копировал: Крайлина Формат: А4

А1А416. 472

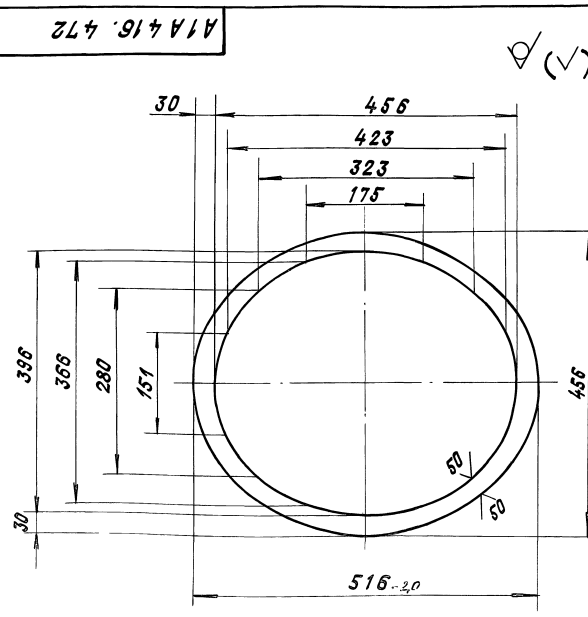

Неуказанные предельные отклонения размеров; $H14; h14; \pm \frac{t2}{2}$.

Инв.№подл. | Подп. и дата | Взам.инв.№ | Инв.№дубл. | Подп. и дата

Изм.	Лист	№ докум.	Подп.	Дата
Разраб.		Волобуева		
Пров.		Литвак		
Нач.гр.		Литвак		
Гл.спец.		Рановский		
Н.контр.		Фрадкин		
Утв.		Спивак		

А1А416. 472

Фланец

Лит.	Масса	Масштаб
И	1,6	1:5

Лист	Листов 1

Лист 5 ГОСТ 19903-74
ст.3 ГОСТ 14637-89

САНТЕХНИИПРОЕКТ

25472-ОИ-84 Копировал: Крайлина Формат: А4

Серия 5.904-64 Выпуск 3

Формат	Зона	Поз.	Обозначение	Наименование	Кол.	Примечание
				Документация		
А4			А1А416.480 СБ	Сборочный чертеж		
				Детали		
А4		1	А1А416.481	Гайка	1	
А4		2	А1А416.482	Ручка	1	
				Стандартные изделия		
		3		Заклепка 4×20-01.10 ГОСТ 10299-80	1	

Инв. № подл. | Подп. и дата | Взам. инв. № | Инв. № дубл. | Подп. и дата

Изм.	Лист	№ докум.	Подп.	Дата
Разраб.		Сысоева		
Пров.		Литвак		
Нач. гр.		Литвак		
Гл. спец.				
Н. контр.		Фрадкин		
Утв.		Спивак		

А1А416.480

Зажим

Лит.	Лист	Листов
		1

САНТЕХНИИПРОЕКТ

Формат: А4

А1А416.480СБ

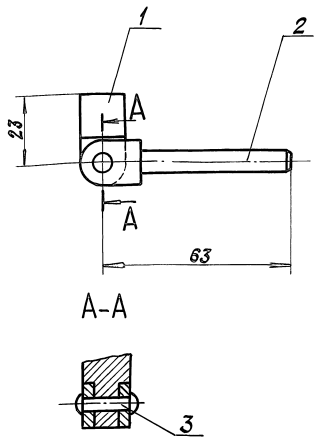

Размеры для справок.

Инв. № подл. | Подп. и дата | Взам. инв. № | Инв. № дубл. | Подп. и дата

Изм.	Лист	№ докум.	Подп.	Дата
Разраб.		Сысоева		
Пров.		Литвак		
Нач. гр.		Литвак		
Гл. спец.		Грановский		
Н. контр.		Фрадкин		
Утв.		Спивак		

А1А416.480 СБ

Зажим

Лит.	Масса	Масштаб
	0,08	1:1
Лист	Листов 1	

САНТЕХНИИПРОЕКТ

Копировал: Крапивина Формат: А4

А1А416.481

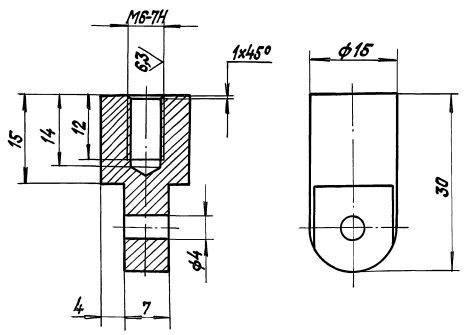

Неуказанные предельные отклонения размеров: H14; h14.

Инв. № подл. | Подп. и дата | Взам. инв. № | Инв. № дубл. | Подп. и дата

Изм.	Лист	№ докум.	Подп.	Дата
Разраб.		Сысоева		
Пров.		Литвак		
Нач. гр.		Литвак		
Гл. спец.		Грановский		
Н. контр.		Фрадкин		
Утв.		Спивак		

А1А416.481

Гайка

Лит.	Масса	Масштаб
И	0,03	2:1
Лист	Листов 1	

Ст.3 ГОСТ 380-88

САНТЕХНИИПРОЕКТ

Копировал: Крапивина Формат: А4

А1А416.482

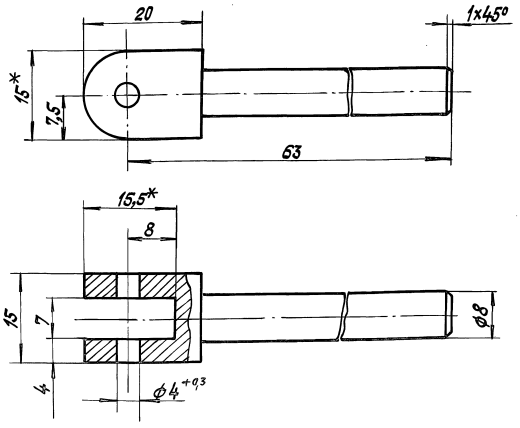

1. * Размеры для справок.
2. Неуказанные предельные отклонения размеров: h14;

Инв. № подл. | Подп. и дата | Взам. инв. № | Инв. № дубл. | Подп. и дата

Изм.	Лист	№ докум.	Подп.	Дата
Разраб.		Сысоева		
Пров.		Литвак		
Нач. гр.		Литвак		
Гл. спец.		Грановский		
Н. контр.		Фрадкин		
Утв.		Спивак		

А1А416.482

Ручка

Лит.	Масса	Масштаб
И	0,05	2:1
Лист	Листов 1	

Ст.3 ГОСТ 380-88

САНТЕХНИИПРОЕКТ

25472-04 85 Формат: А4

Серия 5.904-64 Выпуск 3

Формат	Зона	Поз.	Обозначение	Наименование	Кол.	Примечание
				Документация		
А4			А1А416. 490 СБ	Сборочный чертеж		
				Детали		
А4		1	А1А416. 472	Фланец	1	
А4		2	А1 А416. 473	Прокладка	1	
А4		3	А1А416. 491	Стакан	1	
А4		4	А1А416. 492	Скоба	1	

Инв.№подл. | Подп. и дата | Взам.инв.№ | Инв.№дубл. | Подп. и дата

Изм.	Лист	№ докум.	Подп.	Дата
Разраб.		Волобуева		
Пров.		Литвак		
Нач.гр.		Литвак		
Н.контр.		Фрадкин		
Утв.		Спивак		

А1А416. 490

Патрубок

Лит.	Лист	Листов
И		1

САНТЕХНИИПРОЕКТ

Копировал: Кранлина Формат: А4

А1А416. 490 СБ

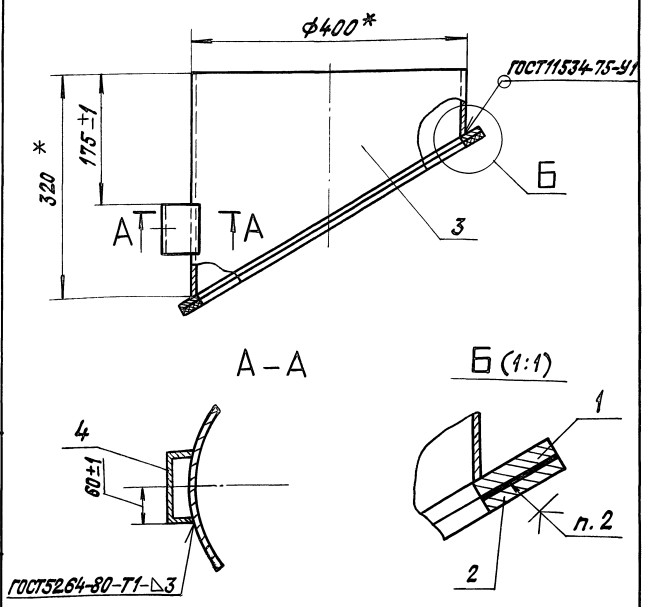

1. *Размеры для справок.
2. Клей 88СА ТУ38-1051760-89.

Инв.№подл. | Подп. и дата | Взам.инв.№ | Инв.№дубл. | Подп. и дата

Изм.	Лист	№ докум.	Подп.	Дата
Разраб.		Волобуева		
Пров.		Литвак		
Нач.гр.		Литвак		
Гл.спец.		Грановский		
Н.контр.		Фрадкин		
Утв.		Спивак		

А1А416. 490 СБ

Патрубок

Лит.	Масса	Масштаб
И	5,75	1:5
Лист	Листов 1	

САНТЕХНИИПРОЕКТ

Копировал: Кранлина Формат: А4

А1А416. 491

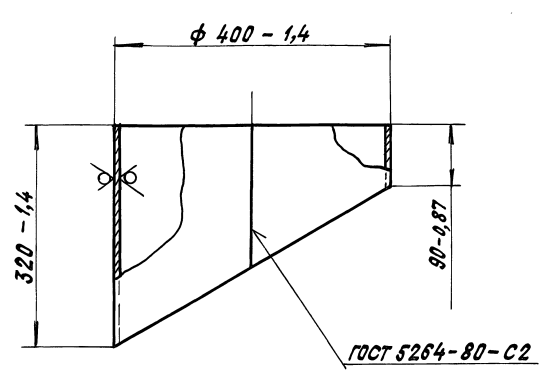

Инв.№подл. | Подп. и дата | Взам.инв.№ | Инв.№дубл. | Подп. и дата

Изм.	Лист	№ докум.	Подп.	Дата
Разраб.		Волобуева		
Пров.		Литвак		
Нач.гр.		Литвак		
Гл.спец.		Грановский		
Н.контр.		Фрадкин		
Утв.		Спивак		

А1А416. 491

Стакан

Лит.	Масса	Масштаб
И	3,5	1:5
Лист	Листов 1	

Лист 2 ГОСТ 19903-74 ОК360В ГОСТ16523-89

САНТЕХНИИПРОЕКТ

Формат: А4

А1А416. 492

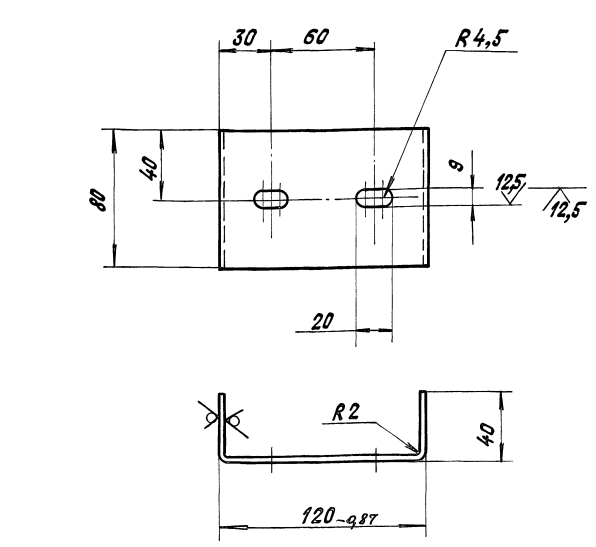

Неуказанные предельные отклонения размеров: H14; h14; $\pm\frac{t2}{2}$.

Инв.№подл. | Подп. и дата | Взам.инв.№ | Инв.№дубл. | Подп. и дата

Изм.	Лист	№ докум.	Подп.	Дата
Разраб.		Волобуева		
Пров.		Литвак		
Нач.гр.		Литвак		
Гл.спец.		Грановский		
Н.контр.		Фрадкин		
Утв.		Спивак		

А1А416. 492

Скоба

Лит.	Масса	Масштаб
И	0,25	1:2
Лист	Листов 1	

Лист 2 ГОСТ 19903-74 ОК360В ГОСТ16523-89

САНТЕХНИИПРОЕКТ

25472-04 86

Копировал: Кранлина Формат: А4

Серия 5.904-64 Выпуск 3

А1А 416. 473

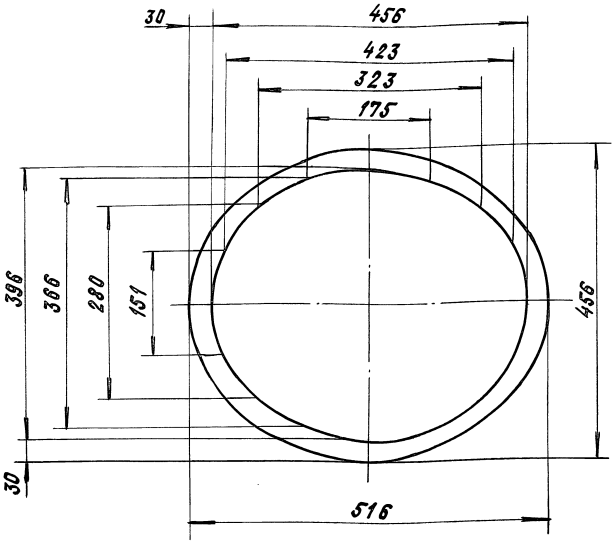

Изм.	Лист	№ докум.	Подп.	Дата	А1А 416. 473			
Разраб.		Волобуева			Прокладка	Лит.	Масса	Масштаб
Пров.		Литвак				И	0,4	1:5
Нач. гр.		Литвак				Лист	Листов 1	
Гл. спец.		Грановский			Резина ПРП-40; К-60.300 δ=5мм ГОСТ 19177-81	САНТЕХНИИПРОЕКТ		
Н. контр.		Фрадкин						
Утв.		Спивак						

Инв. № подл. | Подп. и дата | Взам. инв. № | Инв. № дубл. | Подп. и дата

Формат: А4

А1А 416. 500

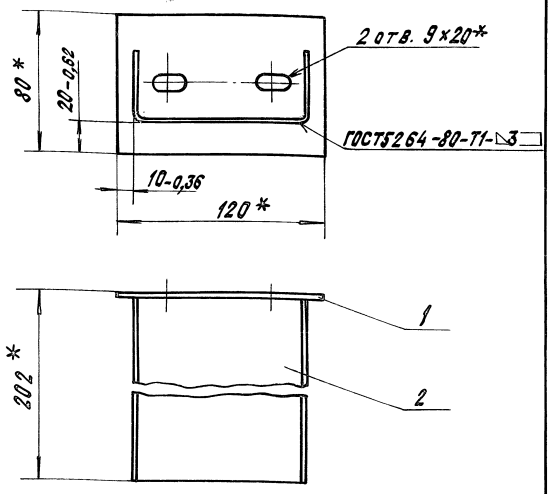

*Размеры для справок.

Формат	Зона	Поз.	Обозначение	Наименование	Кол.	Примечание
				Детали		
А4		1	А1А 416. 501	Плита	1	
А4		2	А1А 416. 502	Скоба	1	

Изм.	Лист	№ докум.	Подп.	Дата	А1А 416. 500			
Разраб.		Волобуева			Кронштейн	Лит.	Масса	Масштаб
Пров.		Литвак				И	0,72	1:2
Нач. гр.		Литвак				Лист	Листов 1	
Гл. спец.		Грановский				САНТЕХНИИПРОЕКТ		
Н. контр.		Фрадкин						
Утв.		Спивак						

Инв. № подл. | Подп. и дата | Взам. инв. № | Инв. № дубл. | Подп. и дата

Копировал: Кранлина Формат: А4

А1А 416. 501

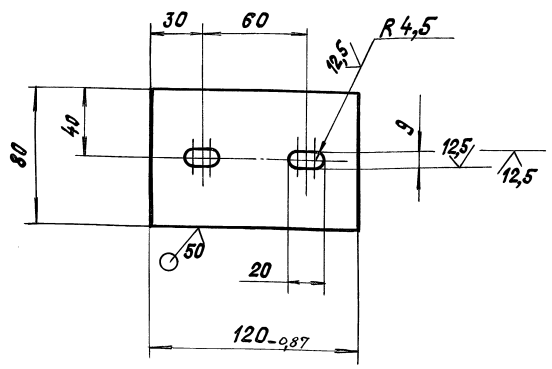

Неуказанные предельные отклонения размеров: H14; h14; ±t2/2.

Изм.	Лист	№ докум.	Подп.	Дата	А1А 416. 501			
Разраб.		Волобуева			Плита	Лит.	Масса	Масштаб
Пров.		Литвак				И	0,16	1:2
Нач. гр.		Литвак				Лист	Листов 1	
Гл. спец.		Грановский			Лист 2 ГОСТ 19903-74 ОК 360В ГОСТ 16523-89	САНТЕХНИИПРОЕКТ		
Н. контр.		Фрадкин						
Утв.		Спивак						

Инв. № подл. | Подп. и дата | Взам. инв. № | Инв. № дубл. | Подп. и дата

Копировал: Кранлина Формат: А4

А1А 416. 502

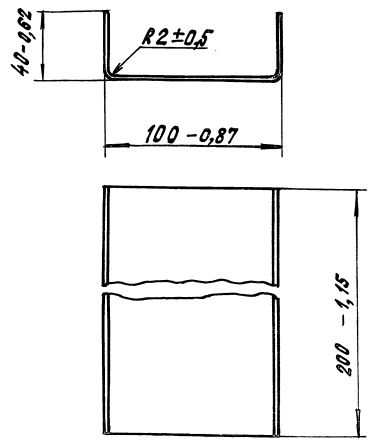

Изм.	Лист	№ докум.	Подп.	Дата	А1А 416. 502			
Разраб.		Волобуева			Скоба	Лит.	Масса	Масштаб
Пров.		Литвак				И	0,56	1:2
Нач. гр.		Литвак				Лист	Листов 1	
Гл. спец.		Грановский			Лист 2 ГОСТ 19903-74 ОК 360В ГОСТ 16523-89	САНТЕХНИИПРОЕКТ		
Н. контр.		Фрадкин						
Утв.		Спивак						

Инв. № подл. | Подп. и дата | Взам. инв. № | Инв. № дубл. | Подп. и дата

25472-04 (87)

Копировал: Кранлина Формат: А4

gost.e-ecolog.ru