ТИПОВЫЕ КОНСТРУКЦИИ ИЗДЕЛИЯ И УЗЛЫ ЗДАНИЙ И СООРУЖЕНИЙ

# СЕРИЯ 5.904-64

# ПРИТОЧНЫЕ ПРЯМОТОЧНЫЕ АГРЕГАТЫ ПРОИЗВОДИТЕЛЬНОСТЬЮ от 1 до 5 тыс.м³/ч

## ВЫПУСК 2

## АГРЕГАТ АП 3,15 ПРОИЗВОДИТЕЛЬНОСТЬЮ от 2 до 3 тыс.м³/ч.

РАБОЧИЕ ЧЕРТЕЖИ

gost.e-ecolog.ru

25472-03

НА МОМЕНТ РЕАЛИЗАЦИИ
УКАЗАНА
В СЧЕТ - НАКЛАДНОЙ

ТИПОВЫЕ КОНСТРУКЦИИ ИЗДЕЛИЯ И УЗЛЫ ЗДАНИЙ И СООРУЖЕНИЙ

# СЕРИЯ 5.904-64

# ПРИТОЧНЫЕ ПРЯМОТОЧНЫЕ АГРЕГАТЫ ПРОИЗВОДИТЕЛЬНОСТЬЮ от 1 до 5 тыс.м$^3$/ч.

## ВЫПУСК 2

## АГРЕГАТ АП 3,15 ПРОИЗВОДИТЕЛЬНОСТЬЮ от 2 до 3 тыс.м$^3$/ч.

РАБОЧИЕ ЧЕРТЕЖИ

РАЗРАБОТАНЫ

ГПКНИИ САНТЕХНИИПРОЕКТ

Главный инженер института Л. А. Степанов

Главный инженер проекта В. А. Спивак

УТВЕРЖДЕНЫ И ВВЕДЕНЫ В ДЕЙСТВИЕ С 25.02 1993 г.

ГПКНИИ САНТЕХНИИПРОЕКТ

ПРИКАЗ ОТ 26.08 1992 г. №12

| Обозначение | Наименование | Стр. |
|---|---|---|
| А1А415.000 | Агрегат приточный АП-3.15 | 4 |
| А1А415.010 | Камера воздухозабора | 5 |
| А1А415.000 СБ | Агрегат приточный АП-3.15 | 6 |
| А1А415.010СБ | Камера воздухозабора | 9 |
| А1А415.001 | Ось | 13 |
| А1А415.012 | Рычаг | |
| А1А415.013 | Рычаг | |
| А1А415.047 | Петля | |
| А1А415.014 | Тяга | 14 |
| А1А415.015 | Палец | |
| А1А415.016 | Ось | |
| А1А415.017 | Щиток верхний | |
| А1А415.018 | Щиток нижний | 15 |
| А1А415.019 | Наконечник | |
| А1А415.021 | Пробка | |
| А1А415.022 | Бабышка | |
| А1А415.023 | Утеплитель | 16 |
| А1А415.024 | Прокладка | |
| А1А415.045 | Кронштейн | |
| А1А415.046 | Скоба | |
| А1А415.020 | Каркас | 17 |
| А1А415.020СБ | Каркас | 18 |
| А1А415.048 | Сектор | 22 |
| А1А415.049 | Штырь | |
| А1А415.051 | Втулка | |
| А1А415.201 | Ручка | |
| А1А415.025 | Утеплитель | 23 |
| А1А415.052 | Стойка | |
| А1А415.053 | Стойка | |
| А1А415.055 | Стойка | |
| А1А415.056 | Опора | 24 |
| А1А415.062 | Поперечина | |
| А1А415.064 | Крышка | |
| А1А415.065 | Корыто | 25 |
| А1А415.066 | Профиль | |
| А1А415.068 | Профиль | |
| А1А415.069 | Накладка | 26 |
| А1А415.073 | Профиль | |
| А1А415.091 | Патрубок | |
| А1А415.092 | Накладка | |
| А1А415.030 | Панель боковая | 27 |
| А1А415.094 | Кожух | |
| А1А415.098 | Утеплитель | |

| Обозначение | Наименование | Стр. |
|---|---|---|
| А1А415.030СБ | Панель боковая | 28 |
| А1А415.093 | Накладка | 29 |
| А1А415.105 | Кожух | |
| А1А415.213 | Пластина | |
| А1А415.095 | Пластина | 30 |
| А1А415.096 | Пластина | |
| А1А415.097 | Пластина | |
| А1А415.063 | Направляющая | |
| А1А415.040 | Панель боковая | 31 |
| А1А415.040СБ | Панель боковая | |
| А1А415.214 | Крышка | |
| А1А415.050 | Панель задняя | 32 |
| А1А415.050СБ | Панель задняя | |
| А1А415.117 | Накладка | |
| А1А415.060 | Панель съемная | 33 |
| А1А415.137 | Кожух | |
| А1А415.137 | Пластина | |
| А1А415.060СБ | Панель съемная | 34 |
| А1А415.115 | Кожух | |
| А1А415.116 | Утеплитель | |
| А1А415.070 | Панель съемная | 35 |
| А1А415.080 | Панель съемная | |
| А1А415.090 | Панель верхняя | |
| А1А415.100 | Панель нижняя | |
| А1А415.070СБ | Панель съемная | 36 |
| А1А415.080СБ | Панель съемная | |
| А1А415.136 | Утеплитель | |
| А1А415.090СБ | Панель верхняя | 37 |
| А1А415.100СБ | Панель нижняя | |
| А1А415.125 | Кожух | 38 |
| А1А415.131 | Кожух | |
| А1А415.141 | Кожух | |
| А1А415.145 | Кожух | |
| А1А415.110 | Кронштейн | 39 |
| А1А415.110СБ | Кронштейн | |
| А1А415.151 | Профиль | |
| А1А415.152 | Плита | |
| А1А415.230 | Обвязка калориферов | 40 |
| А1А415.230СБ | Обвязка калориферов | |
| А1А415.198 | Патрубок | |
| А1А415.120 | Фильтр | |
| А1А415.120СБ | Фильтр | 41 |


Инв.№подл. | Подп. и дата | Взам.инв.№ | Инв.№дубл. | Подп. и дата

| | | | | |
|---|---|---|---|---|
| Изм. | Кол.уч. | Лист | №док. | Подп. Дата |
| Разраб. | Рубинская | | | |
| Пров. | Литвак | | | |
| Нач.гр. | Литвак | | | |
| Н.контр. | Фридкин | | | |
| Утв. | Спивак | | | |

5.904-64.2

Содержание

| Лит. | Лист | Листов |
|---|---|---|
| И | 1 | 3 |

Сантехниипроект

25472-03 3

Формат А2

| Обозначение | Наименование | Стр. |
|---|---|---|
| А1А415.130 | Корпус | 42 |
| А1А415.130СБ | Корпус | |
| А1А415.156 | Профиль | |
| А1А415.157 | Профиль | |
| А1А415.140 | Решетка опорная | 43 |
| А1А415.140СБ | Решетка опорная | |
| А1А415.150 | Решетка съемная | |
| А1А415.150СБ | Решетка съемная | |
| А1А415.160 | Лопатка обводной заслонки | 44 |
| А1А415.160СБ | Лопатка обводной заслонки | |
| А1А415.165 | Перо лопатки | |
| А1А415.166 | Перо лопатки | |
| А1А415.170 | Клапан воздушный утепленный | 45 |
| А1А415.180 | Стойка | |
| А1А415.190 | Стойка | |
| А1А415.170СБ | Клапан воздушный утепленный | 46 |
| А1А415.180СБ | Стойка | 48 |
| А1А415.190СБ | Стойка | |
| А1А415.175 | Крышка | 49 |
| А1А415.176 | Крышка | |
| А1А415.177 | Втулка | |
| А1А415.178 | Шайба | |
| А1А415.182 | Поперечина | 50 |
| А1А415.183 | Упор | |
| А1А415.184 | Стойка | |
| А1А415.185 | Платик | 51 |
| А1А415.188 | Стойка | |
| А1А415.189 | Тяга | |
| А1А415.200 | Тяга с рычагами | 52 |
| А1А415.200СБ | Тяга с рычагами | |
| А1А415.191 | Рычаг | |
| А1А415.210 | Лопатка | 53 |
| А1А415.210СБ | Лопатка | |
| А1А415.192 | Щека малая | 54 |
| А1А415.193 | Щека большая | |
| А1А415.220 | Вал | 55 |
| А1А415.220СБ | Вал | |
| А1А415.194 | Перо | |
| А1А415.195 | Вал | |
| А1А415.250 | Камера вентиляторная | 56 |
| А1А415.260 | Каркас | |
| А1А415.202 | Щиток | |
| А1А415.250СБ | Камера вентиляторная | 57 |

| Обозначение | Наименование | Стр. |
|---|---|---|
| А1А415.144 | Стойка | 59 |
| А1А415.222 | Скоба | |
| А1А415.260СБ | Каркас | 60 |
| А1А415.211 | Скоба | 62 |
| А1А415.212 | Петля | |
| А1А415.216 | Поперечина | |
| А1А415.217 | Поперечина | |
| А1А415.270 | Панель верхняя | 63 |
| А1А415.270СБ | Панель верхняя | |
| А1А415.280СБ | Полотно | |
| А1А415.223 | Кожух | 64 |
| А1А415.251 | Кожух | |
| А1А415.280 | Полотно | 65 |
| А1А415.290 | Решетка | |
| А1А415.290СБ | Решетка | |
| А1А415.300 | Панель нижняя | |
| А1А415.300СБ | Панель нижняя | 66 |
| А1А415.310 | Полотно | 67 |
| А1А415.310СБ | Полотно | |
| А1А415.320 | Решетка | |
| А1А415.320СБ | Решетка | |
| А1А415.330 | Панель боковая | 68 |
| А1А415.340 | Полотно | |
| А1А415.350 | Решетка | |
| А1А415.350СБ | Решетка | |
| А1А415.330СБ | Панель боковая | 69 |
| А1А415.340СБ | Полотно | |
| А1А415.281 | Кожух | 70 |
| А1А415.331 | Кожух | |
| А1А415.360 | Панель боковая | 71 |
| А1А415.360СБ | Панель боковая | |
| А1А415.370СБ | Полотно | |
| А1А415.370 | Полотно | 72 |
| А1А415.380 | Панель торцевая | |
| А1А415.390СБ | Полотно | |
| А1А415.380СБ | Панель торцевая | 73 |
| А1А415.450СБ | Наконечник | 74 |
| А1А415.067 | Профиль | |
| А1А415.390 | Полотно | 75 |
| А1А415.400 | Решетка | |
| А1А415.400СБ | Решетка | |
| А1А415.179 | Пластина | |

Серия 5.904-64 Выпуск 2

| Формат | Зона | Поз. | Обозначение | Наименование | Кол. | Примечание |
|---|---|---|---|---|---|---|
| | | | | Документация | | |
| А2 | | | А1А415.000 СБ | Сборочный чертеж | | |
| | | | | Сборочные единицы | | |
| А4 | | 1 | А1А415.250 | Камера вентиляторная | 1 | |
| А4 | | 2 | А1А415.480 | Зажим | 3 | |
| А4 | | 3 | А1А415.490 | Патрубок | 1 | |
| А4 | | 4 | А1А415.500 | Кронштейн | 1 | |
| | | | | Детали | | |
| А4 | | 6 | А1А414.001 | Ось | 3 | |
| А4 | | 7 | А1А414.002 | Ось | 3 | |
| | | | | Стандартные изделия | | |
| | | 8 | | Болт М6-6g х 40.36 ГОСТ 7798-70 | 3 | |
| | | 9 | | Болт М8-6g х 20.36 ГОСТ 7798-70 | 2 | |
| | | 10 | | Гайка М8-6Н.5 ГОСТ 5915-70 | 2 | |
| | | | | Шайба ГОСТ 11371-78 | | |
| | | 11 | | Шайба 5.02 | 15 | |
| | | 12 | | Шайба 8.02 | 2 | |
| | | 13 | | Шплинт 1,6 х 10 ГОСТ 397-79 | 3 | |
| | | | | Переменные данные для исполнений: | | |
| | | | | А1А415.000 | | |
| | | | | Сборочные единицы | | |
| А4 | | 14 | А1А415.010 | Камера воздухозабора | 1 | |
| | | | | А1А415.000-01 | | |
| | | | | Сборочные единицы | | |
| А4 | | 14 | А1А415.010-01 | Камера воздухозабора | 1 | |

Инв.№ подл. | Подп. и дата | Взам. инв.№ | Инв.№ дубл. | Подп. и дата

| Изм. | Лист | № докум. | Подп. | Дата |
|---|---|---|---|---|
| Разраб. | | Сысоева | | |
| Пров. | | Литвак | | |
| Нач.гр. | | Литвак | | |
| Н.контр | | Фрядкин | | |
| Утв. | | Сливак | | |

А1А415.000

Агрегат приточный АП 3.15

| Лит. | Лист | Листов |
|---|---|---|
| И | | 2 |

Сантехниипроект

Формат А4



А1А415.000

| Лист |
|---|
| 2 |

Формат А4



| Обозначение | Наименование | Стр. |
|---|---|---|
| А1А415.410 | Патрубок-глушитель | 76 |
| А1А415.420 | Фланец | |
| А1А415.420СБ | Фланец | |
| А1А415.361 | Переход | |
| А1А415.410 СБ | Патрубок-глушитель | 77 |
| А1А415.362 | Патрубок | 78 |
| А1А415.364 | Кольцо | |
| А1А415.365 | Скоба | |
| А1А415.366 | Кожух | 79 |
| А1А415.367 | Полотно | |
| А1А415.391 | Конус | |
| А1А415.392 | Крышка | |
| А1А415.430 | Насадок | 80 |
| А1А415.440 | Колпак | |
| А1А415.440СБ | Колпак | |
| А1А415.363 | Кольцо | |
| А1А415.430 СБ | Насадок | 81 |
| А1А415.450 | Наконечник | 82 |
| А1А415.002 | Ось | |
| А1А415.401 | Ребро | |
| А1А415.402 | Конус | |

| Обозначение | Наименование | Стр. |
|---|---|---|
| А1А415.460 | Корпус насадка | 83 |
| А1А415.460СБ | Корпус насадка | |
| А1А415.500 | Кронштейн | |
| А1А415.181 | Шина | 84 |
| А1А415.411 | Ребро | |
| А1А415.412 | Конус | |
| А1А415.470 | Патрубок | 85 |
| А1А415.470СБ | Патрубок | |
| А1А415.471 | Стакан | |
| А1А415.472 | Фланец | |
| А1А415.480 | Зажим | 86 |
| А1А415.480СБ | Зажим | |
| А1А415.481 | Гайка | |
| А1А415.482 | Ручка | |
| А1А415.490 | Патрубок | 87 |
| А1А415.490СБ | Патрубок | |
| А1А415.491 | Стакан | |
| А1А415.492 | Скоба | |
| А1А415.473 | Прокладка | 88 |
| А1А415-500СБ | Кронштейн | |
| А1А415.501 | Плита | |
| А1А415.502 | Скоба | |



Инв.№ подл. | Подп. и дата | Взам. инв.№ | Инв.№ дубл. | Подп. и дата

| Изм. | Лист | № докум. | Подп. | Дата |
|---|---|---|---|---|

5.904-64.2

| Лист |
|---|
| 3 |

Серия 5.904-64 Выпуск 2

| Формат | Зона | Поз. | Обозначение | Наименование | Кол. | Примечание |
|---|---|---|---|---|---|---|
| | | | | Документация | | |
| * | | | А1А415.010 СБ | Сборочный чертеж | | *) А2; А; А3 |
| | | | | Сборочные единицы | | |
| А4 | | 1 | А1А415.020 | Каркас | 1 | |
| А4 | | 2 | А1А415.030 | Панель боковая | 1 | |
| А4 | | 3 | А1А415.040 | Панель боковая | 1 | |
| А4 | | 4 | А1А415.050 | Панель задняя | 1 | |
| А4 | | 5 | А1А415.060 | Панель съемная | 1 | |
| А4 | | 6 | А1А415.070 | Панель съемная | 1 | |
| А4 | | 7 | А1А415.080 | Панель съемная | 1 | |
| А4 | | 8 | А1А415.090 | Панель верхняя | 1 | |
| А4 | | 9 | А1А415.100 | Панель нижняя | 1 | |
| А4 | | 10 | А1А415.110 | Кронштейн | | |
| А4 | | 11 | А1А415.120 | Фильтр | 1 | |
| А4 | | 12 | А1А415.160 | Лопатка обводной заслонки | 1 | |
| А4 | | 13 | А1А415.170 | Клапан воздушный утепленный | 1 | |
| | | | | Детали | | |
| А4 | | 15 | А1А415.011 | Накладка | 5 | |
| А4 | | 16 | А1А415.012 | Рычаг | 1 | |
| А4 | | 17 | А1А415.013 | Рычаг | 1 | |
| А4 | | 18 | А1А415.014 | Тяга | 1 | |

Инв.№ подл. | Подп. и дата | Взам.инв.№ | Инв.№ дубл. | Подп. и дата

| Изм. | Лист | N докум. | Подп. | Дата |
|---|---|---|---|---|
| Разраб. | | Сысоева | | |
| Пров. | | Литвак | | |
| Нач.гр. | | Литвак | | |
| Н.контр. | | Фрадкин | | |
| Утв. | | Сливак | | |

А1А415.010

Камера воздухозабора

| Лит. | Лист | Листов |
|---|---|---|
| А | 1 | 5 |

Сантехниипроект

Формат А4



| Формат | Зона | Поз. | Обозначение | Наименование | Кол. | Примечание |
|---|---|---|---|---|---|---|
| А4 | | 19 | А1А415.015 | Палец | 1 | |
| | | 20 | -01 | Палец | 1 | |
| А4 | | 21 | А1А415.016 | Ось | 1 | |
| | | 22 | -01 | Ось | 1 | |
| А4 | | 23 | А1А415.017 | Щиток верхний | 2 | |
| А4 | | 24 | А1А415.018 | Щиток нижний | 2 | |
| А4 | | 25 | А1А415.019 | Наконечник | 2 | |
| А4 | | 26 | А1А415.021 | Пробка | 1 | |
| | | 27 | -01 | Пробка | 2 | |
| А4 | | 28 | А1А415.022 | Бобышка | 1 | |
| | | 29 | -01 | Бобышка | 2 | |
| А4 | | 30 | А1А415.023 | Утеплитель | 2 | |
| А4 | | 31 | А1А415.024 | Прокладка | 3 | |
| А4 | | 32 | А1А415.025 | Утеплитель | 2 | |
| | | 33 | -01 | Утеплитель | 1 | |
| | | | | Утеплитель ПСБ-25 S=30мм ГОСТ 15588-86 | | |
| Бч | | 34 | А1А415.026 | 62-1 х 180-2 | 2 | 0,007кг |
| Бч | | 35 | А1А415.027 | 62-1 х 258-2 | 1 | 0,01кг |
| Бч | | 36 | А1А415.028 | 62-1 х 458-3 | 2 | 0,018кг |
| Бч | | 37 | А1А415.029 | 62-1 х 1020-3 | 1 | 0,04кг |
| Бч | | 38 | А1А415.031 | Стяжка Уголок 32х32х3 ГОСТ 8509-86 Ст3пс ГОСТ 535-88 L=800-2,0 | 2 | 1,15кг |
| Бч | | 39 | А1А415.032 | Стяжка Уголок 32х32х3 ГОСТ 8509-86 Ст3пс ГОСТ 535-88 L=1026-2 | 1 | 1,5кг |

Инв.№ подл. | Подп. и дата | Взам.инв.№ | Инв.№ дубл. | Подп. и дата

| Изм. | Лист | N докум. | Подп. | Дата |
|---|---|---|---|---|

А1А415.010

Лист 2

Формат А4

| Формат | Зона | Поз. | Обозначение | Наименование | Кол. | Примечание |
|---|---|---|---|---|---|---|
| | | | | Стандартные изделия | | |
| | | | | Болты ГОСТ 7798-70 | | |
| | | 41 | | М6-6g х 25.36 | 5 | |
| | | 42 | | М8-6g х 16.36 | 14 | |
| | | 43 | | М8-6g х 40.36 | 2 | |
| | | 44 | | Винт М3-6g х 6.36 ГОСТ 10621-80 | 8 | |
| | | | | Винты ГОСТ 17473-80 | | |
| | | 45 | | В М4-6g х 8.36 | 9 | |
| | | 46 | | В М4-6g х 40.36 | 100 | |
| | | 47 | | В М4-6g х 45.36 | 10 | |
| | | 48 | | Гайка М6-6Н.4 ГОСТ 3032-76 | 1 | |
| | | | | Гайки ГОСТ 5915-70 | | |
| | | 49 | | М6-6Н.5 | 4 | |
| | | 50 | | М8-6Н.5 | 12 | |
| | | | | Шайбы ГОСТ 11371-78 | | |
| | | 51 | | Шайба 3.02 | 8 | |
| | | 52 | | Шайба 4.02 | 119 | |
| | | 53 | | Шайба 6.02 | 10 | |
| | | 54 | | Шайба 8.02 | 6 | |
| | | 55 | | Шайба 10.02 | 1 | |
| | | 56 | | Шайба 12.02 | 2 | |

Инв.№ подл. | Подп. и дата | Взам.инв.№ | Инв.№ дубл. | Подп. и дата

| Изм. | Лист | N докум. | Подп. | Дата |
|---|---|---|---|---|

А1А415.010

Лист 3

Формат А4

| Формат | Зона | Поз. | Обозначение | Наименование | Кол. | Примечание |
|---|---|---|---|---|---|---|
| | | | | Прочие изделия | | |
| | | 59 | | Механизм исполнительный МЭО-40/25-0.25-82 ТУ25-02.191401-81Е | 1 | |
| | | | | Материалы | | |
| | | 60 | | Резина пористая ПРП-40 5х10мм ГОСТ 19177-81 | | 0,058кг |
| | | | Переменные данные | для исполнений: | | |
| | | | | А1А415.010 | | |
| | | | | Детали | | |
| Бч | | 61 | А1А415.035 | Патрубок Труба 32х32х2 ГОСТ 3262-75 L=330-1,4 | 2 | 1,02кг |
| | | | | Стандартные изделия | | |
| | | 65 | | Болт М10-6g х 25.36 ГОСТ 7798-70 | 4 | |
| | | 66 | | Гайка М10-6Н.5 ГОСТ 5915-70 | 4 | |

Инв.№ подл. | Подп. и дата | Взам.инв.№ | Инв.№ дубл. | Подп. и дата

| Изм. | Лист | N докум. | Подп. | Дата |
|---|---|---|---|---|

А1А415.010

Лист 4



Формат А4

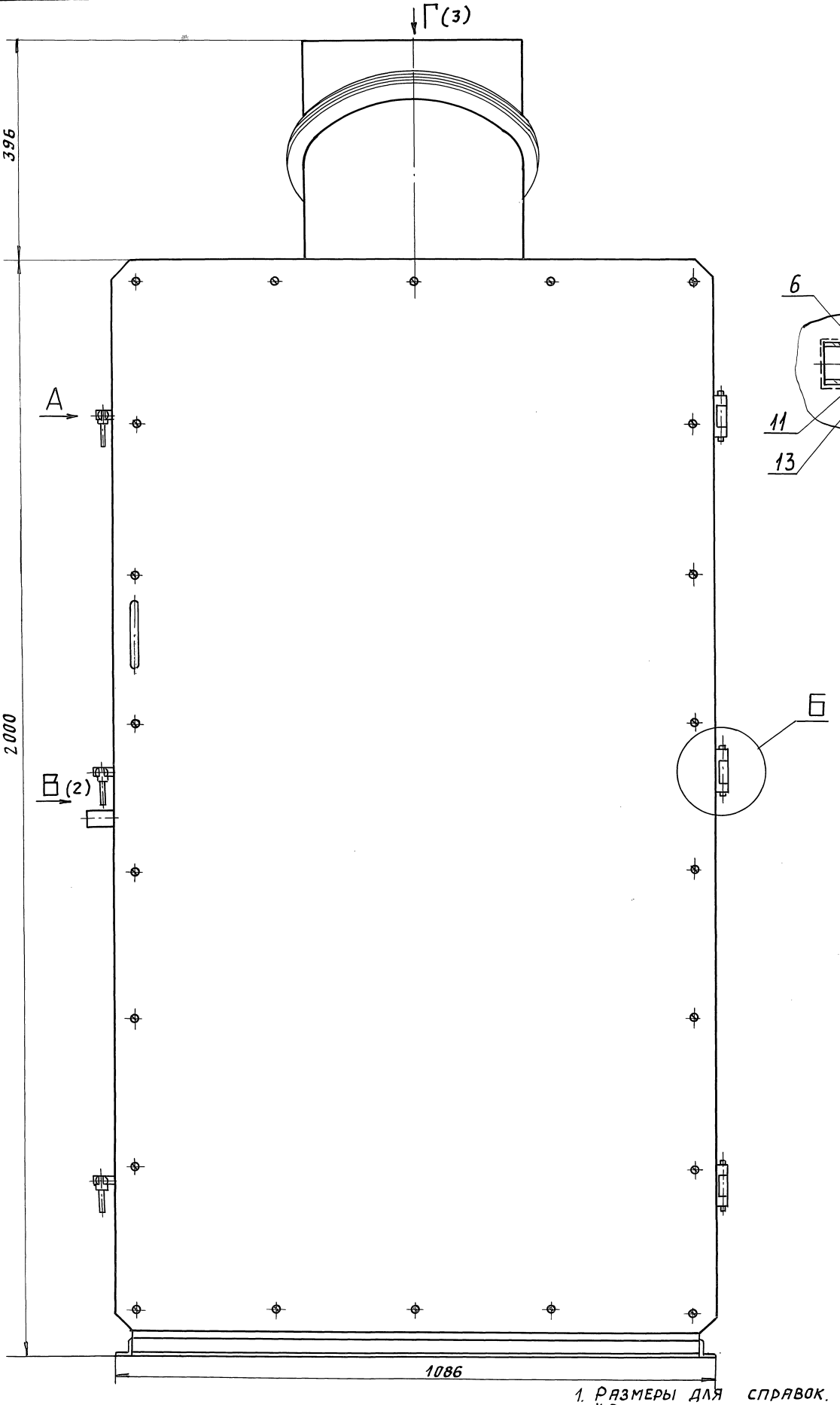


А (1:1)

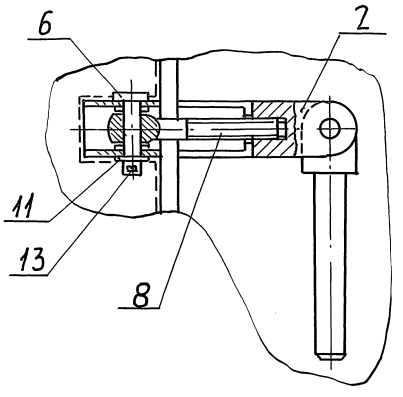


Б (1:1)

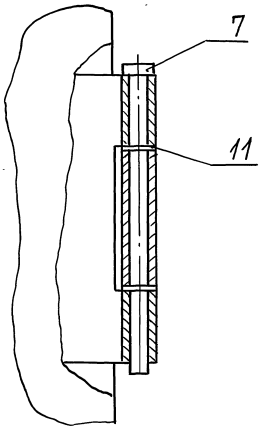


1. Размеры для справок.
2. *Размер обеспечить деформацией резины.
3. Сварка по ГОСТ 5264-80 после получения размера 18$_{-1}$.

| Обозначение | Масса, кг |
|---|---|
| А1А415.000 | 297 |
| -01 | 340 |

| Изм. | Лист | N докум. | Подп. | Дата |
|---|---|---|---|---|
| Разраб. | | Волобуева | | |
| Пров. | | Литвак | | |
| Нач. гр. | | Литвак | | |
| Гл. спец. | | Грановский | | |
| Н. контр. | | Фрядкин | | |
| Утв. | | Спивак | | |

А1А 415.000 СБ

Агрегат приточный АП-3,15

| Лит. | Масса | Масшт. |
|---|---|---|
| И | см. табл. | 1:5 |
| Лист 1 | Листов 3 | |

САНТЕХНИИПРОЕКТ

Инв. N подл. | Подп. и дата | Взам. инв. N | Инв. N дубл. | Подп. и дата

25472-03 7 Формат А3

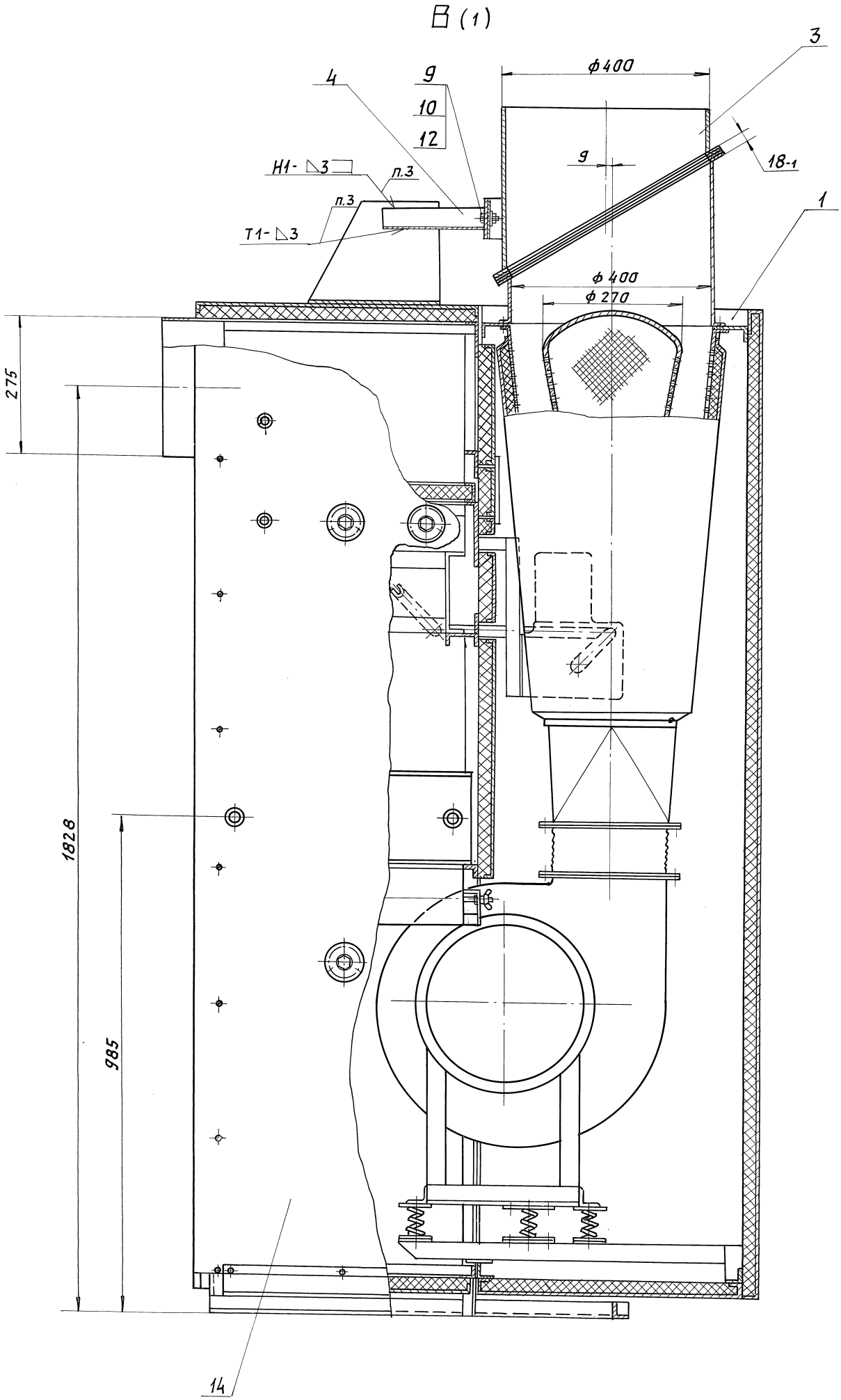


| Инв.№подл. | Подп. и дата | Взам.инв.№ | Инв.№дубл. | Подп. и дата |
|---|---|---|---|---|
| | | | | |

| Изм. | Лист | №докум. | Подп. | Дата | А1А415.000.СБ | Лист 2 |
|---|---|---|---|---|---|---|

А1А415.000 СБ

Серия 5.904-64 Выпуск 2

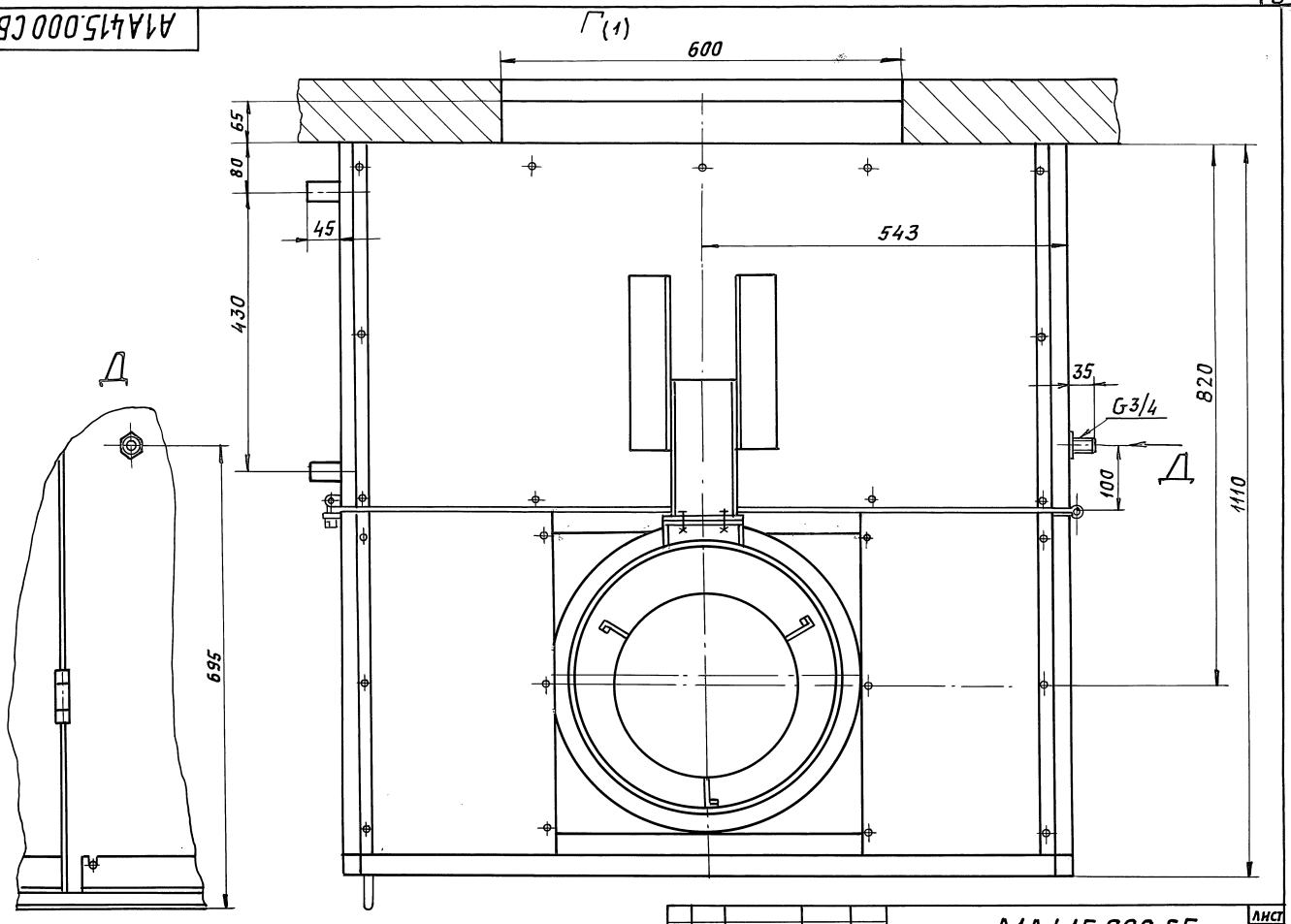


| Изм. | Лист | N докум. | Подп. | Дата | А1А 415.000.СБ | Лист 3 |
|---|---|---|---|---|---|---|

Инв.N подл. | Подп. и дата | Взам. инв.N | Инв.N дубл. | Подп. и дата

Формат: А3

А1А415.010 СБ

Рис. 2

Остальное - см. рис. 1

П-П (2)

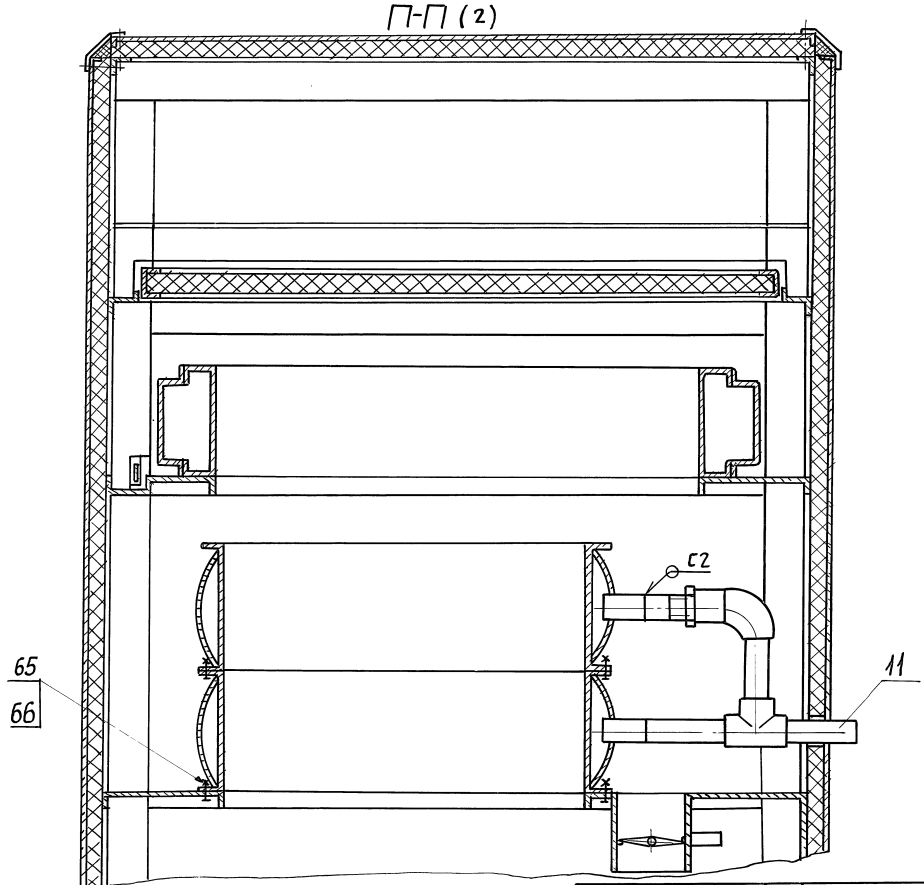


| Изм. | Лист | N докум. | Подп. | Дата | А1А415.010.СБ | Лист 5 |
|---|---|---|---|---|---|---|

Инв.N подл. | Подп. и дата | Взам. инв.N | Инв.N дубл. | Подп. и дата



Формат: А3

Серия 5.904-64 Выпуск 2

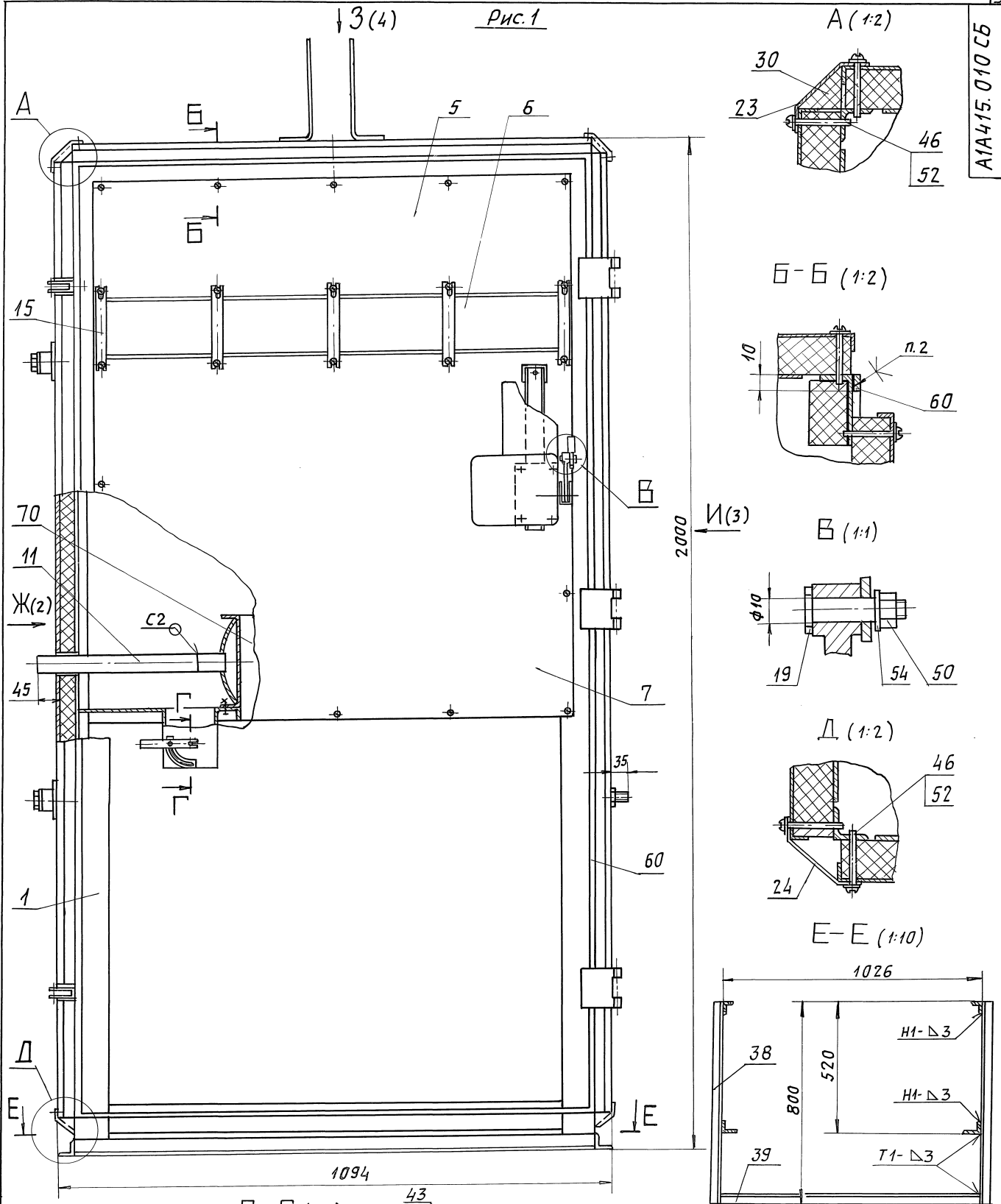


| Обозначение | Рис. | Масса, кг |
|---|---|---|
| А1А415.010 | 1 | 162 |
| -01 | 2 | 205 |

1. Размеры для справок.
2. Клей 88СА ТУ38-105 1760-89.
3. Сварной шов С2-по ГОСТ16037-80; остальные швы по ГОСТ5264-80

| Изм. | Лист | № докум. | Подп. | Дата | А1А415.010 СБ | | | |
|---|---|---|---|---|---|---|---|---|
| Разраб. | | Волобуева | | | Камера воздухозабора | Лит. | Масса | Масшт. |
| Пров. | | Литвак | | | | И | см. табл. | 1:5 |
| Нач. гр. | | Литвак | | | | Лист 1 | Листов 5 | |
| Гл. спец. | | Рановский | | | | | | |
| Н. контр. | | Фрадкин | | | | Сантехниипроект | | |
| Утв. | | Спивак | | | | | | |

25472-03.40

Формат А3

Инв. № подл. | Подп. и дата | Взам. инв. № | Инв. № дубл. | Подп. и дата

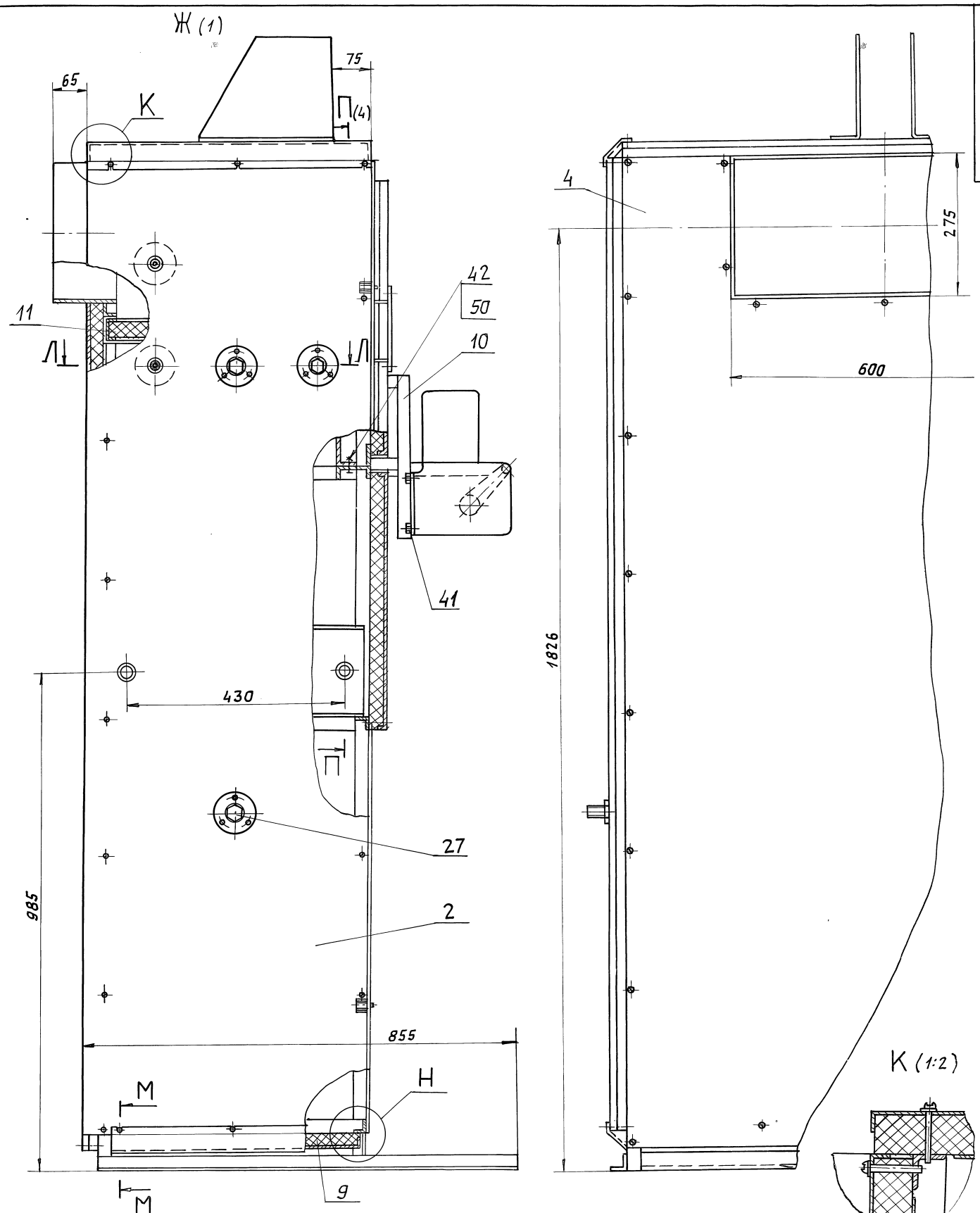





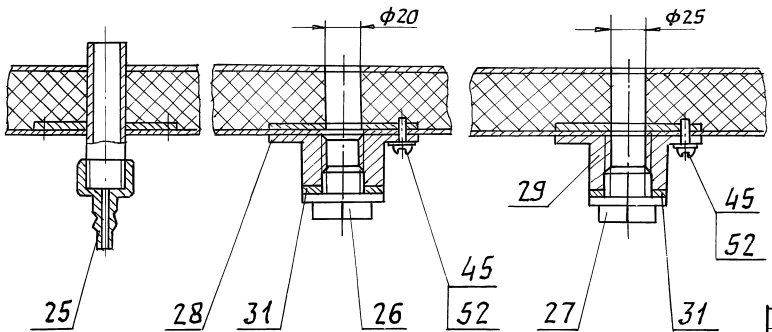


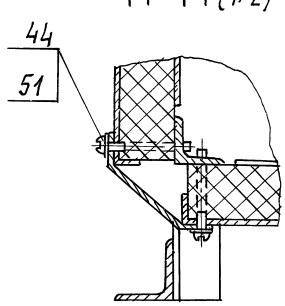


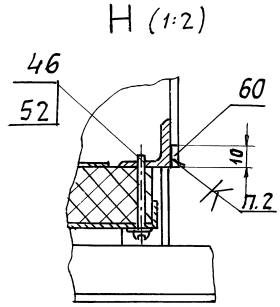


| Инв.№ подл. | Подп. и дата | Взам.инв.№ | Инв.№ дубл. | Подп. и дата |
|---|---|---|---|---|

| Изм. | Лист | № докум. | Подп. | Дата | А1А415.010.СБ | Лист 2 |
|---|---|---|---|---|---|---|

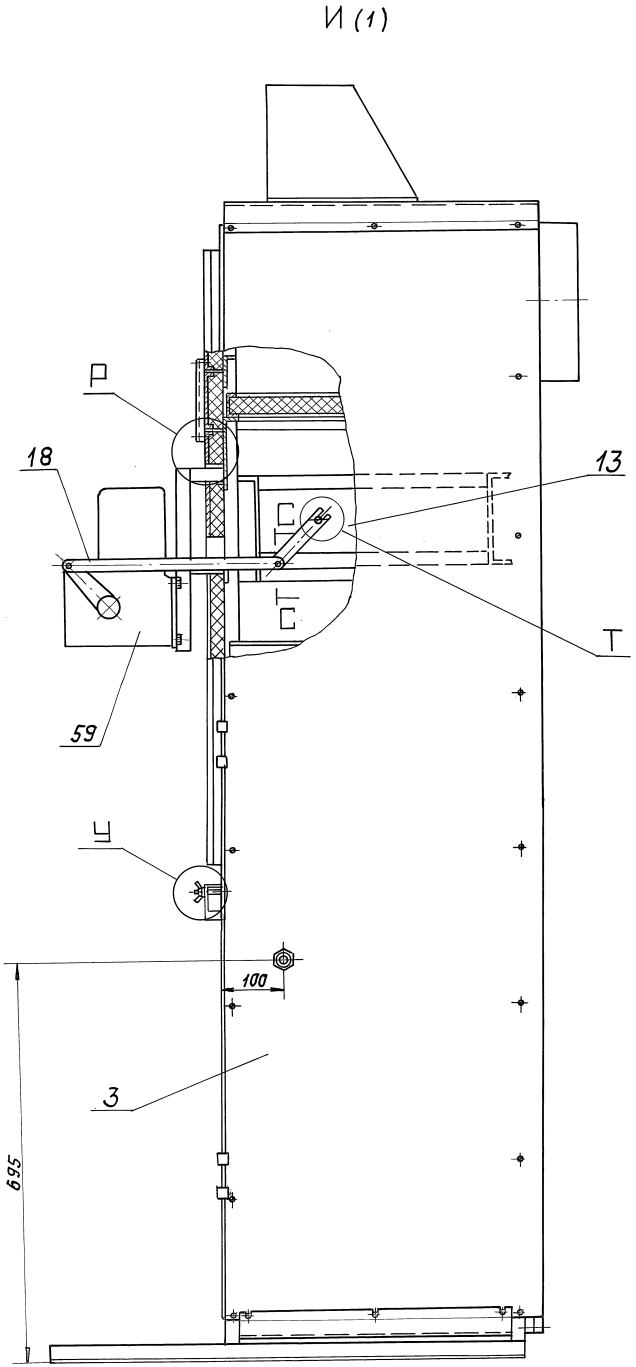
И (1)
Р
18
13
С
С
Т
Т
59
Ц
100
3
695

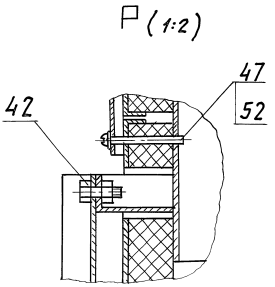
Р (1:2)
47
52
42

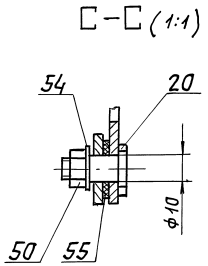
С–С (1:1)
54
20
ф10
50
55

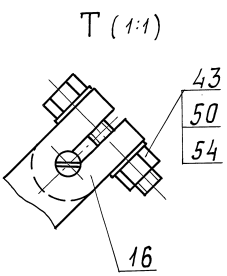
Т (1:1)
43
50
54
16

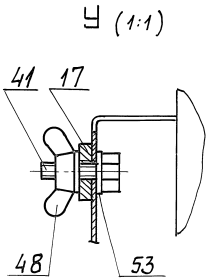
Ц (1:1)
41
17
48
53

3 (1)

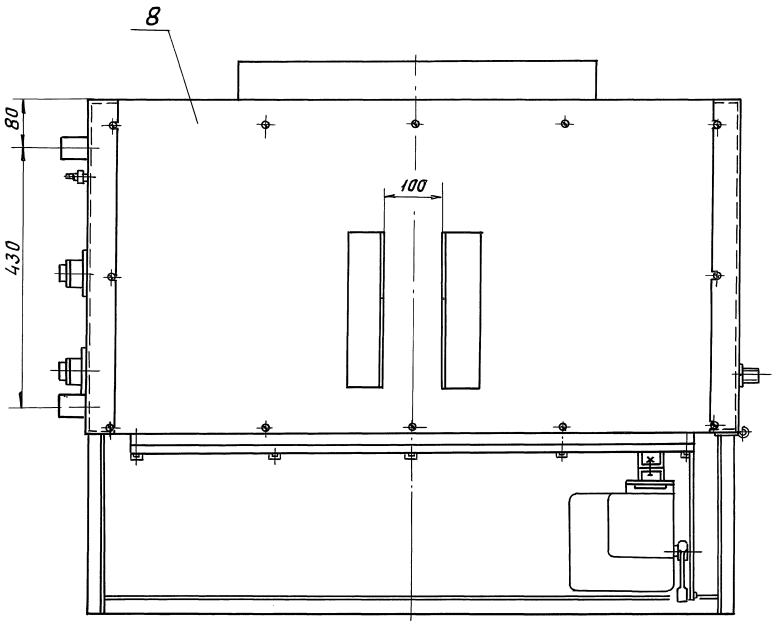


П - П (2)

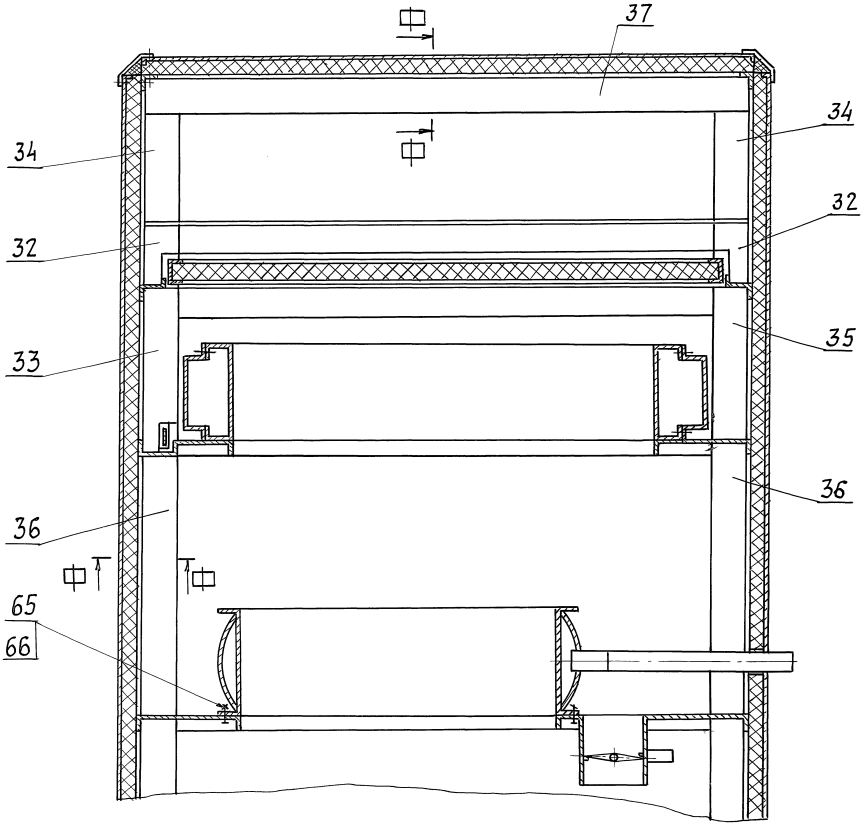


中 - 中 (1:2)

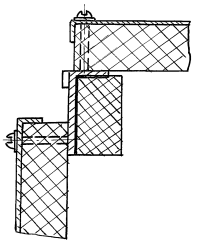

Серия 5.904-64 Выпуск 2

## А1А415.001

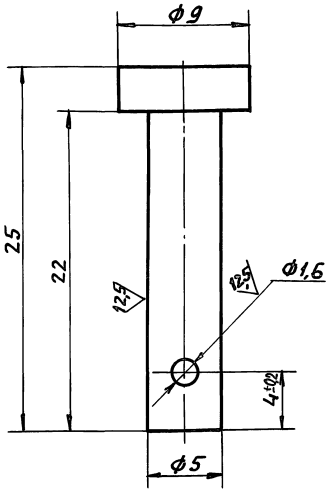


Неуказанные предельные отклонения размеров: H14; h14.

| | | | | | |
|---|---|---|---|---|---|
| Изм. | Лист | N докум. | Подп. | Дата | |
| Разраб. | | Сысоева | | | |
| Пров. | | Литвак | | | |
| Нач. гр. | | Литвак | | | |
| Гл. спец. | | Грановский | | | |
| Н. контр. | | Фрадкин | | | |
| Утв. | | Спивак | | | |

А1А415.001 — Ось

| Лит. | Масса | Масшт. |
|---|---|---|
| И | 0,004 | 4:1 |
| Лист | Листов 1 | |

Ст.3 ГОСТ 380-88

САНТЕХНИИПРОЕКТ

Формат: А4

## А1А415.047

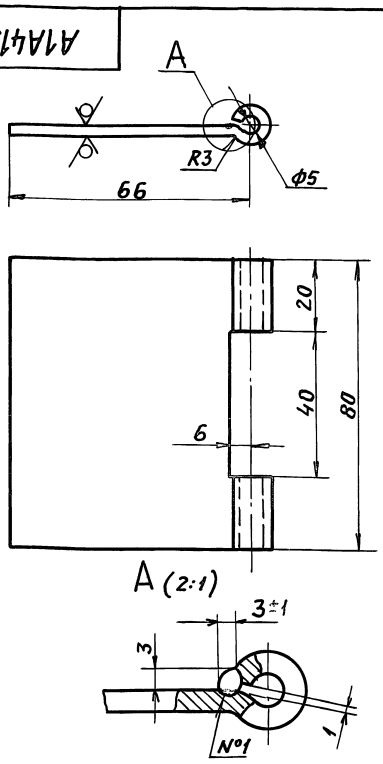


1. Неуказанные предельные отклонения размеров: H14; h14
2. Сварной шов №1 – сварка ручная, дуговая

| | | | | | |
|---|---|---|---|---|---|
| Изм. | Лист | N докум. | Подп. | Дата | |
| Разраб. | | Сысоева | | | |
| Пров. | | Литвак | | | |
| Нач. гр. | | Литвак | | | |
| Гл. спец. | | Грановский | | | |
| Н. контр. | | Фрадкин | | | |
| Утв. | | Спивак | | | |

А1А415.047 — Петля

| Лит. | Масса | Масшт. |
|---|---|---|
| И | 0,15 | 1:1 |
| Лист | Листов 1 | |

Лист 3 ГОСТ 19903-74 / ОК360В ГОСТ 16523-89

САНТЕХНИИПРОЕКТ

Формат: А4

## А1А415.012

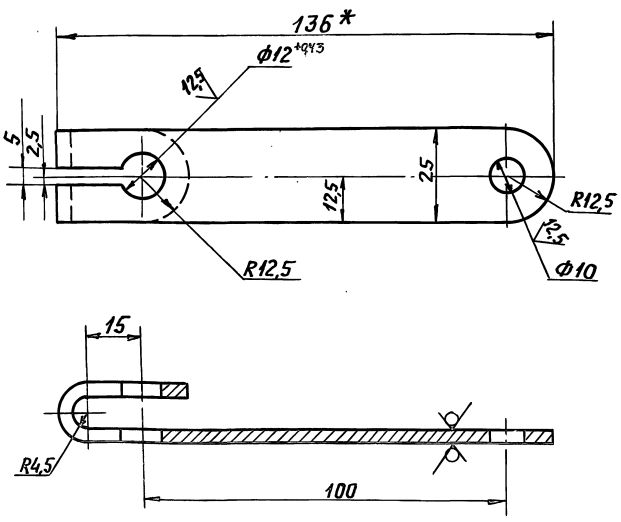


1. * Размер для справок.
2. Неуказанные предельные отклонения размеров: $H14, h14, \pm\frac{t_2}{2}$

| | | | | | |
|---|---|---|---|---|---|
| Изм. | Лист | N докум. | Подп. | Дата | |
| Разраб. | | Сысоева | | | |
| Пров. | | Литвак | | | |
| Нач. гр. | | Литвак | | | |
| Гл. спец. | | Грановский | | | |
| Н. контр. | | Фрадкин | | | |
| Утв. | | Спивак | | | |

А1А415.012 — Рычаг

| Лит. | Масса | Масшт. |
|---|---|---|
| И | 0,125 | 1:1 |
| Лист | Листов 1 | |

Лист 4 ГОСТ 19903-74 / Ст3 ГОСТ 14637-89

САНТЕХНИИПРОЕКТ

Формат: А4

## А1А415.013

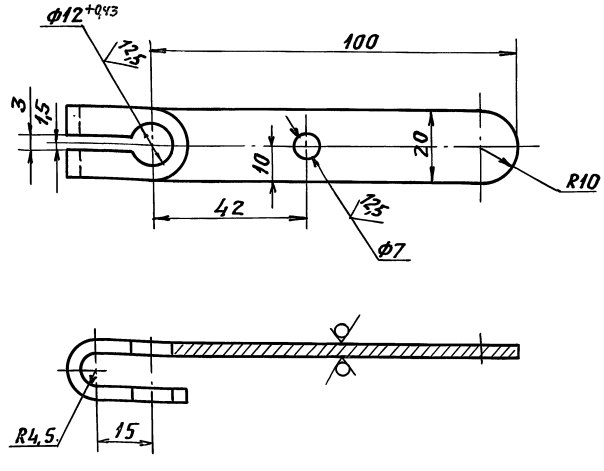


Неуказанные предельные отклонения размеров: H14; h14

| | | | | | |
|---|---|---|---|---|---|
| Изм. | Лист | N докум. | Подп. | Дата | |
| Разраб. | | Сысоева | | | |
| Пров. | | Литвак | | | |
| Нач. гр. | | Литвак | | | |
| Гл. спец. | | Грановский | | | |
| Н. контр. | | Фрадкин | | | |
| Утв. | | Спивак | | | |

А1А415.013 — Рычаг

| Лит. | Масса | Масшт. |
|---|---|---|
| И | 0,07 | 1:1 |
| Лист | Листов 1 | |

Лист 3 ГОСТ 19903-74 / ОК360В ГОСТ 16523-89

САНТЕХНИИПРОЕКТ

Формат: А4

Серия 5.904-64 Выпуск 2

## А1А415.014

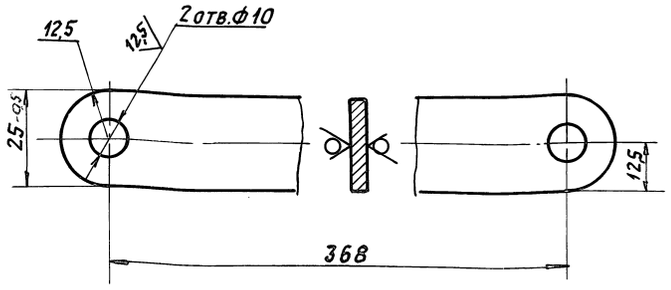


Неуказанные предельные отклонения размеров: $H14, \pm \frac{t_2}{2}$

| Изм. | Лист | N докум. | Подп. | Дата |
|---|---|---|---|---|
| Разраб. | | Сысоева | | |
| Пров. | | Литвак | | |
| Нач. гр. | | Литвак | | |
| Гл. спец. | | Грановский | | |
| Н. контр. | | Фрадкин | | |
| Утв. | | Спивак | | |

А1А415.014

Тяга

| Лит. | Масса | Масштаб |
|---|---|---|
| И | 0,28 | 1:1 |
| Лист | Листов 1 | |

Лист 4 ГОСТ 19903-74 Ст.3 ГОСТ 14637-89

САНТЕХНИИПРОЕКТ

Формат: А4

## А1А415.015

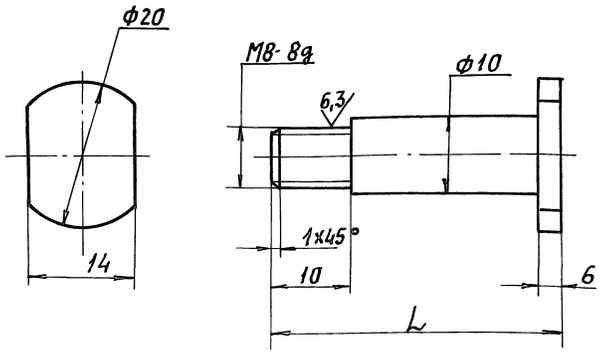


| Обозначение | L, мм | Масса, кг |
|---|---|---|
| А1А415.015 | 38 | 0,02 |
| -01 | 24 | 0,014 |

Неуказанные предельные отклонения размеров: h14

| Изм. | Лист | N докум. | Подп. | Дата |
|---|---|---|---|---|
| Разраб. | | Сысоева | | |
| Пров. | | Литвак | | |
| Нач. гр. | | Литвак | | |
| Гл. спец. | | Грановский | | |
| Н. контр. | | Фрадкин | | |
| Утв. | | Спивак | | |

А1А415.015

Палец

| Лит. | Масса | Масшт. |
|---|---|---|
| И | См. табл. | 2:1 |
| Лист | Листов 1 | |

Ст.3 ГОСТ 380-88

САНТЕХНИИПРОЕКТ

Формат: А4

## А1А415.016

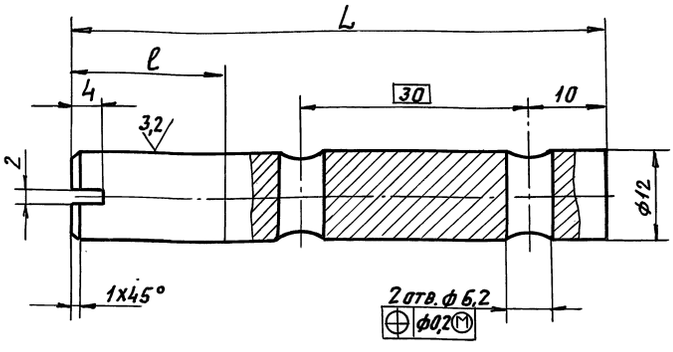


| Обозначение | Размеры, мм | | Масса, кг |
|---|---|---|---|
| | L | l | |
| А1А415.016 | 70 | 20 | 0,05 |
| -01 | 95 | 45 | 0,08 |

Неуказанные предельные отклонения размеров: $H14, h14, \pm \frac{t_2}{2}$

| Изм. | Лист | N докум. | Подп. | Дата |
|---|---|---|---|---|
| Разраб. | | Сысоева | | |
| Пров. | | Литвак | | |
| Нач. гр. | | Литвак | | |
| Гл. спец. | | Грановский | | |
| Н. контр. | | Фрадкин | | |
| Утв. | | Спивак | | |

А1А415.016

Ось

| Лит. | Масса | Масшт. |
|---|---|---|
| И | См. табл. | 2:1 |
| Лист | Листов 1 | |

Ст.3 ГОСТ 380-88

САНТЕХНИИПРОЕКТ

Формат: А4

## А1А415.017

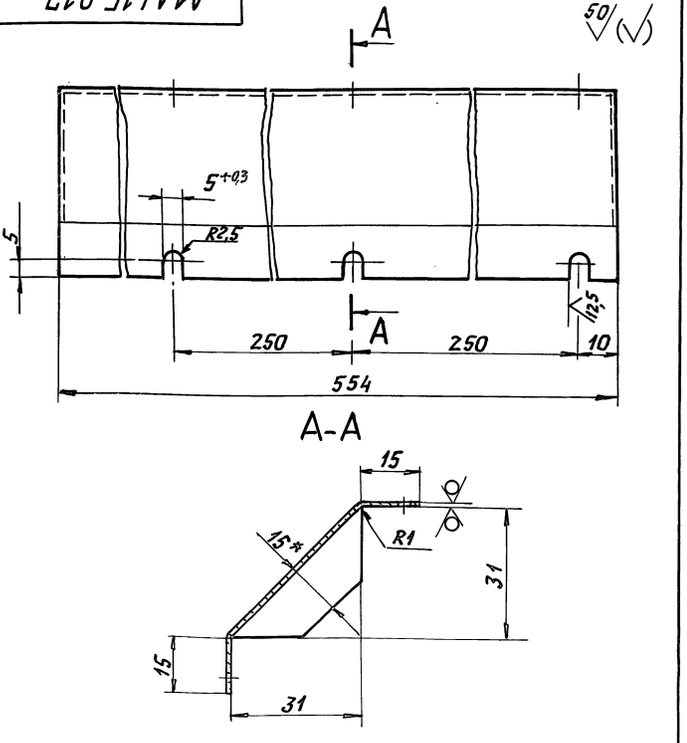


Неуказанные предельные отклонения размеров: $H14, h14, \pm \frac{t_2}{2}$.

| Изм. | Лист | N докум. | Подп. | Дата |
|---|---|---|---|---|
| Разраб. | | Сысоева | | |
| Пров. | | Литвак | | |
| Нач. гр. | | Литвак | | |
| Гл. спец. | | Грановский | | |
| Н. контр. | | Фрадкин | | |
| Утв. | | Спивак | | |

А1А415.017

Щиток Верхний

| Лит. | Масса | Масшт. |
|---|---|---|
| И | 0,25 | 1:1 |
| Лист | Листов 1 | |

Лист 0,7 ГОСТ 19903-74 ОК 360В ГОСТ 16523-89

САНТЕХНИИПРОЕКТ

Инв. N подл. | Подп. и дата | Взам. инв. N | Инв. N дубл. | Подп. и дата

Серия 5.904-64 Выпуск 2

## А1А415.018

50 (√)

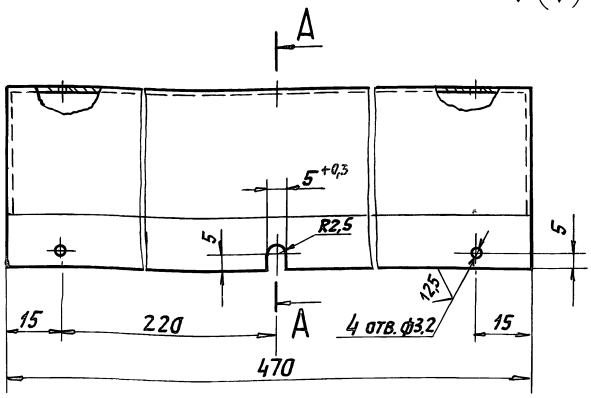


А-А

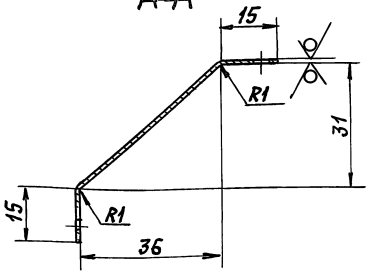


1. * Размер для справок.
2. Неуказанные предельные отклонения размеров: $h14, \pm \frac{t_2}{2}$.

| | | | | | | |
|---|---|---|---|---|---|---|
| Изм. | Лист | N докум. | Подп. | Дата | А1А415.018 | |
| Разраб. | | Сысоева | | | Щиток нижний | Лит. И; Масса 0,21; Масшт. 1:1 |
| Пров. | | Литвак | | | | Лист; Листов 1 |
| Нач. гр. | | Литвак | | | | |
| Гл. спец. | | Грановский | | | Лист 2 ГОСТ 19903-74 / ОК 360В ГОСТ 16523-89 | Сантехниипроект |
| Н. контр. | | Фрадкин | | | | |
| Утв. | | Спивак | | | | |

Инв. N подл. | Подп. и дата | Взам. инв. N | Инв. N дубл. | Подп. и дата

Формат: А4

## А1А415.019

12,5 (√)

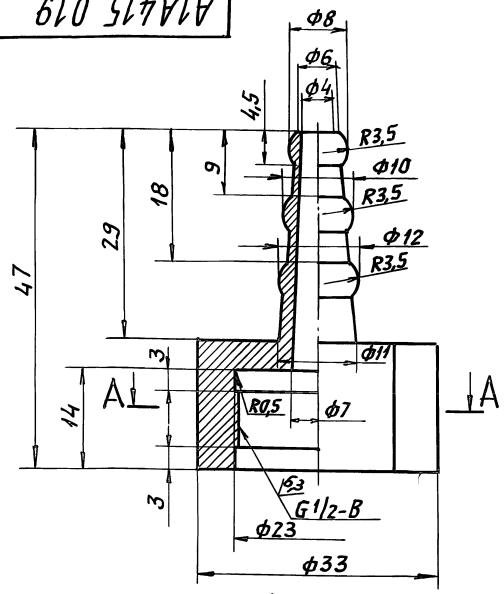


А-А (1:1)

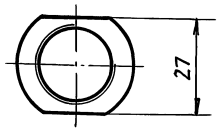


Неуказанные предельные отклонения размеров: $H14, h14, \pm \frac{t_2}{2}$.

| | | | | | | |
|---|---|---|---|---|---|---|
| Изм. | Лист | N докум. | Подп. | Дата | А1А415.019 | |
| Разраб. | | Сысоева | | | Наконечник | Лит. И; Масса 0,1; Масшт. 2:1 |
| Пров. | | Литвак | | | | Лист; Листов 1 |
| Нач. гр. | | Литвак | | | | |
| Гл. спец. | | Грановский | | | Ст. 3 ГОСТ 380-88 | Сантехниипроект |
| Н. контр. | | Фрадкин | | | | |
| Утв. | | Спивак | | | | |

Инв. N подл. | Подп. и дата | Взам. инв. N | Инв. N дубл. | Подп. и дата

Формат: А4

## А1А415.021

12,5 (√)

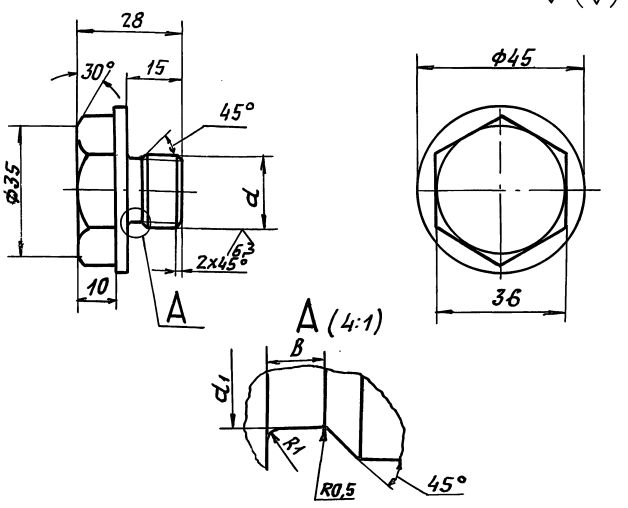


| Обозначение | Размеры, мм | | | Масса, кг |
|---|---|---|---|---|
| | d | d1 | B | |
| А1А415.021 | М20х1,5-8g | 17,8 | 4 | 0,1 |
| -01 | М27х2-8g | 24 | 5 | 0,17 |

Неуказанные предельные отклонения размеров: h14

| | | | | | | |
|---|---|---|---|---|---|---|
| Изм. | Лист | N докум. | Подп. | Дата | А1А415021 | |
| Разраб. | | Сысоева | | | Пробка | Лит. И; Масса см. табл.; Масшт. 1:1 |
| Пров. | | Литвак | | | | Лист; Листов 1 |
| Нач. гр. | | Литвак | | | | |
| Гл. спец. | | Грановский | | | Ст3 ГОСТ 380-88 | Сантехниипроект |
| Н. контр. | | Фрадкин | | | | |
| Утв. | | Спивак | | | | |

Инв. N подл. | Подп. и дата | Взам. инв. N | Инв. N дубл. | Подп. и дата

Формат: А4

## А1А415.022

12,5 (√)

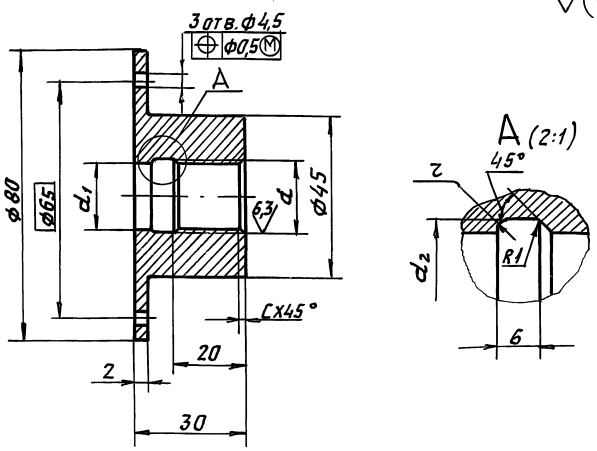


| Обозначение | Размеры, мм | | | | | Масса, кг |
|---|---|---|---|---|---|---|
| | d | d1 | d2 | r | C | |
| А1А415.022 | М20х1,5-7Н | 20 | 20,7 | 1,6 | 1,5 | 0,17 |
| -01 | М27х2-7Н | 25 | 28 | 2 | 2 | 0,23 |

Неуказанные предельные отклонения размеров: H14, h14

| | | | | | | |
|---|---|---|---|---|---|---|
| Изм. | Лист | N докум. | Подп. | Дата | А1А415.022 | |
| Разраб. | | Сысоева | | | Бобышка | Лит. И; Масса см. табл.; Масшт. 1:1 |
| Пров. | | Литвак | | | | Лист; Листов 1 |
| Нач. гр. | | Литвак | | | | |
| Гл. спец. | | Грановский | | | Ст3 ГОСТ 380-88 | Сантехниипроект |
| Н. контр. | | Фрадкин | | | | |
| Утв. | | Спивак | | | | |

Инв. N подл. | Подп. и дата | Взам. инв. N | Инв. N дубл. | Подп. и дата

25472-03 16

Формат: А4

Серия 5.904-64 Выпуск 2

## А1А415.023

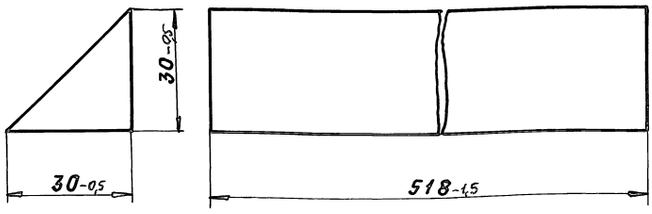


| Изм. | Лист | N докум. | Подп. | Дата |
|---|---|---|---|---|
| Разраб. | | Сысоева | | |
| Пров. | | Литвак | | |
| Нач. гр. | | Литвак | | |
| Гл. спец. | | Грановский | | |
| Н. контр. | | Фрадкин | | |
| Утв. | | Спивак | | |

**А1А415.023**

Утеплитель

| Лит. | Масса | Масшт. |
|---|---|---|
| И | 0,006 | 1:1 |
| Лист | Листов 1 | |

ПСБ-25
S=30мм ГОСТ15588-86

САНТЕХНИИПРОЕКТ

Формат: А4

Инв. N подл. | Подп. и дата | Взам. инв. N | Инв. N дубл. | Подп. и дата

## А1А415.024

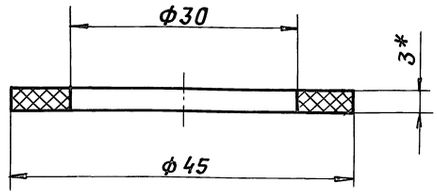


* Размер для справок.

| Изм. | Лист | N докум. | Подп. | Дата |
|---|---|---|---|---|
| Разраб. | | Сысоева | | |
| Пров. | | Литвак | | |
| Нач. гр. | | Литвак | | |
| Гл. спец. | | Грановский | | |
| Н. контр. | | Фрадкин | | |
| Утв. | | Спивак | | |

**А1А415.024**

Прокладка

| Лит. | Масса | Масшт. |
|---|---|---|
| И | 0,001 | 2:1 |
| Лист | Листов 1 | |

Пластина 1Ф1-ТМКЦ-М-3
ГОСТ 7338-90

САНТЕХНИИПРОЕКТ

Формат: А4

Инв. N подл. | Подп. и дата | Взам. инв. N | Инв. N дубл. | Подп. и дата

## А1А415.045

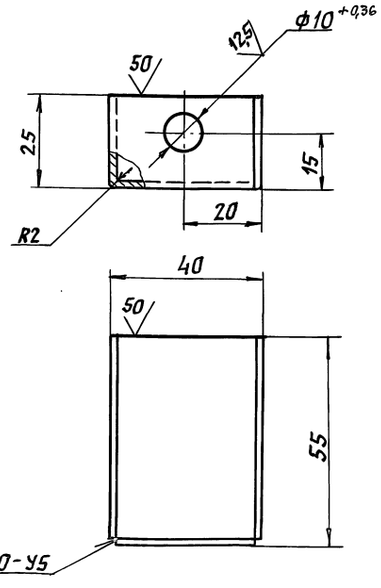


Неуказанные предельные отклонения размеров: H14; h14

| Изм. | Лист | N докум. | Подп. | Дата |
|---|---|---|---|---|
| Разраб. | | Сысоева | | |
| Пров. | | Литвак | | |
| Нач. гр. | | Литвак | | |
| Гл. спец. | | Грановский | | |
| Н. контр. | | Фрадкин | | |
| Утв. | | Спивак | | |

**А1А415.045**

Кронштейн

| Лит. | Масса | Масшт. |
|---|---|---|
| И | 0,11 | 1:1 |
| Лист | Листов 1 | |

Лист 2,0 ГОСТ 19903-74
ОК 360В ГОСТ 16523-89

САНТЕХНИИПРОЕКТ

Формат: А4

Инв. N подл. | Подп. и дата | Взам. инв. N | Инв. N дубл. | Подп. и дата

## А1А415.046

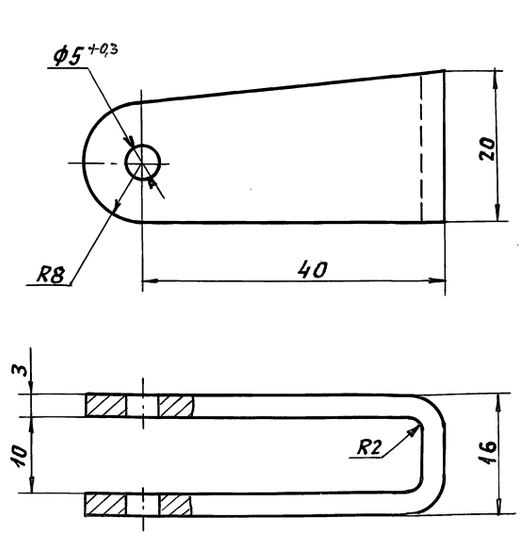


Неуказанные предельные отклонения размеров: H14; h14.

| Изм. | Лист | N докум. | Подп. | Дата |
|---|---|---|---|---|
| Разраб. | | Сысоева | | |
| Пров. | | Литвак | | |
| Нач. гр. | | Литвак | | |
| Гл. спец. | | Грановский | | |
| Н. контр. | | Фрадкин | | |
| Утв. | | Спивак | | |

**А1А415.046**

Скоба

| Лит. | Масса | Масшт. |
|---|---|---|
| И | 0,047 | 2:1 |
| Лист | Листов 1 | |

Ст. 3 ГОСТ 380-88

САНТЕХНИИПРОЕКТ

Инв. N подл. | Подп. и дата | Взам. инв. N | Инв. N дубл. | Подп. и дата

| Формат | Зона | Поз. | Обозначение | Наименование | Кол. | Примечание |
|---|---|---|---|---|---|---|
| | | | | Прочие изделия | | |
| | | 70 | | Калорифер КСК3-6-02хЛ3А ТУ22-5757-84 | 1 | |
| | | | | А1А415.010-01 | | |
| | | | | Сборочные единицы | | |
| А4 | | 61 | А1А415.230 | Обвязка калориферов | 1 | |
| | | | | Стандартные изделия | | |
| | | 65 | | Болт М10-6g х 25.36 ГОСТ 7798-70 | 8 | |
| | | 66 | | Гайка М10-6Н.5 ГОСТ 5915-70 | 8 | |
| | | | | Прочие изделия | | |
| | | 70 | | Калорифер КСК3-6-02хЛ3А ТУ22-5757-84 | 2 | |

Инв.№ подл. | Подп. и дата | Взам. инв.№ | Инв.№ дубл. | Подп. и дата

| Изм. | Лист | № докум. | Подп. | Дата | А1А415.010 | Лист 5 |
|---|---|---|---|---|---|---|

Формат А4



| Формат | Зона | Поз. | Обозначение | Наименование | Кол. | Примечание |
|---|---|---|---|---|---|---|
| | | | | Документация | | |
| А2 | | | А1А415.020СБ | Сборочный чертеж | | |
| | | | | Детали | | |
| А4 | | 1 | А1А415.045 | Кронштейн | 2 | |
| А4 | | 2 | А1А415.046 | Скоба | 3 | |
| А4 | | 3 | А1А415.047 | Петля | 3 | |
| А4 | | 4 | А1А415.048 | Сектор | 1 | |
| А4 | | 5 | А1А415.049 | Штырь | 3 | |
| А4 | | 6 | А1А415.051 | Втулка | 2 | |
| А4 | | 7 | А1А415.052 | Стойка | 1 | |
| А4 | | 8 | А1А415.053 | Стойка | 1 | |
| БЧ | | 9 | А1А415.054 | Стойка Уголок 25к 25х3 ГОСТ 8509-86 Ст3пс ГОСТ 535-88 L=1940-г | 1 | 2,2 кг |
| А4 | | 10 | А1А415.055 | Стойка | 1 | |
| А4 | | 11 | А1А415.056 | Опора | 2 | |
| — | | 12 | -01 | Опора | 3 | |
| — | | 13 | -02 | Опора | 2 | |
| — | | 14 | -03 | Опора | 2 | |
| БЧ | | 15 | А1А415.057 | Поперечина Уголок 25к 25х3 ГОСТ 8509-86 Ст3пс ГОСТ 535-88 L=213-1 | 2 | 0,19 кг |

Подп. и дата | Инв.№ подл.

| Изм. | Лист | № докум. | Подп. | Дата | А1А415.020 | | |
|---|---|---|---|---|---|---|---|
| Разраб. | | Волобуева | | | Каркас | Лит. И | Лист 1 | Листов 3 |
| Пров. | | Литвак | | | | САНТЕХНИИПРОЕКТ | |
| Нач.гр. | | Литвак | | | | | |
| Н.контр. | | Фрадкин | | | | | |
| Утв. | | Спивак | | | | | |

Формат А4

| Формат | Зона | Поз. | Обозначение | Наименование | Кол. | Примечание |
|---|---|---|---|---|---|---|
| БЧ | | 16 | А1А415.058 | Опора Уголок 25к 25х3 ГОСТ 8509-86 Ст3пс ГОСТ 535-88 L=470-1 | 2 | 0,52кг |
| БЧ | | 17 | А1А415.059 | Пластина Лист 2 ГОСТ 19903-74 ОК360В ГОСТ 16523-89 100-1 х 600-2 | 2 | 0,9кг |
| БЧ | | 18 | А1А415.061 | Пластина Лист 2 ГОСТ 19903-74 ОК360В ГОСТ 16523-89 100-1 х 271-1 | 2 | 0,42кг |
| А4 | | 19 | А1А415.062 | Поперечина | 2 | |
| А4 | | 20 | А1А415.063 | Направляющая | 1 | |
| — | | 21 | -01 | Направляющая | 1 | |
| А3 | | 22 | А1А415.064 | Крышка | 1 | |
| А4 | | 23 | А1А415.065 | Корыто | 1 | |
| А4 | | 24 | А1А415.066 | Профиль | 1 | |
| А3 | | 25 | А1А415.067 | Профиль | 1 | |
| А4 | | 26 | А1А415.068 | Профиль | 1 | |
| А4 | | 27 | А1А415.069 | Накладка | 2 | |
| БЧ | | 28 | А1А415.071 | Пластина Лист 2 ГОСТ 19903-74 ОК360В ГОСТ 16523-89 70-1 х 100-1 | 1 | 0,11кг |
| БЧ | | 29 | А1А415.072 | Пластина Лист 2 ГОСТ 19903-74 ОК360В ГОСТ 16523-89 40-1 х 100-1 | 1 | 0,065кг |
| А4 | | 30 | А1А415.073 | Профиль | | |

Инв.№ подл. | Подп. и дата | Взам. инв.№ | Инв.№ дубл. | Подп. и дата

| Изм. | Лист | № докум. | Подп. | Дата | А1А415.020 | Лист 2 |
|---|---|---|---|---|---|---|

Формат А4

| Формат | Зона | Поз. | Обозначение | Наименование | Кол. | Примечание |
|---|---|---|---|---|---|---|
| | | | | Стандартные изделия | | |
| | | 31 | | Гайка М8-6Н.5 ГОСТ 5915-70 | 2 | |

Инв.№ подл. | Подп. и дата | Инв.№ дубл. | Взам. инв.№ | Подп. и дата

| Изм. | Лист | № докум. | Подп. | Дата | А1А415.020 | Лист 3 |
|---|---|---|---|---|---|---|



Формат А4

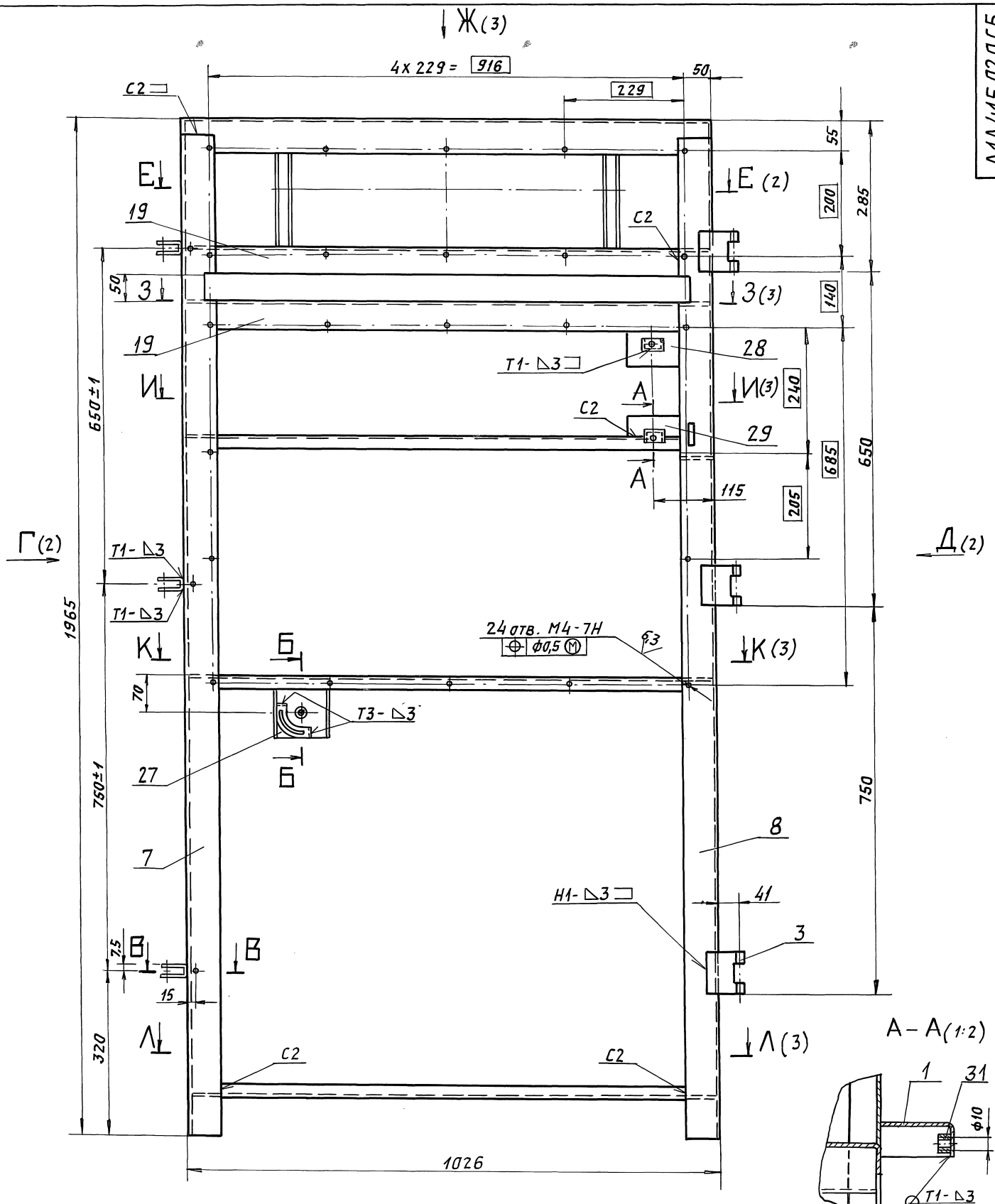


А – А (1:2)




Б – Б (1:2)

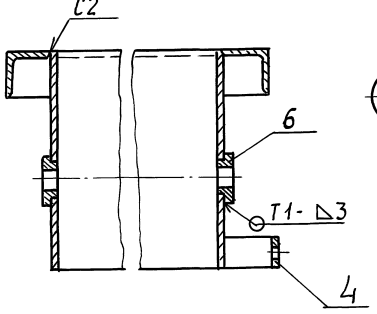


В – В (1:1)

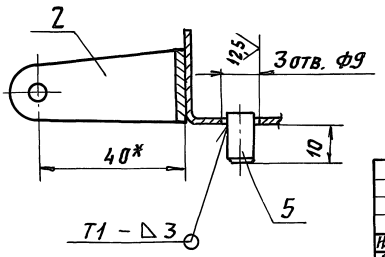


1. * Размеры для справок.
2. Неуказанные предельные отклонения размеров: $H14$; $h14$; $\pm \frac{t_2}{2}$.
3. Сварные швы по ГОСТ 5264-80.

| Изм. | Лист | № докум. | Подп. | Дата | А1А415.020СБ | | | |
|---|---|---|---|---|---|---|---|---|
| Разраб. | | Волобуева | | | Каркас | Лит. | Масса | Масшт. |
| Пров. | | Литвак | | | | И | 44,0 | 1:5 |
| Нач. гр. | | Литвак | | | | Лист 1 | Листов 4 | |
| Гл. спец. | | Гиновский | | | | САНТЕХНИИПРОЕКТ | | |
| Н. контр. | | Фрадкин | | | | | | |
| Утв. | | Сливак | | | | | | |

Инв. № подл. | Подп. и дата | Взам. инв. № | Инв. № дубл. | Подп. и дата



Формат А2

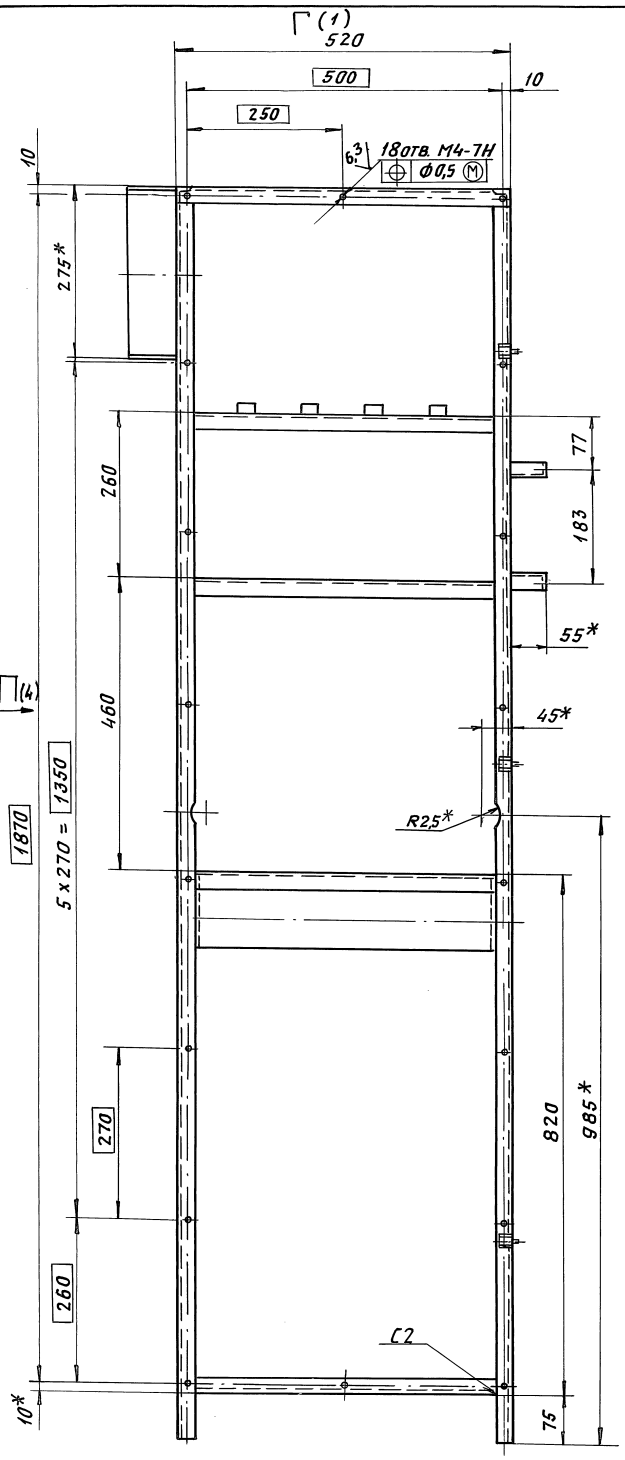


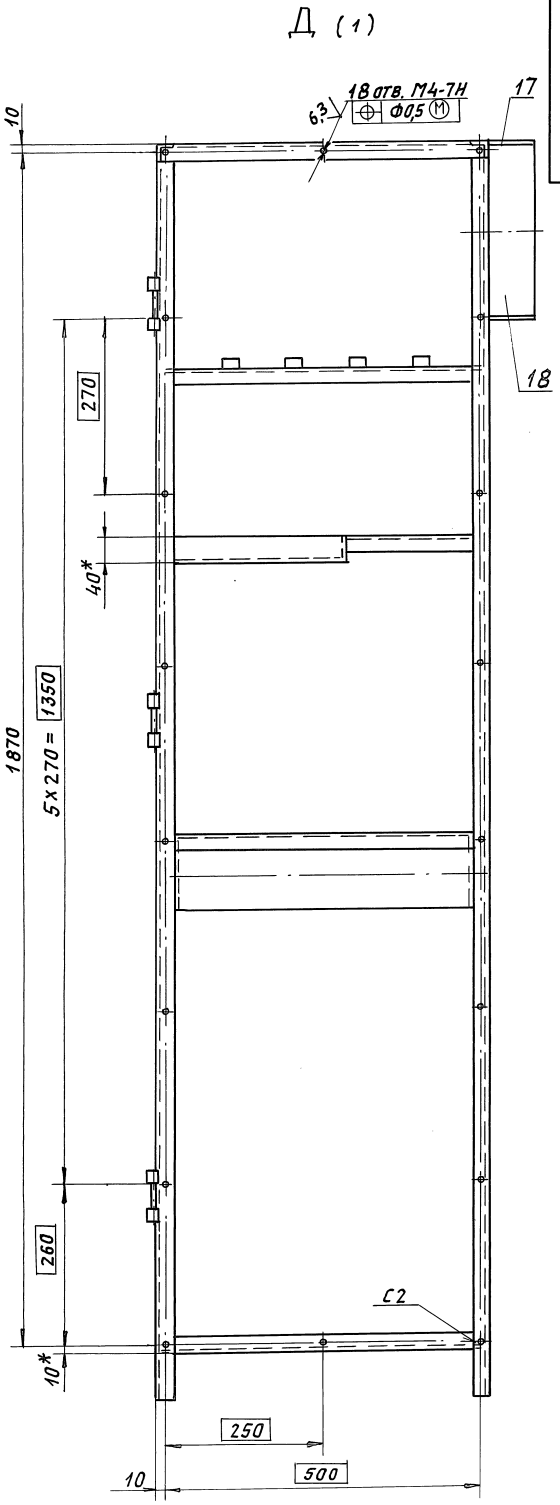


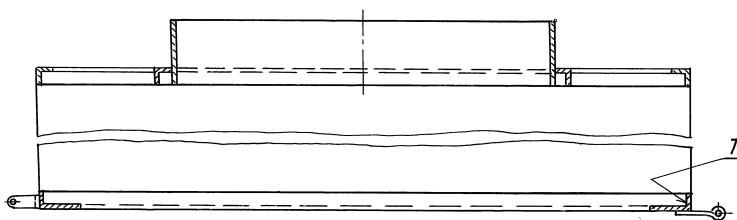


| Инв. № подл. | Подп. и дата | Взам. инв. № | Инв. № дубл. | Подп. и дата |
|---|---|---|---|---|
| | | | | |

| Изм. | Лист | № докум. | Подп. | Дата | А1А415.020.СБ | Лист 2 |
|---|---|---|---|---|---|---|

Ж (1)

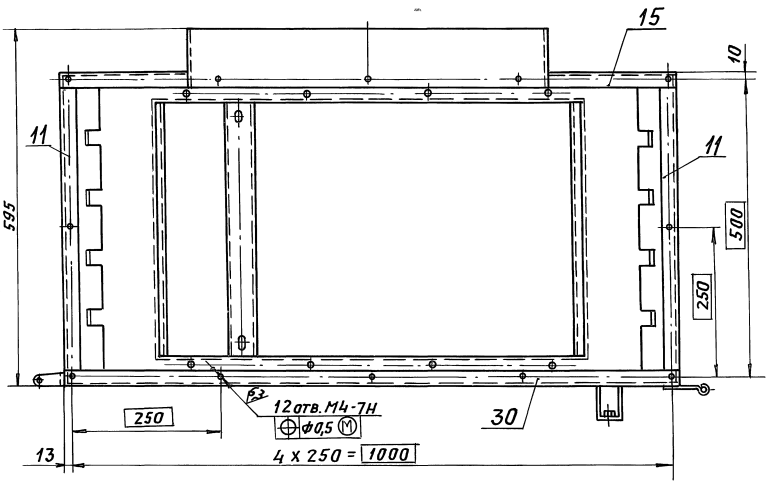


З-З (1)

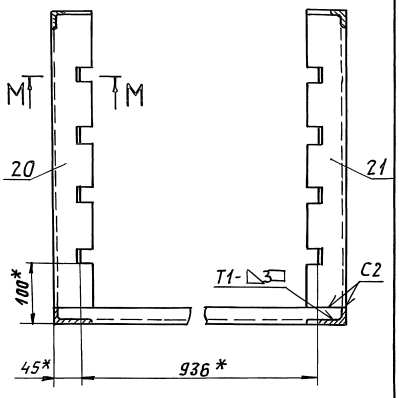


И-И (1)

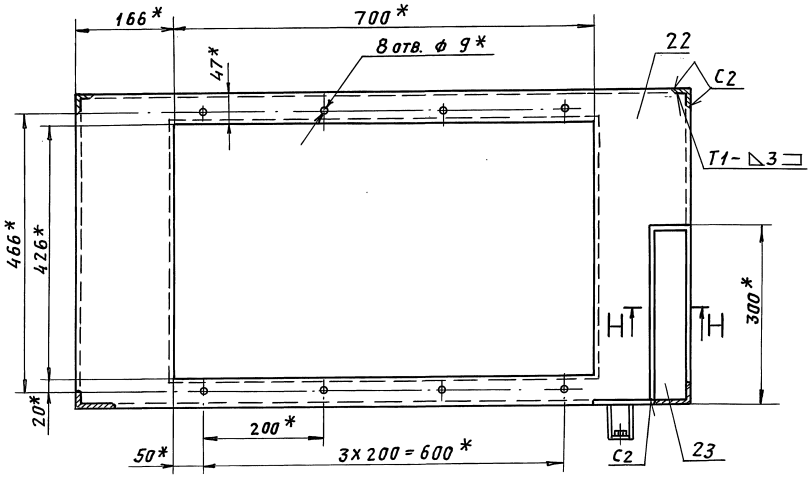


М-М (1:2)

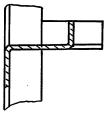

Н-Н (1:2)

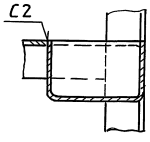


К-К (1)

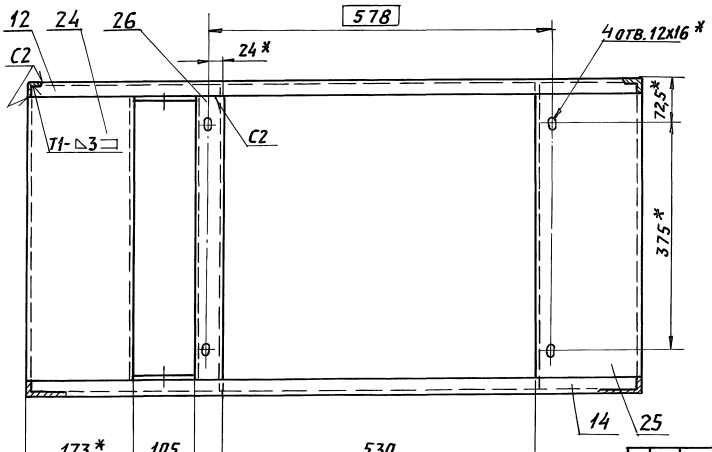


Л-Л (1:10) (1)

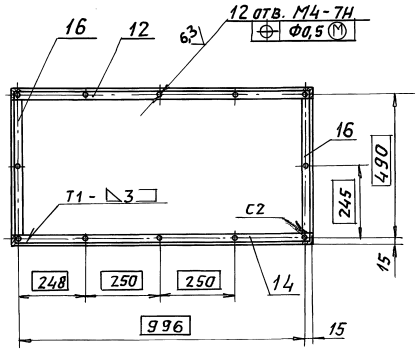


| Изм. | Лист | № докум. | Подп. | Дата | А1А415.020СБ | | Лит. | Масса | Масштаб |
|---|---|---|---|---|---|---|---|---|---|
| | | | | | | | | | |
| | | | | | | | Лит. | Лист 3 | Листов |



Инв. № подл. | Подп. и дата | Взам. инв. № | Инв. № дубл. | Подп. и дата

П (2)

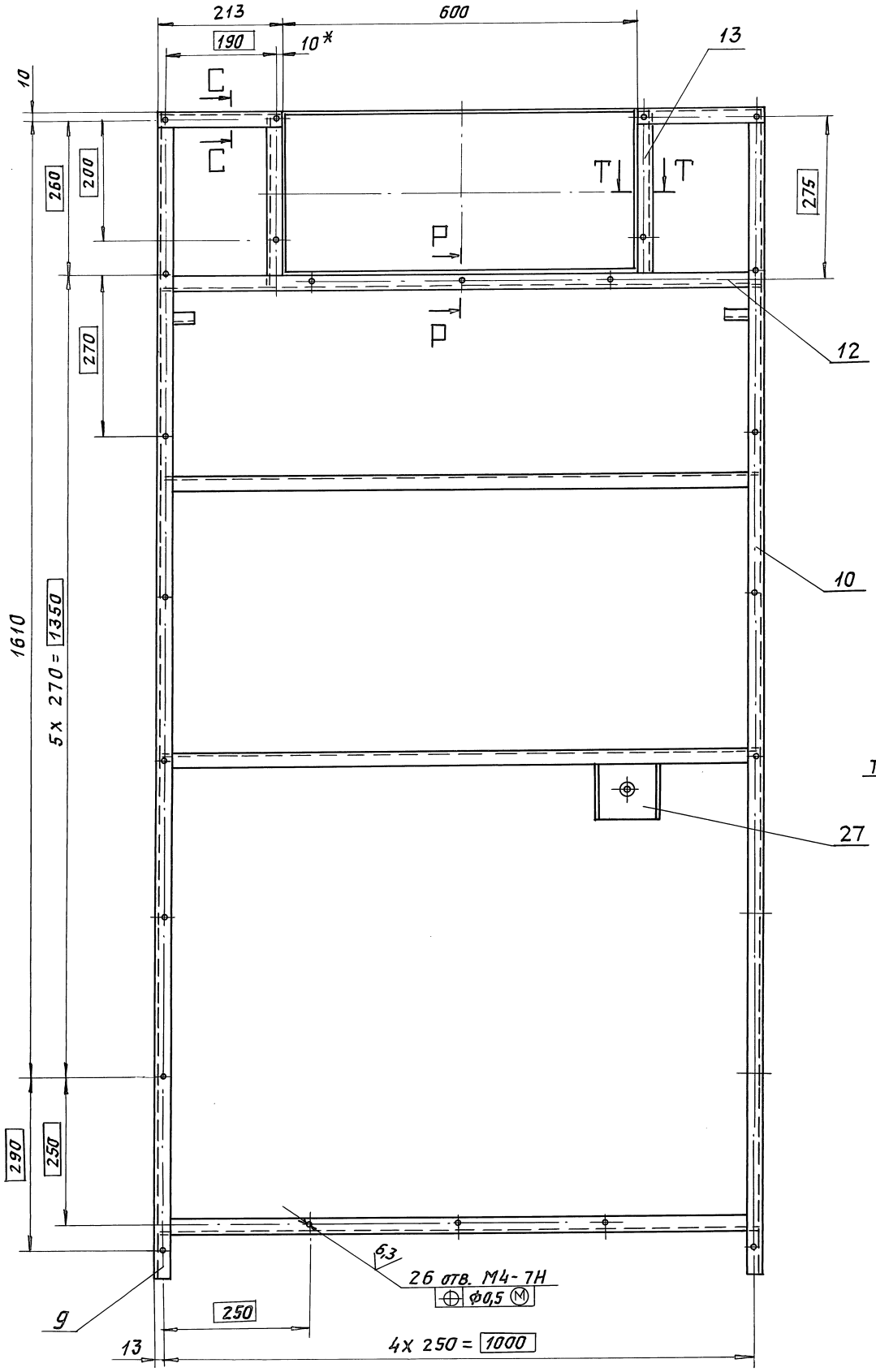


Р - Р (1:2)

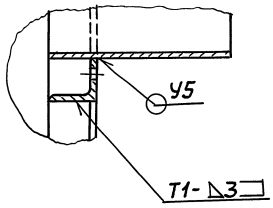


С - С (1:2)

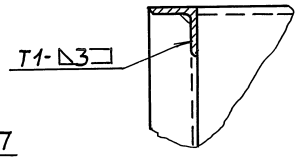


Т - Т

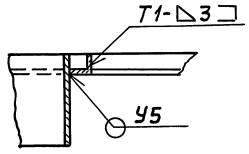

Серия 5.904-64 Выпуск 2

## А1А415.048

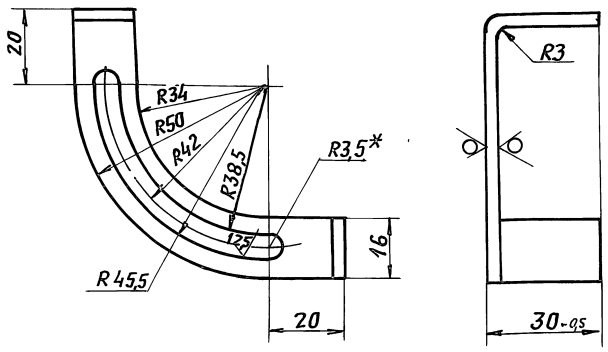


1.* Размер для справок.
2. Неуказанные предельные отклонения размеров: H14; h14

| Изм. | Лист | N докум. | Подп. | Дата | А1А415.048. | | | |
|---|---|---|---|---|---|---|---|---|
| Разраб. | | Сысоева | | | Сектор | Лит. | Масса | Масшт. |
| Пров. | | Литвак | | | | И | 0,35 | 1:1 |
| Нач.гр. | | Литвак | | | | Лист | Листов 1 | |
| Гл.спец. | | Грановский | | | Лист 3 ГОСТ 19903-74 / ОК360В ГОСТ 16523-89 | САНТЕХНИИПРОЕКТ | | |
| Н.контр. | | Фрядкин | | | | | | |
| Утв. | | Спивак | | | | | | |

Формат: А4

## А1А415.049

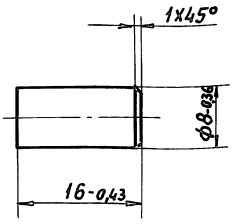


| Изм. | Лист | N докум. | Подп. | Дата | А1А415.049 | | | |
|---|---|---|---|---|---|---|---|---|
| Разраб. | | Сысоева | | | Штырь | Лит. | Масса | Масшт. |
| Пров. | | Литвак | | | | И | 0,006 | 2:1 |
| Нач.гр. | | Литвак | | | | Лист | Листов | |
| Гл.спец. | | Грановский | | | Ст.3 ГОСТ 380-88 | САНТЕХНИИПРОЕКТ | | |
| Н.контр. | | Фрядкин | | | | | | |
| Утв. | | Спивак | | | | | | |

Формат: А4

## А1А415.051

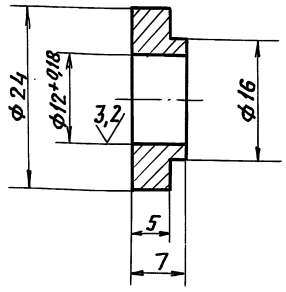


Неуказанные предельные отклонения размеров: h14

| Изм. | Лист | N докум. | Подп. | Дата | А1А415.051 | | | |
|---|---|---|---|---|---|---|---|---|
| Разраб. | | Сысоева | | | Втулка | Лит. | Масса | Масшт. |
| Пров. | | Литвак | | | | И | 0,015 | 2:1 |
| Нач.гр. | | Литвак | | | | Лист | Листов 1 | |
| Гл.спец. | | Грановский | | | Ст.3 ГОСТ 380-88 | САНТЕХНИИПРОЕКТ | | |
| Н.контр. | | Фрядкин | | | | | | |
| Утв. | | Спивак | | | | | | |

Формат: А4

## А1А415.201

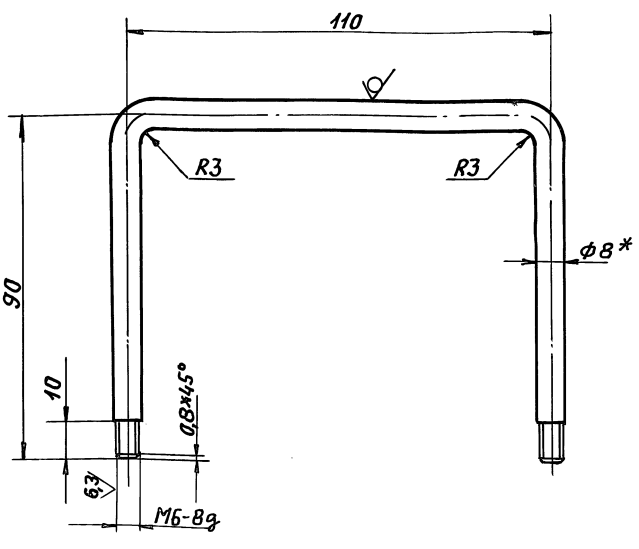


1.* Размер для справок.
2. Неуказанные предельные отклонения размеров: $h14; \pm \frac{t_2}{2}$

| Изм. | Лист | N докум. | Подп. | Дата | А1А415.201 | | | |
|---|---|---|---|---|---|---|---|---|
| Разраб. | | Сысоева | | | Ручка | Лит. | Масса | Масшт. |
| Пров. | | Литвак | | | | И | 0,11 | 1:1 |
| Нач.гр. | | Литвак | | | | Лист | Листов 1 | |
| Гл.спец. | | Грановский | | | Круг 8 ГОСТ 2590-88 / Ст.3 ГОСТ 535-88 | САНТЕХНИИПРОЕКТ | | |
| Н.контр. | | Фрядкин | | | | | | |
| Утв. | | Спивак | | | | | | |

25472-03 23

Формат: А4

Инв.№подл. | Подп. и дата | Взам.инв.№ | Инв.№дубл. | Подп. и дата

Серия 5.904-64 Выпуск 2

## А1А415.052

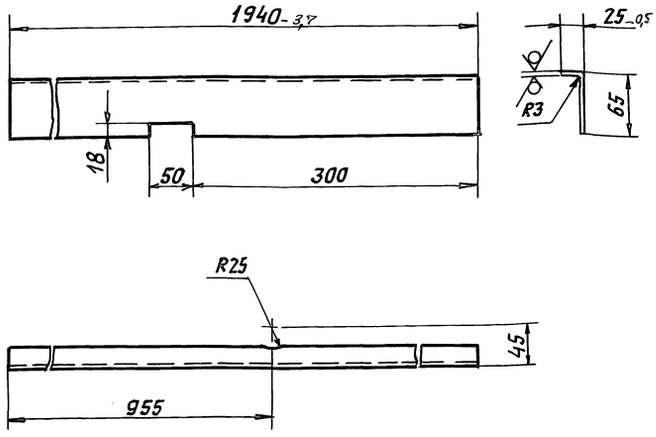


Неуказанные предельные отклонения размеров: H14; h14

| Изм. | Лист | N докум. | Подп. | Дата | А1А415.052 | | | |
|---|---|---|---|---|---|---|---|---|
| Разраб. | | Сысоева | | | Стойка | Лит. | Масса | Масшт. |
| Пров. | | Литвак | | | | И | 4,1 | 1:4 |
| Нач. гр. | | Литвак | | | | Лист | Листов 1 | |
| Гл. спец. | | Грановский | | | Лист 3,0 ГОСТ 19903-74 / ОК360В ГОСТ 16523-89 | САНТЕХНИИПРОЕКТ | | |
| Н. контр. | | Фрадкин | | | | | | |
| Утв. | | Сливак | | | | | | |

Инв. N подл. | Подп. и дата | Взам. инв. N | Инв. N дубл. | Подп. и дата

Формат: А4

## А1А415.053

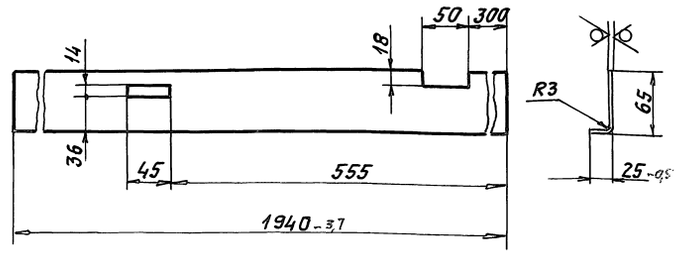


Неуказанные предельные отклонения размеров: H14; h14.

| Изм. | Лист | N докум. | Подп. | Дата | А1А415.053 | | | |
|---|---|---|---|---|---|---|---|---|
| Разраб. | | Сысоева | | | Стойка | Лит. | Масса | Масшт. |
| Пров. | | Литвак | | | | И | 2,2 | 1:4 |
| Нач. гр. | | Литвак | | | | Лист | Листов 1 | |
| Гл. спец. | | Грановский | | | Лист 3,0 ГОСТ 19903-74 / ОК360В ГОСТ 16523-89 | САНТЕХНИИПРОЕКТ | | |
| Н. контр. | | Фрадкин | | | | | | |
| Утв. | | Сливак | | | | | | |

Инв. N подл. | Подп. и дата | Взам. инв. N | Инв. N дубл. | Подп. и дата

Формат: А4

## А1А415.055

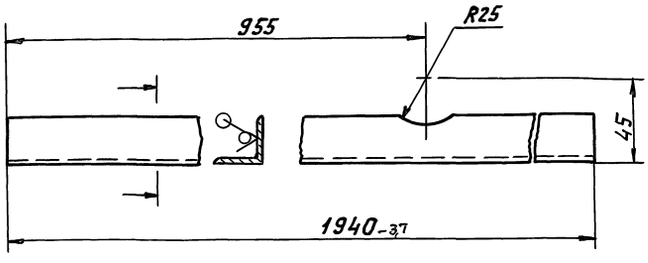


Неуказанные предельные отклонения размеров: H14; h14

| Изм. | Лист | N докум. | Подп. | Дата | А1А415.055 | | | |
|---|---|---|---|---|---|---|---|---|
| Разраб. | | Сысоева | | | Стойка | Лит. | Масса | Масшт. |
| Пров. | | Литвак | | | | И | 2,2 | 1:4 |
| Нач. гр. | | Литвак | | | | Лист | Листов 1 | |
| Гл. спец. | | Грановский | | | Уголок 252,5х3 ГОСТ 8509-86 / Ст3пс ГОСТ 535-88 | САНТЕХНИИПРОЕКТ | | |
| Н. контр. | | Фрадкин | | | | | | |
| Утв. | | Сливак | | | | | | |

Инв. N подл. | Подп. и дата | Взам. инв. N | Инв. N дубл. | Подп. и дата

Формат: А4

## А1А415.025

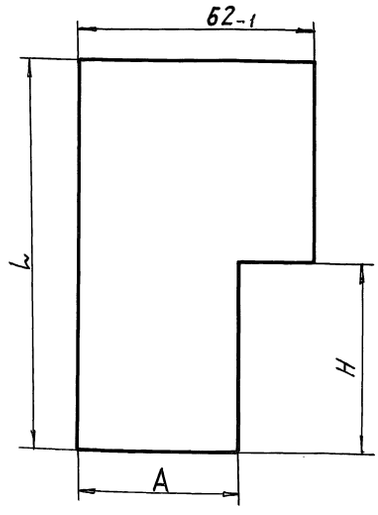


| Обозначение | Размеры, мм | | | Масса, кг |
|---|---|---|---|---|
| | A | H | L | |
| А1А415.025 | 42-1 | 50±1 | 103-1 | 0,004 |
| -01 | 33-1 | 53±1 | 280-1 | 0,01 |

| Изм. | Лист | N докум. | Подп. | Дата | А1А415.025 | | | |
|---|---|---|---|---|---|---|---|---|
| Разраб. | | Сысоева | | | Утеплитель | Лит. | Масса | Масшт. |
| Пров. | | Литвак | | | | И | См. табл. | — |
| Нач. гр. | | Литвак | | | | Лист | Листов 1 | |
| Гл. спец. | | Грановский | | | ПСБ-25 S=30мм ГОСТ 15588-86 | САНТЕХНИИПРОЕКТ | | |
| Н. контр. | | Фрадкин | | | | | | |
| Утв. | | Сливак | | | | | | |

Инв. N подл. | Подп. и дата | Взам. инв. N | Инв. N дубл. | Подп. и дата



Формат: А4

Серия 5.904-64 Выпуск 2

## А1А415.056

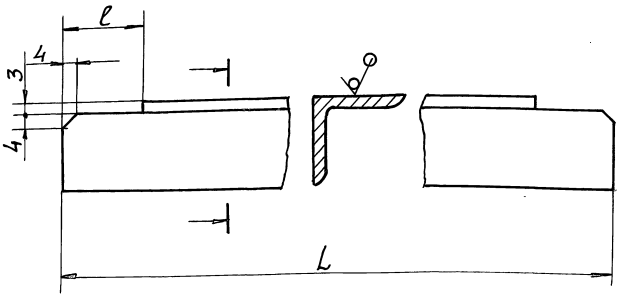


| Обозначение | L, мм | ℓ, мм | Масса, кг |
|---|---|---|---|
| А1А415.056 | 514 | $2.2^{+1}$ | 0,57 |
| –01 | 1020 | | 1,15 |
| –02 | 294 | | 0,33 |
| –03 | 1020 | $62^{+1}$ | 1,15 |

Неуказанные предельные отклонения размеров: h14

| Изм. | Лист | N докум. | Подп. | Дата | А1А415.056 | | | |
|---|---|---|---|---|---|---|---|---|
| Разраб. | | Сысоева | | | Опора | Лит. | Масса | Масшт. |
| Пров. | | Литвак | | | | И | см. табл. | 1:1 |
| Нач. гр. | | Литвак | | | | Лист | Листов 1 | |
| Гл. спец. | | Грановский | | | Уголок $\frac{25\times25\times3\ ГОСТ\ 18509-86}{Ст.3\ ГОСТ\ 535-88}$ | САНТЕХНИИПРОЕКТ | | |
| Н. контр. | | Фрядкин | | | | | | |
| Утв. | | Спивак | | | | | | |

Подп. и дата | Инв. № подл. | Взам. инв. № | Инв. № дубл. | Подп. и дата

Формат: А4

## А1А415.062

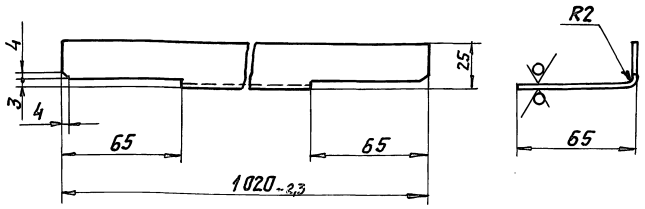


Неуказанные предельные отклонения размеров: h14

| Изм. | Лист | N докум. | Подп. | Дата | А1А415.062 | | | |
|---|---|---|---|---|---|---|---|---|
| Разраб. | | Сысоева | | | Поперечина | Лит. | Масса | Масшт. |
| Пров. | | Литвак | | | | И | 1,45 | 1:2 |
| Нач. гр. | | Литвак | | | | Лист | Листов 1 | |
| Гл. спец. | | Грановский | | | Лист 2,0 ГОСТ 19903-74 / ОК360В ГОСТ 16523-89 | САНТЕХНИИПРОЕКТ | | |
| Н. контр. | | Фрядкин | | | | | | |
| Утв. | | Спивак | | | | | | |

Подп. и дата | Инв. № подл. | Взам. инв. № | Инв. № дубл. | Подп. и дата

Формат: А4

## А1А415.064

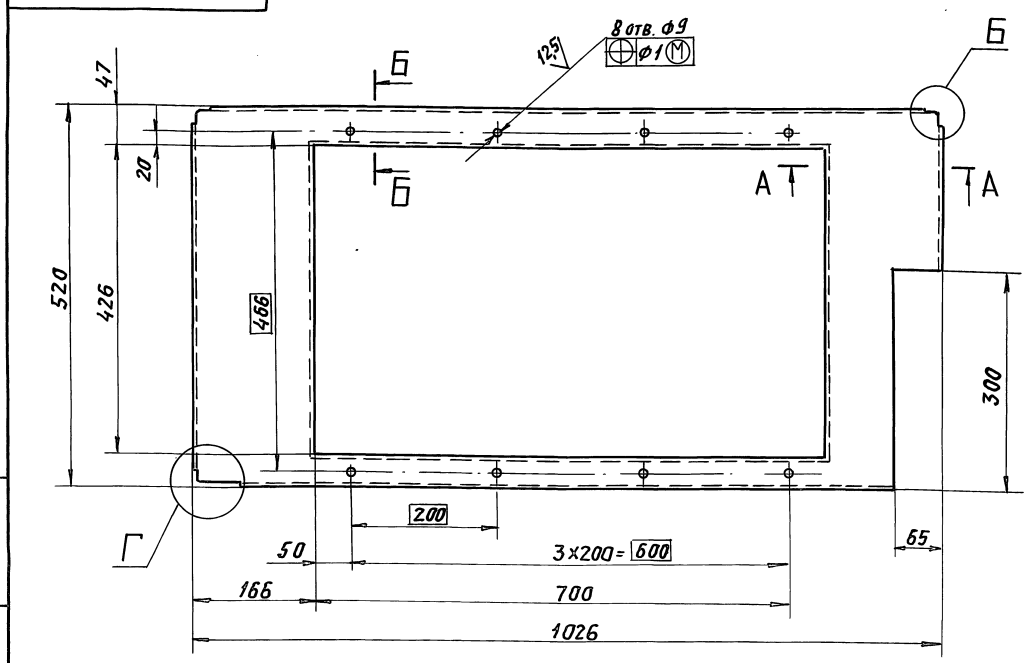


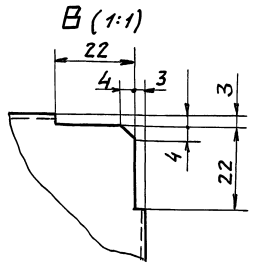


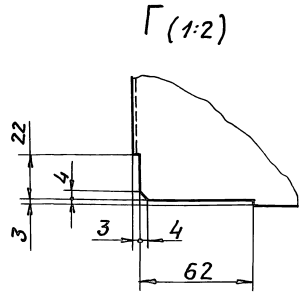


Б-Б (1:2)

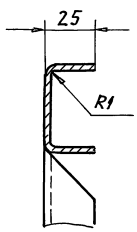


А-А (1:2)

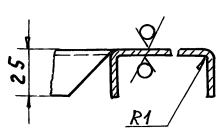


Неуказанные предельные отклонения размеров: $H14; h14; \pm\frac{t_2}{2}$

| Изм. | Лист | N докум. | Подп. | Дата | А1А415.064 | | | |
|---|---|---|---|---|---|---|---|---|
| Разраб. | | Сысоева | | | Крышка | Лит. | Масса | Масшт. |
| Пров. | | Литвак | | | | И | 2,8 | 1:5 |
| Нач. гр. | | Литвак | | | | Лист | Листов 1 | |
| Гл. спец. | | | | | Лист 1,0 ГОСТ 19903-74 / ОК360В ГОСТ 16523-89 | САНТЕХНИИПРОЕКТ | | |
| Н. контр. | | Фрядкин | | | | | | |
| Утв. | | Спивак | | | | | | |

Инв. № подл. | Подп. и дата | Взам. инв. № | Инв. № дубл. | Подп. и дата

А1А415.065

50 √(√)

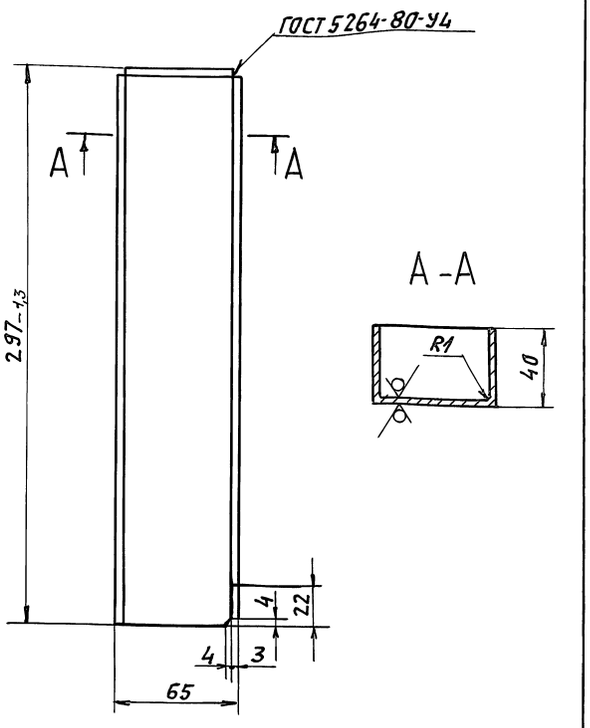


Неуказанные предельные отклонения размеров: h14

| Изм. | Лист | N докум. | Подп. | Дата | А1А415.065 | | | |
|---|---|---|---|---|---|---|---|---|
| Разраб. | | Сысоева | | | Корыта | Лит. | Масса | Масшт. |
| Пров. | | Литвак | | | | И | 0,38 | 1:2 |
| Нач.гр. | | Литвак | | | | Лист | Листов 1 | |
| Гл.спец. | | Грановский | | | Лист 1.0 ГОСТ 19903-74 | САНТЕХНИИПРОЕКТ | | |
| Н.контр. | | Фрядкин | | | 0К3608 ГОСТ 16523-89 | | | |
| Утв. | | Спивак | | | | | | |

Инв.№ подл. | Подп. и дата | Взам. инв.№ | Инв.№ дубл. | Подп. и дата

Формат: А4

А1А415.066

50 √(√)

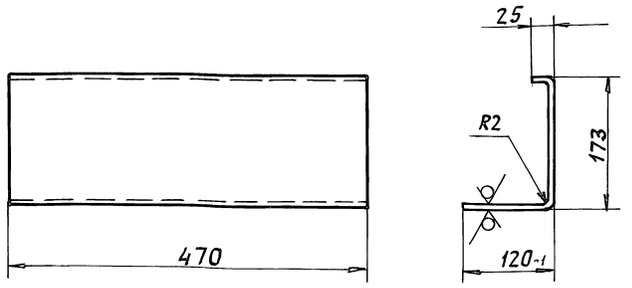


Неуказанные предельные отклонения размеров: h14

| Изм. | Лист | N докум. | Подп. | Дата | А1А415.066 | | | |
|---|---|---|---|---|---|---|---|---|
| Разраб. | | Сысоева | | | Профиль | Лит. | Масса | Масшт. |
| Пров. | | Литвак | | | | И | 2,35 | 1:5 |
| Нач.гр. | | Литвак | | | | Лист | Листов 1 | |
| Гл.спец. | | Грановский | | | Лист 2.0 ГОСТ 19903-74 | САНТЕХНИИПРОЕКТ | | |
| Н.контр. | | Фрядкин | | | 0К3608 ГОСТ 16523-89 | | | |
| Утв. | | Спивак | | | | | | |

Инв.№ подл. | Подп. и дата | Взам. инв.№ | Инв.№ дубл. | Подп. и дата

Формат: А4

А1А415.068

50 √(√)

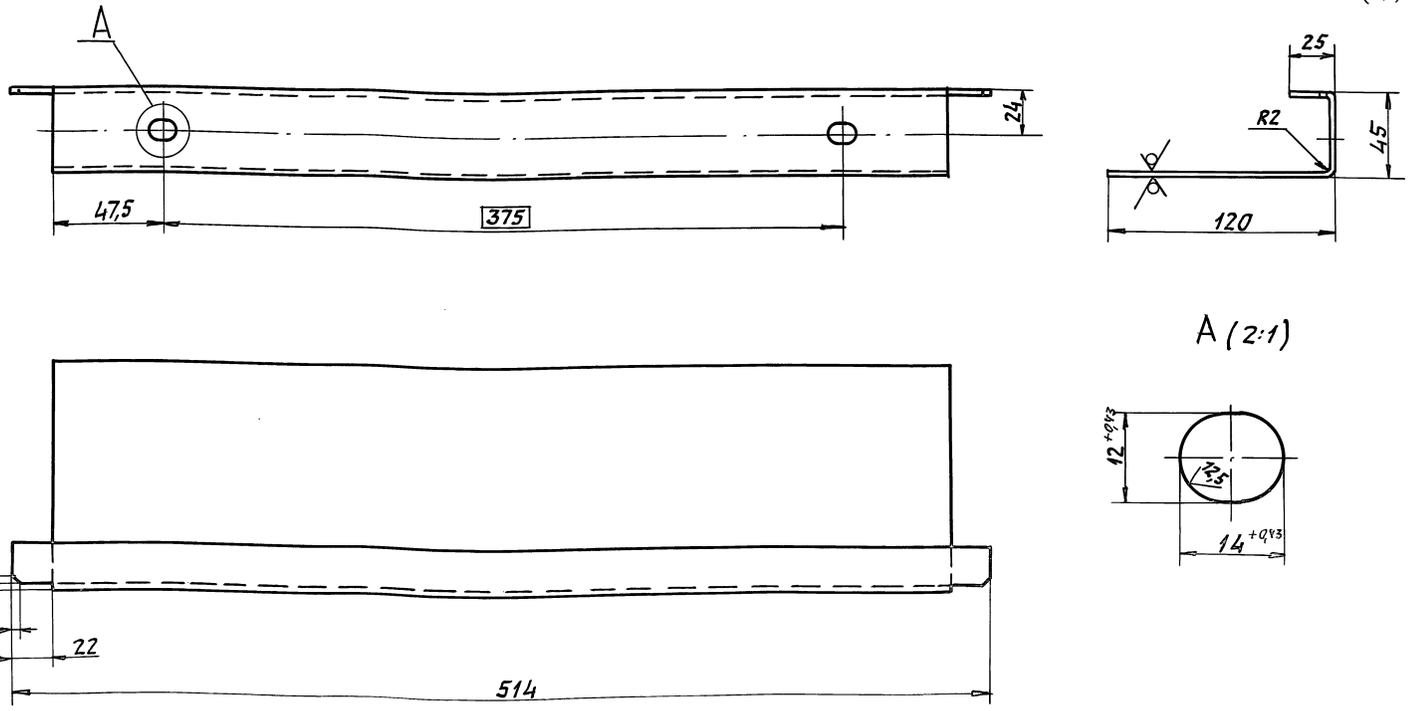


1. * Размер для справок.
2. Неуказанные предельные отклонения размеров: $h14 \pm \frac{t_2}{2}$

| Изм. | Лист | N докум. | Подп. | Дата | А1А415.068 | | | |
|---|---|---|---|---|---|---|---|---|
| Разраб. | | Сысоева | | | Профиль | Лит. | Масса | Масшт. |
| Пров. | | Литвак | | | | И | 1,55 | 1:2 |
| Нач.гр. | | Литвак | | | | Лист | Листов 1 | |
| Гл.спец. | | Грановский | | | Лист 2.0 ГОСТ 19903-74 | САНТЕХНИИПРОЕКТ | | |
| Н.контр. | | Фрядкин | | | 0К3608 ГОСТ 16523-89 | | | |
| Утв. | | Спивак | | | | | | |

Инв.№ подл. | Подп. и дата | Взам. инв.№ | Инв.№ дубл. | Подп. и дата



Формат: А4

Серия 5.904-64 Выпуск 2

## А1А415.069

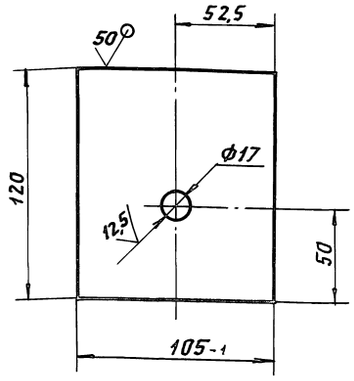


Неуказанные предельные отклонения размеров: H14; h14

| Изм. | Лист | N докум. | Подп. | Дата |
|---|---|---|---|---|
| Разраб. | | Сысоева | | |
| Пров. | | Литвак | | |
| Нач. гр. | | Литвак | | |
| Гл. спец. | | Грановский | | |
| Н. контр. | | Фрадкин | | |
| Утв. | | Спивак | | |

**А1А415.069**

Накладка

| Лит. | Масса | Масшт. |
|---|---|---|
| И | 0,2 | 1:2 |
| Лист | Листов 1 | |

Лист 2,0 ГОСТ 19903-74 / ОК360В ГОСТ 16523-89

САНТЕХНИИПРОЕКТ

Формат: А4

Инв. N подл. | Подп. и дата | Взам. инв. N | Инв. N дубл. | Подп. и дата

## А1А415.073

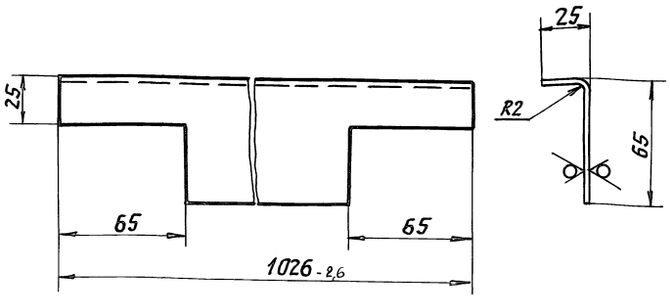


Неуказанные предельные отклонения размеров: H14; h14

| Изм. | Лист | N докум. | Подп. | Дата |
|---|---|---|---|---|
| Разраб. | | Сысоева | | |
| Пров. | | Литвак | | |
| Нач. гр. | | Литвак | | |
| Гл. спец. | | Грановский | | |
| Н. контр. | | Фрадкин | | |
| Утв. | | Спивак | | |

**А1А415.073**

Профиль

| Лит. | Масса | Масшт. |
|---|---|---|
| И | 1,4 | 1:2 |
| Лист | Листов 1 | |

Лист 2,0 ГОСТ 19903-74 / ОК360В ГОСТ 16523-89

САНТЕХНИИПРОЕКТ

Формат: А4

Инв. N подл. | Подп. и дата | Взам. инв. N | Инв. N дубл. | Подп. и дата

## А1А41.091

Рис. 1

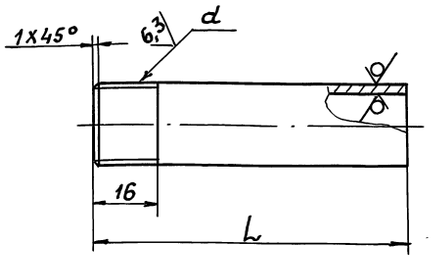


Рис. 2

Остальное - см. рис. 1

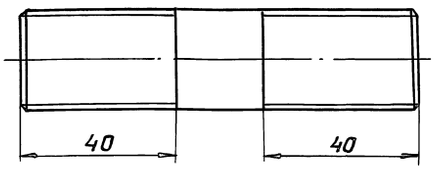


| Обозначение | Рис. | Размеры d | Размеры L, мм | Материал | Масса, кг |
|---|---|---|---|---|---|
| А1А415.091 | 1 | G 1/2-B | 80 | Труба 15х2,8 ГОСТ 3262-75 | 0,1 |
| -01 | 2 | G 3/4-B | 100 | Труба 20х2,8 ГОСТ 3262-75 | 0,16 |

Неуказанные предельные отклонения размеров: h14; $\pm \frac{t_2}{2}$.

| Изм. | Лист | N докум. | Подп. | Дата |
|---|---|---|---|---|
| Разраб. | | Сысоева | | |
| Пров. | | Литвак | | |
| Нач. гр. | | Литвак | | |
| Гл. спец. | | Грановский | | |
| Н. контр. | | Фрадкин | | |
| Утв. | | Спивак | | |

**А1А415.091**

Патрубок

| Лит. | Масса | Масшт. |
|---|---|---|
| И | См. табл. | — |
| Лист | Листов 1 | |

См. табл.

САНТЕХНИИПРОЕКТ

Инв. N подл. | Подп. и дата | Взам. инв. N | Инв. N дубл. | Подп. и дата

## А1А415.092

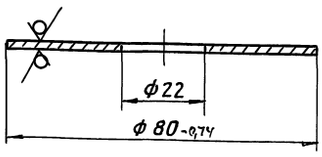


Неуказанные предельные отклонения размеров: H14;

| Изм. | Лист | N докум. | Подп. | Дата |
|---|---|---|---|---|
| Разраб. | | Сысоева | | |
| Пров. | | Литвак | | |
| Нач. гр. | | Литвак | | |
| Гл. спец. | | Грановский | | |
| Н. контр. | | Фрадкин | | |
| Утв. | | Спивак | | |

**А1А415.092**

Накладка

| Лит. | Масса | Масшт. |
|---|---|---|
| И | 0,07 | 1:1 |
| Лист | Листов 1 | |

Лист 2,0 ГОСТ 19903-74 / ОК360В ГОСТ 16523-89

САНТЕХНИИПРОЕКТ

Инв. N подл. | Подп. и дата | Взам. инв. N | Инв. N дубл. | Подп. и дата

Серия 5.904-64 Выпуск 2

| Формат | Зона | Поз. | Обозначение | Наименование | Кол. | Примечание |
|---|---|---|---|---|---|---|
| | | | | Документация | | |
| А2 | | | А1А415.030 СБ | Сборочный чертеж | | |
| | | | | Детали | | |
| А4 | | 1 | А1А415.091 | Патрубок | 2 | |
| А4 | | 2 | А1А415.092 | Накладка | 2 | |
| А4 | | 3 | А1А415.093 | Накладка | 1 | |
| — | | 4 | -01 | Накладка | 2 | |
| А3 | | 5 | А1А415.094 | Кожух | 1 | |
| А4 | | 6 | А1А415.095 | Пластина | 1 | |
| — | | 7 | -01 | Пластина | 1 | |
| А4 | | 8 | А1А415.096 | Пластина | 1 | |
| А4 | | 9 | А1А415.097 | Пластина | 1 | |
| А4 | | 10 | А1А415.098 | Утеплитель | 1 | |

Инв.№подл. | Подп. и дата | Взам.инв.№ | Инв.№дубл. | Подп. и дата

| Изм. | Лист | № докум. | Подп. | Дата |
|---|---|---|---|---|
| Разраб. | | Рувинская | | |
| Пров. | | Литвак | | |
| Нач.гр. | | Литвак | | |
| Н.контр. | | Фрадкин | | |
| Утв. | | Сливак | | |

А1А415.030

Панель боковая

| Лит. | Лист | Листов |
|---|---|---|
| И | | 1 |

САНТЕХНИИПРОЕКТ

Формат: А4

А1А415.098

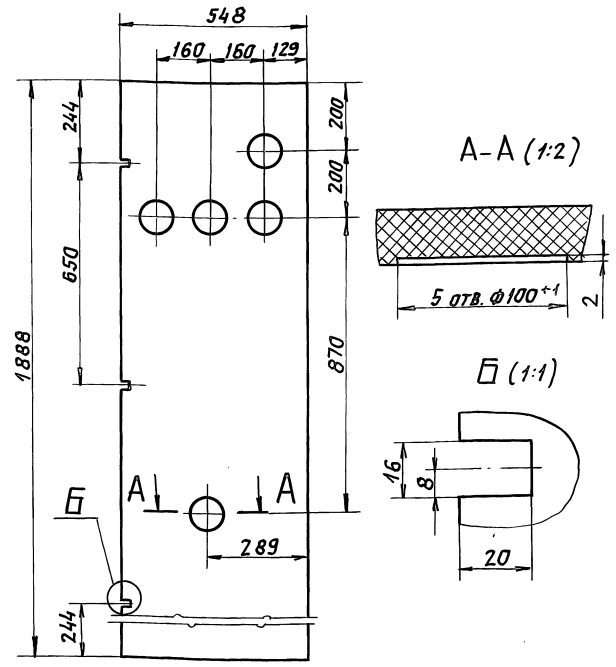


Неуказанные предельные отклонения размеров: $H14; h14; \pm \frac{t_2}{2}$

| Изм. | Лист | № докум. | Подп. | Дата |
|---|---|---|---|---|
| Разраб. | | Рувинская | | |
| Пров. | | Литвак | | |
| Нач.гр. | | Литвак | | |
| Гл.спец. | | | | |
| Н.контр. | | Фрадкин | | |
| Утв. | | Сливак | | |

А1А415.098

Утеплитель

ПСБ-25
S=30мм ГОСТ15588-86

| Лит. | Масса | Масшт. |
|---|---|---|
| И | 0,7 | 1:10 |
| Лист | Листов 1 | |

САНТЕХНИИПРОЕКТ

Формат: А4

А1А415.094

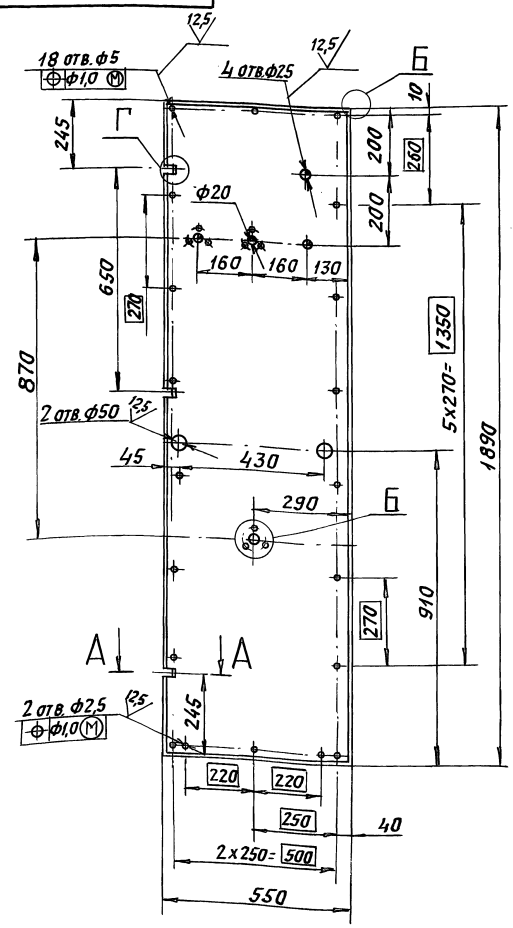


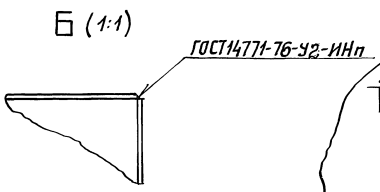


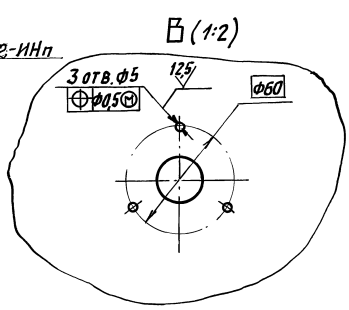


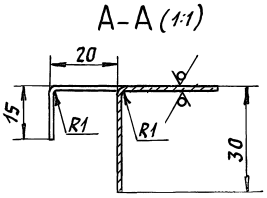


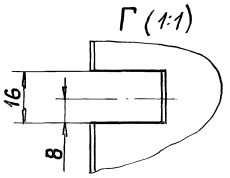


Неуказанные предельные отклонения размеров: $H14; h14; \pm \frac{t_2}{2}$

| Изм. | Лист | № докум. | Подп. | Дата |
|---|---|---|---|---|
| Разраб. | | Рувинская | | |
| Пров. | | Литвак | | |
| Нач.гр. | | Литвак | | |
| Гл.спец. | | | | |
| Н.контр. | | Фрадкин | | |
| Утв. | | Сливак | | |

А1А415.094

Кожух

| Лит. | Масса | Масшт. |
|---|---|---|
| И | 6,1 | 1:10 |
| Лист | Листов 1 | |

Лист 07 ГОСТ 19903-74
ОК3608 ГОСТ 16523-89

САНТЕХНИИПРОЕКТ

25472-03 28

Формат: А3

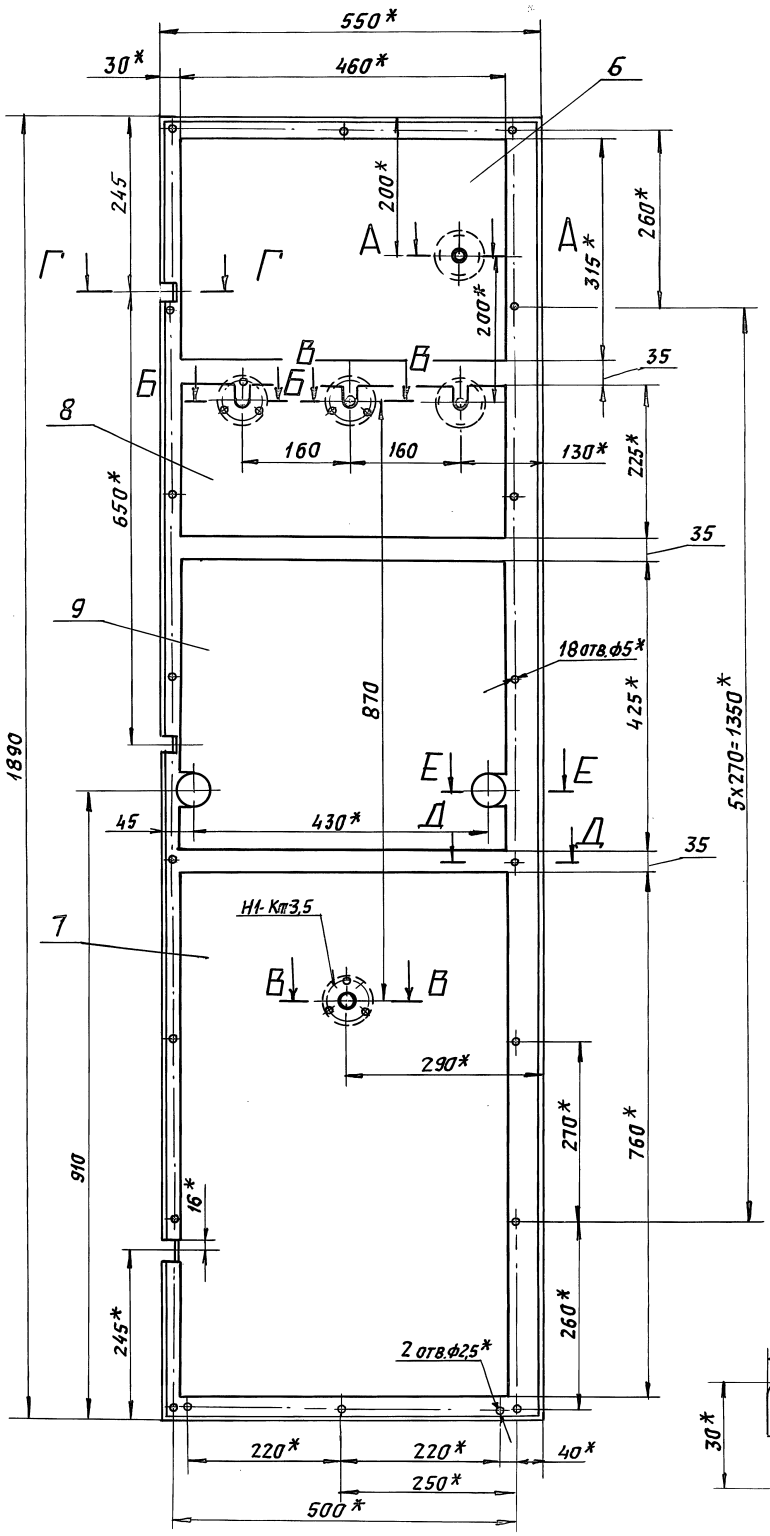


А-А (1:2)

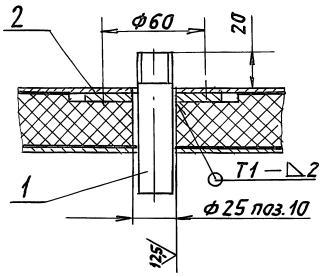


Б-Б (1:2)

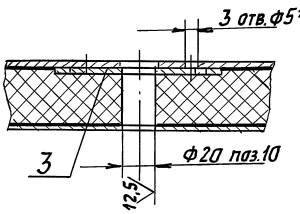


В-В (1:2)

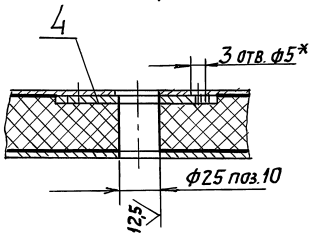


Г-Г (1:1)

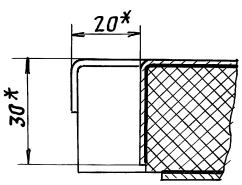


Е-Е (1:2)

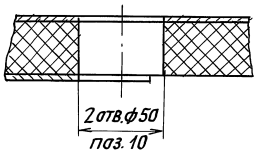


Д-Д (1:2)

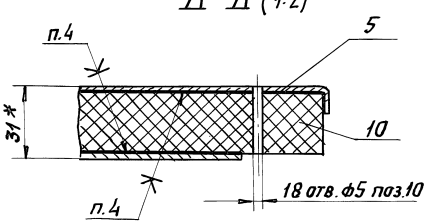


1. * Размеры для справок.
2. Неуказанные предельные отклонения размеров: $H14; h14; \pm \frac{t_2}{2}$.
3. Сварные швы Н1- по ГОСТ 15878-79, швы Т1- по ГОСТ 5264-80.
4. Клей 88СА ТУ38-105 1760-89.

| | | | | | | |
|---|---|---|---|---|---|---|
| | | | | А1А415.030СБ | | |
| Изм. | Лист | № докум. | Подп. | Дата | Панель боковая | Лит. | Масса | Масшт. |
| Разраб. | | Рубинская | | | | И | 11,0 | 1:5 |
| Пров. | | Литвак | | | | Лист | Листов 1 |
| Нач. гр. | | Литвак | | | | | |
| Гл. спец. | | Грановский | | | | САНТЕХНИИПРОЕКТ | |
| Н. контр. | | Фрядкин | | | | | |
| Утв. | | Спивак | | | | | |



Инв. № подл. | Подп. и дата | Взам. инв. № | Инв. № дубл. | Подп. и дата

Серия 5.904-64 Выпуск 2

Инв.№ подл. | Подп. и дата | Взам. инв.№ | Инв.№ дубл. | Подп. и дата

## А1А415.093

50 (√)

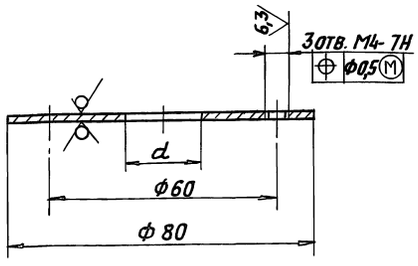


| Обозначение | d, мм | Масса, кг |
|---|---|---|
| А1А415.093 | 20 | 0,07 |
| -01 | 25 | 0,065 |

Неуказанные предельные отклонения размеров: $H14; h14; \pm\frac{t_2}{2}$

| Изм. | Лист | N докум. | Подп. | Дата |
|---|---|---|---|---|
| Разраб. | | Сысоева | | |
| Пров. | | Литвак | | |
| Нач.гр. | | Литвак | | |
| Гл.спец. | | Ряновский | | |
| Н.контр | | Фрадкин | | |
| Утв. | | Сливак | | |

А1А415.093

Накладка

| Лит. | Масса | Масшт. |
|---|---|---|
| И | См. табл. | 1:1 |
| Лист | Листов 1 | |

Лист 20 ГОСТ19903-74 / ОК360В ГОСТ16523-89

САНТЕХНИИПРОЕКТ

Формат: А4

## А1А415.213

(√)

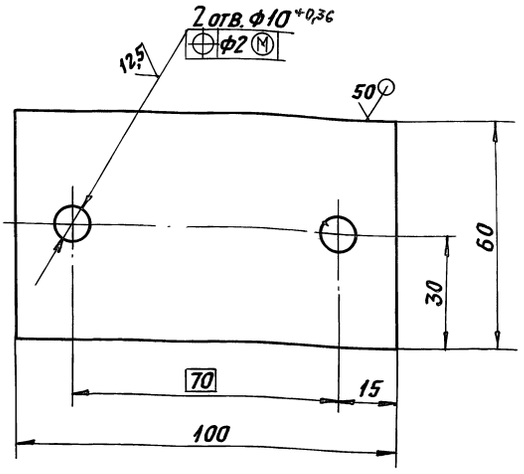


Неуказанные предельные отклонения размеров: $H14; h14; \pm\frac{t_2}{2}$

| Изм. | Лист | N докум. | Подп. | Дата |
|---|---|---|---|---|
| Разраб. | | Сысоева | | |
| Пров. | | Литвак | | |
| Нач.гр. | | Литвак | | |
| Гл.спец. | | Ряновский | | |
| Н.контр | | Фрадкин | | |
| Утв. | | Сливак | | |

А1А415.213

Пластина

| Лит. | Масса | Масшт. |
|---|---|---|
| И | 0,14 | 1:1 |
| Лист | Листов 1 | |

Лист 3,0 ГОСТ19903-74 / ОК360В ГОСТ16523-89

САНТЕХНИИПРОЕКТ

Формат: А4

## А1А415.105

50 (√)

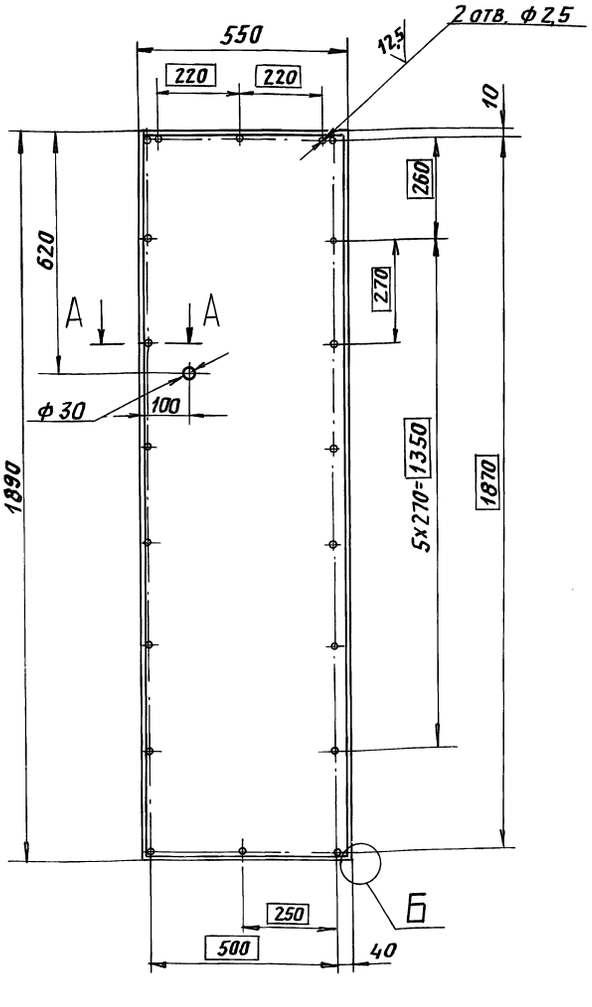


А-А (1:1)

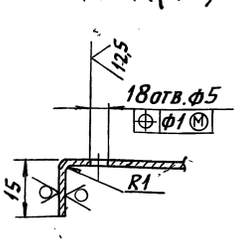


Б (1:1)

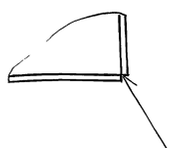

ГОСТ 14771-76-У2-ИНп

Неуказанные предельные отклонения размеров: $H14; h14; \pm\frac{t_2}{2}$.

| Изм. | Лист | N докум. | Подп. | Дата |
|---|---|---|---|---|
| Разраб. | | Сысоева | | |
| Пров. | | Литвак | | |
| Нач.гр. | | Литвак | | |
| Гл.спец. | | | | |
| Н.контр | | Фрадкин | | |
| Утв. | | Сливак | | |

А1А415.105

Кожух

| Лит. | Масса | Масшт. |
|---|---|---|
| И | 0,7 | 1:10 |
| Лист | Листов 1 | |

Лист 0,7 ГОСТ19903-74 / ОК360В ГОСТ16523-89

САНТЕХНИИПРОЕКТ



Формат: А3

Серия 5.904-64 Выпуск 2

## А1А415.095

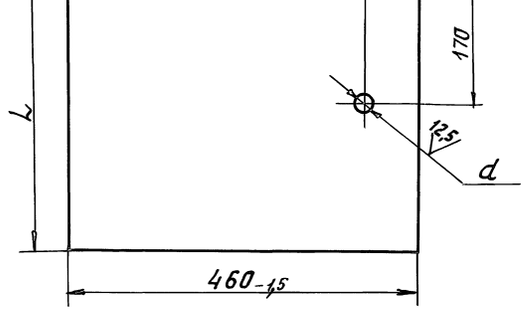


| Обозначение | Размеры, мм d | L | L1 | Масса, кг |
|---|---|---|---|---|
| А1А415.095 | 25 | 315 | 70 | 0,8 |
| -01 | | 760 | 230 | 2,6 |
| -02 | 30 | | 70 | 2,6 |

Неуказанные предельные отклонения размеров: H14; h14

| Изм. Лист | N докум. | Подп. | Дата | А1А415.095 | | | |
|---|---|---|---|---|---|---|---|
| Разраб. | Рувинская | | | Пластина | Лит. | Масса | Масштаб |
| Пров. | Литвак | | | | И | см. табл. | 1:5 |
| Нач.гр. | Литвак | | | | Лист | Листов 1 | |
| Гл.спец. | | | | | | | |
| Н.контр. | Фрадкин | | | Лист 0,7 ГОСТ 19903-74 / ОК360В ГОСТ 16523-89 | САНТЕХНИИПРОЕКТ | | |
| Утв. | Сливак | | | | | | |

Формат: А4

## А1А415.096

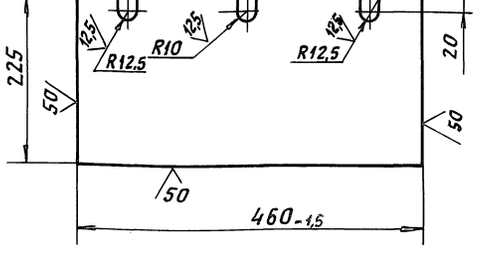


Неуказанные предельные отклонения размеров: H14; h14

| Изм. Лист | N докум. | Подп. | Дата | А1А415.096 | | | |
|---|---|---|---|---|---|---|---|
| Разраб. | Рувинская | | | Пластина | Лит. | Масса | Масштаб |
| Пров. | Литвак | | | | И | 0,6 | 1:5 |
| Нач.гр. | Литвак | | | | Лист | Листов 1 | |
| Гл.спец. | | | | | | | |
| Н.контр. | Фрадкин | | | Лист 0,7 ГОСТ 19903-74 / ОК360В ГОСТ 16523-89 | САНТЕХНИИПРОЕКТ | | |
| Утв. | Сливак | | | | | | |

Формат: А4

## А1А415.097

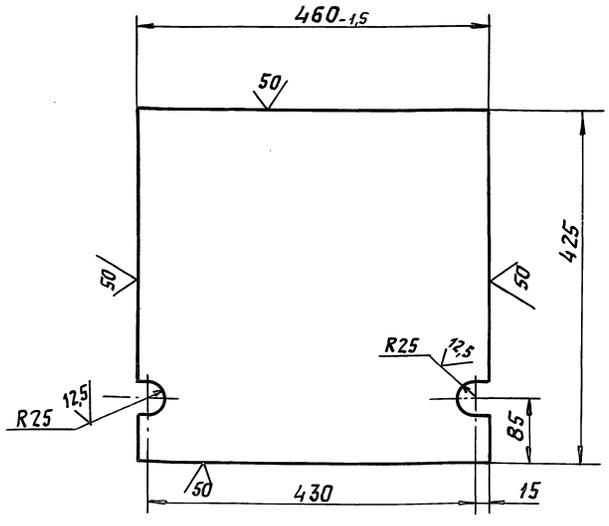


Неуказанные предельные отклонения размеров: H14; h14

| Изм. Лист | N докум. | Подп. | Дата | А1А415.097 | | | |
|---|---|---|---|---|---|---|---|
| Разраб. | Рувинская | | | Пластина | Лит. | Масса | Масштаб |
| Пров. | Литвак | | | | И | 1,1 | 1:5 |
| Нач.гр. | Литвак | | | | Лист | Листов 1 | |
| Гл.спец. | | | | | | | |
| Н.контр. | Фрадкин | | | Лист 0,7 ГОСТ 19903-74 / ОК360В ГОСТ 16523-89 | САНТЕХНИИПРОЕКТ | | |
| Утв. | Сливак | | | | | | |

Формат: А4

## А1А415.063

А1А415.063 - изображено
А1А415.063-01 - зеркальное отражение

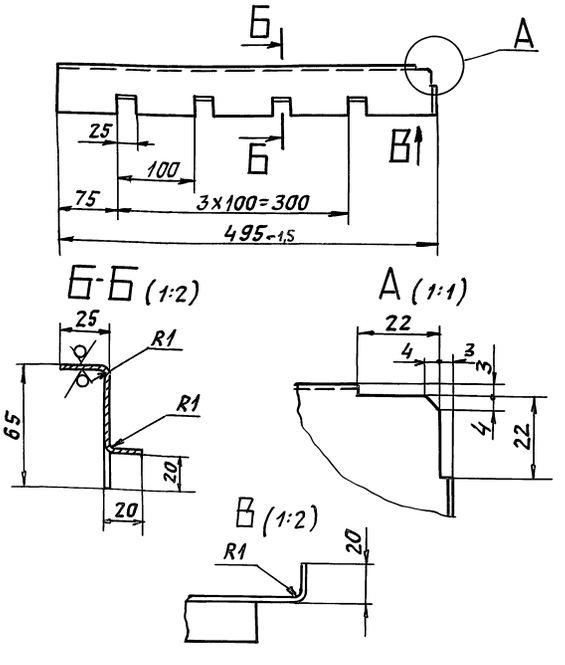


Неуказанные предельные отклонения размеров: H14; h14; $\pm \frac{t_2}{2}$

| Изм. Лист | N докум. | Подп. | Дата | А1А415.063 | | | |
|---|---|---|---|---|---|---|---|
| Разраб. | Сысоева | | | Направляющая | Лит. | Масса | Масштаб |
| Пров. | Литвак | | | | И | 0,35 | 1:5 |
| Нач.гр. | Литвак | | | | Лист | Листов 1 | |
| Гл.спец. | Грановский | | | | | | |
| Н.контр. | Фрадкин | | | Лист 1.0 ГОСТ 19903-74 / ОК360В ГОСТ 16523-89 | САНТЕХНИИПРОЕКТ | | |
| Утв. | Сливак | | | | | | |

25472-03 31 Формат: А4

Инв. N подл. | Подп. и дата | Взам. инв. N | Инв. N дубл. | Подп. и дата

Серия 5.904-64 Выпуск 2

| Формат | Зона | Поз. | Обозначение | Наименование | Кол. | Примечание |
|---|---|---|---|---|---|---|
| | | | | Документация | | |
| А3 | | | А1А415.040 СБ | Сборочный чертеж | | |
| | | | | Детали | | |
| А4 | | 1 | А1А415.091-01 | Патрубок | 1 | |
| А4 | | 2 | А1А415.095-02 | Пластина | 1 | |
| А4 | | 3 | А1А415.105 | Кожух | 1 | |
| Б4 | | 4 | А1А415.106 | Утеплитель ПСБ-25 S=30мм ГОСТ15588-86 548-2×1888-2 | 1 | 0,7кг |
| | | | | Пластина Лист 0,7 ГОСТ19903-74 ОК360В ГОСТ16523-89 | | |
| Б4 | | 5 | А1А415.107 | 425-1,5×460-1,5 | 1 | 1,0кг |
| Б4 | | 6 | А1А415.108 | 225-1,0×460-1,5 | 1 | 0,57кг |
| Б4 | | 7 | А1А415.109 | 315-1,4×460-1,5 | 1 | 0,8кг |
| | | | | Стандартные изделия | | |
| | | 8 | | Контргайка 20 ГОСТ8968-75 | 2 | |

| Изм. | Лист | N докум. | Подп. | Дата |
|---|---|---|---|---|
| Разраб. | Сысоева | | | |
| Пров. | Литвак | | | |
| Нач. гр. | Литвак | | | |
| Н. контр. | Фрадкин | | | |
| Утв. | Спивак | | | |

А1А415.040

Панель боковая

| Лит. | Лист | Листов |
|---|---|---|
| И | | 1 |

САНТЕХНИИПРОЕКТ

Формат: А4

Инв. N подл. | Подп. и дата | Взам. инв. N | Инв. N дубл. | Подп. и дата

А1А415.214

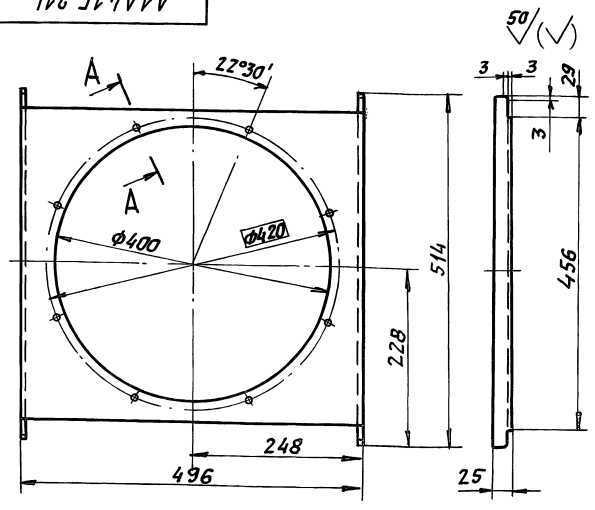


А-А (1:1)

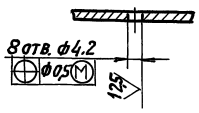


Неуказанные предельные отклонения размеров: H14; h14; $\pm\frac{t_2}{2}$

| Изм. | Лист | N докум. | Подп. | Дата |
|---|---|---|---|---|
| Разраб. | Сысоева | | | |
| Пров. | Литвак | | | |
| Нач. гр. | Литвак | | | |
| Гл. спец. | Грановский | | | |
| Н. контр. | Фрадкин | | | |
| Утв. | Спивак | | | |

А1А415.214

Крышка

| Лит. | Масса | Масштаб |
|---|---|---|
| И | 4,14 | 1:5 |

Лист 2,0 ГОСТ19903-74 ОК360В ГОСТ16523-89

Лист | Листов 1

САНТЕХНИИПРОЕКТ

Формат: А4

Инв. N подл. | Подп. и дата | Взам. инв. N | Инв. N дубл. | Подп. и дата

А1А415040СБ

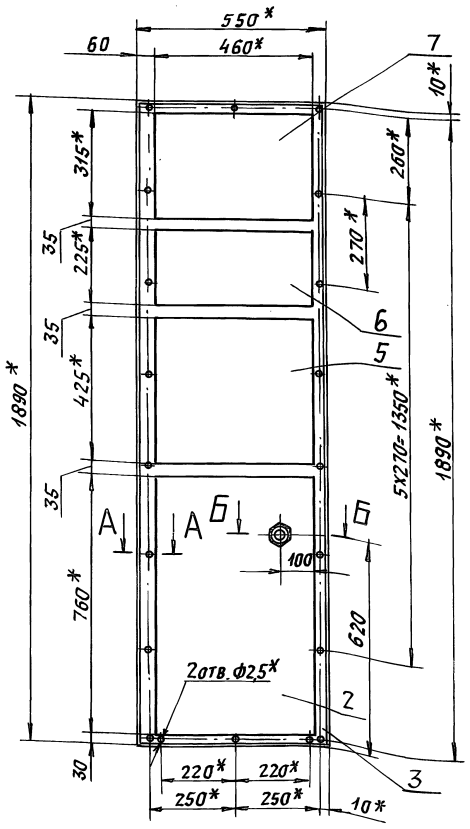


Б-Б (1:1)

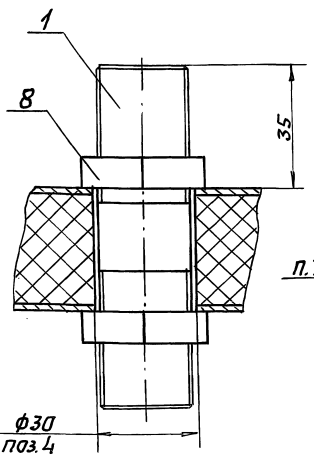


А-А (1:1)

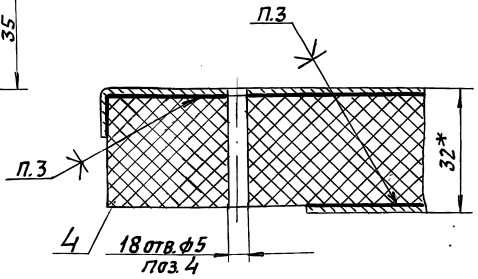


1. * Размеры для справок.
2. Неуказанные предельные отклонения размеров: H14; $\pm\frac{t_2}{2}$.
3. Клей 88СА ТУ38-105 1760-89.

| Изм. | Лист | N докум. | Подп. | Дата |
|---|---|---|---|---|
| Разраб. | Ямпольская | | | |
| Пров. | Литвак | | | |
| Нач. гр. | Литвак | | | |
| Гл. спец. | Грановский | | | |
| Н. контр. | Фрадкин | | | |
| Утв. | Спивак | | | |

А1А415.040 СБ

Панель боковая

| Лит. | Масса | Масшт. |
|---|---|---|
| И | 11,3 | 1:10 |

Лист | Листов 1

САНТЕХНИИПРОЕКТ

Инв. N подл. | Подп. и дата | Взам. инв. N | Инв. N дубл. | Подп. и дата

Серия 5.904-64 Выпуск 2

| Формат | Зона | Поз. | Обозначение | Наименование | Кол. | Примечание |
|---|---|---|---|---|---|---|
| | | | | Документация | | |
| А3 | | | А1А 415. 050СБ | Сборочный чертеж | | |
| | | | | Детали | | |
| А3 | | 1 | А1А 415. 115 | Кожух | 1 | |
| А4 | | 2 | А1А 415. 116 | Утеплитель | 1 | |
| А4 | | 3 | А1А 415. 117 | Накладка | 2 | |
| | | | | Пластина | | |
| | | | | Лист 0,7 ГОСТ 19903-74 / ОК 360В ГОСТ 16523-89 | | |
| Бч | | 4 | А1А 415. 118 | 155-1,0 × 240-1,3 | 2 | 0,24 кг |
| Бч | | 5 | А1А 415. 119 | 300-1,4 × 966-2,3 | 1 | 1,6 кг |
| Бч | | 6 | А1А 415. 121 | 425-1,5 × 966-2,3 | 1 | 2,26 кг |
| Бч | | 7 | А1А 415. 122 | 760-2,0 × 966-2,3 | 1 | 4,0 кг |

| Изм. | Лист | N докум. | Подп. | Дата |
|---|---|---|---|---|
| Разраб. | | Ямпольская | | |
| Пров. | | Литвак | | |
| Нач. гр. | | Литвак | | |
| Н. контр. | | Фрадкин | | |
| Утв. | | Сливак | | |

А1А 415. 050

Панель задняя

| Лит. | Масса | Масштаб |
|---|---|---|
| И | | |

| Лист | Листов |
|---|---|
| | 1 |

САНТЕХНИИПРОЕКТ

Формат А4

А1А415.117

50 V(V)

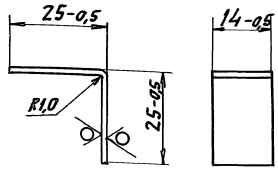


| Изм. | Лист | N докум. | Подп. | Дата |
|---|---|---|---|---|
| Разраб. | | Ямпольская | | |
| Пров. | | Литвак | | |
| Нач. гр. | | Литвак | | |
| Гл. спец. | | | | |
| Н. контр. | | Фрадкин | | |
| Утв. | | Сливак | | |

А1А 415. 117

Накладка

| Лит. | Масса | Масштаб |
|---|---|---|
| И | 0,004 | 1:1 |

| Лист | Листов |
|---|---|
| | 1 |

Лист 0,7 ГОСТ 19903-74 / ОК 360В ГОСТ 16523-89

САНТЕХНИИПРОЕКТ

Формат А4

А1А415.050 СБ

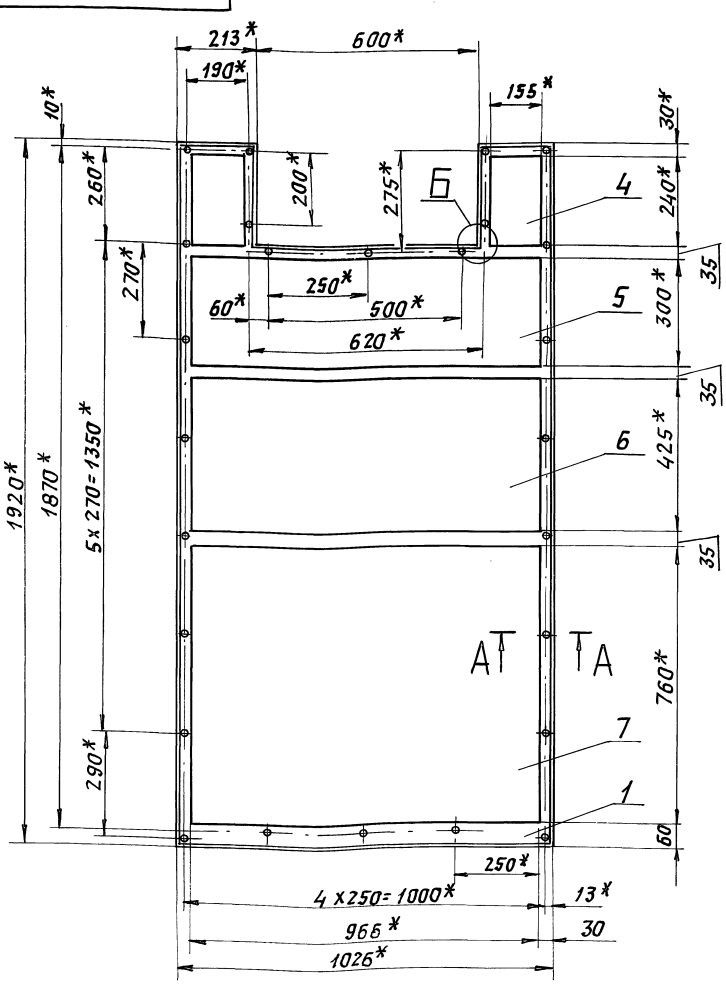


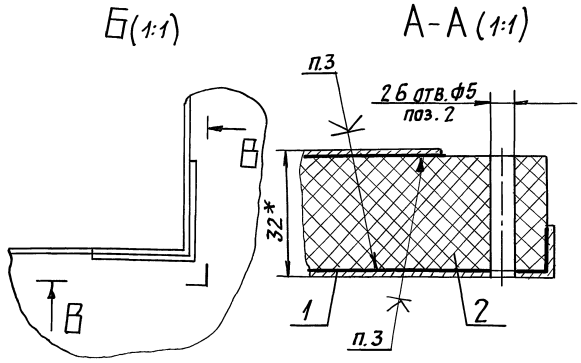


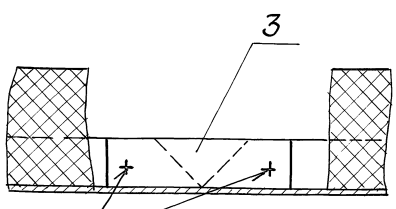


ГОСТ 15878-79-Н1-Кт-3,5

1. * Размеры для справок.
2. Неуказанные предельные отклонения размеров: $H14_1 \pm \frac{t_2}{2}$.
3. Клей 88СА ТУ38-105 1760-89.

| Изм. | Лист | N докум. | Подп. | Дата |
|---|---|---|---|---|
| Разраб. | | Ямпольская | | |
| Пров. | | Литвак | | |
| Нач. гр. | | Литвак | | |
| Гл. спец. | | Рановский | | |
| Н. контр. | | Фрадкин | | |
| Утв. | | Сливак | | |

А1А 415. 050СБ

Панель задняя

| Лит. | Масса | Масштаб |
|---|---|---|
| И | 19,5 | 1:10 |

| Лист | Листов |
|---|---|
| | 1 |

САНТЕХНИИПРОЕКТ

Формат А3

Серия 5.904-64 Выпуск 2

| Форм. | Зона | Поз. | Обозначение | Наименование | Кол. | Примечание |
|---|---|---|---|---|---|---|
| | | | | Документация | | |
| А4 | | | А1А415.060СБ | Сборочный чертеж | | |
| | | | | Детали | | |
| А4 | | 1 | А1А415.125 | Кожух | 1 | |
| Б4 | | 2 | А1А415.126 | Утеплитель ПСБ-25 S=30мм ГОСТ15588-86 228-2 х 944-2 | 1 | 0,15кг |
| Б4 | | 3 | А1А415.127 | Пластина Лист 0,7 ГОСТ19903-74 / 0К360В ГОСТ16523-89 170-1 х 885-2,3 | 1 | 0,83кг |

Инв.№ подл. | Подп. и дата | Взам. инв.№ | Инв.№ дубл. | Подп. и дата

| Изм. | Лист | № докум. | Подп. | Дата |
|---|---|---|---|---|
| Разраб. | | Ямпольская | | |
| Пров. | | Литвак | | |
| Нач.гр. | | Литвак | | |
| Н.контр. | | Фрядкин | | |
| Утв. | | Сливак | | |

**А1А415.060**

Панель съемная

| Лит. | Лист | Листов |
|---|---|---|
| И | | 1 |

САНТЕХНИИПРОЕКТ

Формат: А4

---

А1А415.137

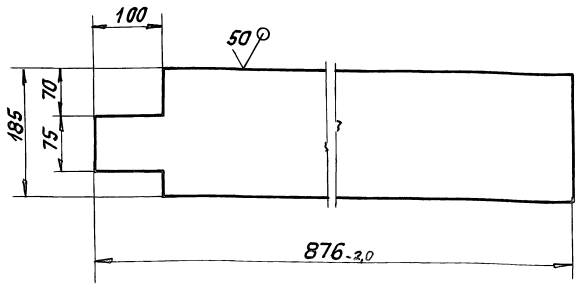


Неуказанные предельные отклонения размеров: $h14; \pm \frac{t_2}{2}$

| Изм. | Лист | № докум. | Подп. | Дата |
|---|---|---|---|---|
| Разраб. | | Ямпольская | | |
| Пров. | | Литвак | | |
| Нач.гр. | | Литвак | | |
| Гл.спец. | | | | |
| Н.контр. | | Фрядкин | | |
| Утв. | | Сливак | | |

**А1А415.137**

Пластина

| Лит. | Масса | Масшт. |
|---|---|---|
| И | 0,9 | 1:5 |

| Лист | Листов 1 |
|---|---|
| 0,7 ГОСТ19903-74 / 0К360В ГОСТ16523-89 | САНТЕХНИИПРОЕКТ |

Формат: А4

---

А1А415.135

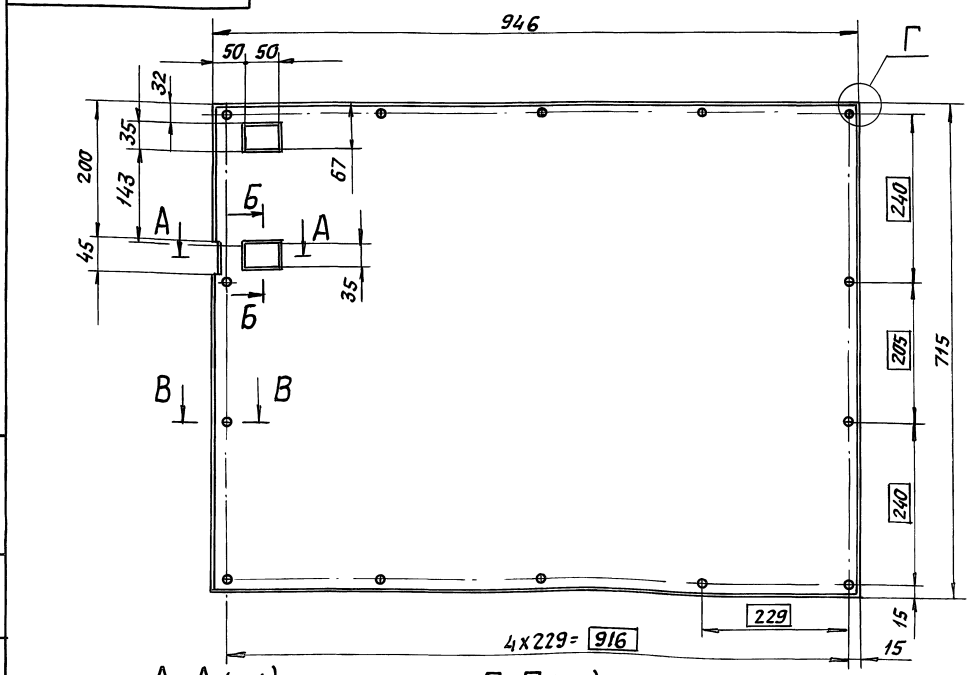


Г (1:1)

ГОСТ14771-76-У2-НН п

Б-Б (1:1)



А-А (1:1)

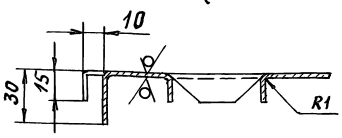


В-В (1:2)

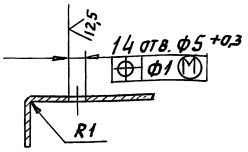


Неуказанные предельные отклонения размеров: $H14; h14; \pm \frac{t_2}{2}$

| Изм. | Лист | № докум. | Подп. | Дата |
|---|---|---|---|---|
| Разраб. | | Ямпольская | | |
| Пров. | | Литвак | | |
| Нач.гр. | | Литвак | | |
| Гл.спец. | | | | |
| Н.контр. | | Фрядкин | | |
| Утв. | | Сливак | | |

**А1А415.135**

Кожух

| Лит. | Масса | Масшт. |
|---|---|---|
| И | 4,0 | 1:5 |

| Лист | Листов 1 |
|---|---|
| 0,7 ГОСТ19903-74 / 0К360В ГОСТ16523-89 | САНТЕХНИИПРОЕКТ |



Формат: А3

Серия 5.904-64 Выпуск 2

А1А415.060СБ

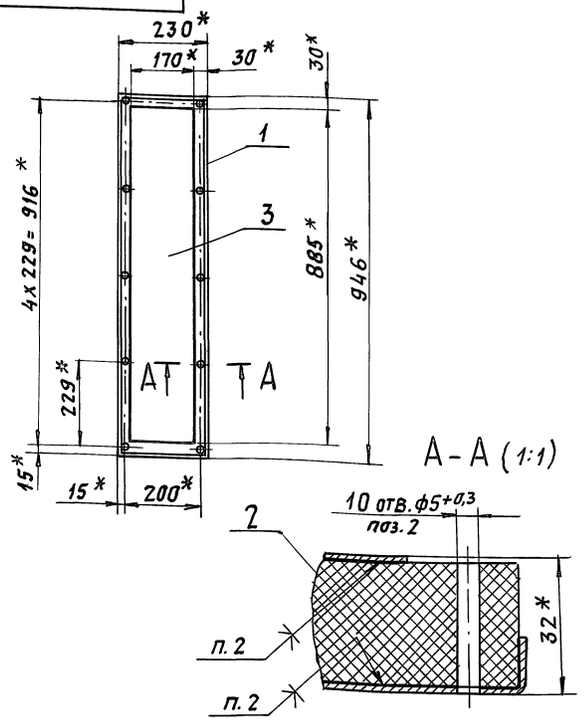


1. * Размеры для справок.
2. Клей 88СА ТУ38-105-1760-89.

| Изм. | Лист | N докум. | Подп. | Дата |
|---|---|---|---|---|
| Разраб. | | Ямпольская | | |
| Пров. | | Литвак | | |
| Нач.гр. | | Литвак | | |
| Гл.спец. | | Грановский | | |
| Н.контр. | | Фрадкин | | |
| Утв. | | Сливак | | |

А1А415.060СБ

Панель съемная

| Лит. | Масса | Масшт. |
|---|---|---|
| И | 2,5 | 1:10 |
| Лист | Листов 1 | |

САНТЕХНИИПРОЕКТ

Формат: А4

А1А415.116

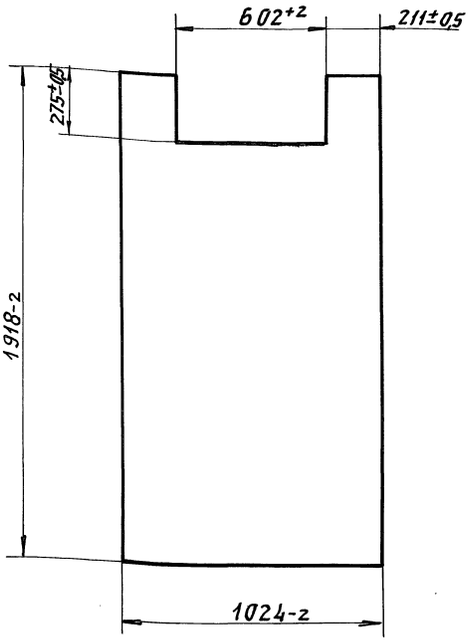


| Изм. | Лист | N докум. | Подп. | Дата |
|---|---|---|---|---|
| Разраб. | | Ямпольская | | |
| Пров. | | Литвак | | |
| Нач.гр. | | Литвак | | |
| Гл.спец. | | | | |
| Н.контр. | | Фрадкин | | |
| Утв. | | Сливак | | |

А1А415.116

Утеплитель

ПСБ-20
S=30мм ГОСТ15588-86

| Лит. | Масса | Масшт. |
|---|---|---|
| И | 1,3 | 1:15 |
| Лист | Листов 1 | |

САНТЕХНИИПРОЕКТ

Формат: А4

А1А415.115

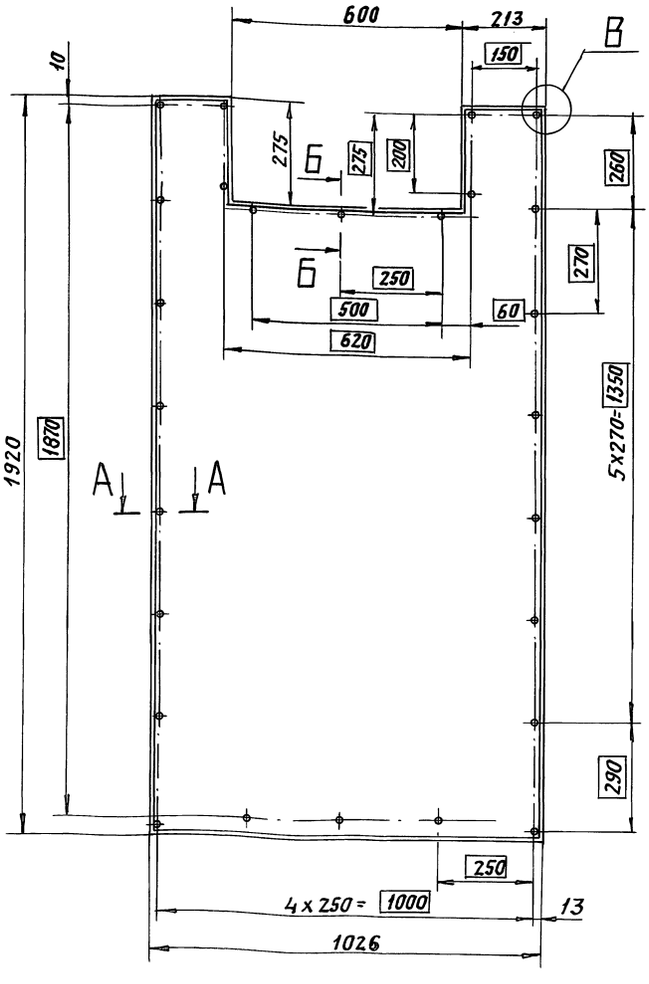


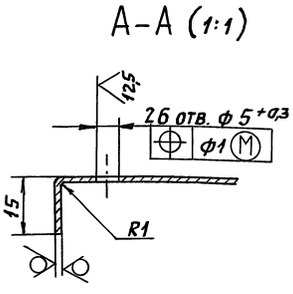


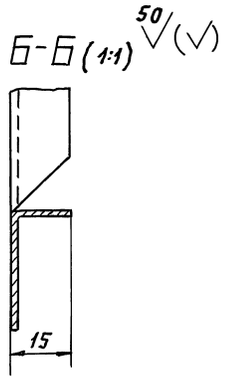


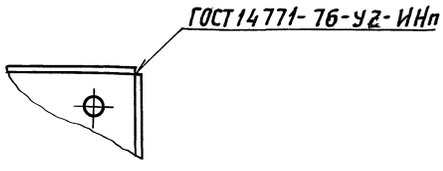


Неуказанные предельные отклонения размеров:
$H14;\ h14;\ \pm \frac{t_2}{2}$

| Изм. | Лист | N докум. | Подп. | Дата |
|---|---|---|---|---|
| Разраб. | | Ямпольская | | |
| Пров. | | Литвак | | |
| Нач.гр. | | Литвак | | |
| Гл.спец. | | | | |
| Н.контр. | | Фрадкин | | |
| Утв. | | Сливак | | |

А1А415.115

Кожух

Лист 07 ГОСТ19903-74
ОК360В ГОСТ16523-89

| Лит. | Масса | Масшт. |
|---|---|---|
| И | 10,1 | 1:10 |
| Лист | Листов 1 | |

САНТЕХНИИПРОЕКТ

25472-03 35

Формат: А3

Инв.№ подл. | Подп. и дата | Взам. инв.№ | Инв.№ дубл. | Подп. и дата

| Формат | Зона | Поз. | Обозначение | Наименование | Кол. | Примечание |
|---|---|---|---|---|---|---|
| | | | | Документация | | |
| А4 | | | А1А415.070СБ | Сборочный чертеж | | |
| | | | | Детали | | |
| А4 | | 1 | А1А415.131 | Кожух | 1 | |
| Б4 | | 2 | А1А415.132 | Утеплитель ПСБ-25 S=30мм ГОСТ15588-86 103-1 х 944-2 | 1 | 0,08кг |
| Б4 | | 3 | А1А415.133 | Пластина Лист 0,7 ГОСТ19903-74 ОК360В ГОСТ16523-89 45-0,6 х 885-2,3 | 1 | 0,22кг |

Подп. и дата | Инв. № подл. | Взам. инв. № | Инв. № дубл. | Подп. и дата

| Изм. | Лист | № докум. | Подп. | Дата |
|---|---|---|---|---|
| Разраб. | | Ямпольская | | |
| Пров. | | Литвак | | |
| Нач. гр. | | Литвак | | |
| Н. контр. | | Фрадкин | | |
| Утв. | | Спивак | | |

А1А415.070

Панель съемная

| Лит. | Лист | Листов |
|---|---|---|
| И | | 1 |

САНТЕХНИИПРОЕКТ

Формат А4

| Формат | Зона | Поз. | Обозначение | Наименование | Кол. | Примечание |
|---|---|---|---|---|---|---|
| | | | | Документация | | |
| А3 | | | А1А415.080СБ | Сборочный чертеж | | |
| | | | | Детали | | |
| А3 | | 1 | А1А415.135 | Кожух | 1 | |
| А4 | | 2 | А1А415.136 | Утеплитель | 1 | |
| А4 | | 3 | А1А415.137 | Пластина | 1 | |
| Б4 | | 4 | А1А415.138 | Пластина Лист 0,7 ГОСТ19903-74 ОК360В ГОСТ16523-89 435-1,5 х 876-2,0 | 1 | 2,0кг |

Подп. и дата | Инв. № подл. | Взам. инв. № | Инв. № дубл. | Подп. и дата

| Изм. | Лист | № докум. | Подп. | Дата |
|---|---|---|---|---|
| Разраб. | | Ямпольская | | |
| Пров. | | Литвак | | |
| Нач. гр. | | Литвак | | |
| Н. контр. | | Фрадкин | | |
| Утв. | | Спивак | | |

А1А415.080

Панель съемная

| Лит. | Лист | Листов |
|---|---|---|
| И | | 1 |

САНТЕХНИИПРОЕКТ

Формат А4

| Формат | Зона | Поз. | Обозначение | Наименование | Кол. | Примечание |
|---|---|---|---|---|---|---|
| | | | | Документация | | |
| А3 | | | А1А415.090СБ | Сборочный чертеж | | |
| | | | | Детали | | |
| А4 | | 1 | А1А415.141 | Кожух | 1 | |
| Б4 | | 2 | А1А415.142 | Утеплитель ПСБ-20 S=30мм ГОСТ15588-86 548-2 х 1024-2 | 1 | 0,37кг |
| Б4 | | 3 | А1А415.143 | Пластина Лист 0,7 ГОСТ19903-74 ОК360В ГОСТ16523-89 460-1 х 965-2 | 1 | 2,4 кг |
| А4 | | 4 | А1А415.144 | Стойка | 1 | |
| | | 5 | -01 | Стойка | 1 | |

Подп. и дата | Инв. № подл. | Взам. инв. № | Инв. № дубл. | Подп. и дата

| Изм. | Лист | № докум. | Подп. | Дата |
|---|---|---|---|---|
| Разраб. | | Ямпольская | | |
| Пров. | | Литвак | | |
| Нач. гр. | | Литвак | | |
| Н. контр. | | Фрадкин | | |
| Утв. | | Спивак | | |

А1А415.090

Панель верхняя

| Лит. | Лист | Листов |
|---|---|---|
| И | | 1 |

САНТЕХНИИПРОЕКТ

Формат А4

| Формат | Зона | Поз. | Обозначение | Наименование | Кол. | Примечание |
|---|---|---|---|---|---|---|
| | | | | Документация | | |
| А3 | | | А1А415.100СБ | Сборочный чертеж | | |
| | | | | Детали | | |
| А4 | | 1 | А1А415.145 | Кожух | 1 | |
| Б4 | | 2 | А1А415.146 | Утеплитель ПСБ-20 S=30мм ГОСТ15588-86 508-2 х 1014-2 | 1 | 0,34кг |
| Б4 | | 3 | А1А415.147 | Пластина Лист 0,7 ГОСТ19903-74 ОК360В ГОСТ16523-89 460-1 х 965-2 | 1 | 2,4кг |

Подп. и дата | Инв. № подл. | Взам. инв. № | Инв. № дубл. | Подп. и дата

| Изм. | Лист | № докум. | Подп. | Дата |
|---|---|---|---|---|
| Разраб. | | Ямпольская | | |
| Пров. | | Литвак | | |
| Нач. гр. | | Литвак | | |
| Н. контр. | | Фрадкин | | |
| Утв. | | Спивак | | |

А1А415.100

Панель нижняя

| Лит. | Лист | Листов |
|---|---|---|
| И | | 1 |

САНТЕХНИИПРОЕКТ

Формат А4

А1А415.070СБ

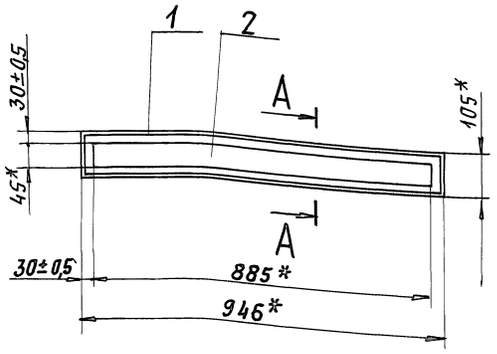


А-А (1:2)

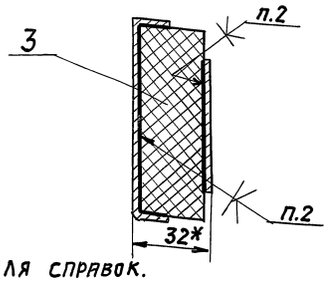


1. * Размеры для справок.
2. Клей 88СА ТУ38-105 1760-89.

| Изм. | Лист | N докум. | Подп. | Дата |
|---|---|---|---|---|
| Разраб. | Ямпольская | | | |
| Пров. | Литвак | | | |
| Нач. гр. | Литвак | | | |
| Гл. спец. | Грановский | | | |
| Н. контр. | Фрадкин | | | |
| Утв. | Сливак | | | |

А1А415.070СБ

Панель съемная

| Лит. | Масса | Масшт. |
|---|---|---|
| И | 1,2 | 1:10 |
| Лист | Листов 1 | |

САНТЕХНИИПРОЕКТ

Формат: А4

Инв. N подл. | Подп. и дата | Взам. инв. N | Инв. N дубл. | Подп. и дата

А1А415.136

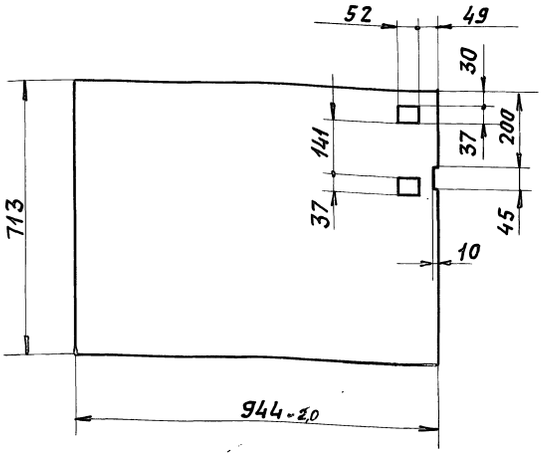


Неуказанные предельные отклонения: H14; h14; $\pm \frac{t_2}{2}$.

| Изм. | Лист | N докум. | Подп. | Дата |
|---|---|---|---|---|
| Разраб. | Ямпольская | | | |
| Пров. | Литвак | | | |
| Нач. гр. | Литвак | | | |
| Гл. спец. | | | | |
| Н. контр. | Фрадкин | | | |
| Утв. | Сливак | | | |

А1А415.136

Утеплитель

ПСБ-25 S=30мм ГОСТ 15588-86

| Лит. | Масса | Масшт. |
|---|---|---|
| И | 0,45 | 1:10 |
| Лист | Листов 1 | |

САНТЕХНИИПРОЕКТ

Формат: А4

Инв. N подл. | Подп. и дата | Взам. инв. N | Инв. N дубл. | Подп. и дата

А1А415.080СБ

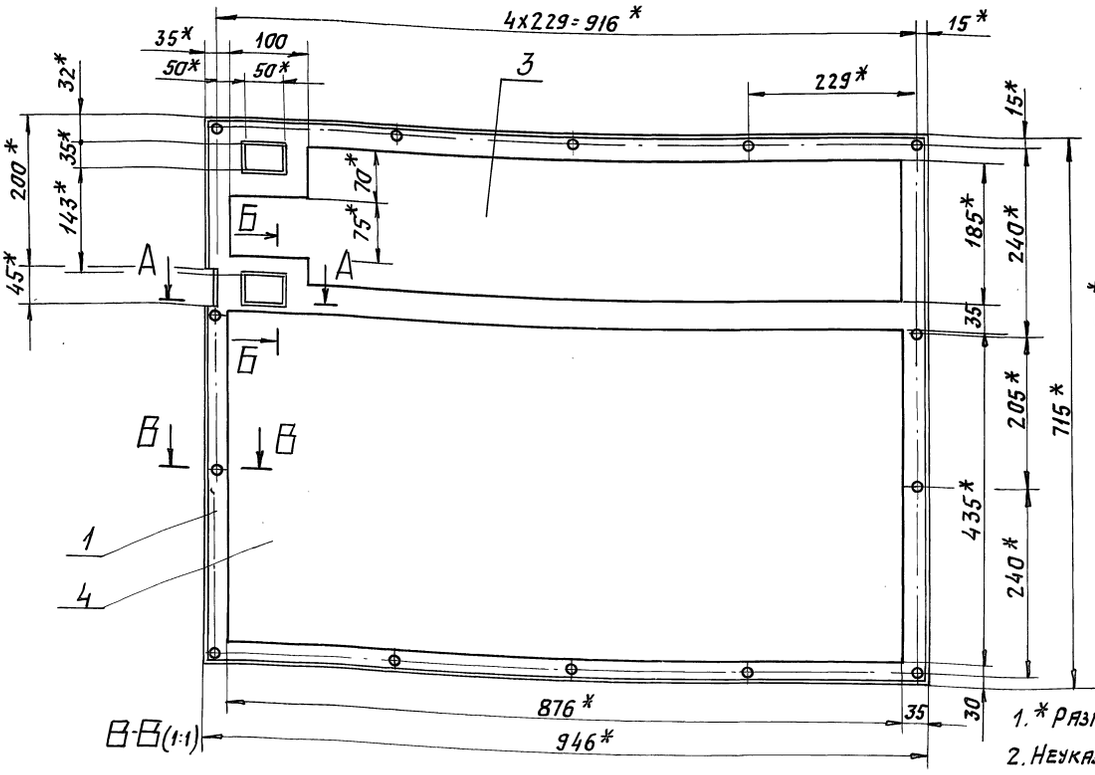


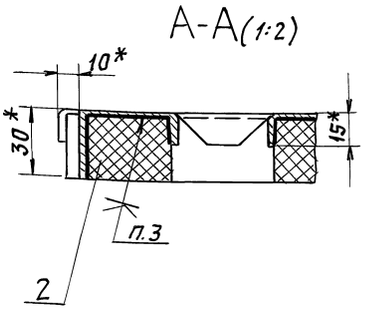


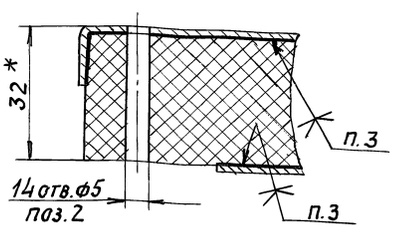


Б-Б (1:2)

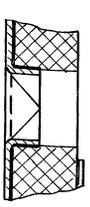

1. * Размеры для справок.
2. Неуказанные предельные отклонения размеров: $\pm \frac{t_2}{2}$.
3. Клей 88СА ТУ38-105 1760-89.

| Изм. | Лист | N докум. | Подп. | Дата |
|---|---|---|---|---|
| Разраб. | Ямпольская | | | |
| Пров. | Литвак | | | |
| Нач. гр. | Литвак | | | |
| Гл. спец. | Грановский | | | |
| Н. контр. | Фрадкин | | | |
| Утв. | Сливак | | | |

А1А415.080СБ

Панель съемная

| Лит. | Масса | Масшт. |
|---|---|---|
| И | 7,1 | 1:5 |
| Лист | Листов 1 | |

САНТЕХНИИПРОЕКТ

Инв. N подл. | Подп. и дата | Взам. инв. N | Инв. N дубл. | Подп. и дата

АТА415.090 СБ

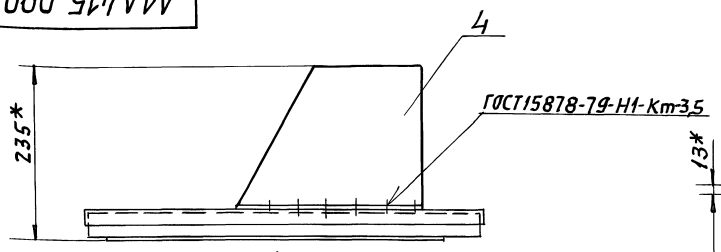


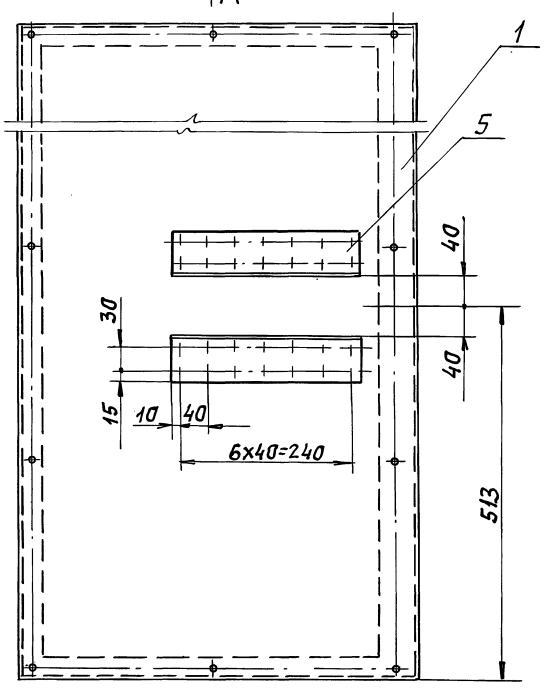


А (1:10)

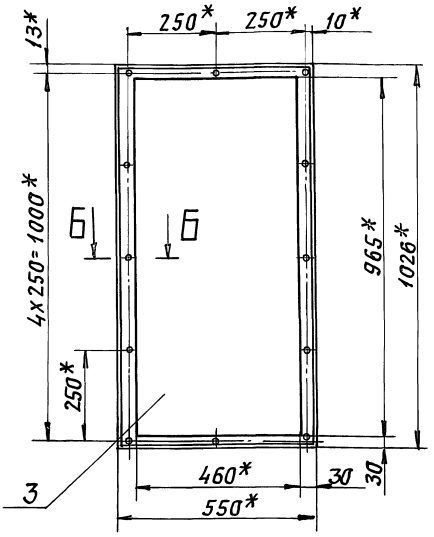


Б-Б (1:2)

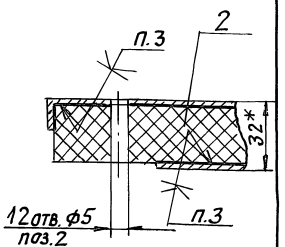


1.* Размеры для справок.

2. Неуказанные предельные отклонения размеров: $H14; \pm \frac{t_2}{2}$.

3. Клей 88СА ТУ38-105-1760-89.

| | | | | | | |
|---|---|---|---|---|---|---|
| | | | | А1А415.090СБ | | |
| Изм. | Лист | N докум. | Подп. | Дата | | |
| Разраб. | | Ямпольская | | | Панель верхняя | Лит. И; Масса 8,2; Масшт. 1:5 |
| Пров. | | Литвак | | | | Лист; Листов 1 |
| Нач. гр. | | Литвак | | | | |
| Гл. спец. | | Грановский | | | | САНТЕХНИИПРОЕКТ |
| Н. контр. | | Фрадкин | | | | |
| Утв. | | Спивак | | | | |

Формат: А3

Инв. N подл. | Подп. и дата | Взам. инв. N | Инв. N дубл. | Подп. и дата

АТА415.100 СБ

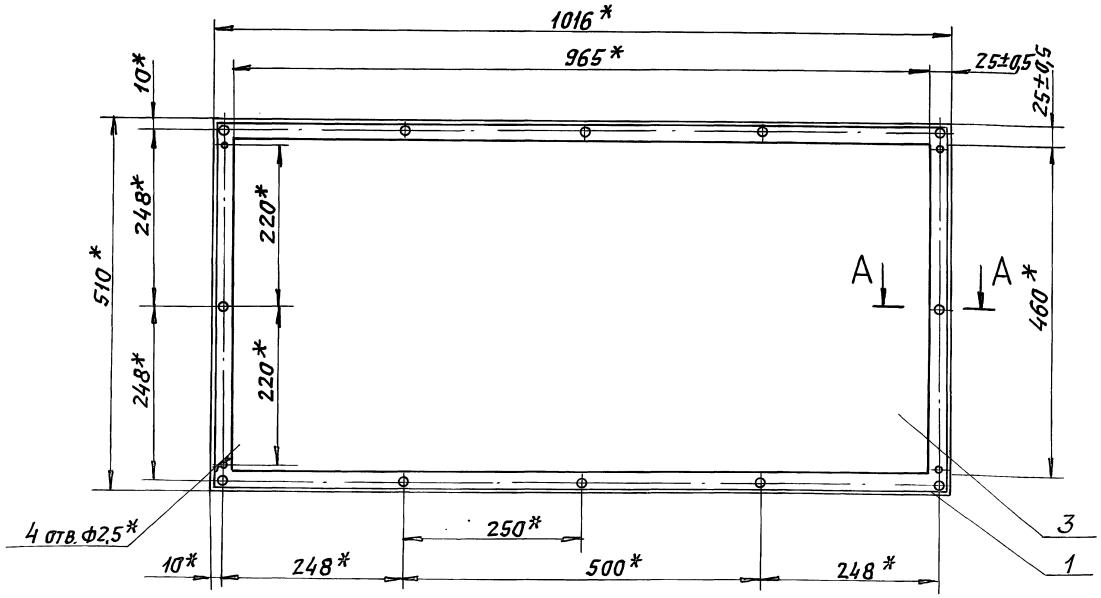


А-А (1:1)

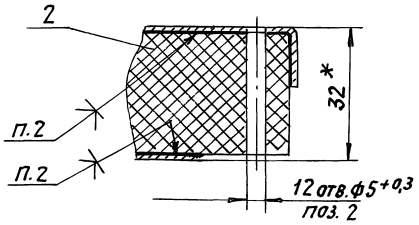


1.* Размеры для справок.

2. Клей 88СА ТУ 38-105-1760-89.

| | | | | | | |
|---|---|---|---|---|---|---|
| | | | | А1А415.100.СБ | | |
| Изм. | Лист | N докум. | Подп. | Дата | | |
| Разраб. | | Ямпольская | | | Панель нижняя | Лит. Н; Масса 3,5; Масшт. 1:5 |
| Пров. | | Литвак | | | | Лист; Листов 1 |
| Нач. гр. | | Литвак | | | | |
| Гл. спец. | | Грановский | | | | САНТЕХНИИПРОЕКТ |
| Н. контр. | | Фрадкин | | | | |
| Утв. | | Спивак | | | | |

Инв. N подл. | Подп. и дата | Взам. инв. N | Инв. N дубл. | Подп. и дата

Серия 5.904-64 Выпуск 2

## А1А415.125

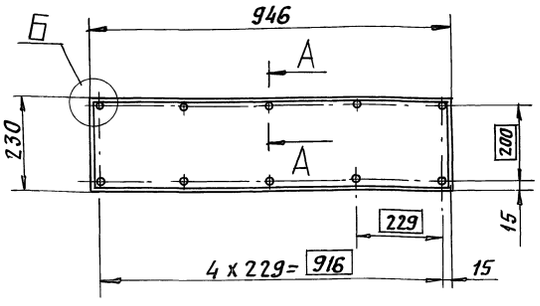


Б (1:1)

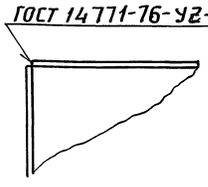


А-А (1:1)

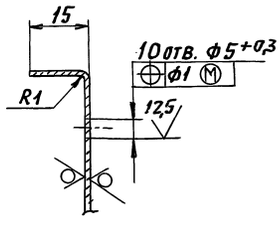


Неуказанные предельные отклонения размеров: $h14; \pm \frac{t_2}{2}$

| | | | | | | | |
|---|---|---|---|---|---|---|---|
| | | | | | А1А415.125 | | |
| Изм. | Лист | N докум. | Подп. | Дата | | | |
| Разраб. | | Ямпольская | | | Кожух | Лит. | Масса | Масшт. |
| Пров. | | Литвак | | | | И | 1,4 | 1:10 |
| Нач. гр. | | Литвак | | | | Лист | Листов 1 |
| Гл. спец. | | | | | | | |
| Н. контр. | | Фрадкин | | | Лист 0,7 ГОСТ 19903-74 / ОК 360В ГОСТ 16523-89 | САНТЕХНИИПРОЕКТ | |
| Утв. | | Спивак | | | | | |

Инв. N подл. | Подп. и дата | Взам. инв. N | Инв. N дубл. | Подп. и дата

Формат: А4

## А1А415.131

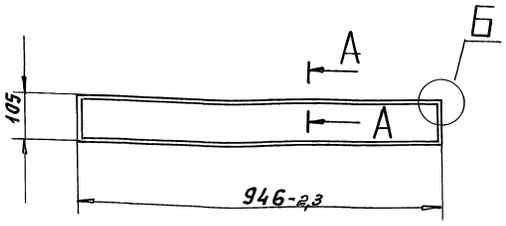


Б (1:1)

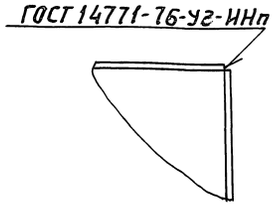


А-А (1:1)

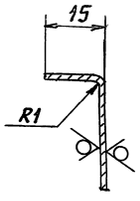


Неуказанные предельные отклонения размеров: h14.

| | | | | | | | |
|---|---|---|---|---|---|---|---|
| | | | | | А1А415.131 | | |
| Изм. | Лист | N докум. | Подп. | Дата | | | |
| Разраб. | | Ямпольская | | | Кожух | Лит. | Масса | Масшт. |
| Пров. | | Литвак | | | | И | 0,87 | 1:10 |
| Нач. гр. | | Литвак | | | | Лист | Листов 1 |
| Гл. спец. | | | | | | | |
| Н. контр. | | Фрадкин | | | Лист 0,7 ГОСТ 19903-74 / ОК 360В ГОСТ 16523-89 | САНТЕХНИИПРОЕКТ | |
| Утв. | | Спивак | | | | | |

Инв. N подл. | Подп. и дата | Взам. инв. N | Инв. N дубл. | Подп. и дата

Формат: А4

## А1А415.141

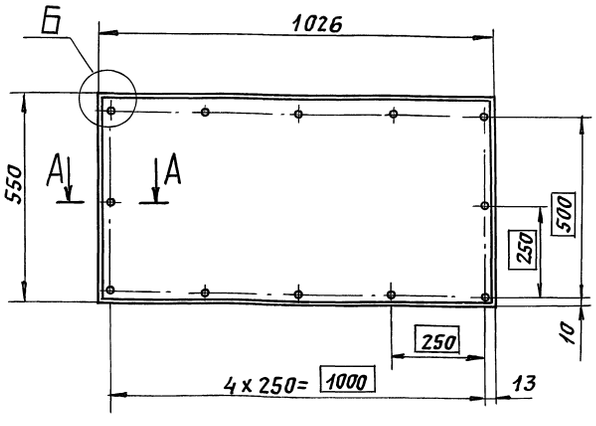


А - А (1:1)

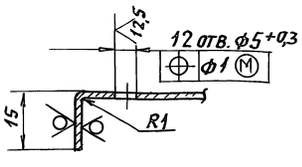


Б (1:1)

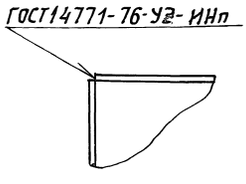


Неуказанные предельные отклонения размеров: $h14; \pm \frac{t_2}{2}$

| | | | | | | | |
|---|---|---|---|---|---|---|---|
| | | | | | А1А415.141 | | |
| Изм. | Лист | N докум. | Подп. | Дата | | | |
| Разраб. | | Ямпольская | | | Кожух | Лит. | Масса | Масшт. |
| Пров. | | Литвак | | | | И | 3,4 | 1:10 |
| Нач. гр. | | Литвак | | | | Лист | Листов 1 |
| Гл. спец. | | | | | | | |
| Н. контр. | | Фрадкин | | | Лист 0,7 ГОСТ 19903-74 / ОК 360В ГОСТ 16523-89 | САНТЕХНИИПРОЕКТ | |
| Утв. | | Спивак | | | | | |

Инв. N подл. | Подп. и дата | Взам. инв. N | Инв. N дубл. | Подп. и дата

Формат: А4

## А1А415.145

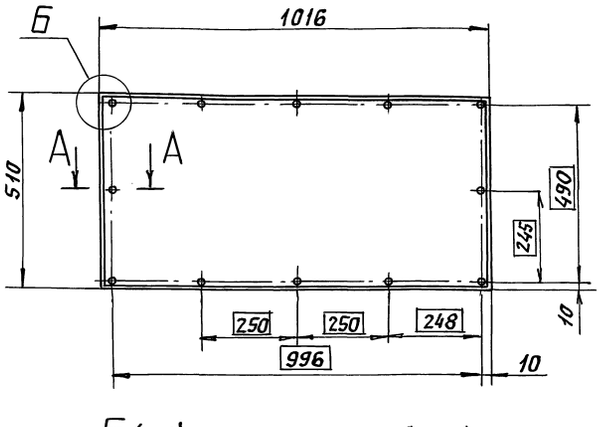


Б (1:1)

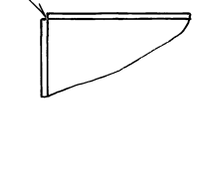


А - А (1:1)

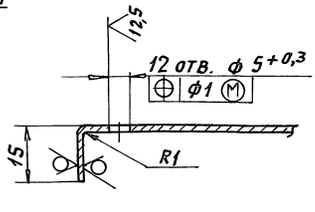


Неуказанные предельные отклонения размеров: $h14; \pm \frac{t_2}{2}$.

| | | | | | | | |
|---|---|---|---|---|---|---|---|
| | | | | | А1А415.145 | | |
| Изм. | Лист | N докум. | Подп. | Дата | | | |
| Разраб. | | Ямпольская | | | Кожух | Лит. | Масса | Масшт. |
| Пров. | | Литвак | | | | И | 3,1 | 1:10 |
| Нач. гр. | | Литвак | | | | Лист | Листов 1 |
| Гл. спец. | | | | | | | |
| Н. контр. | | Фрадкин | | | Лист 0,7 ГОСТ 19903-74 / ОК 360В ГОСТ 16523-89 | САНТЕХНИИПРОЕКТ | |
| Утв. | | Спивак | | | | | |

Инв. N подл. | Подп. и дата | Взам. инв. N | Инв. N дубл. | Подп. и дата



Формат: А4

Серия 5.904-64 Выпуск 2

| Форм. | Зона | Поз. | Обозначение | Наименование | Кол. | Примечание |
|---|---|---|---|---|---|---|
| | | | | Документация | | |
| А4 | | | А1А415.110СБ | Сборочный чертеж | | |
| | | | | Детали | | |
| А4 | | 1 | А1А415.151 | Профиль | 1 | |
| А4 | | 2 | А1А415.152 | Плита | 1 | |

Инв.№ подл. | Подп. и дата | Взам. инв.№ | Инв.№ дубл. | Подп. и дата

| Изм. | Лист | № докум. | Подп. | Дата |
|---|---|---|---|---|
| Разраб. | | Сысоева | | |
| Пров. | | Литвак | | |
| Нач. гр. | | Литвак | | |
| Н. контр. | | Фрадкин | | |
| Утв. | | Спивак | | |

А1А415.110

Кронштейн

| Лит. | Лист | Листов |
|---|---|---|
| И | | 1 |

САНТЕХНИИПРОЕКТ

Формат: А4

---

А1А415.110СБ

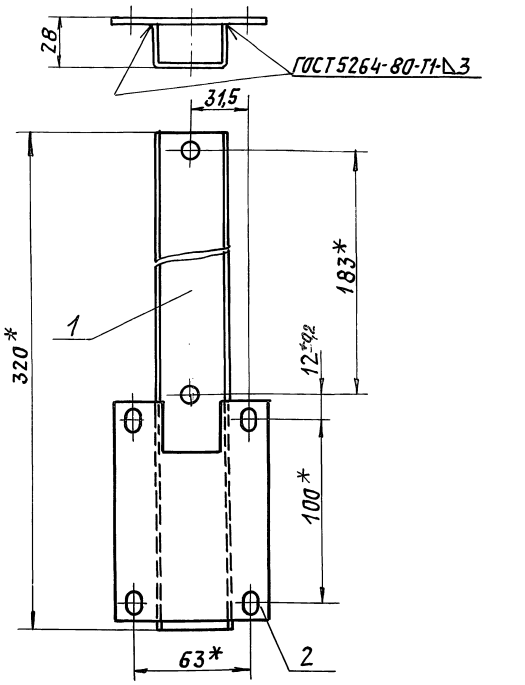


1. * Размеры для справок.
2. Неуказанные предельные отклонения размеров: $\pm \frac{t_2}{2}$

Инв.№ подл. | Подп. и дата | Взам. инв.№ | Инв.№ дубл. | Подп. и дата

| Изм. | Лист | № докум. | Подп. | Дата |
|---|---|---|---|---|
| Разраб. | | Сысоева | | |
| Пров. | | Литвак | | |
| Нач. гр. | | Литвак | | |
| Гл. спец. | | Грановский | | |
| Н. контр. | | Фрадкин | | |
| Утв. | | Спивак | | |

А1А415.110СБ

Кронштейн

| Лит. | Масса | Масшт. |
|---|---|---|
| И | 0,7 | 1:5 |
| Лист | Листов 1 | |

САНТЕХНИИПРОЕКТ

Формат: А4

---

А1А415.151

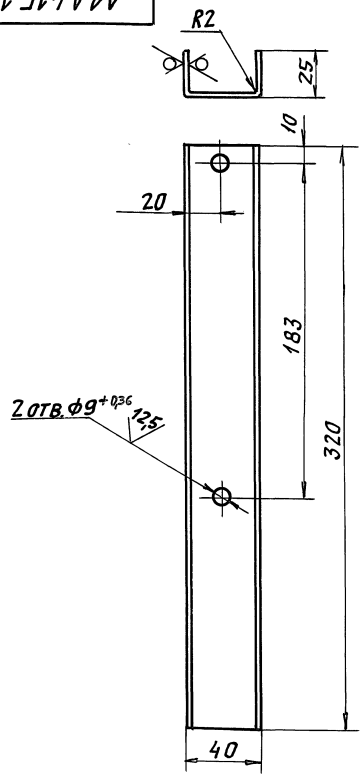


Неуказанные предельные отклонения размеров: $h14; \pm \frac{t_2}{2}$

Инв.№ подл. | Подп. и дата | Взам. инв.№ | Инв.№ дубл. | Подп. и дата

| Изм. | Лист | № докум. | Подп. | Дата |
|---|---|---|---|---|
| Разраб. | | Сысоева | | |
| Пров. | | Литвак | | |
| Нач. гр. | | Литвак | | |
| Гл. спец. | | Грановский | | |
| Н. контр. | | Фрадкин | | |
| Утв. | | Спивак | | |

А1А415.151

Профиль

| Лит. | Масса | Масшт. |
|---|---|---|
| И | 0,45 | 1:2 |
| Лист | Листов 1 | |

Лист 2,0 ГОСТ 19903-74 / ОК360В ГОСТ 16523-89

САНТЕХНИИПРОЕКТ

Формат: А4

---

А1А415.152

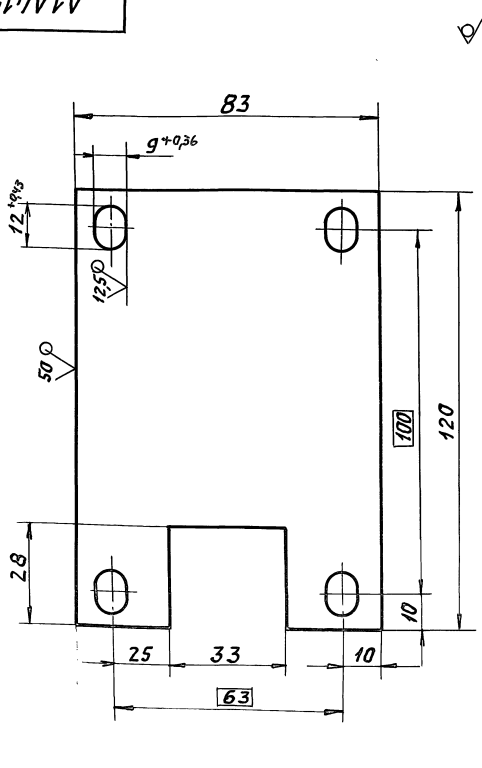


Неуказанные предельные отклонения размеров: $H14; h14; \pm \frac{t_2}{2}$

Инв.№ подл. | Подп. и дата | Взам. инв.№ | Инв.№ дубл. | Подп. и дата

| Изм. | Лист | № докум. | Подп. | Дата |
|---|---|---|---|---|
| Разраб. | | Сысоева | | |
| Пров. | | Литвак | | |
| Нач. гр. | | Литвак | | |
| Гл. спец. | | Грановский | | |
| Н. контр. | | Фрадкин | | |
| Утв. | | Спивак | | |

А1А415.152

Плита

| Лит. | Масса | Масшт. |
|---|---|---|
| И | 0,24 | 1:1 |
| Лист | Листов 1 | |

Лист 3,0 ГОСТ 19903-74 / ОК360В ГОСТ 16523-89

САНТЕХНИИПРОЕКТ

Формат: А4

Серия 5.904-64 Выпуск 2

| Формат | Зона | Поз. | Обозначение | Наименование | Кол. | Примечание |
|---|---|---|---|---|---|---|
| | | | | **Документация** | | |
| А4 | | | А1А415.230СБ | Сборочный чертеж | | |
| | | | | **Детали** | | |
| А4 | | 1 | А1А415.198 | Патрубок | 1 | |
| | | 2 | -01 | Патрубок | 1 | |
| | | 3 | -02 | Патрубок | 1 | |
| | | 4 | -03 | Патрубок | 1 | |
| | | | | **Стандартные изделия** | | |
| | | 5 | | Угольник 32 ГОСТ 8946-75 | 1 | |
| | | 6 | | Тройник 32 ГОСТ 8948-75 | 1 | |
| | | 7 | | Муфта 32 ГОСТ 8966-75 | 1 | |
| | | 8 | | Ниппель 32 ГОСТ 8967-75 | 1 | |
| | | 9 | | Контргайка 32 ГОСТ 8968-75 | 3 | |

Инв.№ подл. | Подп. и дата | Взам. инв.№ | Инв.№ дубл. | Подп. и дата

| Изм. | Лист | № докум. | Подп. | Дата |
|---|---|---|---|---|
| Разраб. | | Сысоева | | |
| Пров. | | Литвак | | |
| Нач.гр. | | Литвак | | |
| Н.контр. | | Фрадкин | | |
| Утв. | | Сливак | | |

А1А415.230

Обвязка калориферов

| Лит. | Лист | Листов |
|---|---|---|
| И | | 1 |

Сантехниипроект

Формат А4

---

А1А415.230СБ

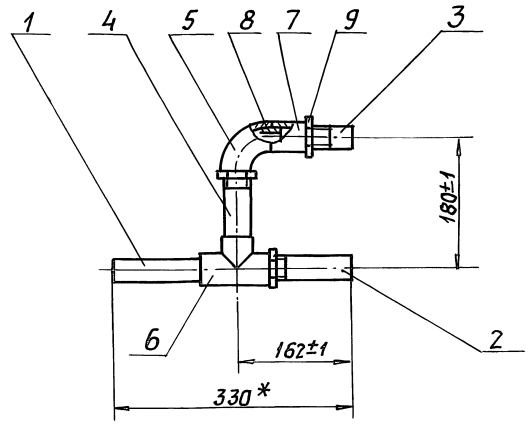


* Размер для справок.

Инв.№ подл. | Подп. и дата | Взам. инв.№ | Инв.№ дубл. | Подп. и дата

| Изм. | Лист | № докум. | Подп. | Дата |
|---|---|---|---|---|
| Разраб. | | Сысоева | | |
| Пров. | | Литвак | | |
| Нач.гр. | | Литвак | | |
| Гл.спец. | | Грановский | | |
| Н.контр. | | Фрадкин | | |
| Утв. | | Сливак | | |

А1А415.230СБ

Обвязка калориферов

| Лит. | Масса | Масшт. |
|---|---|---|
| И | 3,0 | 1:5 |
| Лист | Листов 1 | |

Сантехниипроект

Формат А4

---

А1А415.198

50 (√)

Рис. 1

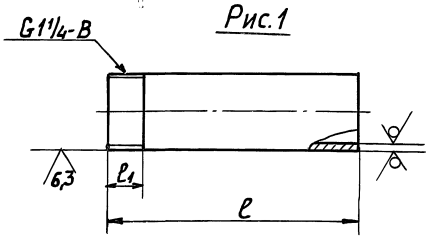


Рис. 2

Остальное - см. рис. 1

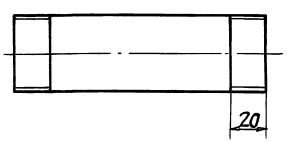


| Обозначение | Рис. | Размеры, мм ℓ | Размеры, мм ℓ1 | Масса, кг |
|---|---|---|---|---|
| А1А415.198 | 1 | 140 | 20 | 0,43 |
| -01 | | 134 | 40 | 0,41 |
| -02 | | 100 | 65 | 0,31 |
| -03 | 2 | 124 | 40 | 0,38 |

Неуказанные предельные отклонения размеров h14.

Инв.№ подл. | Подп. и дата | Взам. инв.№ | Инв.№ дубл. | Подп. и дата

| Изм. | Лист | № докум. | Подп. | Дата |
|---|---|---|---|---|
| Разраб. | | Сысоева | | |
| Пров. | | Литвак | | |
| Нач.гр. | | Литвак | | |
| Гл.спец. | | Грановский | | |
| Н.контр. | | Фрадкин | | |
| Утв. | | Сливак | | |

А1А415.198

Патрубок

| Лит. | Масса | Масшт. |
|---|---|---|
| И | См. табл. | - |
| Лист | Листов 1 | |

Труба 32х3,2 ГОСТ 3262-75

Сантехниипроект

Формат А4

---

| Формат | Зона | Поз. | Обозначение | Наименование | Кол. | Примечание |
|---|---|---|---|---|---|---|
| | | | | **Документация** | | |
| А2 | | | А1А415.120СБ | Сборочный чертеж | | |
| | | | | **Сборочные единицы** | | |
| А4 | | 1 | А1А415.130 | Корпус | 1 | |
| А4 | | 2 | А1А415.140 | Решетка опорная | 1 | |
| А4 | | 3 | А1А415.150 | Решетка съемная | 1 | |
| | | | | **Материалы** | | |
| | | 4 | | Материал фильтрующий из упругого стекловолокна марки ФСВУ ТУ21-10-369-70 | 0,48 | м² |

Инв.№ подл. | Подп. и дата | Взам. инв.№ | Инв.№ дубл. | Подп. и дата

| Изм. | Лист | № докум. | Подп. | Дата |
|---|---|---|---|---|
| Разраб. | | Сысоева | | |
| Пров. | | Литвак | | |
| Нач.гр. | | Литвак | | |
| Н.контр. | | Фрадкин | | |
| Утв. | | Сливак | | |

А1А415.120

Фильтр

| Лит. | Лист | Листов |
|---|---|---|
| И | | 1 |

Сантехниипроект



Формат А4

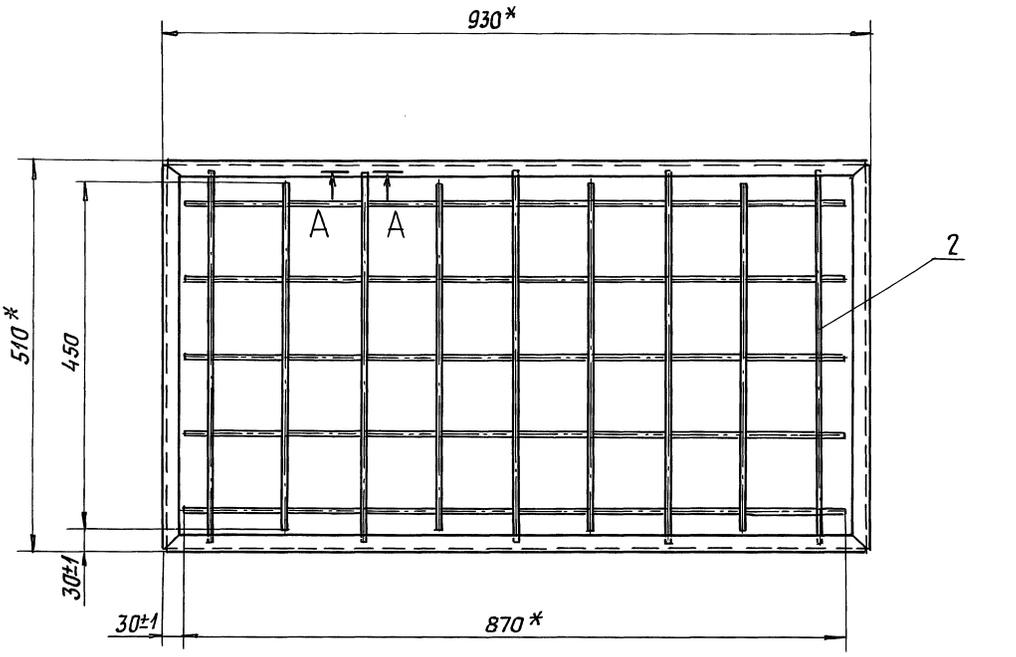


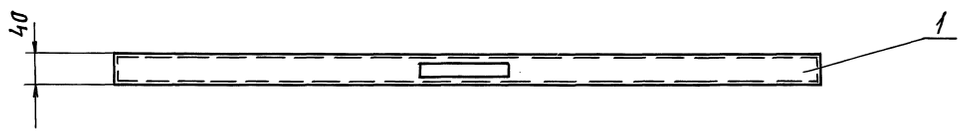


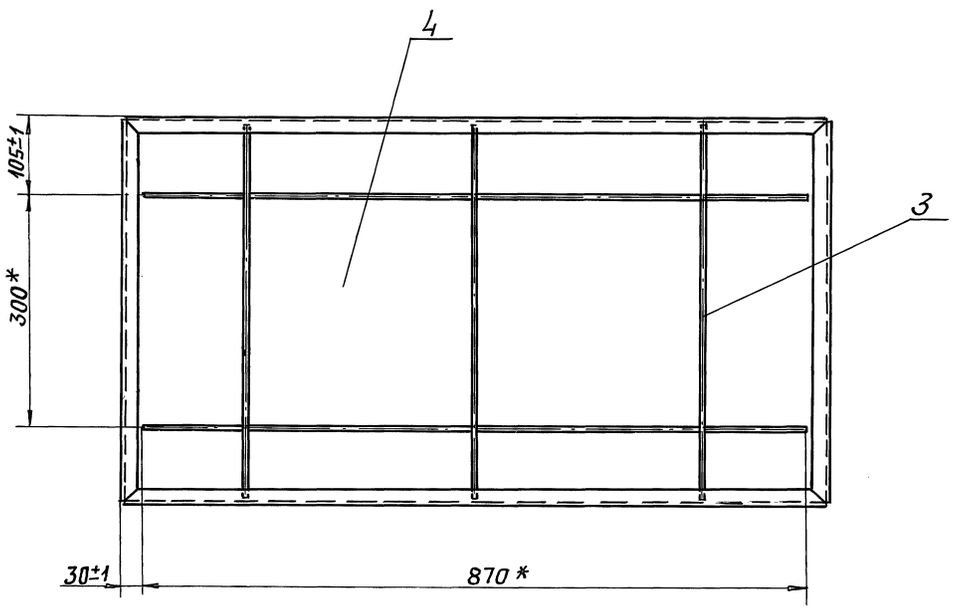


А-А (2:1)

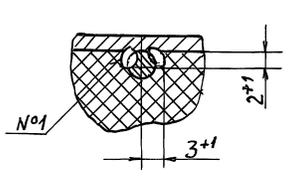


1. * Размер для справок.
2. Сварной шов №1- сварка ручная, дуговая.

| | | | | | |
|---|---|---|---|---|---|
| | | | | А1А415.120 СБ | |
| Изм. | Лист | N докум. | Подп. | Дата | |
| Разраб. | | Сысоева | | | Фильтр |
| Пров. | | Литвак | | | |
| Нач. гр. | | Литвак | | | |
| Гл. спец. | | Грановский | | | |
| Н. контр. | | Фрадкин | | | |
| Утв. | | Спивак | | | |

| Лит. | Масса | Масшт. |
|---|---|---|
| И | 4,5 | 1:5 |
| Лист | Листов 1 | |

САНТЕХНИИПРОЕКТ

25472-03 42

Формат: А2

Инв.№ подл. | Подп. и дата | Взам. инв.№ | Инв.№ дубл. | Подп. и дата

Серия 5.904-64 Выпуск 2

| Форм. | Зона | Поз. | Обозначение | Наименование | Кол. | Примечание |
|---|---|---|---|---|---|---|
| | | | | Документация | | |
| А4 | | | А1А415.130. СБ | Сборочный чертеж | | |
| | | | | Детали | | |
| А4 | | 1 | А1А415.156 | Профиль | 2 | |
| А4 | | 2 | А1А415.157 | Профиль | 1 | |
| | | 3 | -01 | Профиль | 1 | |

Инв.№ подл. | Подп. и дата | Взам. инв.№ | Инв.№ дубл. | Подп. и дата

| Изм. | Лист | № докум. | Подп. | Дата |
|---|---|---|---|---|
| Разраб. | | Сысоева | | |
| Пров. | | Литвак | | |
| Нач. гр. | | Литвак | | |
| Н. контр. | | Фрядкин | | |
| Утв. | | Спивак | | |

А1А415.130

Корпус

| Лит. | Масса | Масшт. |
|---|---|---|
| | | |
| Лист | Листов | |
| | 1 | |

САНТЕХНИИПРОЕКТ

Формат: А4

---

А1А415.130 СБ

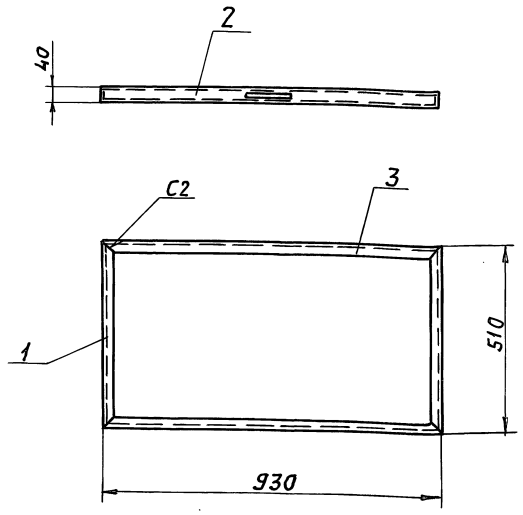


1. Размеры для справок.
2. Сварные швы по ГОСТ 5264-80

Инв.№ подл. | Подп. и дата | Взам. инв.№ | Инв.№ дубл. | Подп. и дата

| Изм. | Лист | № докум. | Подп. | Дата |
|---|---|---|---|---|
| Разраб. | | Сысоева | | |
| Пров. | | Литвак | | |
| Нач. гр. | | Литвак | | |
| Гл. спец. | | Гряновский | | |
| Н. контр. | | Фрядкин | | |
| Утв. | | Спивак | | |

А1А415.130СБ

Корпус

| Лит. | Масса | Масшт. |
|---|---|---|
| И | 3,6 | 1:10 |
| Лист | Листов 1 | |

САНТЕХНИИПРОЕКТ

Формат: А4

---

А1А415.156

50 (√)

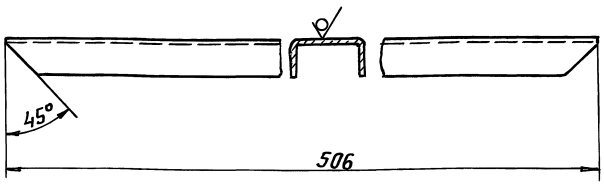


1. Неуказанные предельные отклонения размеров: h14.
2. Материал - Ст.3кп ГОСТ 11474-76.

Инв.№ подл. | Подп. и дата | Взам. инв.№ | Инв.№ дубл. | Подп. и дата

| Изм. | Лист | № докум. | Подп. | Дата |
|---|---|---|---|---|
| Разраб. | | Сысоева | | |
| Пров. | | Литвак | | |
| Нач. гр. | | Литвак | | |
| Гл. спец. | | Гряновский | | |
| Н. контр. | | Фрядкин | | |
| Утв. | | Спивак | | |

А1А415.156

Профиль

| Лит. | Масса | Масшт. |
|---|---|---|
| И | 0,45 | 1:2 |
| Лист | Листов 1 | |

Швеллер 40х20х2,0 ГОСТ 8278-83

САНТЕХНИИПРОЕКТ

Формат: А4

---

А1А415.157

Рис.1

50 (√)

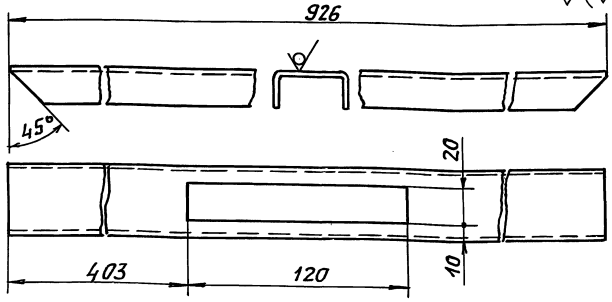


Рис.2

Остальное - см. рис.1



| Обозначение | Рис. |
|---|---|
| А1А415.157 | 1 |
| -01 | 2 |

1. Неуказанные предельные отклонения размеров: H14; h14.
2. Материал - Ст.3кп ГОСТ 11474-76

Инв.№ подл. | Подп. и дата | Взам. инв.№ | Инв.№ дубл. | Подп. и дата

| Изм. | Лист | № докум. | Подп. | Дата |
|---|---|---|---|---|
| Разраб. | | Сысоева | | |
| Пров. | | Литвак | | |
| Нач. гр. | | Литвак | | |
| Гл. спец. | | Гряновский | | |
| Н. контр. | | Фрядкин | | |
| Утв. | | Спивак | | |

А1А415.157

Профиль

| Лит. | Масса | Масшт. |
|---|---|---|
| И | 0,81 | 1:2 |
| Лист | Листов 1 | |

Швеллер 40х20х2,0 ГОСТ 8278-83

САНТЕХНИИПРОЕКТ

Формат: А4

Серия 3.904-64 Выпуск 2

| Форм. | Зона | Поз. | Обозначение | Наименование | Кол. | Примечание |
|---|---|---|---|---|---|---|
| | | | | Документация | | |
| А4 | | | А1А415.140СБ | Сборочный чертеж | | |
| | | | | Детали | | |
| | | | | Пруток | | |
| | | | | Проволока 3-С-I ГОСТ 3282-74 | | |
| БЧ | | 1 | А1А415.158 | L=450-2 | 4 | 0,025кг |
| БЧ | | 2 | А1А415.159 | L=486-2 | 5 | 0,027кг |
| БЧ | | 3 | А1А415.161 | L=870-3 | 5 | 0,048кг |

| Изм. | Лист | N докум. | Подп. | Дата |
|---|---|---|---|---|
| Разраб. | | Сысоева | | |
| Пров. | | Литвак | | |
| Нач.гр. | | Литвак | | |
| Н.контр. | | Фрадкин | | |
| Утв. | | Спивак | | |

А1А415.140

Решетка опорная

| Лит. | Лист | Листов |
|---|---|---|
| И | | 1 |

САНТЕХНИИПРОЕКТ

Формат А4

Инв.№ подл. | Подп. и дата | Взам. инв.№ | Инв.№ дубл. | Подп. и дата

А1А415.140СБ

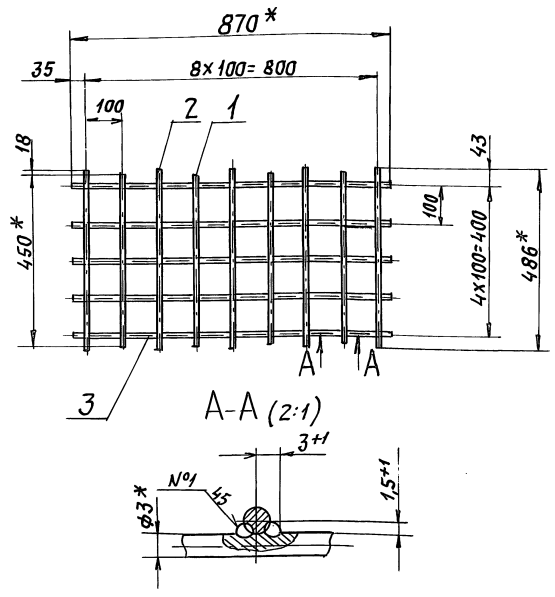


1.* Размеры для справок.
2. Неуказанные предельные отклонения размеров: $\pm \frac{t_2}{2}$.
3. Сварной шов №1 - сварка ручная, дуговая.

| Изм. | Лист | N докум. | Подп. | Дата |
|---|---|---|---|---|
| Разраб. | | Сысоева | | |
| Пров. | | Литвак | | |
| Нач.гр. | | Литвак | | |
| Гл.спец. | | Грановский | | |
| Н.контр. | | Фрадкин | | |
| Утв. | | Спивак | | |

А1А415.140СБ

Решетка опорная

| Лит. | Масса | Масшт. |
|---|---|---|
| И | 0,52 | 1:10 |
| Лист | Листов 1 | |

САНТЕХНИИПРОЕКТ

Формат: А4

| Формат | Зона | Поз. | Обозначение | Наименование | Кол. | Примечание |
|---|---|---|---|---|---|---|
| | | | | Документация | | |
| А4 | | | А1А415.150СБ | Сборочный чертеж | | |
| | | | | Детали | | |
| | | | | Пруток | | |
| | | | | Проволока 3-С-I ГОСТ 3282-74 | | |
| БЧ | | 1 | А1А415.162 | L=486-2 | 3 | 0,027кг |
| БЧ | | 2 | А1А415.163 | L=870-3 | 2 | 0,048кг |

| Изм. | Лист | N докум. | Подп. | Дата |
|---|---|---|---|---|
| Разраб. | | Сысоева | | |
| Пров. | | Литвак | | |
| Нач.гр. | | Литвак | | |
| Н.контр. | | Фрадкин | | |
| Утв. | | Спивак | | |

А1А415.150

Решетка съемная

| Лит. | Лист | Листов |
|---|---|---|
| И | | 1 |

САНТЕХНИИПРОЕКТ

Формат: А4

Инв.№ подл. | Подп. и дата | Взам. инв.№ | Инв.№ дубл. | Подп. и дата

А1А415.150СБ

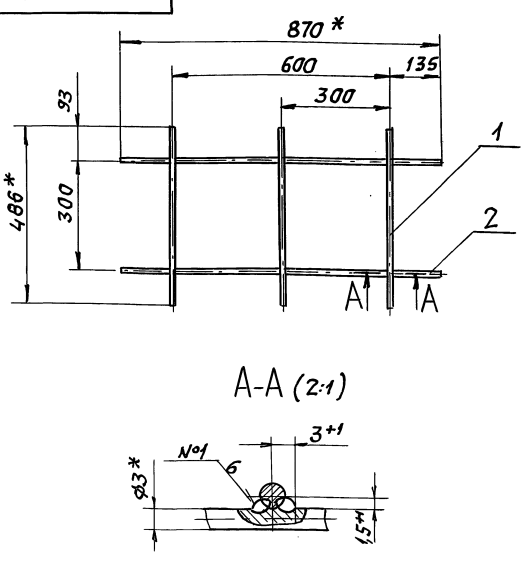


1.* Размеры для справок.
2. Неуказанные предельные отклонения размеров: $\pm \frac{t_2}{2}$.
3. Сварной шов №1 - сварка ручная, дуговая.

| Изм. | Лист | N докум. | Подп. | Дата |
|---|---|---|---|---|
| Разраб. | | Сысоева | | |
| Пров. | | Литвак | | |
| Нач.гр. | | Литвак | | |
| Гл.спец. | | Грановский | | |
| Н.контр. | | Фрадкин | | |
| Утв. | | Спивак | | |

А1А415.150СБ

Решетка съемная

| Лит. | Масса | Масшт. |
|---|---|---|
| И | 0,19 | 1:10 |
| Лист | Листов 1 | |

САНТЕХНИИПРОЕКТ

Формат: А4

Серия 5.904-64 Выпуск 2

А1А415.160.СБ

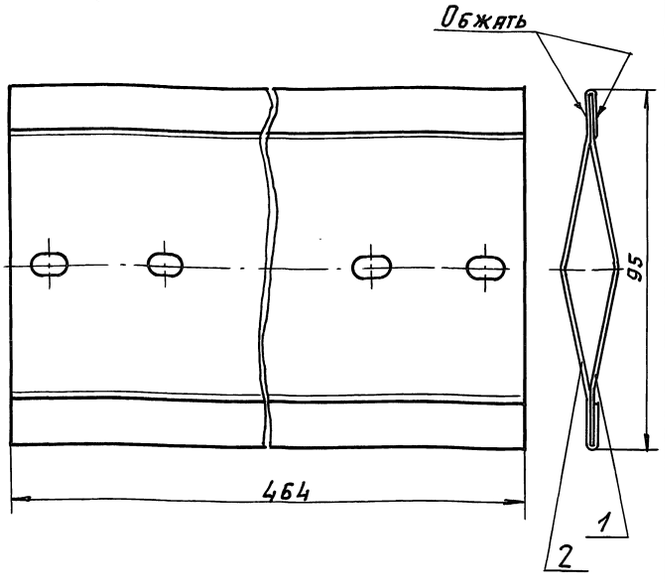


Размеры для справок.

| | | | | | | |
|---|---|---|---|---|---|---|
| | | | | А1А415.160.СБ | | |
| Изм. | Лист | N докум. | Подп. | Дата | | |
| Разраб. | | Сысоева | | | Лопатка обводной заслонки | Лит. И | Масса 0,83 | Масшт. 1:1 |
| Пров. | | Литвак | | | | Лист | Листов 1 |
| Нач. гр. | | Литвак | | | | |
| Гл. спец. | | Рябновский | | | | |
| Н. контр. | | Фрадкин | | | САНТЕХНИИПРОЕКТ | |
| Утв. | | Спивак | | | | |

Инв. № подл. | Подп. и дата | Взам. инв. № | Инв. № дубл. | Подп. и дата

Формат А4

А1А415.166

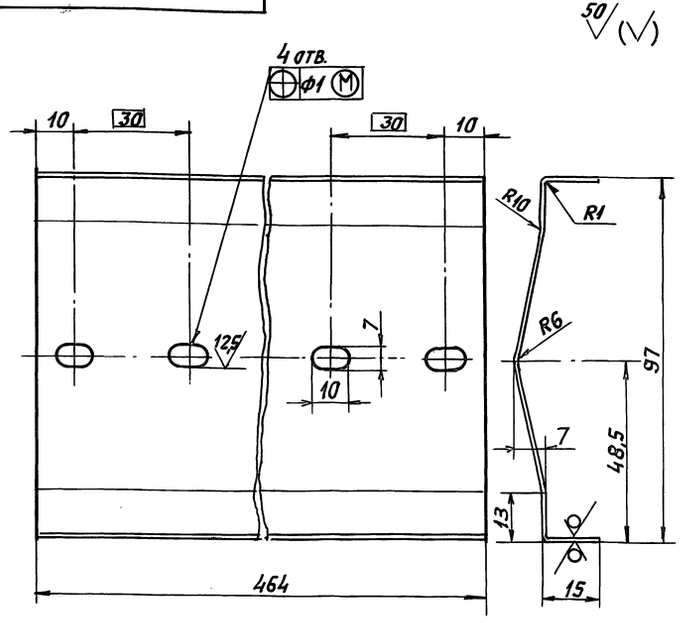


Неуказанные предельные отклонения размеров: $H14, h14, \pm \frac{t_2}{2}$

| | | | | | | |
|---|---|---|---|---|---|---|
| | | | | А1А415.166 | | |
| Изм. | Лист | N докум. | Подп. | Дата | | |
| Разраб. | | Сысоева | | | Перо лопатки | Лит. И | Масса 0,47 | Масшт. 1:1 |
| Пров. | | Литвак | | | | Лист | Листов 1 |
| Нач. гр. | | Литвак | | | | |
| Гл. спец. | | Рябновский | | | | |
| Н. контр. | | Фрадкин | | | Лист 1,0 ГОСТ 19903-74 / ОК360В ГОСТ 16523-89 | САНТЕХНИИПРОЕКТ |
| Утв. | | Спивак | | | | |

Инв. № подл. | Подп. и дата | Взам. инв. № | Инв. № дубл. | Подп. и дата

Формат А4

А1А415.165

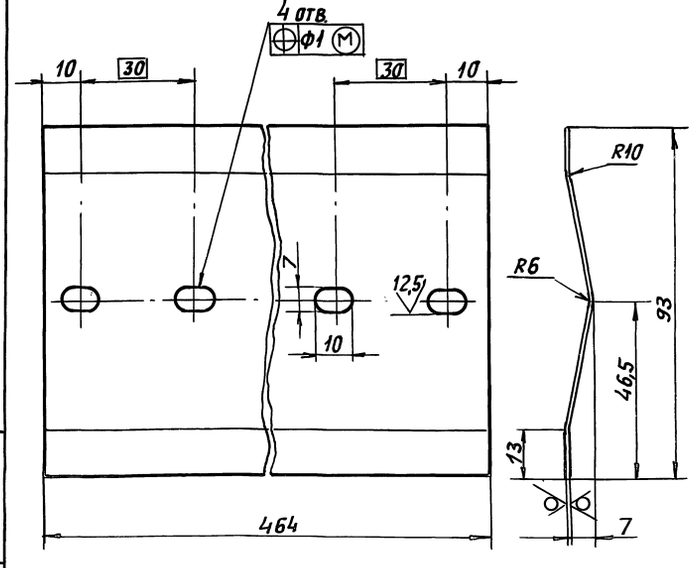


Неуказанные предельные отклонения размеров: $H14, h14, \pm \frac{t_2}{2}$

| | | | | | | |
|---|---|---|---|---|---|---|
| | | | | А1А415.165 | | |
| Изм. | Лист | N докум. | Подп. | Дата | | |
| Разраб. | | Сысоева | | | Перо лопатки | Лит. И | Масса 0,36 | Масшт. 1:1 |
| Пров. | | Литвак | | | | Лист | Листов 1 |
| Нач. гр. | | Литвак | | | | |
| Гл. спец. | | Рябновский | | | | |
| Н. контр. | | Фрадкин | | | Лист 1,0 ГОСТ 19903-74 / ОК360В ГОСТ 16523-89 | САНТЕХНИИПРОЕКТ |
| Утв. | | Спивак | | | | |

Инв. № подл. | Подп. и дата | Взам. инв. № | Инв. № дубл. | Подп. и дата

Формат А4

| Формат | Зона | Поз. | Обозначение | Наименование | Кол. | Примечание |
|---|---|---|---|---|---|---|
| | | | | Документация | | |
| А4 | | | А1А415.160СБ | Сборочный чертеж | | |
| | | | | Детали | | |
| А4 | | 1 | А1А415.165 | Перо лопатки | 1 | |
| А4 | | 2 | А1А416.166 | Перо лопатки | 1 | |

| | | | | | | |
|---|---|---|---|---|---|---|
| | | | | А1А415.160 | | |
| Изм. | Лист | N докум. | Подп. | Дата | | |
| Разраб. | | Сысоева | | | Лопатка обводной заслонки | Лит. И | Лист | Листов 1 |
| Пров. | | Литвак | | | | |
| Нач. гр. | | Литвак | | | | |
| Н. контр. | | Фрадкин | | | САНТЕХНИИПРОЕКТ | |
| Утв. | | Спивак | | | | |

Инв. № подл. | Подп. и дата | Взам. инв. № | Инв. № дубл. | Подп. и дата

Формат А4

Серия 5.904-64 Выпуск 2

| Формат | Зона | Поз. | Обозначение | Наименование | Кол. | Примечание |
|---|---|---|---|---|---|---|
| | | | | Документация | | |
| А2 | | | А1А415.170СБ | Сборочный чертеж | | |
| | | | | Сборочные единицы | | |
| А4 | | 1 | А1А415.180 | Стойка | 1 | |
| А4 | | 2 | А1А415.190 | Стойка | 1 | |
| А4 | | 3 | А1А415.200 | Тяга с рычагами | 1 | |
| А4 | | 4 | А1А415.210 | Лопатка | 1 | |
| | | 5 | -01 | Лопатка | 1 | |
| | | | | Детали | | |
| А4 | | 6 | А1А415.175 | Крышка | 2 | |
| А4 | | 7 | А1А415.176 | Крышка | 2 | |
| А4 | | 8 | А1А415.177 | Втулка | 2 | |
| А4 | | 9 | А1А415.178 | Шайба | 4 | |
| | | 10 | -01 | Шайба | 6 | |
| | | 11 | -02 | Шайба | 6 | |
| А4 | | 12 | А1А415.179 | Пластина | 4 | |
| А4 | | 13 | А1А415.181 | Шина | 1 | |
| А4 | | 14 | А1А415.182 | Поперечина | 2 | |
| А4 | | 15 | А1А415.183 | Упор | 2 | |

Инв.N подл. | Подп. и дата | Взам. инв.N | Инв.N дубл. | Подп. и дата

| Изм. | Лист | N докум. | Подп. | Дата |
|---|---|---|---|---|
| Разраб. | | Рувинская | | |
| Пров. | | Литвак | | |
| Нач. гр. | | Литвак | | |
| Н. контр. | | Фрадкин | | |
| Утв. | | Спивак | | |

А1А415.170

Клапан воздушный утепленный

| Лит. | Лист | Листов |
|---|---|---|
| И | 1 | 2 |

Сантехниипроект

Формат: А4

| Формат | Зона | Поз. | Обозначение | Наименование | Кол. | Примечание |
|---|---|---|---|---|---|---|
| | | | | Стандартные изделия | | |
| | | | | Болты ГОСТ 7798-70 | | |
| | | 16 | | М6-6g х 10.36 | 8 | |
| | | 17 | | М6-6g х 20.36 | 1 | |
| | | 18 | | М8-6g х 16.36 | 8 | |
| | | 19 | | М8-6g х 40.36 | 2 | |
| | | | | Гайки ГОСТ 5915-70 | | |
| | | 20 | | М5-6Н.5 | 12 | |
| | | 21 | | М6-6Н.5.029 | 1 | |
| | | 22 | | М6-6Н.5 | 12 | |
| | | 23 | | М8-6Н.5 | 10 | |
| | | 24 | | Шайба 6.65Г.029 ГОСТ 6402-70 | 1 | |
| | | 25 | | Шайба 6.65Г.029 ГОСТ 6402-70 | 8 | |
| | | 26 | | Шайба 6.02.029 ГОСТ 11371-78 | 3 | |
| | | 27 | | Шайба 6.02 ГОСТ 11371-78 | 8 | |
| | | 28 | | Шайба 8.02 ГОСТ 11371-78 | 4 | |
| | | 29 | | ТЭН 50А 13/0.4С 220 УХЛУ ГОСТ 13268-88 | 3 | |
| | | | | Прочие изделия | | |
| | | 30 | | Шарикоподшипник радиально-упорный без колец N 876903 | 4 | |

Инв.N подл. | Подп. и дата | Взам. инв.N | Инв.N дубл. | Подп. и дата

| Изм. | Лист | N докум. | Подп. | Дата |
|---|---|---|---|---|

А1А415.170

Лист 2

Формат: А4

| Формат | Зона | Поз. | Обозначение | Наименование | Кол. | Примечание |
|---|---|---|---|---|---|---|
| | | | | Документация | | |
| А3 | | | А1А415.180СБ | Сборочный чертеж | | |
| | | | | Детали | | |
| А3 | | 1 | А1А415.184 | Стойка | 1 | |
| А4 | | 2 | А1А415.185 | Платик | 2 | |
| Б4 | | 3 | А1А415.186 | Накладка | | |
| | | | | Лист 1.2 ГОСТ 19903-74 | | |
| | | | | ОК360В ГОСТ 16523-89 | | |
| | | | | 20-1 х 42-1 | 4 | 0,008 кг |
| | | | | Стандартные изделия | | |
| | | 4 | | Болт М6-6g х 55.36 ГОСТ 7798-70 | 2 | |
| | | | | Прочие изделия | | |
| | | 5 | | Набор зажимов КН1002 ТУ16-526-058-69 | 1 | |

Инв.N подл. | Подп. и дата | Взам. инв.N | Инв.N дубл. | Подп. и дата

| Изм. | Лист | N докум. | Подп. | Дата |
|---|---|---|---|---|
| Разраб. | | Ампольская | | |
| Пров. | | Литвак | | |
| Нач. гр. | | Литвак | | |
| Н. контр. | | Фрадкин | | |
| Утв. | | Спивак | | |

А1А415.180

Стойка

| Лит. | Лист | Листов |
|---|---|---|
| И | | 1 |

Сантехниипроект

Формат: А4

| Формат | Зона | Поз. | Обозначение | Наименование | Кол. | Примечание |
|---|---|---|---|---|---|---|
| | | | | Документация | | |
| А3 | | | А1А415.190СБ | Сборочный чертеж | | |
| | | | | Детали | | |
| А4 | | 1 | А1А415.185 | Платик | 2 | |
| Б4 | | 2 | А1А415.187 | Накладка | | |
| | | | | Лист 1.2 ГОСТ 19903-74 | | |
| | | | | ОК360В ГОСТ 16523-89 | | |
| | | | | 20-1 х 42-1 | 4 | 0,008 кг |
| А3 | | 3 | А1А415.188 | Стойка | 1 | |
| | | | | Стандартные изделия | | |
| | | 4 | | Болт М6-6g х 55.36 ГОСТ 7798-70 | 2 | |

Инв.N подл. | Подп. и дата | Взам. инв.N | Инв.N дубл. | Подп. и дата

| Изм. | Лист | N докум. | Подп. | Дата |
|---|---|---|---|---|
| Разраб. | | Ампольская | | |
| Пров. | | Литвак | | |
| Нач. гр. | | Литвак | | |
| Н. контр. | | Фрадкин | | |
| Утв. | | Спивак | | |

А1А415.190

Стойка

| Лит. | Лист | Листов |
|---|---|---|
| И | | 1 |

Сантехниипроект



Формат: А4

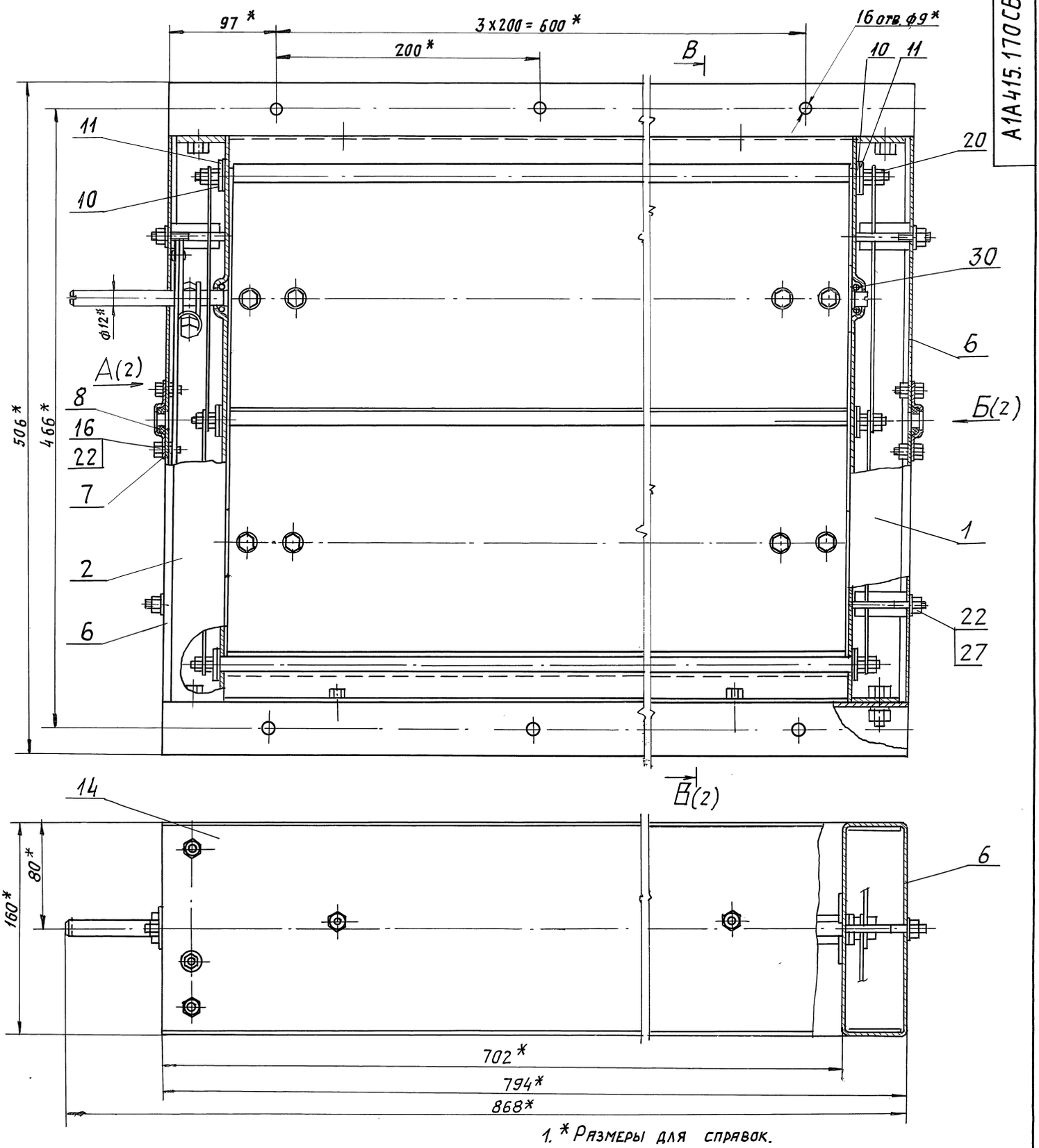


1. * Размеры для справок.
2. При сборке заслонки обеспечить свободное вращение лопаток.
3. Перед установкой крышки (поз. 7) заполнить гнездо подшипника смазкой УТ2 ГОСТ 1957-73.
4. Не допускается касание шайбы (поз. 10) и тяги (поз. 3).
5. Контактные поверхности под болтом заземления (Г-Г) должны быть зачищены до блеска и покрыты противокоррозийной смазкой ПВК ГОСТ 19537-83 или ЦИАТИМ-201 ГОСТ 6267-74.

| | | | | | |
|---|---|---|---|---|---|
| Изм. | Лист | N докум. | Подп. | Дата | А1А 415.170 СБ |
| Разраб. | | Ямпольская | | | Клапан воздушный утепленный |
| Пров. | | Литвак | | | |
| Нач. гр. | | Литвак | | | |
| Гл. спец. | | Грановский | | | |
| Н. контр. | | Фрадкин | | | |
| Утв. | | Сливак | | | |

| Лит. | Масса | Масштаб |
|---|---|---|
| И | 18,0 | 1:2 |
| Лист 1 | Листов 2 | |
| Сантехниипроект | | |

Инв. № подл. | Подп. и дата | Взам. инв. № | Инв. № дубл. | Подп. и дата



Формат А2

А(1)

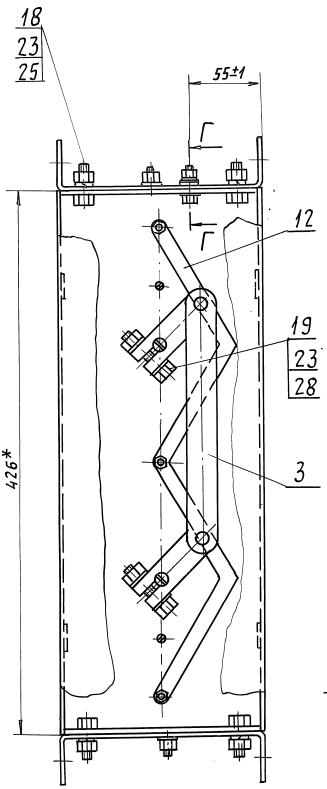


В-В(1)

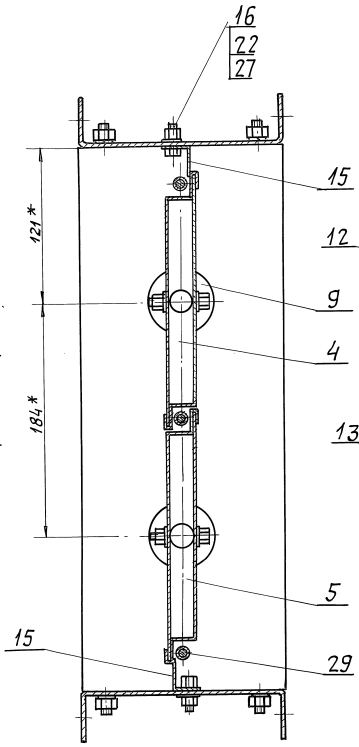


Б(1)

Крышка. поз. 6 не показана

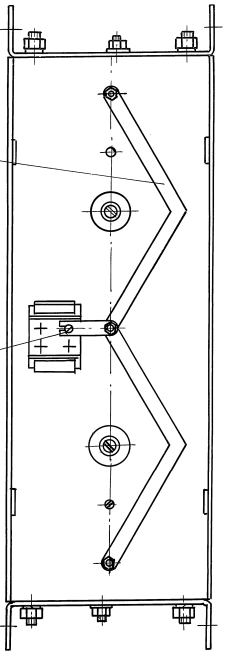


Г-Г(1:1)

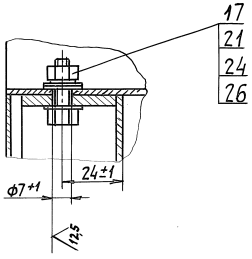




Инв. № подл. | Подп. и дата | Взам. инв. № | Инв. № дубл. | Подп. и дата

Выпуск 2

Серия 5.904-64

## А1А415.190СБ

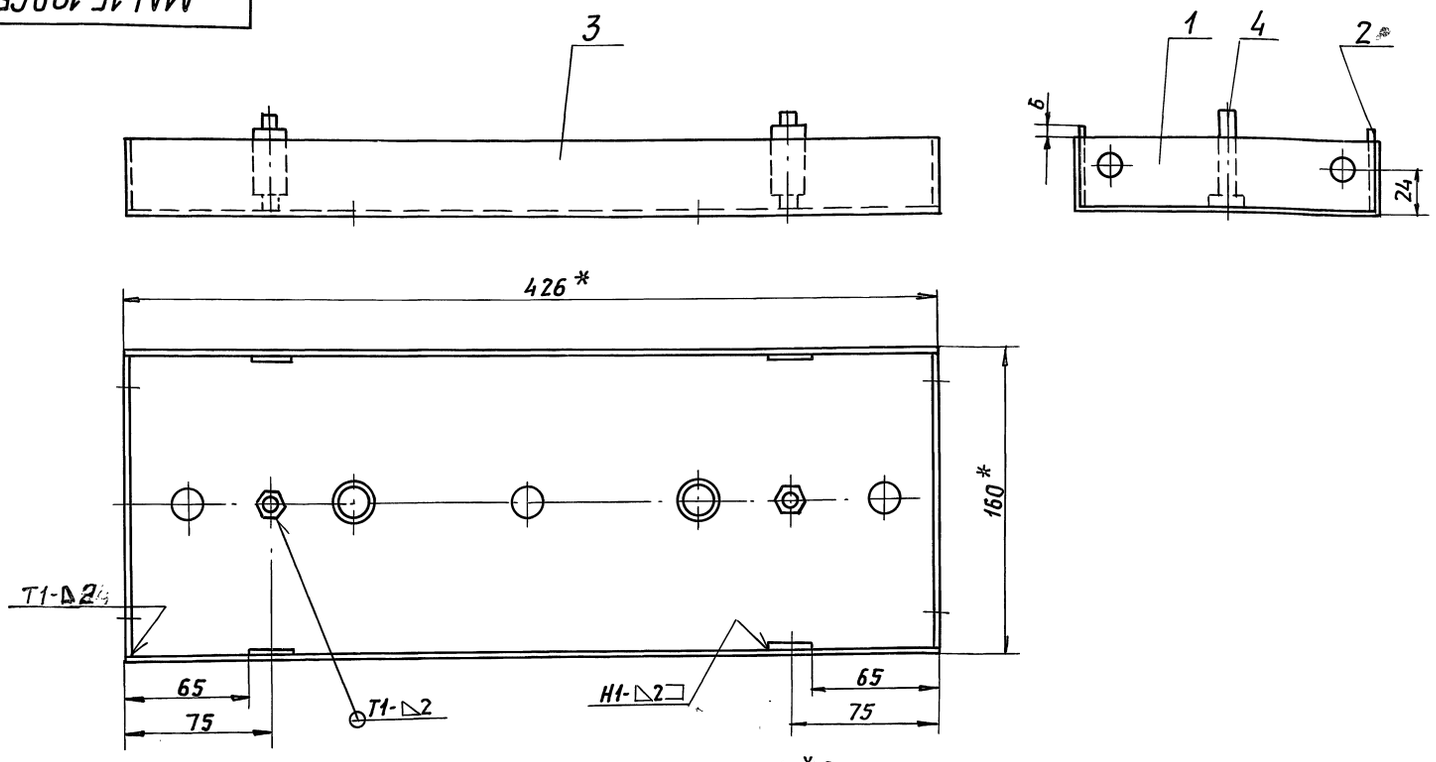


1. * Размеры для справок.
2. Неуказанные предельные отклонения размеров $\pm \frac{t_2}{2}$.
3. Сварные швы по ГОСТ 5264-80

| Изм | Лист | N докум. | Подп. | Дата | А1А415.190СБ | | | |
|---|---|---|---|---|---|---|---|---|
| Разраб. | | Ямпольская | | | Стойка | Лит. | Масса | Масштаб |
| Пров. | | Литвак | | | | Н | 2,0 | 1:2 |
| Нач.гр. | | Литвак | | | | Лист | Листов 1 | |
| Гл.спец | | Грановский | | | | САНТЕХНИИПРОЕКТ | | |
| Н.контр | | Фрадкин | | | | | | |
| Утв. | | Спивак | | | | | | |

Инв.№ подл. | Подп. и дата | Взам. инв.№ | Инв.№ дубл. | Подп. и дата

Формат: А3

## А1А415.180СБ

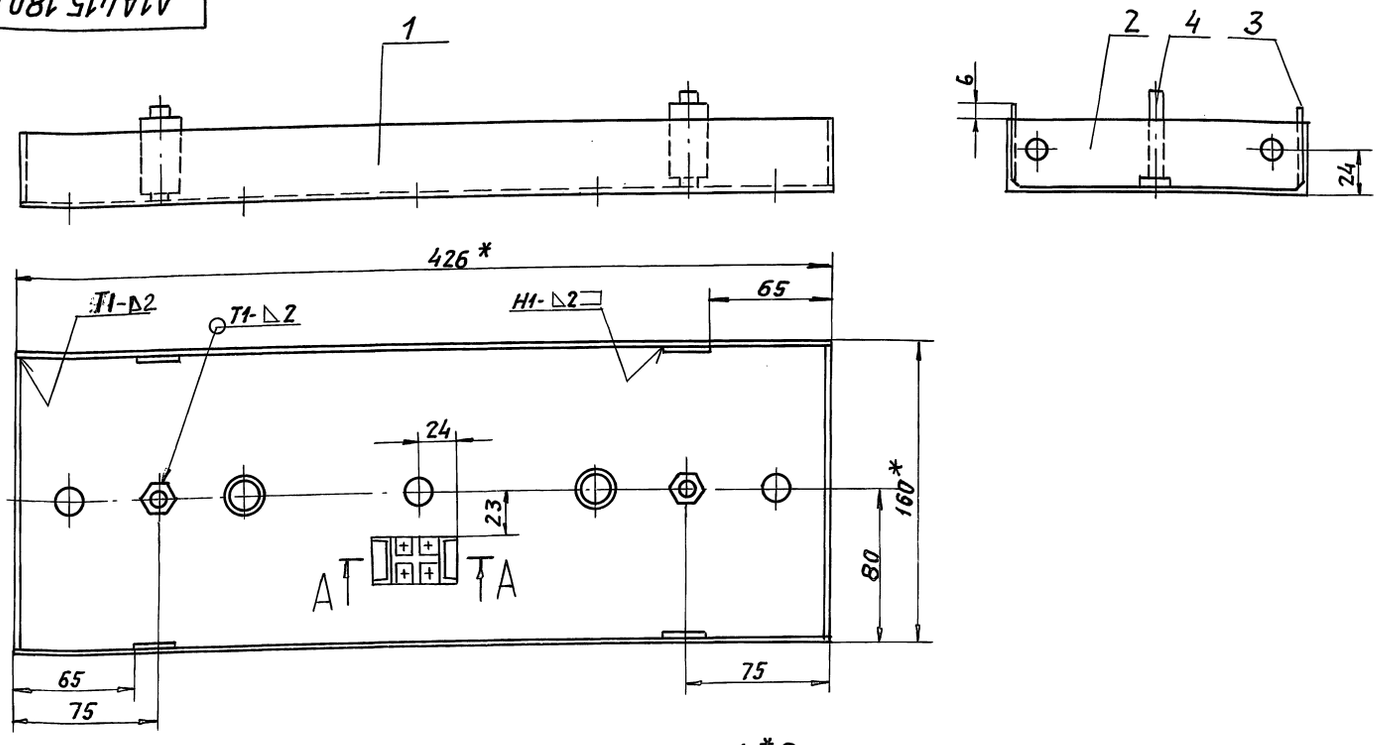


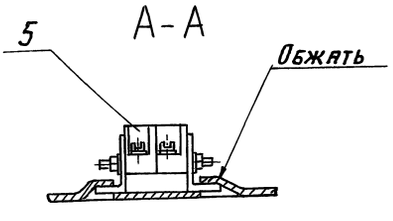


1. * Размеры для справок.
2. Неуказанные предельные отклонения размеров: $\pm \frac{t_2}{2}$
3. Сварные швы по ГОСТ 5264-80.

| Изм | Лист | N докум. | Подп. | Дата | А1А415.180СБ | | | |
|---|---|---|---|---|---|---|---|---|
| Разраб. | | Ямпольская | | | Стойка | Лит. | Масса | Масштаб |
| Пров. | | Литвак | | | | Н | 2,0 | 1:2 |
| Нач.гр. | | Литвак | | | | Лист | Листов 1 | |
| Гл.спец | | Грановский | | | | САНТЕХНИИПРОЕКТ | | |
| Н.контр. | | Фрадкин | | | | | | |
| Утв. | | Спивак | | | | | | |

Инв.№ подл. | Подп. и дата | Взам. инв.№ | Инв.№ дубл. | Подп. и дата

Серия 5.904-64 Выпуск 2

А1А.415.178

$\sqrt{(\sqrt{})}$

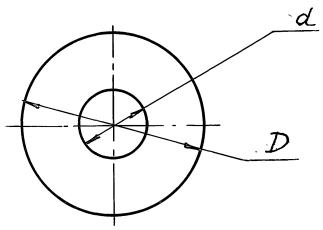


| Обозначение | Материал | Размеры, мм D | Размеры, мм d | Масса кг |
|---|---|---|---|---|
| А1А415.178 | ОЦ 1 ГОСТ 19904-90 / 1 ГОСТ 14918-80 | 50-0,74 | 18+0,52 | 0,013 |
| -01 | Текстолит ПТ-2 ГОСТ 5-78 | 24-0,5 | 5,5+0,5 | 0,001 |
| -02 | Лист 3 ГОСТ 19903-74 / ОК360В ГОСТ 16523-89 | | 14+0,43 | 0,01 |

А1А415.178

| Изм. | Лист | N докум. | Подп. | Дата |
|---|---|---|---|---|
| Разраб. | | Ямпольская | | |
| Пров. | | Литвак | | |
| Нач.гр. | | Литвак | | |
| Гл.спец. | | | | |
| Н.контр. | | Фрадкин | | |
| Утв. | | Спивак | | |

Шайба

| Лит. | Масса | Масшт. |
|---|---|---|
| И | см. табл. | — |
| Лист | Листов 1 | |

см. таблицу

САНТЕХНИИПРОЕКТ

Формат: А4

А1А415.177

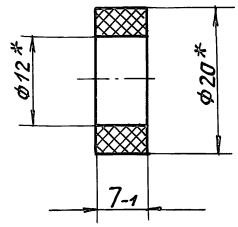


* Размеры для справок.

А1А415.177

| Изм. | Лист | N докум. | Подп. | Дата |
|---|---|---|---|---|
| Разраб. | | Ямпольская | | |
| Пров. | | Литвак | | |
| Нач.гр. | | Литвак | | |
| Гл.спец. | | | | |
| Н.контр. | | Фрадкин | | |
| Утв. | | Спивак | | |

Втулка

| Лит. | Масса | Масшт. |
|---|---|---|
| И | 0,003 | 2:1 |
| Лист | Листов 1 | |

Трубка 3 ст-12хч ГОСТ 5496-78

САНТЕХНИИПРОЕКТ

Формат: А4

А1А415.175

$\sqrt{12,5}$ $\sqrt{(\sqrt{})}$

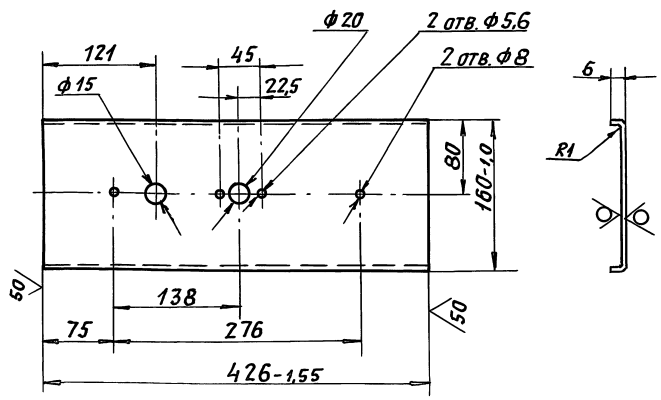


Неуказанные предельные отклонения размеров: $H14$, $h14$; $\pm \frac{t_2}{2}$.

А1А415.175

| Изм. | Лист | N докум. | Подп. | Дата |
|---|---|---|---|---|
| Разраб. | | Ямпольская | | |
| Пров. | | Литвак | | |
| Нач.гр. | | Литвак | | |
| Гл.спец. | | | | |
| Н.контр. | | Фрадкин | | |
| Утв. | | Спивак | | |

Крышка

| Лит. | Масса | Масшт. |
|---|---|---|
| И | 0,217 | 1:4 |
| Лист | Листов 1 | |

ОЦ 1 ГОСТ 19904-90 / 1 ГОСТ 14918-80

САНТЕХНИИПРОЕКТ

Формат: А4

А1А415.176

$\sqrt{50}$ $\sqrt{(\sqrt{})}$

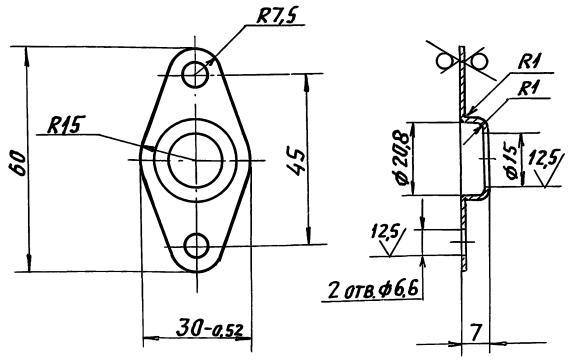


Неуказанные предельные отклонения размеров: $H14$, $h14$; $\pm \frac{t_2}{2}$.

А1А415.176

| Изм. | Лист | N докум. | Подп. | Дата |
|---|---|---|---|---|
| Разраб. | | Ямпольская | | |
| Пров. | | Литвак | | |
| Нач.гр. | | Литвак | | |
| Гл.спец. | | | | |
| Н.контр. | | Фрадкин | | |
| Утв. | | Спивак | | |

Крышка

| Лит. | Масса | Масшт. |
|---|---|---|
| И | 0,013 | 1:1 |
| Лист | Листов 1 | |

ОЦ 1 ГОСТ 19904-90 / 1 ГОСТ 14918-80

САНТЕХНИИПРОЕКТ

Формат: А4

Серия 5.904-64 Выпуск 2

Инв.№подл. | Подп. и дата | Взам.инв.№ | Инв.№дубл. | Подп. и дата

## А1А415.182

50 √(√)

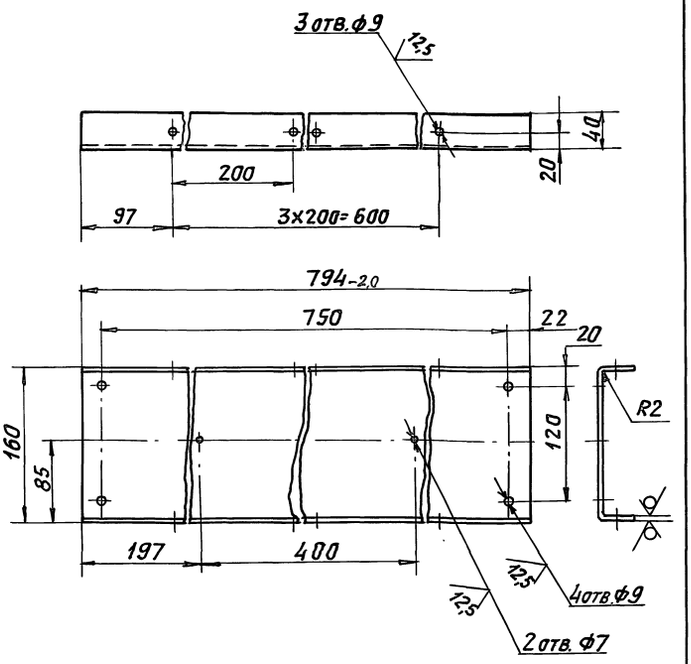


Неуказанные предельные отклонения размеров: $H14, h14, \pm \frac{t_2}{2}$

| Изм. | Лист | N докум. | Подп. | Дата | A1A415.182 | | | |
|---|---|---|---|---|---|---|---|---|
| Разраб. | | Сысоева | | | Поперечина | Лит. | Масса | Масшт. |
| Пров. | | Литвак | | | | И | 3,0 | 1:4 |
| Нач. гр. | | Литвак | | | | Лист | Листов 1 | |
| Гл. спец. | | Грановский | | | Лист 2,0 ГОСТ 19903-74 | САНТЕХНИИПРОЕКТ | | |
| Н. контр. | | Фрядкин | | | 0К360В ГОСТ 16523-89 | | | |
| Утв. | | Спивак | | | | | | |

Формат: А4

## А1А415.183

50 √(√)

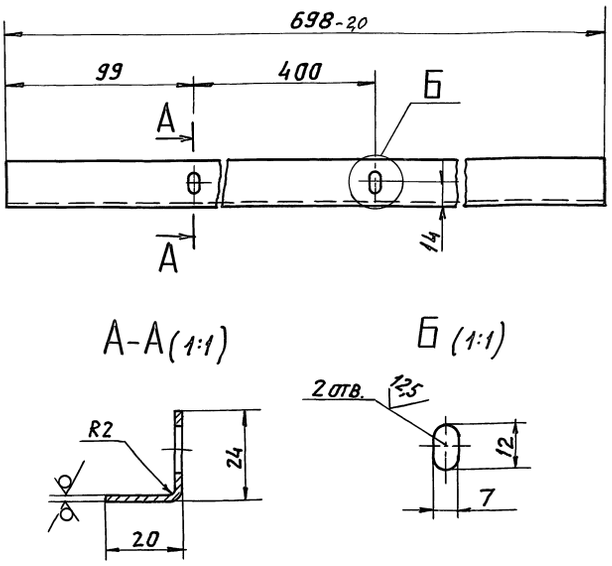


Неуказанные предельные отклонения размеров: $H14, h14, \pm \frac{t_2}{2}$.

| Изм. | Лист | N докум. | Подп. | Дата | A1A415.183 | | | |
|---|---|---|---|---|---|---|---|---|
| Разраб. | | Сысоева | | | Упор | Лит. | Масса | Масшт. |
| Пров. | | Литвак | | | | И | 0,37 | 1:2 |
| Нач. гр. | | Литвак | | | | Лист | Листов 1 | |
| Гл. спец. | | Грановский | | | ОЦ 1,4 ГОСТ 19904-90 | САНТЕХНИИПРОЕКТ | | |
| Н. контр. | | Фрядкин | | | 1 ГОСТ 14918-80 | | | |
| Утв. | | Спивак | | | | | | |

Формат: А4

## А1А415.184

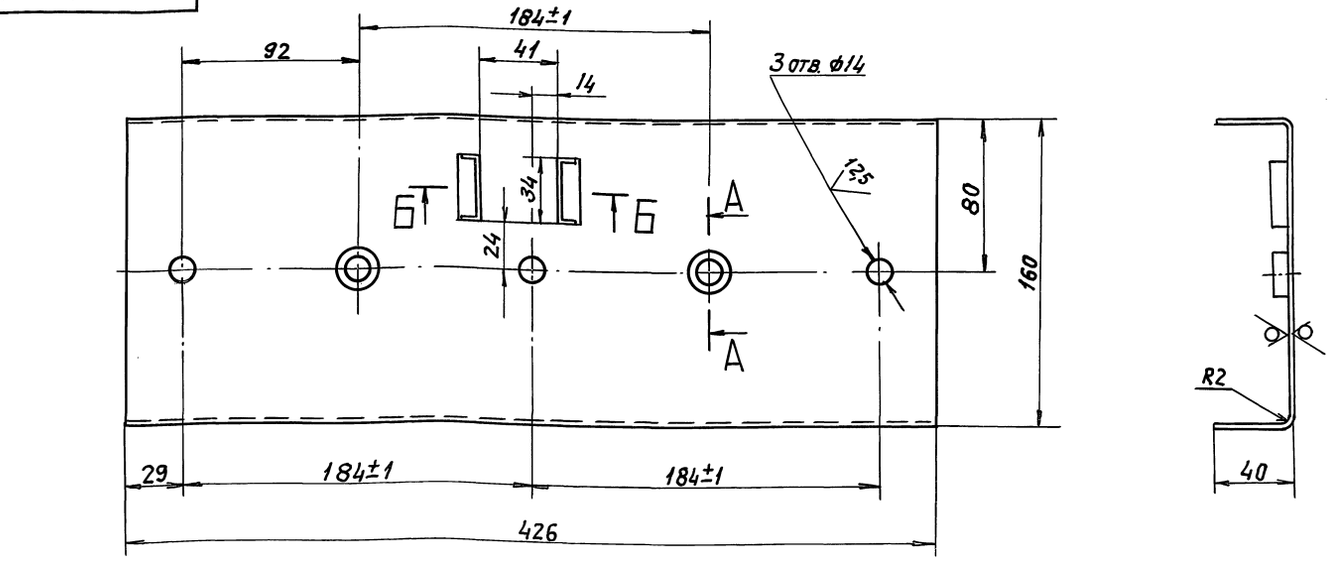


Б-Б (1:1)

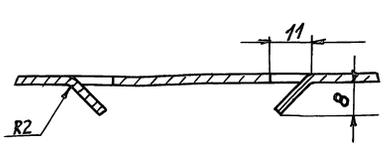


А-А (1:1)

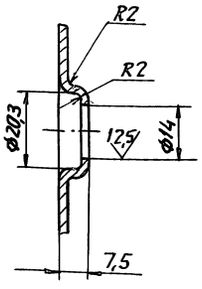


1. Неуказанные предельные отклонения размеров: $H14, h14, \pm \frac{t_2}{2}$.
2. Допускается изготавливать из материала:
   Швеллер 160х40х2,0 ГОСТ 8278-83
   Ст.3кп ГОСТ 11474-76

| Изм. | Лист | N докум. | Подп. | Дата | A1A415.184 | | | |
|---|---|---|---|---|---|---|---|---|
| Разраб. | | Сысоева | | | Стойка | Лит. | Масса | Масшт. |
| Пров. | | Литвак | | | | И | 1,6 | 1:2 |
| Нач. гр. | | Литвак | | | | Лист | Листов 1 | |
| Гл. спец. | | Грановский | | | Лист 2,0 ГОСТ 19903-74 | САНТЕХНИИПРОЕКТ | | |
| Н. контр. | | Фрядкин | | | 0К360В ГОСТ 16523-89 | | | |
| Утв. | | Спивак | | | | | | |

Инв.№подл. | Подп. и дата | Взам.инв.№ | Инв.№дубл. | Подп. и дата



Формат: А3

Серия 5.904-64 Выпуск 2

## А1А415.188

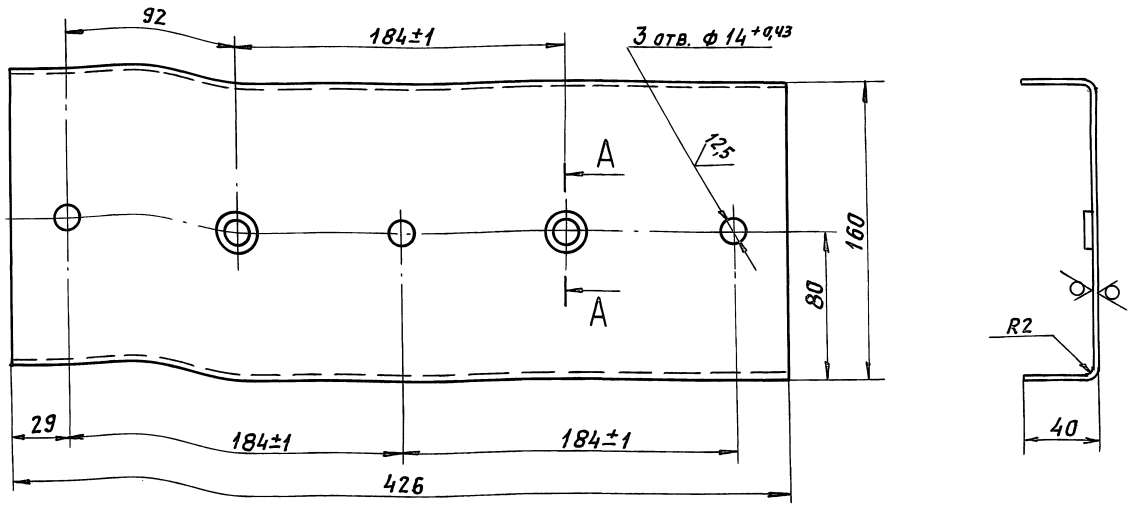


А-А (1:1)

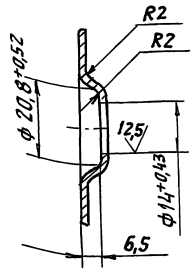


1. Неуказанные предельные отклонения размеров: $h14_i \pm \frac{t_2}{2}$.
2. Допускается изготавливать из материала:

Швеллер 160×40×2,0 ГОСТ 8278-83
Ст.3кп ГОСТ 11474-76

| Изм | Лист | N докум. | Подп. | Дата | А1А415.188 | | | |
|---|---|---|---|---|---|---|---|---|
| Разраб. | | Ямпольская | | | Стойка | Лит. | Масса | Масшт. |
| Пров. | | Литвак | | | | И | 1,6 | 1:2 |
| Нач.гр. | | Литвак | | | | Лист | Листов 1 | |
| Гл.спец | | | | | Лист 2 ГОСТ 19903-74 / ОК 360В ГОСТ 16523-89 | Сантехниипроект | | |
| Н.контр | | Фрадкин | | | | | | |
| Утв. | | Спивак | | | | | | |

Формат: А3

Инв N подл. | Подп. и дата | Взам. инв N | Инв N дубл. | Подп. и дата

## А1А415.185

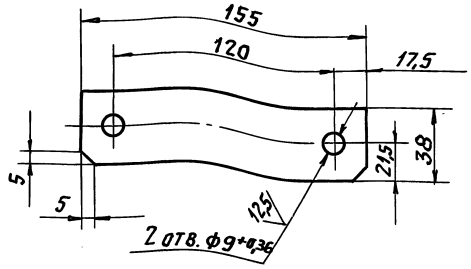


Неуказанные предельные отклонения размеров: $h14_i \pm \frac{t_2}{2}$.

| Изм | Лист | N докум. | Подп. | Дата | А1А415.185 | | | |
|---|---|---|---|---|---|---|---|---|
| Разраб. | | Ямпольская | | | Платик | Лит. | Масса | Масшт. |
| Пров. | | Литвак | | | | И | 0,14 | 1:2 |
| Нач.гр. | | Литвак | | | | Лист | Листов 1 | |
| Гл.спец | | | | | Лист 4,0 ГОСТ 19903-74 / Ст3 ГОСТ 14637-89 | Сантехниипроект | | |
| Н.контр | | Фрадкин | | | | | | |
| Утв. | | Спивак | | | | | | |

Формат: А4

## А1А415.189

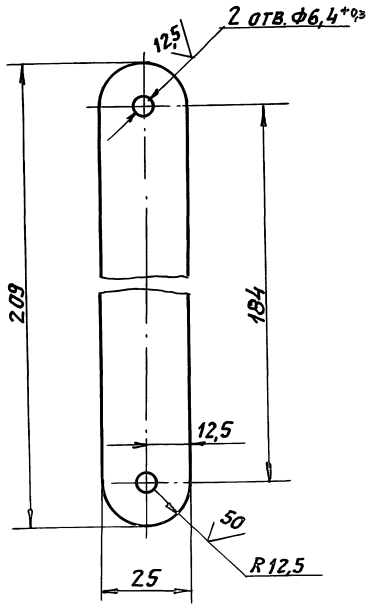


Неуказанные предельные отклонения размеров: $h14_i \pm \frac{t_2}{2}$

| Изм | Лист | N докум. | Подп. | Дата | А1А415.189 | | | |
|---|---|---|---|---|---|---|---|---|
| Разраб. | | Ямпольская | | | Тяга | Лит. | Масса | Масшт. |
| Пров. | | Литвак | | | | И | 0,16 | 1:1 |
| Нач.гр. | | Литвак | | | | Лист | Листов 1 | |
| Гл.спец | | | | | Полоса 4×25 ГОСТ 103-76 / Ст3 ГОСТ 535-88 | Сантехниипроект | | |
| Н.контр | | Фрадкин | | | | | | |
| Утв. | | Спивак | | | | | | |

Формат: А4

А1А415.200.СБ

Серия 5.904-64 Выпуск 2

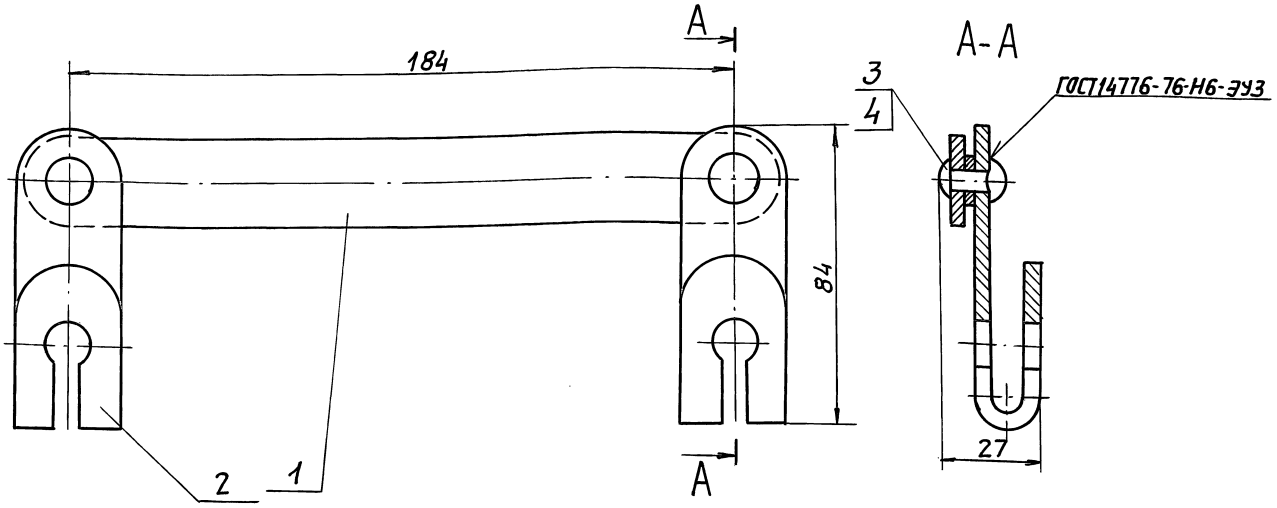


Размеры для справок.

| | | | | | | | |
|---|---|---|---|---|---|---|---|
| | | | | | А1А415.200.СБ | | |
| Изм. | Лист | N докум. | Подп. | Дата | | | |
| Разраб. | | Ямпольская | | | Тяга с рычагами | Лит. | Масса 0,55 | Масшт. 1:1 |
| Пров. | | Литвак | | | | И | | |
| Нач.гр. | | Литвак | | | | Лист | Листов 1 |
| Гл.спец. | | Рановский | | | | | |
| Н.контр. | | Фрадкин | | | | САНТЕХНИИПРОЕКТ | |
| Утв. | | Сливак | | | | | |

Формат А3

Инв.№подл. | Подп. и дата | Взам. инв.№ | Инв.№дубл. | Подп. и дата

| Формат | Зона | Поз. | Обозначение | Наименование | Кол. | Примечание |
|---|---|---|---|---|---|---|
| | | | | Документация | | |
| А3 | | | А1А415.200.СБ | Сборочный чертеж | | |
| | | | | Детали | | |
| А4 | | 1 | А1А415.189 | Тяга | 1 | |
| А4 | | 2 | А1А415.191 | Рычаг | 2 | |
| | | | | Стандартные изделия | | |
| | | 3 | | Заклепка 6х10.02 ГОСТ 10299-80 | 2 | |
| | | 4 | | Шайба 6.02 ГОСТ 11371-78 | 2 | |

| | | | | | | | |
|---|---|---|---|---|---|---|---|
| | | | | | А1А415.200 | | |
| Изм. | Лист | N докум. | Подп. | Дата | | | |
| Разраб. | | Ямпольская | | | Тяга с рычагами | Лит. | Лист | Листов 1 |
| Пров. | | Литвак | | | | И | | |
| Нач.гр. | | Литвак | | | | САНТЕХНИИПРОЕКТ | |
| Н.контр. | | Фрадкин | | | | | |
| Утв. | | Сливак | | | | | |

Инв.№подл. | Подп. и дата | Взам. инв.№ | Инв.№дубл. | Подп. и дата

А1А415.191

50 (V)

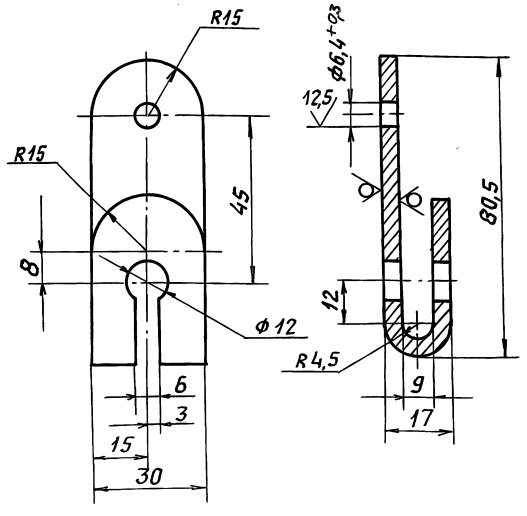


Неуказанные предельные отклонения размеров: $H14, h14, \pm\frac{t_2}{2}$

| | | | | | | | |
|---|---|---|---|---|---|---|---|
| | | | | | А1А415.191 | | |
| Изм. | Лист | N докум. | Подп. | Дата | | | |
| Разраб. | | Ямпольская | | | Рычаг | Лит. | Масса 0,12 | Масшт. 1:1 |
| Пров. | | Литвак | | | | И | | |
| Нач.гр. | | Литвак | | | | Лист | Листов 1 |
| Гл.спец. | | | | | 4 ГОСТ 19903-74 | | |
| Н.контр. | | Фрадкин | | | Лист Ст.3 ГОСТ 14637-89 | САНТЕХНИИПРОЕКТ | |
| Утв. | | Сливак | | | | | |

Инв.№подл. | Подп. и дата | Взам. инв.№ | Инв.№дубл. | Подп. и дата

Серия 5.904-64 Выпуск 2

| Формат | Зона | Поз. | Обозначение | Наименование | Кол. | Примечание |
|---|---|---|---|---|---|---|
| | | | | Документация | | |
| А3 | | | А1А 415. 210 СБ | Сборочный чертеж | | |
| | | | | Сборочные единицы | | |
| А4 | | 1 | А1А 415. 220 | Вал | 1 | |
| | | | | Детали | | |
| А3 | | 2 | А1А 415. 192 | Щека малая | 1 | |
| А3 | | 3 | А1А 415. 193 | Щека большая | 1 | |
| | | | | Стандартные изделия | | |
| | | 4 | | Болт М6-6g х30.36 ГОСТ 7798-70 | 4 | |
| | | 5 | | Гайка М6-6Н.4 ГОСТ 5915-70 | 4 | |
| | | 6 | | Шайба 6.02 ГОСТ 11371-78 | 8 | |
| | | | | Переменные данные для исполнений: | | |

Инв.№ подл. | Подп. и дата | Взам. инв.№ | Инв.№ дубл. | Подп. и дата

| Изм. | Лист | № докум. | Подп. | Дата |
|---|---|---|---|---|
| Разраб. | | Ямпольская | | |
| Пров. | | Литвак | | |
| Нач.гр. | | Литвак | | |
| Н.контр. | | Фрадкин | | |
| Утв. | | Спивак | | |

А1А 415. 210

Лопатка

| Лит. | Лист | Листов |
|---|---|---|
| И | 1 | 2 |

Сантехниипроект

Формат А4

| Формат | Зона | Поз. | Обозначение | Наименование | Кол. | Примечание |
|---|---|---|---|---|---|---|
| | | | | А1А 415. 220 | | |
| | | | | Сборочные единицы | | |
| А4 | | 7 | А1А 415. 220-01 | Вал | 1 | |
| | | | | А1А 415. 220-01 | | |
| | | | | Сборочные единицы | | |
| А4 | | 7 | А1А 415. 220-02 | Вал | 1 | |

Инв.№ подл. | Подп. и дата | Взам. инв.№ | Инв.№ дубл. | Подп. и дата

| Изм. | Лист | № докум. | Подп. | Дата |
|---|---|---|---|---|

А1А 415. 210

Лист 2

Формат А4

А1А415.210СБ

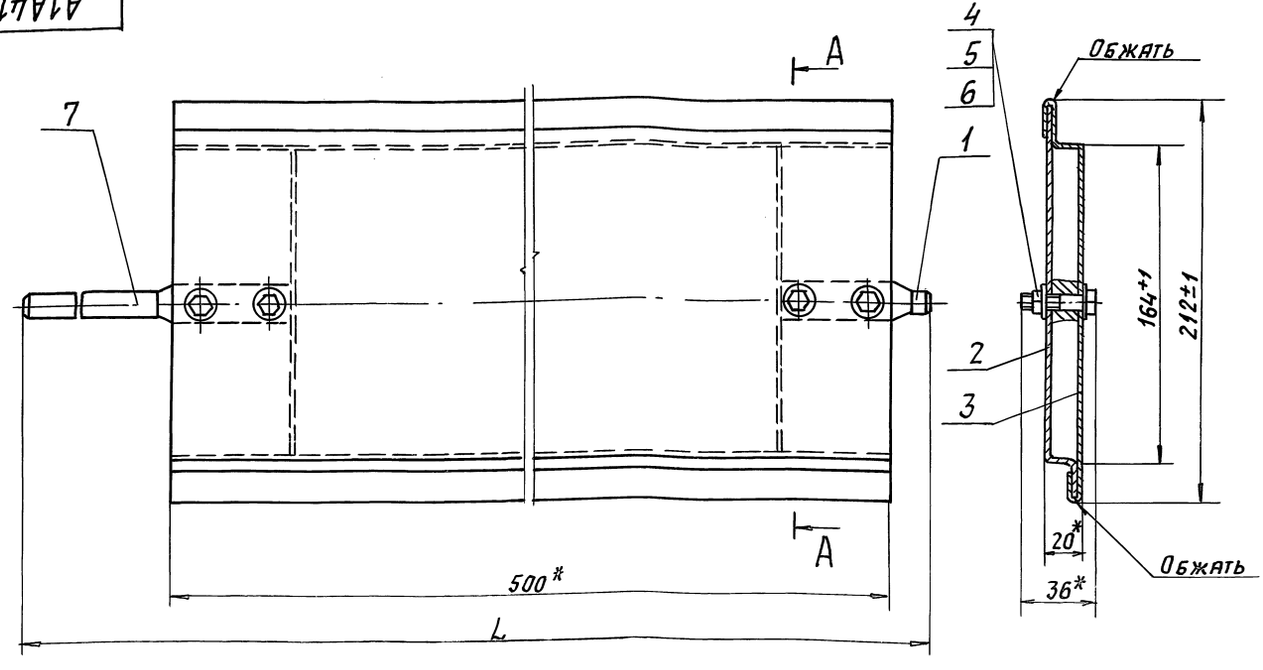


1. * Размеры для справок.
2. Повреждение цинкового покрытия листа при сборке не допускается.

| Обозначение | L, мм | Масса, кг |
|---|---|---|
| А1А 415. 210 | 840±2 | 3,1 |
| -01 | 761±2 | 3,0 |

Инв.№ подл. | Подп. и дата | Взам. инв.№ | Инв.№ дубл. | Подп. и дата

| Изм. | Лист | № докум. | Подп. | Дата |
|---|---|---|---|---|
| Разраб. | | Ямпольская | | |
| Пров. | | Литвак | | |
| Нач.гр. | | Литвак | | |
| Гл.спец. | | Грановский | | |
| Н.контр. | | Фрадкин | | |
| Утв. | | Спивак | | |

А1А 415. 210. СБ

Лопатка

| Лит. | Масса | Масшт. |
|---|---|---|
| И | См. табл. | — |

| Лист | Листов 1 |
|---|---|
| | |

Сантехниипроект



Формат А3

А1А415.192

Серия 5.904-64 Выпуск 2

50 (V)

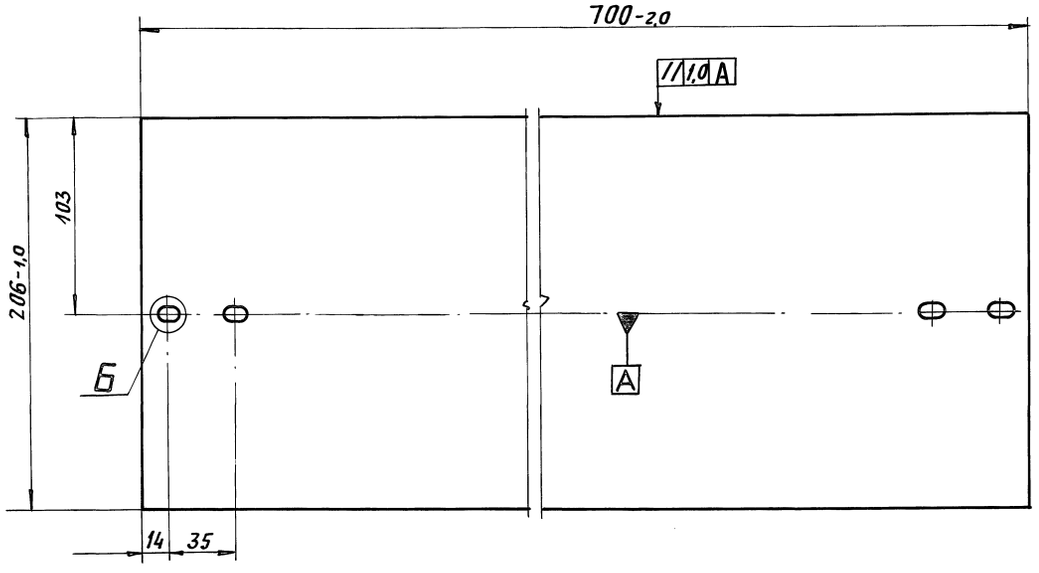


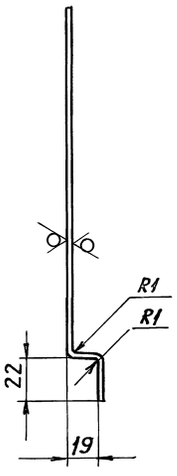


Б (2:1)

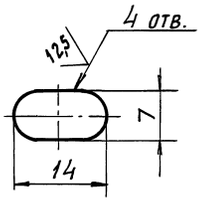


1. Неуказанные предельные отклонения размеров: $H14; \pm \frac{t_2}{2}$
2. Повреждение цинкового покрытия при сгибе не допускается.

| | | | | | | | |
|---|---|---|---|---|---|---|---|
| | | | | | А1А415.192 | | |
| Изм. | Лист | N докум. | Подп. | Дата | | | |
| Разраб. | | Ямпольская | | | Щека малая | Лит. | Масса | Масштаб |
| Пров. | | Литвак | | | | И | 1,24 | 1:2 |
| Нач.гр. | | Литвак | | | | Лист | Листов 1 | |
| Гл. спец. | | | | | | | |
| Н.контр. | | Фрадкин | | | ОЦ 1 ГОСТ 19904-90 / 1 ГОСТ 14918-80 | Сантехниипроект | |
| Утв. | | Спивак | | | | | |

Формат: А3

Инв.N подл. | Подп. и дата | Взам. инв.N | Инв.N дубл. | Подп. и дата

А1А415.193

50 (V)

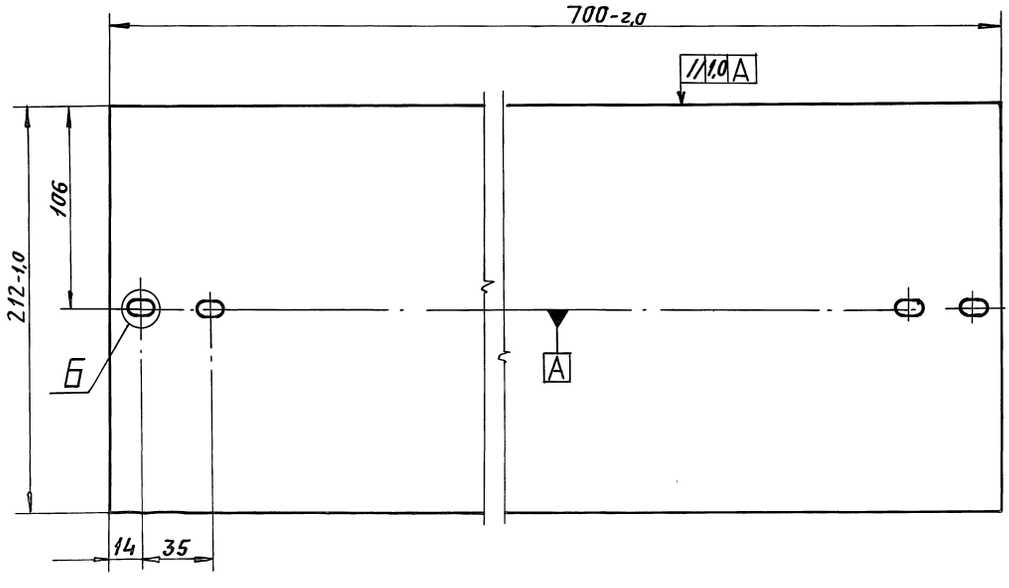


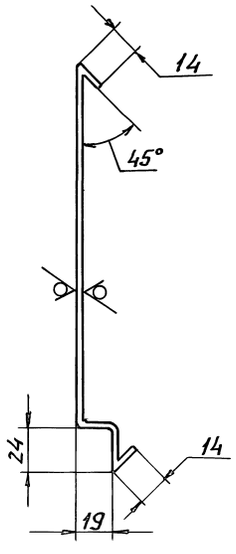


Б (2:1)

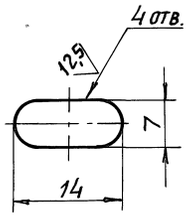


1. Неуказанные предельные отклонения размеров: $H14; \pm \frac{t_2}{2}$.
2. Радиусы гиба R1 мм.
3. Повреждение цинкового покрытия при сгибе не допускаются.

| | | | | | | | |
|---|---|---|---|---|---|---|---|
| | | | | | А1А415.193 | | |
| Изм. | Лист | N докум. | Подп. | Дата | | | |
| Разраб. | | Ямпольская | | | Щека большая | Лит. | Масса | Масшт. |
| Пров. | | Литвак | | | | И | 1,43 | 1:2 |
| Нач.гр. | | Литвак | | | | Лист | Листов 1 | |
| Гл. спец. | | | | | | | |
| Н.контр. | | Фрадкин | | | ОЦ 1 ГОСТ 19904-90 / 1 ГОСТ 14918-80 | Сантехниипроект | |
| Утв. | | Спивак | | | | | |

25472-03 55

Формат: А3

Инв.N подл. | Подп. и дата | Взам. инв.N | Инв.N дубл. | Подп. и дата

Серия 3.904-64 Выпуск 2

| Формат | Зона | Поз. | Обозначение | Наименование | Кол. | Примечание |
|---|---|---|---|---|---|---|
| | | | | Документация | | |
| А4 | | | А1А415.220 СБ | Сборочный чертеж | | |
| | | | | Детали | | |
| А4 | | 1 | А1А415.194 | Перо | 1 | |
| | | | Переменные данные для исполнений: | | | |
| | | | | А1А415.220 | | |
| | | | | Детали | | |
| А4 | | 2 | А1А415.195 | Вал | 1 | |
| | | | | А1А415.220-01 | | |
| | | | | Детали | | |
| А4 | | 2 | А1А415.195-01 | Вал | 1 | |
| | | | | А1А415.280-02 | | |
| | | | | Детали | | |
| А4 | | 2 | А1А415.195-02 | Вал | 1 | |

Подп. и дата | Инв. № подл. | Взам. инв. № | Инв. № дубл. | Подп. и дата

| Изм. | Лист | № докум. | Подп. | Дата |
|---|---|---|---|---|
| Разраб. | | Ямпольская | | |
| Пров. | | Литвак | | |
| Нач. гр. | | Литвак | | |
| Н. контр. | | Фрадкин | | |
| Утв. | | Спивак | | |

А1А415.220

Вал

| Лит. | Лист | Листов |
|---|---|---|
| И | | 1 |

САНТЕХНИИПРОЕКТ

Формат: А4

---

А1А415.194

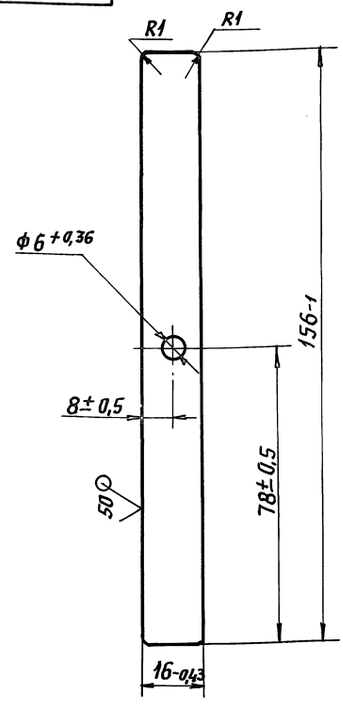


| Изм. | Лист | № докум. | Подп. | Дата |
|---|---|---|---|---|
| Разраб. | | Ямпольская | | |
| Пров. | | Литвак | | |
| Нач. гр. | | Литвак | | |
| Гл. спец. | | | | |
| Н. контр. | | Фрадкин | | |
| Утв. | | Спивак | | |

А1А415.194

Перо

| Лит. | Масса | Масштаб |
|---|---|---|
| И | 0,02 | 1:1 |

| Лист | Листов 1 |
|---|---|

Лист 1,0 ГОСТ 19903-74
ОК360В ГОСТ 16523-89

САНТЕХНИИПРОЕКТ

Формат: А4

---

А1А415.220СБ

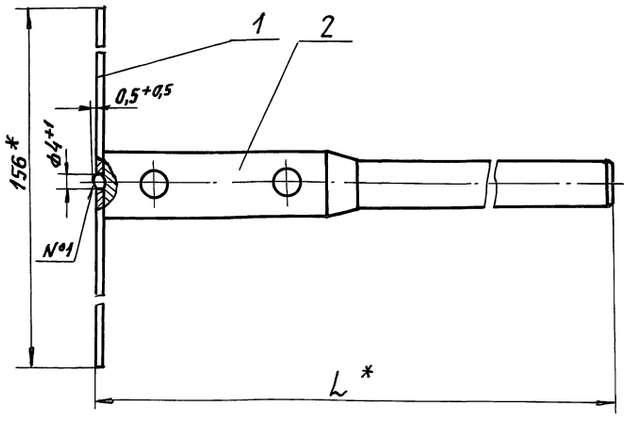


| Обозначение | L*, мм | Масса, кг |
|---|---|---|
| А1А415.220 | 81 | 0,13 |
| -01 | 183 | 0,27 |
| -02 | 104 | 0,17 |

1. * Размеры для справок.
2. Сварка №1- ГОСТ14776-79-Н1-Э42
3. Покрытие: эмаль ПФ-115, серая ГОСТ 6465-76. VI-Ж2.

| Изм. | Лист | № докум. | Подп. | Дата |
|---|---|---|---|---|
| Разраб. | | Ямпольская | | |
| Пров. | | Литвак | | |
| Нач. гр. | | Литвак | | |
| Гл. спец. | | Грановский | | |
| Н. контр. | | Фрадкин | | |
| Утв. | | Спивак | | |

А1А415.220 СБ

Вал

| Лит. | Масса | Масшт. |
|---|---|---|
| И | См. табл. | — |

| Лист | Листов 1 |
|---|---|

САНТЕХНИИПРОЕКТ

Формат: А4

---

А1А415.195

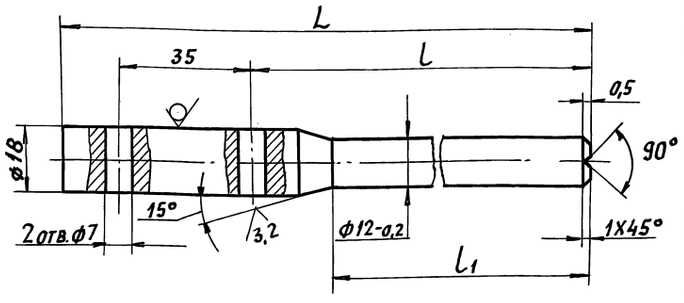


| Обозначение | Размеры, мм L | l | l1 | Масса, кг |
|---|---|---|---|---|
| А1А415.195 | 80 | 33 | 10 | 0,11 |
| -01 | 181 | 134 | 112 | 0,25 |
| -02 | 103 | 56 | 33 | 0,15 |

1. * Размер для справок.
2. Неуказанные предельные отклонения размеров: $H14; h14; \pm \frac{t_2}{2}$

| Изм. | Лист | № докум. | Подп. | Дата |
|---|---|---|---|---|
| Разраб. | | Ямпольская | | |
| Пров. | | Литвак | | |
| Нач. гр. | | Литвак | | |
| Гл. спец. | | | | |
| Н. контр. | | Фрадкин | | |
| Утв. | | Спивак | | |

А1А415.195

Вал

| Лит. | Масса | Масшт. |
|---|---|---|
| И | См. табл. | — |

| Лист | Листов 1 |
|---|---|

Круг 18-h12-3 ГОСТ 7417-75
45-6-Н ГОСТ 1051-73

САНТЕХНИИПРОЕКТ



Формат: А4

Серия 5.904-64 Выпуск 2

| Формат | Зона | Поз. | Обозначение | Наименование | Кол. | Примечание |
|---|---|---|---|---|---|---|
| | | | | Документация | | |
| * | | | А1А 415. 250 СБ | Сборочный чертеж | | *) А2; А2; А3 |
| | | | | Сборочные единицы | | |
| А4 | | 1 | А1А 415. 260 | Каркас | 1 | |
| А4 | | 2 | А1А 415. 270 | Панель верхняя | 2 | |
| А4 | | 3 | А1А 415. 300 | Панель нижняя | 1 | |
| А4 | | 4 | А1А 415. 330 | Панель боковая | 1 | |
| А4 | | 5 | А1А 415. 360 | Панель боковая | 1 | |
| А4 | | 6 | А1А 415. 380 | Панель торцевая | 1 | |
| А4 | | 7 | А1А 415. 410 | Патрубок-глушитель | 1 | |
| А4 | | 8 | А1А 415. 430 | Насадок | 1 | |
| А4 | | 9 | А1А 415. 470 | Патрубок | 1 | |
| А4 | | 10 | А1А 415. 201 | Ручка | 1 | |
| А4 | | 11 | А1А 415. 202 | Щиток | 4 | |
| | | | | Стандартные изделия | | |
| | | | | Болты ГОСТ 7798-70 | | |
| | | 12 | | М6-6g х 25. 36 | 24 | |
| | | 13 | | М10-6g х 40. 36 | 20 | |

Инв. № подл. | Подп. и дата | Взам. инв. № | Инв. № дубл. | Подп. и дата

| Изм. | Лист | № докум. | Подп. | Дата |
|---|---|---|---|---|
| Разраб. | Волобуева | | | |
| Пров. | Литвак | | | |
| Нач. гр. | Литвак | | | |
| Н. контр | Фрадкин | | | |
| Утв. | Спивак | | | |

А1А 415. 250

Камера вентиляторная

| Лит. | Лист | Листов |
|---|---|---|
| И | 1 | 2 |

Сантехнинпроект

Формат А4

| Формат | Зона | Поз. | Обозначение | Наименование | Кол. | Примечание |
|---|---|---|---|---|---|---|
| | | 14 | | Винт М4-6g х 15. 36 ГОСТ 1491-80 | 8 | |
| | | 15 | | Винт М4-6g х 40. 36 ГОСТ 17475-80 | 82 | |
| | | | | Гайки ГОСТ 5915-70 | | |
| | | 16 | | М4-6Н. 4 | 8 | |
| | | 17 | | М6-6Н. 4 | 26 | |
| | | 18 | | М10-6Н. 4 | 20 | |
| | | 19 | | Шайба 4. 02 ГОСТ 11371-78 | 90 | |
| | | | | Прочие изделия | | |
| | | 20 | | Вставка Н. 00. 00-07 Серия 5. 904-38 | 1 | Типовые конструкции |
| | | 21 | | Вентилятор радиальный ВР-4-75.1-315.1СЛ-01АУ2.0° 4А80А2 220В, 50Гц ТУ16-90-4-75.1-4. СТУ | 1 | |
| | | 22 | | Виброизолятор Д038 ТУ36-1832-75 | 5 | |
| | | | | Материалы | | |
| | | 23 | | Герлен Д ТУ400-1-165-79 | 0,5 | м² |

Инв. № подл. | Подп. и дата | Взам. инв. № | Инв. № дубл. | Подп. и дата

Изм. Лист № докум. Подп. Дата

А1А 415. 250

Лист 2

Формат А4

| Формат | Зона | Поз. | Обозначение | Наименование | Кол. | Примечание |
|---|---|---|---|---|---|---|
| | | | | Документация | | |
| А2 | | | А1А 415. 260 СБ | Сборочный чертеж | | |
| | | | | Детали | | |
| А4 | | 1 | А1А 415. 211 | Скоба | 3 | |
| А4 | | 2 | А1А 415. 212 | Петля | 3 | |
| А4 | | 3 | А1А 415. 213 | Пластина | 5 | |
| А4 | | 4 | А1А 415. 214 | Крышка | 1 | |
| Б4 | | 5 | А1А 415. 215 | Накладка Лист 3 ГОСТ 19903-74 ОК 3608 ГОСТ 16523-89 | | |
| | | | | 70-0,74 х 70-0,74 | 5 | 0,12 кг |
| А4 | | 6 | А1А 415. 216 | Поперечина | 2 | |
| А4 | | 7 | А1А 415. 217 | Поперечина | 4 | |
| Б4 | | 8 | А1А 415. 218 | Опора L=260-0,52 | | |
| | | | | Уголок 32х32х3 ГОСТ 8509-86 Ст3пс ГОСТ 535-88 | 1 | 0,37 кг |
| Б4 | | 9 | А1А 415. 219 | Перекладина | | |
| | | | | Уголок 32х32х3 ГОСТ 8509-86 Ст3 ГОСТ 535-88 L= 1026-2,3 | 4 | 1,5 кг |
| Б4 | | 10 | А1А 415. 221 | Стойка | | |
| | | | | Уголок 32х32х3 ГОСТ 8509-86 Ст3пс ГОСТ 535-88 L=1826-3,7 | 4 | 2,65 кг |

Инв. № подл. | Подп. и дата | Взам. инв. № | Инв. № дубл. | Подп. и дата

| Изм. | Лист | № докум. | Подп. | Дата |
|---|---|---|---|---|
| Разраб. | Рувинская | | | |
| Пров. | Литвак | | | |
| Нач. гр. | Литвак | | | |
| Н. контр | Фрадкин | | | |
| Утв. | Спивак | | | |

А1А 415. 260

Каркас

| Лит. | Лист | Листов |
|---|---|---|
| И | | 1 |

Сантехнинпроект

Формат А4

А1А415.202

50/(√)

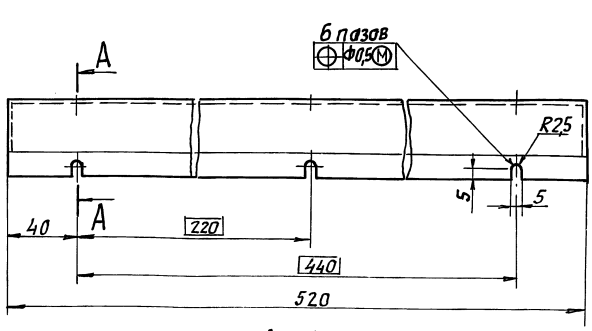


А - А

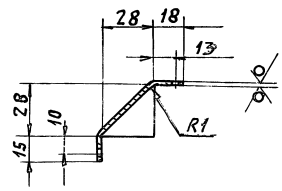


Неуказанные предельные отклонения размеров: H14, h14, $\pm \frac{t_2}{2}$

Инв. № подл. | Подп. и дата | Взам. инв. № | Инв. № дубл. | Подп. и дата

| Изм. | Лист | № докум. | Подп. | Дата |
|---|---|---|---|---|
| Разраб. | Сысоева | | | |
| Пров. | Литвак | | | |
| Нач. гр. | Литвак | | | |
| Гл. спец. | Грановский | | | |
| Н. контр. | Фрадкин | | | |
| Утв. | Спивак | | | |

А1А 415. 202

Щиток

| Лит. | Масса | Масшт. |
|---|---|---|
| И | 0,23 | 1:2 |

| Лист | Листов 1 |
|---|---|
| 0,7 ГОСТ 19903-74 ОК 3608 ГОСТ 16523-89 | Сантехнинпроект |

25472-03 57

Серия 5.904-64 Выпуск 2

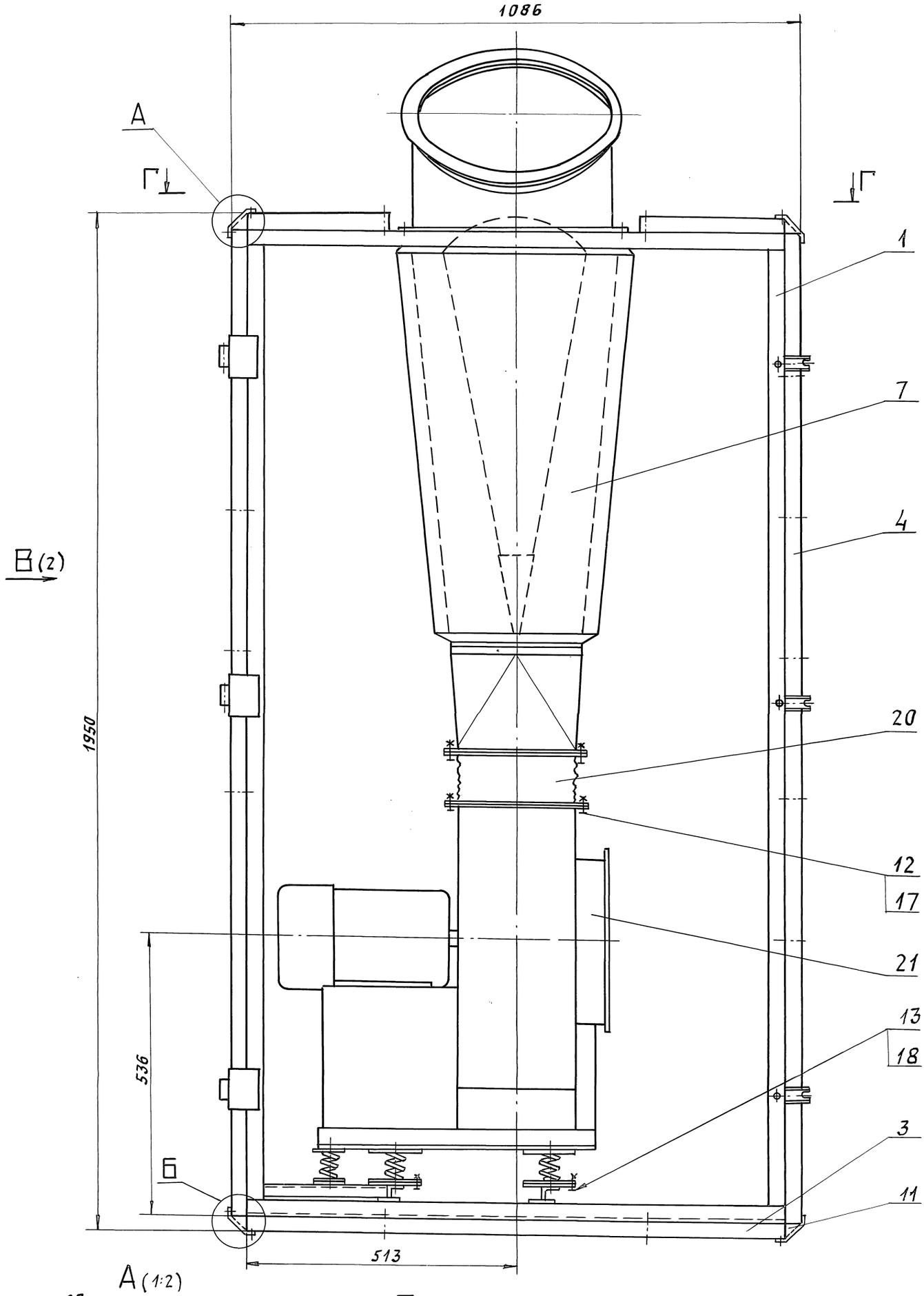


А (1:2)

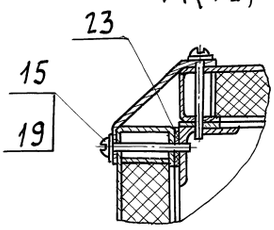


Б (1:2)

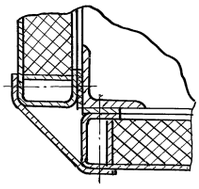

Размеры для справок.

| | | | | | | |
|---|---|---|---|---|---|---|
| | | | | А1А415.250 СБ | | |
| Изм. | Лист | N докум. | Подп. | Дата | Камера вентиляторная | Лит. | Масса | Масшт. |
| Разраб. | | Волобуева | | | | И | 133,0 | 1:5 |
| Пров. | | Литвак | | | | Лист 1 | Листов 3 |
| Нач. гр. | | Литвак | | | | | |
| Гл. спец. | | Грановский | | | | САНТЕХНИИПРОЕКТ | |
| Н. контр. | | Фрадкин | | | | | |
| Утв. | | Спивак | | | | | |

Инв. № подл. | Подп. и дата | Взам. инв. № | Инв. № дубл. | Подп. и дата

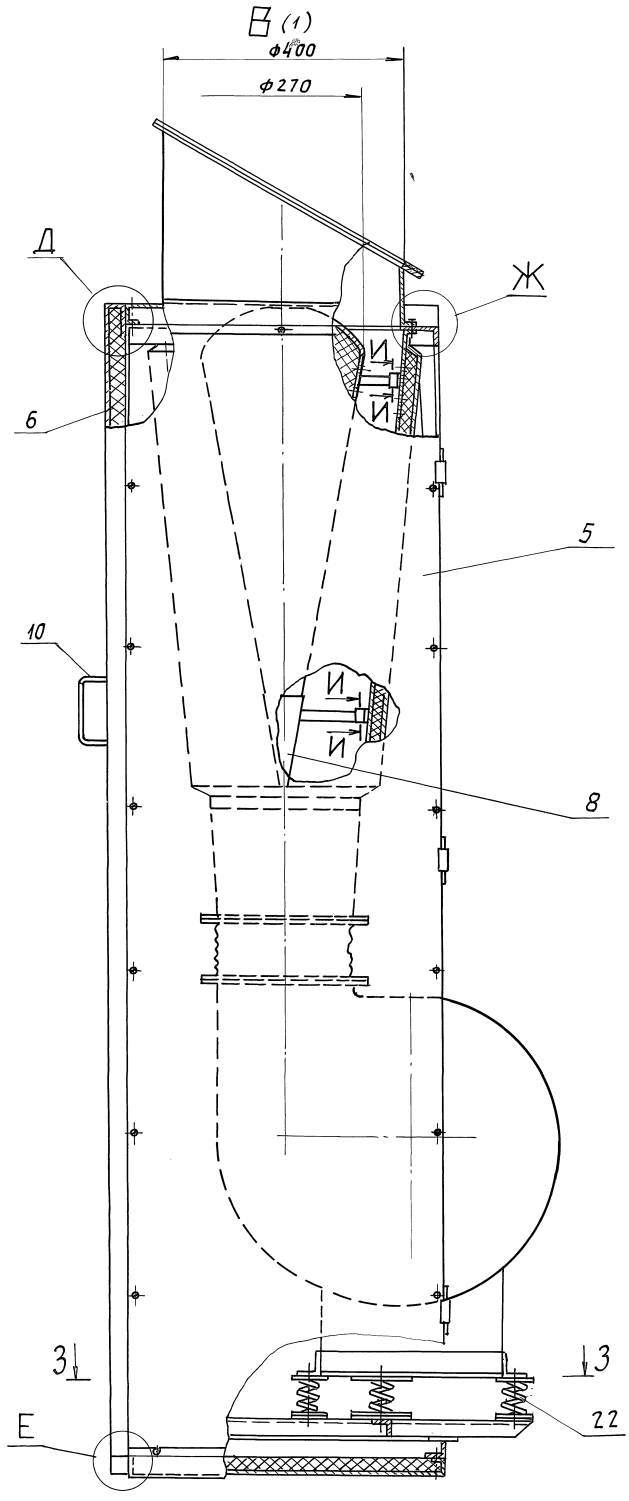


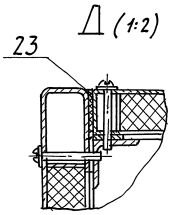


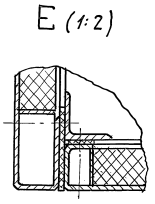


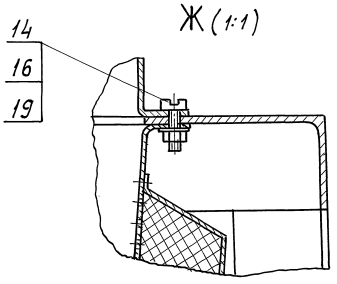


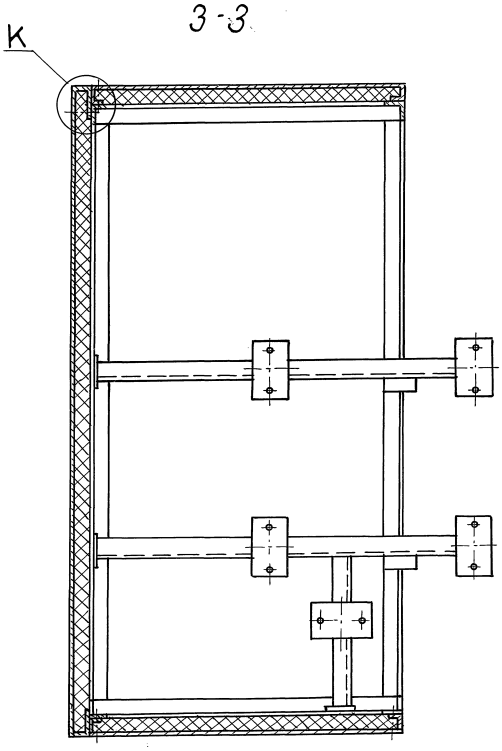


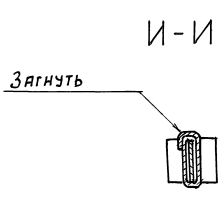


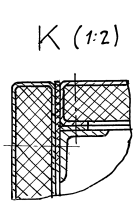


| Изм. | Лист | N докум. | Подп. | Дата | А1А415.250 СБ | Лист 2 |
|---|---|---|---|---|---|---|





Инв. N подл. | Подп. и дата | Взам. инв. N | Инв. N дубл. | Подп. и дата

Серия 5.904-64 Выпуск 2

Г - Г (1)

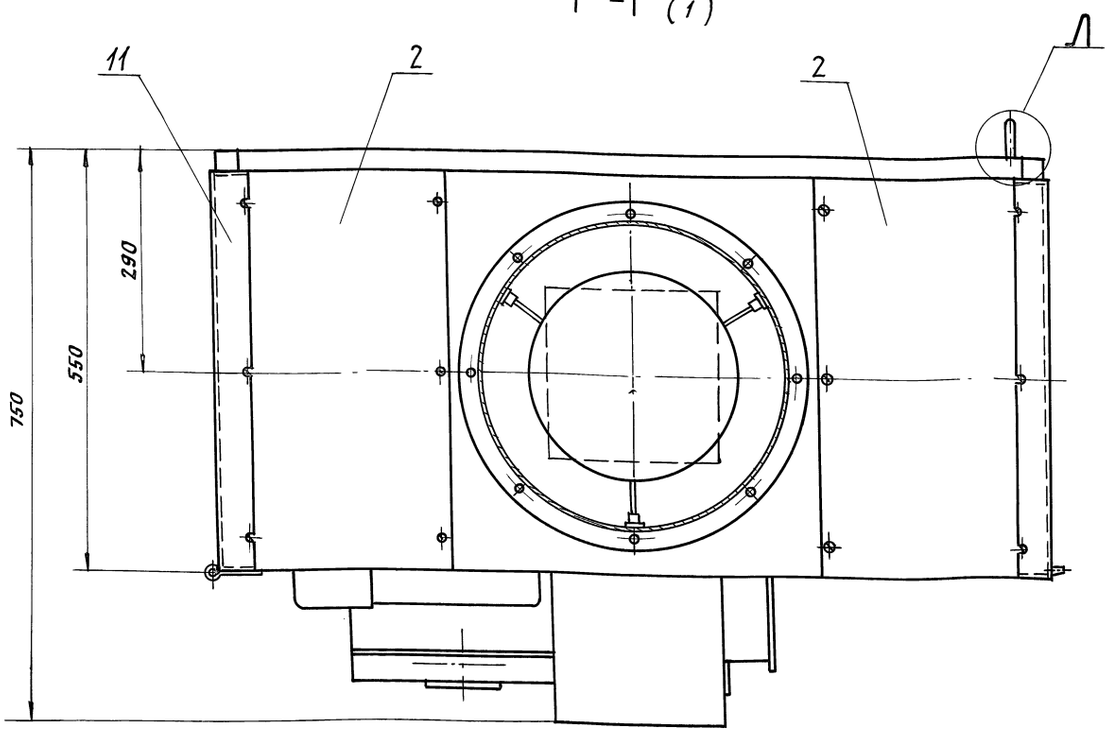


Л (1:2)

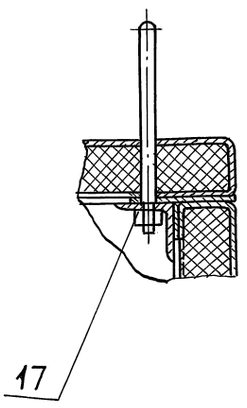


| Изм | Лист | N докум. | Подп. | Дата | А1А415.250 СБ | Лист 3 |
|---|---|---|---|---|---|---|

Формат: А3



50 (√)

А1А415.144- изображено
А1А415.144-01- зеркальное отражение

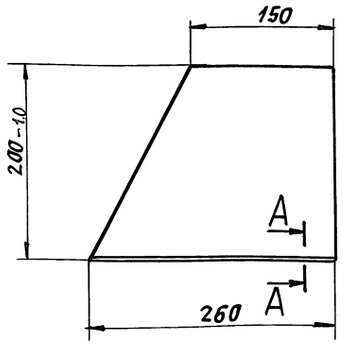


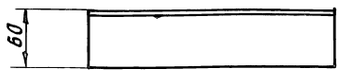


А-А

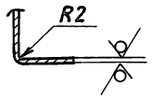


Неуказанные предельные отклонения размеров: h14

| Изм | Лист | N докум. | Подп. | Дата | А1А415.144 | | | |
|---|---|---|---|---|---|---|---|---|
| Разраб. | Сысоева | | | | Стойка | Лит. И | Масса 1,0 | Масшт. 1:4 |
| Пров. | Литвак | | | | | Лист | Листов 1 | |
| Нач.гр. | Литвак | | | | | | | |
| Гл.спец. | | | | | | | | |
| Н.контр. | Фрядкин | | | | 2.0 ГОСТ 19903-74 | САНТЕХНИИПРОЕКТ | | |
| Утв. | Спивак | | | | Лист ОК360В ГОСТ 16523-89 | | | |



50 (√)

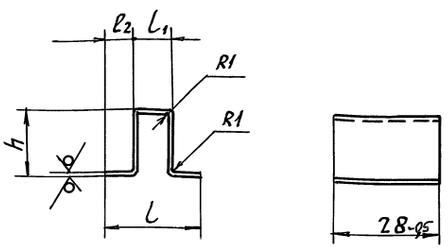


| Обозначение | Размеры, мм | | | | Масса, кг |
|---|---|---|---|---|---|
| | h | l | l1 | l2 | |
| А1А415.222 | 18 | 25 | 10 | 7,5 | 0,01 |
| -01 | 20 | 40 | 18 | 11 | 0,02 |
| -02 | 47 | 25 | 10 | 7,5 | |

Неуказанные предельные отклонения размеров: h14

| Изм | Лист | N докум. | Подп. | Дата | А1А415.222 | | | |
|---|---|---|---|---|---|---|---|---|
| Разраб. | Сысоева | | | | Скоба | Лит. И | Масса См. табл. | Масшт. 1:1 |
| Пров. | Литвак | | | | | Лист | Листов 1 | |
| Нач.гр. | Литвак | | | | | | | |
| Гл.спец. | | | | | | | | |
| Н.контр. | Фрядкин | | | | Лист 0,7 ГОСТ 19903-74 | САНТЕХНИКПРОЕКТ | | |
| Утв. | Спивак | | | | ОК360В ГОСТ 16523-89 | | | |



Формат А4

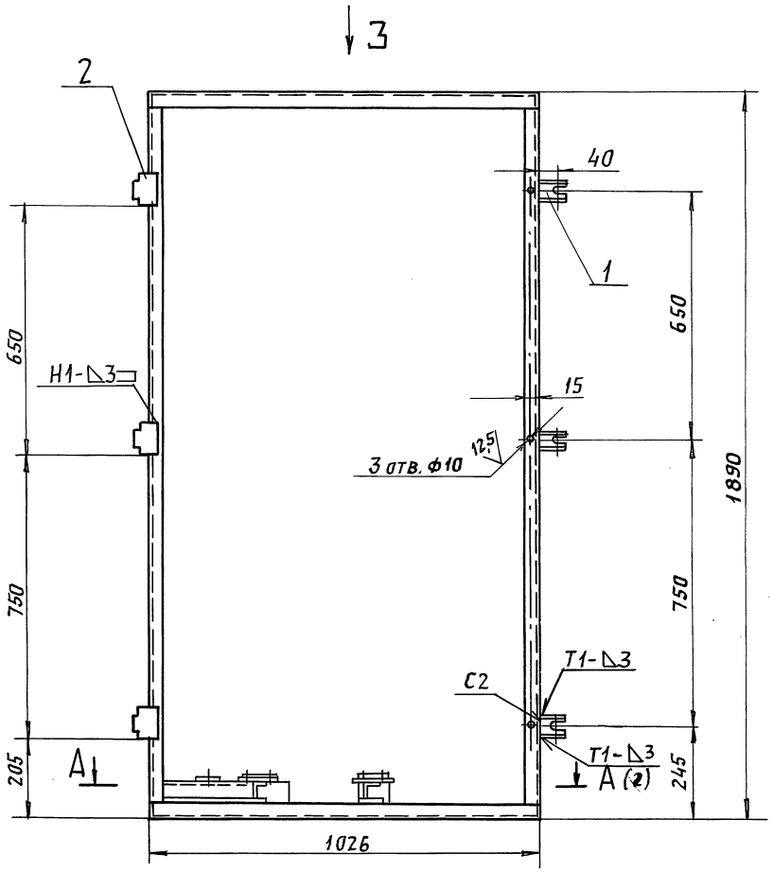


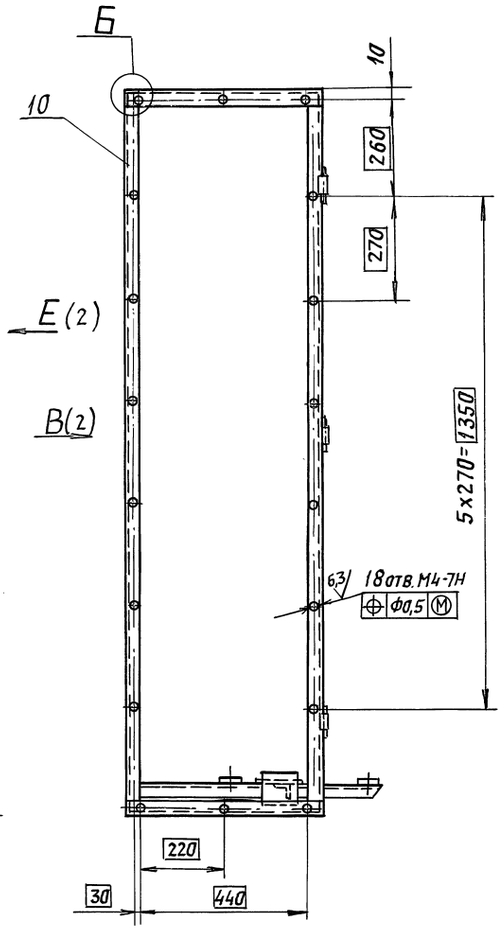


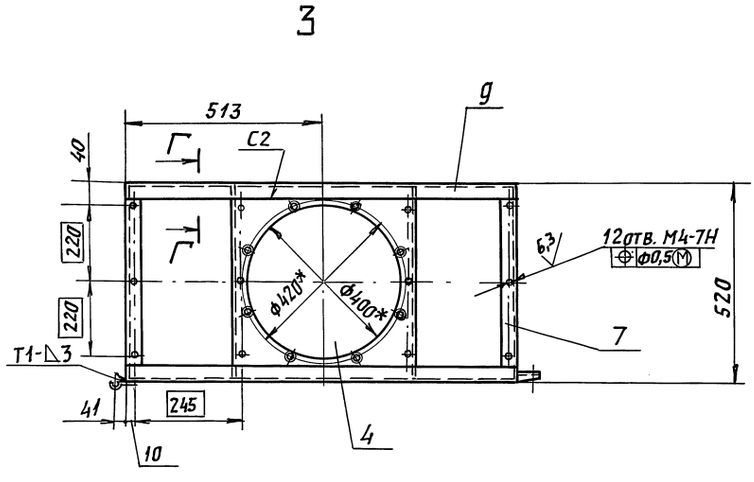


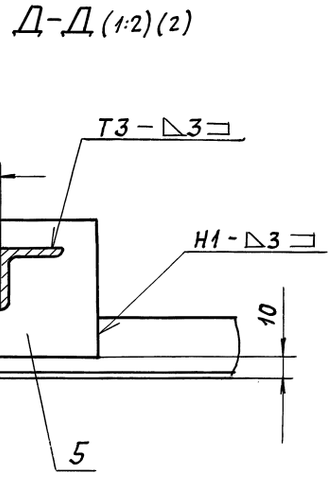


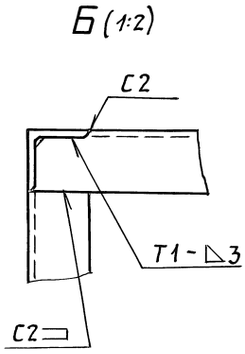


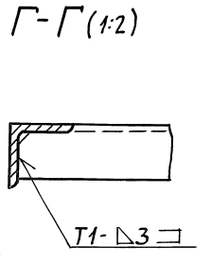


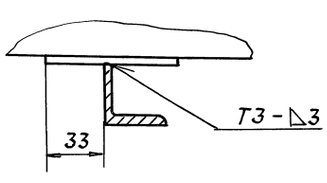


1. * Размеры для справок.
2. Неуказанные предельные отклонения размеров: $h14; \pm \frac{t_2}{2}$.
3. Сварные швы по ГОСТ 5264-80

| Изм. | Лист | № докум. | Подп. | Дата | А1А415. 260. СБ | | | |
|---|---|---|---|---|---|---|---|---|
| Разраб. | | Рувинская | | | Каркас | Лит. | Масса | Масшт. |
| Пров. | | Каписсаров | | | | И | 28,0 | 1:10 |
| Нач. гр. | | Литвак | | | | Лист 1 | Листов 2 | |
| Гл. спец. | | Грановский | | | | САНТЕХНИИПРОЕКТ | | |
| Н. контр. | | Фрядкин | | | | | | |
| Утв. | | Спивак | | | | | | |

Инв. № подл. | Подп. и дата | Взам. инв. № | Инв. № дубл. | Подп. и дата

В (1)

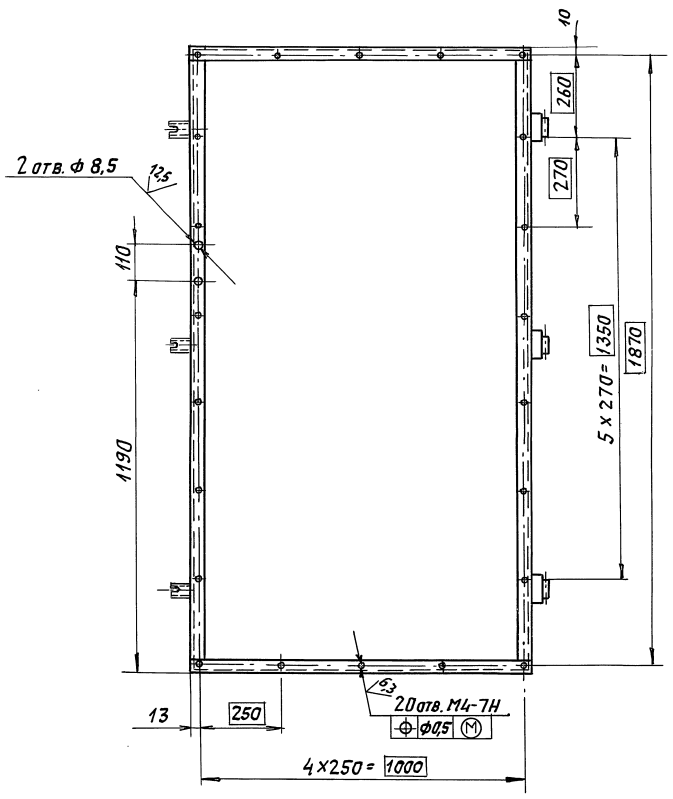


Е (1)

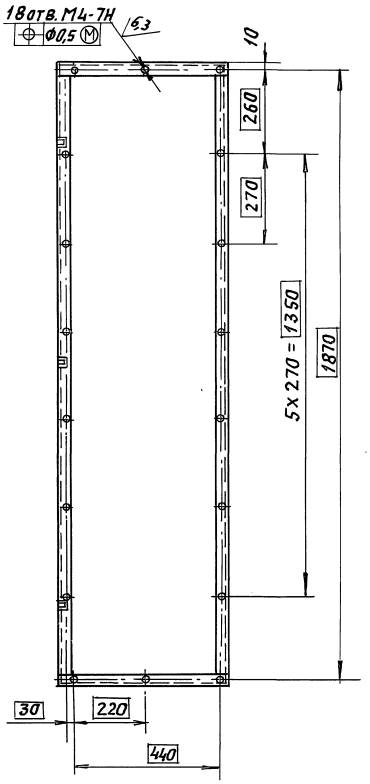


И (1:2)

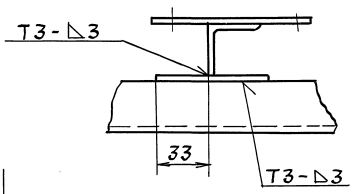


А-А (1:5) (1)

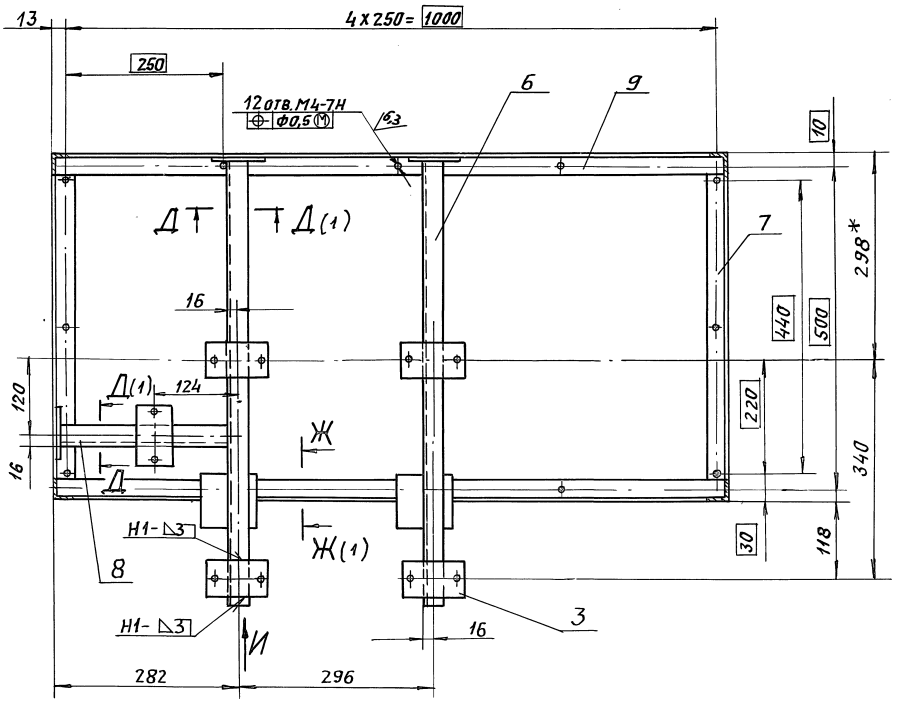

Серия 5.904-64 Выпуск 2

## А1А415.216

50 (√)

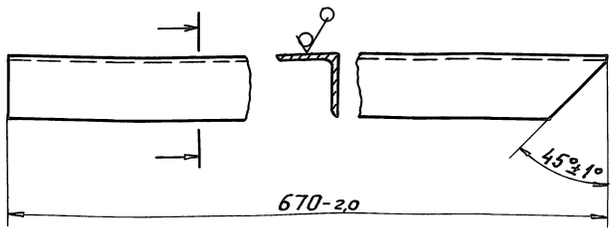


| Изм. | Лист | N докум. | Подп. | Дата | А1А415.216 | | | |
|---|---|---|---|---|---|---|---|---|
| Разраб. | | Сысоева | | | Поперечина | Лит. | Масса | Масшт. |
| Пров. | | Литвак | | | | И | 1,0 | 1:2 |
| Нач. гр. | | Литвак | | | | Лист | Листов 1 | |
| Гл. спец. | | Грановский | | | Уголок 32х3 ГОСТ 8509-86 / Ст.3пс ГОСТ 535-88 | САНТЕХНИИПРОЕКТ | | |
| Н. контр. | | Фрадкин | | | | | | |
| Утв. | | Спивак | | | | | | |

Инв. № подл. | Подп. и дата | Взам. инв. № | Инв. № дубл. | Подп. и дата

Формат: А4

## А1А415.217

50 (√)

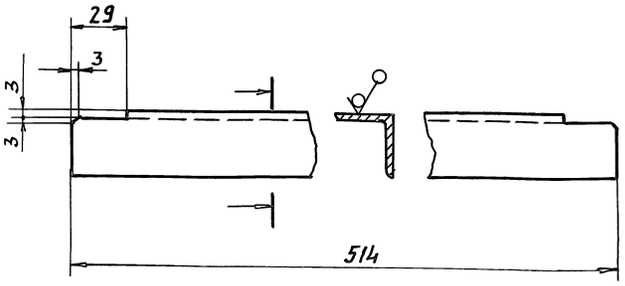


Неуказанные предельные отклонения размеров: H14; h14.

| Изм. | Лист | N докум. | Подп. | Дата | А1А415.217 | | | |
|---|---|---|---|---|---|---|---|---|
| Разраб. | | Сысоева | | | Поперечина | Лит. | Масса | Масшт. |
| Пров. | | Литвак | | | | И | 0,75 | 1:2 |
| Нач. гр. | | Литвак | | | | Лист | Листов 1 | |
| Гл. спец. | | Грановский | | | Уголок 32х3 ГОСТ 8509-86 / Ст.3пс ГОСТ 535-88 | САНТЕХНИИПРОЕКТ | | |
| Н. контр. | | Фрадкин | | | | | | |
| Утв. | | Спивак | | | | | | |

Инв. № подл. | Подп. и дата | Взам. инв. № | Инв. № дубл. | Подп. и дата

Формат: А4

## А1А415.211

12,5

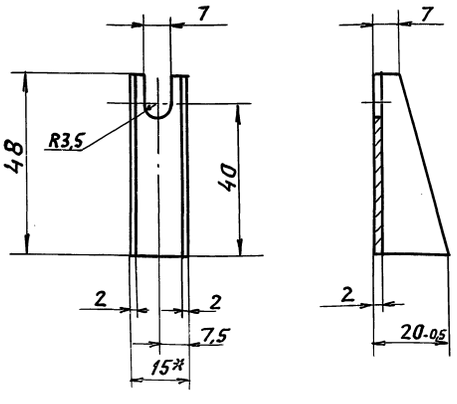


1* Размер для справок.

2. Неуказанные предельные отклонения размеров: H14; h14; $\pm \frac{t_2}{2}$

| Изм. | Лист | N докум. | Подп. | Дата | А1А415.211 | | | |
|---|---|---|---|---|---|---|---|---|
| Разраб. | | Сысоева | | | Скоба | Лит. | Масса | Масшт. |
| Пров. | | Литвак | | | | И | 0,03 | 1:1 |
| Нач. гр. | | Литвак | | | | Лист | Листов 1 | |
| Гл. спец. | | Грановский | | | Ст.3 ГОСТ 380-88 | САНТЕХНИИПРОЕКТ | | |
| Н. контр. | | Фрадкин | | | | | | |
| Утв. | | Спивак | | | | | | |

Инв. № подл. | Подп. и дата | Взам. инв. № | Инв. № дубл. | Подп. и дата

Формат: А4

## А1А415.212

50 (√)

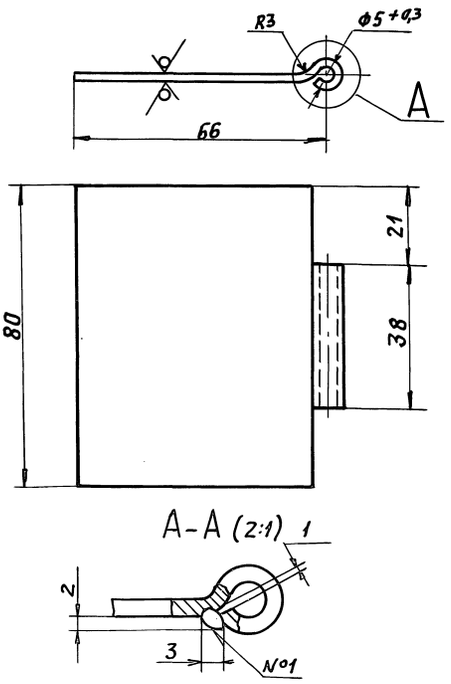


1. Неуказанные предельные отклонения размеров: h14; $\pm \frac{t_2}{2}$.
2. Сварной шов №1 - сварка ручная, дуговая. Шов зачистить.

| Изм. | Лист | N докум. | Подп. | Дата | А1А415.212 | | | |
|---|---|---|---|---|---|---|---|---|
| Разраб. | | Сысоева | | | Петля | Лит. | Масса | Масшт. |
| Пров. | | Литвак | | | | И | 0,09 | 1:1 |
| Нач. гр. | | Литвак | | | | Лист | Листов 1 | |
| Гл. спец. | | Грановский | | | Лист 2,0 ГОСТ 19903-74 / ОК 350В ГОСТ 16523-89 | САНТЕХНИИПРОЕКТ | | |
| Н. контр. | | Фрадкин | | | | | | |
| Утв. | | Спивак | | | | | | |

Инв. № подл. | Подп. и дата | Взам. инв. № | Инв. № дубл. | Подп. и дата



Формат: А4

Серия 5.904-64 Выпуск 2

| Формат | Зона | Поз. | Обозначение | Наименование | Кол. | Примечание |
|---|---|---|---|---|---|---|
| | | | | Документация | | |
| А3 | | | А1А415.270СБ | Сборочный чертеж | | |
| | | | | Сборочные единицы | | |
| А4 | | 1 | А1А415.280 | Полотно | 1 | |
| А4 | | 2 | А1А415.290 | Решетка | 1 | |
| | | | | Детали | | |
| А4 | | 3 | А1А415.222 | Скобка | 6 | |
| А4 | | 4 | А1А415.223 | Кожух | 1 | |
| | | | | Материалы | | |
| | | 5 | | Изделие звукопоглощающее марки БМЗ в оболочке из стеклоткани S=30мм РСТУССР 1977-87 | 0,38 м² | |

| Изм. | Лист | N докум. | Подп. | Дата | А1А415.270 | | | |
|---|---|---|---|---|---|---|---|---|
| Разраб. | | Ямпольская | | | Панель верхняя | Лит. | Лист | Листов |
| Пров. | | Литвак | | | | И | | 1 |
| Нач.гр. | | Литвак | | | | САНТЕХНИИПРОЕКТ | | |
| Н.контр. | | Фрадкин | | | | | | |
| Утв. | | Спивак | | | | | | |

Формат А4

А1А415.280СБ

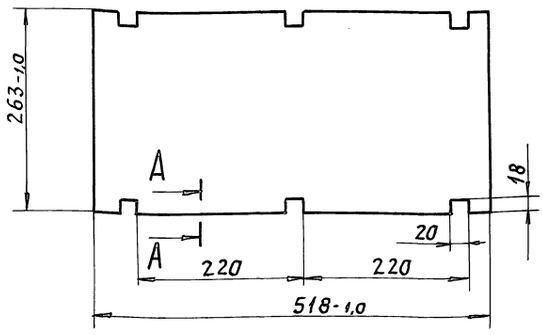


А-А (1:1)

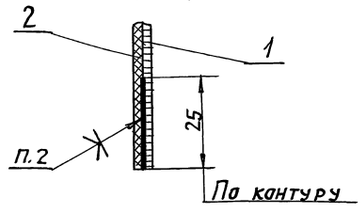


1. Неуказанные предельные отклонения размеров: $H14; \pm \frac{t_2}{2}$
2. Клей 88СА ТУ38-105-1760-89.

| Изм. | Лист | N докум. | Подп. | Дата | А1А415.280СБ | | | |
|---|---|---|---|---|---|---|---|---|
| Разраб. | | Ямпольская | | | Полотно | Лит. | Масса | Масшт. |
| Пров. | | Литвак | | | | И | 0,4 | 1:5 |
| Нач.гр. | | Литвак | | | | Лист | Листов 1 | |
| Гл.спец. | | Грановский | | | | САНТЕХНИИПРОЕКТ | | |
| Н.контр. | | Фрадкин | | | | | | |
| Утв. | | Спивак | | | | | | |

Формат: А4

А1А415.270СБ

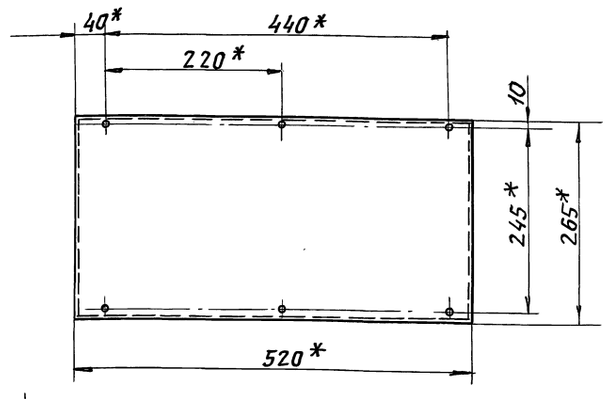


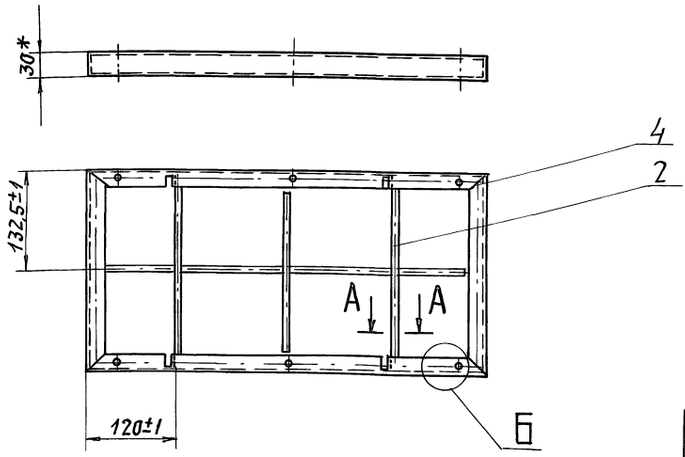


А-А (1:1)

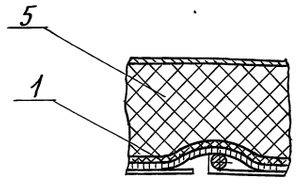


Б (1:1)

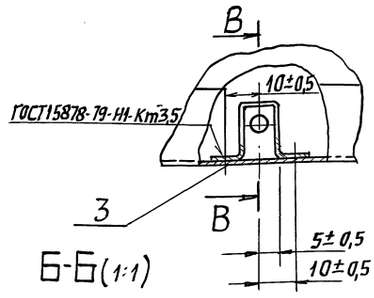


Б-Б (1:1)

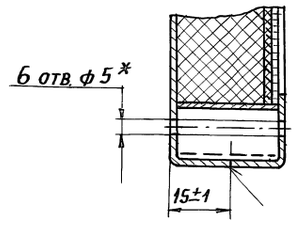


* Размеры для справок.

| Изм. | Лист | N докум. | Подп. | Дата | А1А415.270СБ | | | |
|---|---|---|---|---|---|---|---|---|
| Разраб. | | Ямпольская | | | Панель верхняя | Лит. | Масса | Масшт. |
| Пров. | | Литвак | | | | И | 2,0 | 1:5 |
| Нач.гр. | | Литвак | | | | Лист | Листов 1 | |
| Гл.спец. | | Грановский | | | | САНТЕХНИИПРОЕКТ | | |
| Н.контр. | | Фрадкин | | | | | | |
| Утв. | | Спивак | | | | | | |



Формат: А3

Серия 5.904-64 Выпуск 2

## А1А415.251

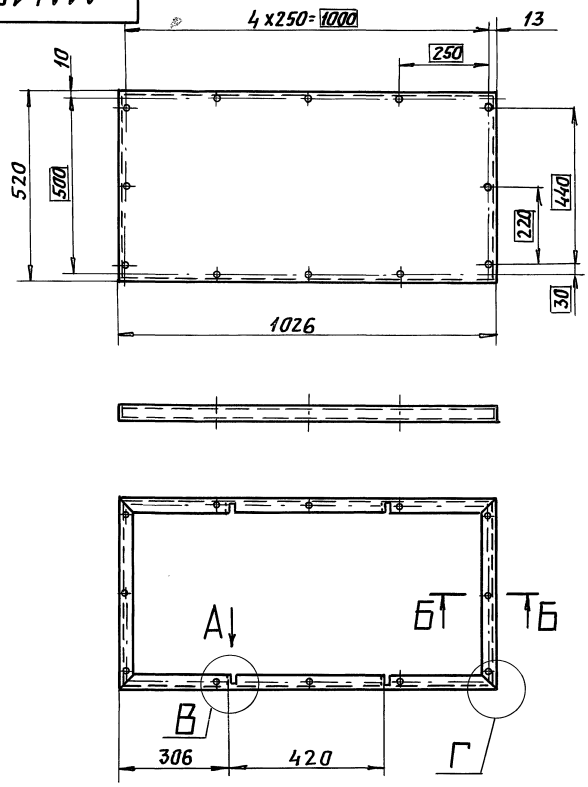


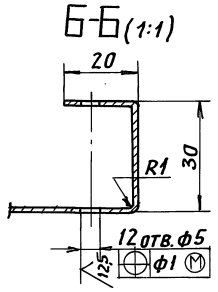


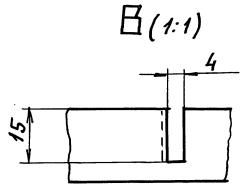


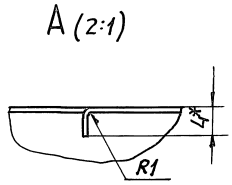


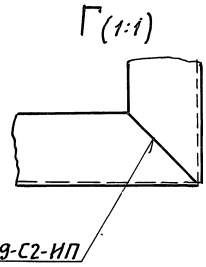


50 (V)

1. * Размер для справок.
2. Неуказанные предельные отклонения размеров: $H14; h14; \pm\frac{t_2}{2}$

| Изм. | Лист | № докум. | Подп. | Дата | А1А415.251 | | | |
|---|---|---|---|---|---|---|---|---|
| Разраб. | | Сысоева | | | Кожух | Лит. | Масса | Масшт. |
| Пров. | | Литвак | | | | И | 3,85 | 1:10 |
| Нач.гр. | | Литвак | | | | Лист | Листов 1 | |
| Гл.спец. | | Грановский | | | Лист 0,7 ГОСТ 19903-74 ОК360В ГОСТ 16523-89 | САНТЕХНИИПРОЕКТ | | |
| Н.контр. | | Фрадкин | | | | | | |
| Утв. | | Спивак | | | | | | |

Формат: А3

Инв.№ подл. | Подп. и дата | Взам. инв.№ | Инв.№ дубл. | Подп. и дата

## А1А415.223

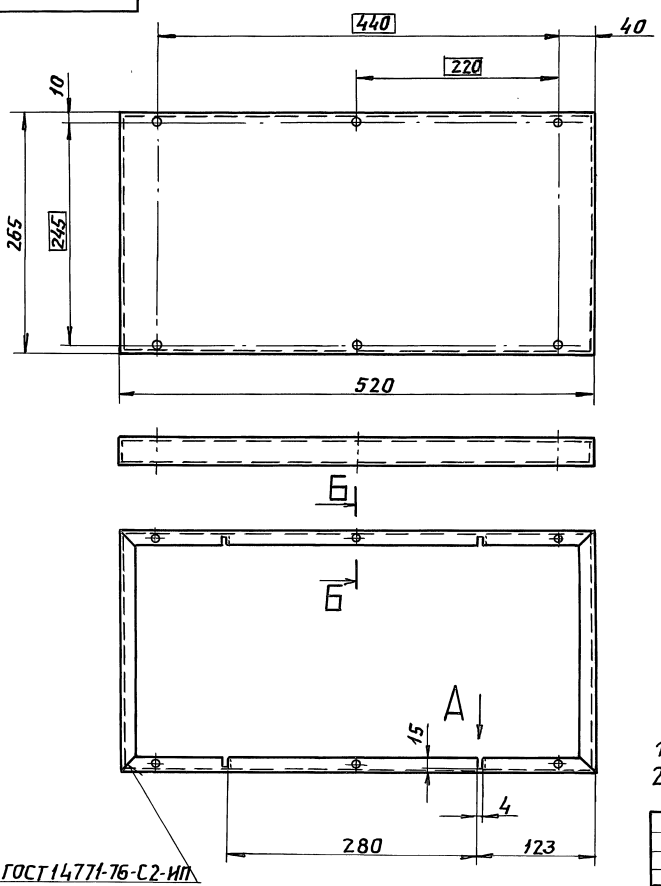


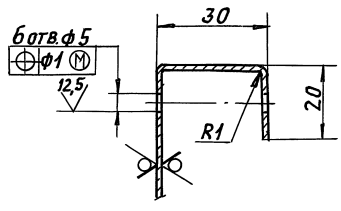


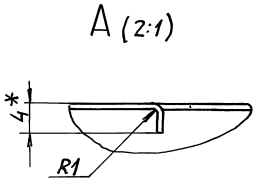


50 (V)

1. * Размер для справок.
2. Неуказанные предельные отклонения размеров: $H14; h14; \pm\frac{t_2}{2}$

| Изм. | Лист | № докум. | Подп. | Дата | А1А415.223 | | | |
|---|---|---|---|---|---|---|---|---|
| Разраб. | | Сысоева | | | Кожух | Лит. | Масса | Масшт. |
| Пров. | | Литвак | | | | И | 1,24 | 1:4 |
| Нач.гр. | | Литвак | | | | Лист | Листов 1 | |
| Гл.спец. | | Грановский | | | Лист 0,7 ГОСТ 19903-74 ОК360В ГОСТ 16523-89 | САНТЕХНИИПРОЕКТ | | |
| Н.контр. | | Фрадкин | | | | | | |
| Утв. | | Спивак | | | | | | |

Формат: А3

Инв.№ подл. | Подп. и дата | Взам. инв.№ | Инв.№ дубл. | Подп. и дата

Серия 5.904-6 Выпуск 2

АТА415.290СБ

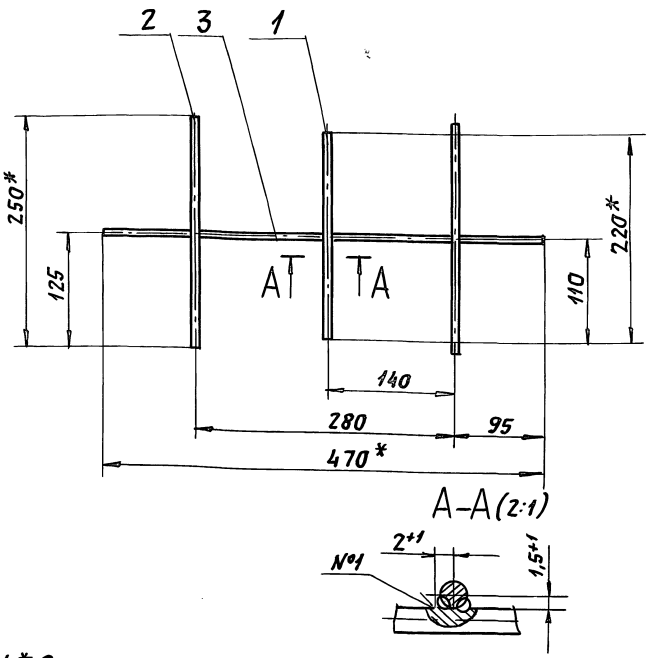


1.* Размеры для справок.
2. Неуказанные предельные отклонения размеров: $\pm \frac{t_2}{2}$.
3. Сварной шов № – сварка ручная, дуговая.

| Изм. | Лист | № докум. | Подп. | Дата |
|---|---|---|---|---|
| Разраб. | | Ямпольская | | |
| Пров. | | Литвак | | |
| Нач.гр. | | Литвак | | |
| Гл.спец. | | Грановский | | |
| Н.контр. | | Фрадкин | | |
| Утв. | | Спивак | | |

А1А415.290СБ

Решетка

| Лит. | Масса | Масшт. |
|---|---|---|
| И | 0,07 | 1:4 |
| Лист | Листов 1 | |

САНТЕХНИИПРОЕКТ

Формат: А4

| Формат | Зона | Поз. | Обозначение | Наименование | Кол. | Примечание |
|---|---|---|---|---|---|---|
| | | | | Документация | | |
| А4 | | | А1А415.280СБ | Сборочный чертеж | | |
| | | | | Материалы | | |
| | | 1 | | Сетка 1,4-0,65Ц ГОСТ 3826-82 | 0,14 | м² |
| | | 2 | | Стеклоткань Э3-100 ГОСТ 19907-83 | 0,14 | м² |

| Изм. | Лист | N докум. | Подп. | Дата |
|---|---|---|---|---|
| Разраб. | | Ямпольская | | |
| Пров. | | Литвак | | |
| Нач.гр. | | Литвак | | |
| Н.контр. | | Фрадкин | | |
| Утв. | | Спивак | | |

А1А415.280

Полотно

| Лит. | Лист | Листов |
|---|---|---|
| И | | 1 |

САНТЕХНИИПРОЕКТ

Формат: А4

| Формат | Зона | Поз. | Обозначение | Наименование | Кол. | Примечание |
|---|---|---|---|---|---|---|
| | | | | Документация | | |
| А4 | | | А1А415.290СБ | Сборочный чертеж | | |
| | | | | Детали | | |
| | | | | Пруток | | |
| | | | | Проволока 3-С-I ГОСТ 3282-74 | | |
| Б4 | | 1 | А1А415.241 | L = 220-2 | 1 | 0,013кг |
| Б4 | | 2 | А1А415.242 | L = 250-2 | 2 | 0,015кг |
| Б4 | | 3 | А1А415.243 | L = 470-2 | 1 | 0,027кг |

| Изм. | Лист | N докум. | Подп. | Дата |
|---|---|---|---|---|
| Разраб. | | Ямпольская | | |
| Пров. | | Литвак | | |
| Нач.гр. | | Литвак | | |
| Н.контр. | | Фрадкин | | |
| Утв. | | Спивак | | |

А1А415.290

Решетка

| Лит. | Лист | Листов |
|---|---|---|
| И | | 1 |

САНТЕХНИИПРОЕКТ

Формат: А4

| Формат | Зона | Поз. | Обозначение | Наименование | Кол. | Примечание |
|---|---|---|---|---|---|---|
| | | | | Документация | | |
| А2 | | | А1А415.300СБ | Сборочный чертеж | | |
| | | | | Сборочные единицы | | |
| А4 | | 1 | А1А415.310 | Полотно | 1 | |
| А4 | | 2 | А1А415.320 | Решетка | 1 | |
| | | | | Детали | | |
| А4 | | 3 | А1А415.221 | Скобка | 12 | |
| А3 | | 4 | А1А415.251 | Кожух | 1 | |
| | | | | Материалы | | |
| | | 5 | | Изделие звукопоглощающее марки БМЗ в оболочке из стеклоткани S=30мм РСТ УССР 1977-87 | 0,54 | м² |

| Изм. | Лист | N докум. | Подп. | Дата |
|---|---|---|---|---|
| Разраб. | | Ямпольская | | |
| Пров. | | Литвак | | |
| Нач.гр. | | Литвак | | |
| Н.контр. | | Фрадкин | | |
| Утв. | | Спивак | | |

А1А415.300

Панель нижняя

| Лит. | Лист | Листов |
|---|---|---|
| И | | 1 |

САНТЕХНИИПРОЕКТ



Формат: А4

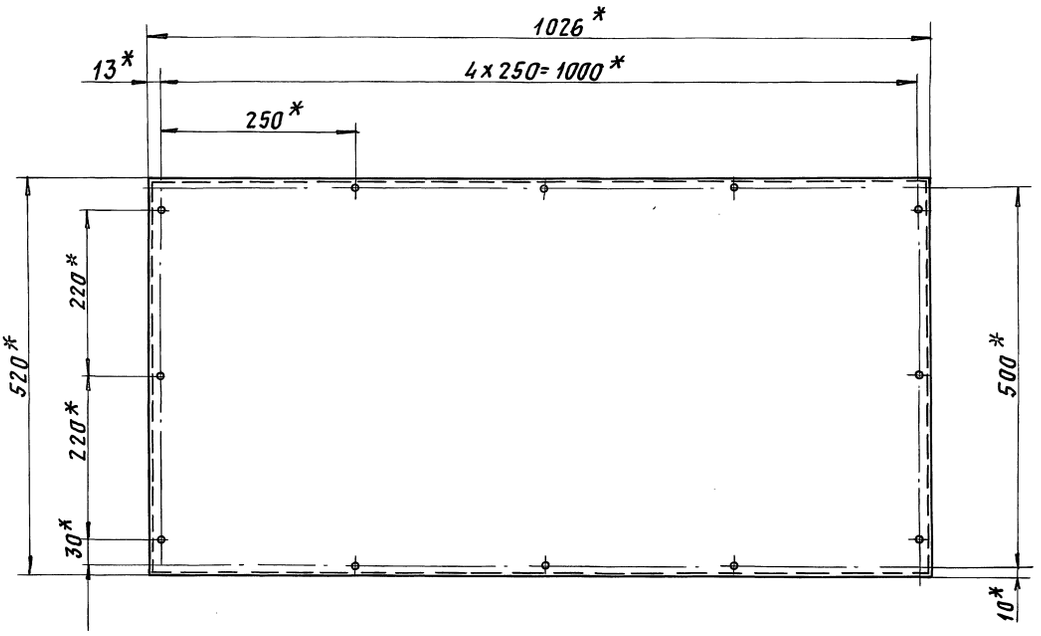


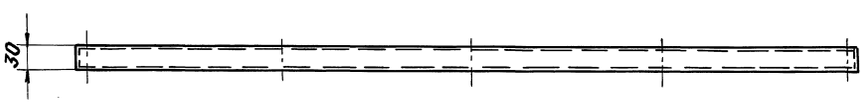


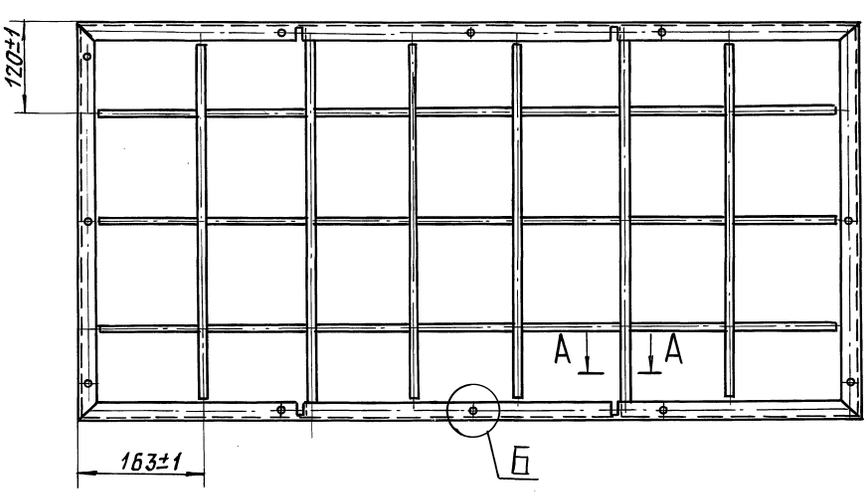


Б (1:1)

А-А (1:1)

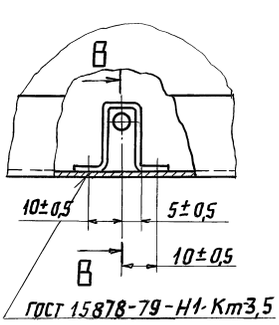


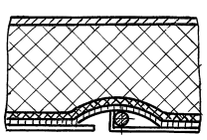

В-В (1:1)

*Размеры для справок.

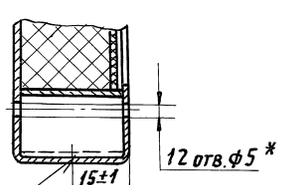


| | | | | | | | |
|---|---|---|---|---|---|---|---|
| Изм. | Лист | № докум. | Подп. | Дата | А1А415.300СБ | | |
| Разраб. | | Яппольская | | | Панель нижняя | Лит. | Масса | Масшт. |
| Пров. | | Литвак | | | | И | 5,8 | 1:5 |
| Нач. гр. | | Литвак | | | | Лист | Листов 1 | |
| Гл. спец. | | Грановский | | | | | | |
| Н. контр. | | Фрадкин | | | | САНТЕХНИИПРОЕКТ | | |
| Утв. | | Спивак | | | | | | |





Инв.№подл. | Подп. и дата | Взам.инв.№ | Инв.№дубл. | Подп. и дата

Серия 5.904-64 Выпуск 2

| Формат | Зона | Поз. | Обозначение | Наименование | Кол. | Примечание |
|---|---|---|---|---|---|---|
| | | | | **Документация** | | |
| А4 | | | А1А 415. 310 СБ | Сборочный чертеж | | |
| | | | | **Материалы** | | |
| | | 1 | | Сетка 1,4-0,65Н4 ГОСТ 3826-82 | 0,54 | м² |
| | | 2 | | Стеклоткань Э3-100 ГОСТ 19907-83 | 0,54 | м² |

Инв.№ подл. | Подп. и дата | Взам. инв.№ | Инв.№ дубл. | Подп. и дата

| Изм. | Лист | № докум. | Подп. | Дата |
|---|---|---|---|---|
| Разраб. | | Ямпольская | | |
| Пров. | | Литвак | | |
| Нач. гр. | | Литвак | | |
| Н. контр. | | Фрадкин | | |
| Утв. | | Сливак | | |

А1А415. 310

Полотно

| Лит. | Лист | Листов |
|---|---|---|
| И | | 1 |

САНТЕХНИИПРОЕКТ

Формат: А4

| Формат | Зона | Поз. | Обозначение | Наименование | Кол. | Примечание |
|---|---|---|---|---|---|---|
| | | | | **Документация** | | |
| А4 | | | А1А 415. 320 СБ | Сборочный чертеж | | |
| | | | | **Детали** | | |
| | | | | Пруток Проволока З-С-I ГОСТ 3282-74 | | |
| БЧ | | 1 | А1А 415. 271 | L= 470-2 | 4 | 0,027 кг |
| БЧ | | 2 | А1А 415. 272 | L= 504-2 | 2 | 0,03 кг |
| БЧ | | 3 | А1А 415. 273 | L= 970-2 | 3 | 0,055 кг |

Инв.№ подл. | Подп. и дата | Взам. инв.№ | Инв.№ дубл. | Подп. и дата

| Изм. | Лист | № докум. | Подп. | Дата |
|---|---|---|---|---|
| Разраб. | | Ямпольская | | |
| Пров. | | Литвак | | |
| Нач. гр. | | Литвак | | |
| Н. контр. | | Фрадкин | | |
| Утв. | | Сливак | | |

А1А415. 320

Решетка

| Лит. | Лист | Листов |
|---|---|---|
| И | | 1 |

САНТЕХНИИПРОЕКТ

Формат: А4

А1А415.310СБ

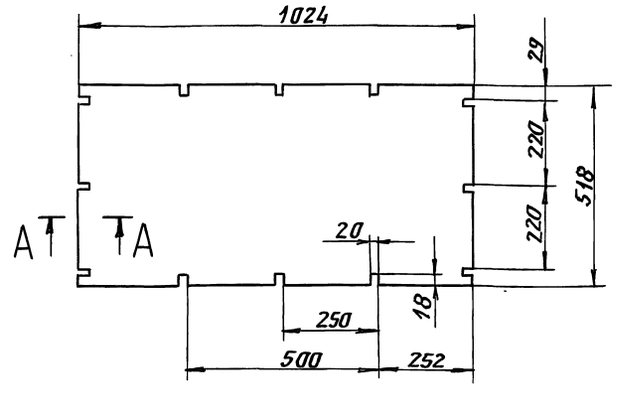


А-А (1:1)

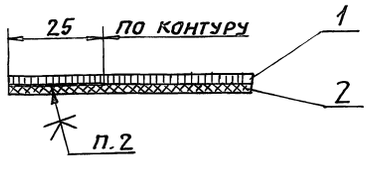


1. Неуказанные предельные отклонения размеров: $H14, h14, \pm \frac{t_2}{2}$
2. Клей 88СА ТУ38-105 1760-89.

А1А415. 310. СБ

Полотно

| Лит. | Масса | Масшт. |
|---|---|---|
| И | 1,5 | 1:10 |

| Лист | Листов 1 |
|---|---|

САНТЕХНИИПРОЕКТ

| Изм. | Лист | № докум. | Подп. | Дата |
|---|---|---|---|---|
| Разраб. | | Ямпольская | | |
| Пров. | | Литвак | | |
| Нач. гр. | | Литвак | | |
| Гл. спец. | | Грановский | | |
| Н. контр. | | Фрадкин | | |
| Утв. | | Сливак | | |

Инв.№ подл. | Подп. и дата | Взам. инв.№ | Инв.№ дубл. | Подп. и дата

А1А415.320СБ

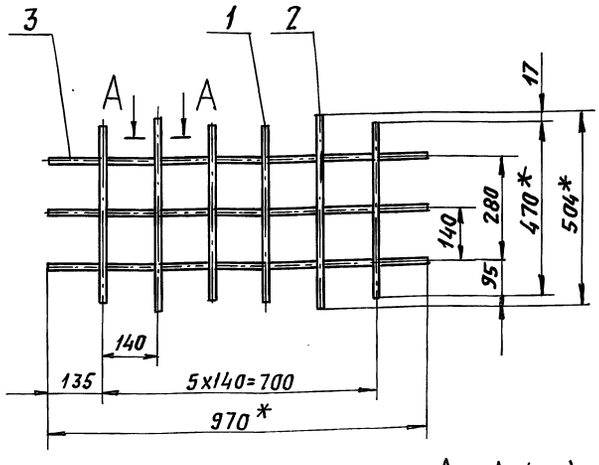


А-А (2:1)

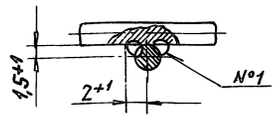


1. * Размеры для справок.
2. Неуказанные предельные отклонения размеров: $\pm \frac{t_2}{2}$
3. Сварной шов №1 - сварка ручная дуговая.

А1А415. 320 СБ

Решетка

| Лит. | Масса | Масшт. |
|---|---|---|
| И | 0,4 | 1:10 |

| Лист | Листов 1 |
|---|---|

САНТЕХНИИПРОЕКТ

| Изм. | Лист | № докум. | Подп. | Дата |
|---|---|---|---|---|
| Разраб. | | Ямпольская | | |
| Пров. | | Литвак | | |
| Нач. гр. | | Литвак | | |
| Гл. спец. | | Грановский | | |
| Н. контр. | | Фрадкин | | |
| Утв. | | Сливак | | |

Инв.№ подл. | Подп. и дата | Взам. инв.№ | Инв.№ дубл. | Подп. и дата

Серия 5.904-64 Выпуск 2

| Формат | Зона | Поз. | Обозначение | Наименование | Кол. | Примечание |
|---|---|---|---|---|---|---|
| | | | | Документация | | |
| А3 | | | А1А 415. 330 СБ | Сборочный чертеж | | |
| | | | | Сборочные единицы | | |
| А4 | | 1 | А1А 415. 340 | Полотно | 1 | |
| А4 | | 2 | А1А 415. 350 | Решетка | 1 | |
| | | | | Детали | | |
| А4 | | 3 | А1А 415. 222 | Скобка | 18 | |
| | | 4 | -01 | Скобка | 3 | |
| А3 | | 5 | А1А 415. 281 | Кожух | 1 | |
| | | | | Материалы | | |
| | | 6 | | Изделие звукопоглощающее марки БМЗ в оболочке из стеклоткани S= 30 мм РСТ УССР 1977-87 | 0,99 | м² |

Инв.№ подл. | Подп. и дата | Взам. инв.№ | Инв.№ дубл. | Подп. и дата

| Изм. | Лист | № докум. | Подп. | Дата |
|---|---|---|---|---|
| Разраб. | | Ямпольская | | |
| Пров. | | Литвак | | |
| Нач. гр. | | Литвак | | |
| Н. контр. | | Фрадкин | | |
| Утв. | | Спивак | | |

А1А 415. 330

Панель боковая

| Лит. | Лист | Листов |
|---|---|---|
| И | | 1 |

САНТЕХНИИПРОЕКТ

Формат А4

| Формат | Зона | Поз. | Обозначение | Наименование | Кол. | Примечание |
|---|---|---|---|---|---|---|
| | | | | Документация | | |
| А3 | | | А1А 415. 340 СБ | Сборочный чертеж | | |
| | | | | Материалы | | |
| | | 1 | | Сетка 1,4-0,65 НУ ГОСТ 3826-82 | 0,99 | м² |
| | | 2 | | Стеклоткань Э3-100 ГОСТ 19907-83 | 0,99 | м² |

Инв.№ подл. | Подп. и дата | Взам. инв.№ | Инв.№ дубл. | Подп. и дата

| Изм. | Лист | № докум. | Подп. | Дата |
|---|---|---|---|---|
| Разраб. | | Ямпольская | | |
| Пров. | | Литвак | | |
| Нач. гр. | | Литвак | | |
| Н. контр. | | Фрадкин | | |
| Утв. | | Спивак | | |

А1А415. 340

Полотно

| Лит. | Лист | Листов |
|---|---|---|
| И | | 1 |

САНТЕХНИИПРОЕКТ

Формат А4

А1А415.350СБ

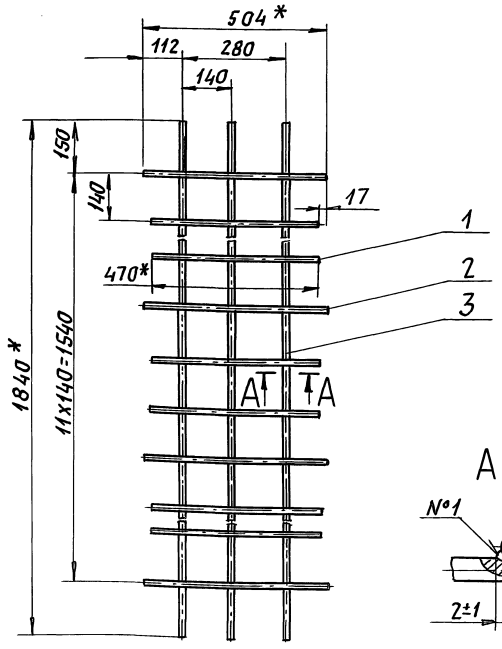


1. * Размеры для справок.
2. Неуказанные предельные отклонения размеров $\pm \frac{t_2}{2}$.
3. Сварной шов №1 - сварка ручная дуговая.

Инв.№ подл. | Подп. и дата | Взам. инв.№ | Инв.№ дубл. | Подп. и дата

| Изм. | Лист | № докум. | Подп. | Дата |
|---|---|---|---|---|
| Разраб. | | Ямпольская | | |
| Пров. | | Литвак | | |
| Нач. гр. | | Литвак | | |
| Гл. спец. | | Грановский | | |
| Н. контр. | | Фрадкин | | |
| Утв. | | Спивак | | |

А1А 415. 350 СБ

Решетка

| Лит. | Масса | Масшт. |
|---|---|---|
| И | 0,7 | 1:10 |
| Лист | Листов 1 | |

САНТЕХНИИПРОЕКТ

Формат А4

| Формат | Зона | Поз. | Обозначение | Наименование | Кол. | Примечание |
|---|---|---|---|---|---|---|
| | | | | Документация | | |
| А4 | | | А1А 415. 350 СБ | Сборочный чертеж | | |
| | | | | Детали | | |
| | | | | Пруток Проволока 3-С-I ГОСТ 3282-74 | | |
| Б4 | | 1 | А1А 415. 301 | L = 470-2 | 8 | 0,027 кг |
| Б4 | | 2 | А1А 415. 302 | L = 504-2 | 4 | 0,03 кг |
| Б4 | | 3 | А1А 415. 303 | L = 1840-2 | 3 | 0,1 кг |

Инв.№ подл. | Подп. и дата | Взам. инв.№ | Инв.№ дубл. | Подп. и дата

| Изм. | Лист | № докум. | Подп. | Дата |
|---|---|---|---|---|
| Разраб. | | Ямпольская | | |
| Пров. | | Литвак | | |
| Нач. гр. | | Литвак | | |
| Н. контр. | | Фрадкин | | |
| Утв. | | Спивак | | |

А1А 415. 350

Решетка

| Лит. | Лист | Листов |
|---|---|---|
| И | | 1 |

САНТЕХНИИПРОЕКТ



Формат А4

А1А415.330СБ

Серия 5.904-64 Выпуск 2

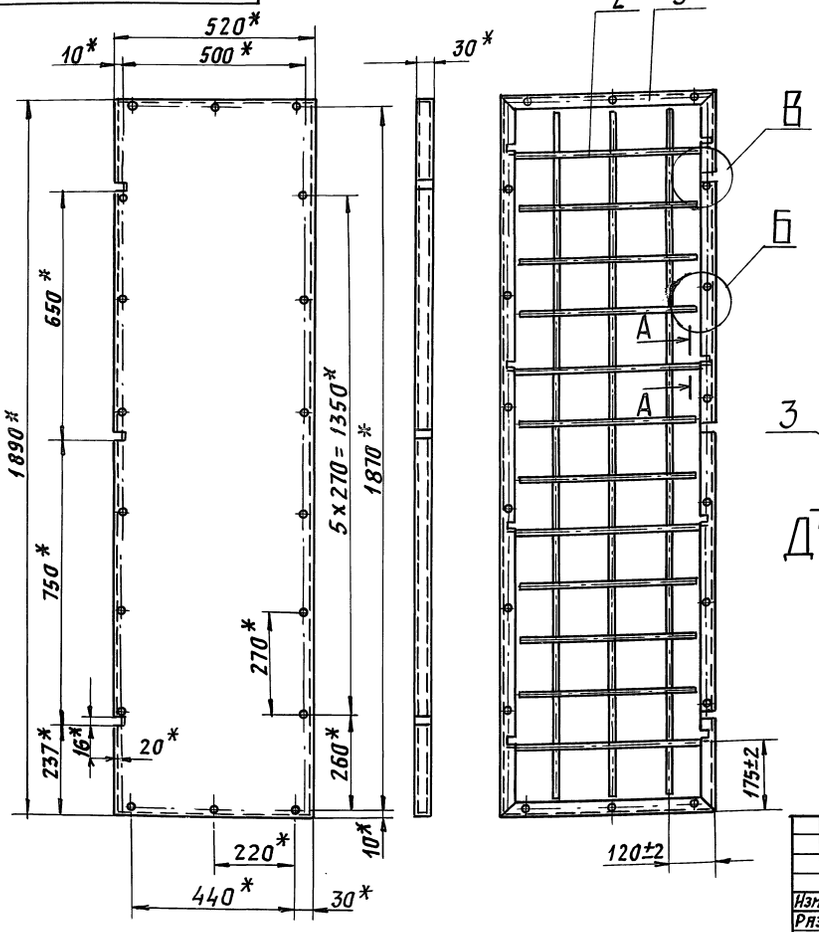


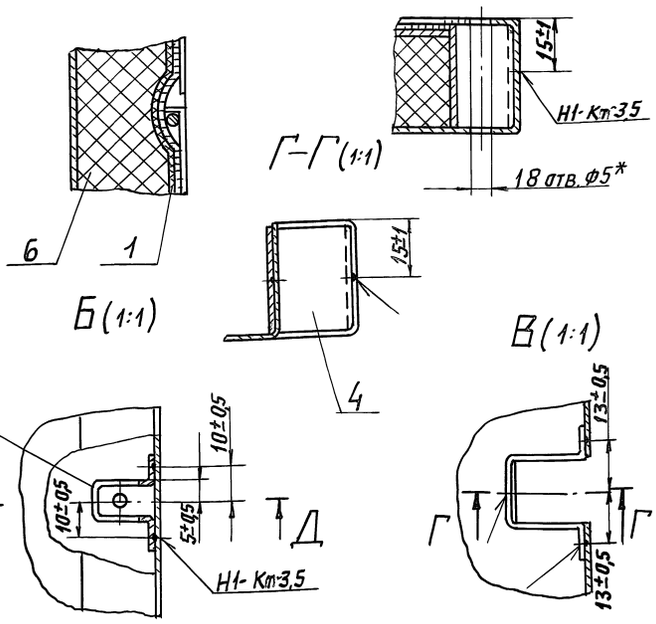


1* Размеры для справок.

2. Сварные швы по ГОСТ 15878-79

| Изм. | Лист | N докум. | Подп. | Дата | А1А415.330СБ | | | |
|---|---|---|---|---|---|---|---|---|
| Разраб. | | Ямпольская | | | Панель боковая | Лит. | Масса | Масшт. |
| Пров. | | Литвак | | | | И | 10,2 | 1:10 |
| Нач. гр. | | Литвак | | | | Лист | Листов 1 | |
| Гл. спец. | | Грановский | | | | САНТЕХНИИПРОЕКТ | | |
| Н. контр. | | Фрадкин | | | | | | |
| Утв. | | Сливак | | | | | | |

Формат: А3

Инв. № подл. | Подп. и дата | Взам. инв. № | Инв. № дубл. | Подп. и дата

А1А415340СБ

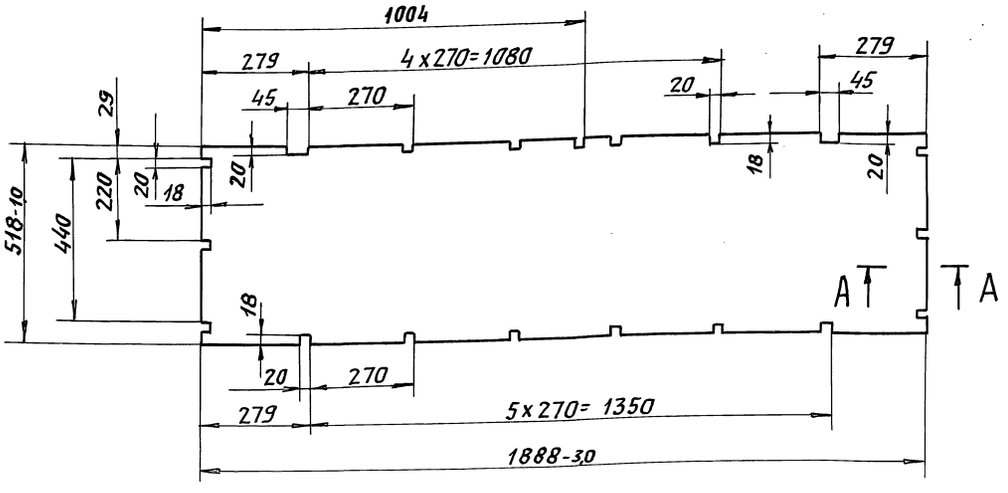


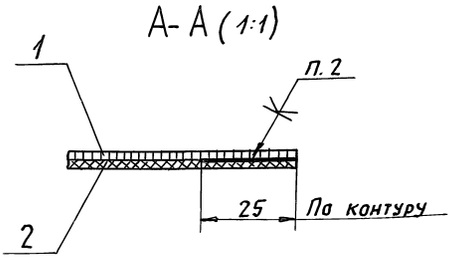


1. Неуказанные предельные отклонения размеров: $h14; \pm \frac{t_2}{2}$.

2. Клей 88СА ТУ38-105 1760-89.

| Изм. | Лист | N докум. | Подп. | Дата | А1А415.340СБ | | | |
|---|---|---|---|---|---|---|---|---|
| Разраб. | | Ямпольская | | | Полотно | Лит. | Масса | Масшт. |
| Пров. | | Литвак | | | | И | 2,7 | 1:10 |
| Нач. гр. | | Литвак | | | | Лист | Листов 1 | |
| Гл. спец. | | Грановский | | | | САНТЕХНИИПРОЕКТ | | |
| Н. контр. | | Фрадкин | | | | | | |
| Утв. | | Сливак | | | | | | |

Инв. № подл. | Подп. и дата | Взам. инв. № | Инв. № дубл. | Подп. и дата

А1А415.281

Рис.1

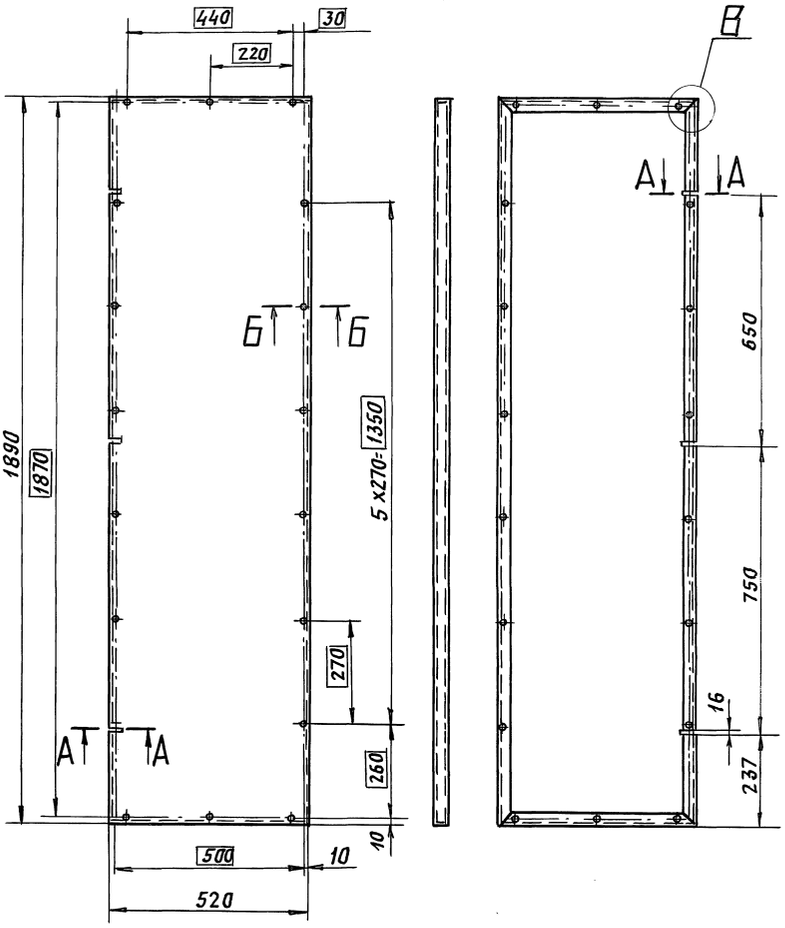


Рис.2

Остальное - см. рис.1

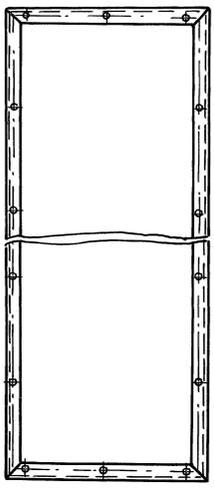

| Обозначение | Рис. |
|---|---|
| А1А415.281 | 1 |
| -01 | 2 |

1. Неуказанные предельные отклонения размеров: $H14; h14; \pm \frac{t_2}{2}$
2. Сварные швы по ГОСТ 14771-76

| Изм. | Лист | № докум. | Подп. | Дата |
|---|---|---|---|---|
| Разраб. | | Сысоева | | |
| Пров. | | Литвак | | |
| Нач.гр. | | Литвак | | |
| Гл.спец. | | Грановский | | |
| Н.контр. | | Фрадкин | | |
| Утв. | | Спивак | | |

А1А415.281

Кожух

| Лит. | Масса | Масшт. |
|---|---|---|
| И | 12,3 | 1:10 |
| Лист | Листов 1 | |

Лист 0,7 ГОСТ 19903-74 ОК360В ГОСТ 16523-89

САНТЕХНИИПРОЕКТ

Формат: А3

Инв.№подл. | Подп. и дата | Взам.инв.№ | Инв.№дубл. | Подп. и дата

Серия 5.904-64 Выпуск 2

А1А415.331

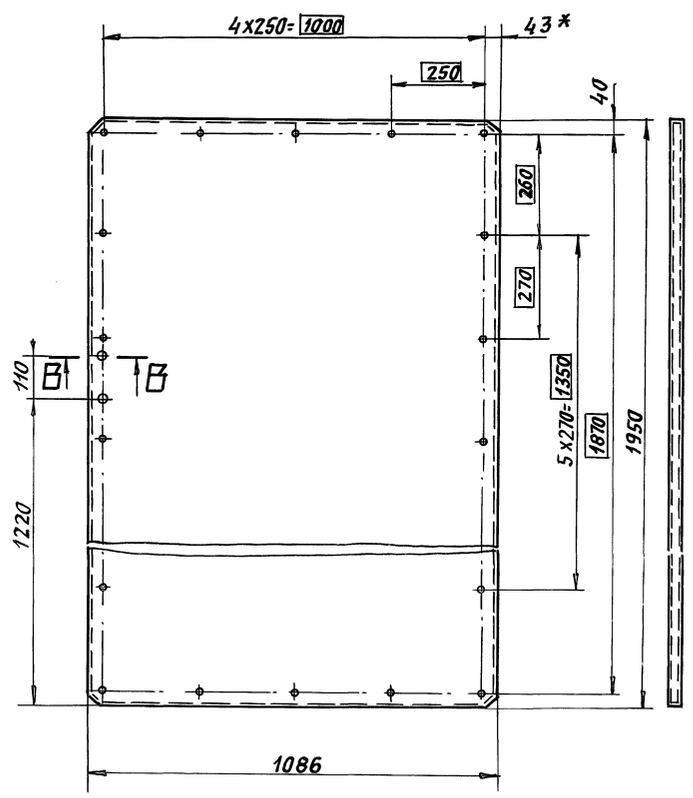


1. * Размер для справок.
2. Неуказанные предельные отклонения размеров: $H14; h14; \pm \frac{t_2}{2}$

| Изм. | Лист | № докум. | Подп. | Дата |
|---|---|---|---|---|
| Разраб. | | Сысоева | | |
| Пров. | | Литвак | | |
| Нач.гр. | | Литвак | | |
| Гл.спец. | | Грановский | | |
| Н.контр. | | Фрадкин | | |
| Утв. | | Спивак | | |

А1А415.331

Кожух

| Лит. | Масса | Масшт. |
|---|---|---|
| И | 14,4 | 1:10 |
| Лист | Листов 1 | |

Лист 0,7 ГОСТ 19903-74 ОК360В ГОСТ 16523-89

САНТЕХНИИПРОЕКТ

25472-03 71

Формат: А3

Инв.№подл. | Подп. и дата | Взам.инв.№ | Инв.№дубл. | Подп. и дата

Серия 5.904-64 Выпуск 2

| Форм. | Зона | Поз. | Обозначение | Наименование | Кол. | Примечание |
|---|---|---|---|---|---|---|
| | | | | Документация | | |
| А3 | | | А1А415.360 СБ | Сборочный чертеж | | |
| | | | | Сборочные единицы | | |
| А4 | | 1 | А1А415.350 | Решетка | 1 | |
| А4 | | 2 | А1А415.370 | Полотно | 1 | |
| | | | | Детали | | |
| А4 | | 3 | А1А415.222 | Скобка | 18 | |
| А3 | | 4 | А1А415.281-01 | Кожух | 1 | |
| | | | | Материалы | | |
| | | 5 | | Изделие звукопоглощающее марки БМЗ в оболочке из стеклоткани S=30 мм РСТ УССР 1977-87 | 0,99 | м² |

Инв.№ подл. | Подп. и дата | Взам. инв.№ | Инв.№ дубл. | Подп. и дата

| Изм. | Лист | № докум. | Подп. | Дата |
|---|---|---|---|---|
| Разраб. | | Ямпольская | | |
| Пров. | | Литвак | | |
| Нач. гр. | | Литвак | | |
| Н. контр. | | Фрадкин | | |
| Утв. | | Спивак | | |

А1А415.360

Панель боковая

| Лит. | Лист | Листов |
|---|---|---|
| И | | 1 |

САНТЕХНИИПРОЕКТ

Формат: А4

А1А415.370СБ

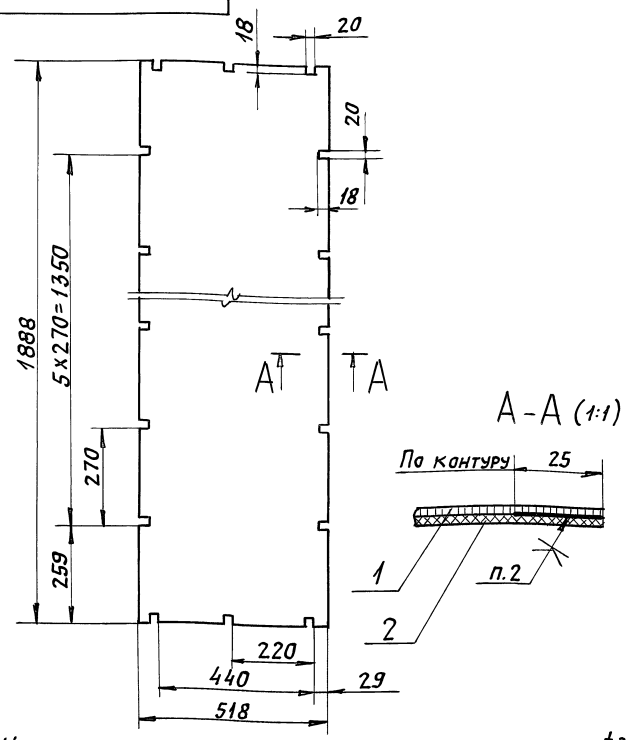


1. Неуказанные предельные отклонения размеров: $H14$; $h14$; $\pm \frac{t_2}{2}$.
2. Клей 88СА ТУ 38-105-1760-89.

Инв.№ подл. | Подп. и дата | Взам. инв.№ | Инв.№ дубл. | Подп. и дата

| Изм. | Лист | № докум. | Подп. | Дата |
|---|---|---|---|---|
| Разраб. | | Ямпольская | | |
| Пров. | | Литвак | | |
| Нач. гр. | | Литвак | | |
| Гл. спец. | | Грановский | | |
| Н. контр. | | Фрадкин | | |
| Утв. | | Спивак | | |

А1А415.370 СБ

Полотно

| Лит. | Масса | Масшт. |
|---|---|---|
| И | 2,7 | 1:10 |
| Лист | Листов 1 | |

САНТЕХНИИПРОЕКТ

Формат: А4

А1А415.360СБ

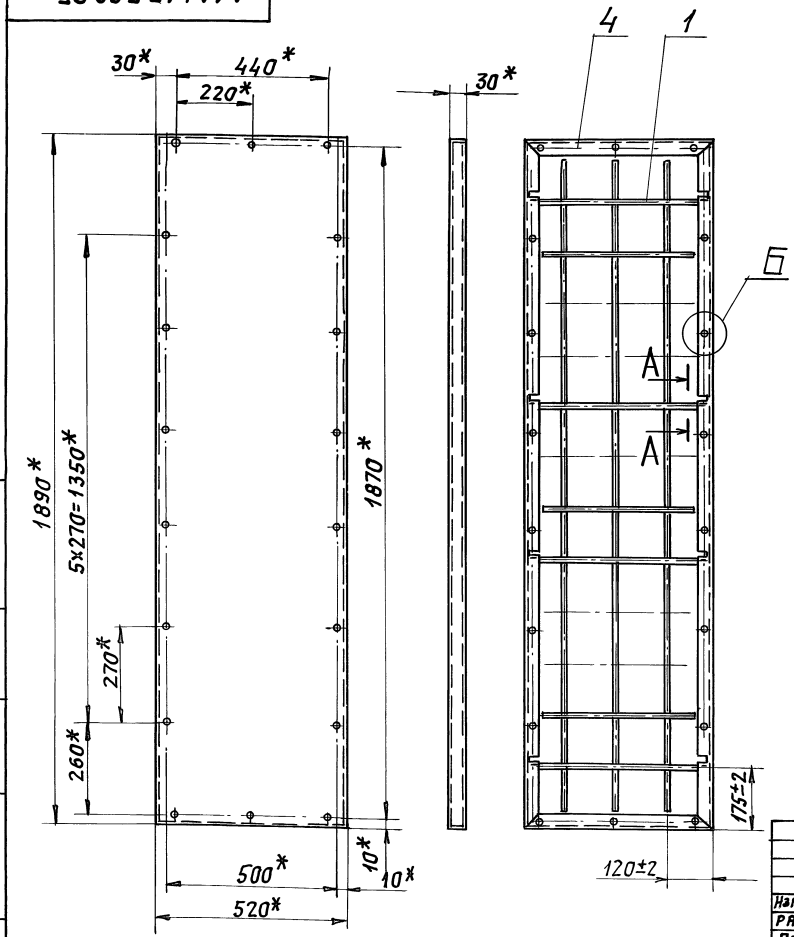


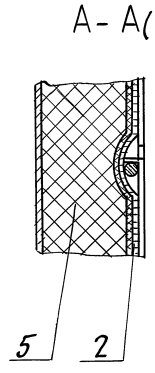


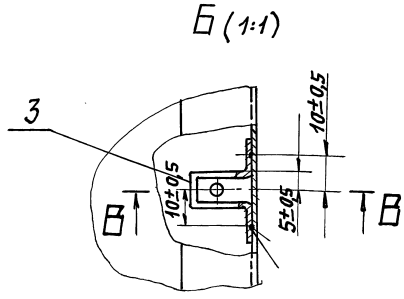


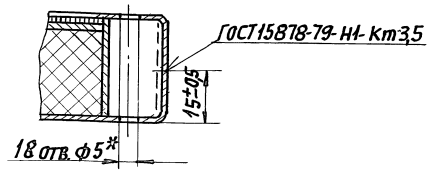


* Размеры для справок.

Инв.№ подл. | Подп. и дата | Взам. инв.№ | Инв.№ дубл. | Подп. и дата

| Изм. | Лист | № докум. | Подп. | Дата |
|---|---|---|---|---|
| Разраб. | | Ямпольская | | |
| Пров. | | Литвак | | |
| Нач. гр. | | Литвак | | |
| Гл. спец. | | Грановский | | |
| Н. контр. | | Фрадкин | | |
| Утв. | | Спивак | | |

А1А415.360 СБ

Панель боковая

| Лит. | Масса | Масшт. |
|---|---|---|
| И | 10,2 | 1:10 |
| Лист | Листов 1 | |

САНТЕХНИИПРОЕКТ

Серия 5.904-64 Выпуск 2

| Формат | Зона | Поз. | Обозначение | Наименование | Кол. | Примечание |
|---|---|---|---|---|---|---|
| | | | | Документация | | |
| А2 | | | А1А415.380 СБ | Сборочный чертеж | | |
| | | | | Сборочные единицы | | |
| А4 | | 1 | А1А415.390 | Полотно | 1 | |
| А4 | | 2 | А1А415.400 | Решетка | 1 | |
| | | | | Детали | | |
| А4 | | 3 | А1А415.222-02 | Скобка | 22 | |
| А3 | | 4 | А1А415.331 | Кожух | 1 | |
| | | | | Материалы | | |
| | | 5 | | Изделие звукопогло-щающее марки БМЗ в оболочке из стекло-ткани S=30 мм ГСТ УССР 1977-87 | 2,12 | м² |

Инв.№ подл. | Подп. и дата | Инв.№ дубл. | Взам. инв.№ | Подп. и дата

| Изм. | Лист | № докум. | Подп. | Дата |
|---|---|---|---|---|
| Разраб. | | Ямпольская | | |
| Пров. | | Литвак | | |
| Нач. гр. | | Литвак | | |
| Н. контр. | | Фрядкин | | |
| Утв. | | Спивак | | |

А1А415.380

Панель торцевая

| Лит. | Лист | Листов |
|---|---|---|
| И | | 1 |

САНТЕХНИИПРОЕКТ

Формат А4

| Формат | Зона | Поз. | Обозначение | Наименование | Кол. | Примечание |
|---|---|---|---|---|---|---|
| | | | | Документация | | |
| А4 | | | А1А415.370 СБ | Сборочный чертеж | | |
| | | | | Материалы | | |
| | | 1 | | Сетка 1,4-0,65НУ ГОСТ3826-82 | 0,99 | м² |
| | | 2 | | Стеклоткань Э3-100 ГОСТ19907-83 | 0,99 | м² |

Инв.№ подл. | Подп. и дата | Инв.№ дубл. | Взам. инв.№ | Подп. и дата

| Изм. | Лист | № докум. | Подп. | Дата |
|---|---|---|---|---|
| Разраб. | | Ямпольская | | |
| Пров. | | Литвак | | |
| Нач. гр. | | Литвак | | |
| Н. контр. | | Фрядкин | | |
| Утв. | | Спивак | | |

А1А415.370

Полотно

| Лит. | Лист | Листов |
|---|---|---|
| И | | 1 |

САНТЕХНИИПРОЕКТ

Формат А4

А1А415.390СБ

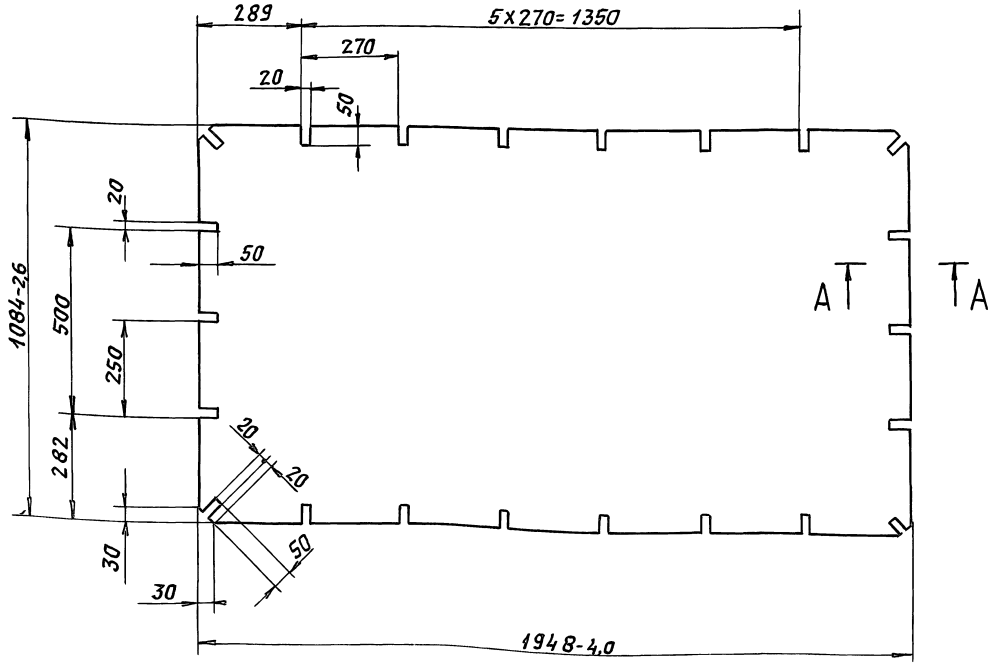


А-А (1:1)

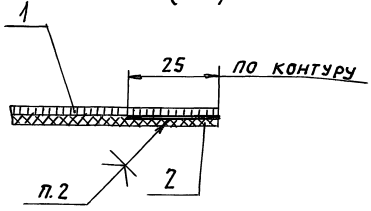


1. Неуказанные предельные отклонения размеров: $H14, h14, \pm\frac{t_2}{2}$
2. Клей 88СА ТУ 38-105 1760-89.

Инв.№ подл. | Подп. и дата | Инв.№ дубл. | Взам. инв.№ | Подп. и дата

| Изм. | Лист | № докум. | Подп. | Дата |
|---|---|---|---|---|
| Разраб. | | Ямпольская | | |
| Пров. | | Литвак | | |
| Нач. гр. | | Литвак | | |
| Гл. спец. | | Грановский | | |
| Н. контр. | | Фрядкин | | |
| Утв. | | Спивак | | |

А1А415.390 СБ

Полотно

| Лит. | Масса | Масшт. |
|---|---|---|
| И | 6,0 | 1:10 |
| Лист | Листов 1 | |

САНТЕХНИИПРОЕКТ

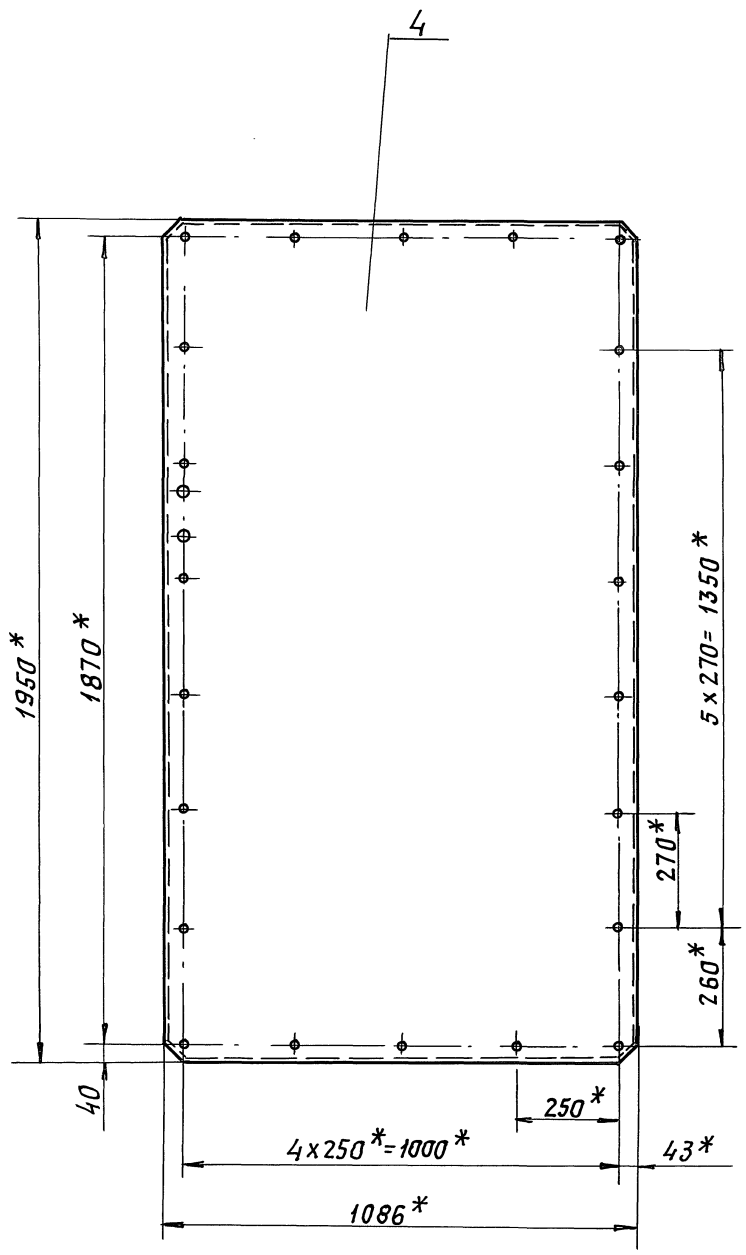


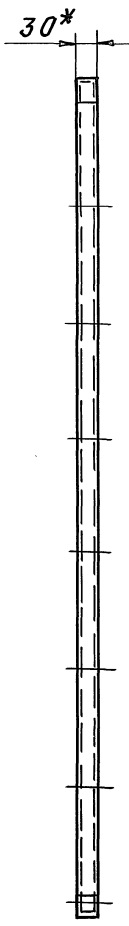


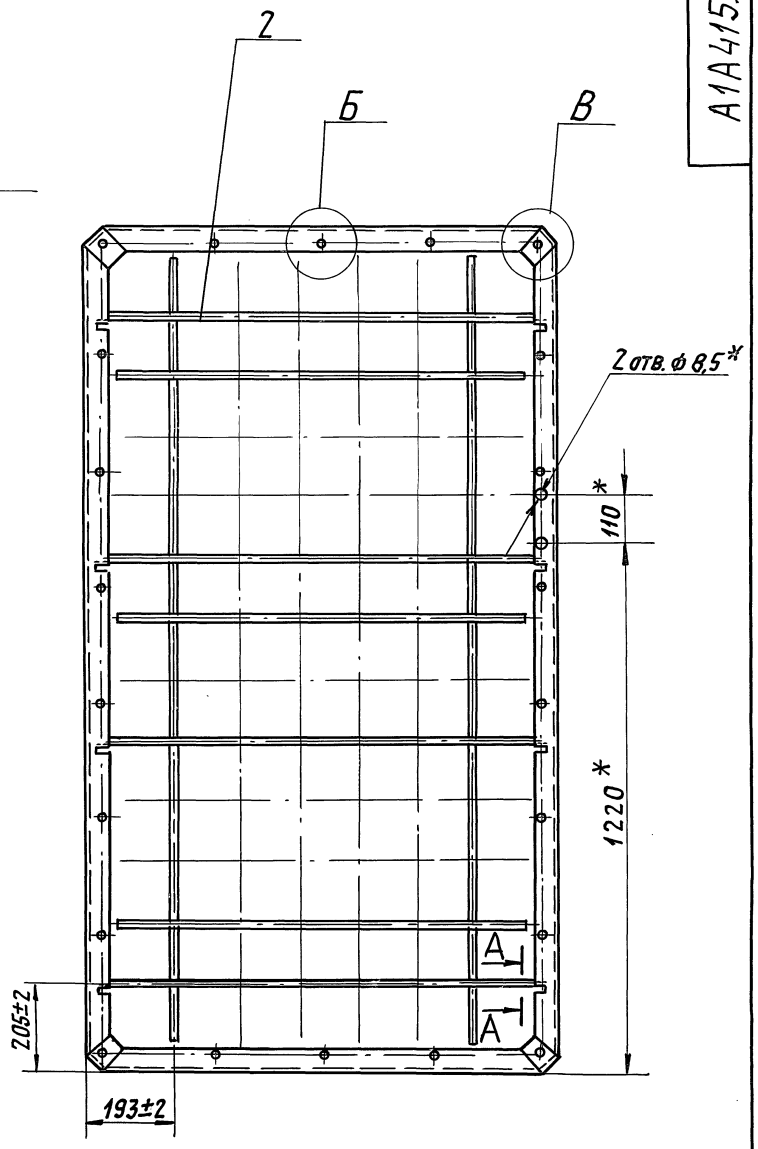


В (1:1)

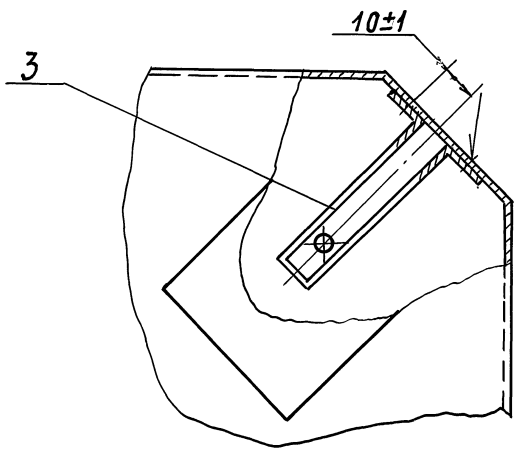


Б (1:1)

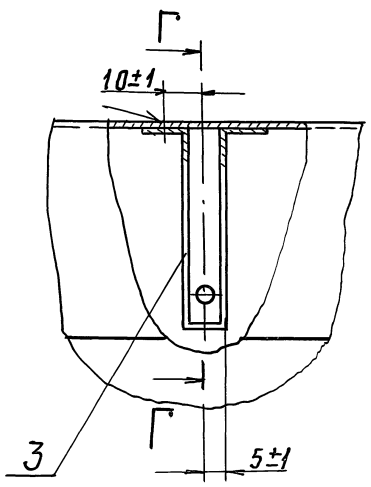


А-А (1:1)

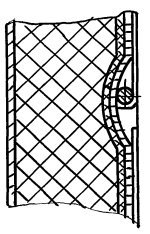

Г-Г (1:1)

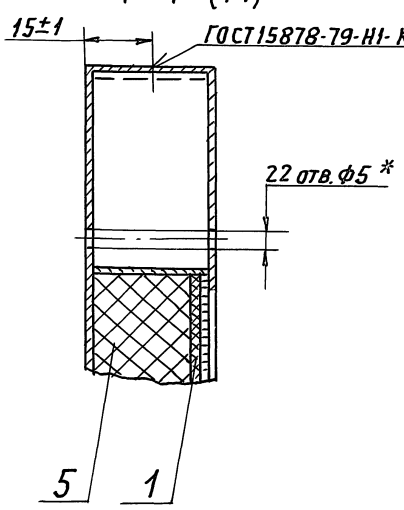


* Размеры для справок.

| Изм. | Лист | N докум. | Подп. | Дата |
|---|---|---|---|---|
| Разраб. | | Ямпольская | | |
| Пров. | | Литвак | | |
| Нач. гр. | | Литвак | | |
| Гл. спец. | | Грановский | | |
| Н. контр. | | Фрайкин | | |
| Утв. | | Спивак | | |

# А1А415.380СБ

Панель торцевая

| Лит. | Масса | Масшт. |
|---|---|---|
| И | 22,0 | 1:10 |

| Лист | Листов 1 |
|---|---|

САНТЕХНИИПРОЕКТ

Инв. № подл. | Подп. и дата | Взам. инв. № | Инв. № дубл. | Подп. и дата



Формат А2

А1А.415.450СБ

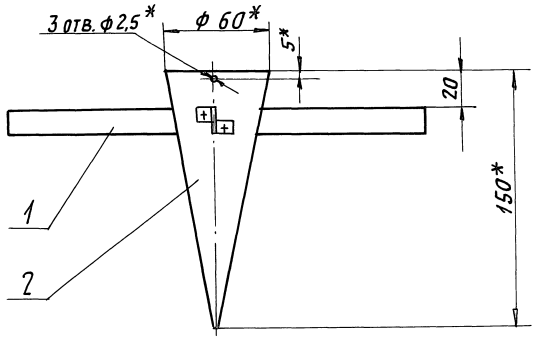


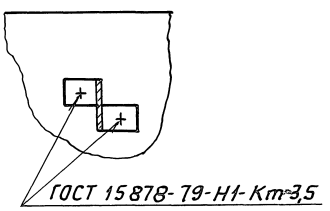


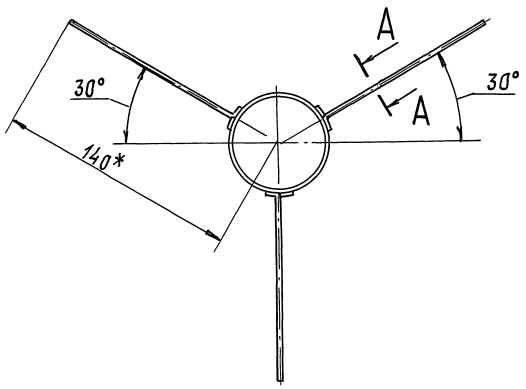


1.* Размеры для справок.

2. Неуказанные предельные отклонения размеров: $\pm \frac{t_2}{2}$

| | | | | | | | |
|---|---|---|---|---|---|---|---|
| | | | | | А1А415.450.СБ | | |
| Изм. | Лист | N докум. | Подп. | Дата | | | |
| Разраб. | | Ямпольская | | | Наконечник | Лит. | Масса: 0,16 |
| Пров. | | Литвак | | | | И | Масштаб: 1:2 |
| Нач.гр. | | Литвак | | | | Лист | Листов 1 |
| Гл.спец. | | Грановский | | | | | |
| Н.контр. | | Фрадкин | | | | САНТЕХНИИПРОЕКТ | |
| Утв. | | Спивак | | | | | |

Инв.N подл. | Подп. и дата | Взам.инв.N | Инв.N дубл. | Подп. и дата

Формат: А3

А1А415.415

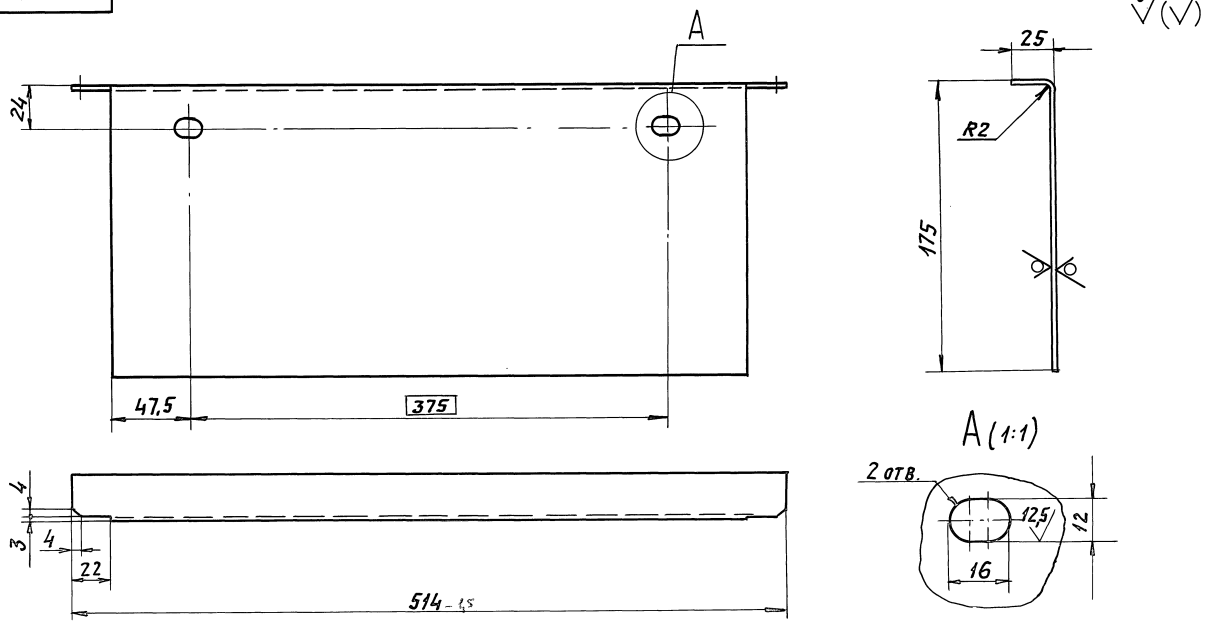


Неуказанные предельные отклонения размеров: $H14; h14; \pm \frac{t_2}{2}$

| | | | | | А1А 415. 067 | | |
|---|---|---|---|---|---|---|---|
| Изм. | Лист | N докум. | Подп. | Дата | | | |
| Разраб. | | Ямпольская | | | Профиль | Лит. | Масса: 1,8 |
| Пров. | | Литвак | | | | И | Масшт.: 1:2 |
| Нач.гр. | | Литвак | | | | Лист | Листов 1 |
| Н.контр. | | Фрадкин | | | 2,0 ГОСТ19903-74 | | |
| Утв. | | Спивак | | | Лист ОК360В ГОСТ16523-89 | САНТЕХНИИПРОЕКТ | |

Инв.N подл. | Подп. и дата | Взам.инв.N | Инв.N дубл. | Подп. и дата

25472-03 75

Формат: А3

| Формат | Зона | Поз. | Обозначение | Наименование | Кол. | Примечание |
|---|---|---|---|---|---|---|
| | | | | Документация | | |
| А3 | | | А1А415.390СБ | Сборочный чертеж | | |
| | | | | Материалы | | |
| | | 1 | | Сетка ⌀1,4-0,65НУ ГОСТ 3826-82 | 2,12 | м² |
| | | 2 | | Стеклоткань ЭЗ-100 ГОСТ 19907-83 | 2,12 | м² |

| Изм. | Лист | N докум. | Подп. | Дата | А1А415.390 | | | |
|---|---|---|---|---|---|---|---|---|
| Разраб. | Ямпольская | | | | Полотно | Лит. | Лист | Листов |
| Пров. | Литвак | | | | | И | | 1 |
| Нач.гр. | Литвак | | | | | САНТЕХНИИПРОЕКТ | | |
| Н.контр | Фрадкин | | | | | | | |
| Утв. | Спивак | | | | | | | |

Инв.№подл. | Подп. и дата | Взам.инв.№ | Инв.№дубл. | Подп. и дата

Формат: А4



| Формат | Зона | Поз. | Обозначение | Наименование | Кол. | Примечание |
|---|---|---|---|---|---|---|
| | | | | Документация | | |
| А4 | | | А1А415.400СБ | Сборочный чертеж | | |
| | | | | Детали | | |
| | | | | Пруток | | |
| | | | | Проволока 3-С-I ГОСТ 3282-74 | | |
| Бч | | 1 | А1А415.351 | L=980-3 | 8 | 0,058 кг |
| Бч | | 2 | А1А415.352 | L=1010-3 | 4 | 0,06 кг |
| Бч | | 3 | А1А415.353 | L=1830-3 | 6 | 0,1 кг |

| Изм. | Лист | N докум. | Подп. | Дата | А1А415.400 | | | |
|---|---|---|---|---|---|---|---|---|
| Разраб. | Ямпольская | | | | Решетка | Лит. | Лист | Листов |
| Пров. | Литвак | | | | | И | | 1 |
| Нач.гр. | Литвак | | | | | САНТЕХНИИПРОЕКТ | | |
| Н.контр | Фрадкин | | | | | | | |
| Утв. | Спивак | | | | | | | |

Инв.№подл. | Подп. и дата | Взам.инв.№ | Инв.№дубл. | Подп. и дата

Формат: А4

А1А415400СБ

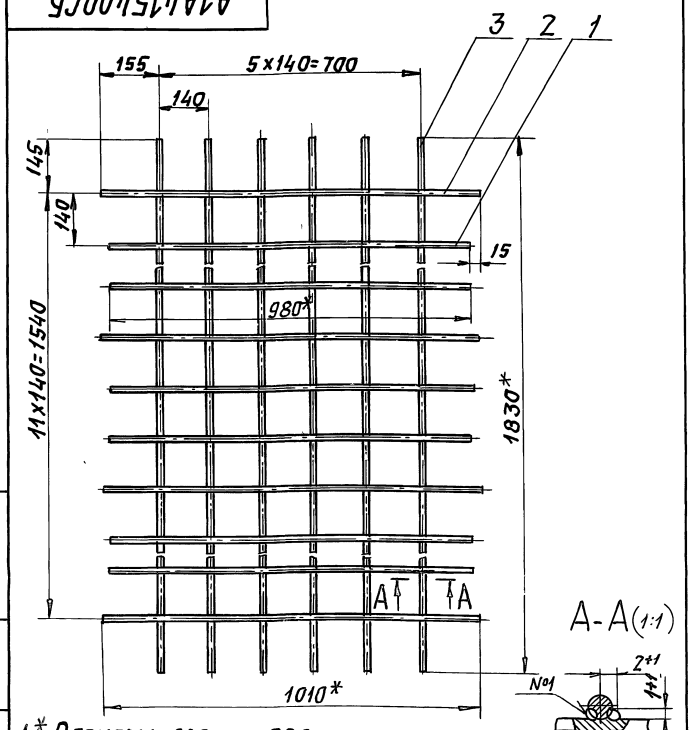


1.* Размеры для справок.

2. Неуказанные предельные отклонения размеров: $\pm \frac{t_2}{2}$

3. Сварной шов №1 - сварка ручная, дуговая.

| Изм. | Лист | N докум. | Подп. | Дата | А1А415.400СБ | | | |
|---|---|---|---|---|---|---|---|---|
| Разраб. | Ямпольская | | | | Решетка | Лит. | Масса | Масшт. |
| Пров. | Литвак | | | | | И | 1,4 | 1:10 |
| Нач.гр. | Литвак | | | | | Лист | Листов 1 | |
| Гл.спец | Урановский | | | | | САНТЕХНИИПРОЕКТ | | |
| Н.контр | Фрадкин | | | | | | | |
| Утв. | Спивак | | | | | | | |

Инв.№подл. | Подп. и дата | Взам.инв.№ | Инв.№дубл. | Подп. и дата

Формат: А4

А1А415179

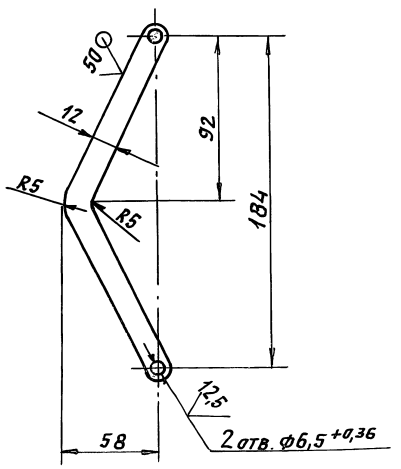


Неуказанные предельные отклонения размеров: h14; $\pm \frac{t_2}{2}$.

| Изм. | Лист | N докум. | Подп. | Дата | А1А415.179 | | | |
|---|---|---|---|---|---|---|---|---|
| Разраб. | Ямпольская | | | | Пластина | Лит. | Масса | Масшт. |
| Пров. | Литвак | | | | | И | 0,02 | 1:2 |
| Нач.гр. | Литвак | | | | | Лист | Листов 1 | |
| Гл.спец | | | | | ОЦ 1 ГОСТ 19904-90 | САНТЕХНИИПРОЕКТ | | |
| Н.контр | Фрадкин | | | | 1 ГОСТ 14918-80 | | | |
| Утв. | Спивак | | | | | | | |

Инв.№подл. | Подп. и дата | Взам.инв.№ | Инв.№дубл. | Подп. и дата



Формат: А4

| Формат | Зона | Поз. | Обозначение | Наименование | Кол. | Примечание |
|---|---|---|---|---|---|---|
| | | | | Документация | | |
| А2 | | | А1А415.410СБ | Сборочный чертеж | | |
| | | | | Сборочные единицы | | |
| А4 | | 1 | А1А415.420 | Фланец | | |
| | | | | Детали | | |
| А4 | | 2 | А1А415.361 | Переход | 1 | |
| Л3 | | 3 | А1А415.362 | Патрубок | 1 | |
| А4 | | 4 | А1А415.363 | Кольцо | 1 | |
| А4 | | 5 | А1А415.364 | Кольцо | 1 | |
| А4 | | 6 | А1А415.365 | Скоба | 6 | |
| А4 | | 7 | А1А415.366 | Кожух | 1 | |
| А4 | | 8 | А1А415.367 | Полотно | 1 | |
| | | | | Материалы | | |
| | | 9 | | Изделие звукопоглощающее марки БМ3 в оболочке из стеклоткани S=30мм | | |
| | | | | РСТУФР 1977-87 | 0,92 | м2 |

Инв.№ подл. | Подп. и дата | Инв.№ дубл. | Взам. инв.№ | Подп. и дата

| Изм. | Лист | № докум. | Подп. | Дата |
|---|---|---|---|---|
| Разраб. | | Сысоева | | |
| Пров. | | Литвак | | |
| Нач. гр. | | Литвак | | |
| Н. контр | | Фрядкин | | |
| Утв. | | Спивак | | |

А1А415.410

Патрубок-глушитель

| Лит. | Масса | Масштаб |
|---|---|---|
| И | | |
| Лист | Листов | 1 |

САНТЕХНИИПРОЕКТ

Формат: А4



| Формат | Зона | Поз. | Обозначение | Наименование | Кол. | Примечание |
|---|---|---|---|---|---|---|
| | | | | Документация | | |
| А4 | | | А1А415.420СБ | Сборочный чертеж | | |
| | | | | Детали | | |
| Б4 | | 1 | А1А415.371 | Полоса | | |
| | | | | Полоса 4х25 ГОСТ103-76 Ст3 ГОСТ 535-88 | | |
| | | | | ℓ=250-1 | 4 | 0,2кг |

Инв.№ подл. | Подп. и дата | Инв.№ дубл. | Взам. инв.№ | Подп. и дата

| Изм. | Лист | № докум. | Подп. | Дата |
|---|---|---|---|---|
| Разраб. | | Сысоева | | |
| Пров. | | Литвак | | |
| Нач. гр. | | Литвак | | |
| Н. контр | | Фрядкин | | |
| Утв. | | Спивак | | |

А1А415.420

Фланец

| Лит. | Масса | Масштаб |
|---|---|---|
| И | | |
| Лист | Листов | 1 |

САНТЕХНИИПРОЕКТ

Формат: А4

А1А415.420СБ

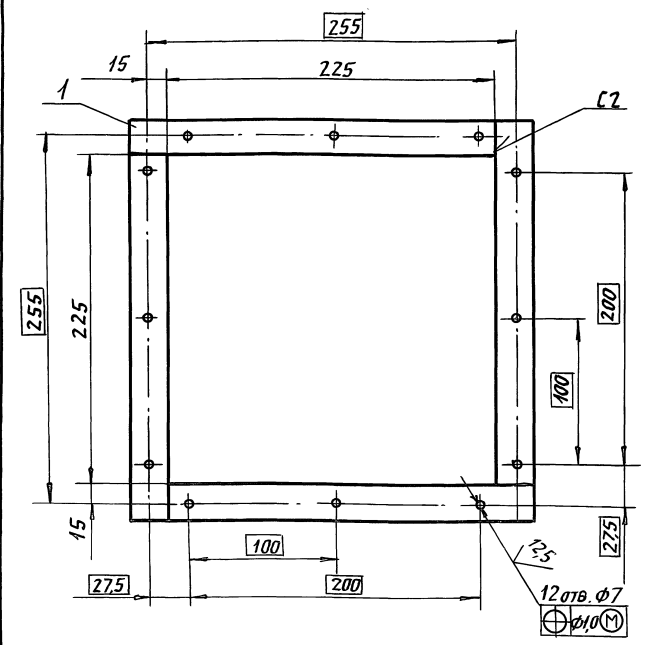


1. Неуказанные предельные отклонения размеров: H14; $\pm \frac{t_2}{2}$.
2. Сварные швы по ГОСТ 5264-80

Инв.№ подл. | Подп. и дата | Инв.№ дубл. | Взам. инв.№ | Подп. и дата

| Изм. | Лист | № докум. | Подп. | Дата |
|---|---|---|---|---|
| Разраб. | | Сысоева | | |
| Пров. | | Литвак | | |
| Нач. гр. | | Литвак | | |
| Гл. спец. | | Грановский | | |
| Н. контр | | Фрядкин | | |
| Утв. | | Спивак | | |

А1А415.420СБ

Фланец

| Лит. | Масса | Масштаб |
|---|---|---|
| И | 0,8 | 1:2,5 |
| Лист | Листов | 1 |

САНТЕХНИИПРОЕКТ

Формат: А4

А1А415.361

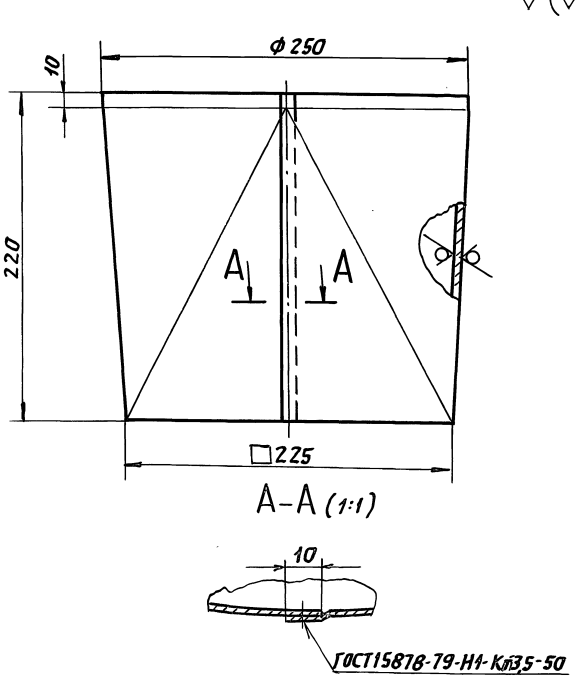


Неуказанные предельные отклонения размеров: h14

Инв.№ подл. | Подп. и дата | Инв.№ дубл. | Взам. инв.№ | Подп. и дата

| Изм. | Лист | № докум. | Подп. | Дата |
|---|---|---|---|---|
| Разраб. | | Сысоева | | |
| Пров. | | Литвак | | |
| Нач. гр. | | Литвак | | |
| Гл. спец. | | | | |
| Н. контр. | | Фрядкин | | |
| Утв. | | Спивак | | |

А1А415.361

Переход

| Лит. | Масса | Масштаб |
|---|---|---|
| И | 0,8 | 1:2,5 |
| Лист | Листов | 1 |

Лист 0,7 ГОСТ 19903-74 ОК360В ГОСТ 16523-89

САНТЕХНИИПРОЕКТ

Формат: А4

Б-Б

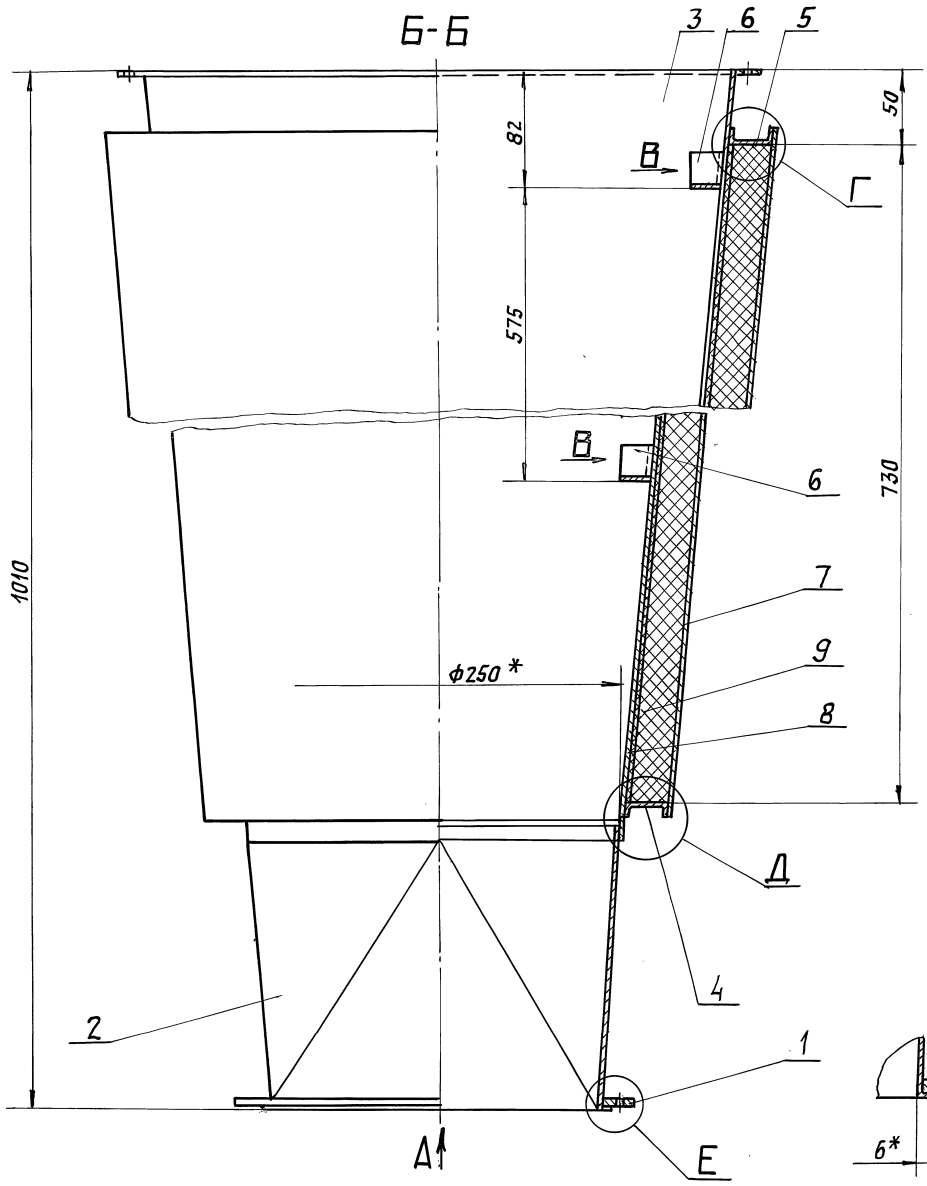


Г (1:1)

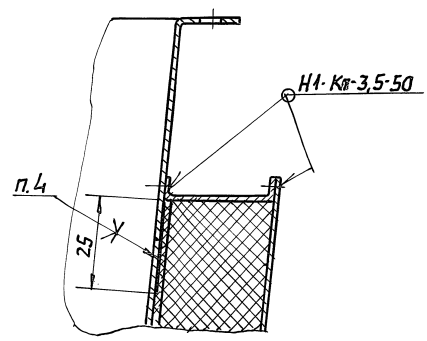


Д (1:1)

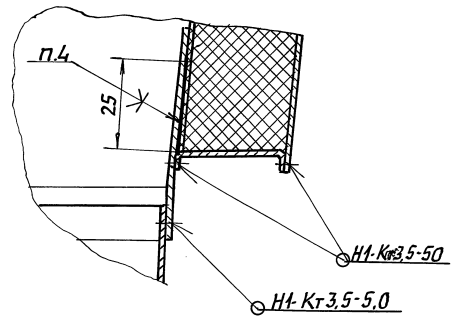


Е (1:1)

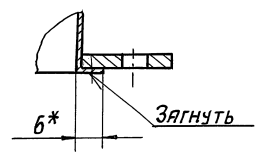


В (1:1)

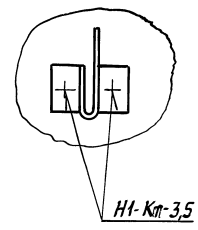


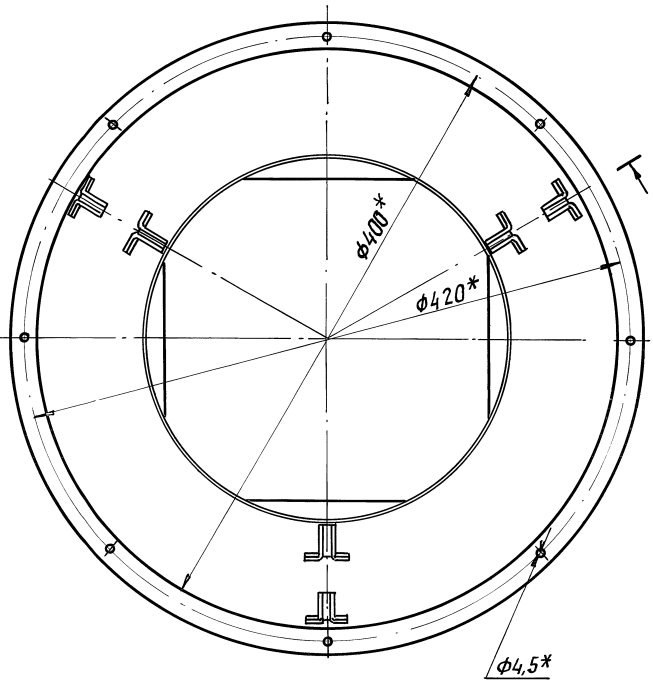


А

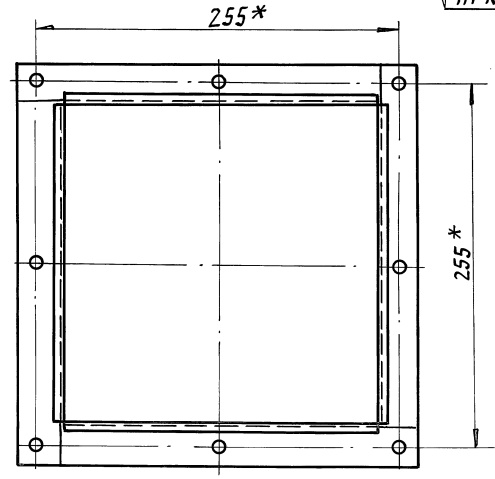


1. * Размеры для справок.
2. Неуказанные предельные отклонения размеров: $H14; h14; \pm \frac{t_2}{2}$.
3. Сварные швы по ГОСТ 15878-79.
4. Клей 88СА ТУ38-105-1760-88.

| | | | | | | | |
|---|---|---|---|---|---|---|---|
| | | | | | А1А415.410СБ | | |
| Изм. | Лист | N докум. | Подп. | Дата | Патрубок-глушитель | Лит. | Масса | Масшт. |
| Разраб. | | Сысоева | | | | И | 11,5 | 1:2,5 |
| Пров. | | Литвак | | | | Лист | Листов 1 | |
| Нач.гр. | | Литвак | | | | | | |
| Гл.спец. | | Грановский | | | | САНТЕХНИИПРОЕКТ | | |
| Н.контр. | | Фрадкин | | | | | | |
| Утв. | | Спивак | | | | | | |



Инв.№подл. | Подп.и дата | Взам.инв.№ | Инв.№дубл. | Подп. и дата

Серия 5.904-64 Выпуск 2

## А1А415.362

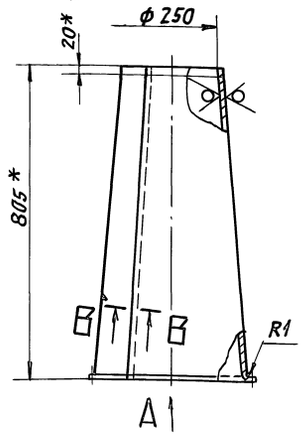


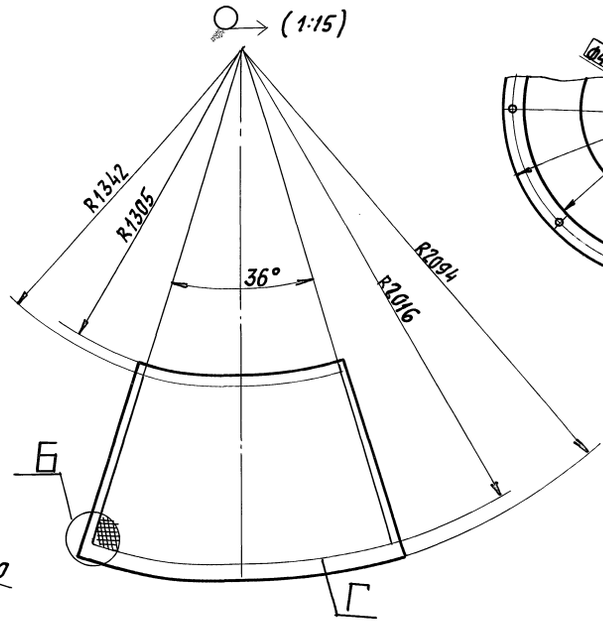


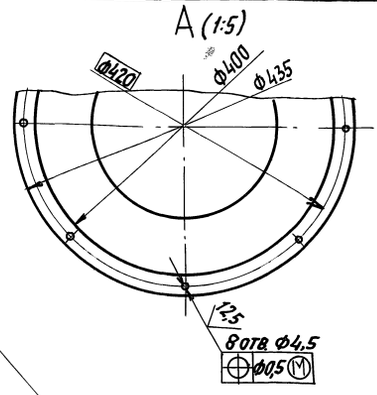


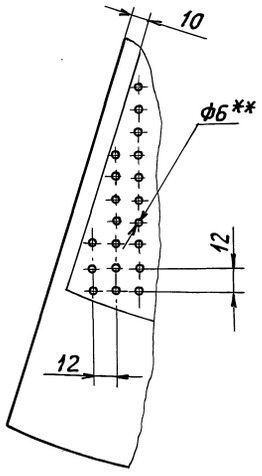


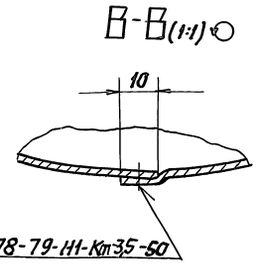


ГОСТ 15878-79-Н1-Кп3,5-50

1.* Размеры для справок.
2. Неуказанные предельные отклонения размеров: $H14; h14; \pm \frac{t_2}{2}$.
3.** Отверстия должны быть расположены в пределах всего контура Г.
4. На цилиндрической части детали допускаются гофры.

| Изм. | Лист | N докум. | Подп. | Дата | А1А415.362 | | | |
|---|---|---|---|---|---|---|---|---|
| Разраб. | | Сысоева | | | Патрубок | Лит. | Масса | Масшт. |
| Пров. | | Литвак | | | | И | 4,5 | 1:10 |
| Нач. гр. | | Литвак | | | | Лист | Листов 1 | |
| Гл. спец. | | Грановский | | | Лист 0,7 ГОСТ 19903-74 / ОК360В ГОСТ 16523-89 | САНТЕХНИИПРОЕКТ | | |
| Н. контр. | | Фрадкин | | | | | | |
| Утв. | | Спивак | | | | | | |

Инв. № подл. | Подп. и дата | Взам. инв. № | Инв. № дубл. | Подп. и дата

Формат: А3

## А1А415.364

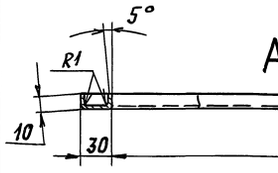


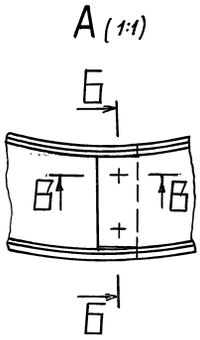


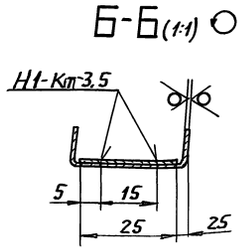


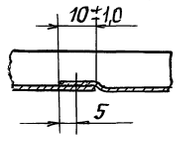


1. Неуказанные предельные отклонения размеров: $H14; h14; \pm \frac{t_2}{2}$
2. Сварные швы по ГОСТ 15878-79

| Изм. | Лист | N докум. | Подп. | Дата | А1А415.364 | | | |
|---|---|---|---|---|---|---|---|---|
| Разраб. | | Сысоева | | | Кольцо | Лит. | Масса | Масшт. |
| Пров. | | Литвак | | | | И | 0,38 | 1:4 |
| Нач. гр. | | Литвак | | | | Лист | Листов 1 | |
| Гл. спец. | | Грановский | | | Лист 0,7 ГОСТ 19903-74 / ОК360В ГОСТ 16523-89 | САНТЕХНИИПРОЕКТ | | |
| Н. контр. | | Фрадкин | | | | | | |
| Утв. | | Спивак | | | | | | |

Инв. № подл. | Подп. и дата | Взам. инв. № | Инв. № дубл. | Подп. и дата

Формат: А4

## А1А415.365

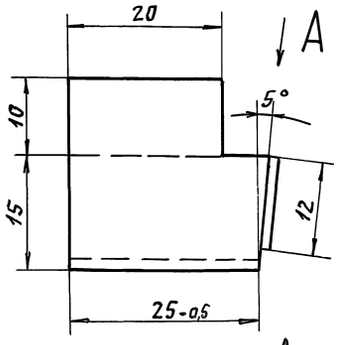


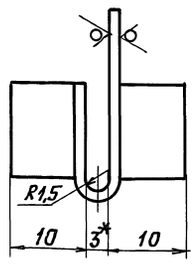


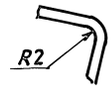


1.* Размер для справок.
2. Неуказанные предельные отклонения размеров: $H14; h14; \pm \frac{t_2}{2}$

| Изм. | Лист | N докум. | Подп. | Дата | А1А415.365 | | | |
|---|---|---|---|---|---|---|---|---|
| Разраб. | | Сысоева | | | Скоба | Лит. | Масшт. | Масшт. |
| Пров. | | Литвак | | | | И | 0,011 | 2:1 |
| Нач. гр. | | Литвак | | | | Лист | Листов 1 | |
| Гл. спец. | | Грановский | | | Лист 1,4 ГОСТ 19903-74 / ОК360В ГОСТ 16523-89 | САНТЕХНИИПРОЕКТ | | |
| Н. контр. | | Фрадкин | | | | | | |
| Утв. | | Спивак | | | | | | |

Инв. № подл. | Подп. и дата | Взам. инв. № | Инв. № дубл. | Подп. и дата

25472-03-78

Формат: А4

Серия 5.904-64 Выпуск 2

## А1А415.366

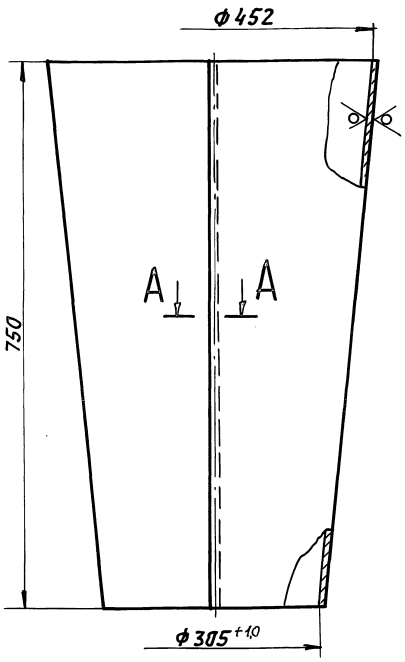


Неуказанные предельные отклонения размеров: H14; h14; $\pm \frac{t_2}{2}$

| Изм. | Лист | N докум. | Подп. | Дата | А1А415.366 | | | |
|---|---|---|---|---|---|---|---|---|
| Разраб. | | Сысоева | | | Кожух | Лит. | Масса | Масшт. |
| Пров. | | Литвак | | | | И | 4,9 | 1:5 |
| Нач.гр. | | Литвак | | | | Лист | Листов 1 | |
| Гл.спец. | | | | | Лист 0,7 ГОСТ 19903-74 ОК360В ГОСТ16523-89 | САНТЕХНИИПРОЕКТ | | |
| Н.контр. | | Фрядкин | | | | | | |
| Утв. | | Спивак | | | | | | |

Формат: А4

## А1А415.367

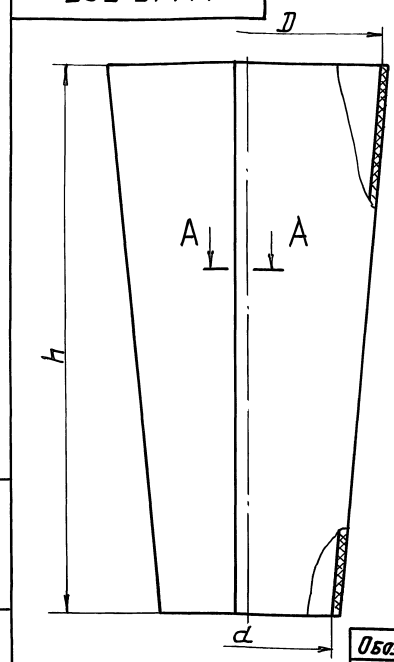


| Обозначение | D, мм | d, мм | h, мм | Масса кг |
|---|---|---|---|---|
| А1А415.387 | 390 | 247 | 750 | 0,08 |
| -01 | 265 | 50 | 550 | 0,06 |

Клей 88Н ТУ38-105 1061-89.

| Изм. | Лист | N докум. | Подп. | Дата | А1А415.367 | | | |
|---|---|---|---|---|---|---|---|---|
| Разраб. | | Сысоева | | | Полотно | Лит. | Масса | Масшт. |
| Пров. | | Литвак | | | | И | 0,08 | 1:5 |
| Нач.гр. | | Литвак | | | | Лист | Листов 1 | |
| Гл.спец. | | | | | Стеклоткань Э3-100 ГОСТ 19907-83 | САНТЕХНИИПРОЕКТ | | |
| Н.контр. | | Фрядкин | | | | | | |
| Утв. | | Спивак | | | | | | |

Формат: А4

## А1А415.391

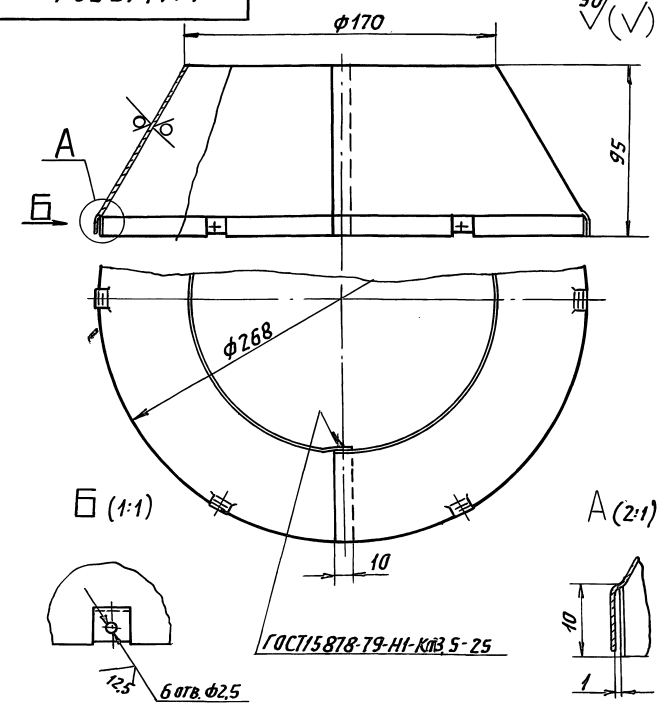


Неуказанные предельные отклонения размеров: H14; h14; $\pm \frac{t_2}{2}$

| Изм. | Лист | N докум. | Подп. | Дата | А1А415.391 | | | |
|---|---|---|---|---|---|---|---|---|
| Разраб. | | Сысоева | | | Конус | Лит. | Масса | Масшт. |
| Пров. | | Литвак | | | | И | 0,35 | 1:2 |
| Нач.гр. | | Литвак | | | | Лист | Листов 1 | |
| Гл.спец. | | | | | Лист 0,7 ГОСТ 19903-74 ОК360В ГОСТ16523-89 | САНТЕХНИИПРОЕКТ | | |
| Н.контр. | | Фрядкин | | | | | | |
| Утв. | | Спивак | | | | | | |

Формат: А4

## А1А415.392

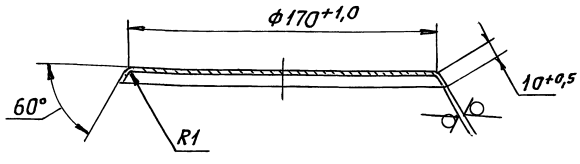


| Изм. | Лист | N докум. | Подп. | Дата | А1А415.392 | | | |
|---|---|---|---|---|---|---|---|---|
| Разраб. | | Сысоева | | | Крышка | Лит. | Масса | Масшт. |
| Пров. | | Литвак | | | | И | 0,012 | 1:2 |
| Нач.гр. | | Литвак | | | | Лист | Листов 1 | |
| Гл.спец. | | | | | Лист 0,7 ГОСТ 19903-74 ОК360В ГОСТ16523-89 | САНТЕХНИИПРОЕКТ | | |
| Н.контр. | | Фрядкин | | | | | | |
| Утв. | | Спивак | | | | | | |

Серия 5.904-64 Выпуск 2

| Формат | Зона | Поз. | Обозначение | Наименование | Кол. | Примечание |
|---|---|---|---|---|---|---|
| | | | | Документация | | |
| А2 | | | А1А415.430СБ | Сборочный чертеж | | |
| | | | | Сборочные единицы | | |
| А4 | | 1 | А1А415.440 | Колпак | 1 | |
| А4 | | 2 | А1А415.450 | Наконечник | 1 | |
| А4 | | 3 | А1А415.460 | Корпус насадка | 1 | |
| | | | | Стандартные изделия | | |
| | | 4 | | Винт 3х6.36 ГОСТ 10621-80 | 9 | |
| | | | | Материалы | | |
| | | 5 | | Изделие звукопоглощающее марки БМЗ в оболочке из стеклоткани S = 30 мм РСТ УССР 1977-87 | 0,1 | кг |

Инв.№ подл. | Подп. и дата | Взам. инв.№ | Инв.№ дубл. | Подп. и дата

| Изм. | Лист | № докум. | Подп. | Дата |
|---|---|---|---|---|
| Разраб. | | Сысоева | | |
| Пров. | | Литвак | | |
| Нач. гр. | | Литвак | | |
| Н. контр. | | Фрядкин | | |
| Утв. | | Спивак | | |

А1А415.430

Насадок

| Лит. | Лист | Листов |
|---|---|---|
| И | | 1 |

САНТЕХНИИПРОЕКТ

Формат А4

| Формат | Зона | Поз. | Обозначение | Наименование | Кол. | Примечание |
|---|---|---|---|---|---|---|
| | | | | Документация | | |
| А4 | | | А1А415.440СБ | Сборочный чертеж | | |
| | | | | Детали | | |
| А4 | | 1 | А1А415.391 | Конус | 1 | |
| А4 | | 2 | А1А415.392 | Крышка | 1 | |

Инв.№ подл. | Подп. и дата | Взам. инв.№ | Инв.№ дубл. | Подп. и дата

| Изм. | Лист | № докум. | Подп. | Дата |
|---|---|---|---|---|
| Разраб. | | Сысоева | | |
| Пров. | | Литвак | | |
| Нач. гр. | | Литвак | | |
| Н. контр. | | Фрядкин | | |
| Утв. | | Спивак | | |

А1А415.440

Колпак

| Лит. | Лист | Листов |
|---|---|---|
| И | | 1 |

САНТЕХНИИПРОЕКТ

Формат А4

А1А415.440СБ

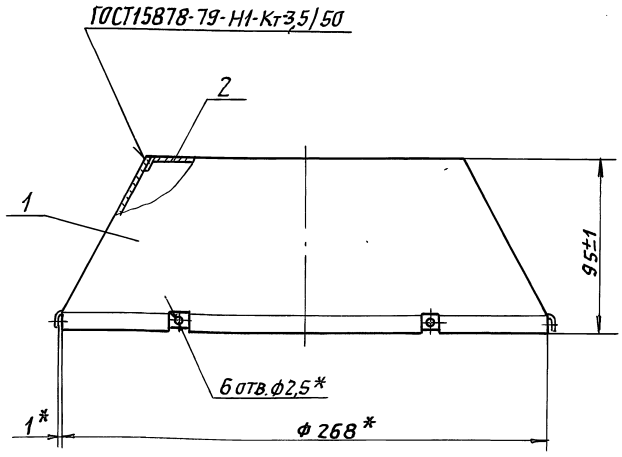


* Размеры для справок.

Инв.№ подл. | Подп. и дата | Взам. инв.№ | Инв.№ дубл. | Подп. и дата

| Изм. | Лист | № докум. | Подп. | Дата |
|---|---|---|---|---|
| Разраб. | | Сысоева | | |
| Пров. | | Литвак | | |
| Нач. гр. | | Литвак | | |
| Гл. спец. | | Грановский | | |
| Н. контр. | | Фрядкин | | |
| Утв. | | Спивак | | |

А1А415.440СБ

Колпак

| Лит. | Масса | Масшт. |
|---|---|---|
| И | 0,04 | 1:2 |
| Лист | Листов 1 | |

САНТЕХНИИПРОЕКТ

Формат А4

А1А415.363

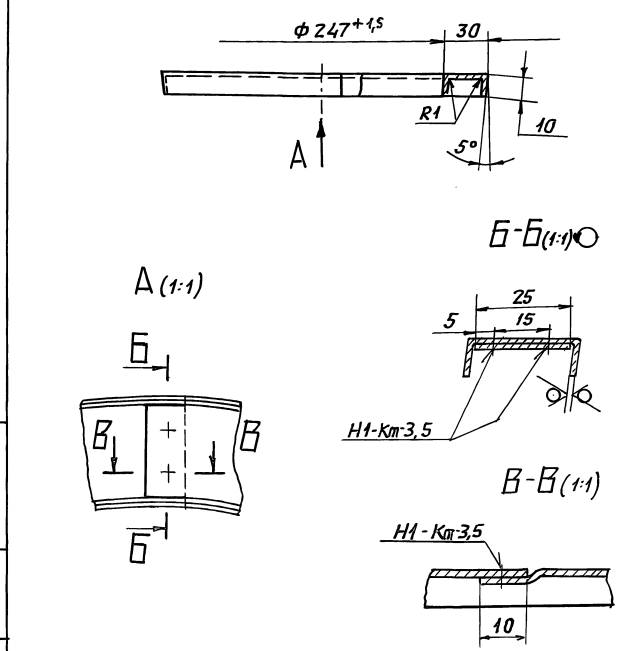


1. Неуказанные предельные отклонения размеров: $h14; \pm \frac{t2}{2}$.
2. Сварные швы по ГОСТ 15878-79

Инв.№ подл. | Подп. и дата | Взам. инв.№ | Инв.№ дубл. | Подп. и дата

| Изм. | Лист | № докум. | Подп. | Дата |
|---|---|---|---|---|
| Разраб. | | Сысоева | | |
| Пров. | | Литвак | | |
| Нач. гр. | | Литвак | | |
| Гл. спец. | | | | |
| Н. контр. | | Фрядкин | | |
| Утв. | | Спивак | | |

А1А415.363

Кольцо

| Лит. | Масса | Масшт. |
|---|---|---|
| И | 0,3 | 1:2,5 |
| Лист | Листов 1 | |

Лист 0,7 ГОСТ 19903-74 ОК360В ГОСТ 16523-89

САНТЕХНИИПРОЕКТ

25472-03 81 Формат А4

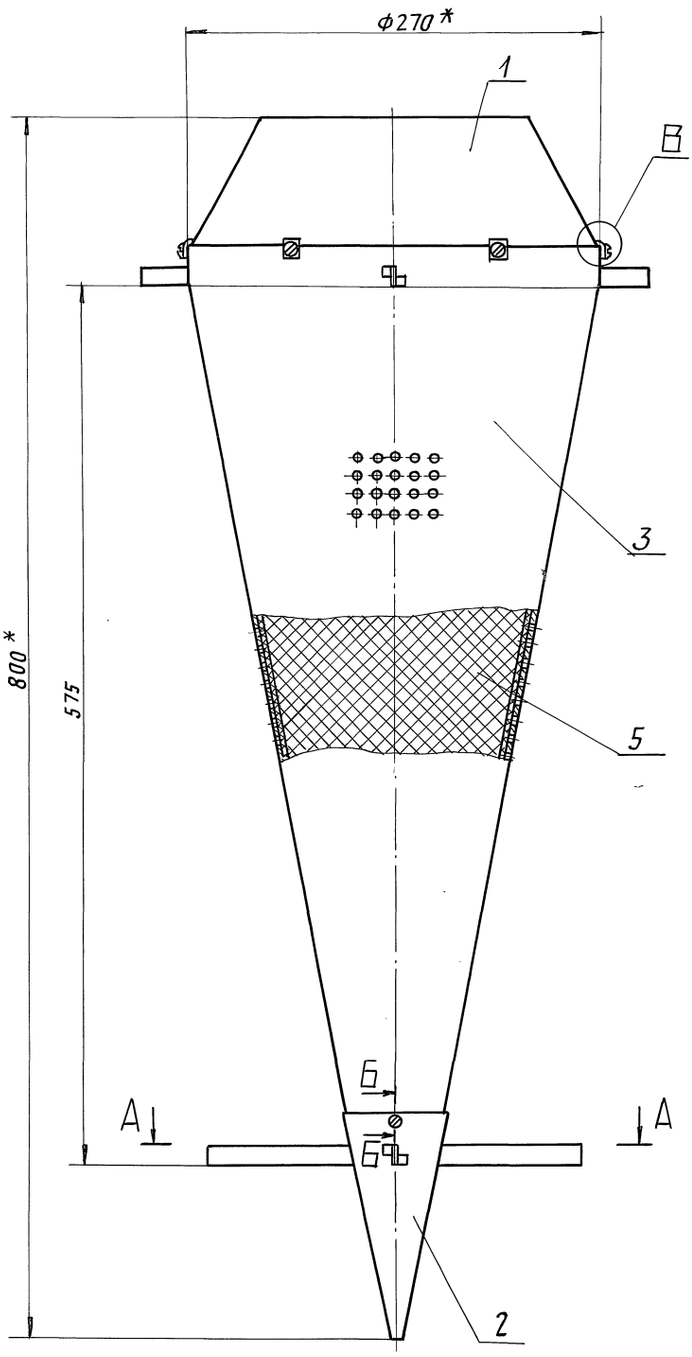


А-А

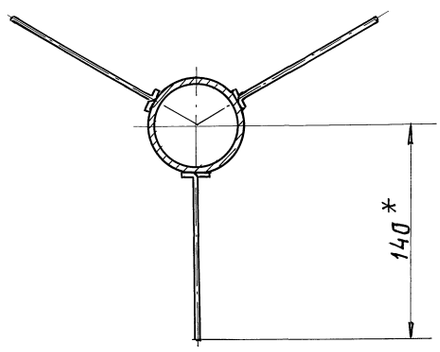


Б-Б (2:1)

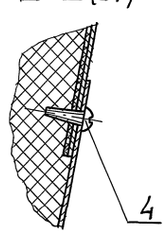


В (2:1)

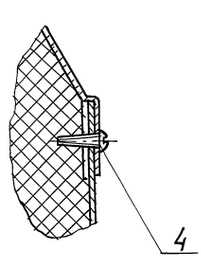


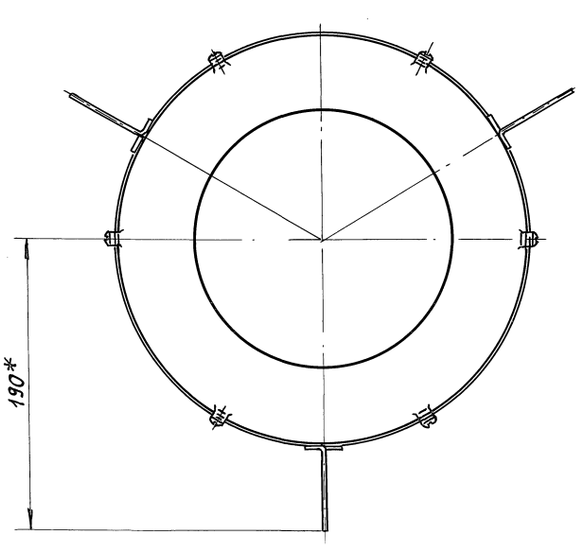


1. * Размеры для справок.
2. Неуказанные предельные отклонения размеров: $\pm \frac{t_2}{2}$.
3. Звукопоглощающий материал (поз. 5) должен равномерно заполнить объем насадки.

| | | | | | | | |
|---|---|---|---|---|---|---|---|
| | | | | | А1А415.430СБ | | |
| Изм. | Лист | № докум. | Подп. | Дата | | | |
| Разраб. | | Сысоева | | | Насадок | Лит. | Масса | Масшт. |
| Пров. | | Литвак | | | | И | 1,7 | 1:2,5 |
| Нач. гр. | | Литвак | | | | Лист | Листов 1 | |
| Гл. спец. | | Грановский | | | | САНТЕХНИИПРОЕКТ | | |
| Н. контр. | | Фрадкин | | | | | | |
| Утв. | | Спивак | | | | | | |

| Инв. № подл. | Подп. и дата | Взам. инв. № | Инв. № дубл. | Подп. и дата |
|---|---|---|---|---|
| | | | | |

Серия 5.904-64 Выпуск 2

| Форм. | Зона | Поз. | Обозначение | Наименование | Кол. | Примечание |
|---|---|---|---|---|---|---|
| | | | | Документация | | |
| А4 | | | А1А415.450 СБ | Сборочный чертеж | | |
| | | | | Детали | | |
| А4 | | 1 | А1А415.401 | Ребро | 3 | |
| А4 | | 2 | А1А415.402 | Конус | 1 | |

Подп. и дата | Инв. № дубл. | Взам. инв. № | Подп. и дата | Инв. № подл.

| Изм. | Лист | № докум. | Подп. | Дата |
|---|---|---|---|---|
| Разраб. | | Сысоева | | |
| Пров. | | Литвак | | |
| Нач. гр. | | Литвак | | |
| Н. контр. | | Фрадкин | | |
| Утв. | | Спивак | | |

А1А415.450

Наконечник

| Лит. | Масса | Масштаб |
|---|---|---|
| | | |
| Лист | Листов 1 | |

САНТЕХНИИПРОЕКТ

Формат А4

---

А1А415.002

12,5

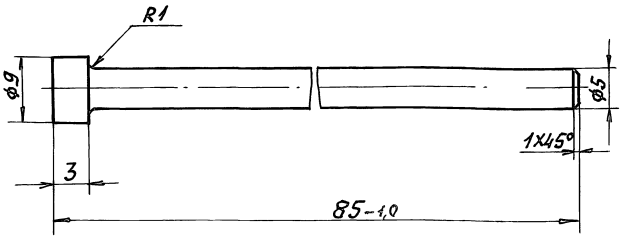


Неуказанные предельные отклонения размеров: h 14.

Подп. и дата | Инв. № дубл. | Взам. инв. № | Подп. и дата | Инв. № подл.

| Изм. | Лист | № докум. | Подп. | Дата |
|---|---|---|---|---|
| Разраб. | | Ямпольская | | |
| Пров. | | Литвак | | |
| Нач. гр. | | Литвак | | |
| Гл. спец. | | | | |
| Н. контр. | | Фрадкин | | |
| Утв. | | Спивак | | |

А1А415.002

Ось

| Лит. | Масса | Масштаб |
|---|---|---|
| И | 0,04 | 2:1 |
| Лист | Листов 1 | |

Ст 3. ГОСТ 380-88

САНТЕХНИИПРОЕКТ

Формат А4

---

А1А415.401

50/(✓)

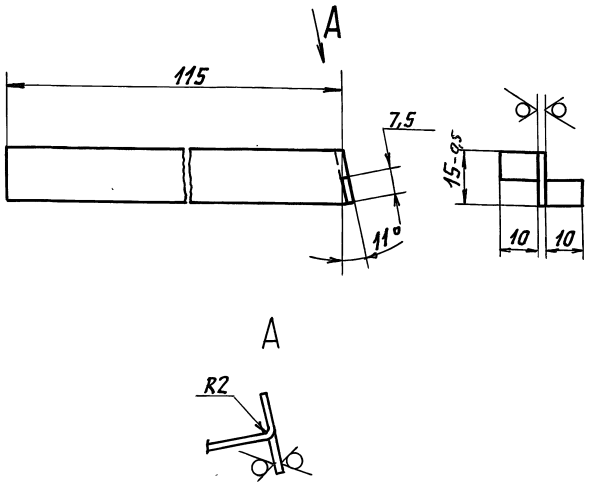


Неуказанные предельные отклонения размеров: $h14; \pm \frac{t_2}{2}$

Подп. и дата | Инв. № дубл. | Взам. инв. № | Подп. и дата | Инв. № подл.

| Изм. | Лист | № докум. | Подп. | Дата |
|---|---|---|---|---|
| Разраб. | | Сысоева | | |
| Пров. | | Литвак | | |
| Нач. гр. | | Литвак | | |
| Н. контр. | | Фрадкин | | |
| Утв. | | Спивак | | |

А1А415.401

Ребро

| Лит. | Масса | Масштаб |
|---|---|---|
| И | 0,02 | 1:1 |
| Лист | Листов 1 | |

Лист 1,4 ГОСТ 19903-74 / ОК360В ГОСТ 16523-89

САНТЕХНИИПРОЕКТ

Формат А4

---

А1А415.402

50/(✓)

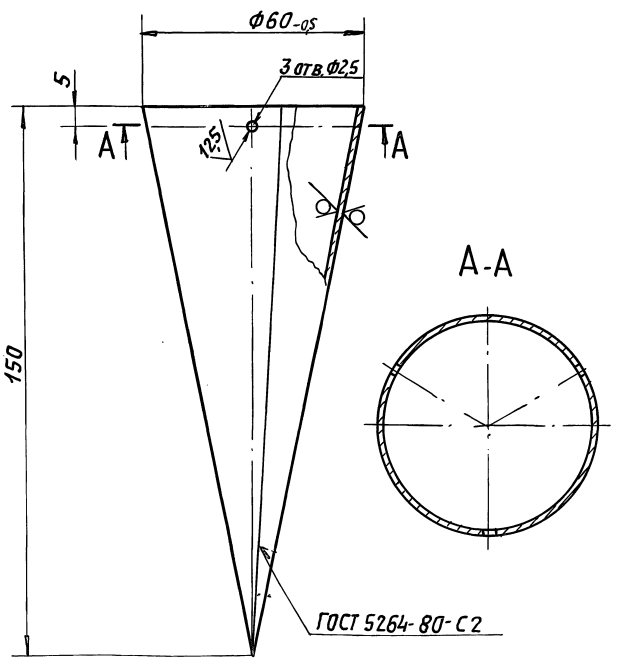


Неуказанные предельные отклонения размеров: $H14; h14; \pm \frac{t_2}{2}$.

Подп. и дата | Инв. № дубл. | Взам. инв. № | Подп. и дата | Инв. № подл.

| Изм. | Лист | № докум. | Подп. | Дата |
|---|---|---|---|---|
| Разраб. | | Сысоева | | |
| Пров. | | Литвак | | |
| Нач. гр. | | Литвак | | |
| Н. контр. | | Фрадкин | | |
| Утв. | | Спивак | | |

А1А415.402

Конус

| Лит. | Масса | Масштаб |
|---|---|---|
| И | 0,1 | 1:1 |
| Лист | Листов 1 | |

Лист 1,4 ГОСТ 19903-74 / ОК360В ГОСТ 16523-89

САНТЕХНИИПРОЕКТ



Формат А4

Серия 5.904-64 Выпуск 2

| Форм. | Зона | Поз. | Обозначение | Наименование | Кол. | Примечание |
|---|---|---|---|---|---|---|
| | | | | **Документация** | | |
| А3 | | | А1А415.460СБ | Сборочный чертеж | | |
| | | | | **Детали** | | |
| А4 | | 1 | А1А415.367-01 | Полотно | 1 | |
| А3 | | 2 | А1А415.411 | Ребро | 3 | |
| А3 | | 3 | А1А415.412 | Конус | 1 | |

Инв.№ подл. | Подп. и дата | Взам. инв.№ | Инв.№ дубл. | Подп. и дата

| Изм. | Лист | №докум. | Подп. | Дата |
|---|---|---|---|---|
| Разраб. | | Сысоева | | |
| Пров. | | Литвак | | |
| Нач.гр. | | Литвак | | |
| Н.контр. | | Фрадкин | | |
| Утв. | | Спивак | | |

А1А415.460

Корпус насадка

| Лит. | Лист | Листов |
|---|---|---|
| И | | 1 |

САНТЕХНИИПРОЕКТ

Формат А4

| Форм. | Зона | Поз. | Обозначение | Наименование | Кол. | Примечание |
|---|---|---|---|---|---|---|
| | | | | **Документация** | | |
| А4 | | | А1А415.500СБ | Сборочный чертеж | | |
| | | | | **Детали** | | |
| А4 | | 1 | А1А415.501 | Плита | 1 | |
| А4 | | 2 | А1А415.502 | Скоба | 1 | |

Инв.№ подл. | Подп. и дата | Взам. инв.№ | Инв.№ дубл. | Подп. и дата

| Изм. | Лист | №докум. | Подп. | Дата |
|---|---|---|---|---|
| Разраб. | | Сысоева | | |
| Пров. | | Литвак | | |
| Нач.гр. | | Литвак | | |
| Н.контр. | | Фрадкин | | |
| Утв. | | Спивак | | |

А1А415.500

Кронштейн

| Лит. | Лист | Листов |
|---|---|---|
| И | | 1 |

САНТЕХНИИПРОЕКТ

Формат А4

А1А415.460СБ

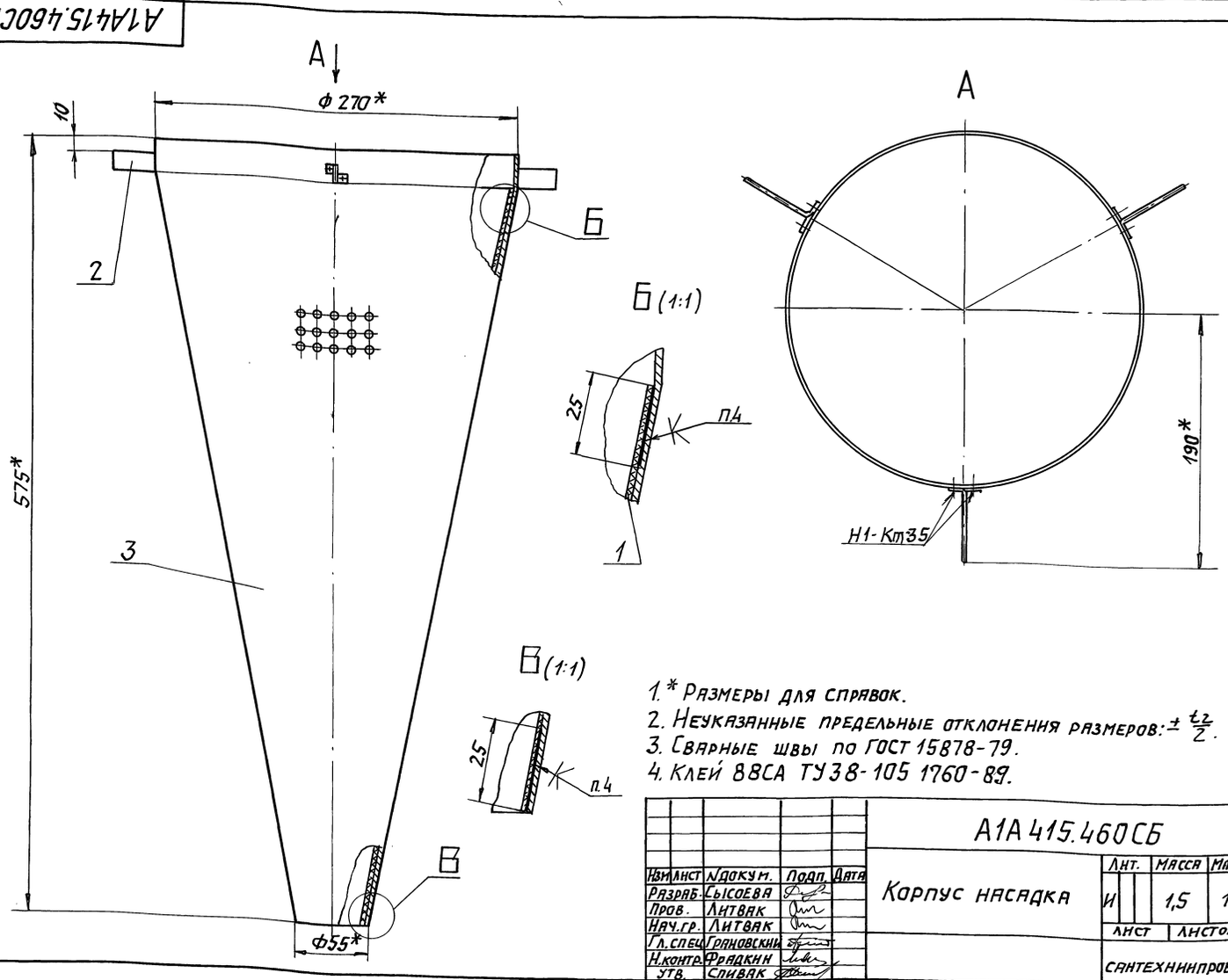


1. * Размеры для справок.
2. Неуказанные предельные отклонения размеров: $\pm \frac{t_2}{2}$.
3. Сварные швы по ГОСТ 15878-79.
4. Клей 88СА ТУ38-105 1760-89.

Инв.№ подл. | Подп. и дата | Взам. инв.№ | Инв.№ дубл. | Подп. и дата

| Изм. | Лист | №докум. | Подп. | Дата |
|---|---|---|---|---|
| Разраб. | | Сысоева | | |
| Пров. | | Литвак | | |
| Нач.гр. | | Литвак | | |
| Гл.спец. | | Грановский | | |
| Н.контр. | | Фрадкин | | |
| Утв. | | Спивак | | |

А1А415.460СБ

Корпус насадка

| Лит. | Масса | Масшт. |
|---|---|---|
| И | 1,5 | 1:2,5 |
| Лист | Листов 1 | |

САНТЕХНИИПРОЕКТ

Серия 5.904-64 Выпуск 2

А1А415.412

50 (√)

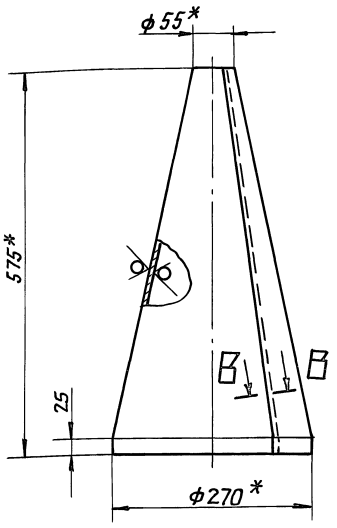


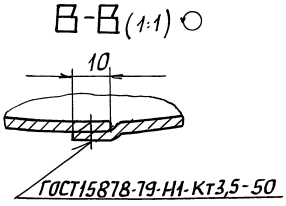


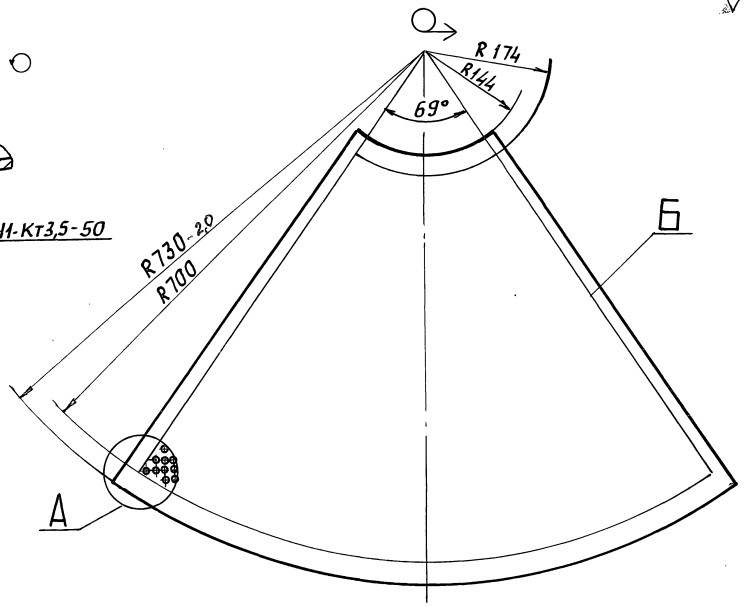


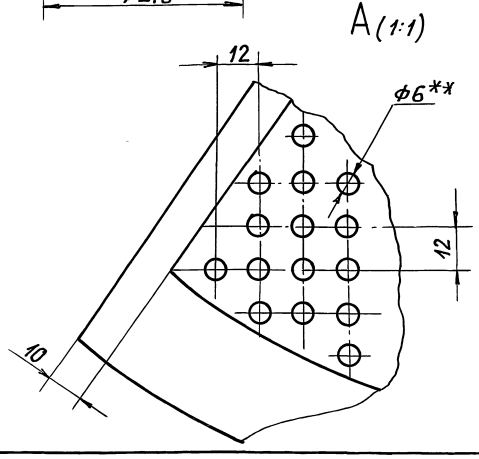


1. * Размеры для справок.
2. Неуказанные предельные отклонения размеров: $H14$, $h14 \pm \frac{t_2}{2}$.
3. ** Отверстия должны быть расположены в пределах всего контура Б.
4. На цилиндрической части детали допускаются гофры.

| Изм. | Лист | N докум. | Подп. | Дата | А1А415.412 | | | |
|---|---|---|---|---|---|---|---|---|
| Разраб. | | Сысоева | | | Конус | Лит. | Масса | Масштаб |
| Пров. | | Литвак | | | | И | 1,4 | 1:5 |
| Нач. гр. | | Литвак | | | | Лист | Листов 1 | |
| Гл. спец. | | | | | | | | |
| Н. контр. | | Фрадкин | | | Лист 0,7 ГОСТ19903-74 / ОК360В ГОСТ16523-89 | САНТЕХНИИПРОЕКТ | | |
| Утв. | | Спивак | | | | | | |

Инв. № подл. | Подп. и дата | Взам. инв. № | Инв. № дубл. | Подп. и дата

Формат: А3

А1А415.411

50 (√)

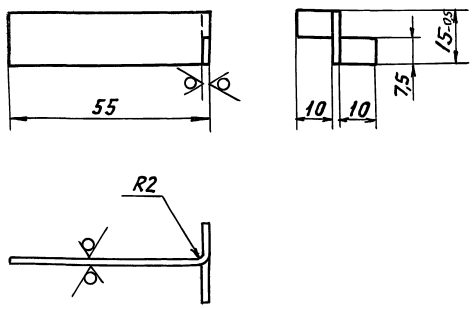


Неуказанные предельные отклонения размеров: $h14 \pm \frac{t_2}{2}$

| Изм. | Лист | N докум. | Подп. | Дата | А1А415.411 | | | |
|---|---|---|---|---|---|---|---|---|
| Разраб. | | Сысоева | | | Ребро | Лит. | Масса | Масштаб |
| Пров. | | Литвак | | | | И | 0,01 | 1:1 |
| Нач. гр. | | Литвак | | | | Лист | Листов 1 | |
| Гл. спец. | | | | | | | | |
| Н. контр. | | Фрадкин | | | Лист 1,4 ГОСТ19903-74 / ОК360В ГОСТ16523-89 | САНТЕХНИИПРОЕКТ | | |
| Утв. | | Спивак | | | | | | |

Инв. № подл. | Подп. и дата | Взам. инв. № | Инв. № дубл. | Подп. и дата

Формат: А4

А1А415.181

(√)

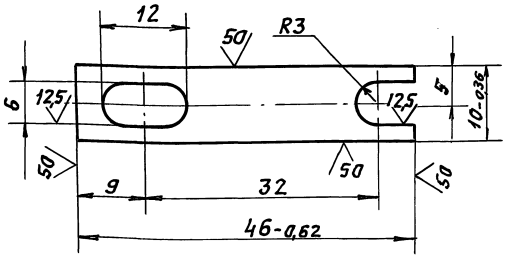


Неуказанные предельные отклонения размеров: $H14 \pm \frac{t_2}{2}$

| Изм. | Лист | N докум. | Подп. | Дата | А1А415.181 | | | |
|---|---|---|---|---|---|---|---|---|
| Разраб. | | Ямпольская | | | Шина | Лит. | Масса | Масштаб |
| Пров. | | Литвак | | | | И | 0,004 | 2:1 |
| Нач. гр. | | Литвак | | | | Лист | Листов 1 | |
| Гл. спец. | | | | | | | | |
| Н. контр. | | Фрадкин | | | ОЦ 1 ГОСТ19904-90 / 1 ГОСТ14918-80 | САНТЕХНИИПРОЕКТ | | |
| Утв. | | Спивак | | | | | | |

Инв. № подл. | Подп. и дата | Взам. инв. № | Инв. № дубл. | Подп. и дата

25472-03 8.5

Формат: А4

Серия 5.904-64 Выпуск 2

| Формат | Зона | Поз. | Обозначение | Наименование | | Примечание |
|---|---|---|---|---|---|---|
| | | | | Документация | | |
| А4 | | | А1А415.470 СБ | Сборочный чертеж | | |
| | | | | Детали | | |
| А4 | | 1 | А1А415.471 | Стакан | 1 | |
| А4 | | 2 | А1А415.472 | Фланец | 1 | |
| А4 | | 3 | А1А415.473 | Прокладка | 1 | |

| Изм. | Лист | N докум. | Подп. | Дата |
|---|---|---|---|---|
| Разраб. | | Волобуева | | |
| Пров. | | Литвак | | |
| Нач. гр. | | Литвак | | |
| Н. контр. | | Фрадкин | | |
| Утв. | | Сливак | | |

А1А415.470

Патрубок

| Лит. | Лист | Листов |
|---|---|---|
| И | | 1 |

САНТЕХНИИПРОЕКТ

Формат А4

Инв. № подл. | Подп. и дата | Взам. инв. № | Инв. № дубл. | Подп. и дата

А1А415.470 СБ

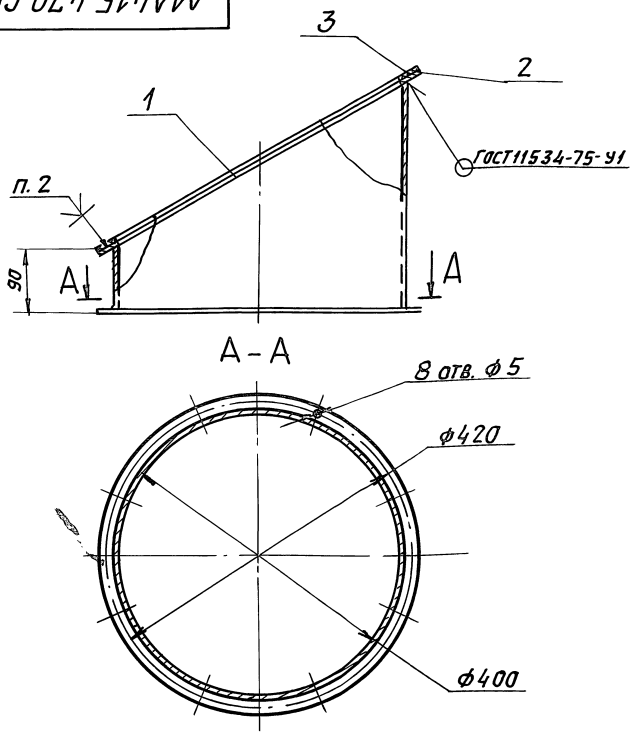


1. Размеры для справок.
2. Клей 88СА ТУ38-1051760-89.

| Изм. | Лист | N докум. | Подп. | Дата |
|---|---|---|---|---|
| Разраб. | | Волобуева | | |
| Пров. | | Литвак | | |
| Нач. гр. | | Литвак | | |
| Гл. спец. | | Грановский | | |
| Н. контр. | | Фрадкин | | |
| Утв. | | Сливак | | |

А1А415.470 СБ

Патрубок

| | Лит. | Масса | Масшт. |
|---|---|---|---|
| И | | 6,6 | 1:5 |
| | Лист | Листов 1 | |

САНТЕХНИИПРОЕКТ

Формат А4

Инв. № подл. | Подп. и дата | Взам. инв. № | Инв. № дубл. | Подп. и дата

А1А415.471

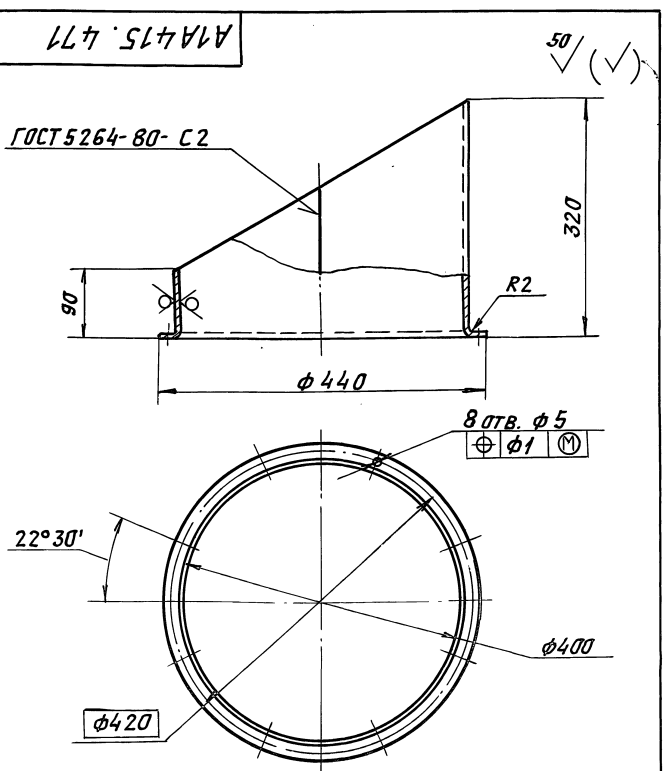


Неуказанные предельные отклонения размеров: $H14;\ h14;\ \pm\frac{t_2}{2}$

| Изм. | Лист | N докум. | Подп. | Дата |
|---|---|---|---|---|
| Разраб. | | Волобуева | | |
| Пров. | | Литвак | | |
| Нач. гр. | | Литвак | | |
| Гл. спец. | | Грановский | | |
| Н. контр. | | Фрадкин | | |
| Утв. | | Сливак | | |

А1А415.471

Стакан

| | Лит. | Масса | Масшт. |
|---|---|---|---|
| И | | 4,6 | 1:5 |
| | Лист | Листов 1 | |

Лист 2 ГОСТ 19903-74
ОК360В ГОСТ 16523-89

САНТЕХНИИПРОЕКТ

Формат А4

Инв. № подл. | Подп. и дата | Взам. инв. № | Инв. № дубл. | Подп. и дата

А1А415.472

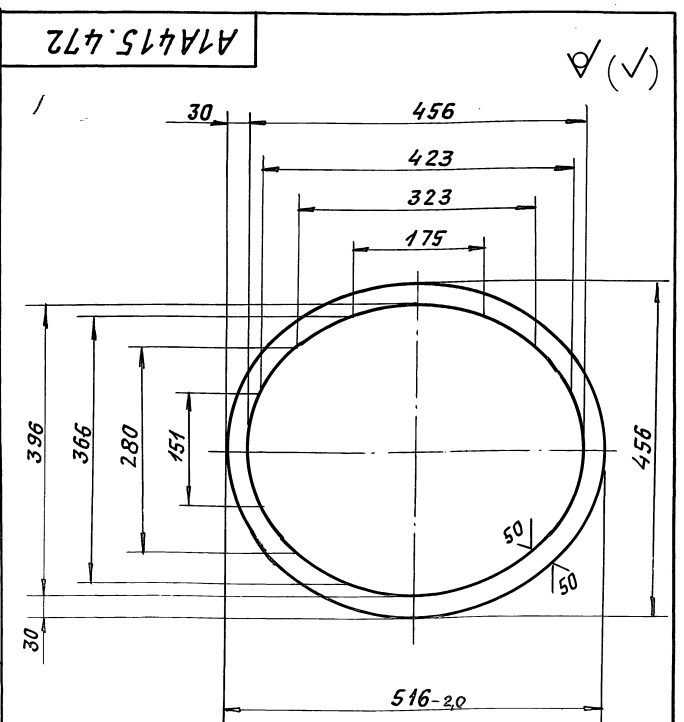


Неуказанные предельные отклонения размеров: $H14;\ h14;\ \pm\frac{t_2}{2}$.

| Изм. | Лист | N докум. | Подп. | Дата |
|---|---|---|---|---|
| Разраб. | | Волобуева | | |
| Пров. | | Литвак | | |
| Нач. гр. | | Литвак | | |
| Гл. спец. | | Грановский | | |
| Н. контр. | | Фрадкин | | |
| Утв. | | Сливак | | |

А1А415.472

Фланец

| | Лит. | Масса | Масшт. |
|---|---|---|---|
| И | | 1,6 | 1:5 |
| | Лист | Листов 1 | |

Лист 5 ГОСТ 19903-74
Ст3 ГОСТ 14637-89

САНТЕХНИИПРОЕКТ

Формат А4

Инв. № подл. | Подп. и дата | Взам. инв. № | Инв. № дубл. | Подп. и дата

Серия 5.904-64 Выпуск 2

| Формат | Зона | Поз. | Обозначение | Наименование | Кол. | Примечание |
|---|---|---|---|---|---|---|
| | | | | Документация | | |
| А4 | | | А1А415.480 СБ | Сборочный чертеж | | |
| | | | | Детали | | |
| А4 | | 1 | А1А415.481 | Гайка | 1 | |
| А4 | | 2 | А1А415.482 | Ручка | 1 | |
| | | | | Стандартные изделия | | |
| | | 3 | | Заклепка 4х20-0110 ГОСТ 10299-80 | 1 | |

Инв.№ подл. | Подп. и дата | Взам. инв.№ | Инв.№ дубл. | Подп. и дата

| Изм. | Лист | N докум. | Подп. | Дата |
|---|---|---|---|---|
| Разраб. | | Сысоева | | |
| Пров. | | Литвак | | |
| Нач. гр. | | Литвак | | |
| Н. контр. | | Фрадкин | | |
| Утв. | | Спивак | | |

А1А415.480

Зажим

| Лит. | Лист | Листов |
|---|---|---|
| | | 1 |

САНТЕХНИИПРОЕКТ

Формат: А4

---

А1А415.480СБ

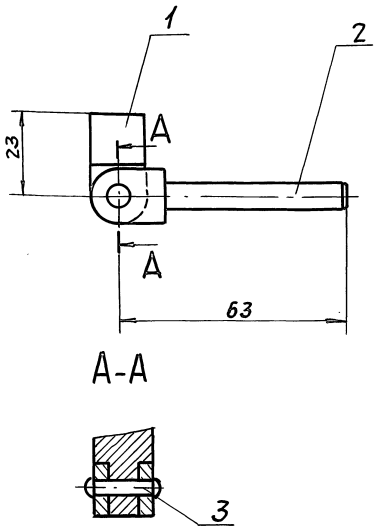


А-А




Размеры для справок.

Инв.№ подл. | Подп. и дата | Взам. инв.№ | Инв.№ дубл. | Подп. и дата

| Изм. | Лист | N докум. | Подп. | Дата |
|---|---|---|---|---|
| Разраб. | | Сысоева | | |
| Пров. | | Литвак | | |
| Нач. гр. | | Литвак | | |
| Гл. спец. | | Грановский | | |
| Н. контр. | | Фрадкин | | |
| Утв. | | Спивак | | |

А1А415.480СБ

Зажим

| Лит. | Масса | Масшт. |
|---|---|---|
| И | 0,08 | 1:1 |
| Лист | Листов 1 | |

САНТЕХНИИПРОЕКТ

Формат: А4

---

А1А1.415.481

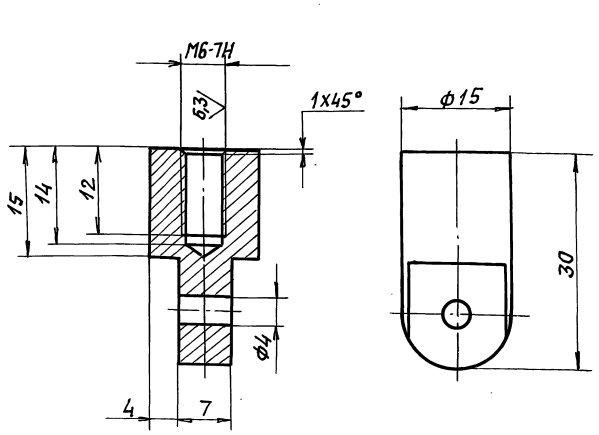


Неуказанные предельные отклонения размеров: $H14, h14, \pm \frac{t_2}{2}$

Инв.№ подл. | Подп. и дата | Взам. инв.№ | Инв.№ дубл. | Подп. и дата

| Изм. | Лист | N докум. | Подп. | Дата |
|---|---|---|---|---|
| Разраб. | | Сысоева | | |
| Пров. | | Литвак | | |
| Нач. гр. | | Литвак | | |
| Гл. спец. | | Грановский | | |
| Н. контр. | | Фрадкин | | |
| Утв. | | Спивак | | |

А1А415.481

Гайка

| Лит. | Масса | Масшт. |
|---|---|---|
| И | 0,03 | 2:1 |
| Лист | Листов 1 | |

Ст.3 ГОСТ 380-88

САНТЕХНИИПРОЕКТ

Формат: А4

---

А1А415.482

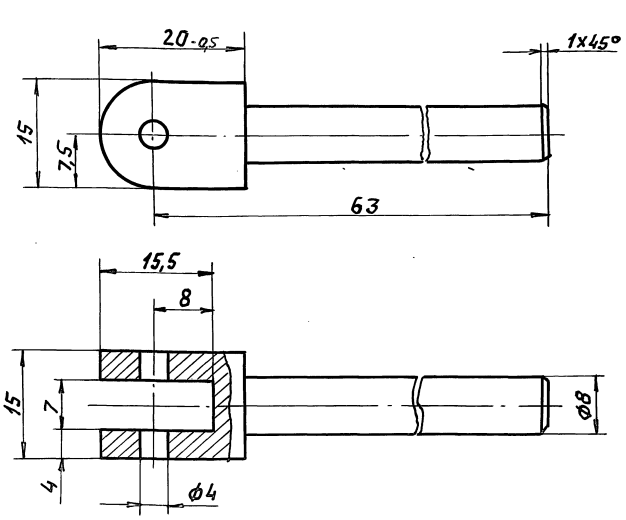


Неуказанные предельные отклонения размеров: $H14, h14, \pm \frac{t_2}{2}$

Инв.№ подл. | Подп. и дата | Взам. инв.№ | Инв.№ дубл. | Подп. и дата

| Изм. | Лист | N докум. | Подп. | Дата |
|---|---|---|---|---|
| Разраб. | | Сысоева | | |
| Пров. | | Литвак | | |
| Нач. гр. | | Литвак | | |
| Гл. спец. | | Грановский | | |
| Н. контр. | | Фрадкин | | |
| Утв. | | Спивак | | |

А1А415.482

Ручка

| Лит. | Масса | Масшт. |
|---|---|---|
| И | 0,05 | 2:1 |
| Лист | Листов 1 | |

Ст 3 ГОСТ 380-88

САНТЕХНИИПРОЕКТ

25472-03 87

Формат: А4

Серия 5.904-64 Выпуск 2

| Формат | Зона | Поз. | Обозначение | Наименование | Кол. | Примечание |
|---|---|---|---|---|---|---|
| | | | | Документация | | |
| А4 | | | А1А415.490.СБ | Сборочный чертеж | | |
| | | | | Детали | | |
| А4 | | 1 | А1А415.472 | Фланец | 1 | |
| А4 | | 2 | А1А415.473 | Прокладка | 1 | |
| А4 | | 3 | А1А415.491 | Стакан | 1 | |
| А4 | | 4 | А1А415.492 | Скоба | 1 | |

Инв.№подл. | Подп. и дата | Взам.инв.№ | Инв.№дубл. | Подп. и дата

| Изм. | Лист | № докум. | Подп. | Дата |
|---|---|---|---|---|
| Разраб. | | Волобуева | | |
| Пров. | | Литвак | | |
| Нач.гр. | | Литвак | | |
| Н.контр. | | Фрядкин | | |
| Утв. | | Спивак | | |

А1А415.490

Патрубок

| Лит. | Лист | Листов |
|---|---|---|
| И | | 1 |

САНТЕХНИИПРОЕКТ

Формат: А4

А1А415.490.СБ

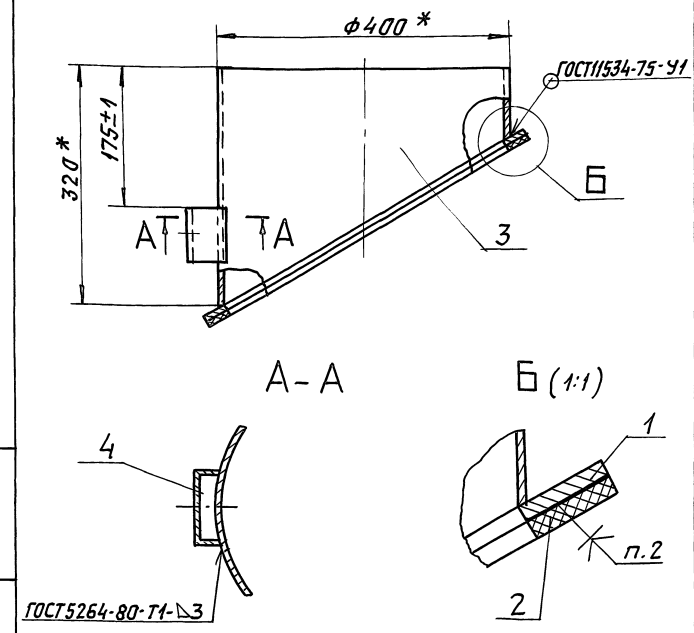


1. * Размеры для справок.
2. Клей 88СА ТУ 38-105 1760-89.

Инв.№подл. | Подп. и дата | Взам.инв.№ | Инв.№дубл. | Подп. и дата

| Изм. | Лист | № докум. | Подп. | Дата |
|---|---|---|---|---|
| Разраб. | | Волобуева | | |
| Пров. | | Литвак | | |
| Нач.гр. | | Литвак | | |
| Гл.спец. | | Рябовский | | |
| Н.контр. | | Фрядкин | | |
| Утв. | | Спивак | | |

А1А415.490СБ

Патрубок

| Лит. | Масса | Масшт. |
|---|---|---|
| И | 5,75 | 1:5 |
| Лист | Листов 1 | |

САНТЕХНИИПРОЕКТ

Формат: А4

А1А415.491

50 (✓)

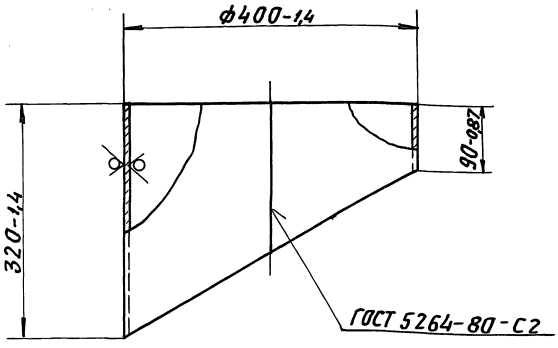


Инв.№подл. | Подп. и дата | Взам.инв.№ | Инв.№дубл. | Подп. и дата

| Изм. | Лист | № докум. | Подп. | Дата |
|---|---|---|---|---|
| Разраб. | | Волобуева | | |
| Пров. | | Литвак | | |
| Нач.гр. | | Литвак | | |
| Гл.спец. | | Рябовский | | |
| Н.контр. | | Фрядкин | | |
| Утв. | | Спивак | | |

А1А415.491

Стакан

| Лит. | Масса | Масшт. |
|---|---|---|
| И | 3,5 | 1:5 |
| Лист | Листов 1 | |

Лист 2 ГОСТ19903-74
ОК360В ГОСТ16523-89

САНТЕХНИИПРОЕКТ

Формат: А4

А1А415.492

50 (✓)

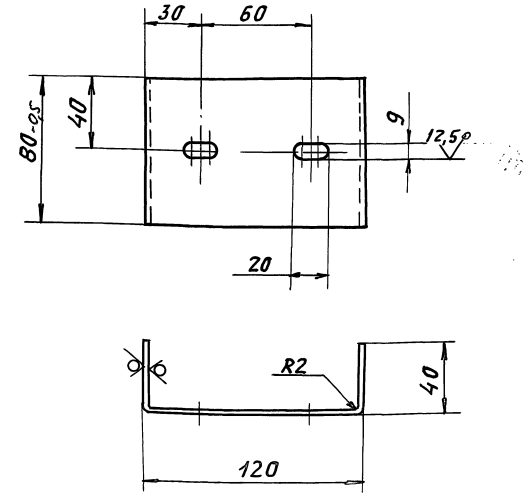


Неуказанные предельные отклонения размеров: $H14; h14; \pm \frac{t_2}{2}$

Инв.№подл. | Подп. и дата | Взам.инв.№ | Инв.№дубл. | Подп. и дата

| Изм. | Лист | № докум. | Подп. | Дата |
|---|---|---|---|---|
| Разраб. | | Волобуева | | |
| Пров. | | Литвак | | |
| Нач.гр. | | Литвак | | |
| Гл.спец. | | Рябовский | | |
| Н.контр. | | Фрядкин | | |
| Утв. | | Спивак | | |

А1А415.492

Скоба

| Лит. | Масса | Масшт. |
|---|---|---|
| И | 0,25 | 1:2 |
| Лист | Листов 1 | |

Лист 2 ГОСТ19903-74
ОК360В ГОСТ16523-89

САНТЕХНИИПРОЕКТ

Формат: А4

Серия 5.904-64 Выпуск 2

## А1А415.473

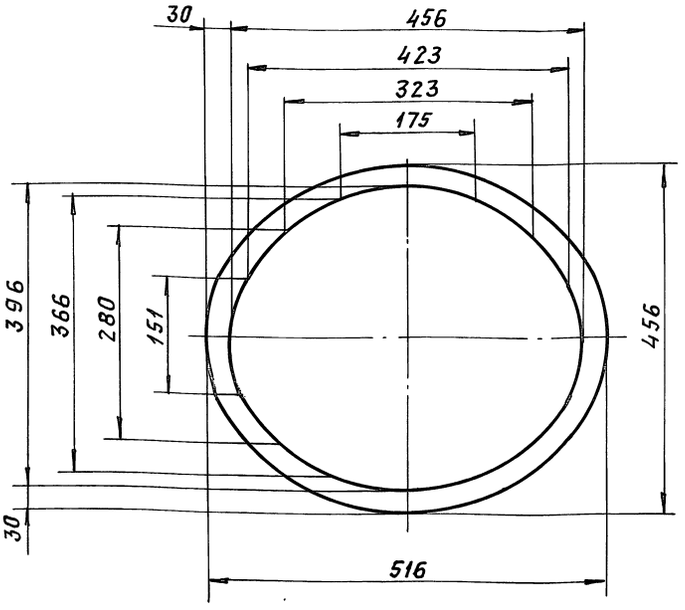


| | | | | | | | |
|---|---|---|---|---|---|---|---|
| Изм | Лист | N докум. | Подп. | Дата | А1А415.473 | | |
| Разраб. | Волобуева | | | | Прокладка | Лит. И | Масса 0,4 | Масшт. 1:5 |
| Пров. | Литвак | | | | | Лист | Листов 1 |
| Нач.гр. | Литвак | | | | Резина пористая S=5мм ГОСТ 19177-81 | Сантехниипроект | |
| Гл.спец | Грановский | | | | | | |
| Н.контр | Фрадкин | | | | | | |
| Утв. | Спивак | | | | | | |

Формат: А4

## А1А415.500

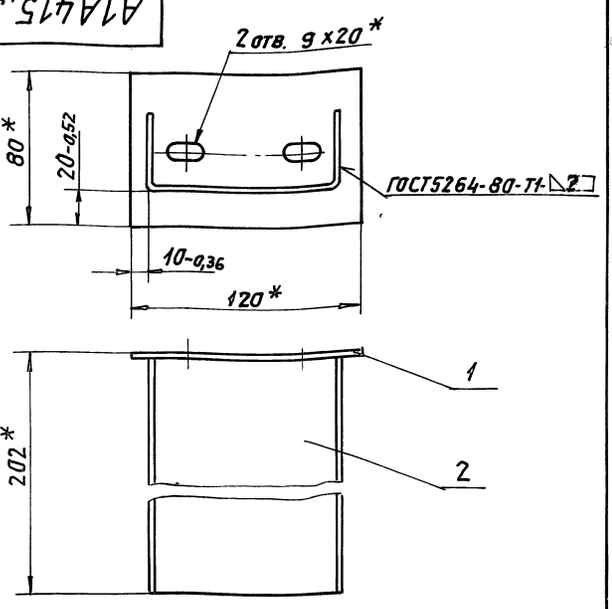


*Размеры для справок.

| | | | | | | | |
|---|---|---|---|---|---|---|---|
| Изм | Лист | N докум. | Подп. | Дата | А1А415.500 СБ | | |
| Разраб. | Волобуева | | | | Кронштейн | Лит. И | Масса 0,72 | Масшт. 1:2 |
| Пров. | Литвак | | | | | Лист | Листов 1 |
| Нач.гр. | Литвак | | | | | Сантехниипроект | |
| Гл.спец | Грановский | | | | | | |
| Н.контр. | Фрадкин | | | | | | |
| Утв. | Спивак | | | | | | |

Формат: А4

## А1А415.501

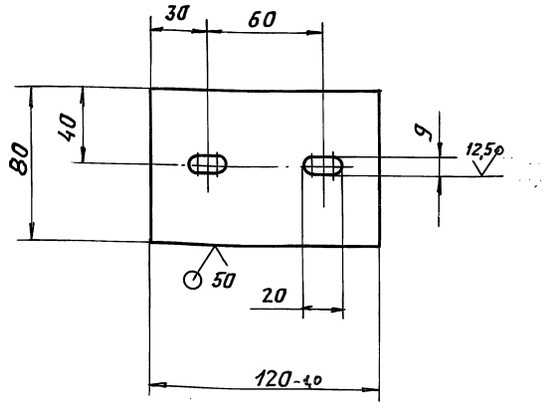


Неуказанные предельные отклонения размеров: H14; h14; $\pm \frac{t2}{2}$.

| | | | | | | | |
|---|---|---|---|---|---|---|---|
| Изм | Лист | N докум. | Подп. | Дата | А1А415.501 | | |
| Разраб. | Волобуева | | | | Плита | Лит. И | Масса 0,16 | Масшт. 1:2 |
| Пров. | Литвак | | | | | Лист | Листов 1 |
| Нач.гр. | Литвак | | | | Лист 2 ГОСТ 19903-74 ОК360В ГОСТ 16523-89 | Сантехниипроект | |
| Гл.спец | Грановский | | | | | | |
| Н.контр | Фрадкин | | | | | | |
| Утв | Спивак | | | | | | |

Формат: А4

## А1А415.502

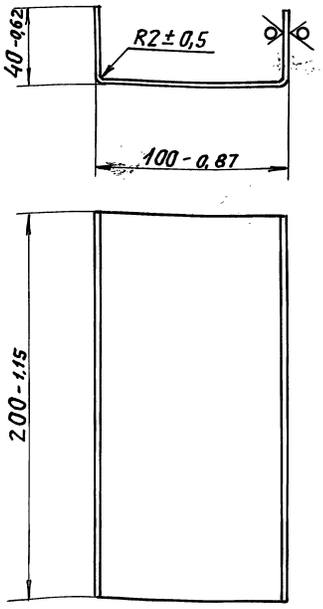


| | | | | | | | |
|---|---|---|---|---|---|---|---|
| Изм | Лист | N докум. | Подп. | Дата | А1А415.502 | | |
| Разраб. | Волобуева | | | | Скоба | Лит. И | Масса 0,56 | Масшт. 1:2 |
| Пров. | Литвак | | | | | Лист | Листов 1 |
| Нач.гр. | Литвак | | | | Лист 2 ГОСТ 19903-74 ОК360В ГОСТ 16523-89 | Сантехниипроект | |
| Гл.спец | Грановский | | | | | | |
| Н.контр | Фрадкин | | | | | | |
| Утв. | Спивак | | | | | | |

gost.e-ecolog.ru