ТИПОВЫЕ КОНСТРУКЦИИ, ИЗДЕЛИЯ И УЗЛЫ ЗДАНИЙ И СООРУЖЕНИЙ

СЕРИЯ 5.904-64

ПРИТОЧНЫЕ ПРЯМОТОЧНЫЕ АГРЕГАТЫ ПРОИЗВОДИТЕЛЬНОСТЬЮ от 1 до 5 тыс. м³/ч

ВЫПУСК 1

АГРЕГАТ АП 2 ПРОИЗВОДИТЕЛЬНОСТЬЮ от 1 до 2 тыс. м³/ч

РАБОЧИЕ ЧЕРТЕЖИ

gost.e-ecolog.ru

УКАЗАНА
В СЧЕТ-НАКЛАДНОЙ

ТИПОВЫЕ КОНСТРУКЦИИ, ИЗДЕЛИЯ И УЗЛЫ ЗДАНИЙ И СООРУЖЕНИЙ

СЕРИЯ 5.904-64

ПРИТОЧНЫЕ ПРЯМОТОЧНЫЕ АГРЕГАТЫ ПРОИЗВОДИТЕЛЬНОСТЬЮ от 1 до 5 тыс.м³/ч.

ВЫПУСК 1

АГРЕГАТ АП 2 ПРОИЗВОДИТЕЛЬНОСТЬЮ от 1 до 2 тыс.м³/ч.

РАБОЧИЕ ЧЕРТЕЖИ

РАЗРАБОТАНЫ

ГПКНИИ САНТЕХНИИПРОЕКТ

Главный инженер института Л. А. Степанов

Главный инженер проекта В. А. Спивак

Утверждены и введены в действие с 25.02 1993г.

ГПКНИИ САНТЕХНИИПРОЕКТ

приказ от 26.08 1992 г. №12

Обозначение	Наименование	Стр.
А1А414.000	Агрегат приточный АП 2	4
А1А414.000СБ	Агрегат приточный АП 2	5
А1А414.010	Камера воздухозабора	7
А1А414.010СБ	Камера воздухозабора	8
А1А414.002	Ось	11
А1А414.011	Накладка	
А1А414.020	Каркас	12
А1А414.020СБ	Каркас	13
А1А414.001	Ось	15
А1А414.012	Рычаг	
А1А414.013	Рычаг	
А1А414.069	Петля	
А1А414.014	Тяга	16
А1А414.015	Палец	
А1А414.016	Ось	
А1А414.017	Щиток верхний	
А1А414.018	Щиток нижний	17
А1А414.019	Наконечник	
А1А414.021	Пробка	
А1А414.022	Бобышка	
А1А414.031	Утеплитель	18
А1А414.032	Прокладка	
А1А414.063	Кронштейн	
А1А414.068	Скоба	
А1А414.051	Стойка	19
А1А414.052	Стойка	
А1А414.053	Профиль	
А1А414.054	Профиль	
А1А414.055	Профиль	20
А1А414.056	Профиль	
А1А414.057	Кожух	
А1А414.058	Профиль	21
А1А414.059	Профиль	
А1А414.061	Профиль	
А1А414.062	Профиль	22
А1А414.067	Пластина	
А1А414.075	Профиль	
А1А414.076	Профиль	
А1А414.077	Рамка	23
А1А414.167	Профиль	
А1А414.473	Прокладка	
А1А414.071	Сектор	24
А1А414.072	Штырь	
А1А414.074	Втулка	
А1А414.212	Ручка	
А1А414.094	Стойка	25
А1А414.030	Панель верхняя	
А1А414.091	Кожух	
А1А414.095	Кожух	
А1А414.030СБ	Панель верхняя	26
А1А414.028	Утеплитель	
А1А414.029	Утеплитель	

Обозначение	Наименование	Стр.
А1А414.040	Панель нижняя	27
А1А414.040СБ	Панель нижняя	
А1А414.050СБ	Панель боковая левая	
А1А414.050	Панель боковая левая	28
А1А414.111	Кожух	
А1А414.112	Утеплитель	
А1А414.113	Шайба	29
А1А414.115	Пластина	
А1А414.116	Пластина	
А1А414.117	Пластина	
А1А414.114	Патрубок	30
А1А414.118	Пластина	
А1А414.060	Панель боковая правая	
А1А414.060СБ	Панель боковая правая	
А1А414.125	Кожух	31
А1А414.070	Панель торцевая	
А1А414.070СБ	Панель торцевая	
А1А414.080	Панель съемная верхняя	32
А1А414.080СБ	Панель съемная верхняя	
А1А414.090	Панель съемная средняя	
А1А414.145	Кожух	
А1А414.090СБ	Панель съемная средняя	33
А1А414.100	Панель съемная нижняя	
А1А414.100СБ	Панель съемная нижняя	
А1А414.155	Кожух	
А1А414.161	Кожух	34
А1А414.162	Утеплитель	
А1А414.163	Пластина	
А1А414.110	Лопатка обводной заслонки	35
А1А414.110СБ	Лопатка обводной заслонки	
А1А414.165	Перо лопатки	
А1А414.166	Перо лопатки	
А1А414.120	Фильтр	36
А1А414.120СБ	Фильтр	
А1А414.168	Профиль	
А1А414.130	Кронштейн	37
А1А414.130СБ	Кронштейн	
А1А414.173	Пластина	
А1А414.174	Кронштейн	
А1А414.140	Клапан воздушный утепленный	38
А1А414.150	Стойка	
А1А414.160	Стойка	
А1А414.140СБ	Клапан воздушный утепленный	39
А1А414.150СБ	Стойка	41
А1А414.160СБ	Стойка	
А1А414.175	Крышка	42
А1А414.176	Крышка	
А1А414.177	Втулка	
А1А414.178	Шайба	

Изм.	Лист	№ докум.	Подп.	Дата
Разраб.		Рувинская		
Пров.		Литвак		
Нач.гр.		Литвак		
Н.контр.		Фрадкин		
Утв.		Сливак		

5.904-64.1

Содержание

Лит.	Лист	Листов
И	1	3

САНТЕХНИИПРОЕКТ

Инв.№подл. | Подп. и дата | Взам.инв.№ | Инв.№дубл. | Подп. и дата

Формат А2

Обозначение	Наименование	Стр.
А1А414.182	Поперечина	43
А1А414.183	Упор	
А1А414.184	Стойка	
А1А414.185	Платик	44
А1А414.188	Стойка	
А1А414.189	Тяга	
А1А414.170	Тяга с рычагами	45
А1А414.170СБ	Тяга с рычагами	
А1А414.191	Рычаг	
А1А414.179	Пластина	46
А1А414.180	Лопатка	
А1А414.181	Шина	
А1А414.180СБ	Лопатка	47
А1А414.192	Щека малая	
А1А414.135	Кожух	48
А1А414.136	Утеплитель	
А1А414.193	Щека большая	
А1А414.190	Вал	49
А1А414.190СБ	Вал	
А1А414.194	Перо	
А1А414.195	Вал	
А1А414.200	Камера вентиляторная	50
А1А414.211	Щиток	
А1А414.220	Панель верхняя	
А1А414.200СБ	Камера вентиляторная	51
А1А414.210	Каркас	53
А1А414.217	Перекладина	
А1А414.218	Перекладина	
А1А414.219	Крышка	
А1А414.210СБ	Каркас	54
А1А414.240	Решетка	56
А1А414.250	Полотно	
А1А414.260	Панель нижняя	
А1А414.270	Кожух	
А1А414.220СБ	Панель верхняя	57
А1А414.240СБ	Решетка	
А1А414.250СБ	Полотно	
А1А414.221	Опора	58
А1А414.222	Скоба	
А1А414.223	Петля	
А1А414.230	Кожух	
А1А414.230СБ	Кожух	59
А1А414.231	Кожух	
А1А414.232	Скобка	
А1А414.280	Решетка	60
А1А414.290	Полотно	
А1А414.300	Панель боковая	
А1А414.310	Кожух	

Обозначение	Наименование	Стр.
А1А414.260СБ	Панель нижняя	61
А1А414.280СБ	Решетка	
А1А414.290СБ	Полотно	
А1А414.270СБ	Кожух	62
А1А414.271	Кожух	
А1А414.320СБ	Решетка	
А1А414.300СБ	Панель боковая	63
А1А414.351	Кожух	
А1А414.310СБ	Кожух	64
А1А414.311	Кожух	
А1А414.320	Решетка	65
А1А414.330	Полотно	
А1А414.330СБ	Полотно	
А1А414.340	Панель боковая	
А1А414.350	Кожух	66
А1А414.360	Полотно	
А1А414.370	Панель торцевая	
А1А414.380	Кожух	
А1А414.340СБ	Панель боковая	67
А1А414.350СБ	Кожух	
А1А414.360СБ	Полотно	68
А1А414.390СБ	Решетка	
А1А414.381	Кожух	
А1А414.370СБ	Панель торцевая	69
А1А414.380СБ	Кожух	
А1А414.390	Решетка	70
А1А414.400	Полотно	
А1А414.400СБ	Полотно	
А1А414.410	Патрубок-глушитель	71
А1А414.420	Фланец	
А1А414.411	Переход	
А1А414.413	Кольцо	
А1А414.410СБ	Патрубок-глушитель	72
А1А414.412	Патрубок	73
А1А414.414	Кольцо	
А1А414.415	Скоба	
А1А414.416	Кожух	74
А1А414.417	Полотно	
А1А414.441	Конус	
А1А414.442	Крышка	
А1А414.430	Насадок	75
А1А414.460	Корпус насадка	
А1А414.452	Конус	
А1А414.461	Ребро	
А1А414.430СБ	Насадок	76

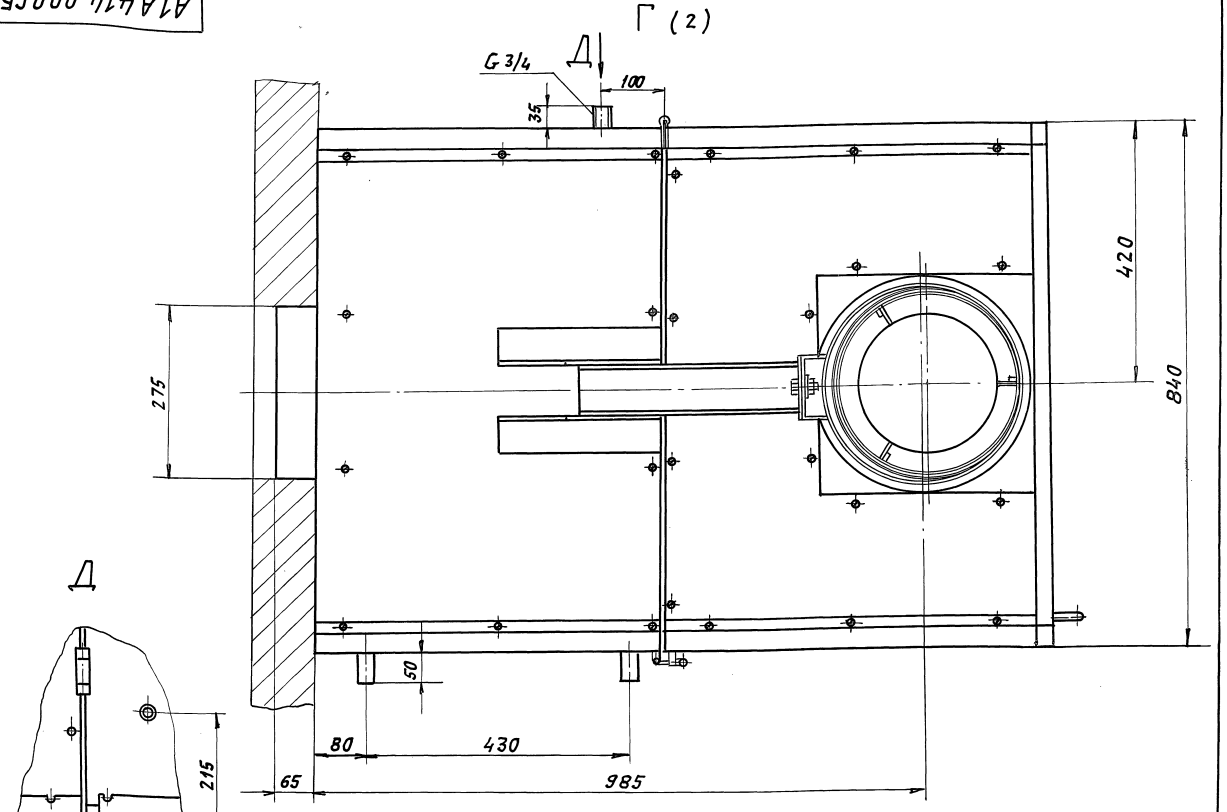

Изм.	Лист	N докум.	Подп.	Дата	А1А414. 000. СБ	Лист 3

Формат: А3

Обозначение	Наименование	Стр.
А1А414.440	Колпак	77
А1А414.450	Наконечник	
А1А414.460	Корпус насадка	
А1А414.451	Ребро	78
А1А414.462	Конус	
А1А414.463	Полотно	
А1А414.470	Патрубок	79
А1А414.470СБ	Патрубок	
А1А414.471	Стакан	
А1А414.472	Фланец	
А1А414.480	Зажим	80
А1А414.480СБ	Зажим	
А1А414.481	Гайка	
А1А414.482	Ручка	
А1А414.490	Патрубок	81
А1А414.490СБ	Патрубок	
А1А414.491	Стакан	
А1А414.492	Скоба	
А1А414.500	Кронштейн	82
А1А414.500СБ	Кронштейн	
А1А414.501	Плита	
А1А414.502	Профиль	

Изм.	Лист	N докум.	Подп.	Дата	5.904-64 1	Лист 3

Формат А4

Формат	Зона	Поз.	Обозначение	Наименование	Кол.	Примечание
				Документация		
*			А1А414.000 СБ	Сборочный чертеж		*) А2; А2; А3
				Сборочные единицы		
А4		1	А1А414.010	Камера воздухозабора	1	
А4		2	А1А414.200	Камера вентиляторная	1	
А4		3	А1А414.480	Зажим	2	
А4		4	А1А414.490	Патрубок	1	
А4		5	А1А414.500	Кронштейн	1	
				Детали		
А4		6	А1А414.001	Ось	2	
А4		7	А1А414.002	Ось	2	
				Стандартные изделия		
		8		Болт М6-6g х 40.36		
				ГОСТ 7798-70	2	
		9		Болт М8-6g х 20.36		
				ГОСТ 7798-70	2	
		10		Гайка М8-6Н.5 ГОСТ 5915-70	2	
				Шайба ГОСТ 11371-78		
		11		Шайба 5.02	10	
		12		Шайба 8.02	2	
		13		Шплинт 1,6х10 ГОСТ 397-79	2	

Изм.	Лист	N докум.	Подп.	Дата	А1А414.000			
Разраб.		Волобуева			Агрегат приточный АП 2	Лит.	Лист	Листов 1
Пров.		Литвак				Н		
Нач. гр.		Литвак				Сантехнипроект		
Н. контр.		Фрязкин						
Утв.		Сливак						

25472-02 5

Формат А4

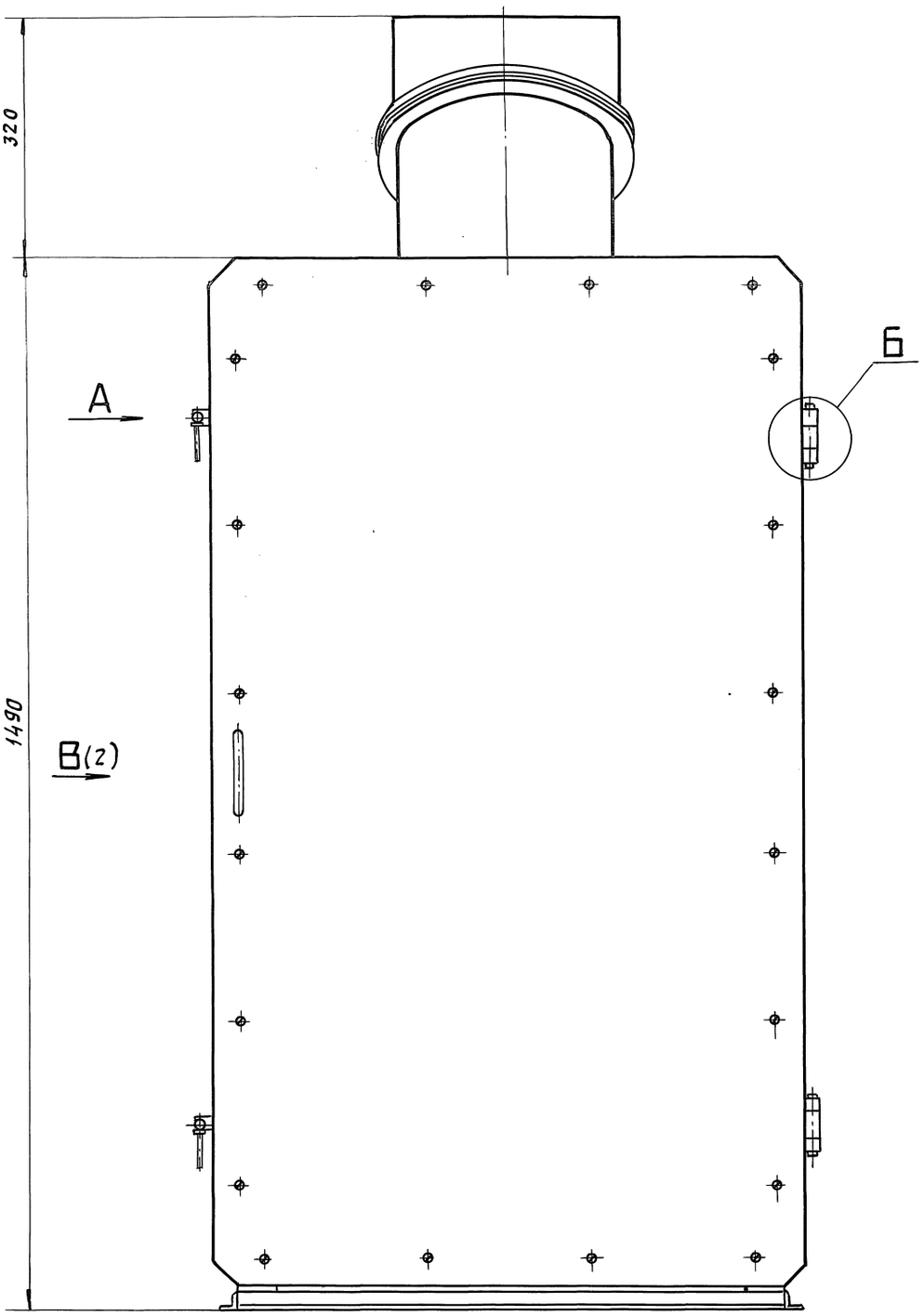

Б (1:1)

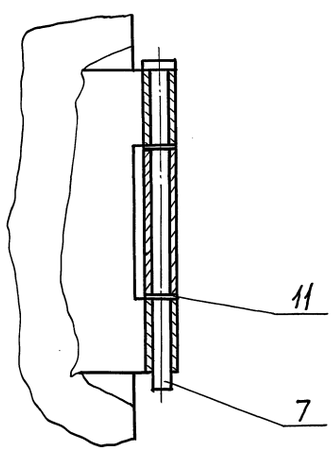

А (1:1)

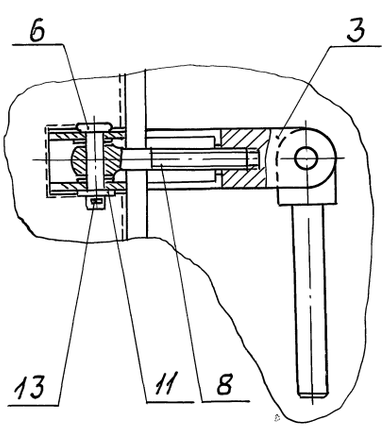

1. Размеры для справок.
2. * Размер обеспечить деформацией резины.
3. Сварку производить по ГОСТ 5264-80 после получения размера 18-1.

					А1А 414.000 СБ		
Изм.	Лист	N докум.	Подп.	Дата	Агрегат приточный АП 2	Лит.	Масса	Масшт.
Разраб.		Волобуева				И	200,0	1:5
Пров.		Литвак				Лист 1	Листов 3	
Нач. гр.		Литвак						
Гл. спец.		Грановский						
Н. контр.		Фрадкин				Сантехниипроект		
Утв.		Спивак						

Инв. N подл. | Подп. и дата | Взам. инв. N | Инв. N дубл. | Подп. и дата

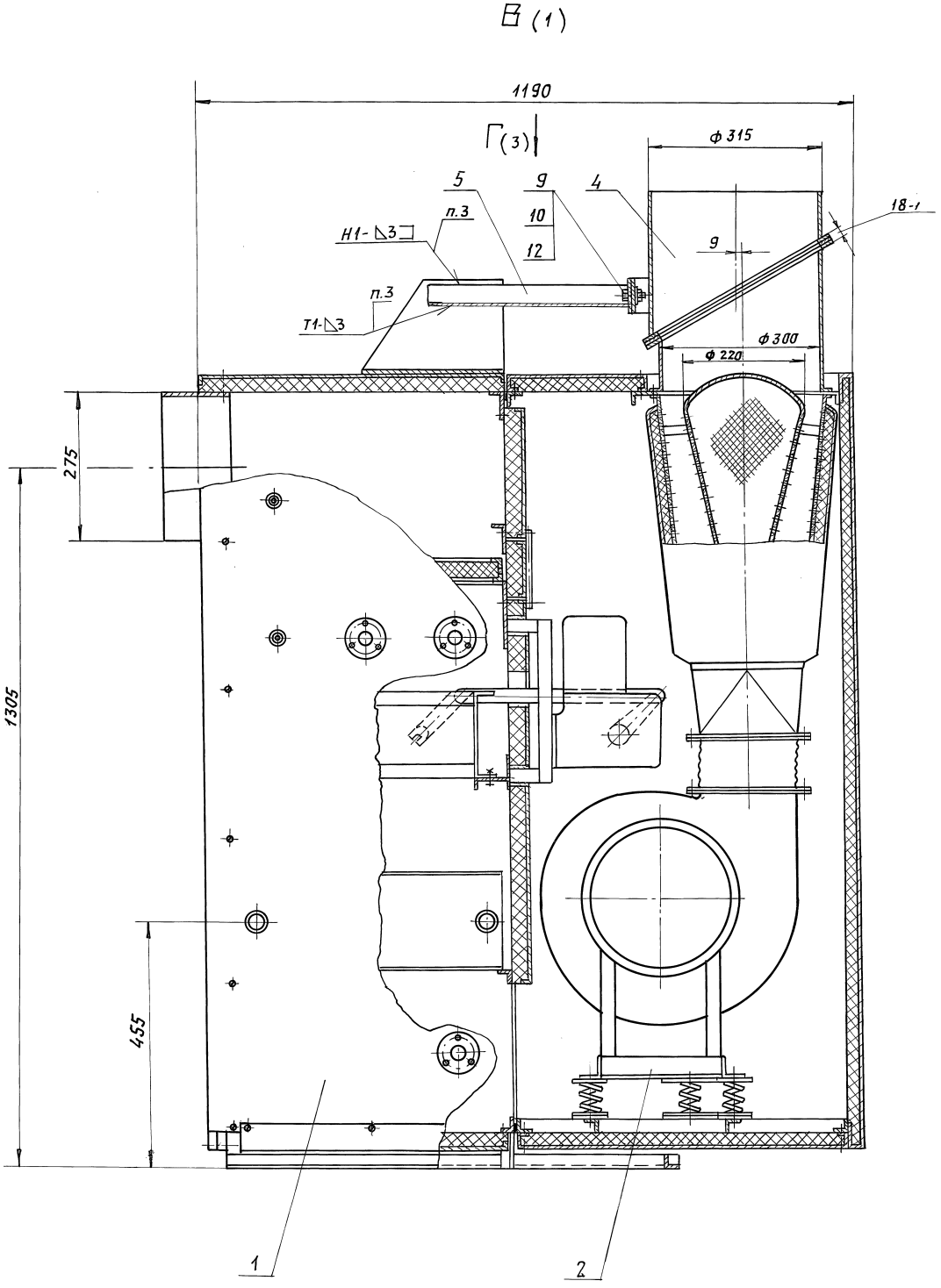
В (1)
1190
Г (3)
ф 315
5
9
10
12
4
п.3
Н1-△3□
18-1
9
п.3
Т1-△3
ф 300
ф 220
275
1305
455
1
2

Формат	Зона	Поз.	Обозначение	Наименование	Кол.	Примечание
				Документация		
*			А1А 414. 010 СБ	Сборочный чертеж		*) А2; А3
				Сборочные единицы		
А4		1	А1А 414. 020	Каркас	1	
А4		2	А1А 414. 030	Панель верхняя	1	
А4		3	А1А 414. 040	Панель нижняя	1	
А4		4	А1А 414. 050	Панель боковая левая	1	
А4		5	А1А 414. 060	Панель боковая правая	1	
А4		6	А1А 414. 070	Панель торцевая	1	
А4		7	А1А 414. 080	Панель съемная верхняя	1	
А4		8	А1А 414. 090	Панель съемная средняя	1	
А4		9	А1А 414. 100	Панель съемная нижняя	1	
А4		10	А1А 414. 110	Лопатка обводной		
				заслонки	1	
А4		11	А1А414. 120	Фильтр	1	
А4		12	А1А 414. 130	Кронштейн	1	
А4		13	А1А 414. 140	Клапан воздушный		
				утепленный	1	
				Детали		
А4		14	А1А414. 011	Накладка	3	
А4		15	А1А 414. 012	Рычаг	1	

Инв. № подл. | Подп. и дата | Взам. инв. № | Инв. № дубл. | Подп. и дата

Изм.	Лист	№ докум.	Подп.	Дата
Разраб.	Волобуева			
Пров.	Литвак			
Нач. гр.	Литвак			
Н. контр.	Фрадкин			
Утв.	Сливак			

А1А414. 010

Камера воздухозабора

Лит.	Лист	Листов
И	1	4

Сантехниипроект

Формат А4

Формат	Зона	Поз.	Обозначение	Наименование	Кол.	Примечание
А4		16	А1А 414. 013	Рычаг	1	
А4		17	А1А 414. 014	Тяга	1	
А4		18	А1А 414. 015	Палец	1	
		19	-01	Палец	1	
А4		20	А1А 414. 016	Ось	1	
		21	-01	Ось	1	
А4		22	А1А 414. 017	Щиток верхний	2	
А4		23	А1А 414. 018	Щиток нижний	2	
А4		24	А1А 414. 019	Наконечник	2	
А4		25	А1А 414. 021	Пробка	1	
		26	-01	Пробка	2	
А4		27	А1А 414. 022	Бобышка	1	
		28	-01	Бобышка	2	
Бч		29	А1А 414. 023	Патрубок		
				Труба 32х3,2 ГОСТ 3262-75		
				ℓ = 45-1	2	0,14 кг
				Утеплитель		
				ПСБ-25		
				S=30мм ГОСТ 15588-86		
Бч		30	А1А 414. 024	52-1 х 190-2	3	0,006 кг
Бч		31	А1А 414. 025	52-1 х 358-2	1	0,012 кг
Бч		32	А1А 414. 026	52-1 х 378-2	1	0,013 кг
Бч		33	А1А 414. 027	52-1 х 766-2	1	0,026 кг
А4		34	А1А 414. 028	Утеплитель	2	
А4		35	А1А 414. 029	Утеплитель	1	
А4		36	А1А 414. 031	Утеплитель	2	
А4		37	А1А 414. 032	Прокладка	3	
Бч		38	А1А 414. 033	Стяжка		
				Уголок 25Г 25х3 ГОСТ 8509-86		
				Ст3 ГОСТ 535-88		
				ℓ = 770-2	1	0,86 кг

Инв. № подл. | Подп. и дата | Взам. инв. № | Инв. № дубл. | Подп. и дата

Изм.	Лист	№ докум.	Подп.	Дата

А1А414. 010

Лист 2

Формат А4

Формат	Зона	Поз.	Обозначение	Наименование	Кол.	Примечание
Бч		39	А1А 414. 034	Стяжка		
				Уголок 25Г 25х3 ГОСТ 8506-86		
				Ст3 ГОСТ 535-88		
				ℓ = 800-2	2	0,9 кг
				Стандартные изделия		
				Болты ГОСТ 7798-70		
		40		М6-6g х 25.36	5	
		41		М8-6g х 16.36	12	
		42		М8-6g х 40.36	2	
		43		М10-6g х 25.36	4	
		44		Винт М3-6g х 6.36		
				ГОСТ 10621-80	8	
				Винты ГОСТ 17473-80		
		45		В. М4-6g х 8.36	9	
		46		В. М4-6g х 40.36	76	
		47		В. М4-6g х 45.36	6	
		48		Гайка М6-6Н.4		
				ГОСТ 5915-70	4	
		49		Гайка М10.4		
				ГОСТ 3032-76	1	
				Гайка ГОСТ 5915-70		
		50		М8-6Н.4	10	
		51		М10-6Н.4	4	
				Шайбы ГОСТ 11371-78		
		52		Шайба 3.02	8	
		53		Шайба 4.02	91	
		54		Шайба 6.02	10	
		55		Шайба 8.02	6	

Инв. № подл. | Подп. и дата | Взам. инв. № | Инв. № дубл. | Подп. и дата

Изм.	Лист	№ докум.	Подп.	Дата

А1А414. 010

Лист 3

Формат А4

Формат	Зона	Поз.	Обозначение	Наименование	Кол.	Примечание
				Шайбы ГОСТ 11371-78		
		56		Шайба 10.02	1	
		57		Шайба 12.02	2	
				Прочие изделия		
		58		Калорифер		
				КСк 3-6-02 х Л3А		
				ТУ 22-5757-84	1	
		59		Механизм исполнительный		
				МЭО-40/25-0,25-82		
				ТУ 25-02.19401-81Е	1	
				Материалы		
		60		Резина пористая		
				5х10мм ГОСТ 19177-81		0,036 м²

Инв. № подл. | Подп. и дата | Взам. инв. № | Инв. № дубл. | Подп. и дата

Изм.	Лист	№ докум.	Подп.	Дата

А1А 414. 010

Лист 4

Формат А4

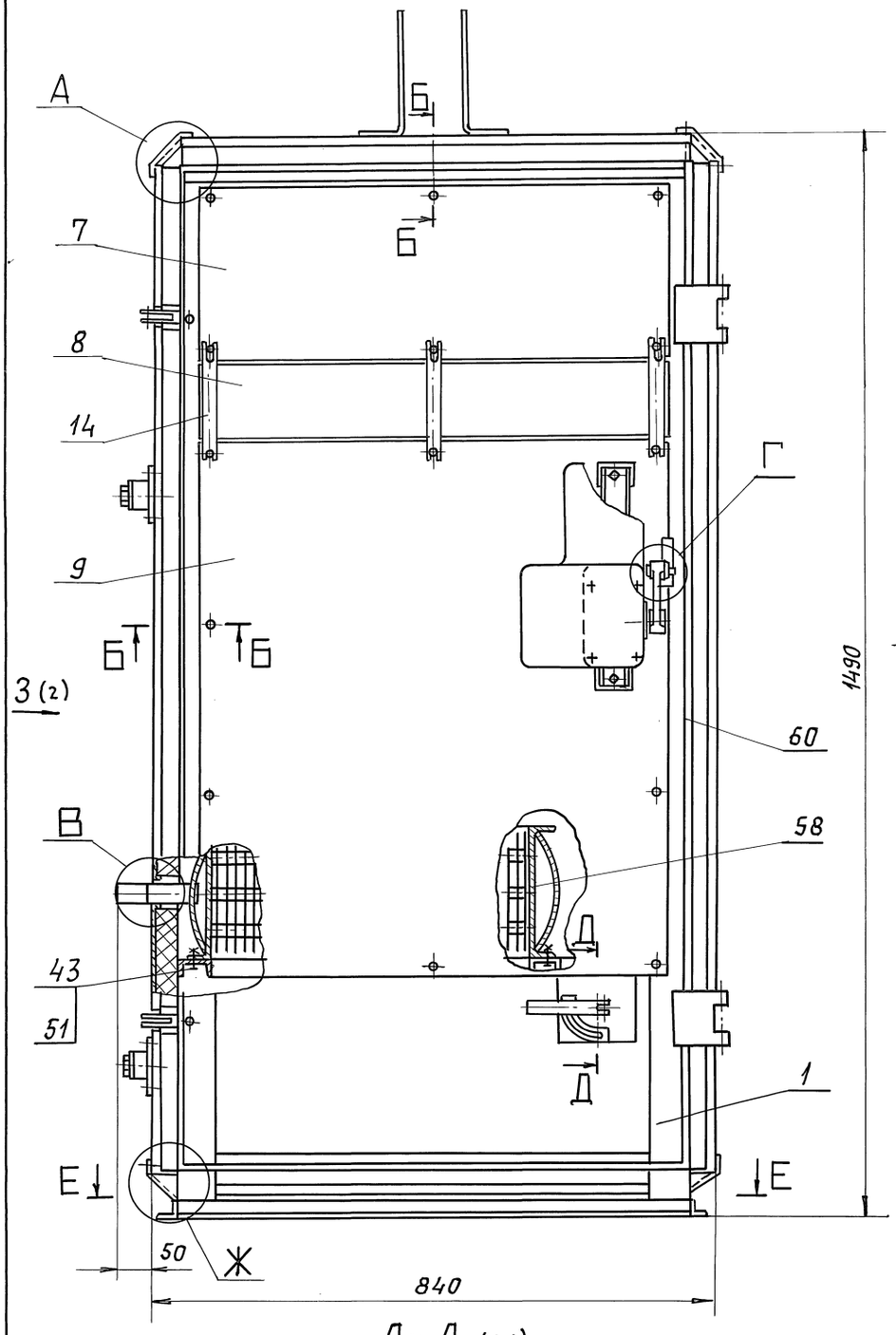

А (1:2)

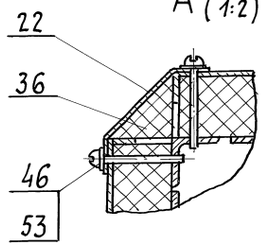

Б-Б (1:2)

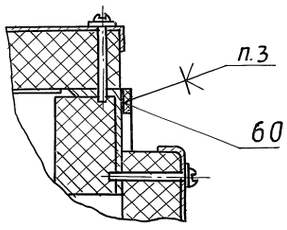

В (1:2)

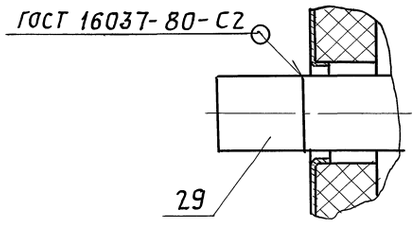

Г (1:1)

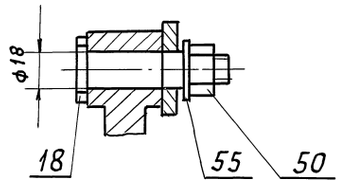

Д-Д (1:1)

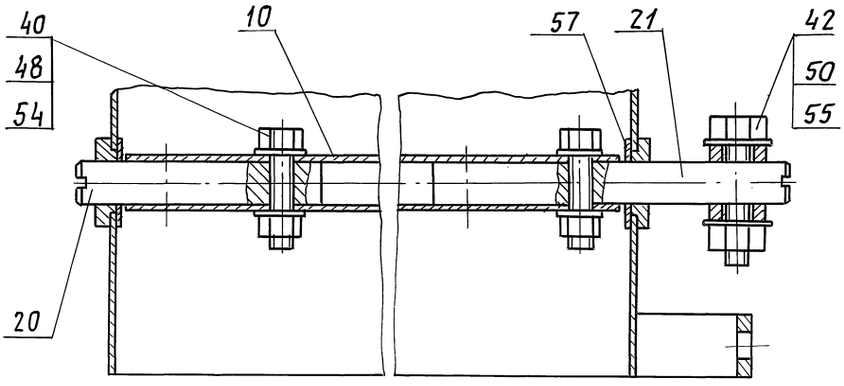

Е-Е (1:10)

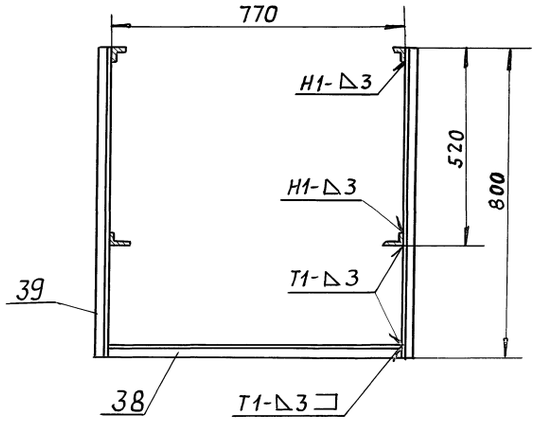

Ж (1:2)

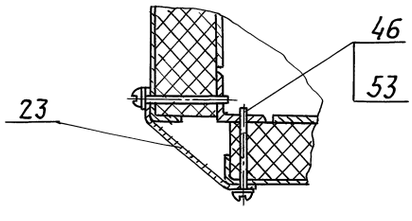

1. Размеры для справок.
2. Сварные швы Н1 и Т1 по ГОСТ 5264-80.
3. Клей 88СА ТУ38-105 1760-89.

Изм	Лист	N докум.	Подп.	Дата
Разраб.		Волобуева		
Пров.		Литвак		
Нач. гр.		Литвак		
Гл. спец		Грановский		
Н. контр		Фрадкин		
Утв.		Спивак		

А1А414.010СБ

Камера воздухозабора

Лит.	Масса	Масшт.
И	132,0	1:5

Лист | Листов 4

САНТЕХНИИПРОЕКТ

Инв.№подл. | Подп. и дата | Взам.инв.№ | Инв.№дубл. | Подп. и дата

Формат А2

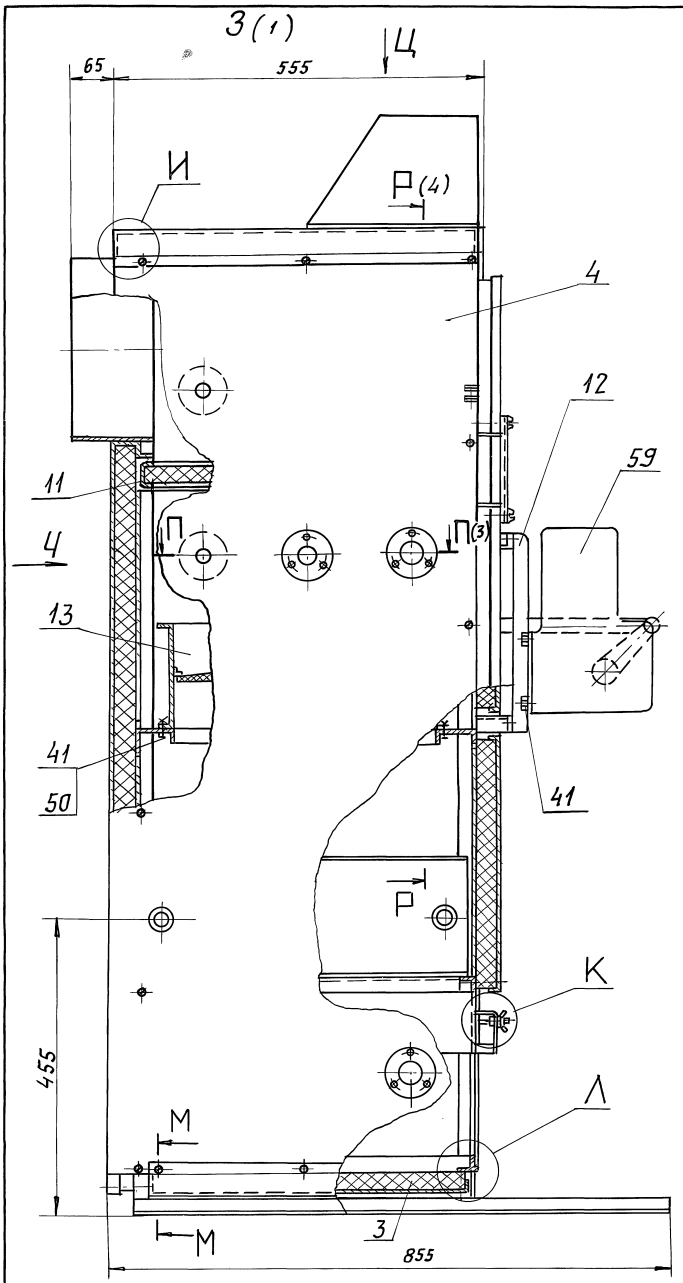

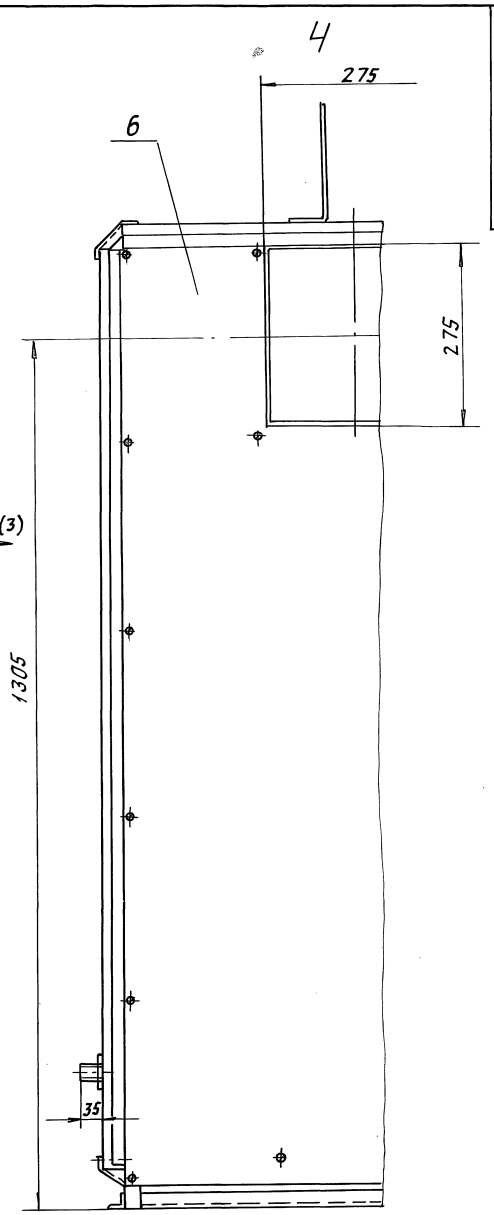

И (1:2)

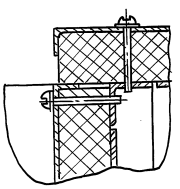

К (1:1)

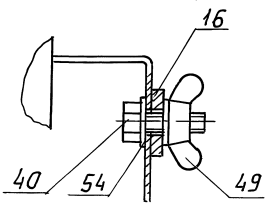

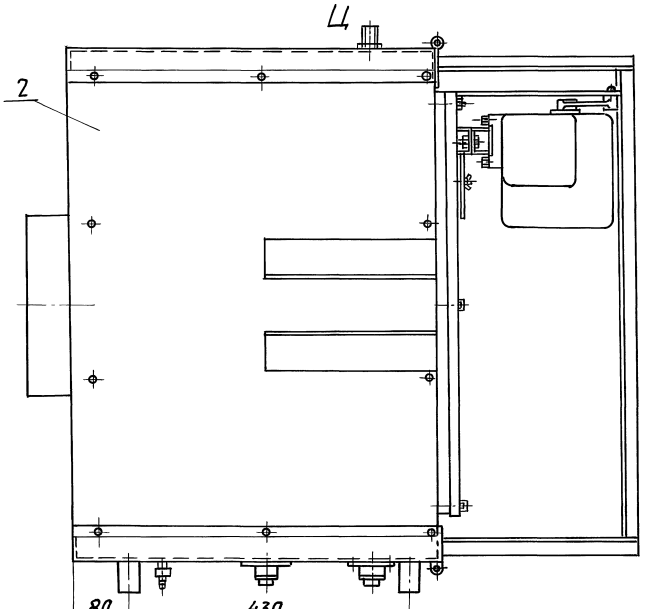

М-М (1:2)

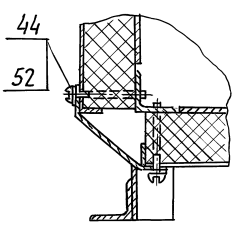

Л (1:2)

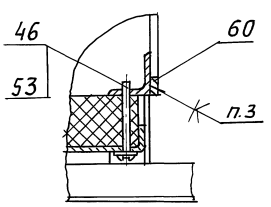

Инв.№подл.	Подп.и дата	Взам.инв.№	Инв.№дубл.	Подп.и дата

Изм.	Лист	№ докум.	Подп.	Дата	А1А414.010СБ	Лист 2

Н (2)

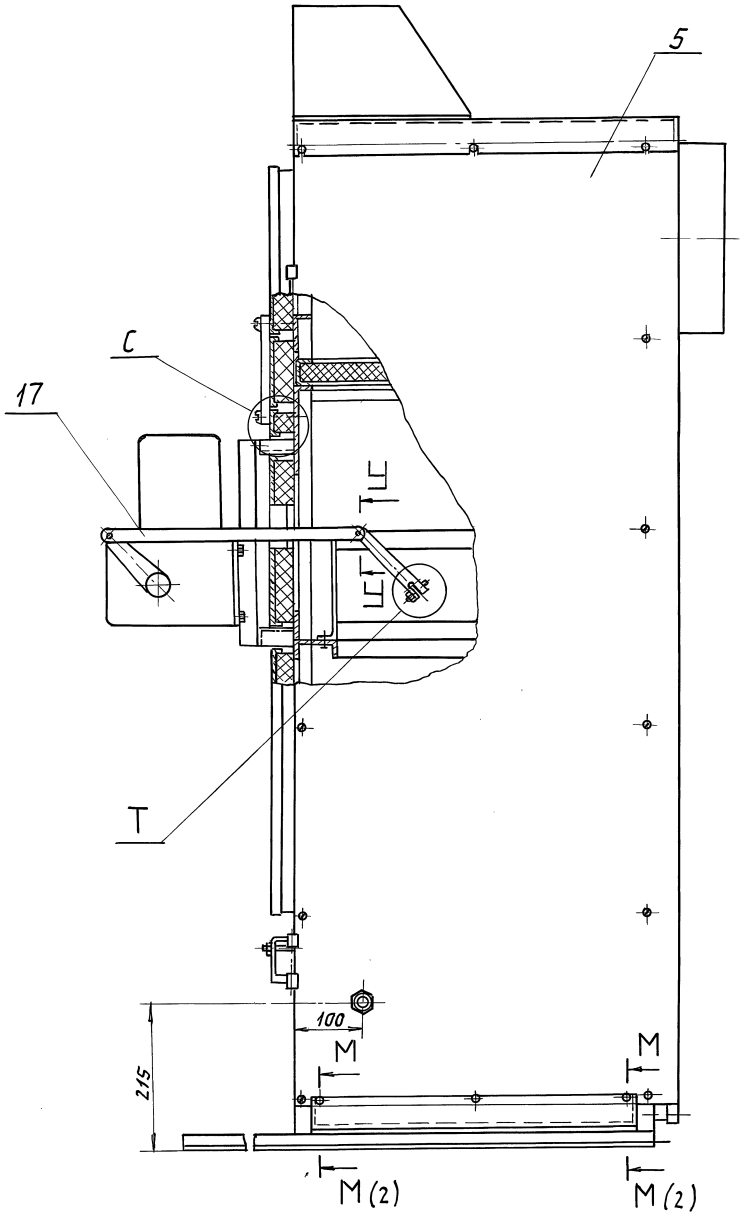

С (1:2)

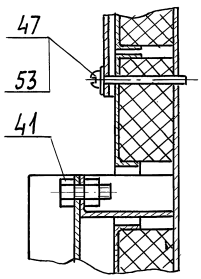

Т (1:1)

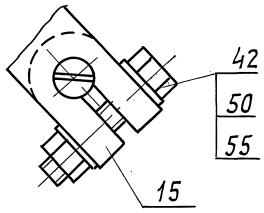

У-У (1:1)

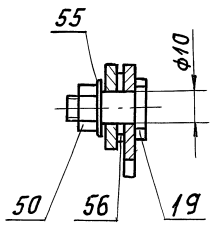

П-П (1:2) (2)

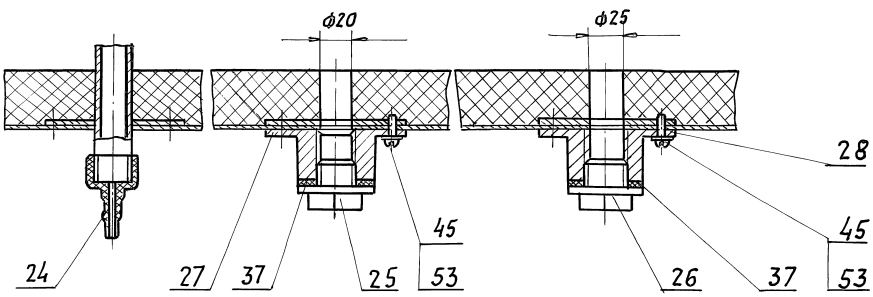

Изм	Лист	N докум.	Подп.	Дата	А1А 414.010 СБ	Лист 3

25472-02 11 Формат А3

Инв.№подл. | Подп. и дата | Взам.инв.№ | Инв.№дубл. | Подп. и дата

Серия 5.904-64 Выпуск 1

А1А414.010СБ

Р – Р (2)

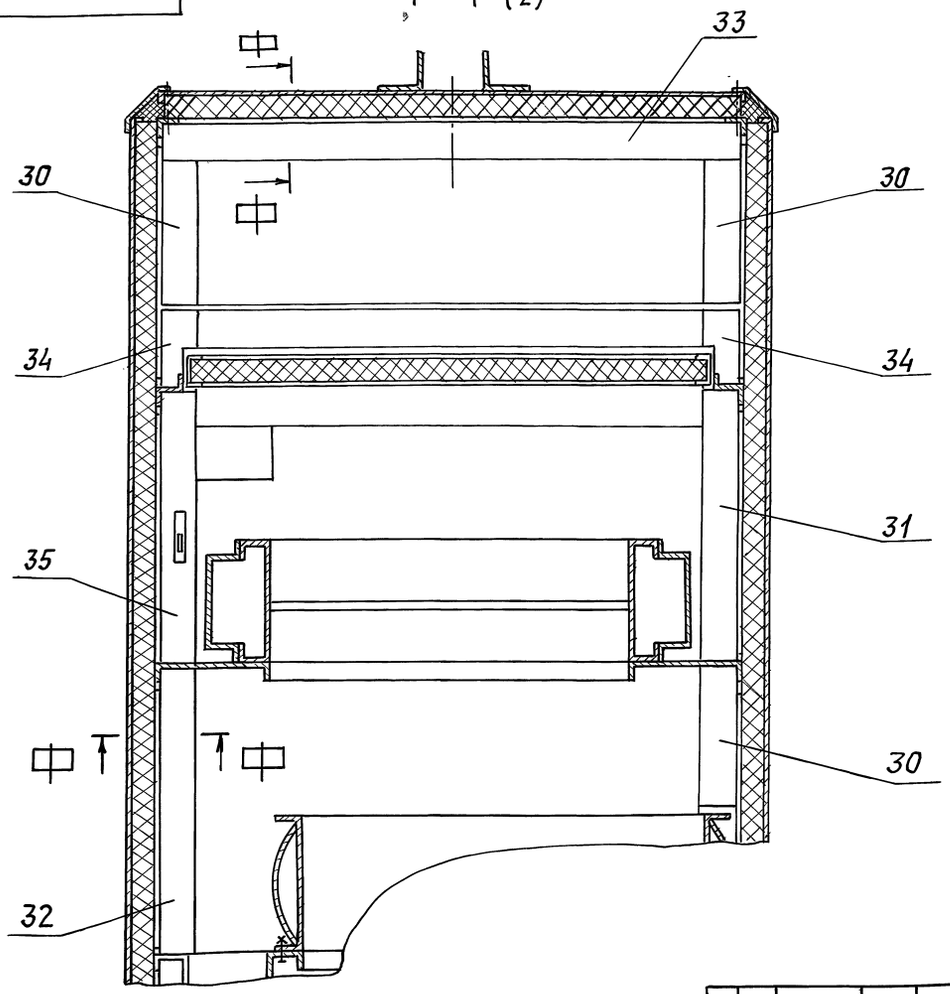

中 – 中 (1:2)

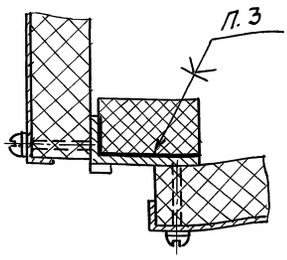

Изм.	Лист	N докум.	Подп.	Дата	А1А414.010 СБ	Лист 4

ФОРМАТ: А3

Инв. N подл. | Подп. и дата | Взам. инв. N | Инв. N дубл. | Подп. и дата

А1А414.002

125

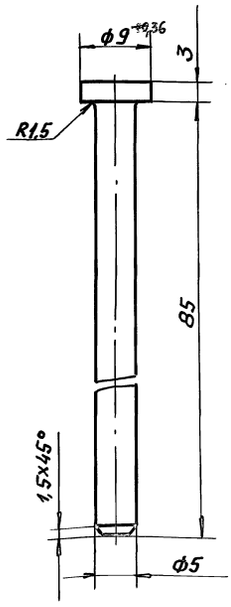

Неуказанные предельные отклонения размеров: h14

Изм.	Лист	N докум.	Подп.	Дата	А1А414.002			
Разраб.	Сысоева				Ось	Лит. И	Масса 0,014	Масшт. 2:1
Пров.	Литвак					Лист	Листов 1	
Рук. гр.	Литвак							
Н. контр.	Фрадкин				Ст.3 ГОСТ 380-88	САНТЕХНИИПРОЕКТ		
Утв.	Спивак							

Инв. N подл. | Подп. и дата | Взам. инв. N | Инв. N дубл. | Подп. и дата

ФОРМАТ А4

А1А414.011

125 (√)

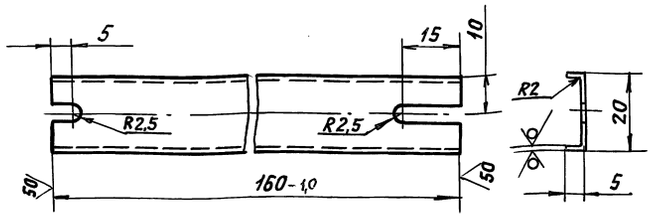

Неуказанные предельные отклонения размеров: H14; h14; $\pm \frac{t_2}{2}$

Изм.	Лист	N докум.	Подп.	Дата	А1А414.011			
Разраб.	Сысоева				Накладка	Лит. И	Масса 0,07	Масшт. 1:1
Пров.	Литвак					Лист	Листов 1	
Рук. гр	Литвак							
Н. контр	Фрадкин				Лист 2,0 ГОСТ 19903-74 / ОК3608 ГОСТ 16523-89	САНТЕХНИИПРОЕКТ		
Утв.	Спивак							

Инв. N подл. | Подп. и дата | Взам. инв. N | Инв. N дубл. | Подп. и дата

Формат	Зона	Поз.	Обозначение	Наименование	Кол.	Примечание
				Документация		
*)			А1А414.020СБ	Сборочный чертеж		*) А2; А3
				Детали		
А4		1	А1А414.051	Стойка	1	
А4		2	А1А414.052	Стойка	1	
А4		3	А1А414.053	Профиль	1	
А4		4	А1А414.054	Профиль	2	
		5	-01	Профиль	2	
		6	-02	Профиль	3	
А4		7	А1А414.055	Профиль	2	
А3		8	А1А414.056	Профиль	1	
		9	-01	Профиль	1	
А4		10	А1А414.057	Короб	1	
А4		11	А1А414.058	Профиль	1	
		12	-01	Профиль	1	
А4		13	А1А414.059	Профиль	1	
А3		14	А1А414.061	Профиль	1	
А4		15	А1А414.062	Профиль	1	
А4		16	А1А414.063	Кронштейн	2	
Бч		17	А1А414.064	Стойка		
				Уголок 50×50×3 ГОСТ 8509-86 Ст.3 ГОСТ 535-88		
				L=1430-3,1	2	1,6 кг

Инв.№ подл. | Подп. и дата | Взам. инв.№ | Инв.№ дубл. | Подп. и дата

Изм.	Лист	№ докум.	Подп.	Дата
Разраб.		Рубинская		
Пров.		Литвак		
Нач. гр.		Литвак		
Н. контр.		Фрядкин		
Утв.		Спивак		

А1А414.020

Каркас

Лит.	Лист	Листов
И	1	2

Сантехниипроект

Формат: А4

Формат	Зона	Поз.	Обозначение	Наименование	Кол.	Примечание
Бч		18	А1А414.065	Пластина		
				Лист 2,0 ГОСТ 19903-74 ОК 360В ГОСТ 16523-89		
				40-0,74 × 100-0,87	1	0,06 кг
Бч		19	А1А414.066	Пластина		
				Лист 2,0 ГОСТ 19903-74 ОК 360В ГОСТ 16523-89		
				70-0,62 × 100-0,87	1	0,11 кг
А4		20	А1А414.067	Пластина	2	
А4		21	А1А414.068	Скоба	2	
А4		22	А1А414.069	Петля	2	
А4		23	А1А414.071	Сектор	1	
А4		24	А1А414.072	Штырь	2	
Бч		25	А1А414.073	Упор		
				Лист 2,0 ГОСТ 19903-74 ОК 360В ГОСТ 16523-89		
				10-0,36 × 465-1,55	2	0,062 кг
А4		26	А1А414.074	Втулка	2	
А4		27	А1А414.075	Профиль	2	
А4		28	А1А414.076	Профиль	2	
А4		29	А1А414.077	Рамка	1	
				Стандартные изделия		
		30		Гайка М8-6Н.5 ГОСТ 5915-70	2	

Инв.№ подл. | Подп. и дата | Взам. инв.№ | Инв.№ дубл. | Подп. и дата

Изм.	Лист	№ докум.	Подп.	Дата

А1А414.020

Лист 2

Формат: А4

А1А414.020СБ

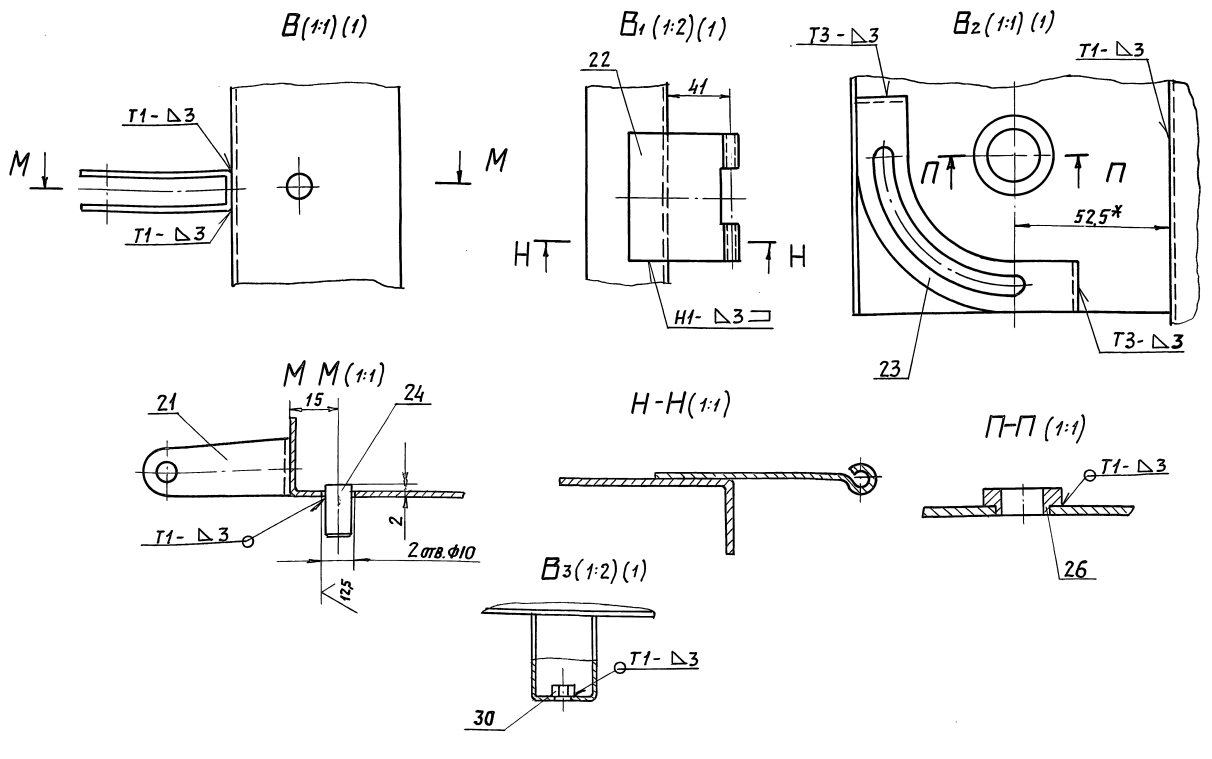

Изм.	Лист	№ докум.	Подп.	Дата

А1А414.020СБ

Лист 3

25472-02 13 Формат: А3

Серия 5.904-64 Выпуск 1

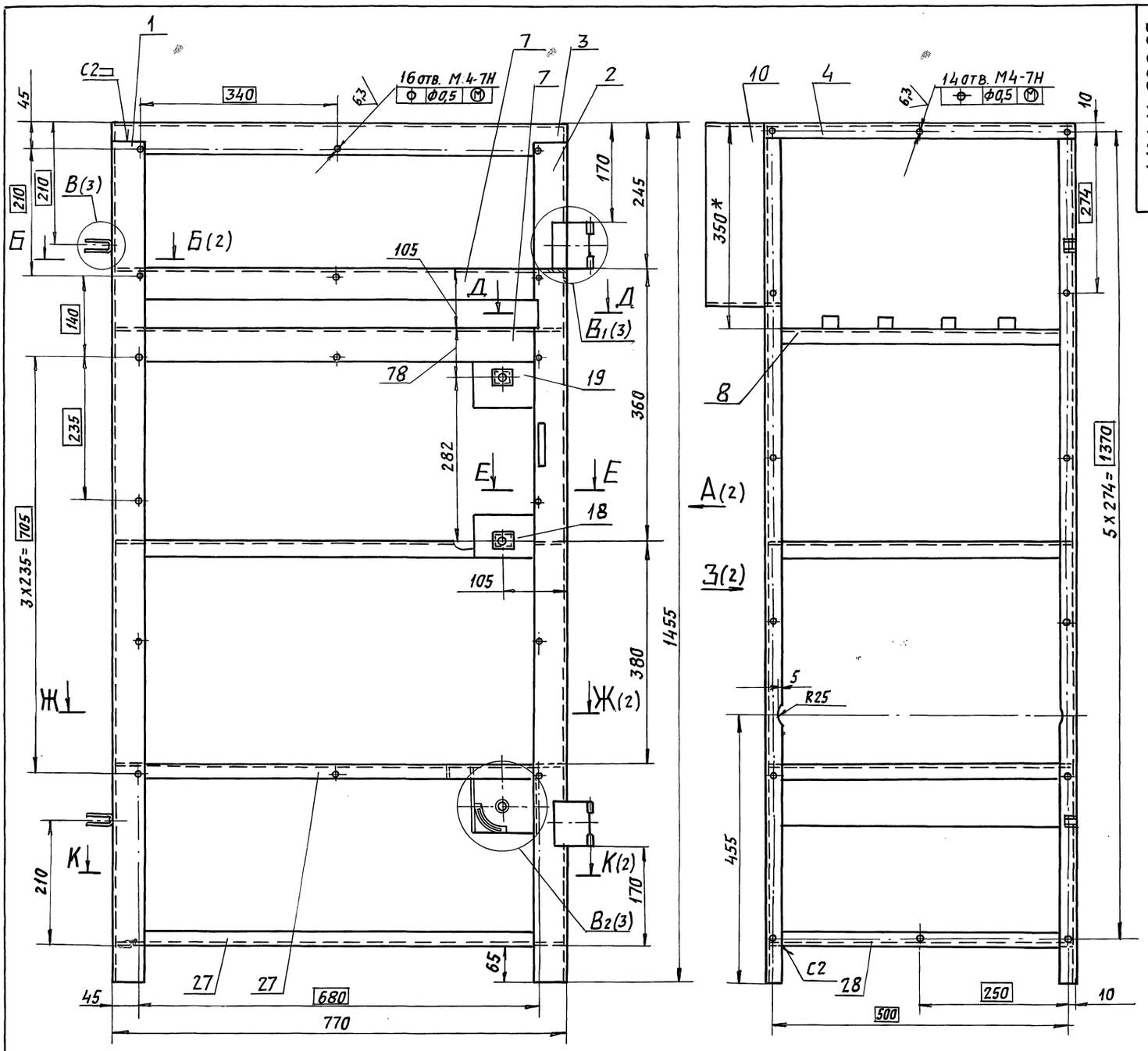

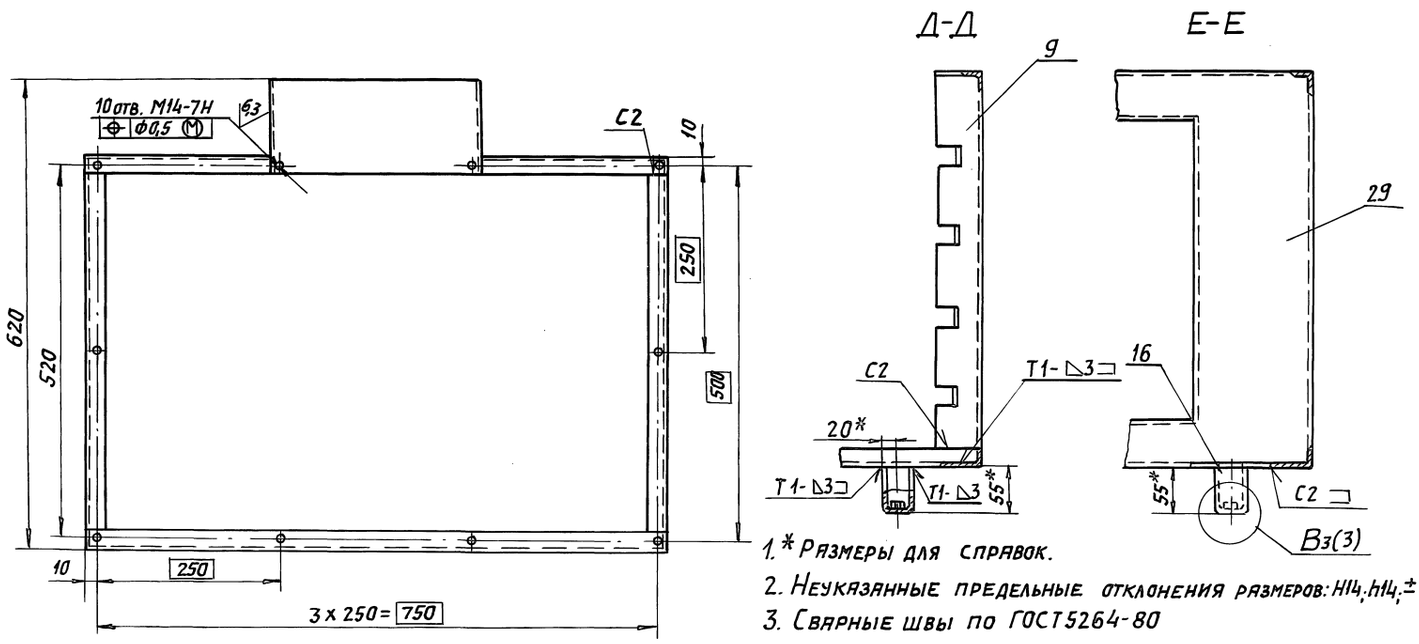

1. * Размеры для справок.
2. Неуказанные предельные отклонения размеров: $H14; h14; \pm \frac{t_2}{2}$
3. Сварные швы по ГОСТ 5264-80

					А1А414.020СБ			
Изм	Лист	N докум.	Подп.	Дата	Каркас	Лит.	Масса	Масшт.
Разраб.		Рувинская				И	28	1:5
Пров.		Литвак				Лист 1	Листов 3	
Нач. гр.		Литвак						
Гл. спец.		Грановский				Сантехниипроект		
Н. контр.		Фрадкин						
Утв.		Спивак						

Инв. N подл. | Подп. и дата | Взам. инв. N | Инв. N дубл. | Подп. и дата

Формат: А2

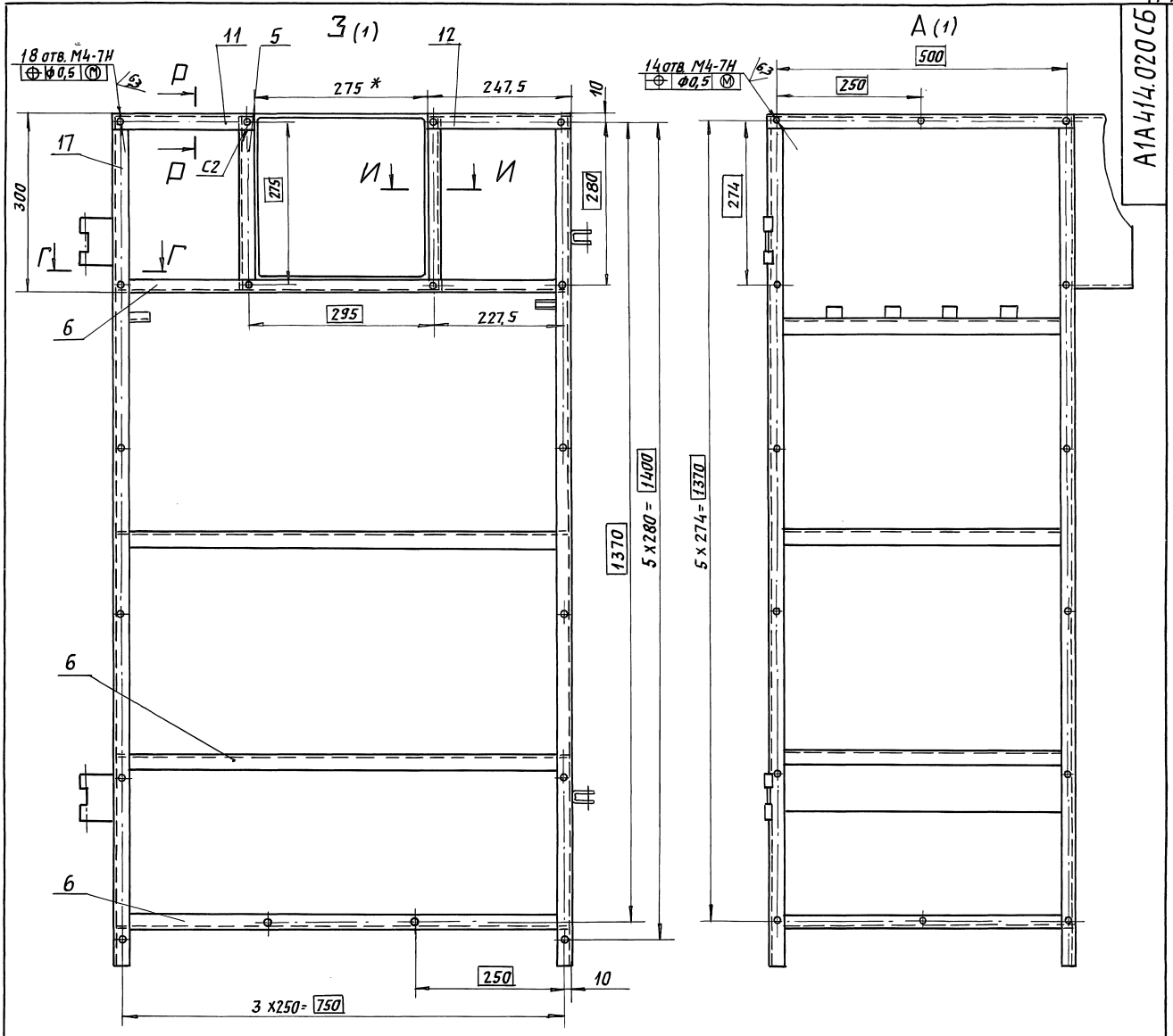

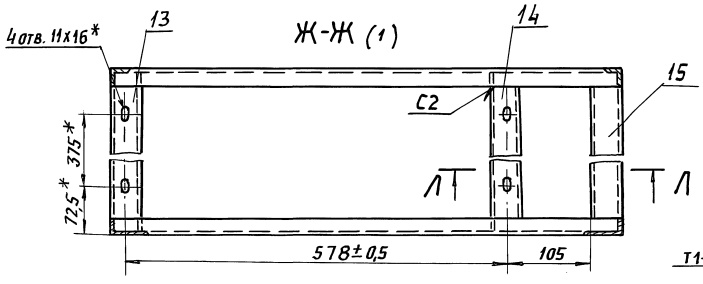

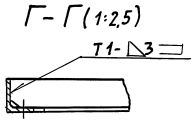

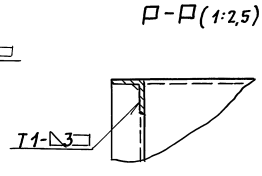

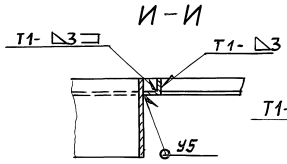

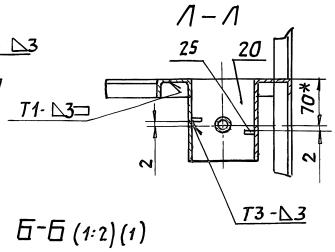

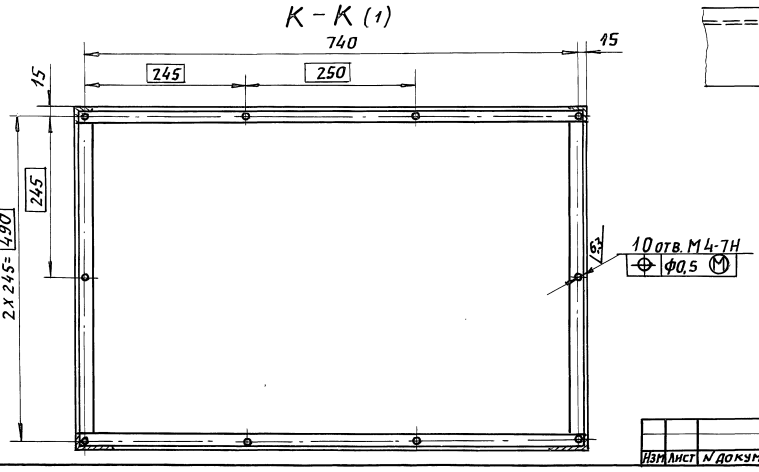

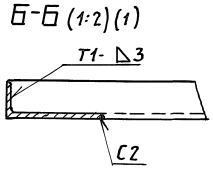

Изм.	Лист	N докум.	Подп.	Дата	А1А414.020СБ	Лист 2

Инв. N подл. | Подп. и дата | Взам. инв. N | Инв. N дубл. | Подп. и дата

Серия 5.904-64 Выпуск 1

А1А414.001

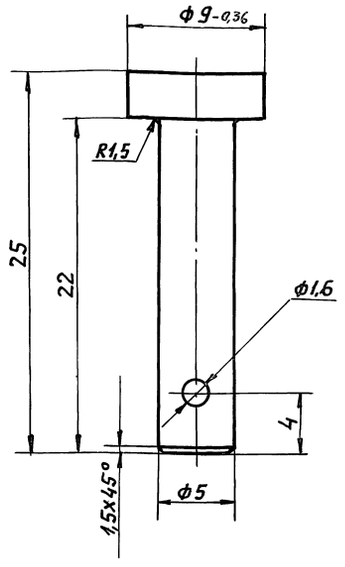

Неуказанные предельные отклонения размеров: H14; $h14; \pm\frac{t_2}{2}$

Изм	Лист	N докум.	Подп.	Дата	А1А414.001			
Разраб.		Сысоева			Ось	Лит.	Масса	Масшт.
Пров.		Литвак				И	0,004	4:1
Нач. гр.		Литвак				Лист	Листов 1	
Гл. спец.		Рановский			Ст3 ГОСТ 380-88	САНТЕХНИИПРОЕКТ		
Н. контр.		Фрадкин						
Утв.		Сливак						

Формат: А4

Подп. и дата | Взам. инв. | Инв. дубл. | Подп. и дата | Инв. подл.

А1А414.069

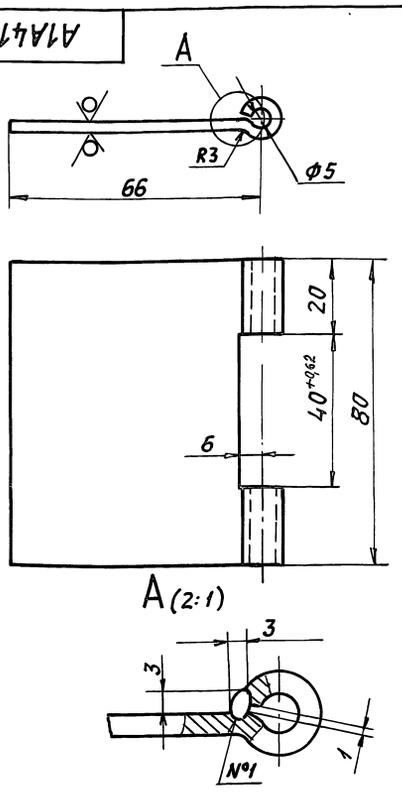

1. Неуказанные предельные отклонения размеров: H14; $h14; \pm\frac{t_2}{2}$
2. Сварной шов №1 - сварка ручная, дуговая

Изм	Лист	N докум.	Подп.	Дата	А1А414.069			
Разраб.		Сысоева			Петля	Лит.	Масса	Масшт.
Пров.		Литвак				И	0,15	1:1
Нач. гр.		Литвак				Лист	Листов 1	
Гл. спец.		Рановский			Лист 3 ГОСТ 19903-74 / ОК360В ГОСТ 16523-89	САНТЕХНИИПРОЕКТ		
Н. контр.		Фрадкин						
Утв.		Сливак						

Формат: А4

Подп. и дата | Взам. инв. | Инв. дубл. | Подп. и дата | Инв. подл.

А1А414.012

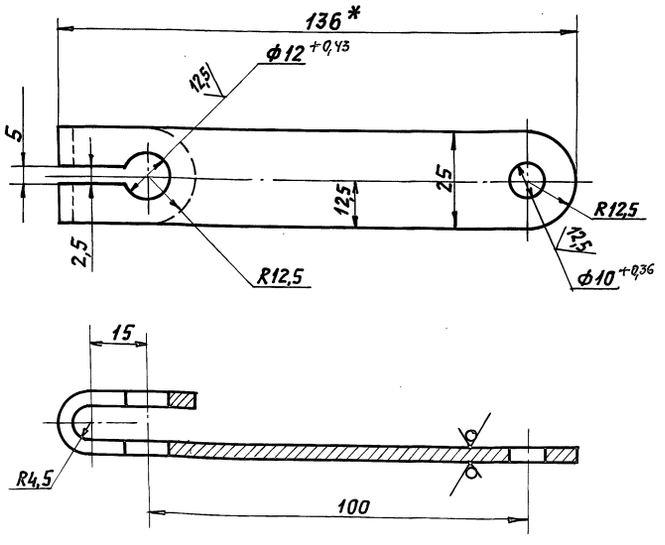

1. * Размер для справок.
2. Неуказанные предельные отклонения размеров: H14; $h14; \pm\frac{t_2}{2}$

Изм	Лист	N докум.	Подп.	Дата	А1А414.012			
Разраб.		Сысоева			Рычаг	Лит.	Масса	Масшт.
Пров.		Литвак				И	0,125	1:1
Нач. гр.		Литвак				Лист	Листов 1	
Гл. спец.		Рановский			Лист 4 ГОСТ 19903-74 / Ст3 ГОСТ 14637-89	САНТЕХНИИПРОЕКТ		
Н. контр.		Фрадкин						
Утв.		Сливак						

Формат: А4

Подп. и дата | Взам. инв. | Инв. дубл. | Подп. и дата | Инв. подл.

А1А414.013

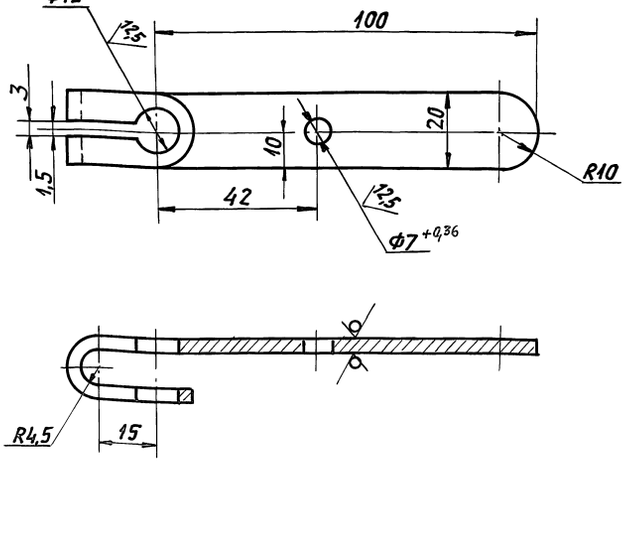

Неуказанные предельные отклонения размеров: H14; $h14; \pm\frac{t_2}{2}$

Изм	Лист	N докум.	Подп.	Дата	А1А414.013			
Разраб.		Сысоева			Рычаг	Лит.	Масса	Масшт.
Пров.		Литвак				И	0,07	1:1
Нач. гр.		Литвак				Лист	Листов 1	
Гл. спец.		Рановский			Лист 3 ГОСТ 19903-74 / ОК360В ГОСТ 16523-89	САНТЕХНИИПРОЕКТ		
Н. контр.		Фрадкин						
Утв.		Сливак						

Подп. и дата | Взам. инв. | Инв. дубл. | Подп. и дата | Инв. подл.

Серия 5.904-64 Выпуск 1

А1А414.014

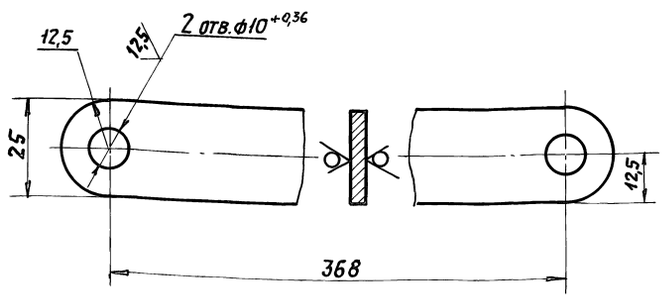

Неуказанные предельные отклонения размеров: $h14; \pm \frac{t_2}{2}$

Изм.	Лист	№ докум.	Подп.	Дата	А1А414.014			
Разраб.		Сысоева			Тяга	Лит.	Масса	Масшт.
Пров.		Литвак				И	0,28	1:1
Нач. гр.		Литвак				Лист	Листов 1	
Гл. спец.		Грановский			Лист 4 ГОСТ 19903-74 / Ст3 ГОСТ 14637-89	САНТЕХНИИПРОЕКТ		
Н. контр.		Фрадкин						
Утв.		Сливак						

Формат: А4

А1А414.015

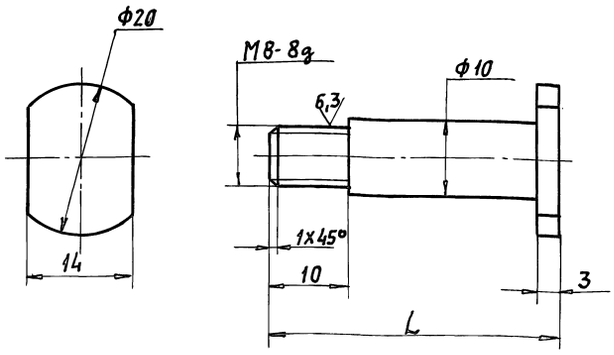

Обозначение	L, мм	Масса, кг
А1А414. 015	38	0,02
—01	24	0,014

Неуказанные предельные отклонения размеров: $h14; \pm \frac{t_2}{2}$

Изм.	Лист	№ докум.	Подп.	Дата	А1А414.015			
Разраб.		Сысоева			Палец	Лит.	Масса	Масшт.
Пров.		Литвак				И	См. табл.	2:1
Нач. гр.		Литвак				Лист	Листов 1	
Гл. спец.		Грановский			Ст3 ГОСТ 380-88	САНТЕХНИИПРОЕКТ		
Н. контр.		Фрадкин						
Утв.		Сливак						

Формат А4

А1А414.016

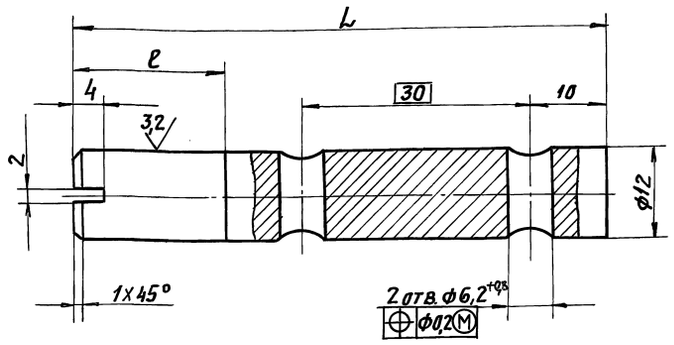

Обозначение	Размеры, мм		Масса, кг
	L	l	
А1А414. 016	70	20	0,05
—01	95	45	0,08

Неуказанные предельные отклонения размеров: $H14, h14; \pm \frac{t_2}{2}$

Изм.	Лист	№ докум.	Подп.	Дата	А1А414.016			
Разраб.		Сысоева			Ось	Лит.	Масса	Масшт.
Пров.		Литвак				И	См. табл.	2:1
Нач. гр.		Литвак				Лист	Листов 1	
Гл. спец.		Грановский			Ст3 ГОСТ 380-88	САНТЕХНИИПРОЕКТ		
Н. контр.		Фрадкин						
Утв.		Сливак						

Формат А4

А1А414.017

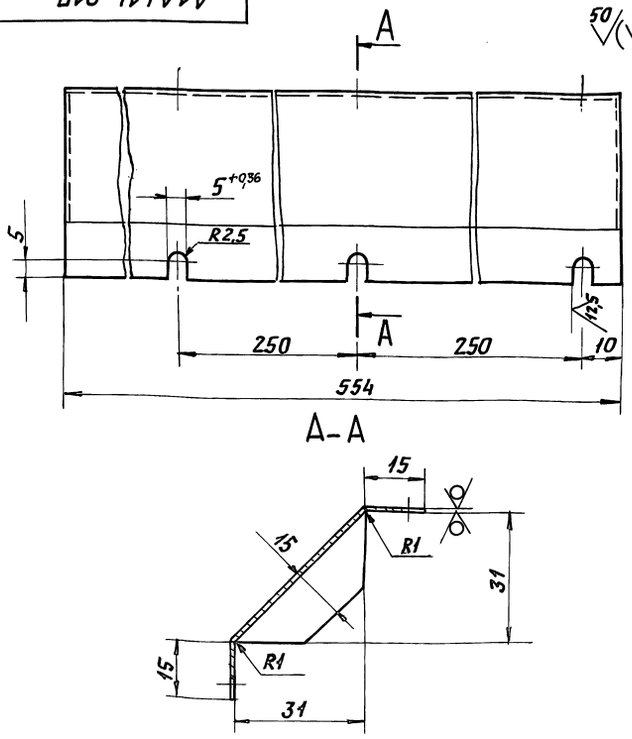

Неуказанные предельные отклонения размеров: $H14; h14; \pm \frac{t_2}{2}$

Изм.	Лист	№ докум.	Подп.	Дата	А1А414.017			
Разраб.		Сысоева			Щиток верхний	Лит.	Масса	Масшт.
Пров.		Литвак				И	0,25	1:1
Нач. гр.		Литвак				Лист	Листов 1	
Гл. спец.		Грановский			Лист 0,7 ГОСТ 19903-74 / ОК 360В ГОСТ 16523-89	САНТЕХНИИПРОЕКТ		
Н. контр.		Фрадкин						
Утв.		Сливак						

25422-03-17

Формат А4

Серия 5.904-64 Выпуск 1

А1А414.018

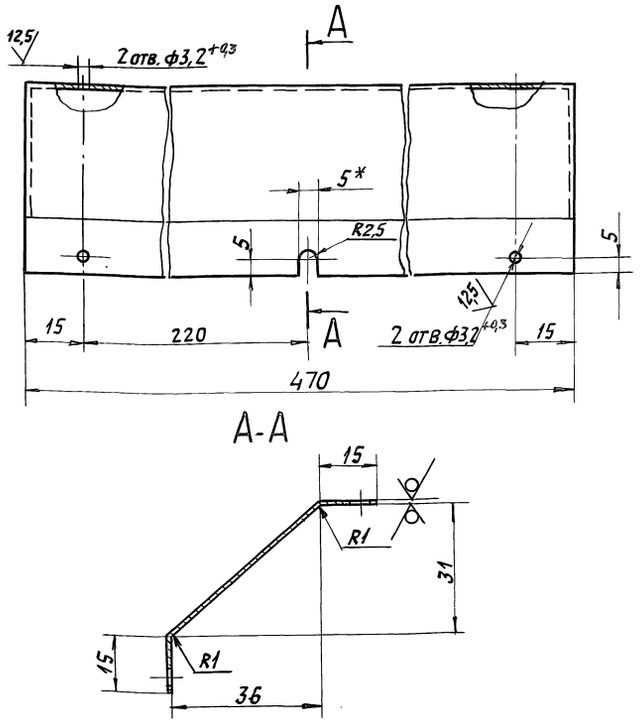

Неуказанные предельные отклонения размеров: $h14; \pm \frac{t_2}{2}$

Изм.	Лист	N докум.	Подп.	Дата	А1А414.018			
Разраб.		Сысоева			Щиток нижний	Лит.	Масса	Масшт.
Пров.		Литвак				И	0,21	1:1
Нач. гр.		Литвак				Лист	Листов 1	
Гл. спец.		Грановский			Лист 2 ГОСТ 19903-74 / ОК3608ГОСТ 16523-89	САНТЕХНИИПРОЕКТ		
Н. контр.		Фрадкин						
Утв.		Спивак						

Инв. N подл. | Подп. и дата | Взам. инв. N | Инв. N дубл. | Подп. и дата

Формат: А4

А1А414.019

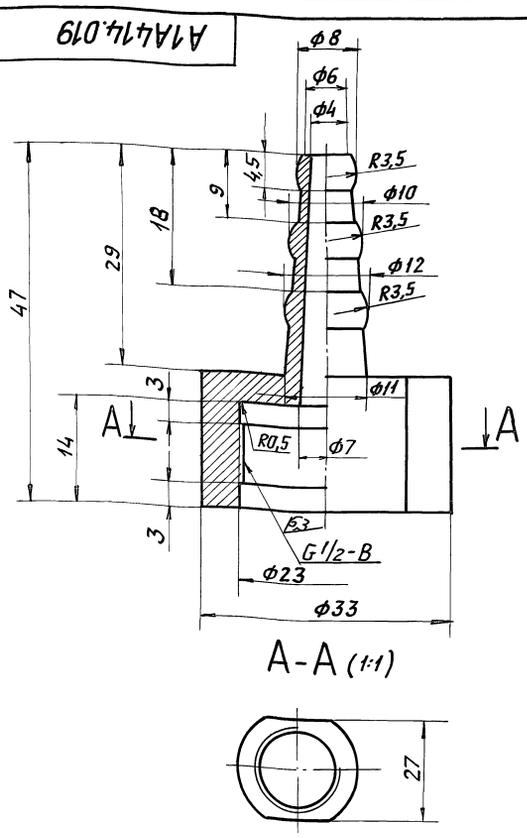

Неуказанные предельные отклонения размеров: $H14; h14; \pm \frac{t_2}{2}$

Изм.	Лист	N докум.	Подп.	Дата	А1А414.019			
Разраб.		Сысоева			Наконечник	Лит.	Масса	Масшт.
Пров.		Литвак				И	0,1	2:1
Нач. гр.		Литвак				Лист	Листов 1	
Гл. спец.		Грановский			Ст.3 ГОСТ 380-88	САНТЕХНИИПРОЕКТ		
Н. контр.		Фрадкин						
Утв.		Спивак						

Инв. N подл. | Подп. и дата | Взам. инв. N | Инв. N дубл. | Подп. и дата

Формат: А4

А1А414.021

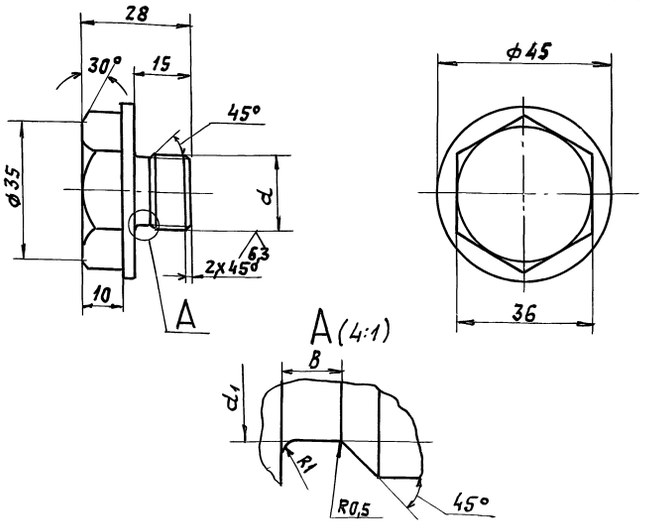

Обозначение	Размеры, мм			Масса, кг
	d	d1	B	
А1А414.021	М20х1,5-8g	17,8	4	0,1
-01	М27х2-8g	24	5	0,17

Неуказанные предельные отклонения размеров: h14

Изм.	Лист	N докум.	Подп.	Дата	А1А414.021			
Разраб.		Сысоева			Пробка	Лит.	Масса	Масшт.
Пров.		Литвак				И	См. табл.	1:1
Нач. гр.		Литвак				Лист	Листов 1	
Гл. спец.		Грановский			Ст.3 ГОСТ 380-88	САНТЕХНИИПРОЕКТ		
Н. контр.		Фрадкин						
Утв.		Спивак						

Инв. N подл. | Подп. и дата | Взам. инв. N | Инв. N дубл. | Подп. и дата

Формат: А4

А1А414.022

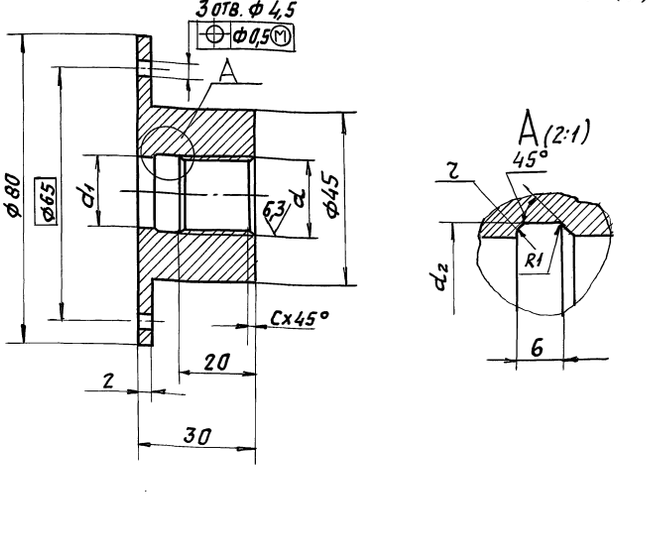

Обозначение	Размеры, мм					Масса, кг
	d	d1	d2	r	C	
А1А414.022	М20х1,5-7Н	20	20,7	1,6	1,5	0,17
-01	М27х2-7Н	25	28	2	2	0,23

Неуказанные предельные отклонения размеров: H14; h14

Изм.	Лист	N докум.	Подп.	Дата	А1А414.022			
Разраб.		Сысоева			Бобышка	Лит.	Масса	Масшт.
Пров.		Литвак				И	См. табл.	1:1
Нач. гр.		Литвак				Лист	Листов 1	
Гл. спец.		Грановский			Ст.3 ГОСТ 380-88	САНТЕХНИИПРОЕКТ		
Н. контр.		Фрадкин						
Утв.		Спивак						

Инв. N подл. | Подп. и дата | Взам. инв. N | Инв. N дубл. | Подп. и дата

Формат: А4

Серия 5.904-64 Выпуск 1

А1А414.031

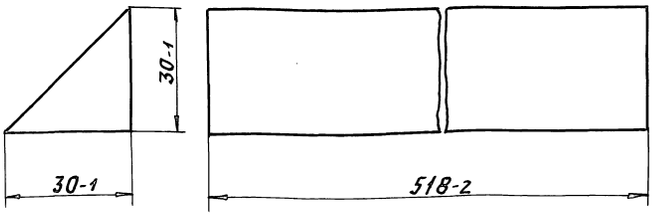

Изм.	Лист	N докум.	Подп.	Дата	А1А414.031			
Разраб.		Сысоева			Утеплитель	Лит.	Масса	Масшт.
Пров.		Литвак				И	0,006	1:1
Нач. гр.		Литвак				Лист	Листов 1	
Гл. спец.		Грановский			ПСБ-25 S=30мм ГОСТ 15588-86	САНТЕХНИИПРОЕКТ		
Н. контр.		Фрадкин						
Утв.		Сливак						

Формат: А4

А1А414.032

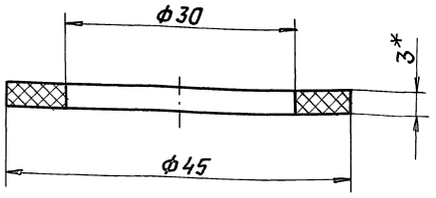

*Размер для справок.

Изм.	Лист	N докум.	Подп.	Дата	А1А414.032			
Разраб.		Сысоева			Прокладка	Лит.	Масса	Масшт.
Пров.		Литвак				И	0,001	2:1
Нач. гр.		Литвак				Лист	Листов 1	
Гл. спец.		Грановский			Пластина 1Ф-I-ТМКЩ-М-3 ГОСТ 7338-90	САНТЕХНИИПРОЕКТ		
Н. контр.		Фрадкин						
Утв.		Сливак						

Формат: А4

А1А414.063

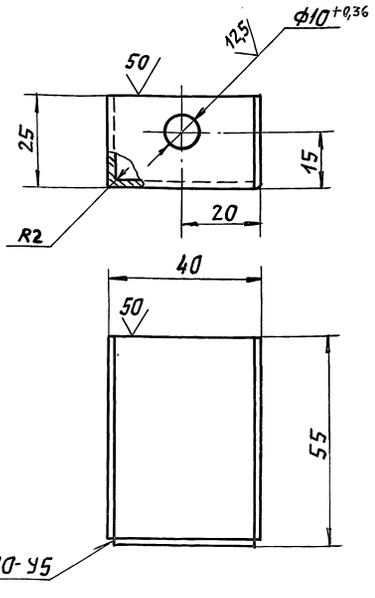

Неуказанные предельные отклонения размеров: H14; h14; $\pm\frac{t_2}{2}$

Изм.	Лист	N докум.	Подп.	Дата	А1А414.063			
Разраб.		Сысоева			Кронштейн	Лит.	Масса	Масшт.
Пров.		Литвак				И	0,11	1:1
Нач. гр.		Литвак				Лист	Листов 1	
Гл. спец.		Грановский			Лист 2,0 ГОСТ 19903-74 ОК 3608 ГОСТ 16523-89	САНТЕХНИИПРОЕКТ		
Н. контр.		Фрадкин						
Утв.		Сливак						

Формат: А4

А1А414.068

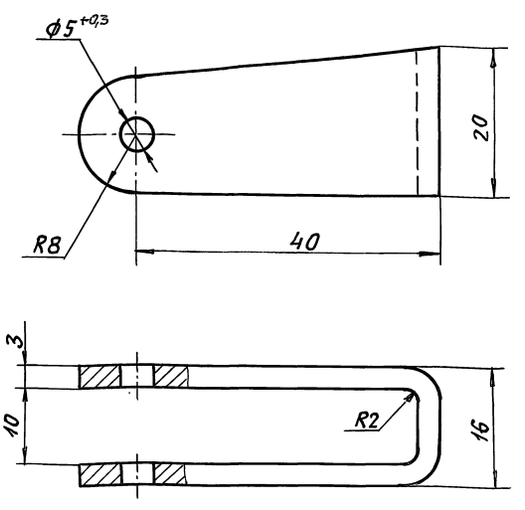

Неуказанные предельные отклонения размеров: H14; h14; $\pm\frac{t_2}{2}$

Изм.	Лист	N докум.	Подп.	Дата	А1А414.068			
Разраб.		Сысоева			Скоба	Лит.	Масса	Масшт.
Пров.		Литвак				И	0,047	2:1
Нач. гр.		Литвак				Лист	Листов 1	
Гл. спец.		Грановский			Ст.3 ГОСТ 380-88	САНТЕХНИИПРОЕКТ		
Н. контр.		Фрадкин						
Утв.		Сливак						

Формат: А4

Серия 5.904-64 Выпуск 1

А1А414.051

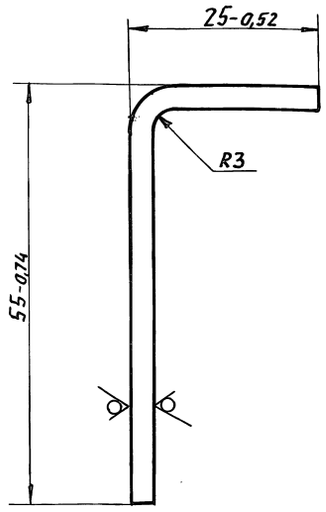

Изм.	Лист	N докум.	Подп.	Дата	А1А414.051			
Разраб.		Сысоева			Стойка	Лит.	Масса	Масшт.
Пров.		Литвак				И	2,7	2:1
Нач. гр.		Литвак				Лист	Листов 1	
Гл. спец.		Грановский			Лист 3,0 ГОСТ 19903-74 / ОК360В ГОСТ 16523-89	САНТЕХНИИПРОЕКТ		
Н. контр.		Фрядкин						
Утв.		Спивак						

Формат: А4

А1А414.052

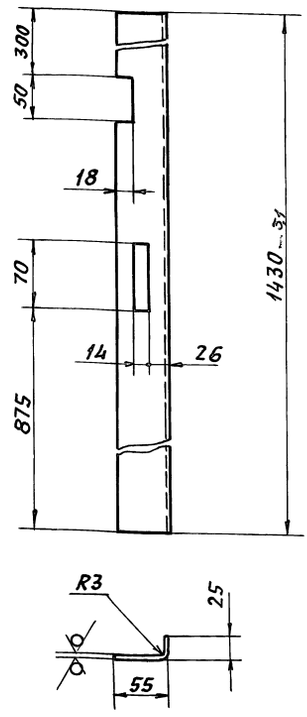

Неуказанные предельные отклонения размеров: $H14;\ h14;\ \pm\frac{t_2}{2}$

Изм.	Лист	N докум.	Подп.	Дата	А1А414.052			
Разраб.		Сысоева			Стойка	Лит.	Масса	Масшт.
Пров.		Литвак				И	2,6	1:4
Нач. гр.		Литвак				Лист	Листов 1	
Гл. спец.		Грановский			Лист 3,0 ГОСТ 19903-74 / ОК360В ГОСТ 16523-89	САНТЕХНИИПРОЕКТ		
Н. контр.		Фрядкин						
Утв.		Спивак						

Формат: А4

А1А414.053

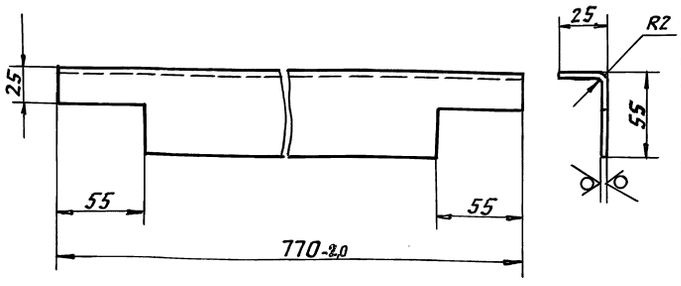

Неуказанные предельные отклонения размеров: $h14;\ \pm\frac{t_2}{2}$

Изм.	Лист	N докум.	Подп.	Дата	А1А414.053			
Разраб.		Сысоева			Профиль	Лит.	Масса	Масшт.
Пров.		Литвак				И	0,97	1:2
Нач. гр.		Литвак				Лист	Листов 1	
Гл. спец.		Грановский			Лист 2,0 ГОСТ 19903-74 / ОК360В ГОСТ 16523-70	САНТЕХНИИПРОЕКТ		
Н. контр.		Фрядкин						
Утв.		Спивак						

Формат: А4

А1А414.054

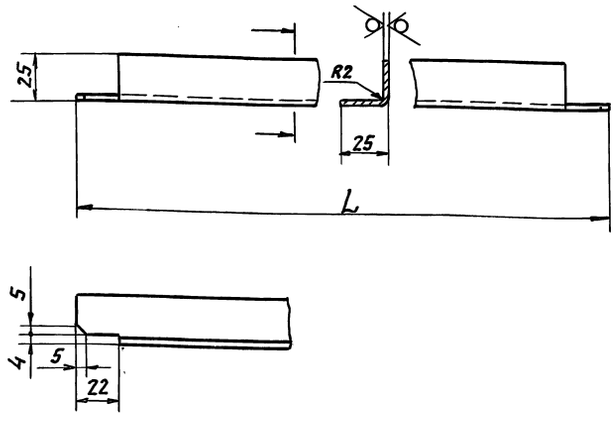

Обозначение	L, мм	Масса, кг
А1А414.054	514-1,5	0,4
—01	294-1,3	0,23
—02	764-2,0	0,6

Неуказанные предельные отклонения размеров: $h14;\ \pm\frac{t_2}{2}$

Изм.	Лист	N докум.	Подп.	Дата	А1А414.054			
Разраб.		Сысоева			Профиль	Лит.	Масса	Масшт.
Пров.		Литвак				И	См. табл.	1:2
Нач. гр.		Литвак				Лист	Листов 1	
Гл. спец.		Грановский			Лист 2,0 ГОСТ 19903-74 / ОК360В ГОСТ 16523-89	САНТЕХНИИПРОЕКТ		
Н. контр.		Фрядкин						
Утв.		Спивак						

Формат: А4

50 (√)

А1А414.056 — изображено
А1А414.056-01 — зеркальное отражение

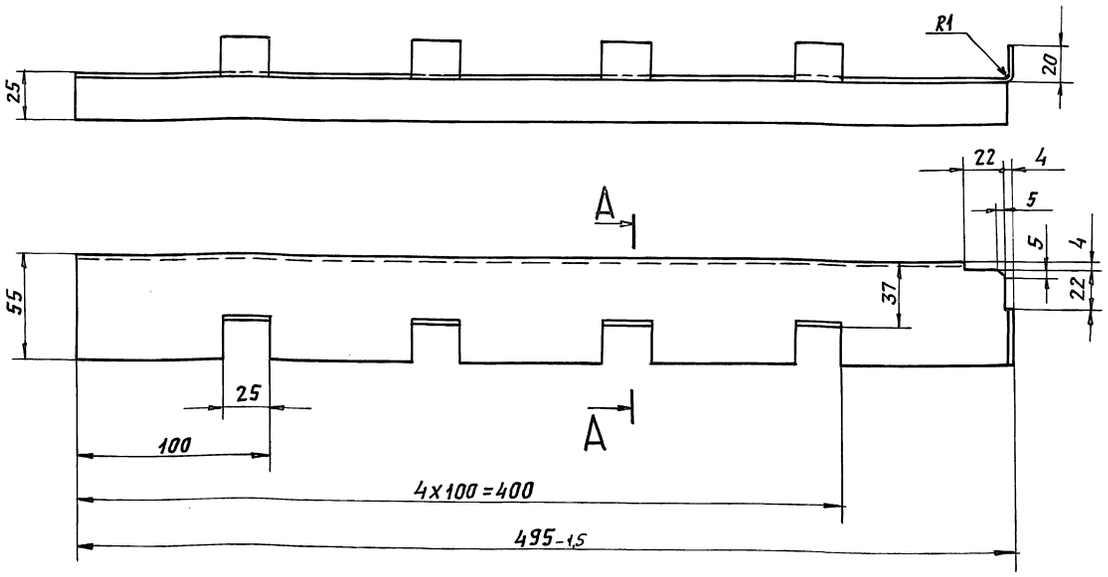

А-А

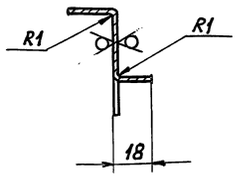

Неуказанные предельные отклонения размеров: $H14; h14; \pm \frac{t_2}{2}$

					А1А414.056		
Изм.	Лист	N докум.	Подп.	Дата			
Разраб.		Сысоева			Профиль	Лит.	Масса: 0,32
Пров.		Литвак				И	Масшт.: 1:2
Нач. гр.		Литвак				Лист	Листов 1
Гл. спец.		Грановский			Лист 1,0 ГОСТ 19903-74 / ОК360В ГОСТ 16523-89	САНТЕХНИИПРОЕКТ	
Н. контр.		Фрадкин					
Утв.		Спивак					

Инв. N подл. | Подп. и дата | Взам. инв. N | Инв. N дубл. | Подп. и дата

Формат: А3

50 (√)

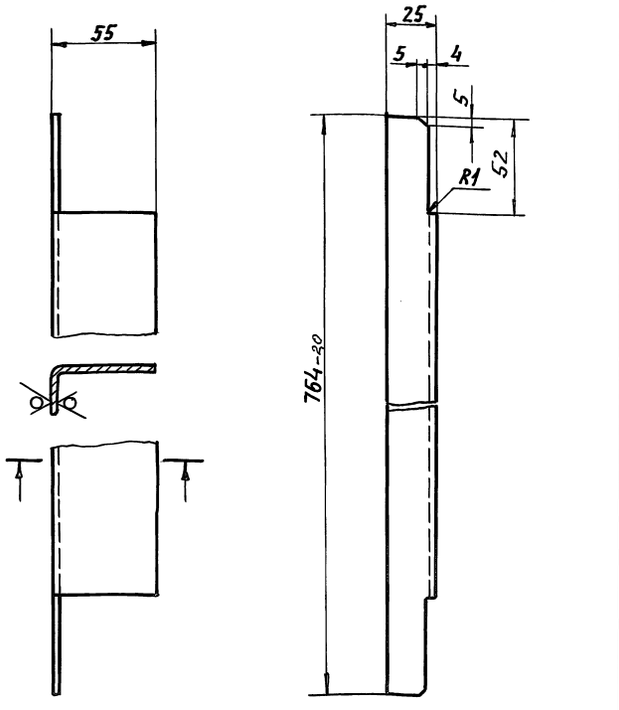

Неуказанные предельные отклонения размеров: $h14; \pm \frac{t_2}{2}$

					А1А414.055		
Изм.	Лист	N докум.	Подп.	Дата			
Разраб.		Сысоева			Профиль	Лит.	Масса: 0,9
Пров.		Литвак				И	Масшт.: 1:2
Нач. гр.		Литвак				Лист	Листов 1
Гл. спец.		Грановский			Лист 2,0 ГОСТ 19903-74 / ОК360В ГОСТ 16523-89	САНТЕХНИИПРОЕКТ	
Н. контр.		Фрадкин					
Утв.		Спивак					

Инв. N подл. | Подп. и дата | Взам. инв. N | Инв. N дубл. | Подп. и дата

Формат: А4

50 (√)

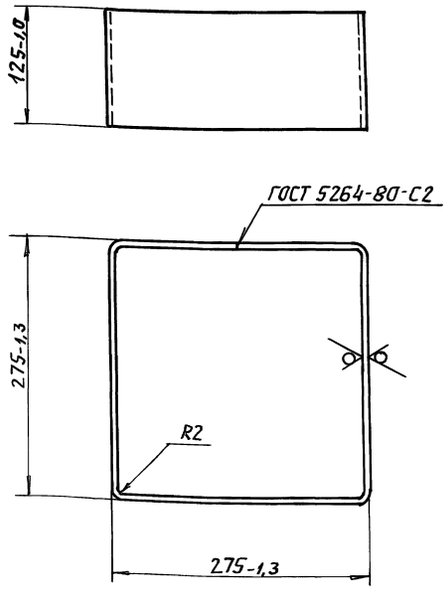

					А1А414.057		
Изм.	Лист	N докум.	Подп.	Дата			
Разраб.		Сысоева			Кожух	Лит.	Масса: 2,15
Пров.		Литвак				И	Масшт.: 1:4
Нач. гр.		Литвак				Лист	Листов 1
Гл. спец.		Грановский			Лист 2,0 ГОСТ 19903-74 / ОК360В ГОСТ 16523-89	САНТЕХНИИПРОЕКТ	
Н. контр.		Фрадкин					
Утв.		Спивак					

Инв. N подл. | Подп. и дата | Взам. инв. N | Инв. N дубл. | Подп. и дата

Выпуск 1
Серия 5.904-64

Инв.N подл. | Подп. и дата | Взам. инв.N | Инв.N дубл. | Подп. и дата

А1А414.058

50 (▽)

А1А414.058 – изображено
А1А414.058-01-зеркальное отражение

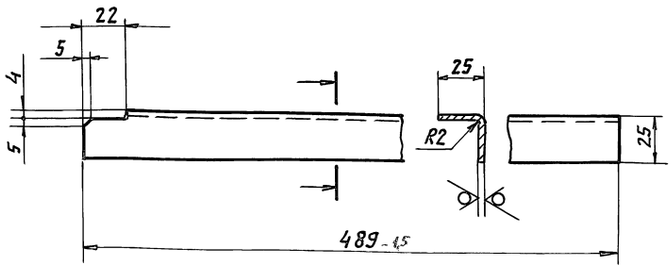

Неуказанные предельные отклонения размеров: $h14; \pm \frac{t_2}{2}$

Изм.	Лист	N докум.	Подп.	Дата
Разраб.		Сысоева		
Пров.		Литвак		
Нач. гр.		Литвак		
Гл. спец.		Грановский		
Н. контр.		Фрадкин		
Утв.		Спивак		

А1А414.058

Профиль

Лит.	Масса	Масшт.
И	0,4	1:2
Лист	Листов 1	

Лист 2,0 ГОСТ 19903-74 / 0К360В ГОСТ 16523-89

САНТЕХНИИПРОЕКТ

А1А414.059

50 (▽)

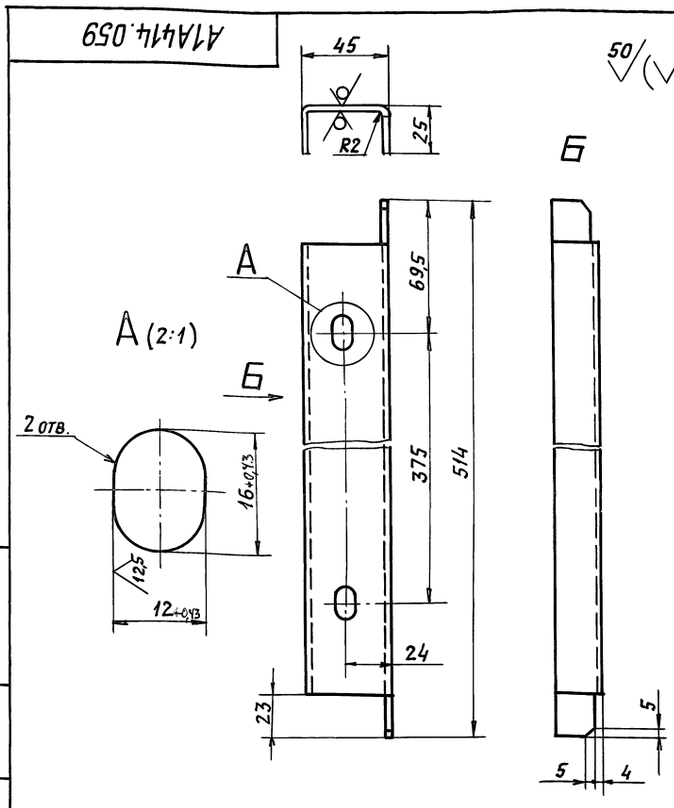

Неуказанные предельные отклонения размеров: $h14; \pm \frac{t_2}{2}$

Изм.	Лист	N докум.	Подп.	Дата
Разраб.		Сысоева		
Пров.		Литвак		
Нач. гр.		Литвак		
Гл. спец.		Грановский		
Н. контр.		Фрадкин		
Утв.		Спивак		

А1А414.059

Профиль

Лит.	Масса	Масшт.
И	0,8	1:2
Лист	Листов 1	

Лист 2,0 ГОСТ 19903-74 / 0К360В ГОСТ 16523-89

САНТЕХНИИПРОЕКТ

А1А414.061

50 (▽)

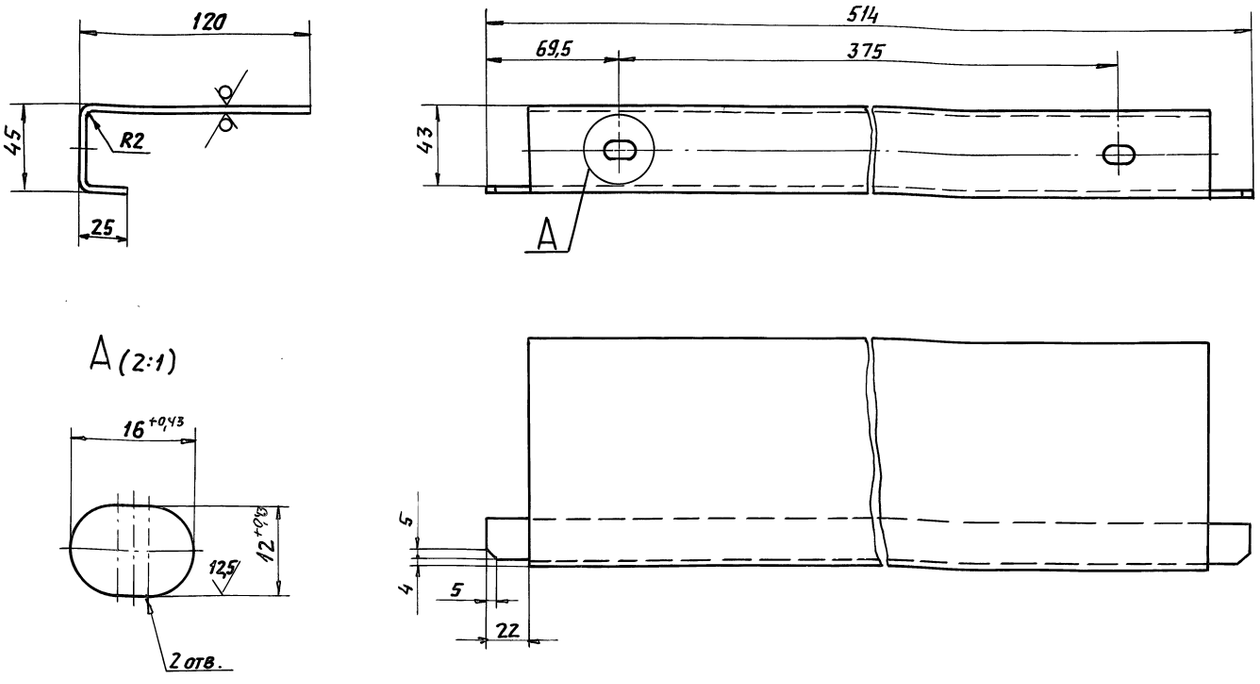

Неуказанные предельные отклонения размеров: $h14; \pm \frac{t_2}{2}$

Изм.	Лист	N докум.	Подп.	Дата
Разраб.		Сысоева		
Пров.		Литвак		
Нач. гр.		Литвак		
Гл. спец.		Грановский		
Н. контр.		Фрадкин		
Утв.		Спивак		

А1А414.061

Профиль

Лит.	Масса	Масшт.
И	1,5	1:2
Лист	Листов 1	

Лист 2,0 ГОСТ 19903-74 / 0К360В ГОСТ 16523-89

САНТЕХНИИПРОЕКТ

Инв.N подл. | Подп. и дата | Взам. инв.N | Инв.N дубл. | Подп. и дата

А1А414.062

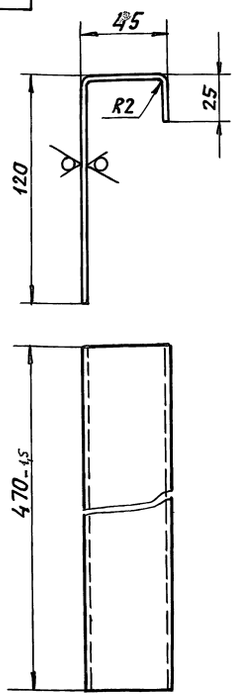

Неуказанные предельные отклонения размеров h14

Изм.	Лист	N докум.	Подп.	Дата
Разраб.		Сысоева		
Пров.		Литвак		
Нач. гр.		Литвак		
Гл. спец.		Грановский		
Н. контр.		Фрадкин		
Утв.		Спивак		

А1А414.062

Профиль

Лит.	Масса	Масшт.
И	1,4	1:2

Лист | Листов 1

Лист 2,0 ГОСТ 19903-74 / ОК360В ГОСТ 16523-89

САНТЕХНИИПРОЕКТ

Формат: А4

Инв. N подл. | Подп. и дата | Взам. инв. N | Инв. N дубл. | Подп. и дата

А1А414.067

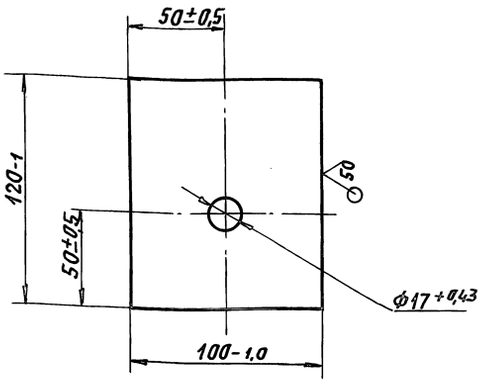

Изм.	Лист	N докум.	Подп.	Дата
Разраб.		Сысоева		
Пров.		Литвак		
Нач. гр.		Литвак		
Гл. спец.		Грановский		
Н. контр.		Фрадкин		
Утв.		Спивак		

А1А414.067

Пластина

Лит.	Масса	Масшт.
И	0,19	1:2

Лист | Листов 1

Лист 2,0 ГОСТ 19903-74 / ОК360В ГОСТ 16523-89

САНТЕХНИИПРОЕКТ

Формат: А4

Инв. N подл. | Подп. и дата | Взам. инв. N | Инв. N дубл. | Подп. и дата

А1А414.075

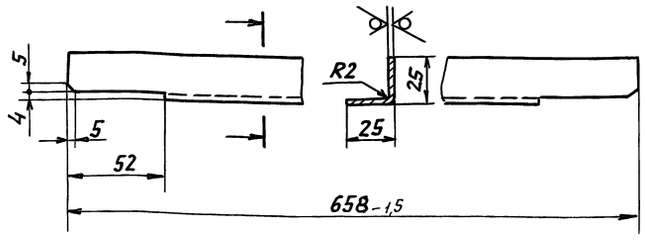

Неуказанные предельные отклонения размеров h14

Изм.	Лист	N докум.	Подп.	Дата
Разраб.		Сысоева		
Пров.		Литвак		
Нач. гр.		Литвак		
Гл. спец.		Грановский		
Н. контр.		Фрадкин		
Утв.		Спивак		

А1А414.075

Профиль

Лит.	Масса	Масшт.
И	0,52	1:2

Лист | Листов 1

Лист 2,0 ГОСТ 19903-74 / ОК360В ГОСТ 16523-89

САНТЕХНИИПРОЕКТ

Формат: А4

Инв. N подл. | Подп. и дата | Взам. инв. N | Инв. N дубл. | Подп. и дата

А1А414.076

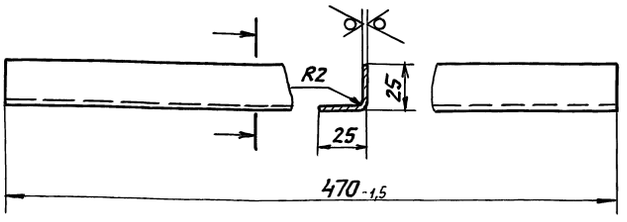

Неуказанные предельные отклонения размеров h14.

Изм.	Лист	N докум.	Подп.	Дата
Разраб.		Сысоева		
Пров.		Литвак		
Нач. гр.		Литвак		
Гл. спец.		Грановский		
Н. контр.		Фрадкин		
Утв.		Спивак		

А1А414.076

Профиль

Лит.	Масса	Масшт.
И	0,36	1:2

Лист | Листов 1

Лист 2,0 ГОСТ 19903-74 / ОК360В ГОСТ 16523-89

САНТЕХНИИПРОЕКТ

Формат: А4

Инв. N подл. | Подп. и дата | Взам. инв. N | Инв. N дубл. | Подп. и дата

А1А414.077

Серия 5.904-64 Выпуск 1

50 (√)

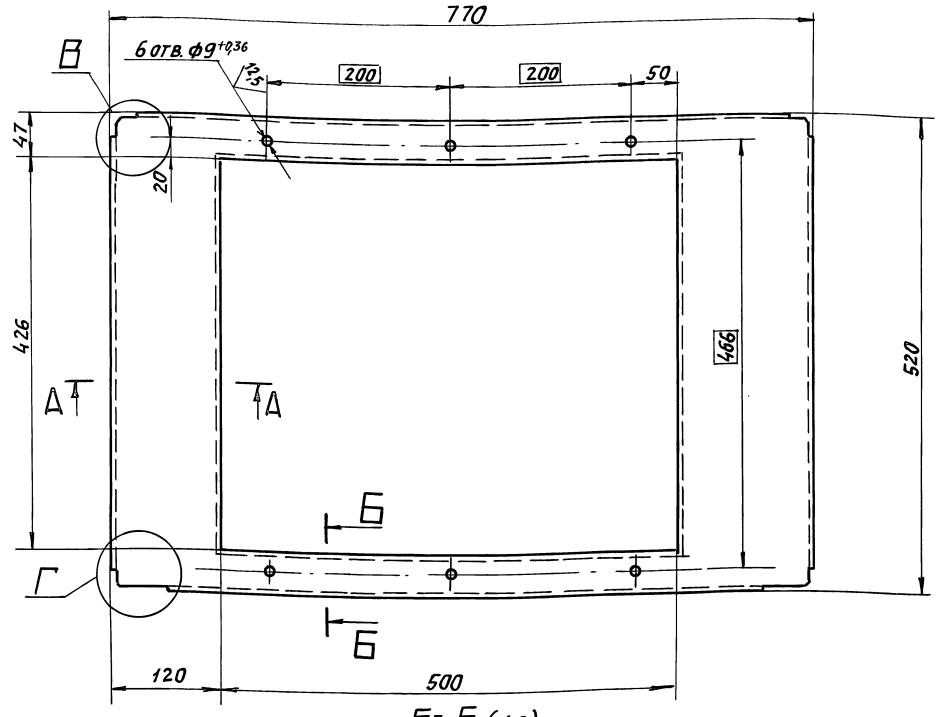

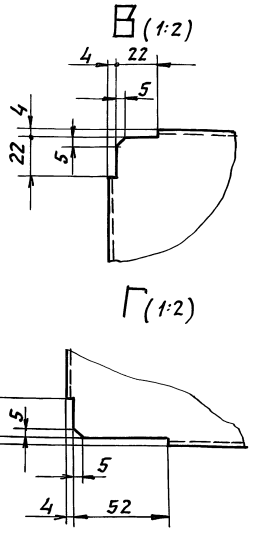

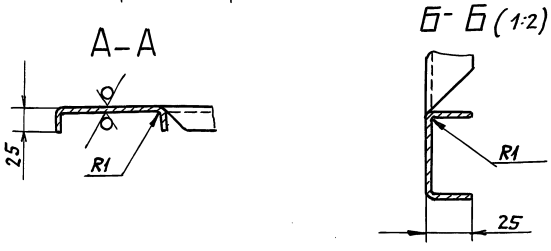

Неуказанные предельные отклонения размеров: $H14; h14; \pm \frac{t_2}{2}$

Изм.	Лист	N докум.	Подп.	Дата	А1А414.077			
Разраб.		Сысоева			Рамка	Лит.	Масса	Масшт.
Пров.		Литвак				И	2,5	1:4
Нач. гр.		Литвак				Лист	Листов 1	
Гл. спец.					Лист 1,0 ГОСТ 19903-74 / ОК360В ГОСТ 16523-89	САНТЕХНИИПРОЕКТ		
Н. контр.		Фрадкин						
Утв.		Сливак						

Формат А3

Инв. № подл. | Подп. и дата | Взам. инв. № | Инв. № дубл. | Подп. и дата

А1А414.473

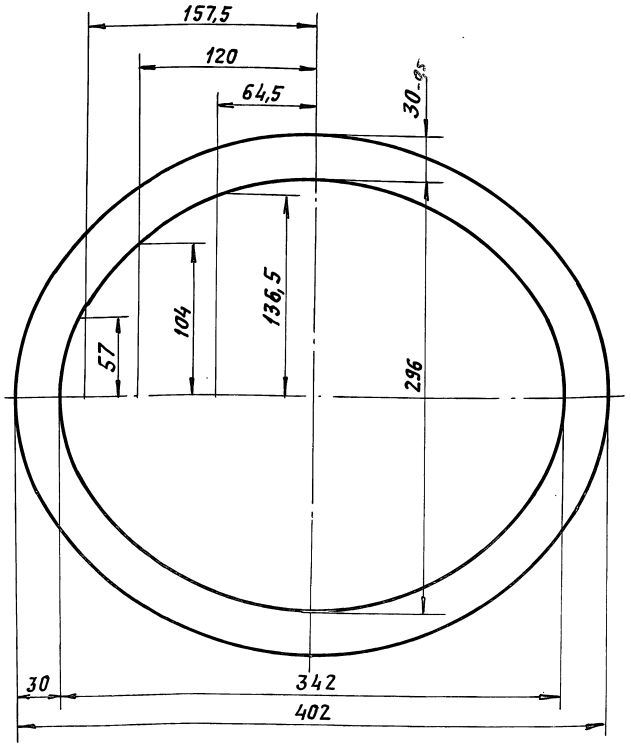

Изм.	Лист	N докум.	Подп.	Дата	А1А414.473			
Разраб.		Волобуева			Прокладка	Лит.	Масса	Масшт.
Пров.		Литвак				И	0,3	1:2,5
Нач. гр.		Литвак				Лист	Листов 1	
Гл. спец.		Грановский			Резина пористая S=5мм ГОСТ 19177-81	САНТЕХНИИПРОЕКТ		
Н. контр.		Фрадкин						
Утв.		Сливак						

Формат А4

А1А414.167

50 (√)

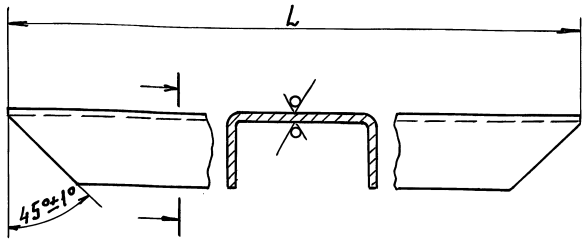

Обозначение	L, мм	Масса, кг
А1А 414. 167	684-2,0	0,77
-01	511-1,75	0,58

Материал – Ст.3кп ГОСТ 11474-76

Изм.	Лист	N докум.	Подп.	Дата	А1А414.167			
Разраб.		Сысоева			Профиль	Лит.	Масса	Масшт.
Пров.		Литвак				И	См. табл.	–
Нач. гр.		Литвак				Лист	Листов 1	
Гл. спец.					Швеллер 40х20х2 ГОСТ 8278-83	САНТЕХНИИПРОЕКТ		
Н. контр.		Фрадкин						
Утв.		Сливак						

Инв. № подл. | Подп. и дата | Взам. инв. № | Инв. № дубл. | Подп. и дата

Формат А4

Серия 5.904-64 Выпуск 1

А1А414.071

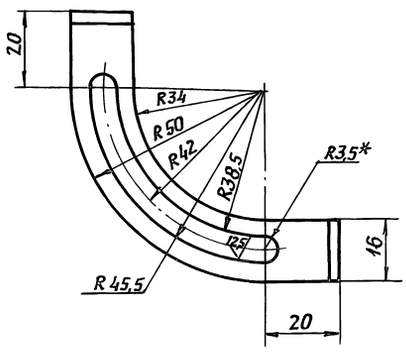

1.* Размер для справок.

2. Неуказанные предельные отклонения размеров: H14, h14, $\pm\frac{t_2}{2}$

Изм.	Лист	N докум.	Подп.	Дата	А1А414.071			
Разраб.		Сысоева			Сектор	Лит.	Масса	Масшт.
Пров.		Литвак				И	0,35	1:1
Нач. гр.		Литвак				Лист	Листов 1	
Гл. спец.		Грановский			Лист 3 ГОСТ 19903-74 / ОК360В ГОСТ 16523-89	САНТЕХНИИПРОЕКТ		
Н. контр.		Фрадкин						
Утв.		Сливак						

Формат А4

Инв. N подл. | Подп. и дата | Взам. инв. N | Инв. N дубл. | Подп. и дата

А1А414.072

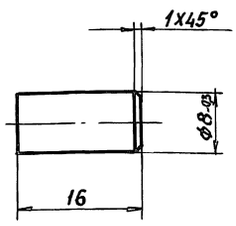

Неуказанные предельные отклонения размеров: h14

Изм.	Лист	N докум.	Подп.	Дата	А1А414.072			
Разраб.		Сысоева			Штырь	Лит.	Масса	Масшт.
Пров.		Литвак				И	0,006	2:1
Нач. гр.		Литвак				Лист	Листов 1	
Гл. спец.		Грановский			Ст. 3 ГОСТ 380-88	САНТЕХНИИПРОЕКТ		
Н. контр.		Фрадкин						
Утв.		Сливак						

Формат А4

Инв. N подл. | Подп. и дата | Взам. инв. N | Инв. N дубл. | Подп. и дата

А1А414.074

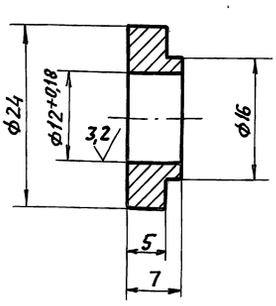

Неуказанные предельные отклонения размеров: H14, h14

Изм.	Лист	N докум.	Подп.	Дата	А1А414.074			
Разраб.		Сысоева			Втулка	Лит.	Масса	Масшт.
Пров.		Литвак				И	0,015	2:1
Нач. гр.		Литвак				Лист	Листов 1	
Гл. спец.		Грановский			Ст. 3 ГОСТ 380-88	САНТЕХНИИПРОЕКТ		
Н. контр.		Фрадкин						
Утв.		Сливак						

Формат А4

Инв. N подл. | Подп. и дата | Взам. инв. N | Инв. N дубл. | Подп. и дата

А1А414.212

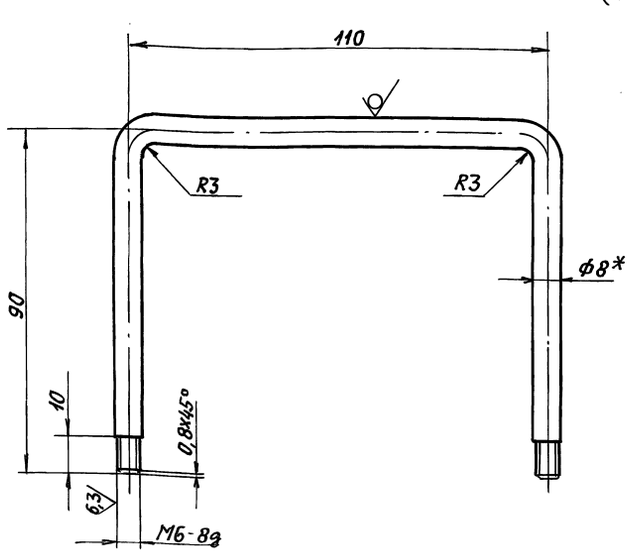

1.* Размер для справок.

2. Неуказанные предельные отклонения размеров: H14, h14, $\pm\frac{t_2}{2}$

Изм.	Лист	N докум.	Подп.	Дата	А1А414.212			
Разраб.		Сысоева			Ручка	Лит.	Масса	Масшт.
Пров.		Литвак				И	0,11	1:1
Нач. гр.		Литвак				Лист	Листов 1	
Гл. спец.		Грановский			Круг 8 ГОСТ 2590-88 / Ст. 3 ГОСТ 535-88	САНТЕХНИИПРОЕКТ		
Н. контр.		Фрадкин						
Утв.		Сливак						

Формат А4

Инв. N подл. | Подп. и дата | Взам. инв. N | Инв. N дубл. | Подп. и дата

Серия 5.904-64 Выпуск 1

Формат	Зона	Поз.	Обозначение	Наименование	Кол.	Примечание
				Документация		
А3			А1А414.030 СБ	Сборочный чертеж		
				Детали		
А4		1	А1А414.091	Кожух	1	
Б4		2	А1А414.092	Пластина		
				Лист 0,7 ГОСТ19903-74 / ОК360В ГОСТ16523-89		
				460-1,55 Х 710-2,0	1	1,8 кг
Б4		3	А1А414.093	Утеплитель ПСБ-25 S=30 мм ГОСТ15588-86		
				548-1 Х 768-1	1	0,26 кг
А4		4	А1А414.094	Стойка	1	
		5	-01	Стойка	1	

Подп. и дата | Инв. № подл. | Взам. инв. № | Инв. № дубл. | Подп. и дата

Изм.	Лист	№ докум.	Подп.	Дата
Разраб.		Рувинская		
Пров.		Литвак		
Нач. гр.		Литвак		
Н. контр.		Фрадкин		
Утв.		Спивак		

А1А414.030

Панель верхняя

Лит.	Лист	Листов
И		1

САНТЕХНИИПРОЕКТ

Формат А4

А1А414.094

50 (√)

А1А414.094 – изображено
А1А414.094-01 – зеркальное отражение

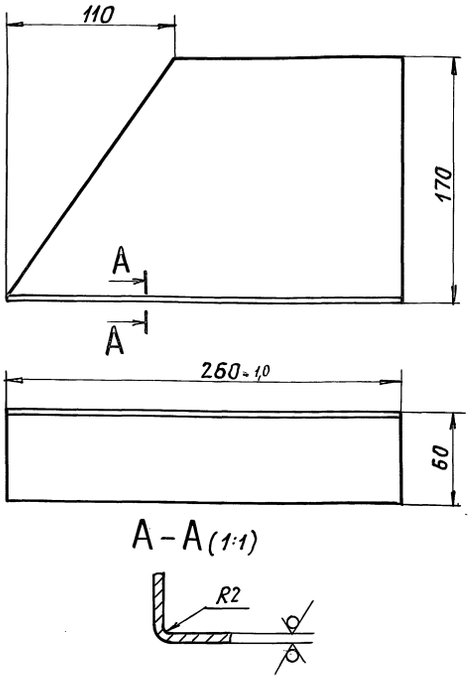

А – А (1:1)

Неуказанные предельные отклонения размеров h14

Изм.	Лист	№ докум.	Подп.	Дата
Разраб.		Сысоева		
Пров.		Литвак		
Нач. гр.		Литвак		
Гл. спец.		Грановский		
Н. контр.		Фрадкин		
Утв.		Спивак		

А1А414.094

Стойка

Лит.	Масса	Масшт.
И	0,8	1:2,5
Лист	Листов 1	

Лист 2,0 ГОСТ19903-74 / ОК360В ГОСТ16523-89

САНТЕХНИИПРОЕКТ

Формат А4

А1А414.091

50 (√)

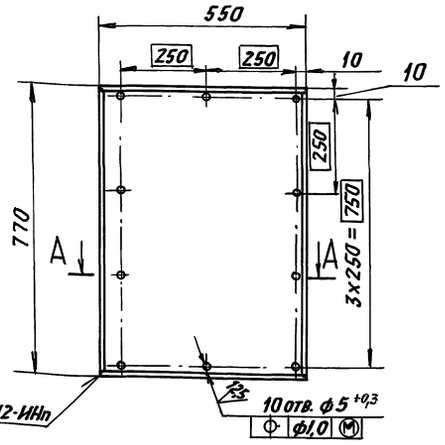

А – А (1:5)

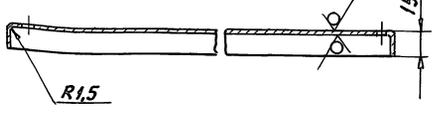

Неуказанные предельные отклонения размеров: $H14, h14, \pm \frac{t_2}{2}$

Изм.	Лист	N докум.	Подп.	Дата
Разраб.		Рувинская		
Пров.		Литвак		
Нач. гр.		Литвак		
Гл. спец.				
Н. контр.		Фрадкин		
Утв.		Спивак		

А1А414.091

Кожух

Лит.	Масса	Масшт.
И	25	1:10
Лист	Листов 1	

Лист 0,7 ГОСТ19903-74 / ОК360В ГОСТ16523-89

САНТЕХНИИПРОЕКТ

Формат А4

А1А414.095

50 (√)

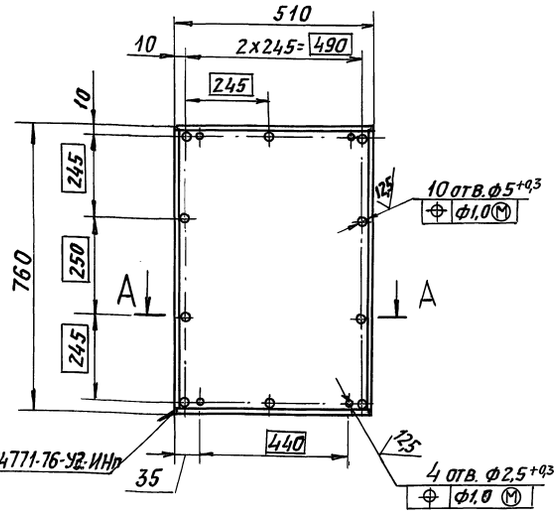

А – А (1:5)

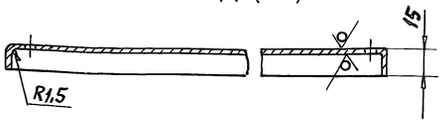

Неуказанные предельные отклонения размеров: $H14, h14, \pm \frac{t_2}{2}$

Изм.	Лист	N докум.	Подп.	Дата
Разраб.		Рувинская		
Пров.		Литвак		
Нач. гр.		Литвак		
Гл. спец.				
Н. контр.		Фрадкин		
Утв.		Спивак		

А1А414.095

Кожух

Лит.	Масса	Масшт.
И	2,3	1:10
Лист	Листов 1	

Лист 0,7 ГОСТ19903-74 / ОК360В ГОСТ16523-89

САНТЕХНИИПРОЕКТ

Формат А4

Серия 5.904-64 Выпуск 1

А1А414.028

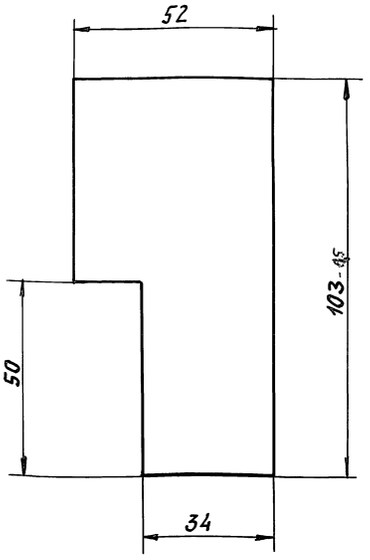

Неуказанные предельные отклонения размеров: h14

Изм.	Лист	N докум.	Подп.	Дата	А1А414.028			
Разраб.		Сысоева			Утеплитель	Лит.	Масса	Масшт.
Пров.		Литвак				И	0,002	1:1
Нач.гр.		Литвак				Лист	Листов 1	
Гл.спец					ПСБ-25 S=30мм ГОСТ 15588-86	САНТЕХНИИПРОЕКТ		
Н.контр		Фрадкин						
Утв.		Спивак						

Формат А4

А1А414.029

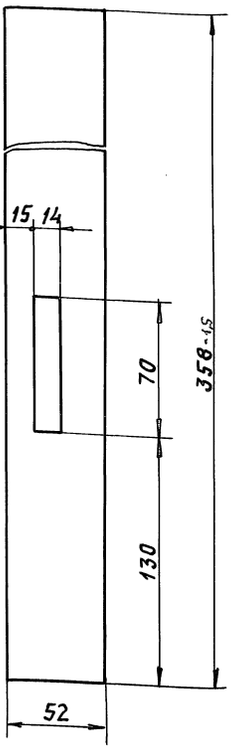

Неуказанные предельные отклонения размеров: H14, h14; $\pm\frac{t_2}{2}$

Изм.	Лист	N докум.	Подп.	Дата	А1А414 029			
Разраб.		Сысоева			Утеплитель	Лит.	Масса	Масшт.
Пров.		Литвак				И	0,012	1:2
Нач.гр		Литвак				Лист	Листов 1	
Гл.спец					ПСБ-25 S=30мм ГОСТ 15588-86	САНТЕХНИИПРОЕКТ		
Н.контр		Фрадкин						
Утв.		Спивак						

Формат А4

А1А414.030СБ

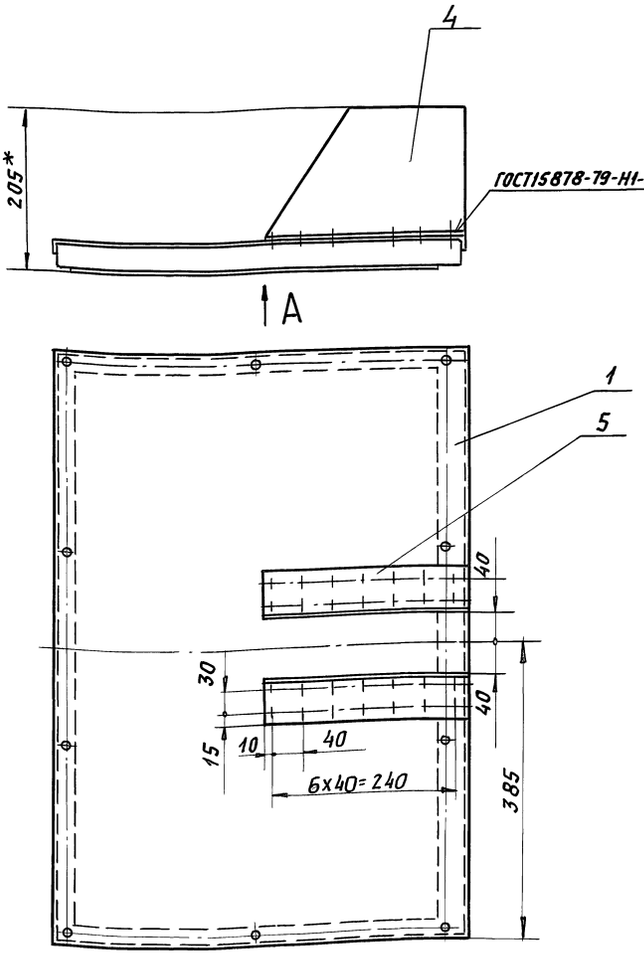

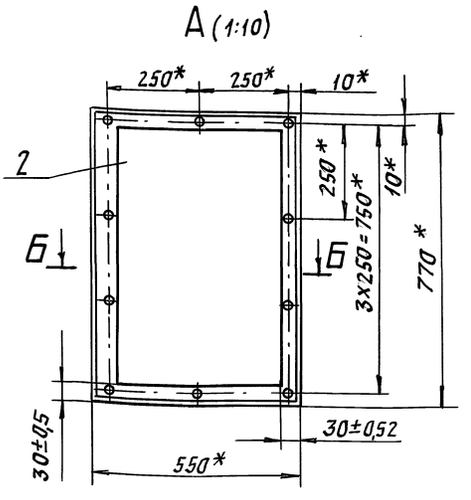

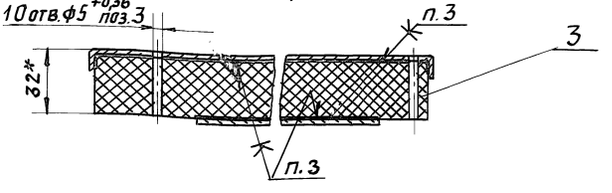

1.* Размеры для справок.
2. Неуказанные предельные отклонения размеров H14; $\pm\frac{t_2}{2}$.
3. Клей 88СА ТУ38-105 1760-89.

Изм.	Лист	N докум.	Подп.	Дата	А1А414.030СБ			
Разраб.		Рувинская			Панель верхняя	Лит.	Масса	Масшт.
Пров.		Литвак				И	6,2	1:5
Рук. гр.		Литвак				Лист	Листов 1	
Гл.спец		Грановский				САНТЕХНИИПРОЕКТ		
Н.контр		Фрадкин						
Утв.		Спивак						

Инв.N подл. | Подп. и дата | Взам. инв.N | Инв.N дубл. | Подп. и дата

Серия 5.904-64 Выпуск 1

Формат	Зона	Поз.	Обозначение	Наименование	Кол.	Примечание
				Документация		
А4			А1А414.040СБ	Сборочный чертеж		
				Детали		
А4		1	А1А414.095	Кожух	1	
Б4		2	А1А414.096	Пластина		
				Лист 0,7 ГОСТ 19903-74		
				0К360В ГОСТ 16523-89		
				450-1,55 х 700-2,0	1	1,75 кг
Б4		3	А1А414.097	Утеплитель		
				ПСБ-25		
				S=30мм ГОСТ 15588-86		
				508-1 х 758-1	1	0,24кг

Подп. и дата | Взам. инв. № | Инв. № дубл. | Подп. и дата | Инв. № подл.

Изм.	Лист	№ докум.	Подп.	Дата
Разраб.		Рувинская		
Пров.		Литвак		
Нач. гр.		Литвак		
Н. контр.		Фрадкин		
Утв.		Спивак		

А1А414.040

Панель нижняя

Лит.	Лист	Листов
И		1

САНТЕХНИИПРОЕКТ

Формат А4

А1А414.040СБ

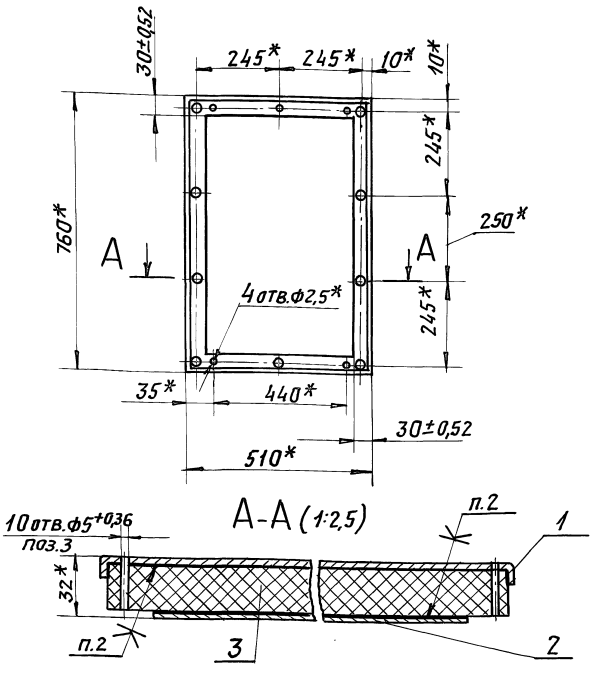

1.* Размеры для справок.

2. Клей 88СА ТУ38-105 1760-89.

Подп. и дата | Взам. инв. № | Инв. № дубл. | Подп. и дата | Инв. № подл.

Изм.	Лист	№ докум.	Подп.	Дата
Разраб.		Рувинская		
Пров.		Литвак		
Нач. гр.		Литвак		
Гл. спец.		Грановский		
Н. контр.		Фрадкин		
Утв.		Спивак		

А1А414.040СБ

Панель нижняя

Лит.	Масса	Масшт.
И	4,3	1:10
Лист	Листов 1	

САНТЕХНИИПРОЕКТ

Формат: А4

А1А414.050СБ

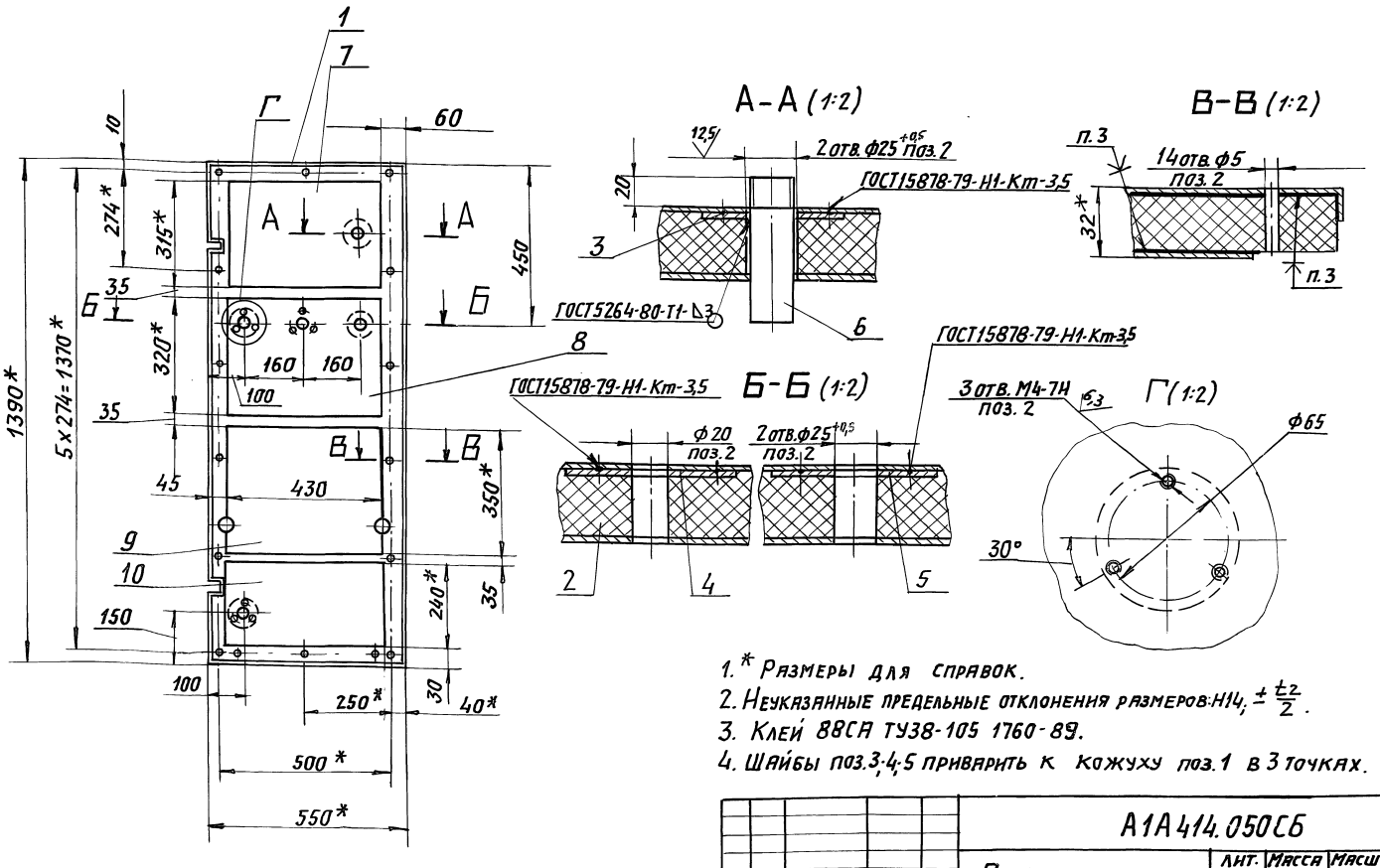

1.* Размеры для справок.

2. Неуказанные предельные отклонения размеров: Н14, $\pm \frac{t_2}{2}$.

3. Клей 88СА ТУ38-105 1760-89.

4. Шайбы поз. 3; 4; 5 приварить к кожуху поз. 1 в 3 точках.

Подп. и дата | Взам. инв. № | Инв. № дубл. | Подп. и дата | Инв. № подл.

Изм.	Лист	№ докум.	Подп.	Дата
Разраб.		Рувинская		
Пров.		Литвак		
Нач. гр.		Литвак		
Гл. спец.		Грановский		
Н. контр.		Фрадкин		
Утв.		Спивак		

А1А414.050СБ

Панель боковая левая

Лит.	Масса	Масшт.
И	8,5	1:10
Лист	Листов 1	

САНТЕХНИИПРОЕКТ

Формат: А3

Серия 5.904-64 Выпуск 1

Формат	Зона	Поз.	Обозначение	Наименование	Кол.	Примечание
				Документация		
А3			А1А 414. 040СБ	Сборочный чертеж		
				Детали		
А3		1	А1А414. 111	Кожух	1	
А4		2	А1А 414. 112	Утеплитель	1	
А4		3	А1А414. 113	Шайба	2	
-		4	-01	Шайба	1	
-		5	-02	Шайба	2	
А4		6	А1А414. 114	Патрубок	1	
А4		7	А1А414. 115	Пластина	1	
А4		8	А1А414. 116	Пластина	1	
А4		9	А1А414. 117	Пластина	1	
А4		10	А1А414. 118	Пластина	1	

Изм.	Лист	N докум.	Подп.	Дата
Разраб.		Рувинская		
Пров.		Литвак		
Нач. гр.		Литвак		
Н. контр.		Фрадкин		
Утв.		Сливак		

А1А414. 050

Панель боковая левая

Лит.	Лист	Листов
И		1

САНТЕХНИИПРОЕКТ

Формат А4

Инв. N подл. | Подп. и дата | Взам. инв. N | Инв. N дубл. | Подп. и дата

А1А414. 112

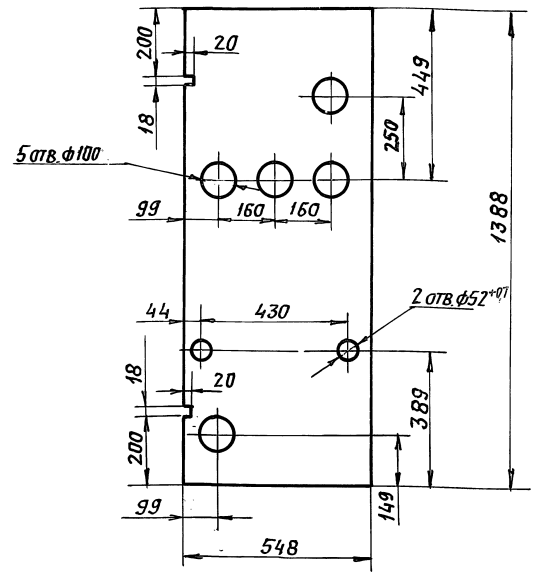

Неуказанные предельные отклонения размеров: $H14; h14; \pm \frac{t_2}{2}$

Изм.	Лист	N докум.	Подп.	Дата
Разраб.		Рувинская		
Пров.		Литвак		
Нач. гр.		Литвак		
Гл. спец.				
Н. контр.		Фрадкин		
Утв.		Сливак		

А1А414. 112

Утеплитель

ПСБ-25 S=30мм, ГОСТ 15588-86

Лит.	Масса	Масшт.
И	0,5	1:10
Лист	Листов 1	

САНТЕХНИИПРОЕКТ

Формат А4

Инв. N подл. | Подп. и дата | Взам. инв. N | Инв. N дубл. | Подп. и дата

А1А414. 111

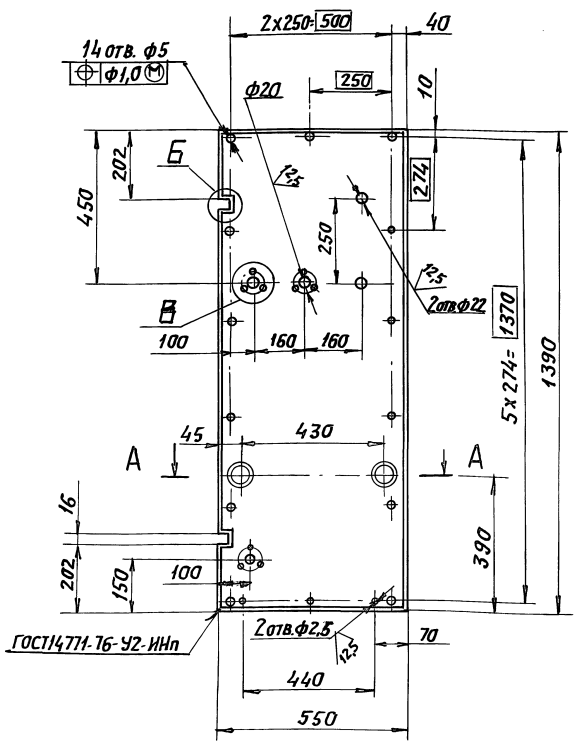

А-А (1:2)

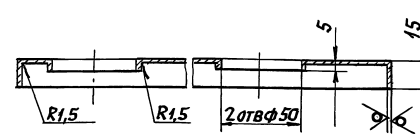

В (1:2)

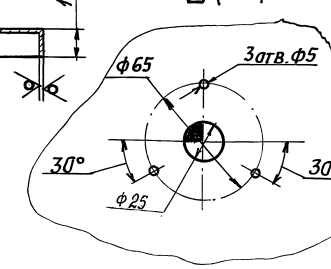

Б (1:1)

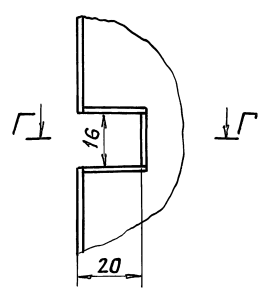

Г - Г (1:2)

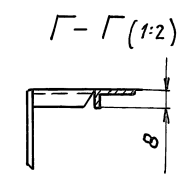

Неуказанные предельные отклонения размеров $H14; h14; \pm \frac{t_2}{2}$

Изм.	Лист	N докум.	Подп.	Дата
Разраб.		Рувинская		
Пров.		Литвак		
Нач. гр.		Литвак		
Гл. спец.				
Н. контр.		Фрадкин		
Утв.		Сливак		

А1А414. 111

Кожух

Лист 0,7 ГОСТ 19903-74 ОК 360В ГОСТ 16523-89

Лит.	Масса	Масшт.
И	4,5	1:10
Лист	Листов 1	

САНТЕХНИИПРОЕКТ

25472-02 29

Формат А3

Инв. N подл. | Подп. и дата | Взам. инв. N | Инв. N дубл. | Подп. и дата

Серия 5.904-64 Выпуск 1

А1А414.113

12,5 (√)

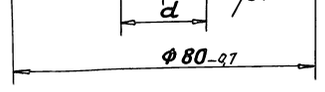

Обозначение	d, мм	Масса, кг
А1А414.113	22	0,06
—01	20	
—02	25	0,05

Неуказанные предельные отклонения размеров: H14; ±IT14/2

Изм.	Лист	N докум.	Подп.	Дата	А1А414.113			
Разраб.		Рубинская			Шайба	Лит.	Масса	Масшт.
Пров.		Литвак				И	см. табл	—
Нач. гр.		Литвак				Лист	Листов 1	
Гл. спец.								
Н. контр.		Фрадкин			Лист 0,7 ГОСТ 19903-74 / ОК 360В ГОСТ 16523-89	САНТЕХНИИПРОЕКТ		
Утв.		Спивак						

Взам. инв. № | Подп. и дата | Инв. № подл.

Формат А4

А1А414.115

(√)

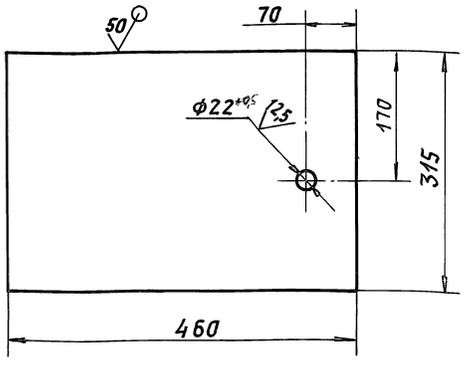

Неуказанные предельные отклонения размеров: h14; ±IT14/2

Изм.	Лист	N докум.	Подп.	Дата	А1А414.115			
Разраб.		Рубинская			Пластина	Лит.	Масса	Масшт.
Пров.		Литвак				И	0,8	1:5
Нач. гр.		Литвак				Лист	Листов 1	
Гл. спец.								
Н. контр.		Фрадкин			Лист 0,7 ГОСТ 19903-74 / ОК 360В ГОСТ 16523-89	САНТЕХНИИПРОЕКТ		
Утв.		Спивак						

Инв. № подл. | Подп. и дата | Взам. инв. № | Инв. № дубл. | Подп. и дата

Формат А4

А1А414.116

(√)

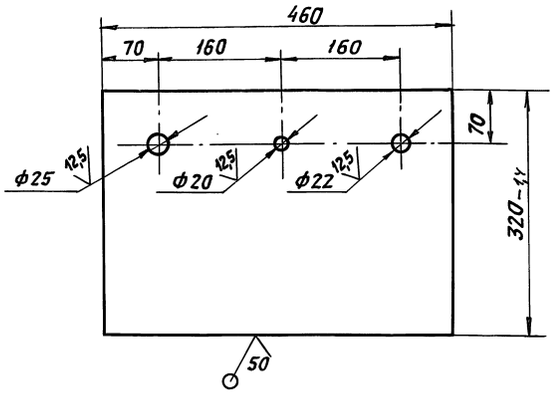

Неуказанные предельные отклонения размеров: H14; h14; ±IT14/2

Изм.	Лист	N докум.	Подп.	Дата	А1А414.116			
Разраб.		Рубинская			Пластина	Лит.	Масса	Масшт.
Пров.		Литвак				И	0,8	1:5
Нач. гр.		Литвак				Лист	Листов 1	
Гл. спец.								
Н. контр.		Фрадкин			Лист 0,7 ГОСТ 19903-74 / ОК 360В ГОСТ 16523-89	САНТЕХНИИПРОЕКТ		
Утв.		Спивак						

Инв. № подл. | Подп. и дата | Взам. инв. № | Инв. № дубл. | Подп. и дата

Формат А4

А1А414.117

(√)

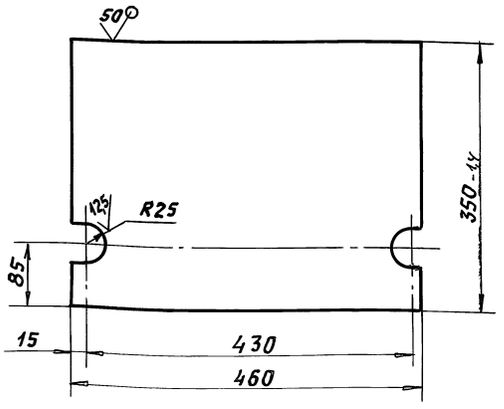

Неуказанные предельные отклонения размеров: H14, h14; ±IT14/2

Изм.	Лист	N докум.	Подп.	Дата	А1А414.117			
Разраб.		Рубинская			Пластина	Лит.	Масса	Масшт.
Пров.		Литвак				И	0,9	1:5
Нач. гр.		Литвак				Лист	Листов 1	
Гл. спец.								
Н. контр.		Фрадкин			Лист 0,7 ГОСТ 19903-74 / ОК 360В ГОСТ 16523-89	САНТЕХНИИПРОЕК		
Утв.		Спивак						

Инв. № подл. | Подп. и дата | Взам. инв. № | Инв. № дубл. | Подп. и дата

Серия 5.904-64 Выпуск 1

А1А414.118

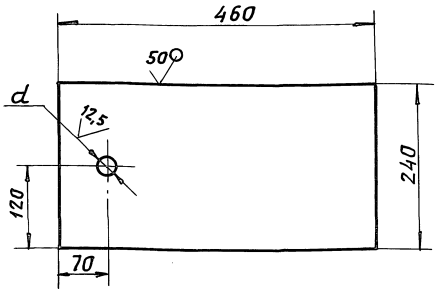

Обозначение	d, мм
А1А414.118	$25^{+0,5}$
-01	$30^{+0,5}$

Неуказанные предельные отклонения размеров: $h14; \pm\frac{t_2}{2}$

Изм. Лист	N докум.	Подп.	
Разраб.	Рувинская		
Пров.	Литвак		
Нач. гр.	Литвак		
Гл. спец.			
Н. контр.	Фрадкин		
Утв.	Спивак		

А1А414.118

Пластина

Лит.	Масса	Масшт.
И	0,75	1:5
Лист	Листов 1	

Лист 0,7 ГОСТ 19903-74 / ОК360В ГОСТ 16523-89

САНТЕХНИИПРОЕКТ

Формат А4

А1А414.114

12,5

Рис. 1

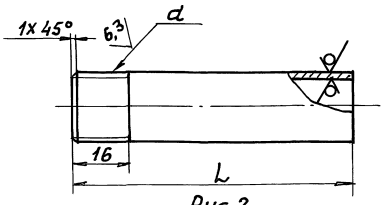

Рис. 2

Остальное - см. рис. 1

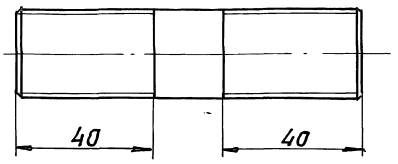

Обозначение	Рис	Размеры d	Размеры L, мм	Материал	Масса кг
А1А414.114	1	G 1/2	80	Труба 15х2,8 ГОСТ 3262-75	0,1
-01	2	G 3/4	100	Труба 20х2,8 ГОСТ 3262-75	0,16

Неуказанные предельные отклонения размеров h14

Изм. Лист	N докум.	Подп.	Дата
Разраб.	Рувинская		
Пров.	Литвак		
Нач. гр.	Литвак		
Гл. спец.			
Н. контр.	Фрадкин		
Утв.	Спивак		

А1А414.114

Патрубок

Лит.	Масса	Масшт.
И	—	—
Лист	Листов 1	

САНТЕХНИИПРОЕКТ

Формат А4

Формат	Зона	Поз.	Обозначение	Наименование	Кол.	Примечание
				Документация		
А4			А1А414.060 СБ	Сборочный чертеж		
				Детали		
А4		1	А1А414.114-01	Патрубок	1	
А4		2	А1А414.118-01	Пластина	1	
А4		3	А1А414.125	Кожух	1	
Б4		4	А1А414.126	Утеплитель ПБС-25 S=30мм ГОСТ 15588-86 548-1 х 1388-1	1	0,5 кг
Б4		5	А1А414.127	Пластина 315-1,3х460-1,65 Лист 0,7 ГОСТ 19903-74 ОК360В ГОСТ 16523-89	1	0,8 кг
Б4		6	А1А414.128	Пластина 320-1,4х460-1,65 Лист 0,7 ГОСТ 19903-74 ОК360В ГОСТ 16523-89	1	0,8 кг
Б4		7	А1А414.129	Пластина 350-1,4х460-1,65 Лист 0,7 ГОСТ 19903-74 ОК360В ГОСТ 16523-89	1	0,9 кг
				Стандартные изделия		
		8		Контргайка 20 ГОСТ 8968-75	2	

Изм. Лист	N докум.	Подп.	Дата
Разраб.	Сысоева		
Пров.	Литвак		
Нач. гр.	Литвак		
Н. контр.	Фрадкин		
Утв.	Спивак		

А1А414.060

Панель боковая правая

Лит.	Лист	Листов
И		1

САНТЕХНИИПРОЕКТ

Формат А4

А1А414.060СБ

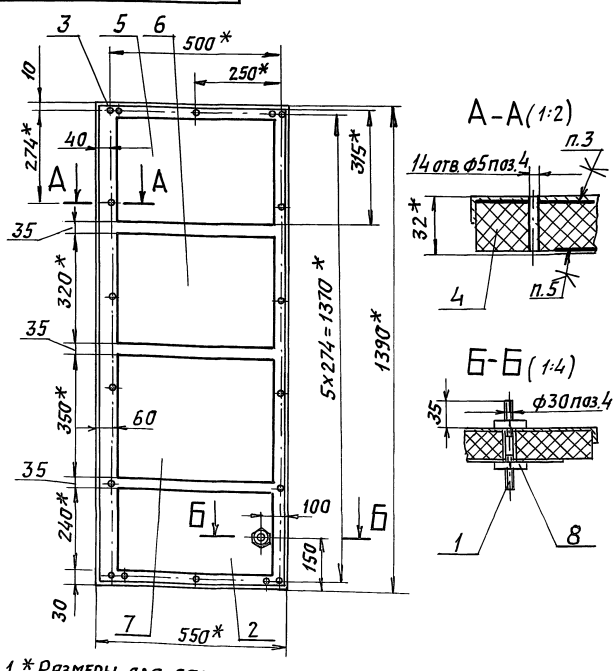

1. * Размеры для справок.
2. Неуказанные предельные отклонения размеров: H14; h14.
3. Клей 88СА ТУ38-105 1760-89.

Изм. Лист	N докум.	Подп.	Дата
Разраб.	Рувинская		
Пров.	Литвак		
Нач. гр.	Литвак		
Гл. спец.	Грановский		
Н. контр.	Фрадкин		
Утв.	Спивак		

А1А414.060СБ

Панель боковая правая.

Лит.	Масса	Масшт.
И	8,5	1:10
Лист	Листов 1	

САНТЕХНИИПРОЕКТ

Инв. N подл. | Подп. и дата | Взам. инв. N | Инв. N дубл. | Подп. и дата

Серия 5.904-64 Выпуск 1

А1А414.125

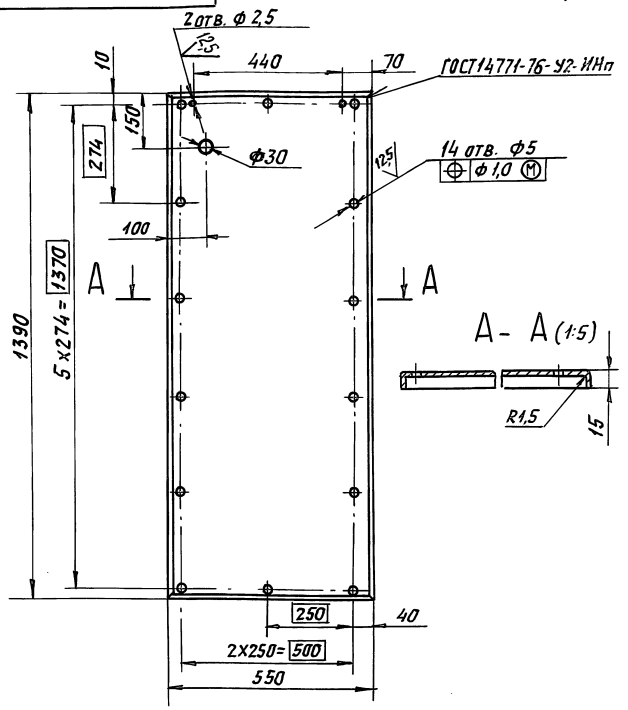

Неуказанные предельные отклонения размеров H14; h14; $\pm \frac{t_2}{2}$

Изм.	Лист	N докум.	Подп.	Дата
Разраб.		Рувинская		
Пров.		Литвяк		
Нач. гр.		Литвяк		
Гл. спец.				
Н. контр.		Фрадкин		
Утв.		Спивак		

А1А414.125

Кожух

Лит.	Масса	Масшт.
И	4,5	1:10

Лист	Листов 1

Лист 0,7 ГОСТ 19903-74 / ОК360В ГОСТ 16523-89

САНТЕХНИИПРОЕКТ

Формат: А4

Формат	Зона	Поз.	Обозначение	Наименование	Кол.	Примечание
				Документация		
А3			А1А414.070СБ	Сборочный чертеж		
				Детали		
А3		1	А1А414.135	Кожух	1	
А4		2	А1А414.136	Утеплитель	1	
Бч		3	А1А414.137	Пластина		
				Лист 0,7 ГОСТ 19903-74		
				ОК360В ГОСТ 16523-89		
				185-1,15х240-1,15	2	0,25 кг
Бч		4	А1А414.138	Пластина		
				Лист 0,7 ГОСТ 19903-74		
				ОК360В ГОСТ 16523-89		
				345-1,4х710-2,0	1	1,35 кг
Бч		5	А1А414.139	Пластина		
				Лист 0,7 ГОСТ 19903-74		
				ОК360В ГОСТ 16523-89		
				240-1,15х710-2,0	1	1,0 кг
Бч		6	А1А414.141	Пластина		
				Лист 0,7 ГОСТ 19903-74		
				ОК360В ГОСТ 16523-89		
				400-1,4х710-2,0	1	1,4 кг

Изм.	Лист	N докум.	Подп.	Дата
Разраб.		Рувинская		
Пров.		Литвяк		
Нач. гр.		Литвяк		
Н. контр.		Фрадкин		
Утв.		Спивак		

А1А414.070

Панель торцевая

Лит.	Лист	Листов
И	1	2

САНТЕХНИИПРОЕКТ

Формат: А4

А1А414.070СБ

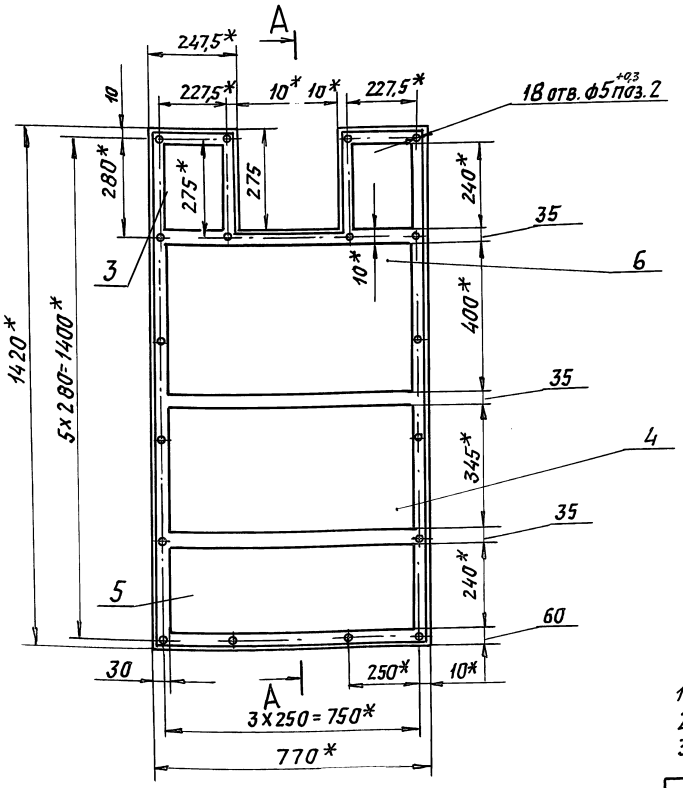

А-А (1:4)

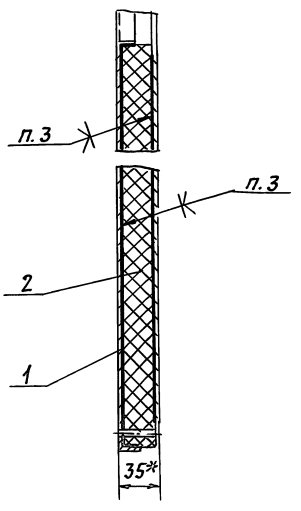

1* Размеры для справок.

2. Неуказанные предельные отклонения размеров: H14; h14.

3. Клей 88СА ТУ38-105 1760-89.

Изм.	Лист	N докум.	Подп.	Дата
Разраб.		Рувинская		
Пров.		Литвяк		
Нач. гр.		Литвяк		
Гл. спец.		Гряновский		
Н. контр.		Фрадкин		
Утв.		Спивак		

А1А414.070СБ

Панель торцевая

Лит.	Масса	Масшт.
И	9,55	1:10

Лист	Листов 1

САНТЕХНИИПРОЕКТ

25472-03

Серия 5.904-64 Выпуск 1

Формат	Зона	Поз.	Обозначение	Наименование	Кол.	Примечание
				Документация		
А4			А1А414.080СБ	Сборочный чертеж		
				Детали		
А4		1	А1А414.145	Кожух	1	
Б4		2	А1А414.146	Пластина		
				Лист 0,7 ГОСТ 19903-74		
				ОК360В ГОСТ 16523-89		
				180-1,0 х 650-2,0	1	0,65 кг
Б4		3	А1А414.147	Утеплитель		
				ПСБ-25		
				S=30мм. ГОСТ 15588-86		
				238-1 х 708-1	1	0,11 кг

Инв.№ подл. | Подп. и дата | Взам. инв.№ | Инв.№ дубл. | Подп. и дата

Изм.	Лист	N докум.	Подп.	Дата
Разраб.		Рубинская		
Пров.		Литвак		
Нач. гр.		Литвак		
Н. контр		Фрядкин		
Утв.		Спивак		

А1А414.080

Панель съемная верхняя

Лит.	Лист	Листов
И		1

САНТЕХНИИПРОЕКТ

Формат А4

А1А414.080СБ

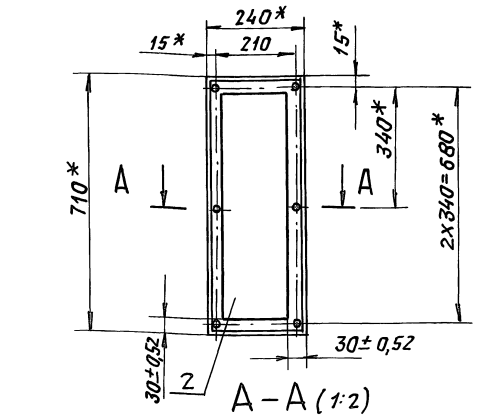

1.* Размеры для справок.

2. Клей 88СА ТУ38-105 1760-89.

Инв.№ подл. | Подп. и дата | Взам. инв.№ | Инв.№ дубл. | Подп. и дата

Изм.	Лист	N докум.	Подп.	Дата
Разраб.		Рубинская		
Пров.		Литвак		
Нач. гр.		Литвак		
Гл. спец.		Грановский		
Н. контр		Фрядкин		
Утв.		Спивак		

Панель съемная верхняя

Лит.	Масса	Масшт.
И	4,0	1:10
Лист	Листов 1	

САНТЕХНИИПРОЕКТ

Формат А4

А1А414.145

50 (√)

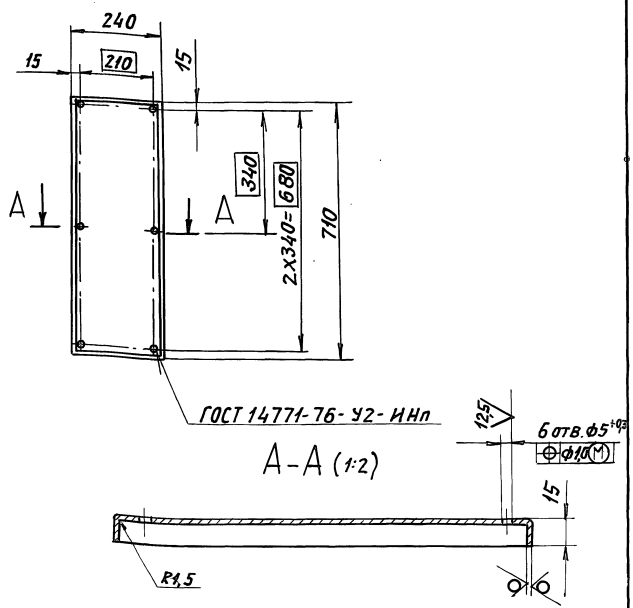

Неуказанные предельные отклонения размеров $H14, h14, \pm \frac{t_2}{2}$

Инв.№ подл. | Подп. и дата | Взам. инв.№ | Инв.№ дубл. | Подп. и дата

Изм.	Лист	N докум.	Подп.	Дата
Разраб.		Рубинская		
Пров.		Литвак		
Нач. гр.		Литвак		
Гл. спец.				
Н. контр		Фрядкин		
Утв.		Спивак		

А1А414.145

Кожух

Лит.	Масса	Масшт.
И	1,1	1:10
Лист	Листов 1	

Лист 0,7 ГОСТ 19903-74
ОК360В ГОСТ 16523-89

САНТЕХНИИПРОЕКТ

Формат А4

Формат	Зона	Поз.	Обозначение	Наименование	Кол.	Примечание
				Документация		
А4			А1А414.090СБ	Сборочный чертеж		
				Детали		
А4		1	А1А414.155	Кожух	1	
Б4		2	А1А414.156	Пластина		
				Лист 0,7 ГОСТ 19903-74		
				ОК360В ГОСТ 16523-89		
				70-0,74 х 650-2,0	1	0,25 кг
Б4		3	А1А414.157	Утеплитель		
				ПСБ-25		
				S=30мм ГОСТ 15588-86		
				103-1 х 708-1	1	0,05 кг

Инв.№ подл. | Подп. и дата | Взам. инв.№ | Инв.№ дубл. | Подп. и дата

Изм.	Лист	N докум.	Подп.	Дата
Разраб.		Рубинская		
Пров.		Литвак		
Нач. гр.		Литвак		
Н. контр		Фрядкин		
Утв.		Спивак		

А1А414.090

Панель съемная средняя

Лит.	Лист	Листов
И		1

САНТЕХНИИПРОЕКТ

Серия 5.904-64 Выпуск 1

А1А414.090СБ

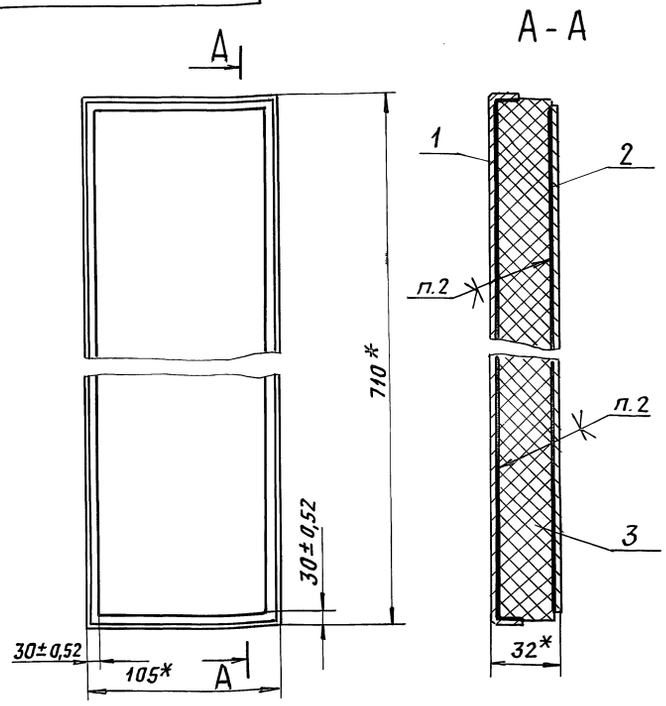

1. * Размеры для справок.
2. Клей 88СА ТУ38-105 1760-89.

					А1А414.090СБ		
Изм.	Лист	N докум.	Подп.	Дата	Панель съемная средняя	Лит.	Масса	Масшт.
Разраб.		Рувинская				И	0,85	1:2
Пров.		Литвак				Лист	Листов 1	
Нач.гр.		Литвак						
Гл.спец.		Гряновский						
Н.контр.		Фрадкин				САНТЕХНИИПРОЕКТ		
Утв.		Спивак						

Инв.№ подл. | Подп. и дата | Взам. инв.№ | Инв.№ дубл. | Подп. и дата

Формат А4

А1А414.155

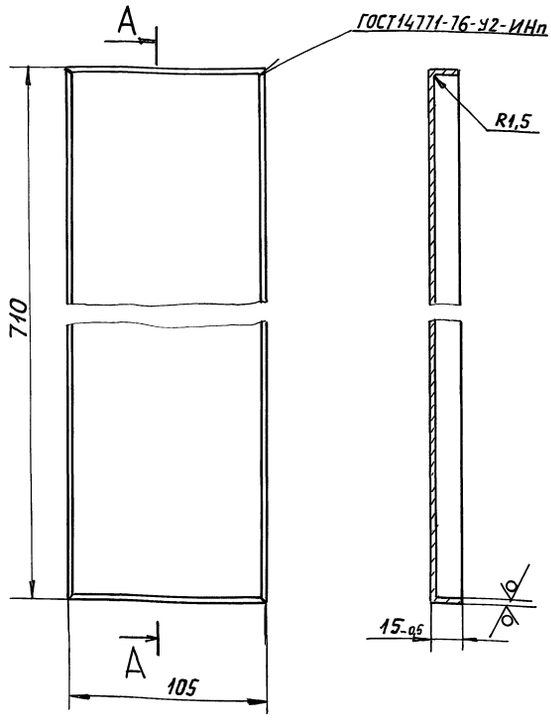

Неуказанные предельные отклонения размеров h14.

					А1А414.155		
Изм.	Лист	N докум.	Подп.	Дата	Кожух	Лит.	Масса	Масшт.
Разраб.		Рувинская				И	0,55	1:2
Пров.		Литвак				Лист	Листов 1	
Нач.гр.		Литвак						
Гл.спец.								
Н.контр.		Фрадкин			Лист 0,7 ГОСТ19903-74 / ОК360В ГОСТ16523-89	САНТЕХНИИПРОЕКТ		
Утв.		Спивак						

Инв.№ подл. | Подп. и дата | Взам. инв.№ | Инв.№ дубл. | Подп. и дата

Формат: А4

Формат	Зона	Поз.	Обозначение	Наименование	Кол.	Примечание
				Документация		
А4			А1А414.100СБ	Сборочный чертеж		
				Детали		
А3		1	А1А414.161	Кожух	1	
А4		2	А1А414.162	Утеплитель	1	
А4		3	А1А414.163	Пластина	1	
Б4		4	А1А414.164	Пластина		
				Лист 0,7 ГОСТ19903-74 / ОК360В ГОСТ16523-89		
				345-1,4х650-2,0	1	1,0 кг

					А1А414.100		
Изм.	Лист	N докум.	Подп.	Дата	Панель съемная нижняя	Лит.	Лист	Листов
Разраб.		Рувинская				И		1
Пров.		Литвак				САНТЕХНИИПРОЕКТ		
Нач.гр.		Литвак						
Н.контр.		Фрадкин						
Утв.		Спивак						

Инв.№ подл. | Подп. и дата | Взам. инв.№ | Инв.№ дубл. | Подп. и дата

Формат А4

А1А414.100СБ

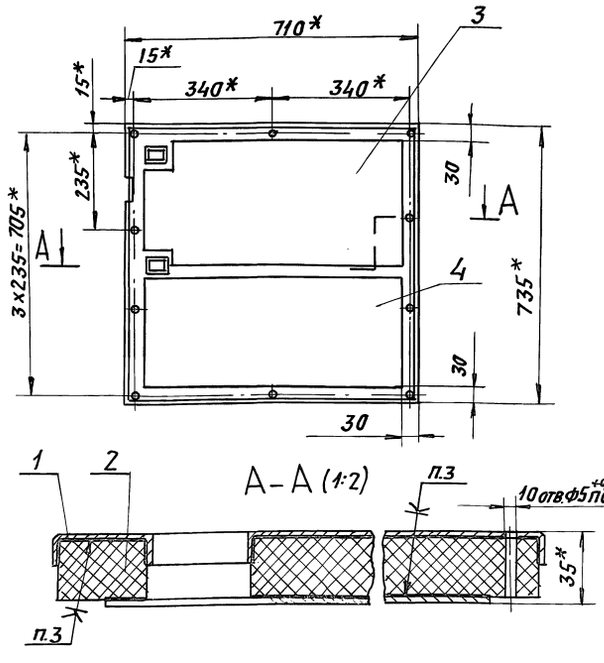

1. * Размеры для справок.
2. Неуказанные предельные отклонения размеров H14: $\pm \frac{t_2}{2}$
3. Клей 88СА ТУ38-105 1760-89.

					А1А414.100СБ		
Изм.	Лист	N докум.	Подп.	Дата	Панель съемная нижняя	Лит.	Масса	Масшт.
Разраб.		Рувинская				И	5,5	1:10
Пров.		Литвак				Лист	Листов 1	
Нач.гр.		Литвак						
Гл.спец.		Гряновский						
Н.контр.		Фрадкин				САНТЕХНИИПРОЕКТ		
Утв.		Спивак						

Инв.№ подл. | Подп. и дата | Взам. инв.№ | Инв.№ дубл. | Подп. и дата

А1А414.163

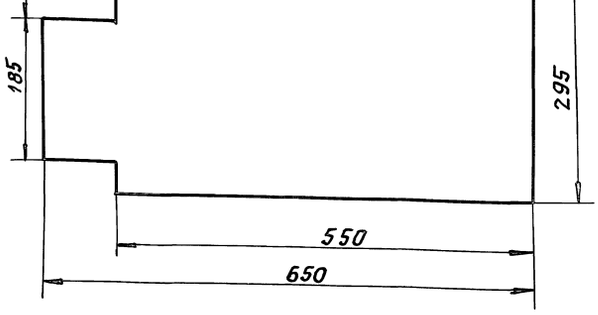

Неуказанные предельные отклонения размеров: ... h14

Изм.	Лист	№ докум.	Подп.	Дата
Разраб.		Рувинская		
Пров.		Литвак		
Нач. гр.		Литвак		
Гл. спец.				
Н. контр.		Фрядкин		
Утв.		Спивак		

А1А414.163

Пластина

Лит.	Масса	Масшт.
И	10	1:5
Лист	Листов 1	

Лист 0,7 ГОСТ 19903-74 / ОК360В ГОСТ 16523-89

САНТЕХНИИПРОЕКТ

Формат: А4

А1А414.162

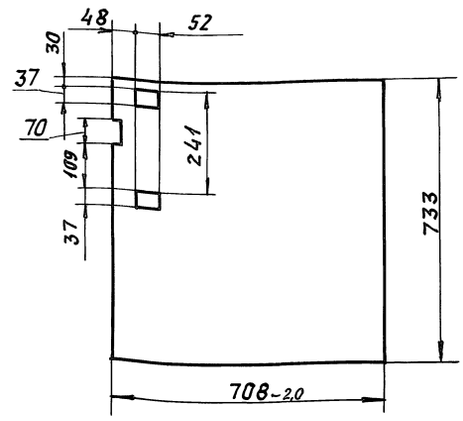

Неуказанные предельные отклонения размеров: H14; h14; $\pm \frac{t_2}{2}$

Изм.	Лист	№ докум.	Подп.	Дата
Разраб.		Рувинская		
Пров.		Литвак		
Нач. гр.		Литвак		
Гл. спец.				
Н. контр.		Фрядкин		
Утв.		Спивак		

А1А414.162

Утеплитель

ПСБ-25
S=30мм; ГОСТ 15588-86

Лит.	Масса	Масшт.
И	0,32	1:10
Лист	Листов 1	

САНТЕХНИИПРОЕКТ

Формат: А4

А1А414.161

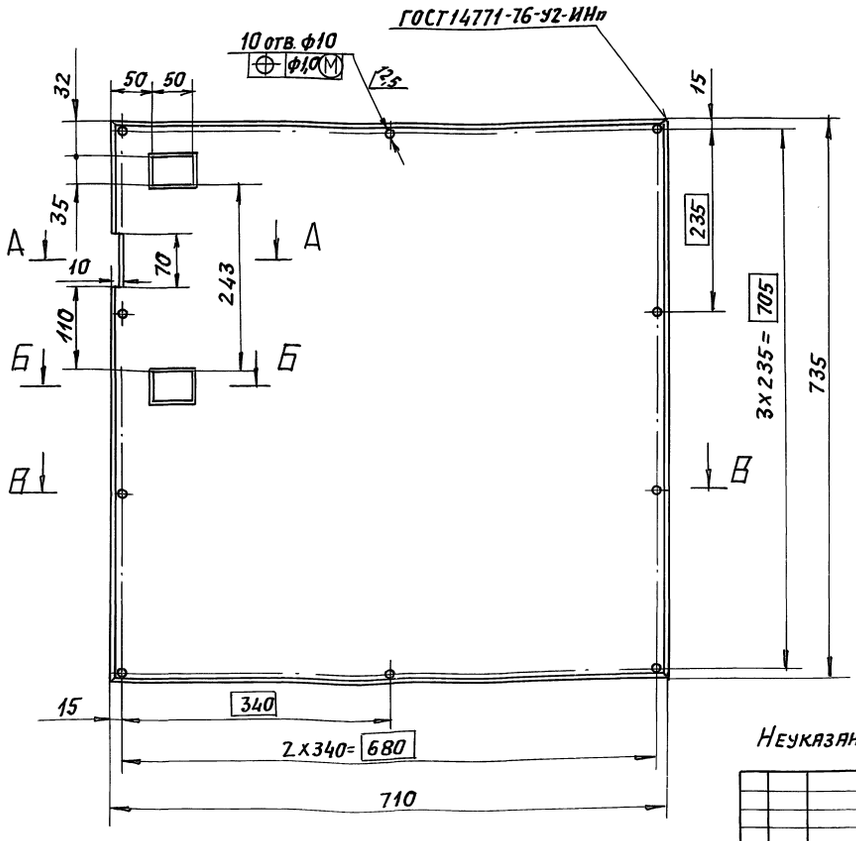

А - А (1:1)

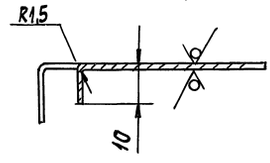

Б - Б (1:2)

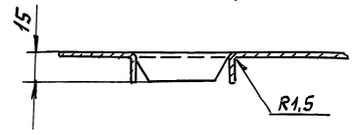

В - В (1:2)

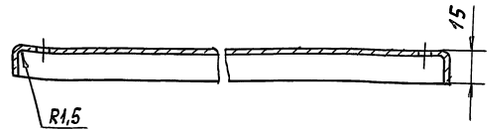

Неуказанные предельные отклонения размеров: H14; h14; $\pm \frac{t_2}{2}$

Изм.	Лист	№ докум.	Подп.	Дата
Разраб.		Рувинская		
Пров.		Литвак		
Нач. гр.		Литвак		
Н. контр.		Фрядкин		
Утв.		Спивак		

А1А414.161

Кожух

Лит.	Масса	Масшт.
И	3,1	1:5
Лист	Листов 1	

Лист 0,7 ГОСТ 19903-74 / ОК360В ГОСТ 16523-89

САНТЕХНИИПРОЕКТ

Инв. N подл. | Подп. и дата | Взам. инв. N | Инв. N дубл. | Подп. и дата

Серия 5.904-64 Выпуск 1

А1А414.110СБ

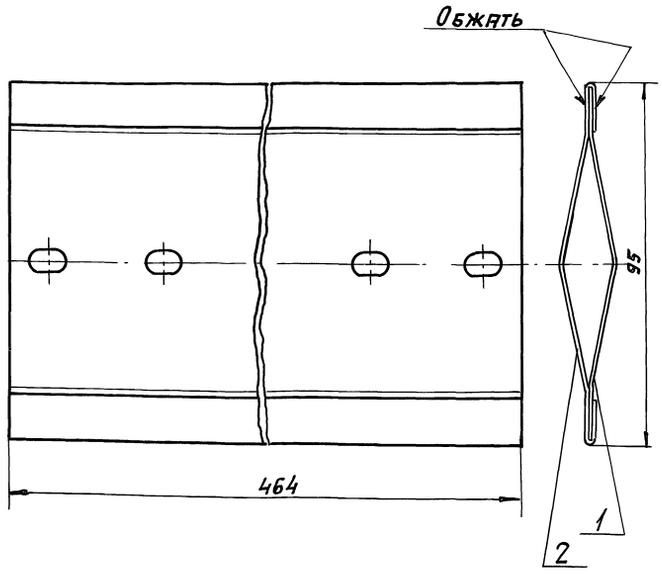

Размеры для справок.

Изм.	Лист	N докум.	Подп.	Дата
Разраб.	Сысоева			
Пров.	Литвак			
Нач.гр.	Литвак			
Гл.спец	Рановский			
Н.контр	Фрадкин			
Утв.	Спивак			

А1А414.110СБ

Лопатка обводной заслонки

Лит.	Масса	Масшт.
И	0,83	1:1
Лист	Листов 1	

САНТЕХНИИПРОЕКТ

Формат: А4

Инв.N подл. | Подп. и дата | Взам.инв.N | Инв.N дубл. | Подп. и дата

А1А414.166

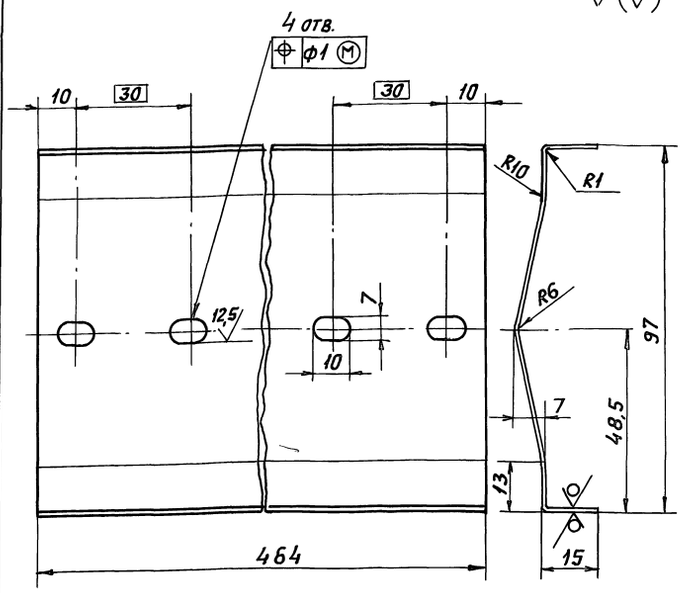

Неуказанные предельные отклонения размеров: $H14, h14, \pm \frac{t_2}{2}$

Изм.	Лист	N докум.	Подп.	Дата
Разраб.	Сысоева			
Пров.	Литвак			
Нач.гр.	Литвак			
Гл.спец				
Н.контр	Фрадкин			
Утв.	Спивак			

А1А414.166

Перо лопатки

Лит.	Масса	Масшт.
И	0,47	1:1
Лист	Листов 1	

Лист 1,0 ГОСТ 19903-74 ОК360В ГОСТ 16523-89

САНТЕХНИИПРОЕКТ

Формат: А4

Инв.N подл. | Подп. и дата | Взам.инв.N | Инв.N дубл. | Подп. и дата

А1А414.165

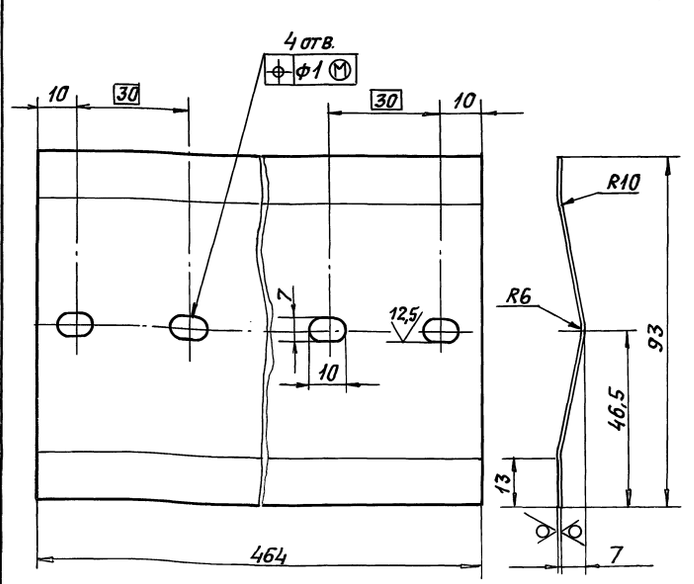

Неуказанные предельные отклонения размеров: $H14, h14, \pm \frac{t_2}{2}$

Изм.	Лист	N докум.	Подп.	Дата
Разраб.	Сысоева			
Пров.	Литвак			
Нач.гр.	Литвак			
Гл.спец				
Н.контр	Фрадкин			
Утв.	Спивак			

А1А414.165

Перо лопатки

Лит.	Масса	Масшт.
И	0,36	1:1
Лист	Листов 1	

Лист 1,0 ГОСТ 19903-74 ОК360В ГОСТ 16523-89

САНТЕХНИИПРОЕКТ

Формат: А4

Инв.N подл. | Подп. и дата | Взам.инв.N | Инв.N дубл. | Подп. и дата

Формат	Зона	Поз.	Обозначение	Наименование	Кол.	Примечание
				Документация		
А4			А1А414.110СБ	Сборочный чертеж		
				Детали		
А4		1	А1А414.165	Перо лопатки	1	
А4		2	А1А414.166	Перо лопатки	1	

Изм.	Лист	N докум.	Подп.	Дата
Разраб.	Сысоева			
Пров.	Литвак			
Нач.гр.	Литвак			
Н.контр	Фрадкин			
Утв.	Спивак			

А1А414.110

Лопатка обводной заслонки

Лит.	Лист	Листов
И		1

САНТЕХНИИПРОЕКТ

Инв.N подл. | Подп. и дата | Взам.инв.N | Инв.N дубл. | Подп. и дата

Серия 5.904-64 Выпуск 1

Формат	Зона	Поз.	Обозначение	Наименование	Кол.	Примечание
				Документация		
А3			А1А414.120СБ	Сборочный чертеж		
				Детали		
А4		1	А1А414.167	Профиль	1	
		2	-01	Профиль	2	
А4		3	А1А414.168	Профиль	1	
Б4		4	А1А414.169	Пруток		
				Круг 5 ГОСТ 2590-88		
				Ст3пс ГОСТ 535-88		
				L = 630-2,0	7	0,1 кг
Б4		5	А1А414.171	Полотно		
				Материал ФСВУ		
				ТУ21-РСФСР-360-87		
				515 x 690	1	0,2 кг
Б4		6	А1А414.172	Пруток		
				Круг 5 ГОСТ 2590-88		
				Ст3пс ГОСТ 535-88		
				L = 490-1,5	8	0,075 кг

Изм.	Лист	N докум.	Подп.	Дата	А1А414.120			
Разраб.	Сысоева				Фильтр	Лит.	Лист	Листов 1
Пров.	Литвак					И		
Нач.гр.	Литвак					САНТЕХНИИПРОЕКТ		
Н.контр.	Фрядкин							
Утв.	Спивак							

Формат А4

Инв.N подл. | Подп. и дата | Взам. инв.N | Инв.N дубл. | Подп. и дата

А1А414.168

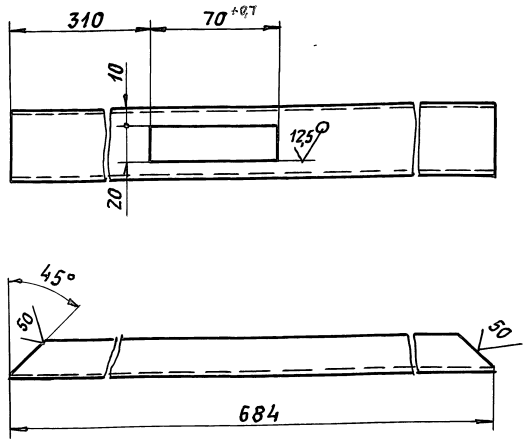

1. Неуказанные предельные отклонения размеров: H14; h14
2. Материал - Ст.3кп ГОСТ 11474-76

Изм.	Лист	N докум.	Подп.	Дата	А1А414.168			
Разраб.	Сысоева				Профиль	Лит.	Масса	Масшт.
Пров.	Литвак					И	0,77	1:2
Нач.гр.	Литвак					Лист	Листов 1	
Гл.спец.	Грановский				Швеллер 40х20х2 ГОСТ 8278-83	САНТЕХНИИПРОЕКТ		
Н.контр.	Фрядкин							
Утв.	Спивак							

Формат А4

Инв.N подл. | Подп. и дата | Взам. инв.N | Инв.N дубл. | Подп. и дата

А1А414.120СБ

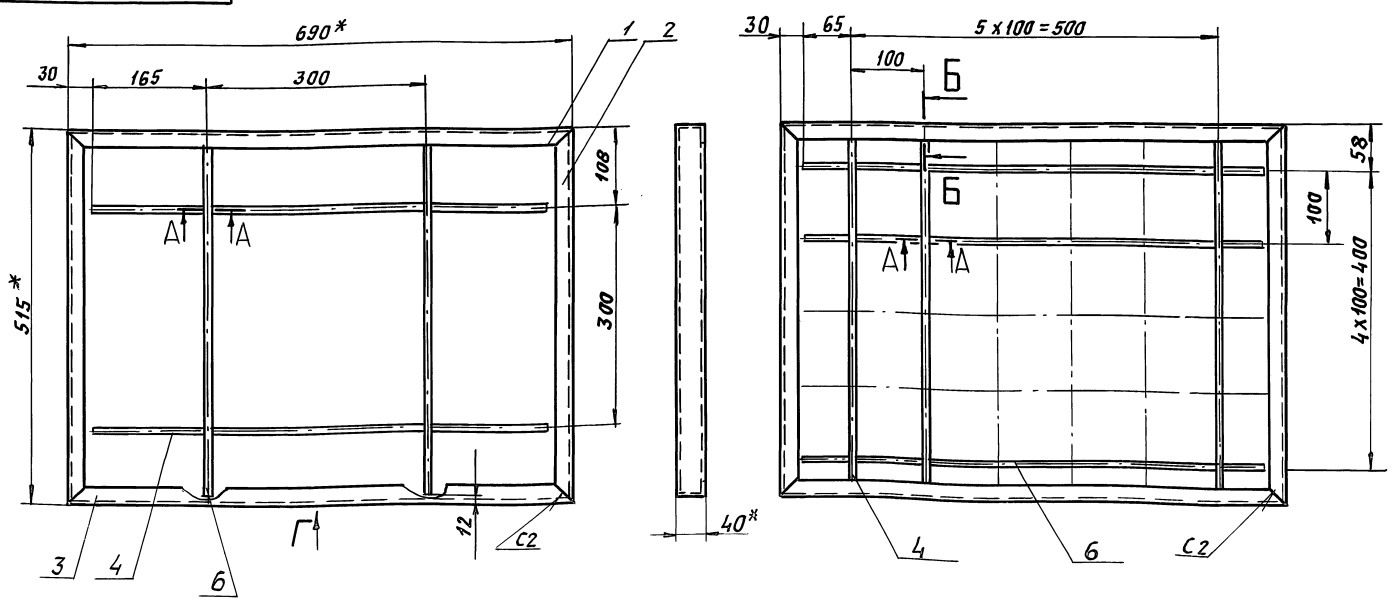

А-А (2:1) Б-Б (1:1) В-В (2:1) Г (1:4)

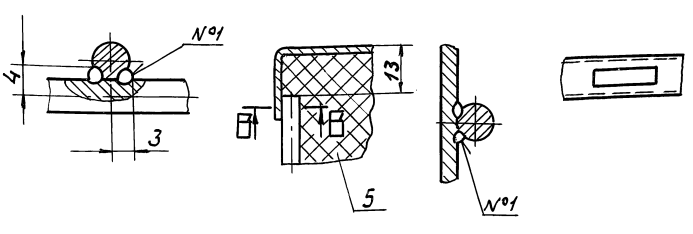

1. *Размеры для справок.
2. Неуказанные предельные отклонения размеров h14: $\pm \frac{t_2}{2}$
3. Сварные швы С2,У4 по ГОСТ 5264-80.
   Сварной шов №1 - сварка ручная дуговая.

Изм.	Лист	N докум.	Подп.	Дата	А1А414.120СБ			
Разраб.	Сысоева				Фильтр	Лит.	Масса	Масшт.
Пров.	Литвак					И	4,2	1:5
Нач.гр.	Литвак					Лист	Листов 1	
Гл.спец.	Грановский					САНТЕХНИИПРОЕКТ		
Н.контр.	Фрядкин							
Утв.	Спивак							

Инв.N подл. | Подп. и дата | Взам. инв.N | Инв.N дубл. | Подп. и дата

Серия 5.904-64 Выпуск 1

Формат	Зона	Поз.	Обозначение	Наименование	Кол.	Примечание
				Документация		
А4			А1А 414. 130 СБ	Сборочный чертеж		
				Детали		
А4		1	А1А 414. 173	Пластина	1	
А4		2	А1А 414. 174	Кронштейн	1	

Инв.№ подл. | Подп. и дата | Взам. инв.№ | Инв.№ дубл. | Подп. и дата

Изм.	Лист	№ докум.	Подп.	Дата
Разраб.		Сысоева		
Пров.		Литвак		
Нач. гр.		Литвак		
Н. контр.		Фрядкин		
Утв.		Спивак		

А1А 414. 130

Кронштейн

Лит.	Лист	Листов
И		1

САНТЕХНИИПРОЕКТ

Формат А4

А1А414.130СБ

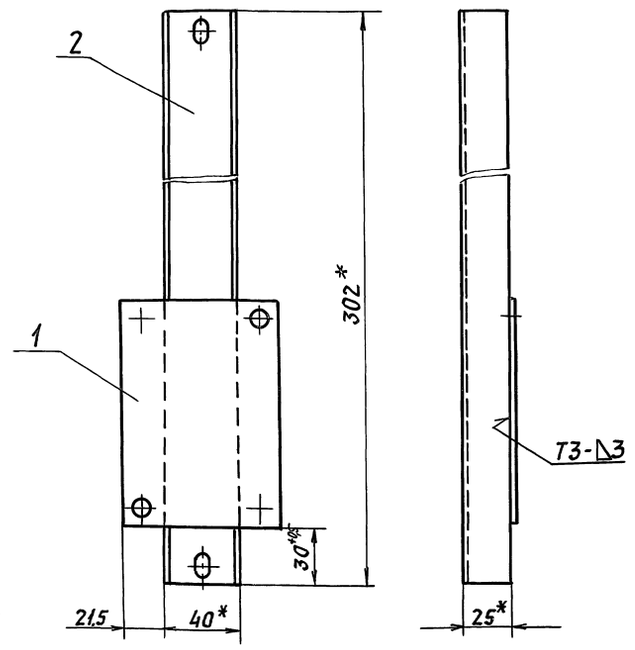

1. * Размеры для справок
2. Неуказанные предельные отклонения размеров: $\pm \frac{t_2}{2}$
3. Сварной шов по ГОСТ 5264-80.

Изм.	Лист	№ докум.	Подп.	Дата
Разраб.		Сысоева		
Пров.		Литвак		
Нач. гр.		Литвак		
Гл. спец.				
Н. контр.		Фрядкин		
Утв.		Спивак		

А1А414.130СБ

Кронштейн

Лит.	Масса	Масштаб
И	0,66	1:2
Лист	Листов 1	

САНТЕХНИИПРОЕКТ

Формат: А4

А1А414.173

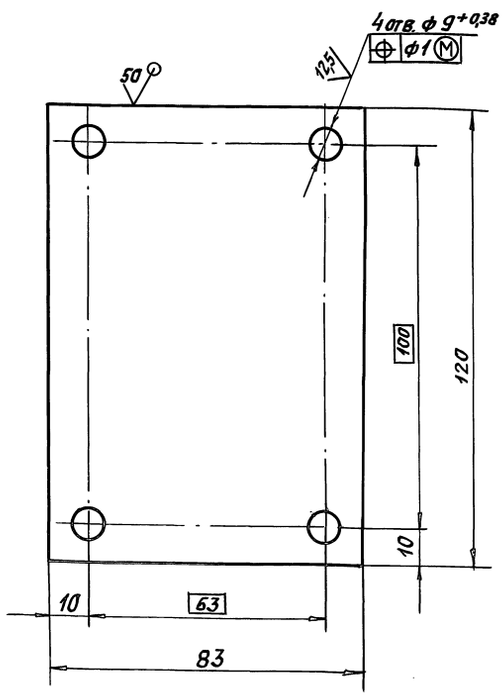

Неуказанные предельные отклонения размеров: h14, $\pm \frac{t_2}{2}$

Изм.	Лист	№ докум.	Подп.	Дата
Разраб.		Сысоева		
Пров.		Литвак		
Нач. гр.		Литвак		
Гл. спец.				
Н. контр.		Фрядкин		
Утв.		Спивак		

А1А 414. 173

Пластина

Лит.	Масса	Масштаб
И	0,24	1:1
Лист	Листов 1	

Лист 3,0 ГОСТ 19903-74 / ОК360В ГОСТ 16523-89

САНТЕХНИИПРОЕКТ

Формат: А4

А1А414.174

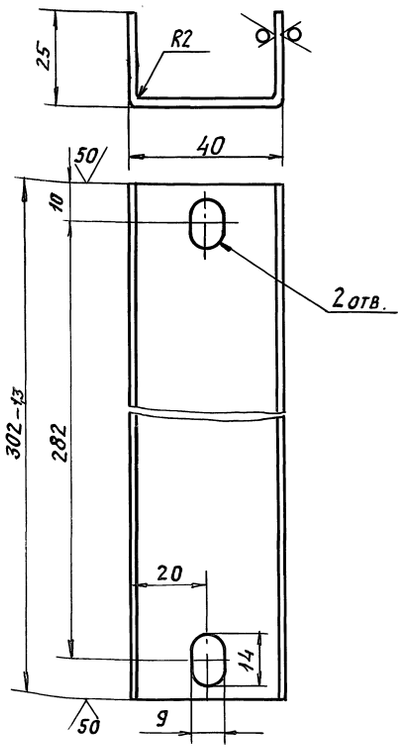

Неуказанные предельные отклонения размеров: H14, h14, $\pm \frac{t_2}{2}$

Изм.	Лист	№ докум.	Подп.	Дата
Разраб.		Сысоева		
Пров.		Литвак		
Нач. гр.		Литвак		
Гл. спец.				
Н. контр.		Фрядкин		
Утв.		Спивак		

А1А 414. 174

Кронштейн

Лит.	Масса	Масшт.
И	0,42	1:1
Лист	Листов 1	

Лист 2,0 ГОСТ 19903-74 / ОК360В ГОСТ 16523-89

САНТЕХНИИПРОЕКТ

Формат: А4

Формат	Зона	Поз.	Обозначение	Наименование	Кол.	Примечание
				Документация		
А2			А1А 414. 140 СБ	Сборочный чертеж		
				Сборочные единицы		
А4		1	А1А 414. 150	Стойка	1	
А4		2	А1А 414. 160	Стойка	1	
А4		3	А1А 414. 170	Тяга с рычагом	1	
А4		4	А1А 414. 180	Лопатка	1	
–		5	-01	Лопатка	1	
				Детали		
А4		6	А1А 414. 175	Крышка	2	
А4		7	А1А 414. 176	Крышка	2	
А4		8	А1А 414. 177	Втулка	2	
А4		9	А1А 414. 178	Шайба	4	
–		10	-01	Шайба	6	
–		11	-02	Шайба	6	
А4		12	А1А 414. 179	Пластина	4	
А4		13	А1А 414. 181	Шина	1	
А4		14	А1А 414. 182	Поперечина	2	
А4		15	А1А 414. 183	Упор	2	

Инв. № подл. | Подп. и дата | Взам. инв. № | Инв. № дубл. | Подп. и дата

Изм.	Лист	№ докум.	Подп.	Дата
Разраб.		Ямпольская		
Пров.		Литвак		
Нач. гр.		Литвак		
Н. контр.		Фрядкин		
Утв.		Спивак		

А1А 414. 140

Клапан воздушный утепленный

Лит.	Лист	Листов
И	1	2

САНТЕХНИИПРОЕКТ

Формат А4

Формат	Зона	Поз.	Обозначение	Наименование	Кол.	Примечание
				Стандартные изделия		
				Болты ГОСТ 7798-70		
		16		М6-6g х 10.36	8	
		17		М6-6g х 16.36	1	
		18		М8-6g х 20.36	8	
		19		М8-6g х 40.36	2	
				Гайки ГОСТ 5915-70		
		20		М5-6Н.5	12	
		21		М6-6Н.5.029	1	
		22		М6-6Н.5	12	
		23		М8-6Н.5	10	
		24		Шайба 6.65Г.029 ГОСТ 6402-70	1	
		25		Шайба 8.65Г ГОСТ 6402-70	8	
		26		Шайба 6.02.029 ГОСТ 11371-78	3	
		27		Шайба 6.02 ГОСТ 11371-78	8	
		28		Шайба 8.02 ГОСТ 11371-78	4	
		29		ТЭН 50А 13/0,4С 220 УХЛ4 ГОСТ 13268-88	3	
				Прочие изделия		
		30		Шарикоподшипник радиально-упорный без колец № 876903 ТУ 37.006.045-77	4	

Инв. № подл. | Подп. и дата | Взам. инв. № | Инв. № дубл. | Подп. и дата

Изм.	Лист	№ докум.	Подп.	Дата

А1А 414. 140

Лист 2

Формат А4

Формат	Зона	Поз.	Обозначение	Наименование	Кол.	Примечание
				Документация		
А3			А1А 414. 150 СБ	Сборочный чертеж		
				Детали		
А3		1	А1А 414. 184	Стойка	1	
А4		2	А1А 414. 185	Платик	2	
Б4		3	А1А 414. 186	Накладка		
				Лист 1,2 ГОСТ 19903-74 / ОК360В ГОСТ 16523-89		
				20-1 х 42-1	4	0,008 кг
				Стандартные изделия		
		4		Болт М6-6g х 55.36 ГОСТ 7798-70	2	
				Прочие изделия		
		5		Набор зажимов КН 1002 ТУ 16-526-058-69	1	

Инв. № подл. | Подп. и дата | Взам. инв. № | Инв. № дубл. | Подп. и дата

Изм.	Лист	№ докум.	Подп.	Дата
Разраб.		Ямпольская		
Пров.		Литвак		
Нач. гр.		Литвак		
Н. контр.		Фрядкин		
Утв.		Спивак		

А1А 414. 150

Стойка

Лит.	Лист	Листов
И		1

САНТЕХНИИПРОЕКТ

Формат А4

Формат	Зона	Поз.	Обозначение	Наименование	Кол.	Примечание
				Документация		
А3			А1А 414. 160 СБ	Сборочный чертеж		
				Детали		
А4		1	А1А 414. 185	Платик	2	
Б4		2	А1А 414. 187	Накладка		
				Лист 1,2 ГОСТ 19903-74 / ОК360В ГОСТ 16523-89		
				20-1 х 42-1	4	0,008 кг
А3		3	А1А 414. 188	Стойка	1	
				Стандартные изделия		
		4		Болт М6-6g х 55.36 ГОСТ 7798-70	2	

Инв. № подл. | Подп. и дата | Взам. инв. № | Инв. № дубл. | Подп. и дата

Изм.	Лист	№ докум.	Подп.	Дата
Разраб.		Ямпольская		
Пров.		Литвак		
Нач. гр.		Литвак		
Н. контр.		Фрядкин		
Утв.		Спивак		

А1А 414. 160

Стойка

Лит.	Лист	Листов
И		1

САНТЕХНИИПРОЕКТ

Формат А4

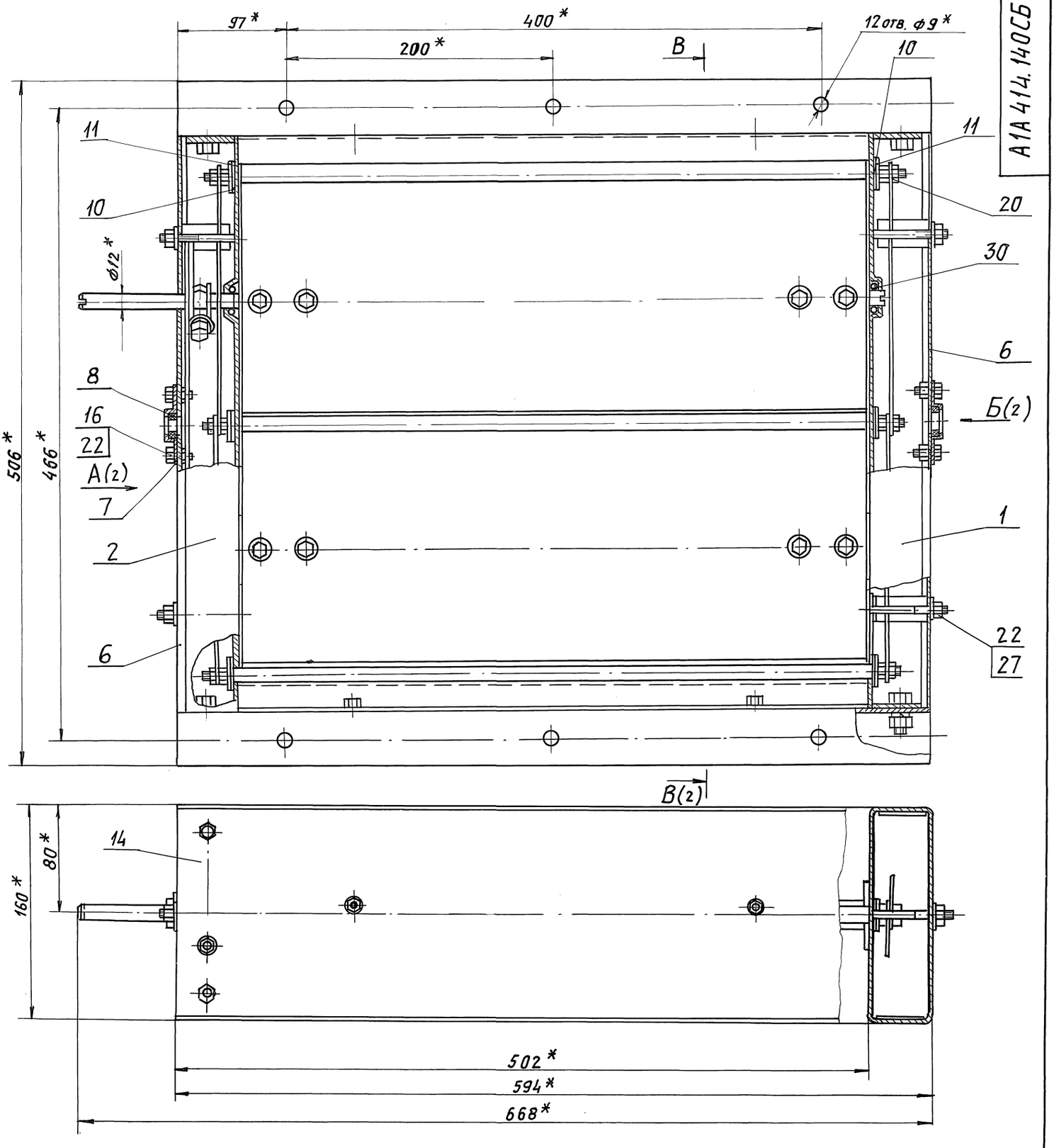

1. * Размеры для справок.
2. При сборке заслонки обеспечить свободное вращение лопаток.
3. Перед установкой крышки (поз. 7) заполнить гнезда подшипника смазкой УТ2 ГОСТ 1957-73.
4. Не допускается касание шайб (поз. 10) и тяги (поз. 3).
5. Контактные поверхности под болтом заземления (Г-Г) должны быть зачищены до блеска и покрыты противокоррозионной смазкой. ПВК ГОСТ 19537-83 или ЦИАТИМ-201 ГОСТ 6267-74

Изм.	Лист	№ докум.	Подп.	Дата	А1А 414.140.СБ			
Разраб.		Ямпольская			Клапан воздушный утепленный	Лит.	Масса	Масшт.
Пров.		Литвак				И	15,0	1:2
Нач. гр.		Литвак				Лист 1	Листов 2	
Гл. спец.		Грановский				САНТЕХНИИПРОЕКТ		
Н. контр.		Фрядкин						
Утв.		Спивак						

Инв. № подл. | Подп. и дата | Взам. инв. № | Инв. № дубл. | Подп. и дата

25423-02 40

А (1)

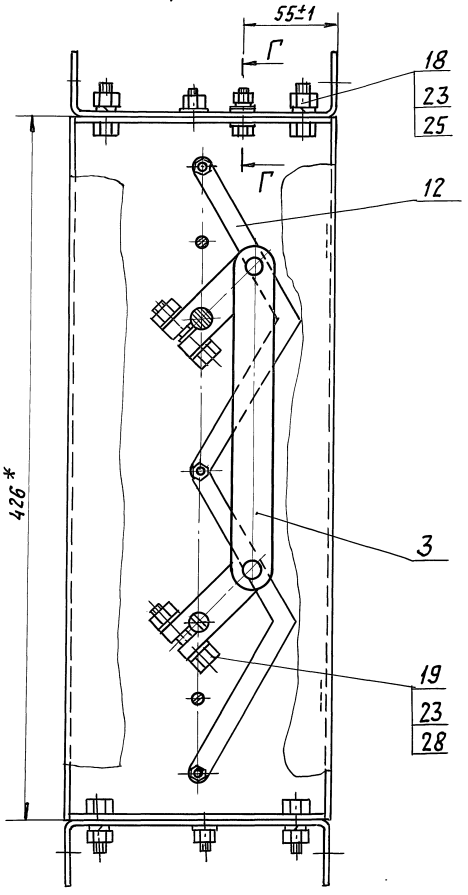

В-В (1)

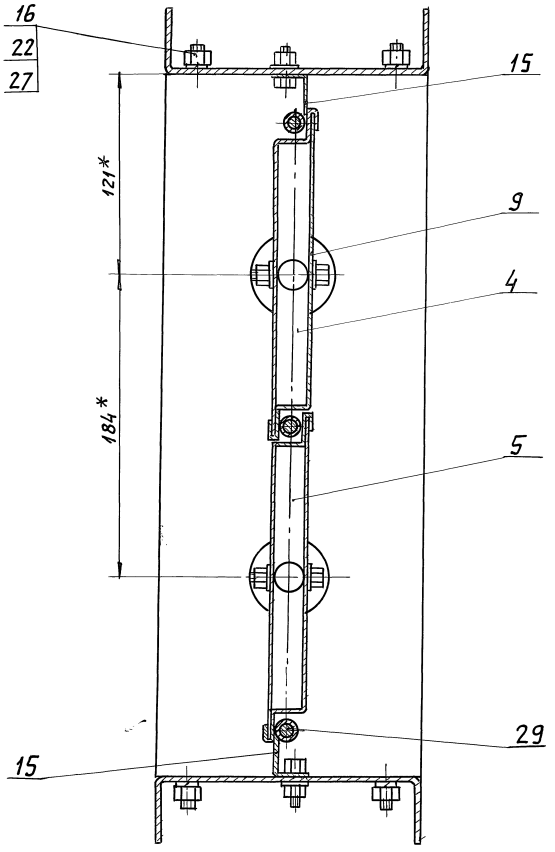

Б (1)

Крышка поз. 6 не показана.

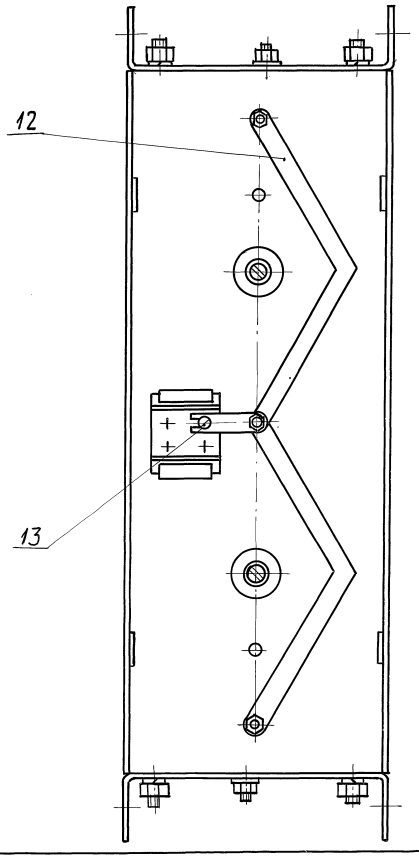

Г-Г (1:1)

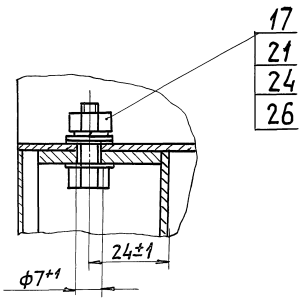

Копировал: Ф.А1 25472-02 41 Формат А2

А1А414 160СБ

Серия 3.904-64 Выпуск 1

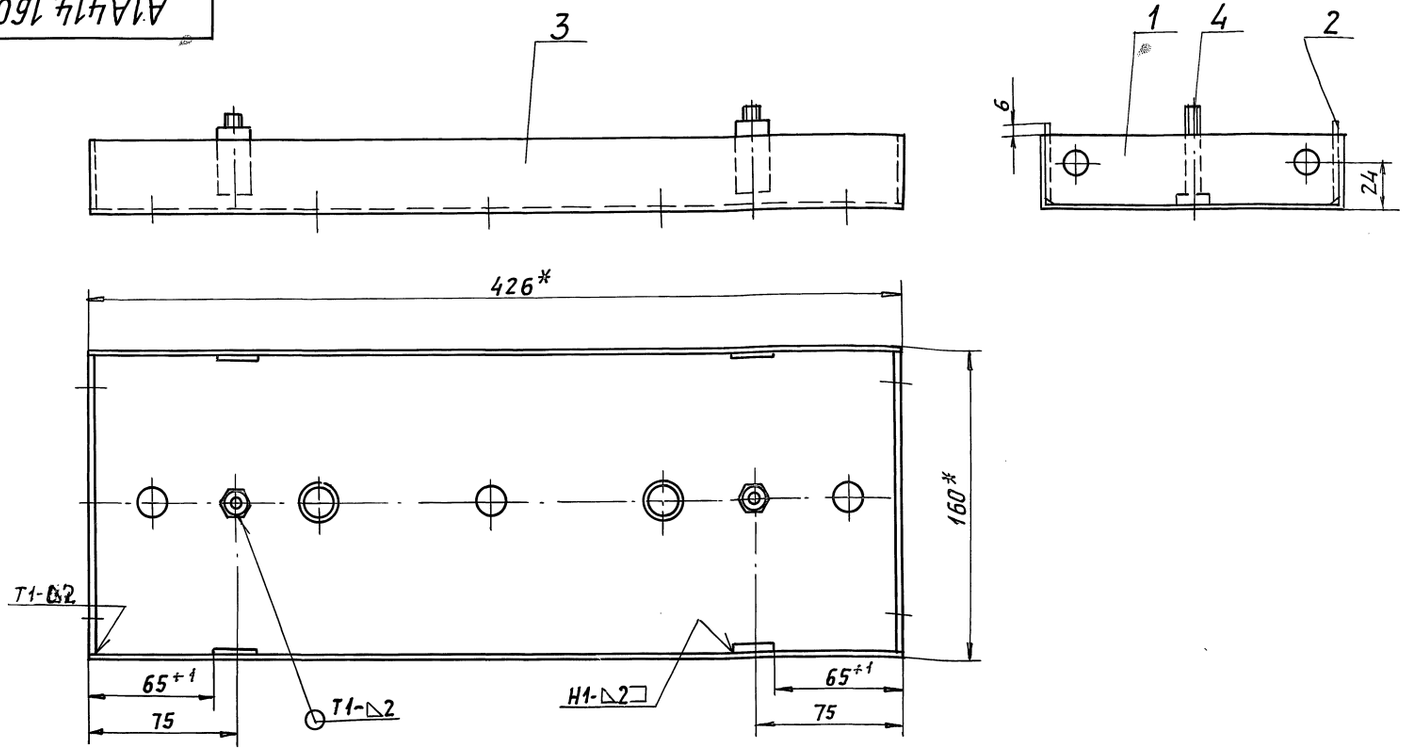

1. * Размеры для справок.
2. Неуказанные предельные отклонения размеров $\pm \frac{t_2}{2}$
3. Сварные швы по ГОСТ 5264-80

Изм.	Лист	N докум.	Подп.	Дата	А1А414. 160СБ			
Разраб.		Ямпольская			Стойка	Лит.	Масса	Масштаб
Пров.		Литвак				И	2,0	1:2
Нач. гр.		Литвак				Лист	Листов 1	
Гл. спец.		Грановский				САНТЕХНИИПРОЕКТ		
Н. контр.		Фрадкин						
Утв.		Спивак						

Формат: А3

Инв. № подл. | Подп. и дата | Взам. инв. № | Инв. № дубл. | Подп. и дата

А1А414 150СБ

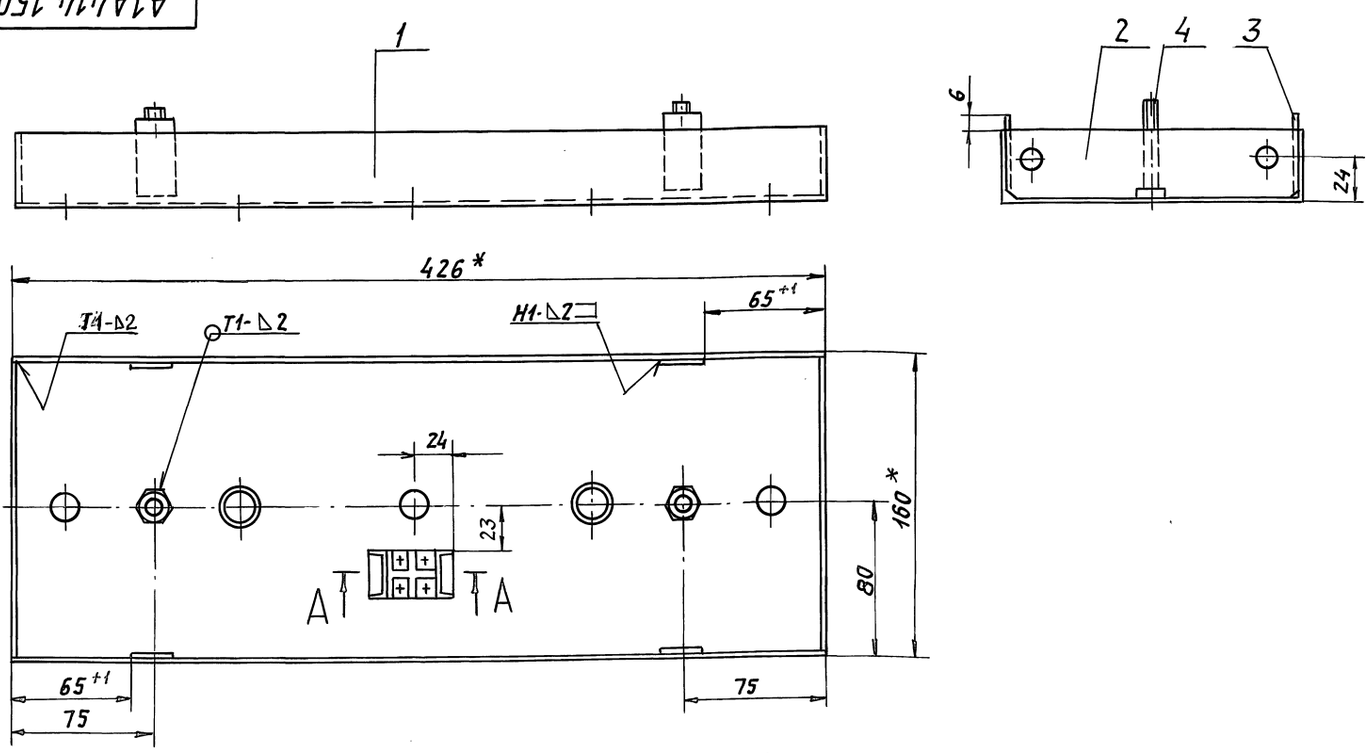

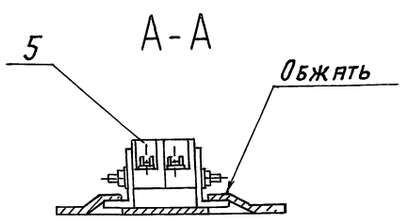

1. * Размеры для справок.
2. Неуказанные предельные отклонения размеров $\pm \frac{t_2}{2}$.
3. Сварные швы по ГОСТ 5264-80.

Изм.	Лист	N докум.	Подп.	Дата	А1А414. 150СБ			
Разраб.		Ямпольская			Стойка	Лит.	Масса	Масшт.
Пров.		Литвак				И	2,0	1:2
Нач. гр.		Литвак				Лист	Листов 1	
Гл. спец.		Грановский				САНТЕХНИИПРОЕКТ		
Н. контр.		Фрадкин						
Утв.		Спивак						

Инв. № подл. | Подп. и дата | Взам. инв. № | Инв. № дубл. | Подп. и дата

Формат А3

Серия 5.904-64 Выпуск 1

А1А414.178

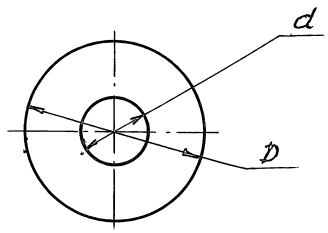

Обозначение	Материал	Размеры, мм D	Размеры, мм d	Масса кг
А1А414.178	ОЦ 1 ГОСТ 19904-90 / 1 ГОСТ 14918-80	$50_{0,74}$	$18^{+0,52}$	0,013
—01	Текстолит ПТ-2 ГОСТ 5-78	24-0,3	$55^{+0,5}$	0,001
—02	Лист 3 ГОСТ 19903-74 / 0К360В ГОСТ 16523-89		$14^{+0,43}$	0,01

Изм.	Лист	N докум.	Подп.	Дата	А1А41. 178			
Разраб.		Ямпольская			Шайба	Лит.	Масса	Масшт.
Пров.		Литвак				И	см. табл.	—
Нач. гр.		Литвак				Лист	Листов 1	
Гл. спец.								
Н. контр.		Фрадкин			см. табл.	САНТЕХНИИПРОЕКТ		
Утв.		Сливак						

Инв. № подл. | Подп. и дата | Взам. инв. № | Инв. № дубл. | Подп. и дата

Формат А4

А1А414.177

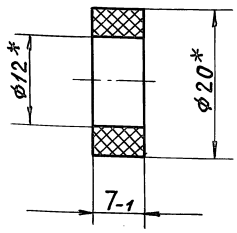

* Размеры для справок

Изм.	Лист	N докум.	Подп.	Дата	А1А414.177			
Разраб.		Ямпольская			Втулка	Лит.	Масса	Масшт.
Пров.		Литвак				И	0,003	2:1
Нач. гр.		Литвак				Лист	Листов 1	
Гл. спец.								
Н. контр.		Фрадкин			Трубка 3 ст-12х4 ГОСТ 5496-78	САНТЕХНИИПРОЕКТ		
Утв.		Сливак						

Инв. № подл. | Подп. и дата | Взам. инв. № | Инв. № дубл. | Подп. и дата

Формат А4

А1А414.175

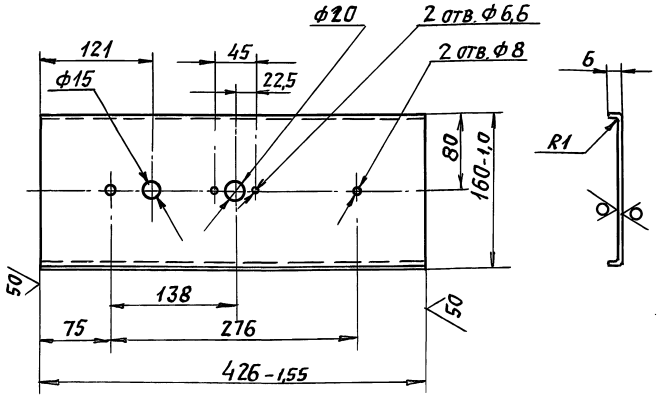

Неуказанные предельные отклонения размеров: H14; h14; $\pm \frac{t_2}{2}$

Изм.	Лист	N докум.	Подп.	Дата	А1А414.175			
Разраб.		Ямпольская			Крышка	Лит.	Масса	Масшт.
Пров.		Литвак				И	0,217	1:4
Нач. гр.		Литвак				Лист	Листов 1	
Гл. спец.								
Н. контр.		Фрадкин			ОЦ 1 ГОСТ 19904-90 / 1 ГОСТ 14918-80	САНТЕХНИИПРОЕКТ		
Утв.		Сливак						

Инв. № подл. | Подп. и дата | Взам. инв. № | Инв. № дубл. | Подп. и дата

Формат А4

А1А414.176

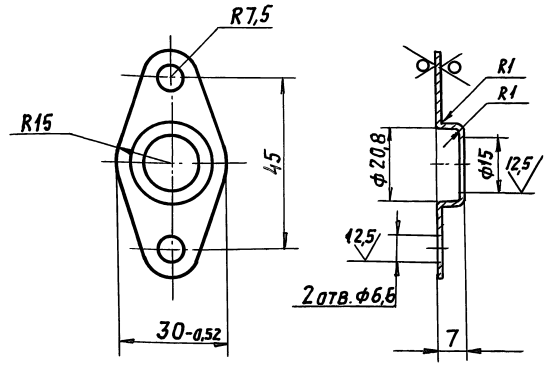

Неуказанные предельные отклонения размеров: H14; h14; $\pm \frac{t_2}{2}$

Изм.	Лист	N докум.	Подп.	Дата	А1А414.176			
Разраб.		Ямпольская			Крышка	Лит.	Масса	Масшт.
Пров.		Литвак				И	0,013	1:1
Нач. гр.		Литвак				Лист	Листов 1	
Гл. спец.								
Н. контр.		Фрадкин			ОЦ 1 ГОСТ 19904-90 / 1 ГОСТ 14918-80	САНТЕХНИИПРОЕКТ		
Утв.		Сливак						

Инв. № подл. | Подп. и дата | Взам. инв. № | Инв. № дубл. | Подп. и дата

Формат А4

А1А414.184

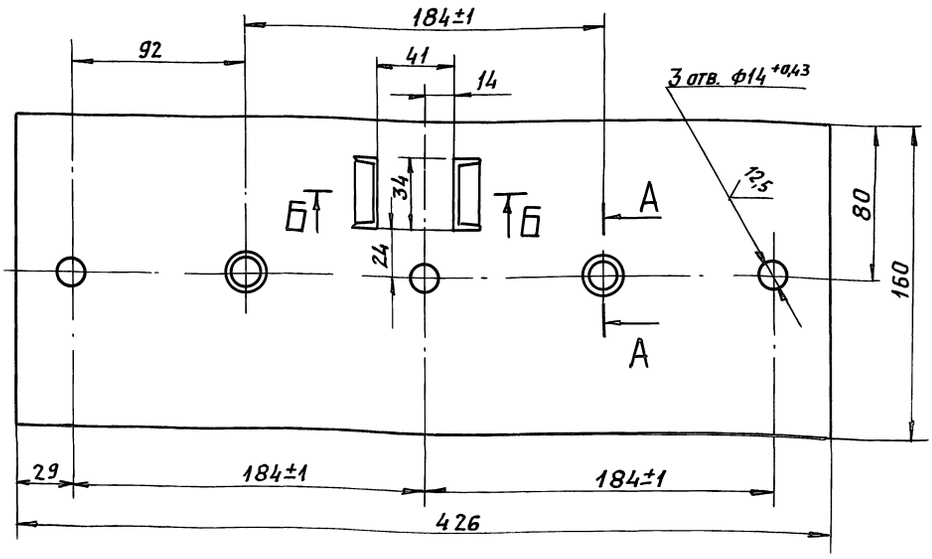

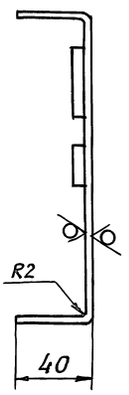

А-А (1:1)

Б-Б (1:1)

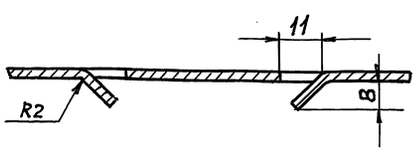

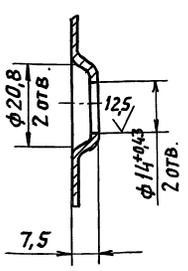

1. Неуказанные предельные отклонения размеров: $H14$; $h14; \pm \frac{t_2}{2}$.
2. Допускается изготавливать из материала:
Швеллер $\frac{160\times40\times20\ ГОСТ\ 8278\text{-}83}{Ст.\ 3кп\ ГОСТ\ 11474\text{-}76}$

				А1А414.184			
Изм.	Лист	N докум.	Подп.	Дата	Стойка	Лит.	Масса	Масшт.
Разраб.		Ямпольская				И	1,6	1:2
Пров.		Литвак				Лист	Листов 1
Нач. гр.		Литвак					
Гл. спец.							
Н. контр.		Фрадкин			Лист 2 ГОСТ 19903-74 ОК360В ГОСТ 16523-89	САНТЕХНИИПРОЕКТ	
Утв.		Спивак					

Формат: А3

А1А414.182

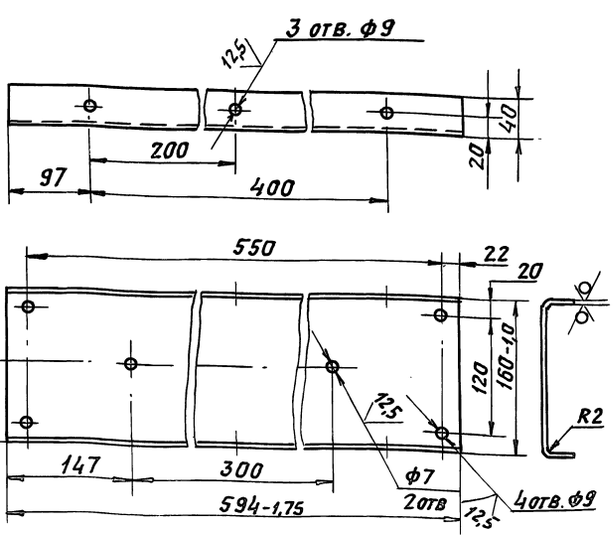

Неуказанные предельные отклонения размеров: $H14$; $h14; \pm \frac{t_2}{2}$.

				А1А414.182			
Изм.	Лист	N докум.	Подп.	Дата	Поперечина	Лит.	Масса	Масшт.
Разраб.		Ямпольская				И	2,1	1:4
Пров.		Литвак				Лист	Листов 1
Нач. гр.		Литвак					
Гл. спец.							
Н. контр.		Фрадкин			Лист 2 ГОСТ 19903-74 ОК360В ГОСТ 16523-89	САНТЕХНИИПРОЕКТ	
Утв.		Спивак					

Формат: А4

А1А414.183

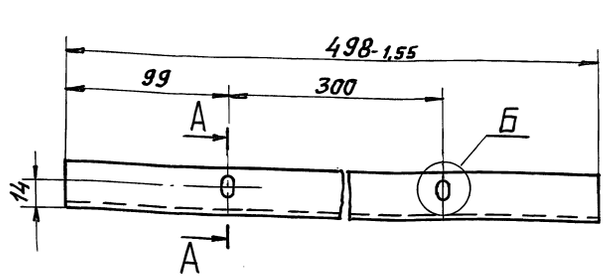

А-А (1:1)

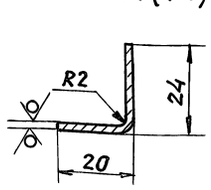

Б (1:1)

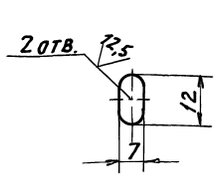

Неуказанные предельные отклонения размеров: $H14, h14; \pm \frac{t_2}{2}$

				А1А414.183			
Изм.	Лист	N докум.	Подп.	Дата	Упор	Лит.	Масса	Масшт.
Разраб.		Ямпольская				И	0,26	1:2
Пров.		Литвак				Лист	Листов 1
Нач. гр.		Литвак					
Гл. спец.							
Н. контр.		Фрадкин			ОЦ 1,4 ГОСТ 19904-90 1 ГОСТ 14918-80	САНТЕХНИИПРОЕКТ	
Утв.		Спивак					

Формат: А4

А1А414.188

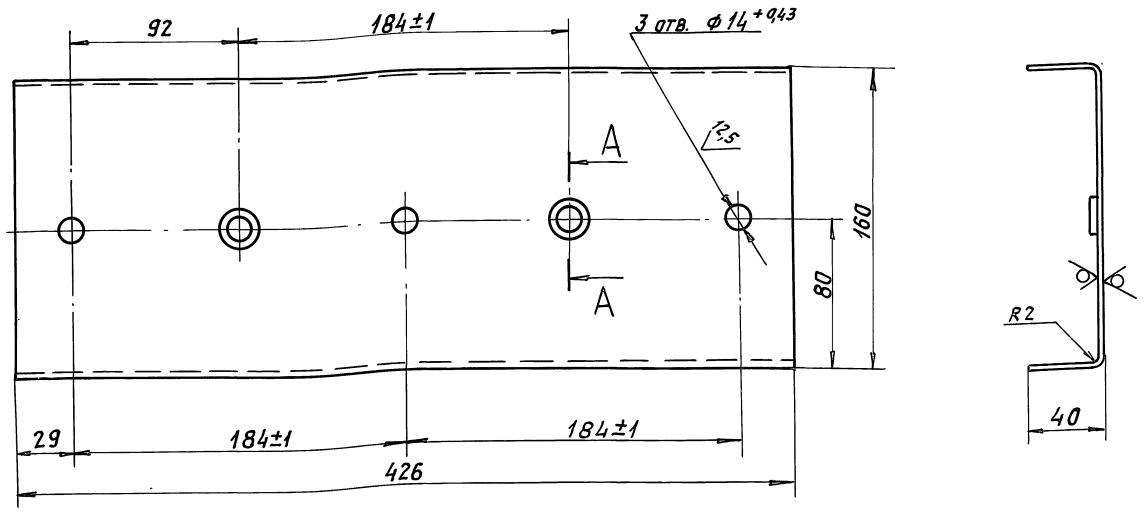

А-А (1:1)

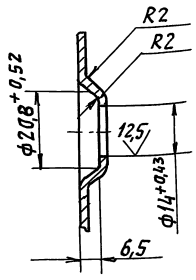

1. Неуказанные предельные отклонения размеров: $h14_i \pm \frac{t_2}{2}$.
2. Допускается изготавливать из материала:

Швеллер 160х40х2,0 ГОСТ 8278-83
Ст.3кп ГОСТ 11474-76

					А1А414.188			
Изм.	Лист	N докум.	Подп.	Дата				
Разраб.		Ямпольская			Стойка	Лит.	Масса	Масшт.
Пров.		Литвак				И	1,6	1:2
Нач.гр.		Литвак				Лист	Листов 1	
Гл.спец.								
Н.контр.		Фрадкин			Лист 2 ГОСТ 19903-74	САНТЕХНИИПРОЕКТ		
Утв.		Сливак			0К360В ГОСТ 16523-89			

Инв.№ подл. | Подп. и дата | Взам. инв.№ | Инв.№ дубл. | Подп. и дата

Формат: А3

А1А414.185

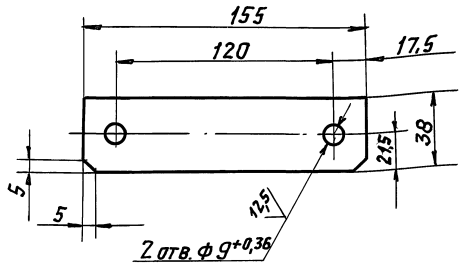

Неуказанные предельные отклонения размеров: $h14_i \pm \frac{t_2}{2}$.

					А1А414.185			
Изм.	Лист	N докум.	Подп.	Дата				
Разраб.		Ямпольская			Платик	Лит.	Масса	Масшт.
Пров.		Литвак				И	0,14	1:2
Нач.гр.		Литвак				Лист	Листов 1	
Гл.спец.								
Н.контр.		Фрадкин			Лист 4,0 ГОСТ 19903-74	САНТЕХНИИПРОЕКТ		
Утв.		Сливак			Ст 3 ГОСТ 14637-89			

Инв.№ подл. | Подп. и дата | Взам. инв.№ | Инв.№ дубл. | Подп. и дата

А1А414.189

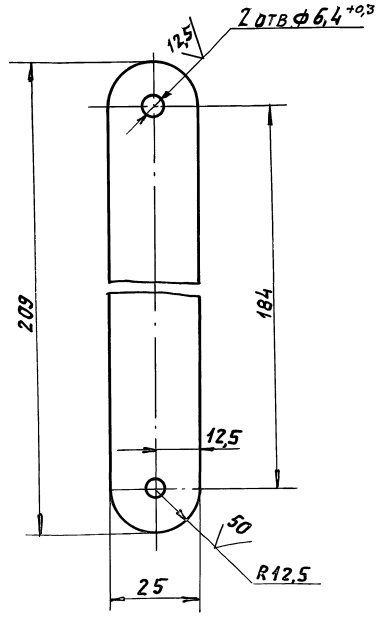

Неуказанные предельные отклонения размеров $h14_i \pm \frac{t_2}{2}$

					А1А414.189			
Изм.	Лист	N докум.	Подп.	Дата				
Разраб.		Ямпольская			Тяга	Лит.	Масса	Масшт.
Пров.		Литвак				И	0,16	1:1
Нач.гр.		Литвак				Лист	Листов 1	
Гл.спец.								
Н.контр.		Фрадкин			Полоса 4х25 ГОСТ 103-76	САНТЕХНИИПРОЕКТ		
Утв.		Сливак			Ст.3 ГОСТ 535-88			

Инв.№ подл. | Подп. и дата | Взам. инв.№ | Инв.№ дубл. | Подп. и дата

Серия 3.904-64 Выпуск 1

А1А414.170СБ

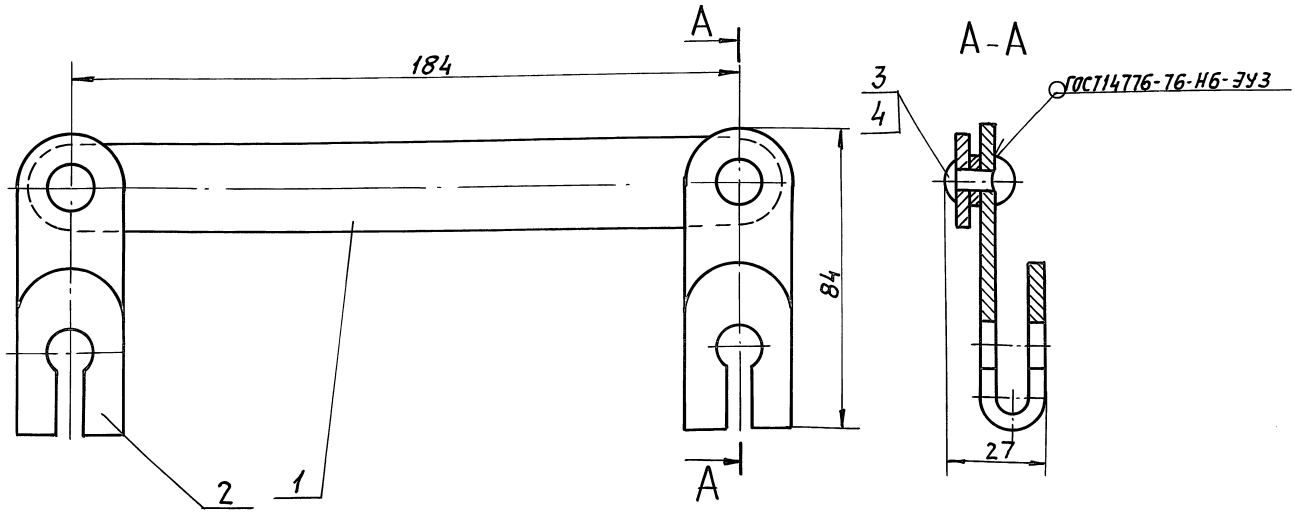

Размеры для справок.

Изм.	Лист	N докум.	Подп.	Дата	А1А414.170СБ			
Разраб.		Ямпольская			Тяга с рычагами	Лит.	Масса	Масшт.
Пров.		Литвак				И	0,55	1:1
Нач.гр.		Литвак				Лист	Листов 1	
Гл.спец.		Грановский				САНТЕХНИИПРОЕКТ		
Н.контр.		Фрядкин						
Утв.		Спивак						

Формат: А3

Формат	Зона	Поз.	Обозначение	Наименование	Кол.	Примечание
				Документация		
А3			А1А414 170.СБ	Сборочный чертеж		
				Детали		
А4		1	А1А414 189	Тяга	1	
А4		2	А1А414 191	Рычаг	2	
				Стандартные изделия		
		3		Заклепка 6х10.02 ГОСТ 10299-80	2	
		4		Шайба 6.02 ГОСТ 11371-78	2	

Изм.	Лист	N докум.	Подп.	Дата	А1А414.170			
Разраб.		Ямпольская			Тяга с рычагом	Лит.	Лист	Листов 1
Пров.		Литвак				И		
Нач.гр.		Литвак				САНТЕХНИИПРОЕКТ		
Н.контр.		Фрядкин						
Утв.		Спивак						

Формат: А4

А1А414.191

50 (V)

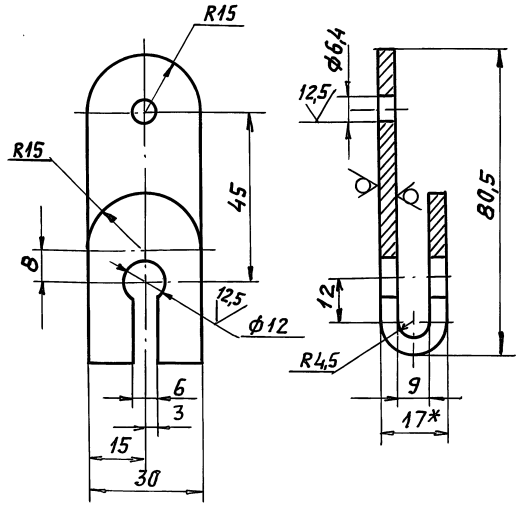

Неуказанные предельные отклонения размеров H14, h14, $\pm \frac{t_2}{2}$

Изм.	Лист	N докум.	Подп.	Дата	А1А414.191			
Разраб.		Ямпольская			Рычаг	Лит.	Масса	Масшт.
Пров.		Литвак				Н	0,12	1:1
Нач.гр.		Литвак				Лист	Листов 1	
Гл.спец.						САНТЕХНИИПРОЕКТ		
Н.контр.		Фрядкин						
Утв.		Спивак						

Лист 4 ГОСТ 19903-74 / Ст. 3 ГОСТ 14637-89

Инв. N подл. | Подп. и дата | Взам. инв. N | Инв. N дубл. | Подп. и дата

Серия 3.501-64 Выпуск 1

Формат	Зона	Поз.	Обозначение	Наименование	Кол.	Примечание
				Документация		
А3			А1А414.180 СБ	Сборочный чертеж		
				Сборочные единицы		
А4		1	А1А414.190	Вал	1	
				Детали		
А3		2	А1А414.192	Щека малая	1	
А3		3	А1А414.193	Щека большая	1	
				Стандартные изделия		
		4		Болт М6-6g×30.36 ГОСТ 7798-70	4	
		5		Гайка М6-6Н.4 ГОСТ 5915-70	4	
		6		Шайба 6.02 ГОСТ 11371-78	8	
			Переменные данные	для исполнений:		

Инв.№ подл. | Подп. и дата | Взам. инв.№ | Инв.№ дубл. | Подп. и дата

Изм.	Лист	№ докум.	Подп.	Дата
Разраб.		Ямпольская		
Пров.		Литвяк		
Нач. гр.		Литвяк		
Н. контр.		Фрядкин		
Утв.		Спивак		

А1А414.180

Лопатка

Лит.	Лист	Листов
И	1	2

САНТЕХНИИПРОЕКТ

Формат: А4

А1А414.181

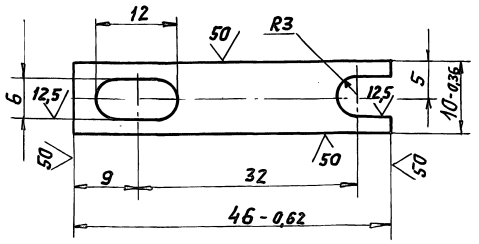

Неуказанные предельные отклонения размеров: $H14; \pm \frac{t_2}{2}$

Инв.№ подл. | Подп. и дата | Взам. инв.№ | Инв.№ дубл. | Подп. и дата

Изм.	Лист	№ докум.	Подп.	Дата
Разраб.		Ямпольская		
Пров.		Литвяк		
Нач. гр.		Литвяк		
Гл. спец.				
Н. контр.		Фрядкин		
Утв.		Спивак		

А1А414.181

Шина

Лит.	Масса	Масштаб
И	0,004	2:1

Лист	Листов 1

ОЦ 1 ГОСТ 19904-90 / 1 ГОСТ 14918-80

САНТЕХНИИПРОЕКТ

Формат: А4

Форм.	Зона	Поз.	Обозначение	Наименование	Кол.	Примечание
				А1А414.180		
				Сборочные единицы		
А4		7	А1А414.190-01	Вал	1	
				А1А414.180-01		
				Сборочные единицы		
А4		7	А1А414.190-02	Вал	1	

Инв.№ подл. | Подп. и дата | Взам. инв.№ | Инв.№ дубл. | Подп. и дата

Изм.	Лист	№ докум.	Подп.	Дата

А1А414.180 Лист 2

Формат: А4

А1А414.179

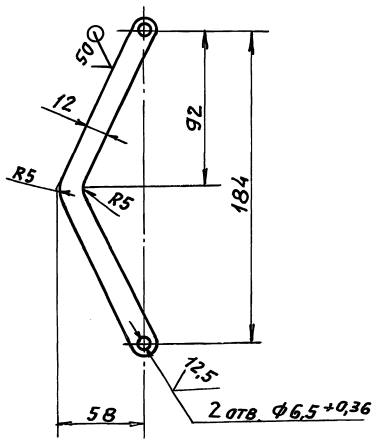

Неуказанные предельные отклонения размеров: $h14; \pm \frac{t_2}{2}$

Инв.№ подл. | Подп. и дата | Взам. инв.№ | Инв.№ дубл. | Подп. и дата

Изм.	Лист	№ докум.	Подп.	Дата
Разраб.		Ямпольская		
Пров.		Литвяк		
Нач. гр.		Литвяк		
Гл. спец.				
Н. контр.		Фрядкин		
Утв.		Спивак		

А1А414.179

Пластина

Лит.	Масса	Масштаб
И	0,02	1:2

Лист	Листов 1

ОЦ 1 ГОСТ 19904-90 / 1 ГОСТ 14918-80

САНТЕХНИИПРОЕКТ

Формат: А4

Серия 5.904-64 Выпуск 1

А1А414.180 СБ

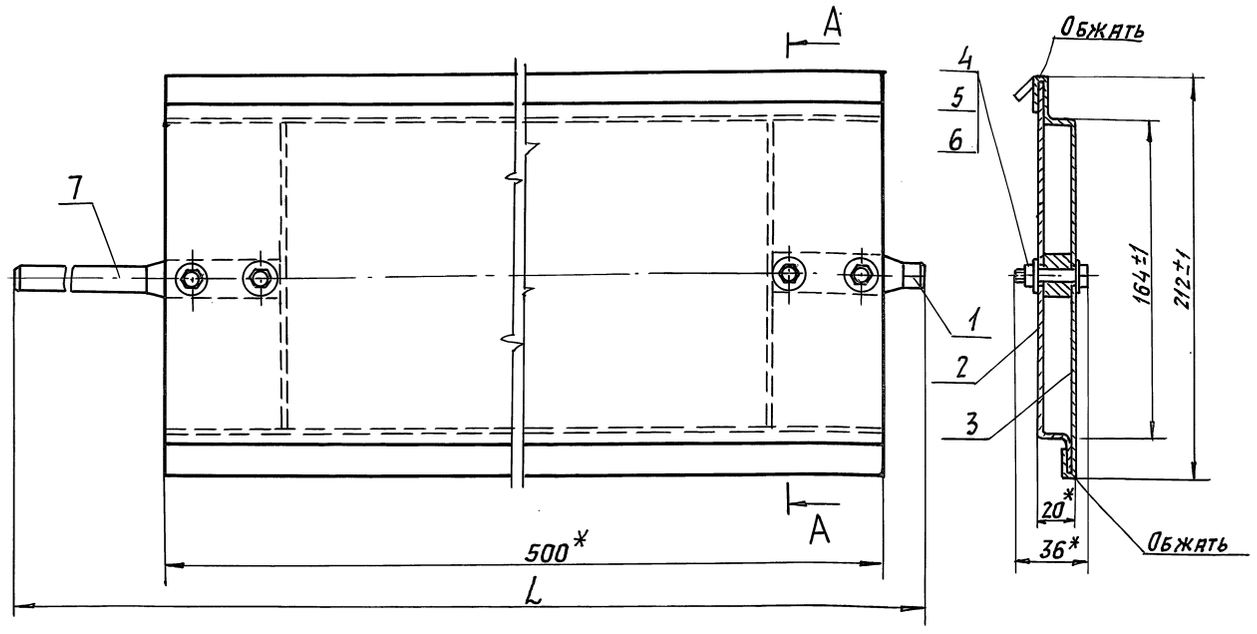

1. * Размеры для справок.
2. Повреждение цинкового покрытия листа при сборке не допускается.

Обозначение	L, мм	Масса, кг
А1А414.180	640±2	2,2
-01	561±2	2,1

Изм	Лист	N докум.	Подп.	Дата	А1А414.180 СБ			
Разраб		Ямпольская			Лопатка	Лит.	Масса	Масшт.
Пров.		Литвак				И	См. табл.	—
Нач.гр		Литвак				Лист	Листов 1	
Гл.спец		Грановский				Сантехниипроект		
Н.контр		Фрадкин						
Утв.		Спивак						

Инв.№ подл. | Подп. и дата | Взам. инв.№ | Инв.№ дубл. | Подп. и дата

Формат: А3

А1А414.192

50 √ (√)

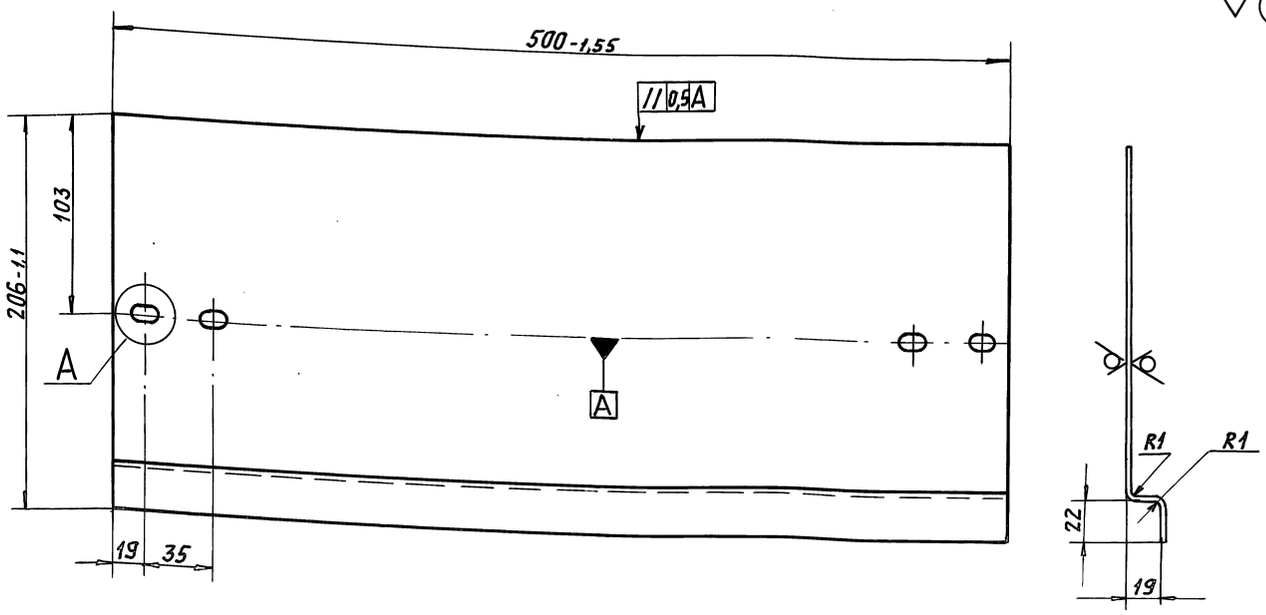

А (1:1)

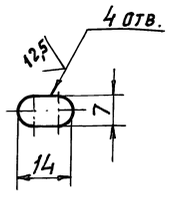

1. Неуказанные предельные отклонения размеров: Н14; $\pm \frac{t2}{2}$.
2. Повреждение цинкового покрытия при сгибе не допускается.

Изм	Лист	N докум.	Подп.	Дата	А1А414.192			
Разраб		Ямпольская			Щека малая	Лит.	Масса	Масшт.
Пров.		Литвак				И	0,83	1:2
Нач.гр.		Литвак				Лист	Листов 1	
Гл.спец		Грановский			ОЦ 1 ГОСТ 19904-90 / 1 ГОСТ 14918-80	Сантехниипроект		
Н.контр		Фрадкин						
Утв.		Спивак						

Инв.№ подл. | Подп. и дата | Взам. инв.№ | Инв.№ дубл. | Подп. и дата

Серия 3.900-6Ц Выпуск 1

А1А414.135

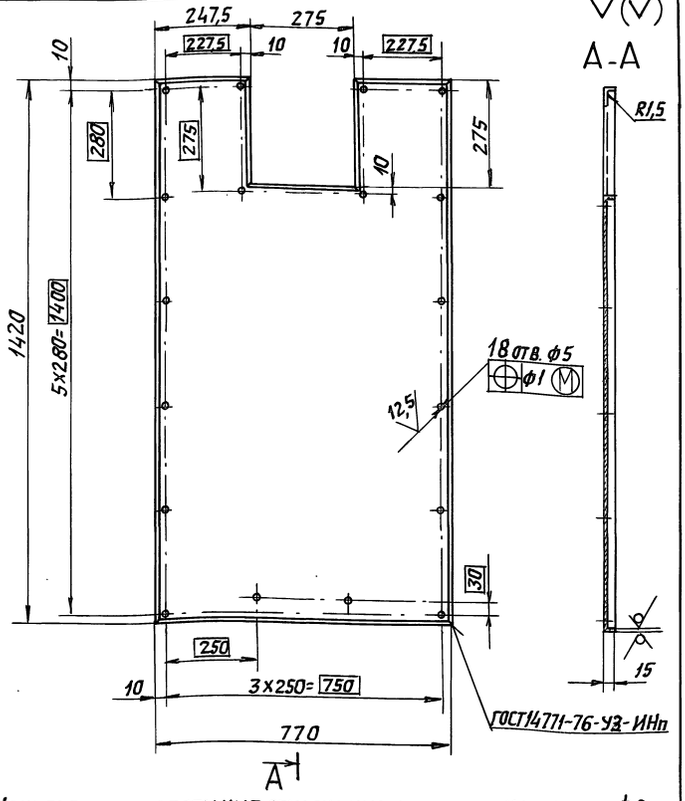

Неуказанные предельные отклонения размеров: $H14; h14; \pm \frac{t_2}{2}$

				А1А414.135		
Изм.	Лист	N докум.	Подп.	Дата		
Разраб.		Сысоева			Кожух	Лит. / Масса / Масшт.: И / 6,0 / 1:10
Пров.		Литвак				Лист / Листов 1
Нач. гр.		Литвак				
Гл. спец.					Лист 0,7 ГОСТ 19903-74 / ОК 3608 ГОСТ 16523-89	САНТЕХНИИПРОЕКТ
Н. контр.		Фрадкин				
Утв.		Спивак				

Инв. N подл. | Подп. и дата | Взам. инв. N | Инв. N дубл. | Подп. и дата

Формат: А4

А1А414.136

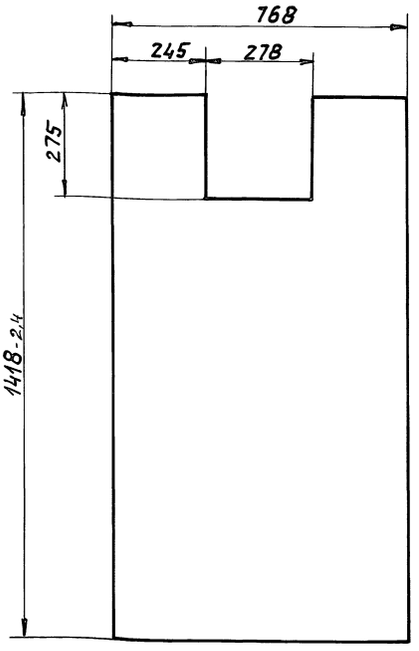

Неуказанные предельные отклонения размеров: $H15; h15; \pm \frac{t_2}{2}$

				А1А414.136		
Изм.	Лист	N докум.	Подп.	Дата		
Разраб.		Сысоева			Утеплитель	Лит. / Масса / Масшт.: И / 0,7 / 1:10
Пров.		Литвак				Лист / Листов 1
Нач. гр.		Литвак				
Гл. спец.					ПСБ-25 S=30мм ГОСТ 15588-86	САНТЕХНИИПРОЕКТ
Н. контр.		Фрадкин				
Утв.		Спивак				

Инв. N подл. | Подп. и дата | Взам. инв. N | Инв. N дубл. | Подп. и дата

Формат: А4

А1А414.193

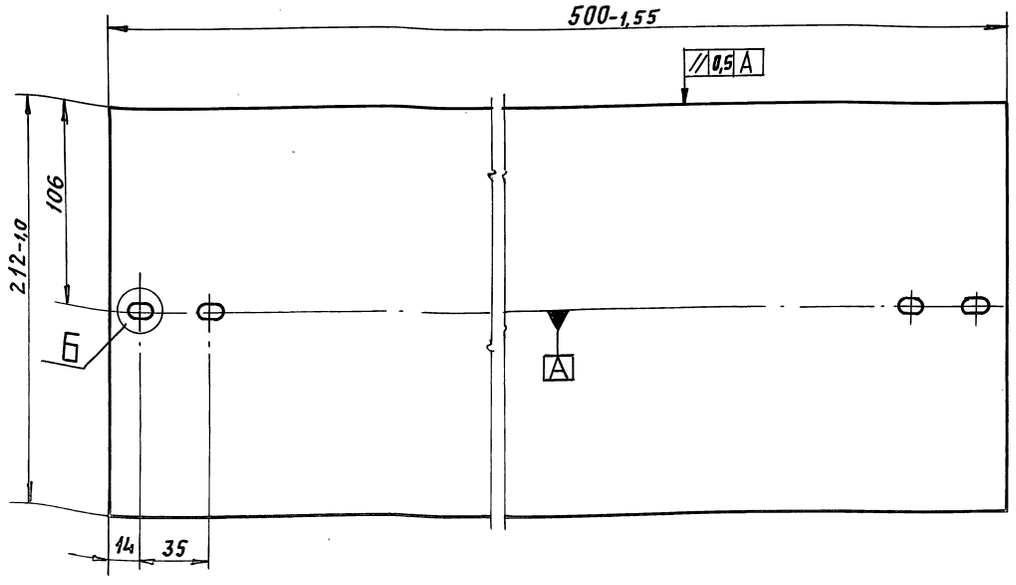

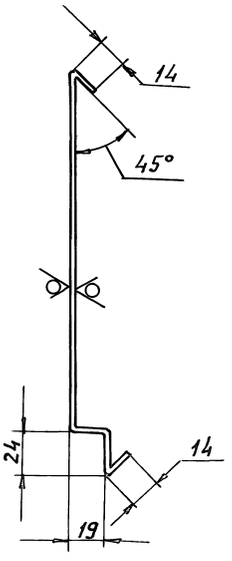

Б (2:1)

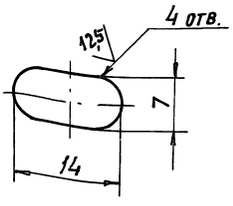

1. Неуказанные предельные отклонения размеров: $H14; \pm \frac{t_2}{2}$.
2. Радиусы гиба R 1мм.
3. Повреждение цинкового покрытия при сгибе не допускается.

				А1А414.193		
Изм.	Лист	N докум.	Подп.	Дата		
Разраб.		Ямпольская			Щека большая	Лит. / Масса / Масшт.: И / 0,95 / 1:2
Пров.		Литвак				Лист / Листов 1
Нач. гр.		Литвак				
Гл. спец.					ОЦ 1 ГОСТ 19904-90 / 1 ГОСТ 14918-80	САНТЕХНИИПРОЕКТ
Н. контр.		Фрадкин				
Утв.		Спивак				

Инв. N подл. | Подп. и дата | Взам. инв. N | Инв. N дубл. | Подп. и дата

Формат: А3

Формат	Зона	Поз.	Обозначение	Наименование	Кол.	Примечание
				Документация		
А4			А1А414. 190 СБ	Сборочный чертеж		
				Детали		
А4		1	А1А414. 194	Перо	1	
			Переменные данные для исполнений			
				А1А414. 190		
				Детали		
А4		2	А1А414. 195	Вал	1	
				А1А414. 190-01		
				Детали		
А4		2	А1А414. 195-01	Вал	1	
				А1А414. 190-02		
				Детали		
А4		2	А1А414. 195-02	Вал	1	

Инв.№ подл. | Подп. и дата | Взам. инв.№ | Инв.№ дубл. | Подп. и дата

Изм.	Лист	№ докум.	Подп.	Дата	А1А414. 190			
Разраб.		Ямпольская			Вал	Лит.	Лист	Листов
Пров.		Литвак				И		1
Нач. гр.		Литвак				САНТЕХНИИПРОЕКТ		
Н. контр.		Фрадкин						
Утв.		Спивак						

Формат: А4

А1А414. 194

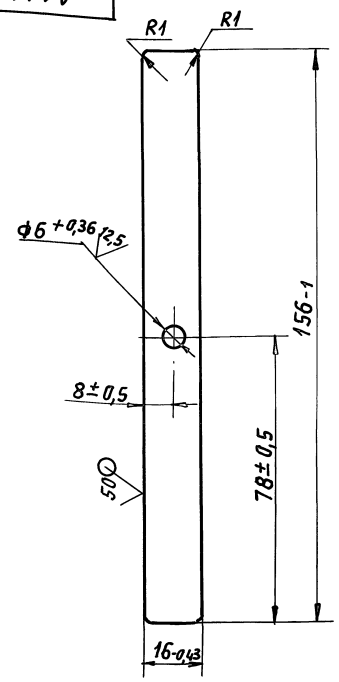

Инв.№ подл. | Подп. и дата | Взам. инв.№ | Инв.№ дубл. | Подп. и дата

Изм.	Лист	№ докум.	Подп.	Дата	А1А414. 194			
Разраб.		Ямпольская			Перо	Лит.	Масса	Масшт.
Пров.		Литвак				И	0,02	1:1
Нач. гр.		Литвак				Лист	Листов 1	
Гл. спец.								
Н. контр.		Фрадкин			Лист 1,0 ГОСТ 19903-74 / ОК360В ГОСТ 16523-89	САНТЕХНИИПРОЕКТ		
Утв.		Спивак						

Формат: А4

А1А414. 190СБ

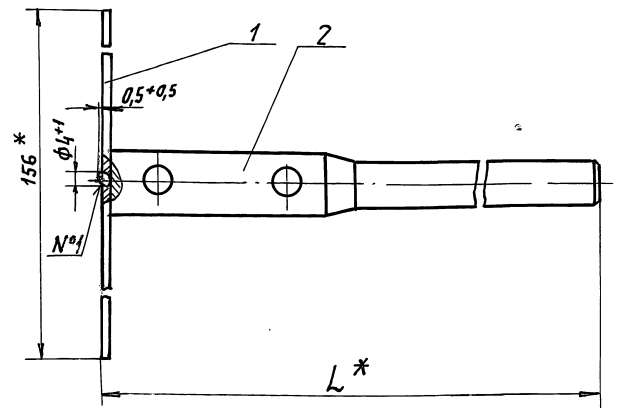

Обозначение	* L, мм	Масса, кг
А1А414. 190	81	0,13
—01	183	0,27
—02	104	0,17

1. * Размеры для справок.
2. Сварка №1- ГОСТ 14776-79-Н1
3. Покрытие: эмаль ПФ-115; серая ГОСТ 6465-76. VI-Ж2

Инв.№ подл. | Подп. и дата | Взам. инв.№ | Инв.№ дубл. | Подп. и дата

Изм.	Лист	№ докум.	Подп.	Дата	А1А414. 190 СБ			
Разраб.		Ямпольская			Вал	Лит.	Масса	Масшт.
Пров.		Литвак				И	См. табл.	—
Нач. гр.		Литвак				Лист	Листов 1	
Гл. спец.		Рахновский						
Н. контр.		Фрадкин				САНТЕХНИИПРОЕКТ		
Утв.		Спивак						

Формат: А4

А1А414. 195

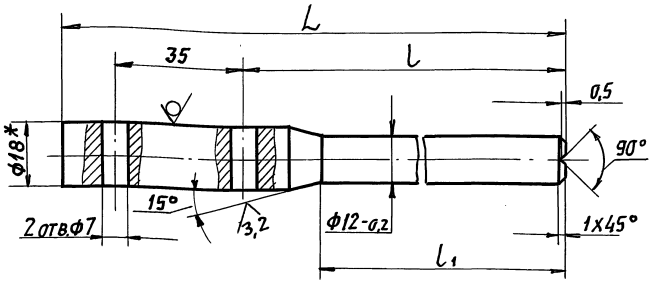

Обозначение	Размеры, мм L	l	l_1	Масса, кг
А1А414. 195	80	33	10	0,11
—01	181	134	112	0,25
—02	103	56	33	0,15

1. * Размер для справок.
2. Неуказанные предельные отклонения размеров $H14$, $h14$, $\pm \frac{t_2}{2}$.

Инв.№ подл. | Подп. и дата | Взам. инв.№ | Инв.№ дубл. | Подп. и дата

Изм.	Лист	№ докум.	Подп.	Дата	А1А414. 195			
Разраб.		Ямпольская			Вал	Лит.	Масса	Масшт.
Пров.		Литвак				И	См. табл.	—
Нач. гр.		Литвак				Лист	Листов 1	
Гл. спец.								
Н. контр.		Фрадкин			Круг 18-h12 ГОСТ 7417-75 / 45-Б-Н ГОСТ 1051-73	САНТЕХНИИПРОЕКТ		
Утв.		Спивак						

Формат: А4

Серия 5.904-64 Выпуск 1

Формат	Зона	Поз.	Обозначение	Наименование	Кол.	Примечание
				Документация		
А2			А1А414. 200 СБ	Сборочный чертеж		
				Сборочные единицы		
А4		1	А1А414. 210	Каркас	1	
А4		2	А1А414. 220	Панель верхняя	1	
А4		3	А1А414. 260	Панель нижняя	1	
А4		4	А1А414. 300	Панель боковая	1	
А4		5	А1А414. 340	Панель боковая	1	
А4		6	А1А414. 370	Панель торцевая	1	
А4		7	А1А414. 410	Патрубок-глушитель	1	
А4		8	А1А414. 430	Насадок	1	
А4		9	А1А414. 470	Патрубок		
А4		10	А1А414. 211	Щиток	4	
А4		11	А1А414. 212	Ручка	1	
				Стандартные изделия		
		12		Болты ГОСТ 7798-70 М6-6g х 25.36	16	
		13		М8-6g х 40.36	20	

Инв.№ подл. | Подп. и дата | Взам. инв.№ | Инв.№ дубл. | Подп. и дата

Изм.	Лист	№ докум.	Подп.	Дата
Разраб.		Волобуева		
Пров.		Литвак		
Нач.гр.		Литвак		
Н.контр.		Фрядкин		
Утв.		Спивак		

А1А414. 200

Камера вентиляторная

Лит.	Лист	Листов
И	1	2

Сантехниипроект

Формат А4

Формат	Зона	Поз.	Обозначение	Наименование	Кол.	Примечание
		14		Винт В2.М4-6g х 15.36 ГОСТ 1491-80	8	
		15		Винт В.М4-6g х 40.36 ГОСТ 17475-80	88	
				Гайки ГОСТ 5915-70		
		16		М4-6Н.4	8	
		17		М6-6Н.4	16	
		18		М8-6Н.4	20	
		19		Шайба 4.02 ГОСТ 11371-78	96	
				Прочие изделия		
		20		Вставка Н.00.00-03 Серия 5.904-38	1	Типовые конструк
		21		Вентилятор радиальный ВР-4-75.1-2,5 4ОЛ-01АУ2.0° 4А71А2.2208,50Гц ТУ16-90-4-75.1-4.СГУ	1	
		22		Виброизолятор Д038 ТУ36-1832-75	5	
				Материалы		
		23		Герлена ТУ400-1-165-79	0,11	м²

Инв.№ подл. | Подп. и дата | Взам. инв.№ | Инв.№ дубл. | Подп. и дата

Изм.	Лист	№ докум.	Подп.	Дата

А1А414. 200

Лист 2

Формат А4

А1А414. 211

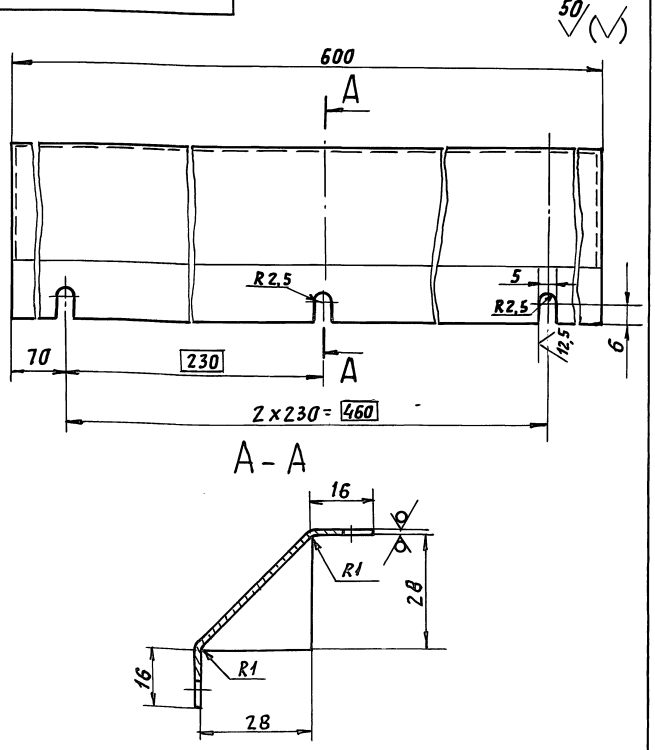

Неуказанные предельные отклонения размеров: H14; h14 $\pm \frac{t_2}{2}$

Инв.№ подл. | Подп. и дата | Взам. инв.№ | Инв.№ дубл. | Подп. и дата

Изм.	Лист	№ докум.	Подп.	Дата
Разраб.		Сысоева		
Пров.		Литвак		
Нач.гр.		Литвак		
Гл.спец.				
Н.контр.		Фрядкин		
Утв.		Спивак		

А1А414. 211

Щиток

Лит.	Масса	Масшт.
И	0,25	1:1

Лист	Листов 1

Лист 0,7 ГОСТ 19903-74 / ОК360В ГОСТ 16523-89

Сантехниипроект

Формат А4

Формат	Зона	Поз.	Обозначение	Наименование	Кол.	Примечание
				Документация		
А3			А1А414. 220. СБ	Сборочный чертеж		
				Сборочные единицы		
А4		1	А1А414. 230	Кожух	1	
А4		2	А1А414. 240	Решетка	1	
А4		3	А1А414. 250	Полотно	1	
				Материалы		
		4		Изделия звукопоглощающее марки БЗМ в оболочке из стеклоткани РСТ УССР 1977-87 S=30мм	0,34	м²

Инв.№ подл. | Подп. и дата | Взам. инв.№ | Инв.№ дубл. | Подп. и дата

Изм.	Лист	№ докум.	Подп.	Дата
Разраб.		Ямпольская		
Пров.		Литвак		
Нач.гр.		Литвак		
Н.контр.		Фрядкин		
Утв.		Спивак		

А1А414. 220

Панель верхняя

Лит.	Лист	Листов
И		1

Сантехниипроект

Формат А4

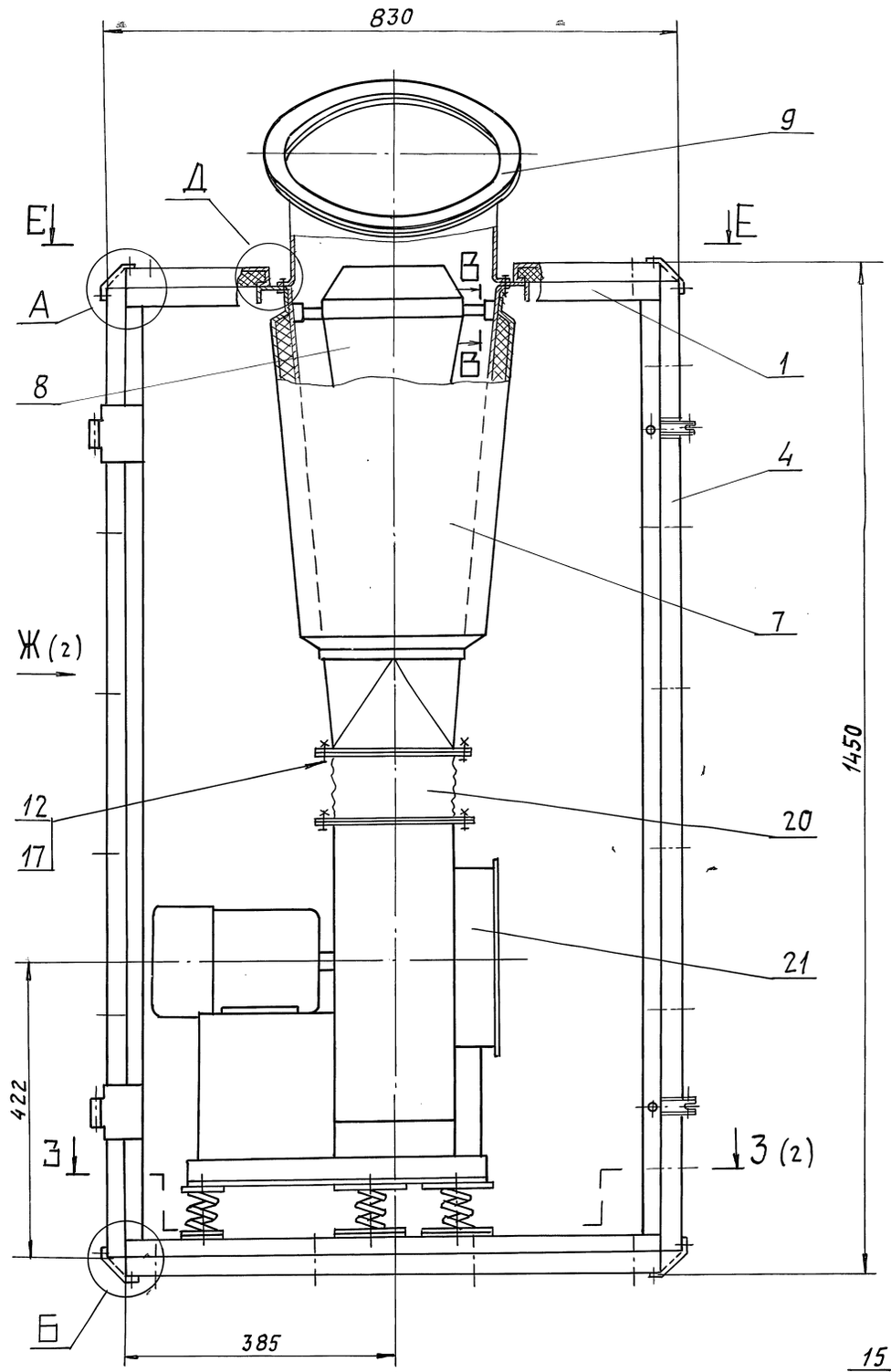

А (1:2)

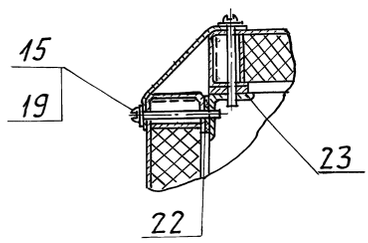

Б (1:2)

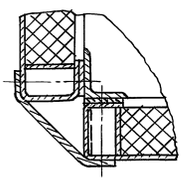

В-В (1:1)

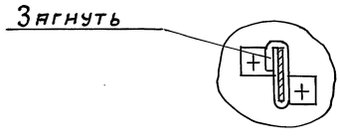

Г

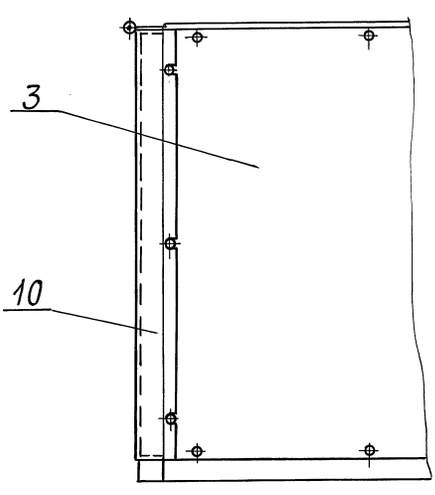

Д (1:1)

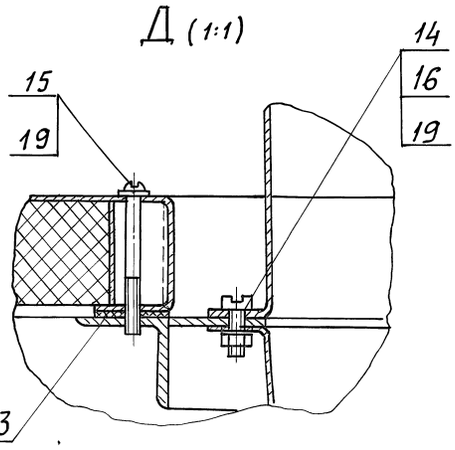

Е-Е

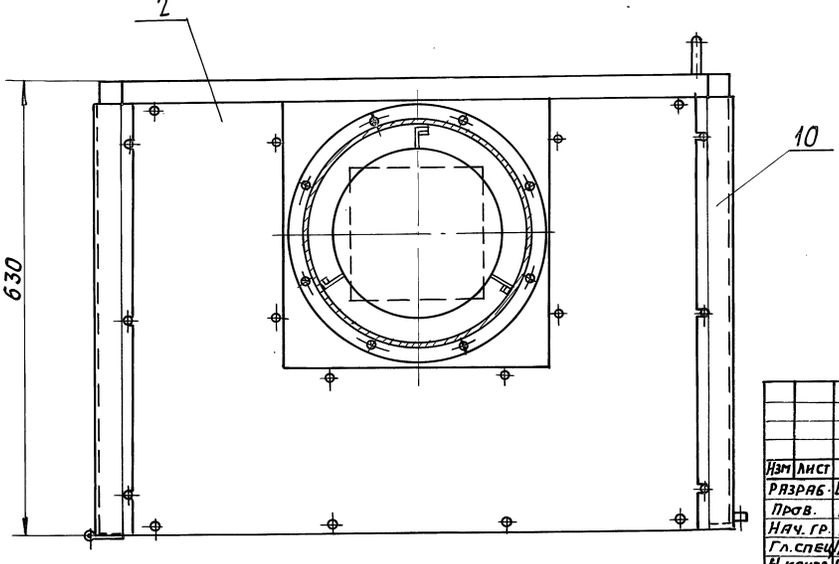

Размеры для справок.

				А1А414.200 СБ
Изм.	Лист	N докум.	Подп.	Дата
Разраб.		Волобуева		Камера вентиляторная
Пров.		Литвак		
Нач. гр.		Литвак		
Гл. спец.		Ряновский		
Н. контр.		Фрадкин		
Утв.		Спивак		

Лит.	Масса	Масшт.
И	67,0	1:5
Лист 1	Листов 2	
Сантехниипроект		

Инв. N подл. | Подп. и дата | Взам. инв. N | Инв. N дубл. | Подп. и дата

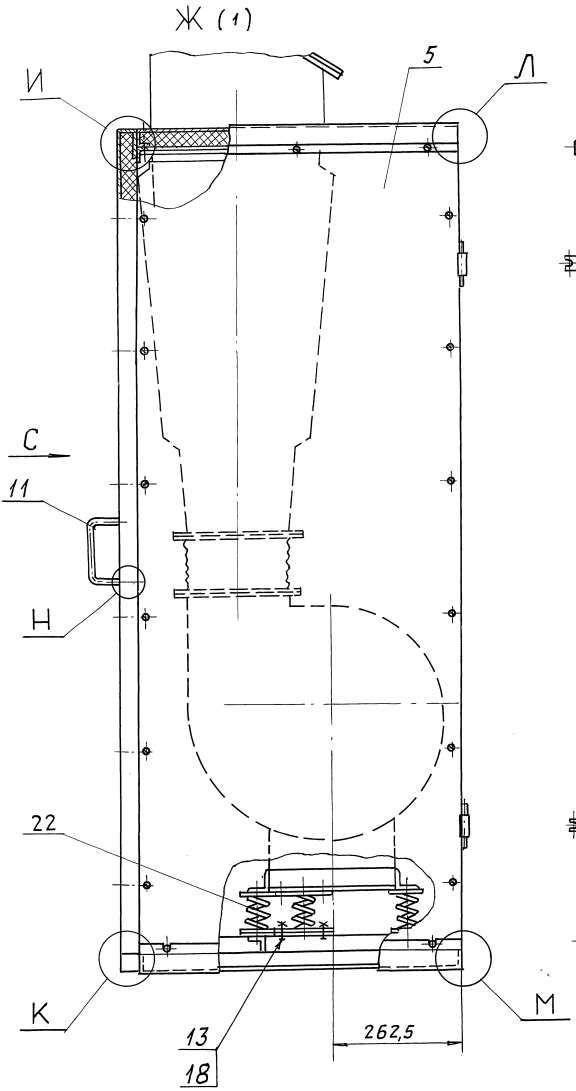
Ж (1)
И
5
Л
С
11
Н
22
К
13
18
262,5
М

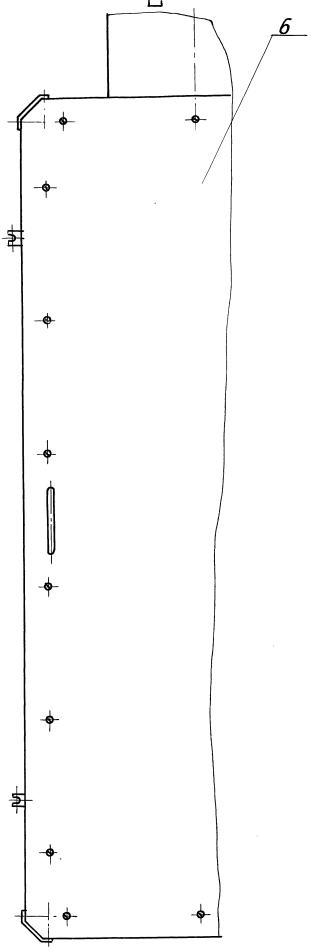
С
6

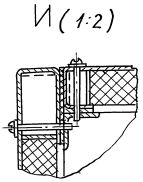
И (1:2)

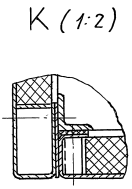
К (1:2)

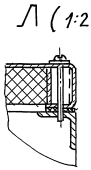
Л (1:2)

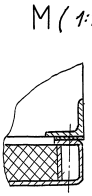
М (1:2)

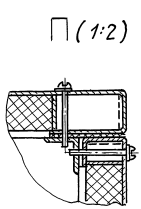
П (1:2)

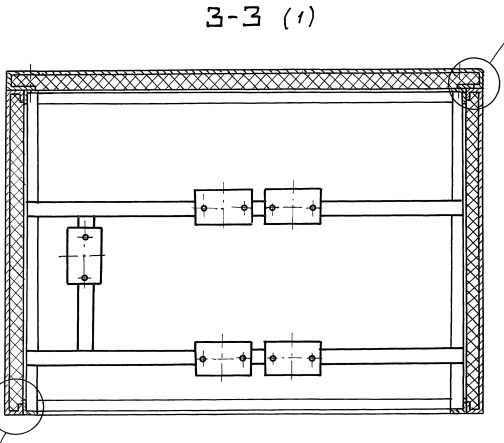
3-3 (1)
П
Р

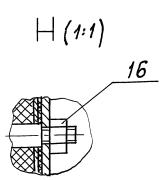
Н (1:1)
16

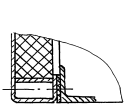
Р (1:2)

Серия 5.904-64 Выпуск 1

Формат	Зона	Поз.	Обозначение	Наименование	Кол.	Примечание
				Документация		
А2			А1А414.210СБ	Сборочный чертеж		
				Детали		
Б4		1	А1А414.215	Стойка		
				Уголок 25х25х3 ГОСТ 8509-86 / Ст3пс ГОСТ 535-88		
				L = 1390-3,7	4	1,56 кг
Б4		2	А1А414.216	Основание		
				Уголок 25х25х3 ГОСТ 8509-86 / Ст3пс ГОСТ 535-88		
				L = 550-1,75	4	0,6 кг
А4		3	А1А414.217	Перекладина	1	
		4	-01	Перекладина	1	
А4		5	А1А414.218	Перекладина	3	
		6	-01	Перекладина	2	
А4		7	А1А414.219	Крышка	1	
А4		8	А1А414.221	Опора	2	
А4		9	А1А414.222	Скоба	2	
А4		10	А1А414.223	Петля	2	
Б4		11	А1А414.224	Пластина 60-0,74х100-0,87		
				Лист 3,0 ГОСТ 19903-74 / ОК360В ГОСТ 16523-89	5	0,14 кг
Б4		12	А1А414.225	Опора L=230-1		
				Уголок 25х25х3 ГОСТ 8509-86 / Ст3пс ГОСТ 535-88	1	0,86 кг

Инв.№ подл. | Подп. и дата | Взам. инв.№ | Инв.№ дубл. | Подп. и дата

Изм.	Лист	№ докум.	Подп.	Дата	А1А414.210			
Разраб.		Рувинская			Каркас	Лит.	Лист	Листов 1
Пров.		Литвак				И		
Нач. гр.		Литвак				САНТЕХНИИПРОЕКТ		
Н. контр.		Фрядкин						
Утв.		Сливак						

Формат А4

А1А414.217

50 (V)

А1А414.217- изображено
А1А414.217-01- зеркальное отражение

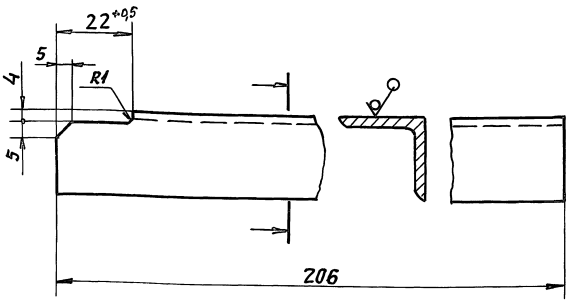

Неуказанные предельные отклонения размеров: $h14; \pm \frac{t_2}{2}$.

Изм.	Лист	№ докум.	Подп.	Дата	А1А414.217			
Разраб.		Сысоева			Перекладина	Лит.	Масса	Масшт.
Пров.		Литвак				И	0,23	1:1
Нач. гр.		Литвак				Лист	Листов 1	
Гл. спец.								
Н. контр.		Фрядкин			Уголок 25х25х3 ГОСТ 8509-86 / Ст3пс ГОСТ 535-88	САНТЕХНИИПРОЕКТ		
Утв.		Сливак						

Формат А4

А1А414.218

50 (V)

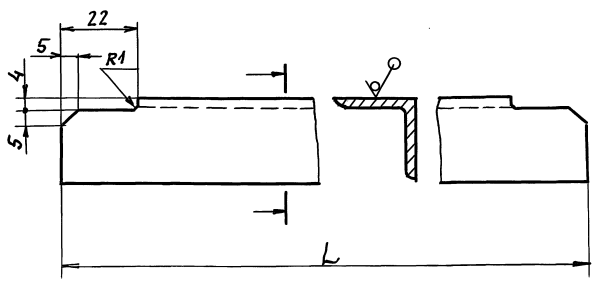

Обозначение	L, мм	Масса, кг
А1А414.218	762	0,85
-01	592	0,66

Неуказанные предельные отклонения размеров: $h14; \pm \frac{t_2}{2}$.

Изм.	Лист	№ докум.	Подп.	Дата	А1А414.218			
Разраб.		Сысоева			Перекладина	Лит.	Масса	Масшт.
Пров.		Литвак				И	см. табл.	1:1
Нач. гр.		Литвак				Лист	Листов 1	
Гл. спец.								
Н. контр.		Фрядкин			Уголок 25х25х3 ГОСТ 8509-86 / Ст3пс ГОСТ 535-88	САНТЕХНИИПРОЕКТ		
Утв.		Сливак						

А1А414.219

50 (V)

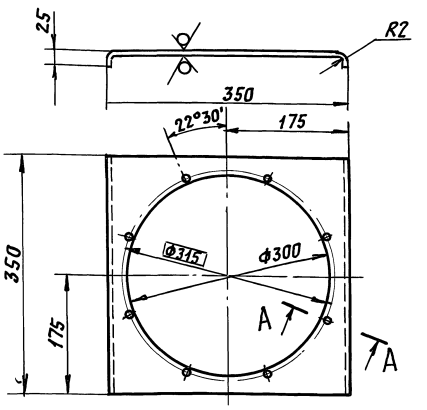

А - А (2:1)

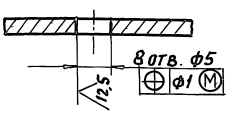

Неуказанные предельные отклонения размеров: $H14; h14; \pm \frac{t_2}{2}$

Изм.	Лист	№ докум.	Подп.	Дата	А1А414.219			
Разраб.		Сысоева			Крышка	Лит.	Масса	Масшт.
Пров.		Литвак				И	1:1	1:5
Нач. гр.		Литвак				Лист	Листов 1	
Гл. спец.								
Н. контр.		Фрядкин			Лист 20 ГОСТ 19903-74 / ОК360В ГОСТ 16523-89	САНТЕХНИИПРОЕКТ		
Утв.		Сливак						

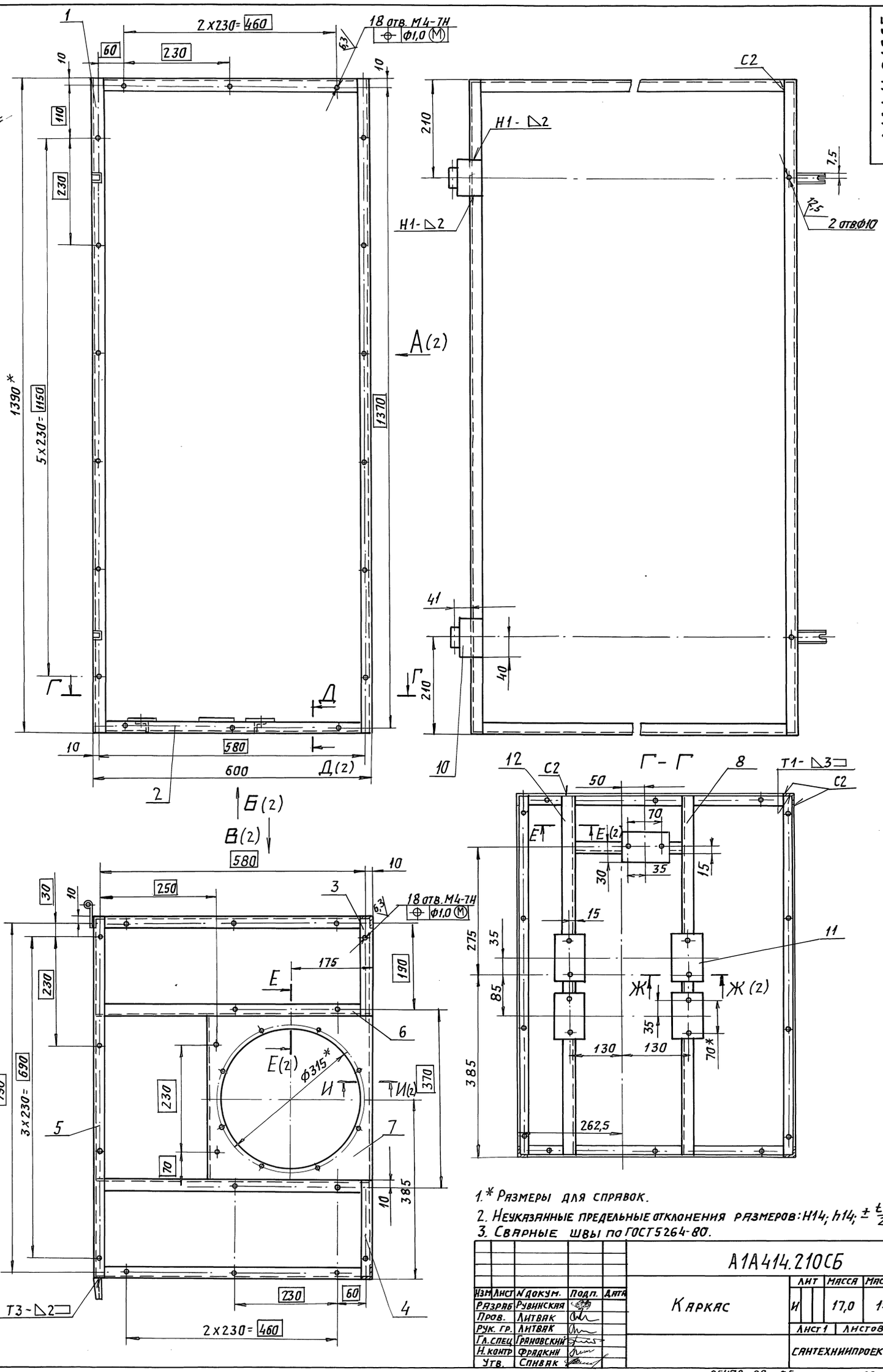

				А1А414.210СБ	
Изм.	Лист	N докум.	Подп.	Дата	
Разраб.		Рувинская			Каркас
Пров.		Литвак			
Рук. гр.		Литвак			
Гл. спец.		Грановский			
Н. контр.		Фрадкин			
Утв.		Спивак			

Лит	Масса	Масшт.
И	17,0	1:5
Лист 1	Листов 2	
САНТЕХНИИПРОЕКТ		

Инв. N подл. | Подп. и дата | Взам. инв. N | Инв. N дубл. | Подп. и дата

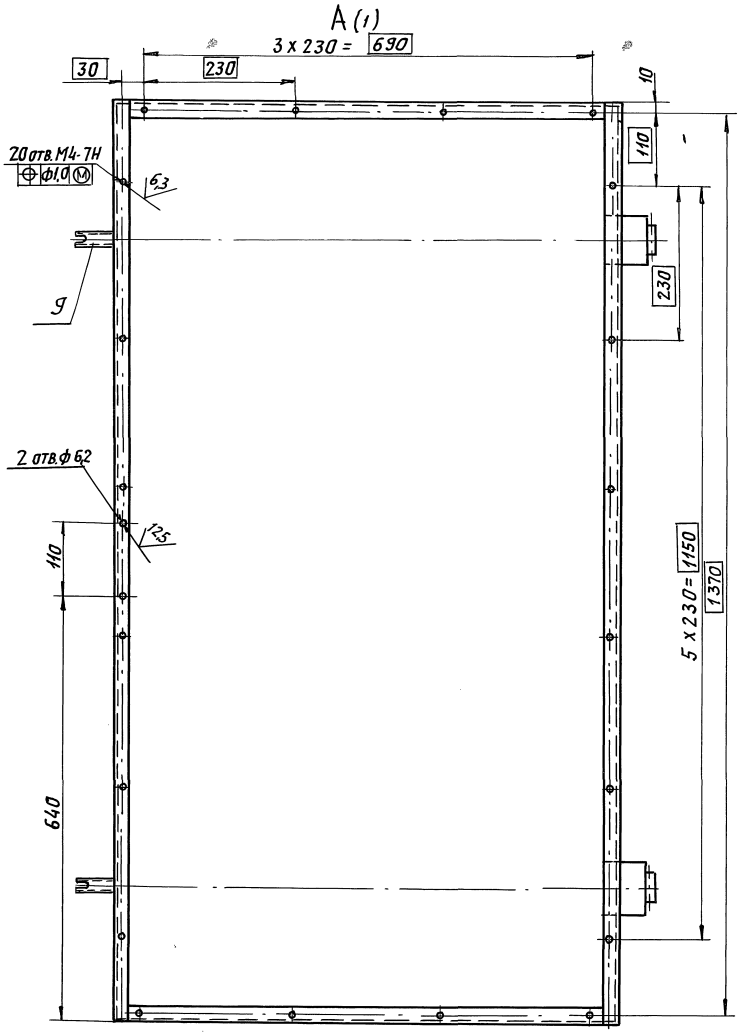
А (1)
3 х 230 = 690
30
230
10
110
20 отв. М4-7Н
⊕ ф1,0 Ⓜ
6,3
9
230
2 отв. ф 6,2
12,5
110
640
5 х 230 = 1150
1370

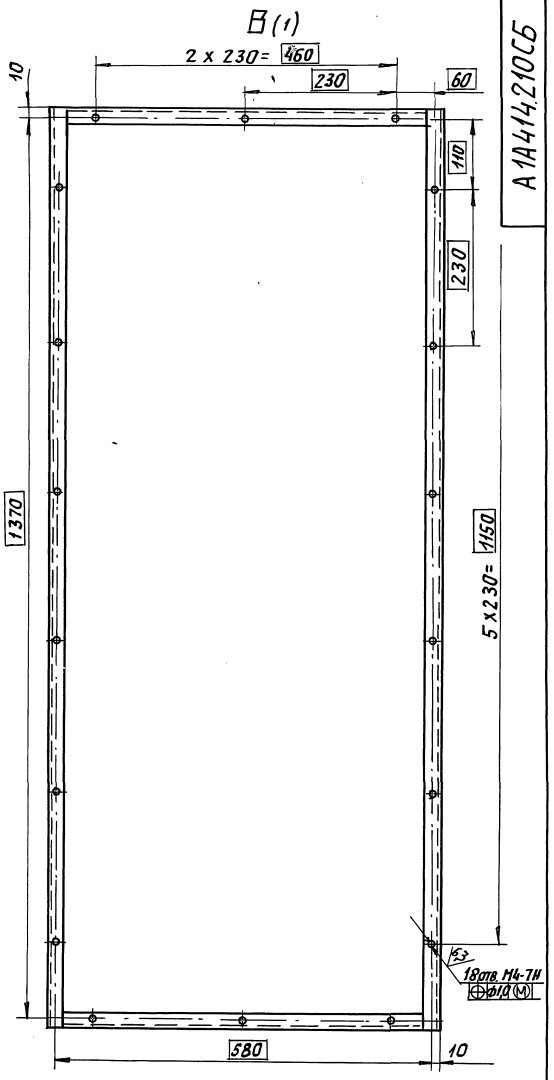
В (1)
2 х 230 = 460
10
230
60
110
230
1370
5 х 230 = 1150
6,3
18 отв. М4-7Н
⊕ ф1,0 Ⓜ
580
10

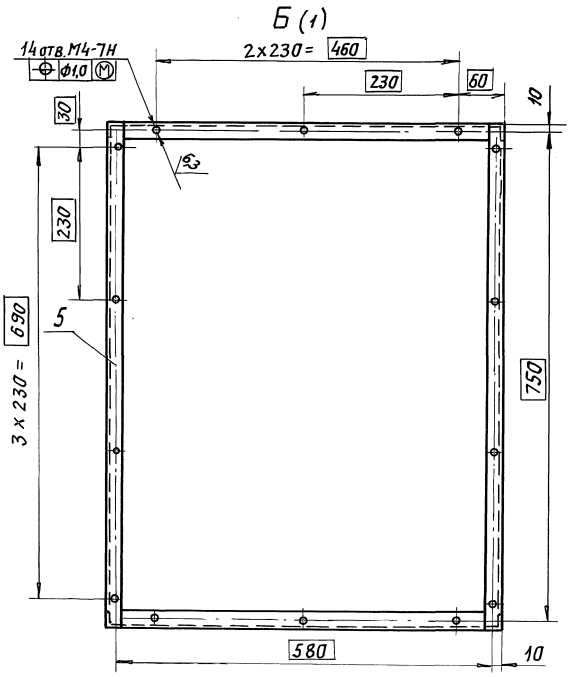
Б (1)
14 отв. М4-7Н
⊕ ф1,0 Ⓜ
2 х 230 = 460
230
60
10
30
6,3
230
690
5
3 х 230 =
750
580
10

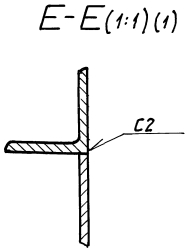
Е-Е (1:1) (1)
С2

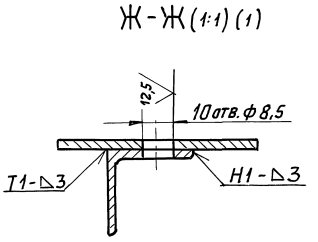
Ж-Ж (1:1) (1)
12,5
10 отв. ф 8,5
Т1-△3
Н1-△3

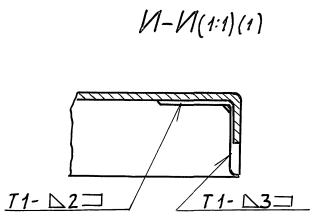
И-И (1:1) (1)
Т1-△2
Т1-△3

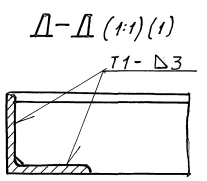
Д-Д (1:1) (1)
Т1-△3

Выпуск 1

Серия 5.904-64

Формат	Зона	Поз.	Обозначение	Наименование	Кол.	Примечание
				Документация		
А4			А1А 414. 240 СБ	Сборочный чертеж		
				Детали		
				Пруток		
				Проволока 3-С-I		
				ГОСТ 3282-74		
Б4		1	А1А 414. 241	L=195-1,15	6	0,011кг
Б4		2	А1А 414. 242	L=540-1,75	2	0,03кг
Б4		3	А1А 414. 243	L=755-2,0	1	0,042кг
Б4		4	А1А 414. 244	L=165-1,0	1	0,009кг

Подп. и дата | Инв. № дубл. | Взам. инв. № | Подп. и дата | Инв. № подл.

Изм.	Лист	№ докум.	Подп.	Дата
Разраб.		Ямпольская		
Пров.		Литвак		
Нач. гр.		Литвак		
Н. контр.		Фрадкин		
Утв.		Спивак		

А1А 414. 240

Решетка

Лит.	Лист	Листов
И		1

САНТЕХНИИПРОЕКТ

Формат: А4

Формат	Зона	Поз.	Обозначение	Наименование	Кол.	Примечание
				Документация		
А4			А1А414. 250 СБ	Сборочный чертеж		
				Материалы		
		1		Стеклоткань		
				Э3-100		
				ГОСТ 19907-83		0,32м²
		2		Сетка 1,4-0,65 НУ		
				ГОСТ 3826-82		0,32м²

Подп. и дата | Инв. № дубл. | Взам. инв. № | Подп. и дата | Инв. № подл.

Изм.	Лист	№ докум.	Подп.	Дата
Разраб.		Ямпольская		
Пров.		Литвак		
Нач. гр.		Литвак		
Н. контр.		Фрадкин		
Утв.		Спивак		

А1А 414. 250

Полотно

Лит.	Лист	Листов
И		1

САНТЕХНИИПРОЕКТ

Формат А4

Формат	Зона	Поз.	Обозначение	Наименование	Кол.	Примечание
				Документация		
А3			А1А 414. 260 СБ	Сборочный чертеж		
				Сборочные единицы		
А4		1	А1А414. 270	Кожух	1	
А4		2	А1А414. 280	Решетка	1	
А4		3	А1А 414. 290	Полотно	1	
				Материалы		
		4		Изделие звукопоглощающее марки 53М в оболочке из стеклоткани РСТ УССР 1977-87		
				S=30 мм	0,46	м²

Подп. и дата | Инв. № дубл. | Взам. инв. № | Подп. и дата | Инв. № подл.

Изм.	Лист	№ докум.	Подп.	Дата
Разраб.		Ямпольская		
Пров.		Литвак		
Нач. гр.		Литвак		
Н. контр.		Фрадкин		
Утв.		Спивак		

А1А414. 260

Панель нижняя

Лит.	Лист	Листов
И		1

САНТЕХНИИПРОЕКТ

Формат	Зона	Поз.	Обозначение	Наименование	Кол.	Примечание
				Документация		
А4			А1А414. 270 СБ	Сборочный чертеж		
				Детали		
А4		1	А1А414. 232	Скоба	14	
А3		2	А1А414. 271	Кожух	1	

Подп. и дата | Инв. № дубл. | Взам. инв. № | Подп. и дата | Инв. № подл.

Изм.	Лист	№ докум.	Подп.	Дата
Разраб.		Ямпольская		
Пров.		Литвак		
Нач. гр.		Литвак		
Н. контр.		Фрадкин		
Утв.		Спивак		

А1А414. 270

Кожух

Лит.	Лист	Листов
И		1

САНТЕХНИИПРОЕКТ

А1А414.220СБ

Серия 5.904-64 Выпуск 1

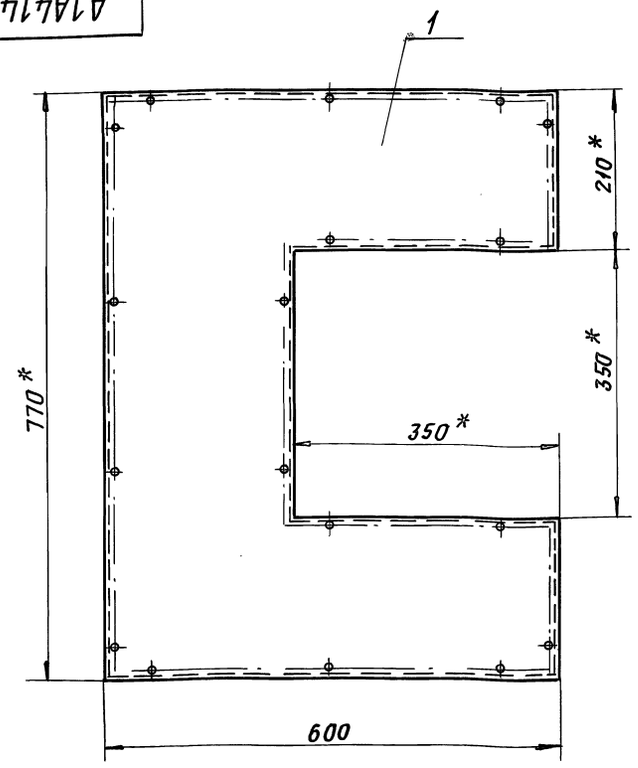

А-А (1:1)

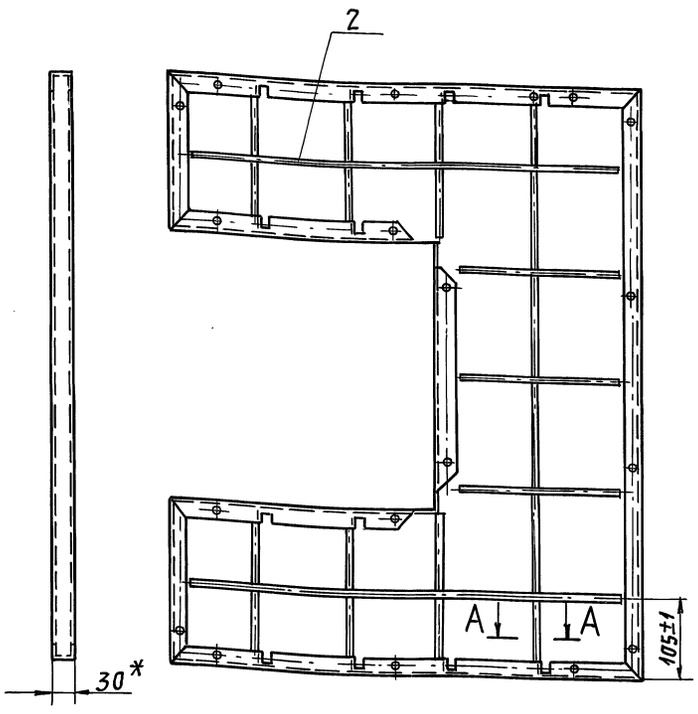

* Размеры для справок.

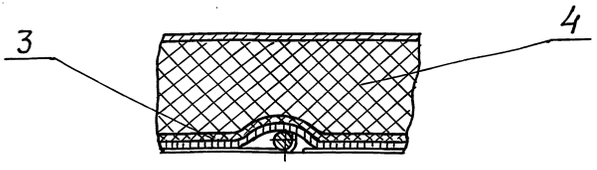

Изм.	Лист	N докум.	Подп.	Дата	А1А414.220СБ	
Разраб.		Ямпольская			Панель верхняя	Лит. Масса Масшт.
Пров.		Литвак				И 4,5 1:5
Нач. гр.		Литвак				Лист Листов 1
Гл. спец.		Грановский				САНТЕХНИИПРОЕКТ
Н. контр.		Фрадкин				
Утв.		Спивак				

Формат: А3

Инв.№ подл. | Подп. и дата | Взам. инв.№ | Инв.№ дубл. | Подп. и дата

А1А414.240СБ

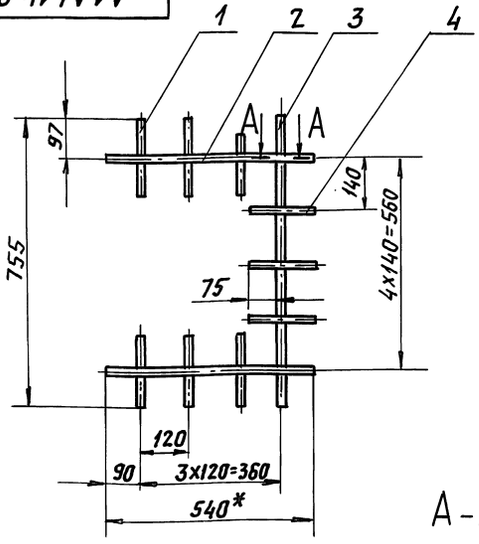

А-А (2:1)

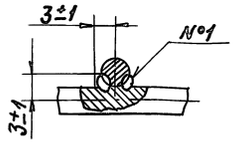

1.* Размер для справок.

2. Неуказанные предельные отклонения размеров: $\pm \frac{t_2}{2}$

3. Сварной шов №1 - сварка ручная дуговая.

Изм.	Лист	N докум.	Подп.	Дата	А1А414.240СБ	
Разраб.		Ямпольская			Решетка	Лит. Масса Масшт.
Пров.		Литвак				И 0,18 1:10
Нач. гр.		Литвак				Лист Листов 1
Гл. спец.		Грановский				САНТЕХНИИПРОЕКТ
Н. контр.		Фрадкин				
Утв.		Спивак				

Формат: А4

Инв.№ подл. | Подп. и дата | Взам. инв.№ | Инв.№ дубл. | Подп. и дата

А1А414.250СБ

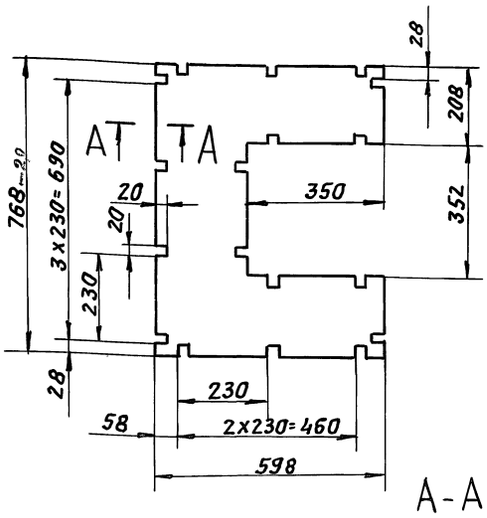

А-А (1:1)

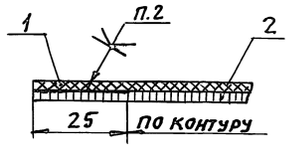

1. Неуказанные предельные отклонения размеров: $H14; h14; \pm \frac{t_2}{2}$.

2. Клей 88СА ТУ38-105 1760-89.

Изм.	Лист	N докум.	Подп.	Дата	А1А414.250СБ	
Разраб.		Ямпольская			Полотно	Лит. Масса Масшт.
Пров.		Литвак				И 1,3 1:10
Нач. гр.		Литвак				Лист Листов 1
Гл. спец.		Грановский				САНТЕХНИИПРОЕКТ
Н. контр.		Фрадкин				
Утв.		Спивак				

Инв.№ подл. | Подп. и дата | Взам. инв.№ | Инв.№ дубл. | Подп. и дата

Серия 5.903-64 Выпуск 1

А1А414.221

50 (√)

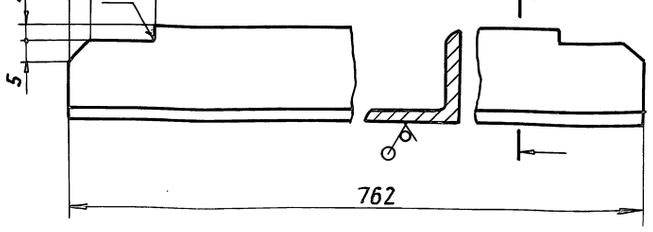

Неуказанные предельные отклонения размеров: $h14; \pm \frac{t_2}{2}$

Изм.	Лист	N докум.	Подп.	Дата	А1А414.221			
Разраб.		Сысоева			Опора	Лит.	Масса	Масшт.
Пров.		Литвак				Н	0,85	1:1
Нач.гр.		Литвак				Лист	Листов 1	
Гл.спец.					Уголок 25х3 ГОСТ 8509-86 / Ст 3пс ГОСТ 535-88	САНТЕХНИИПРОЕКТ		
Н.контр.		Фрадкин						
Утв.		Сливак						

Инв.№ подл. | Подп. и дата | Взам. инв.№ | Инв.№ дубл. | Подп. и дата

Формат А4

А1А414.222

12,5

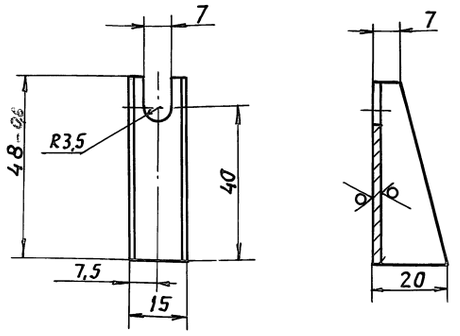

1. Неуказанные предельные отклонения размеров: $H14, h14; \pm \frac{t_2}{2}$
2. Радиус гиба ~ 2мм

Изм.	Лист	N докум.	Подп.	Дата	А1А414.222			
Разраб.		Сысоева			Скоба	Лит.	Масса	Масшт.
Пров.		Литвак				Н	0,03	1:1
Нач.гр.		Литвак				Лист	Листов 1	
Гл.спец.					Лист 2,0 ГОСТ 19903-74 / ОК360В ГОСТ 16523-89	САНТЕХНИИПРОЕКТ		
Н.контр.		Фрадкин						
Утв.		Сливак						

Инв.№ подл. | Подп. и дата | Взам. инв.№ | Инв.№ дубл. | Подп. и дата

Формат А4

А1А414.223

50 (√)

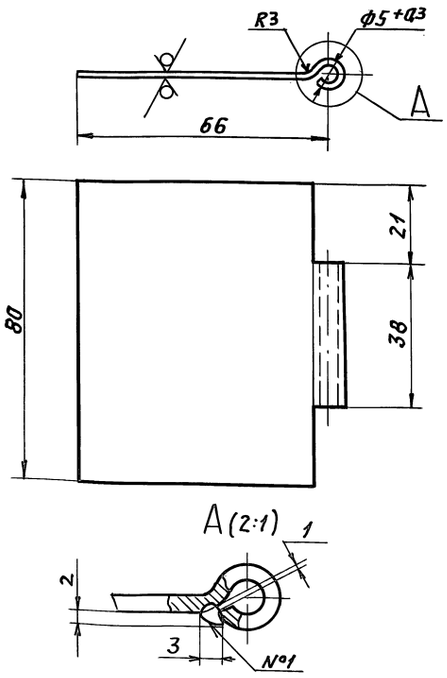

1. Неуказанные предельные отклонения размеров: $h14; \pm \frac{t_2}{2}$.
2. Сварной шов №1 - сварка ручная, дуговая. Шов зачистить.

Изм.	Лист	N докум.	Подп.	Дата	А1А414.223			
Разраб.		Сысоева			Петля	Лит.	Масса	Масшт.
Пров.		Литвак				Н	0,09	1:1
Нач.гр.		Литвак				Лист	Листов 1	
Гл.спец.					Лист 2,0 ГОСТ 19903-74 / ОК360В ГОСТ 16523-89	САНТЕХНИИПРОЕКТ		
Н.контр.		Фрадкин						
Утв.		Сливак						

Инв.№ подл. | Подп. и дата | Взам. инв.№ | Инв.№ дубл. | Подп. и дата

Формат А4

Формат	Зона	Поз.	Обозначение	Наименование	Кол.	Примечание
				Документация		
А4			А1А414.230СБ	Сборочный чертеж		
				Детали		
А3		1	А1А414.231	Кожух	1	
А4		2	А1А414.232	Скобка	18	

Изм.	Лист	N докум.	Подп.	Дата	А1А414.230			
Разраб.		Яропольская			Кожух	Лит.	Лист	Листов 1
Пров.		Литвак				Н		
Нач.гр.		Литвак				САНТЕХНИИПРОЕКТ		
Н.контр.		Фрадкин						
Утв.		Сливак						

Инв.№ подл. | Подп. и дата | Взам. инв.№ | Инв.№ дубл. | Подп. и дата

Серия 5.904-64 Выпуск 1

Инв.№ подл. | Подп. и дата | Взам. инв.№ | Инв.№ дубл. | Подп. и дата

А1А414.232

50 (✓)

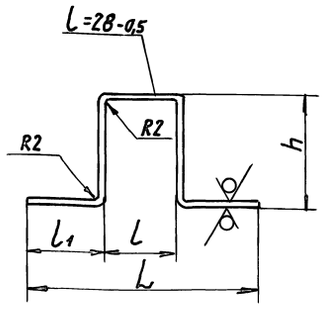

Обозначение	Размеры, мм				Масса, кг
	L	l	l1	h	
А1А414.232	30	10	10	15	0,006
-01	40	16	12	20	0,012
-02	30	10	10	45	0,016

Неуказанные предельные отклонения размеров: H14; h14.

Изм.	Лист	№ докум.	Подп.	Дата
Разраб.		Ямпольская		
Пров.		Литвак		
Нач. гр.		Литвак		
Гл. спец.				
Н. контр.		Фрядкин		
Утв.		Спивак		

А1А414.232

Скобка

Лит.	Масса	Масшт.
И	0,006	2:1
Лист	Листов 1	

Лист 0,7 ГОСТ 19903-74 / ОК360В ГОСТ 16523-89

САНТЕХНИИПРОЕКТ

Формат: А4

А1А414.230СБ

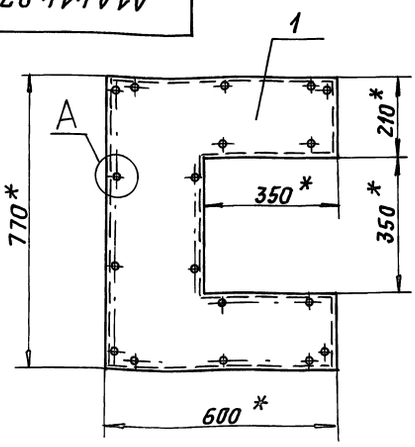

А (1:1)

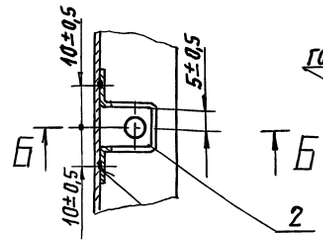

Б-Б (1:1)

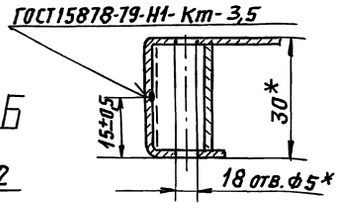

* Размеры для справок

Изм.	Лист	№ докум.	Подп.	Дата
Разраб.		Ямпольская		
Пров.		Литвак		
Нач. гр.		Литвак		
Гл. спец.		Грановский		
Н. контр.		Фрядкин		
Утв.		Спивак		

А1А414.230.СБ

Кожух

Лит.	Масса	Масшт.
И	3,0	1:10
Лист	Листов 1	

САНТЕХНИИПРОЕКТ

Формат: А4

А1А414.231

50 (✓)

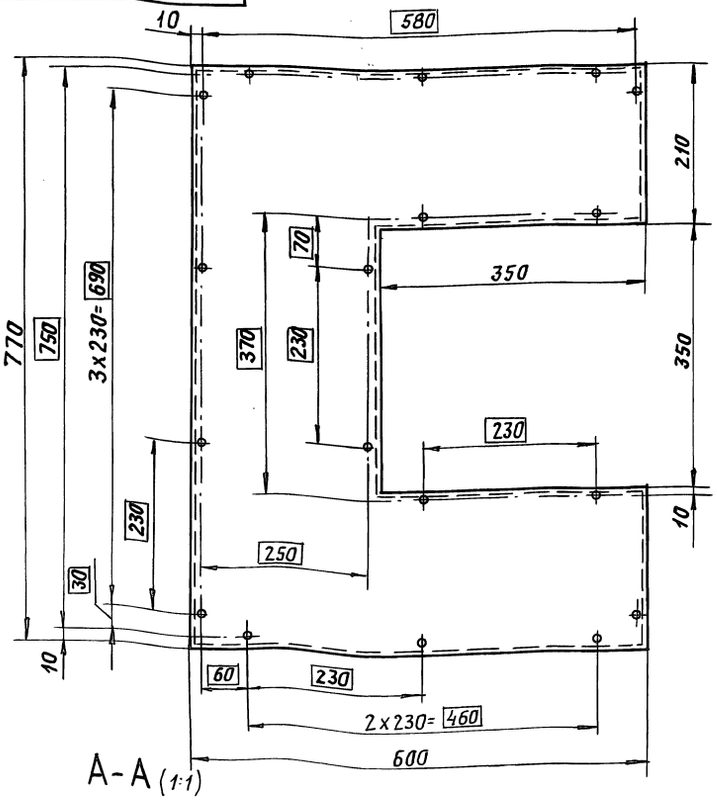

А-А (1:1)

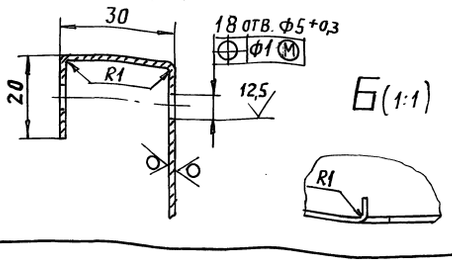

Б (1:1)

В (1:1)

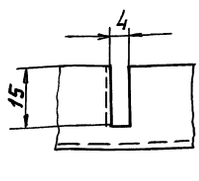

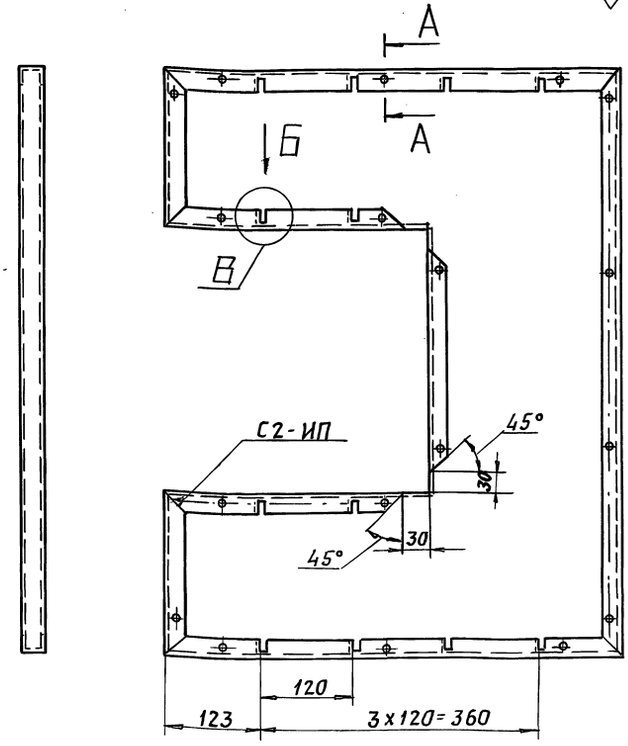

1. Неуказанные предельные отклонения размеров: $H14; h14; \pm \frac{t_2}{2}$.
2. Сварные швы по ГОСТ 14771-76

Изм.	Лист	№ докум.	Подп.	Дата
Разраб.		Ямпольская		
Пров.		Литвак		
Нач. гр.		Литвак		
Гл. спец.				
Н. контр.		Фрядкин		
Утв.		Спивак		

А1А414.231

Кожух

Лит.	Масса	Масшт.
И	2,9	1:5
Лист	Листов 1	

Лист 0,7 ГОСТ 19903-74 / ОК360В ГОСТ 16523-89

САНТЕХНИИПРОЕКТ

Формат: А3

Серия 5.904-64 Выпуск 1

Формат	Зона	Поз.	Обозначение	Наименование	Кол.	Примечание
				Документация		
А4			А1А414.280 СБ	Сборочный чертеж		
				Детали		
Б4		1	А1А414.281	Пруток		
				Проволока 3-С-I		
				ГОСТ 3282-74		
				L=755-2,0	4	0,042кг
Б4		2	А1А414.282	Пруток		
				Проволока 3-С-I		
				ГОСТ 3282-74		
				L=540-1,75	5	0,03кг

Подп. и дата | Инв. N подл. | Взам. инв. | Инв. N дубл. | Подп. и дата

Изм.	Лист	N докум.	Подп.	Дата
Разраб.		Ямпольская		
Пров.		Литвак		
Нач. гр.		Литвак		
Н. контр.		Фрядкин		
Утв.		Спивак		

А1А414.280

Решетка

Лит.	Лист	Листов
И		1

САНТЕХНИИПРОЕКТ

Формат: А4

Формат	Зона	Поз.	Обозначение	Наименование	Кол.	Примечание
				Документация		
А4			А1А414.290 СБ	Сборочный чертеж		
				Материалы		
		1		Стеклоткань Э3-100 ГОСТ 19907-83	0,46	м²
		2		Сетка 1,4-0,65 ГОСТ 3826-82	0,46	м²

Подп. и дата | Инв. N подл. | Взам. инв. | Инв. N дубл. | Подп. и дата

Изм.	Лист	N докум.	Подп.	Дата
Разраб.		Ямпольская		
Пров.		Литвак		
Нач. гр.		Литвак		
Н. контр.		Фрядкин		
Утв.		Спивак		

А1А414.290

Полотно

Лит.	Лист	Листов
И		1

САНТЕХНИИПРОЕКТ

Формат: А4

Формат	Зона	Поз.	Обозначение	Наименование	Кол.	Примечание
				Документация		
А3			А1А414.300 СБ	Сборочный чертеж		
				Сборочные единицы		
А4		1	А1А414.310	Кожух	1	
А4		2	А1А414.320	Решетка	1	
А4		3	А1А414.330	Полотно	1	
				Материалы		
		4		Изделие звукопоглощающее марки БЗМ в оболочке из стеклоткани РСТ УССР 1977-87 S=30 мм	0,83	м²

Подп. и дата | Инв. N подл. | Взам. инв. | Инв. N дубл. | Подп. и дата

Изм.	Лист	N докум.	Подп.	Дата
Разраб.		Ямпольская		
Пров.		Литвак		
Нач. гр.		Литвак		
Н. контр.		Фрядкин		
Утв.		Спивак		

А1А414.300

Панель боковая

Лит.	Лист	Листов
И		1

САНТЕХНИИПРОЕКТ

Формат: А4

Формат	Зона	Поз.	Обозначение	Наименование	Кол.	Примечание
				Документация		
А3			А1А414.310.СБ	Сборочный чертеж		
				Детали		
А4		1	А1А414.232	Скобка	18	
—		2	-01	Скобка	2	
А3		3	А1А414.311	Кожух	1	

Подп. и дата | Инв. N подл. | Взам. инв. | Инв. N дубл. | Подп. и дата

Изм.	Лист	N докум.	Подп.	Дата
Разраб.		Ямпольская		
Пров.		Литвак		
Нач. гр.		Литвак		
Н. контр.		Фрядкин		
Утв.		Спивак		

А1А414.310

Кожух

Лит.	Лист	Листов
И		1

САНТЕХНИИПРОЕКТ

А1А414.260СБ

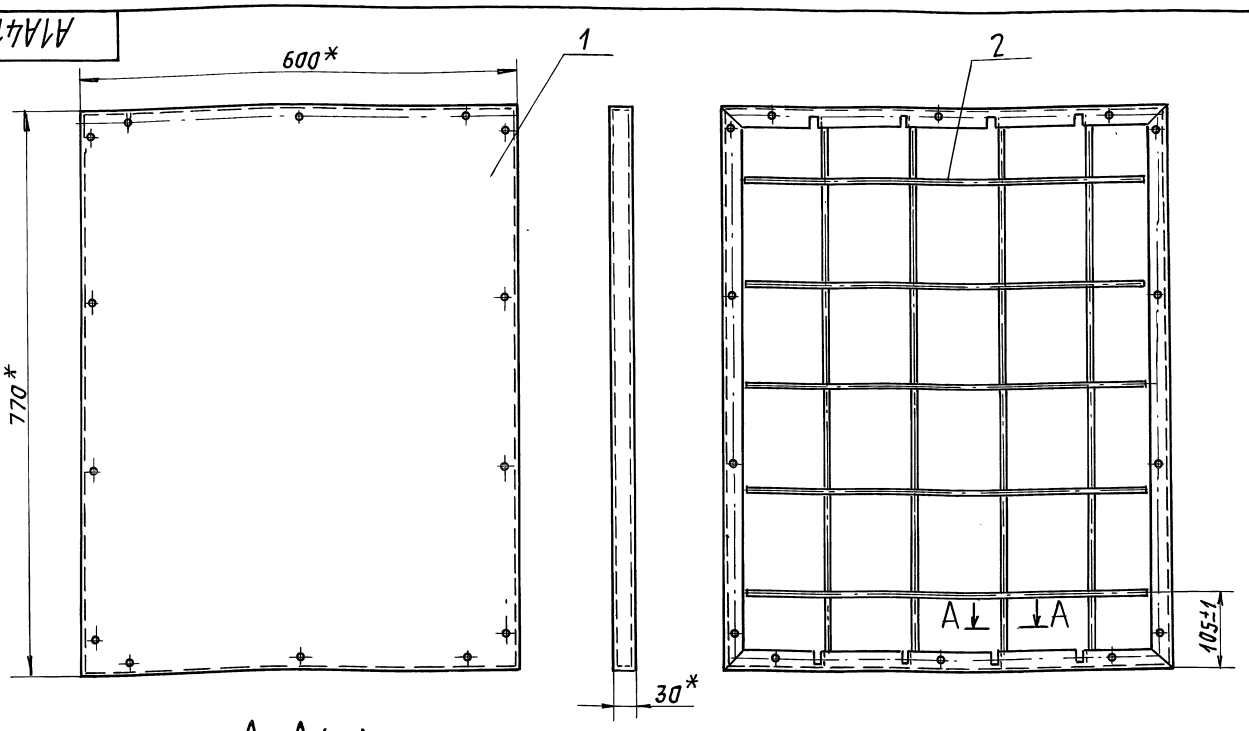

А–А (1:1)

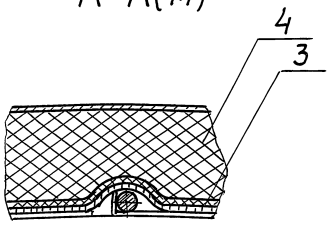

* Размеры для справок.

Изм.	Лист	N докум.	Подп.	Дата
Разраб.		Ямпольская		
Пров.		Литвак		
Нач. гр.		Литвак		
Гл. спец.		Грановский		
Н. контр.		Фрядкин		
Утв.		Спивак		

А1А414.260СБ

Панель нижняя

Лит.	Масса	Масштаб
И	5,5	1:5
Лист	Листов 1	

САНТЕХНИИПРОЕКТ

Формат: А3

А1А414.280СБ

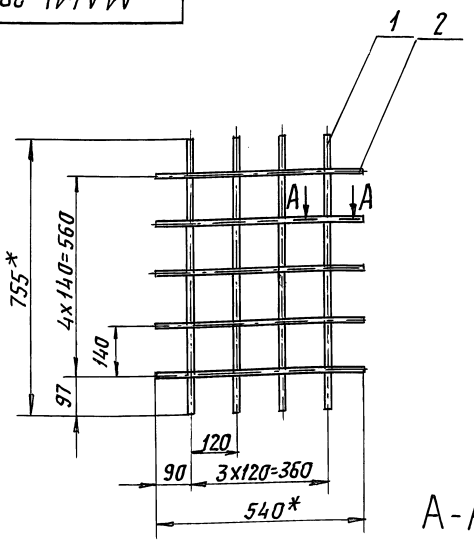

А-А (2:1)

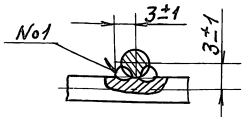

1. * Размеры для справок.
2. Неуказанные предельные отклонения размеров: $\pm \frac{t_2}{2}$.
3. Сварной шов №1 - сварка ручная, дуговая

Изм.	Лист	N докум.	Подп.	Дата
Разраб.		Ямпольская		
Пров.		Литвак		
Нач. гр.		Литвак		
Гл. спец.		Грановский		
Н. контр.		Фрядкин		
Утв.		Спивак		

А1А414.280СБ

Решетка

Лит.	Масса	Масшт.
И	0,32	1:10
Лист	Листов 1	

САНТЕХНИИПРОЕКТ

Формат: А4

А1А414.290СБ

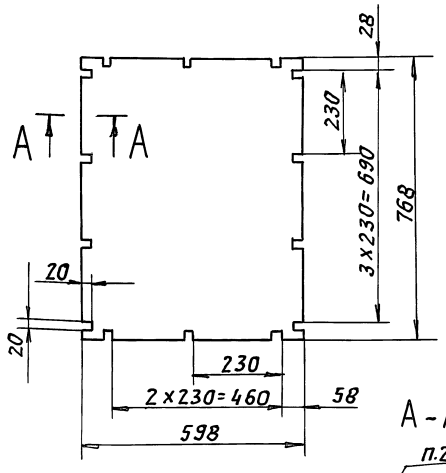

А-А (1:1)

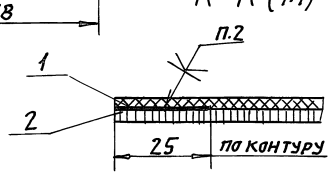

1. Неуказанные предельные отклонения размеров: $H14, h14, \pm \frac{t_2}{2}$
2. Клей 88СА ТУ 38-105 1760-89.

Изм.	Лист	N докум.	Подп.	Дата
Разраб.		Ямпольская		
Пров.		Литвак		
Нач. гр.		Литвак		
Гл. спец.		Грановский		
Н. контр.		Фрядкин		
Утв.		Спивак		

А1А414.290СБ

Полотно

Лит.	Масса	Масшт.
И	1,5	1:10
Лист	Листов 1	

САНТЕХНИИПРОЕКТ

А1А414.270СБ

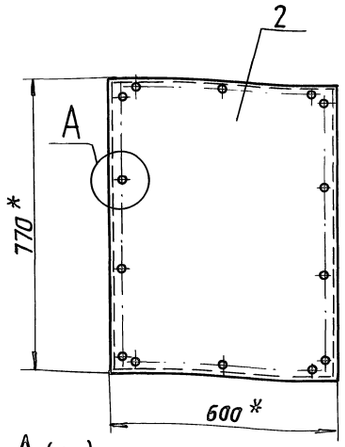

А (1:1)

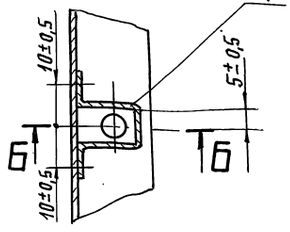

Б-Б (1:1)

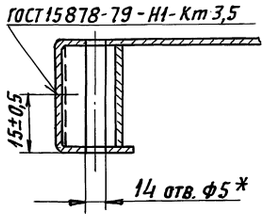

* Размеры для справок.

Изм.	Лист	N докум.	Подп.	Дата
Разраб.		Ямпольская		
Пров.		Литвяк		
Нач. гр.		Литвяк		
Гл. спец.		Грановский		
Н. контр.		Фрадкин		
Утв.		Спивак		

А1А414.270СБ

Кожух

Лит.	Масса	Масшт.
И	3,4	1:10
Лист	Листов 1	

САНТЕХНИИПРОЕКТ

Формат: А4

Инв. № подл. | Подп. и дата | Взам. инв. № | Инв. № дубл. | Подп. и дата

А1А414.320СБ

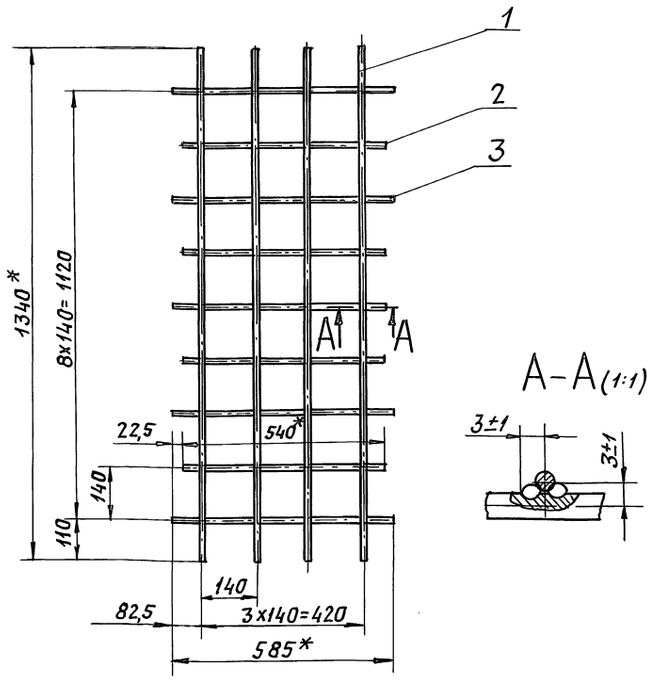

1. * Размеры для справок.
2. Неуказанные предельные отклонения размеров: $\pm \frac{t_2}{2}$.
3. Сварной шов №1 - сварка ручная, дуговая.

Изм.	Лист	N докум.	Подп.	Дата
Разраб.		Ямпольская		
Пров.		Литвяк		
Нач. гр.		Литвяк		
Гл. спец.		Грановский		
Н. контр.		Фрадкин		
Утв.		Спивак		

А1А414.320СБ

Решетка

Лит.	Масса	Масшт.
И	0,6	1:10
Лист	Листов 1	

САНТЕХНИИПРОЕКТ

Формат: А4

Инв. № подл. | Подп. и дата | Взам. инв. № | Инв. № дубл. | Подп. и дата

А1А414.271

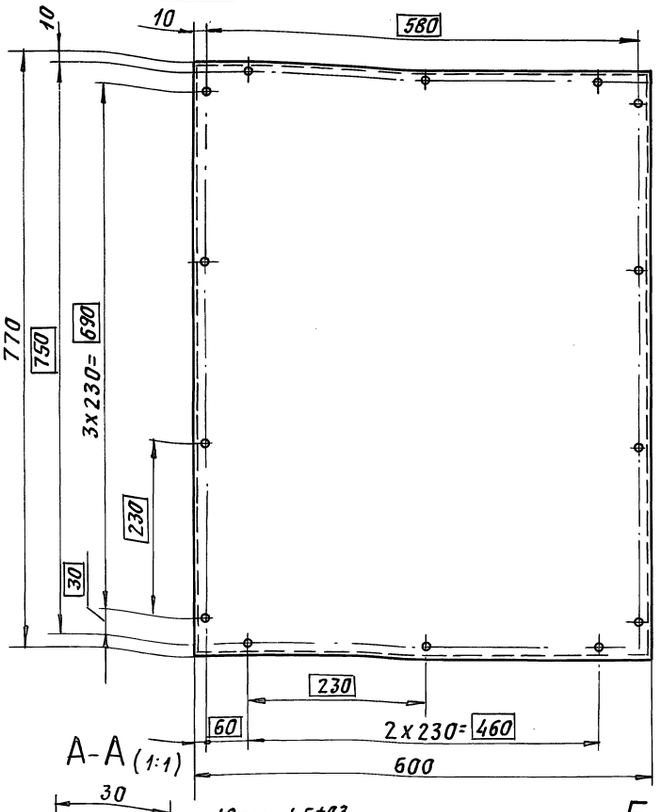

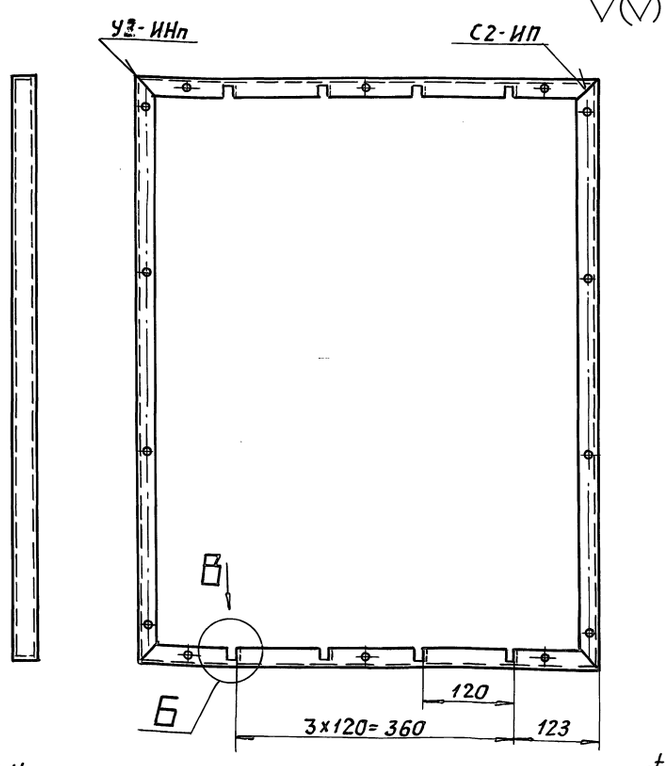

1. Неуказанные предельные отклонения размеров: H14; h14; $\pm \frac{t_2}{2}$
2. Сварные швы по ГОСТ 14771-76

Изм.	Лист	N докум.	Подп.	Дата
Разраб.		Ямпольская		
Пров.		Литвяк		
Нач. гр.		Литвяк		
Гл. спец.				
Н. контр.		Фрадкин		
Утв.		Спивак		

А1А414.271

Кожух

Лит.	Масса	Масшт.
И	3,35	1:5
Лист	Листов 1	

Лист 0,7 ГОСТ 19903-74 / ОК3608 ГОСТ 16523-89

САНТЕХНИИПРОЕКТ

2.4.72-02-63 Формат: А3

Инв. № подл. | Подп. и дата | Взам. инв. № | Инв. № дубл. | Подп. и дата

А1А414.351

Серия 5.904-64 Выпуск 1

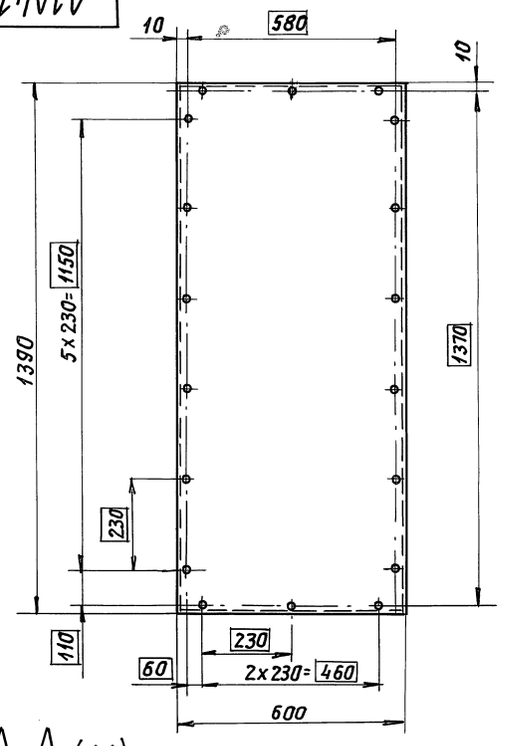

А-А (1:1)

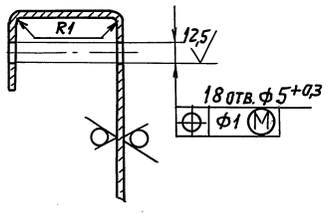

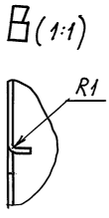

В (1:1)

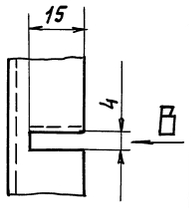

Б (1:1)



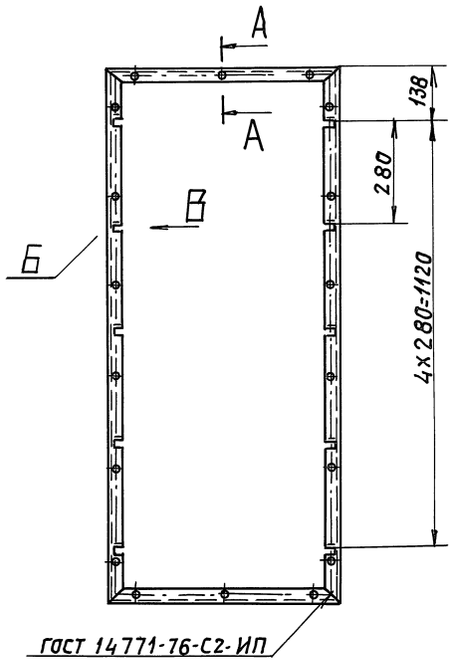

ГОСТ 14771-76-С2-ИП

Неуказанные предельные отклонения размеров: $H14; h14; \pm \frac{t_2}{2}$

Изм.	Лист	N докум.	Подп.	Дата
Разраб.		Ямпольская		
Пров.		Литвак		
Нач. гр.		Литвак		
Гл. спец.				
Н. контр.		Фрадкин		
Утв.		Сливак		

А1А414.351

Кожух

Лит.	Масса	Масшт.
И	5,7	1:10
Лист	Листов 1	

Лист 0,7 ГОСТ 19903-74 ОК360В ГОСТ 16523-89

САНТЕХНИИПРОЕКТ

Формат: А3

Инв. № подл. | Подп. и дата | Взам. инв. № | Инв. № дубл. | Подп. и дата

А1А414.300СБ

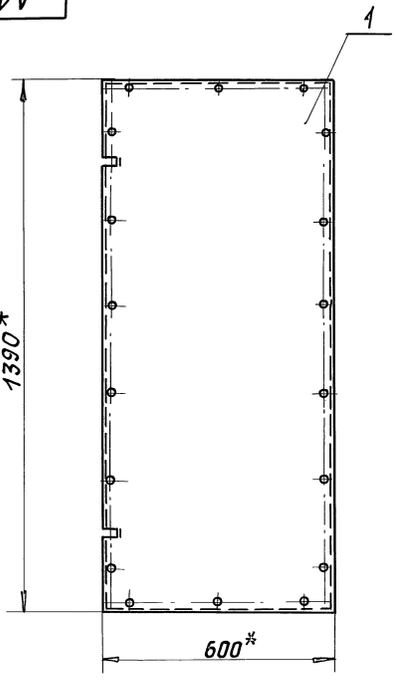

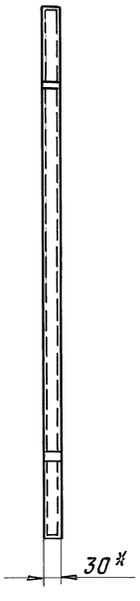

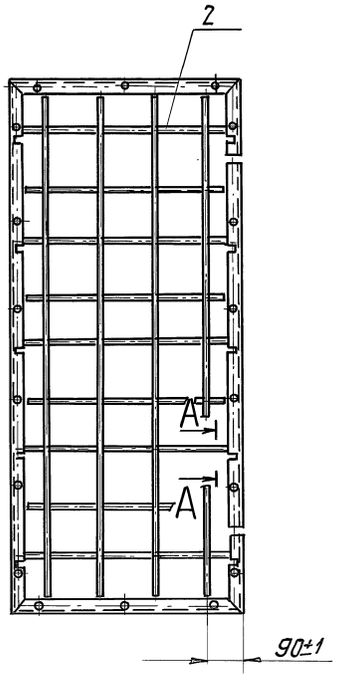

А-А (1:1)

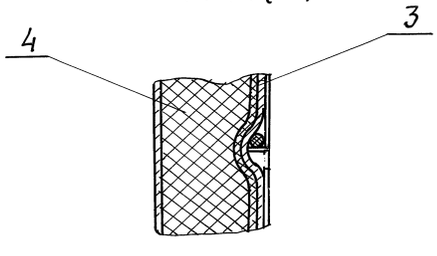

* Размеры для справок.

Изм.	Лист	N докум.	Подп.	Дата
Разраб.		Ямпольская		
Пров.		Литвак		
Нач. гр.		Литвак		
Гл. спец.		Грановский		
Н. контр.		Фрадкин		
Утв.		Сливак		

А1А414.300СБ

Панель боковая

Лит.	Масса	Масшт.
И	9,0	1:10
Лист	Листов 1	

САНТЕХНИИПРОЕКТ

25472-02 64

Формат: А3

Инв. № подл. | Подп. и дата | Взам. инв. № | Инв. № дубл. | Подп. и дата

А1А414.310СБ

Серия 5.904-64 Выпуск 1

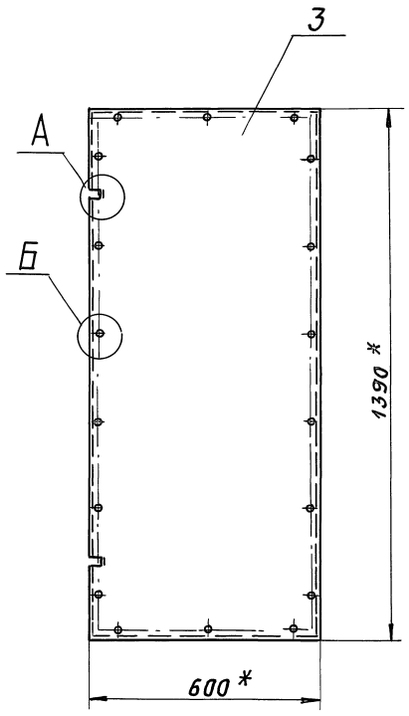

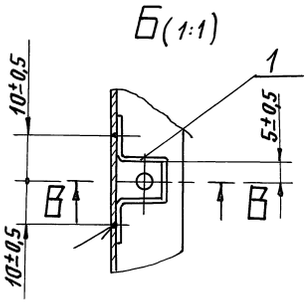

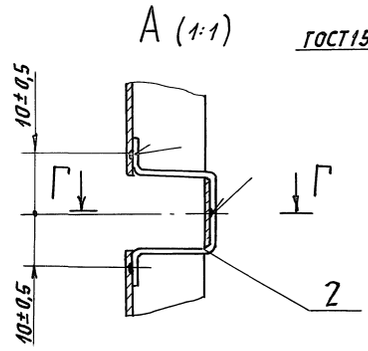

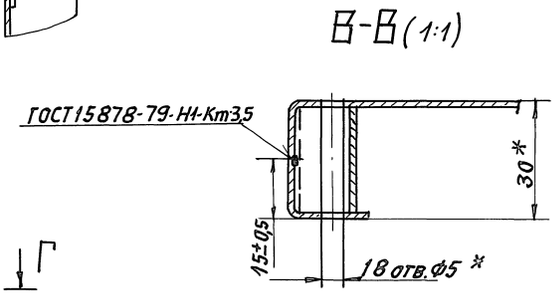

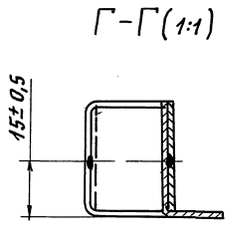

* Размеры для справок

Изм	Лист	N докум.	Подп.	Дата	А1А414.310СБ			
Разраб.		Эмпольская			Кожух	Лит.	Масса	Масшт.
Пров.		Литвак				И	5,9	1:10
Нач. гр.		Литвак				Лист	Листов 1	
Гл. спец.		Грановский						
Н. контр.		Фрадкин				САНТЕХНИИПРОЕКТ		
Утв.		Спивак						

Инв N подл. | Подп. и дата | Взам. инв N | Инв N дубл. | Подп. и дата

Формат: А3

А1А414.311

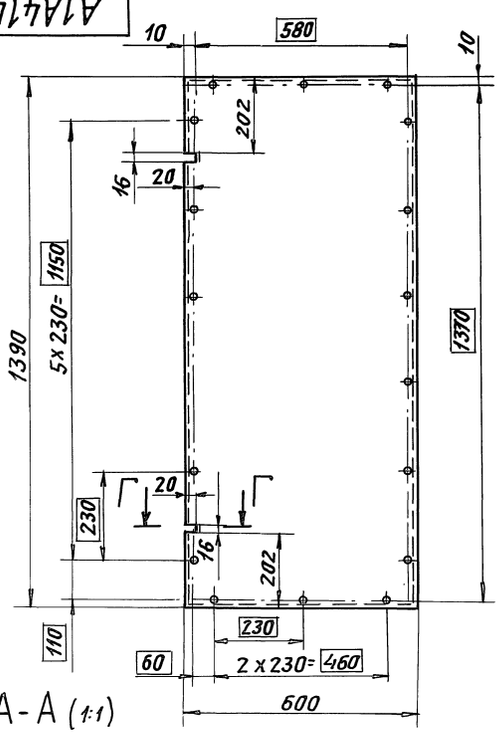

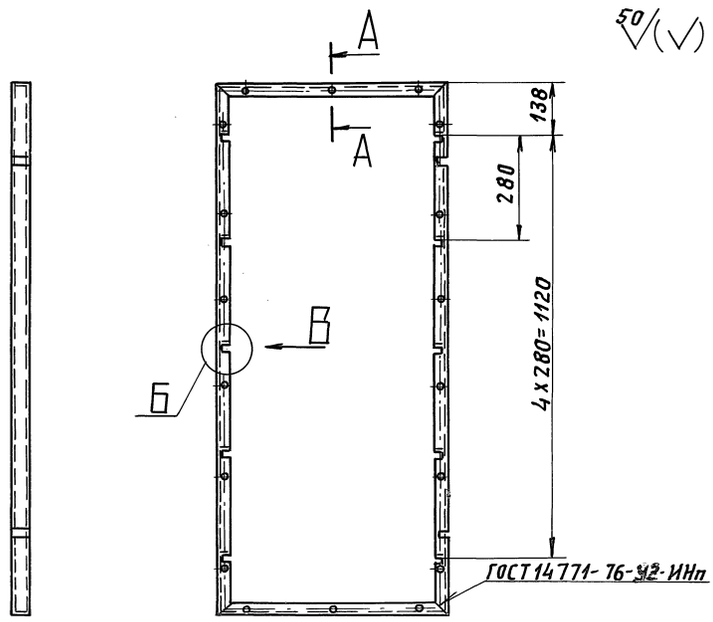

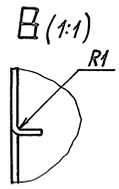

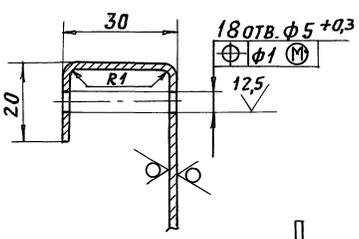

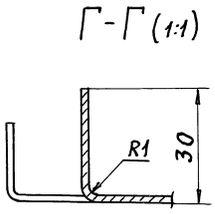

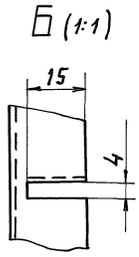

Неуказанные предельные отклонения размеров: $H14$; $h14$; $\pm\frac{t_2}{2}$

Изм	Лист	N докум.	Подп.	Дата	А1А414.311			
Разраб.		Эмпольская			Кожух	Лит.	Масса	Масшт.
Пров.		Литвак				И	5,7	1:10
Нач. гр.		Литвак				Лист	Листов 1	
Гл. спец.					Лист 0,7 ГОСТ 19903-74 / ОК360В ГОСТ 16523-89	САНТЕХНИИПРОЕКТ		
Н. контр.		Фрадкин						
Утв.		Спивак						

Инв N подл. | Подп. и дата | Взам. инв N | Инв N дубл. | Подп. и дата

25472-02 65 Формат: А3

Формат	Зона	Поз.	Обозначение	Наименование	Кол.	Примечание
				Документация		
А4			А1А414.320СБ	Сборочный чертеж		
				Детали		
Бч		1	А1А414.321	Пруток		
				Проволока 3-С-I		
				ГОСТ 3282-74		
				L=1340-3,1	4	0,074кг
Бч		2	А1А414.322	Пруток		
				Проволока 3-С-I		
				ГОСТ 3282-74		
				L=585-1,75	5	0,032кг
Бч		3	А1А414.323	Пруток		
				Проволока 3-С-I		
				ГОСТ 3282-74		
				L=540-1,75	4	0,03кг

Инв.№ подл. | Подп. и дата | Взам. инв.№ | Инв.№ дубл. | Подп. и дата

Изм.	Лист	№ докум.	Подп.	Дата	А1А414.320			
Разраб.		Ямпольская			Решетка	Лит.	Лист	Листов
Пров.		Литвак				И		1
Нач.гр.		Литвак				САНТЕХНИИПРОЕКТ		
Н.контр.		Фрядкин						
Утв.		Спивак						

Формат: А4

Форм.	Зона	Поз.	Обозначение	Наименование	Кол.	Примечание
				Документация		
А4			А1А414.330СБ	Сборочный чертеж		
				Материалы		
		1		Стеклоткань Э3-100 ГОСТ 19907-83	0,85	м²
		2		Сетка 1,4-0,65Ч ГОСТ 3826-82	0,83	м²

Инв.№ подл. | Подп. и дата | Взам. инв.№ | Инв.№ дубл. | Подп. и дата

Изм.	Лист	№ докум.	Подп.	Дата	А1А414.330			
Разраб.		Ямпольская			Полотно	Лит.	Лист	Листов
Пров.		Литвак				И		1
Нач.гр.		Литвак				САНТЕХНИИПРОЕКТ		
Н.контр.		Фрядкин						
Утв.		Спивак						

Формат: А4

Формат	Зона	Поз.	Обозначение	Наименование	Кол.	Примечание
				Документация		
А3			А1А414.340СБ	Сборочный чертеж		
				Сборочные единицы		
А4		1	А1А414.320	Решетка	1	
А4		2	А1А414.350	Кожух	1	
А4		3	А1А414.360	Полотно	1	
				Материалы		
		4		Изделие звукопоглощающее марки БЗМ в оболочке из стеклоткани РСТ УССР 1977-87 S=30мм	0,83	м²

Инв.№ подл. | Подп. и дата | Взам. инв.№ | Инв.№ дубл. | Подп. и дата

Изм.	Лист	№ докум.	Подп.	Дата	А1А414.340			
Разраб.		Ямпольская			Панель боковая	Лит.	Лист	Листов
Пров.		Литвак				И		1
Нач.гр.		Литвак				САНТЕХНИИПРОЕКТ		
Н.контр.		Фрядкин						
Утв.		Спивак						

Формат: А4

А1А414.330СБ

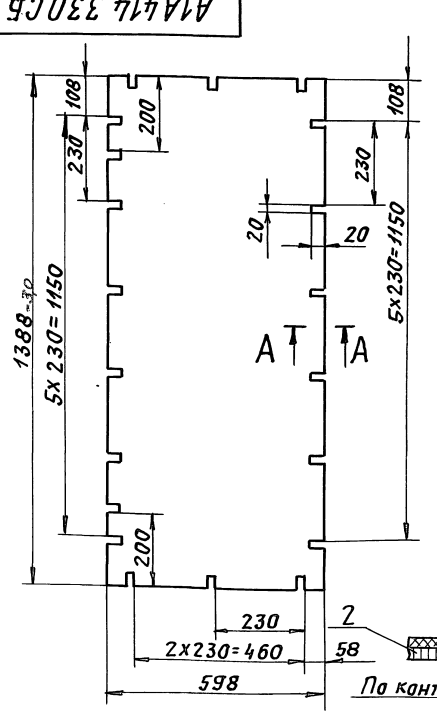

1. Неуказанные предельные отклонения размеров: $h14, H14, \pm\frac{t_2}{2}$
2. Клей 88СА ТУ38-1051760-89.

Инв.№ подл. | Подп. и дата | Взам. инв.№ | Инв.№ дубл. | Подп. и дата

Изм.	Лист	№ докум.	Подп.	Дата	А1А414.330СБ				
Разраб.		Ямпольская			Полотно	Лит.	Масса	Масшт.	
Пров.		Литвак				И	2,3	1:10	
Нач.гр.		Литвак				Лист	Листов 1		
Гл.спец.		Грановский				САНТЕХНИИПРОЕКТ			
Н.контр.		Фрядкин							
Утв.		Спивак							

Серия 5.904-64 Выпуск 1

Формат	Зона	Поз.	Обозначение	Наименование	Кол.	Примечание
				Документация		
А3			А1А414.350 СБ	Сборочный чертеж		
				Детали		
А4		1	А1А414.232	Скобка	18	
А4		2	А1А414.351	Кожух	1	

Инв.№ подл. | Подп. и дата | Взам. инв.№ | Инв.№ дубл. | Подп. и дата

Изм.	Лист	№ докум.	Подп.	Дата
Разраб.	Ямпольская			
Пров.	Литвак			
Нач. гр.	Литвак			
Н. контр.	Фрадкин			
Утв.	Спивак			

А1А414.350

Кожух

Лит.	Лист	Листов
И		1

САНТЕХНИИПРОЕКТ

Формат: А4

Формат	Зона	Поз.	Обозначение	Наименование	Кол.	Примечание
				Документация		
А4			А1А414.360 СБ	Сборочный чертеж		
				Материалы		
		1		Стекловолокно ЭЗ-100 ГОСТ 19907-83	0,83	м²
		2		Сетка 1,4-0,65 Н4 ГОСТ 3826-82	0,83	м²

Инв.№ подл. | Подп. и дата | Взам. инв.№ | Инв.№ дубл. | Подп. и дата

Изм.	Лист	№ докум.	Подп.	Дата
Разраб.	Ямпольская			
Пров.	Литвак			
Нач. гр.	Литвак			
Н. контр.	Фрадкин			
Утв.	Спивак			

А1А414.360

Полотно

Лит.	Лист	Листов
И		1

САНТЕХНИИПРОЕКТ

Формат: А4

Формат	Зона	Поз.	Обозначение	Наименование	Кол.	Примечание
				Документация		
А3			А1А414.370 СБ	Сборочный чертеж		
				Сборочные единицы		
А4		1	А1А414.380	Кожух	1	
А4		2	А1А414.390	Решетка	1	
А4		3	А1А414.400	Полотно	1	
				Материалы		
		4		Изделие звукопоглощающее марки БЗИ в оболочке из стеклоткани РСТ УССР 1977-87 δ=30 мм	1,2	м²

Инв.№ подл. | Подп. и дата | Взам. инв.№ | Инв.№ дубл. | Подп. и дата

Изм.	Лист	№ докум.	Подп.	Дата
Разраб.	Ямпольская			
Пров.	Литвак			
Нач. гр.	Литвак			
Н. контр.	Фрадкин			
Утв.	Спивак			

А1А414.370

Панель торцевая

Лит.	Лист	Листов
И		1

САНТЕХНИИПРОЕКТ

Формат: А4

Формат	Зона	Поз.	Обозначение	Наименование	Кол.	Примечание
				Документация		
А3			А1А414.380 СБ	Сборочный чертеж		
				Детали		
А4		1	А1А414.232	Скоба	20	
А3		2	А1А414.381	Кожух	1	

Инв.№ подл. | Подп. и дата | Взам. инв.№ | Инв.№ дубл. | Подп. и дата

Изм.	Лист	№ докум.	Подп.	Дата
Разраб.	Ямпольская			
Пров.	Литвак			
Нач. гр.	Литвак			
Н. контр.	Фрадкин			
Утв.	Спивак			

А1А414.380

Кожух

Лит.	Лист	Листов
И		1

САНТЕХНИИПРОЕКТ

Формат А4

А1А414.340СБ

Серия 5.904-64 Выпуск 1

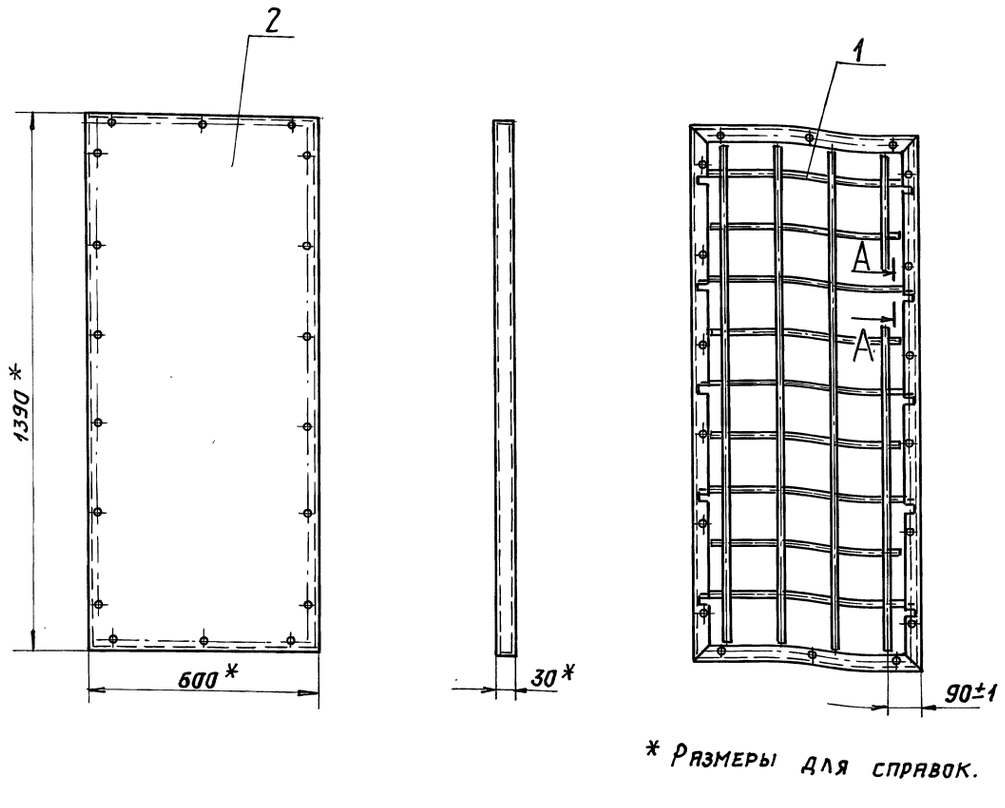

* Размеры для справок.

Изм.	Лист	№ докум.	Подп.	Дата
Разраб.		Ямпольская		
Пров.		Литвак		
Нач. гр.		Литвак		
Гл. спец.		Грановский		
Н. контр.		Фрядкин		
Утв.		Сливак		

А1А414.340СБ

Панель боковая

Лит.	Масса	Масшт.
И	9,0	1:10
Лист	Листов 1	

САНТЕХНИИПРОЕКТ

Инв. № подл. | Подп. и дата | Взам. инв. № | Инв. № дубл. | Подп. и дата

А1А414.350СБ

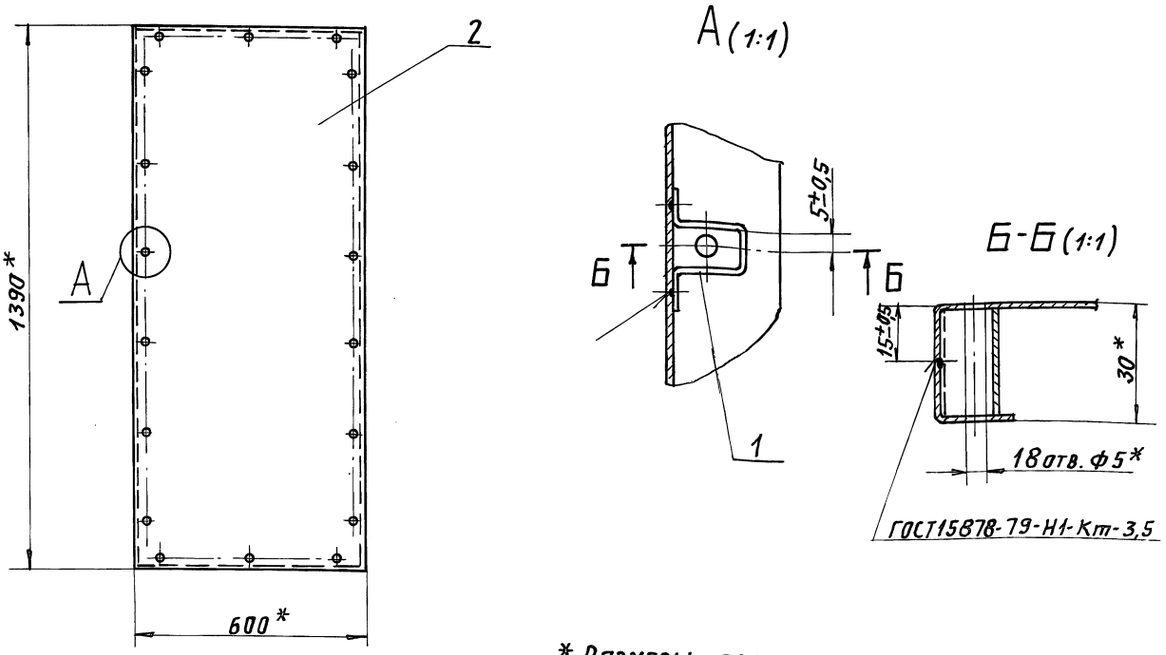

* Размеры для справок.

Изм.	Лист	№ докум.	Подп.	Дата
Разраб.		Ямпольская		
Пров.		Литвак		
Нач. гр.		Литвак		
Гл. спец.		Грановский		
Н. контр.		Фрядкин		
Утв.		Сливак		

А1А414.350СБ

Кожух

Лит.	Масса	Масшт.
И	5,9	1:10
Лист	Листов 1	

САНТЕХНИИПРОЕКТ

Инв. № подл. | Подп. и дата | Взам. инв. № | Инв. № дубл. | Подп. и дата

Серия 5.904-64 Выпуск 1

А1А414.360СБ

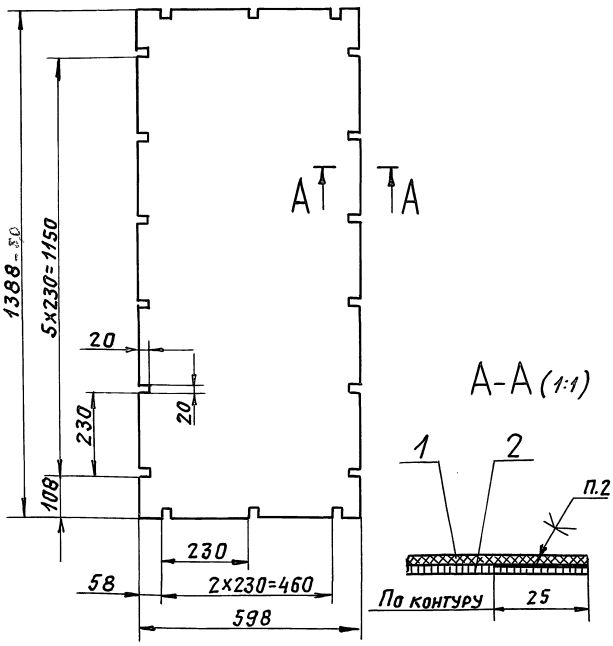

1. Неуказанные предельные отклонения размеров: $H14; h14; \pm \frac{t_2}{2}$
2. Клей 88СП ТУ38-105 1760-89.

Изм.	Лист	N докум.	Подп.	Дата	А1А414.360СБ			
Разраб.		Ямпольская			Полотно	Лит.	Масса	Масшт.
Пров.		Литвак				И	2,5	1:10
Нач.гр.		Литвак				Лист	Листов 1	
Гл.спец.		Грановский				САНТЕХНИИПРОЕКТ		
Н.контр.		Фрядкин						
Утв.		Сливак						

Инв.N подл. | Подп. и дата | Взам. инв.N | Инв.N дубл. | Подп. и дата

Формат: А4

А1А414.390СБ

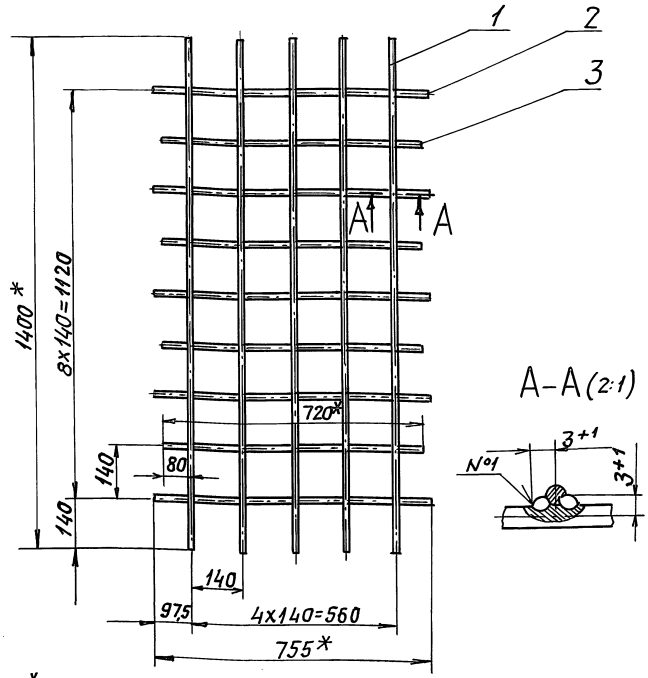

1. * Размеры для справок.
2. Неуказанные предельные отклонения размеров: $\pm \frac{t_2}{2}$
3. Сварной шов №1 - сварка ручная дуговая

Изм.	Лист	N докум.	Подп.	Дата	А1А414.390СБ			
Разраб.		Ямпольская			Решетка	Лит.	Масса	Масшт.
Пров.		Литвак				И	0,76	1:10
Нач.гр.		Литвак				Лист	Листов 1	
Гл.спец.		Грановский				САНТЕХНИИПРОЕКТ		
Н.контр.		Фрядкин						
Утв.		Сливак						

Инв.N подл. | Подп. и дата | Взам. инв.N | Инв.N дубл. | Подп. и дата

Формат: А4

А1А414.381

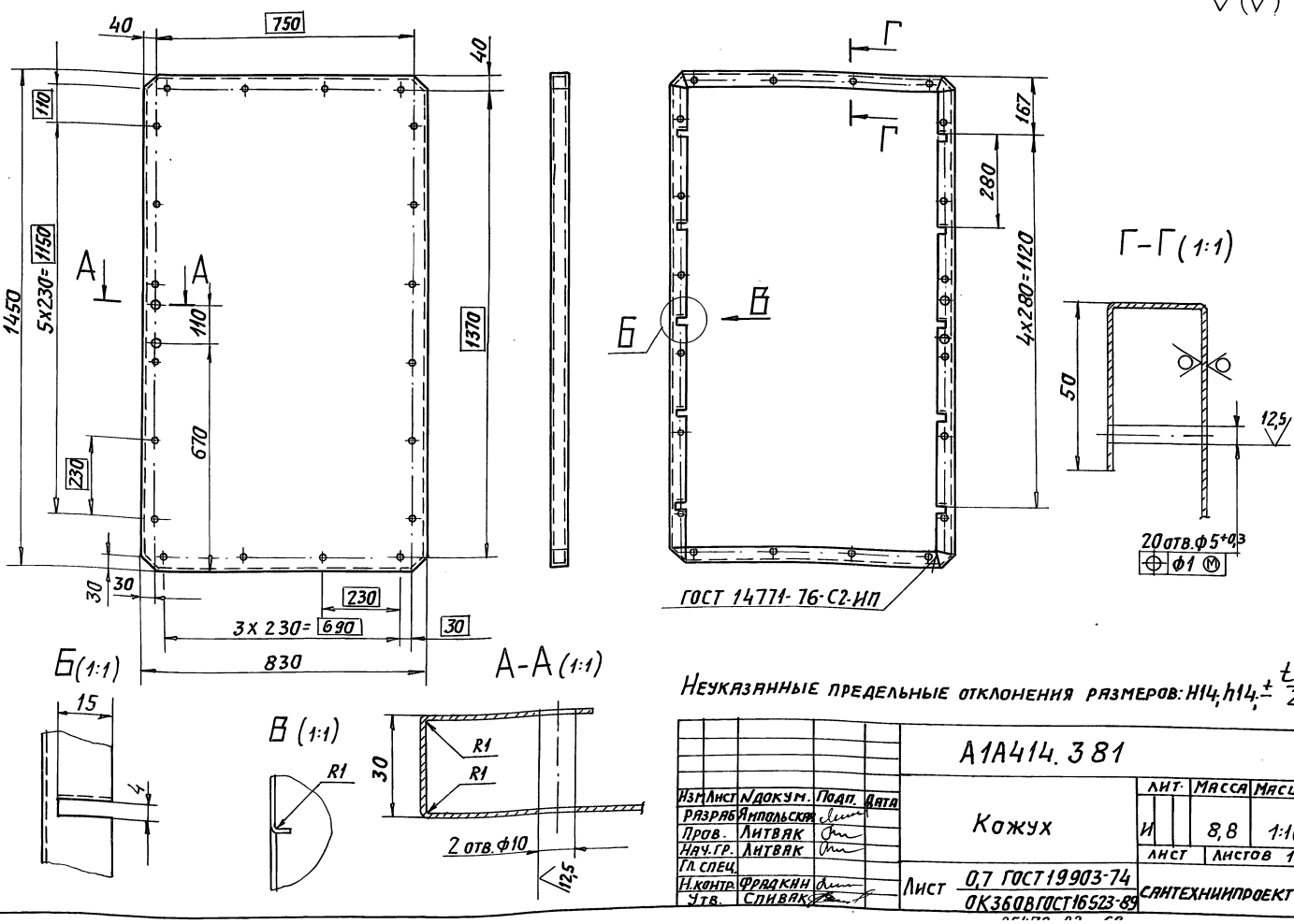

Неуказанные предельные отклонения размеров: $H14; h14; \pm \frac{t_2}{2}$

Изм.	Лист	N докум.	Подп.	Дата	А1А414.381			
Разраб.		Ямпольская			Кожух	Лит.	Масса	Масшт.
Пров.		Литвак				И	8,8	1:10
Нач.гр.		Литвак				Лист	Листов 1	
Гл.спец.						САНТЕХНИИПРОЕКТ		
Н.контр.		Фрядкин						
Утв.		Сливак						

Лист 0,7 ГОСТ 19903-74
ОК360В ГОСТ 16523-89

Инв.N подл. | Подп. и дата | Взам. инв.N | Инв.N дубл. | Подп. и дата

А1А414.380СБ

Серия 5.904-64 Выпуск 1

Инв.№подл. | Подп. и дата | Взам. инв.№ | Инв.№дубл. | Подп. и дата

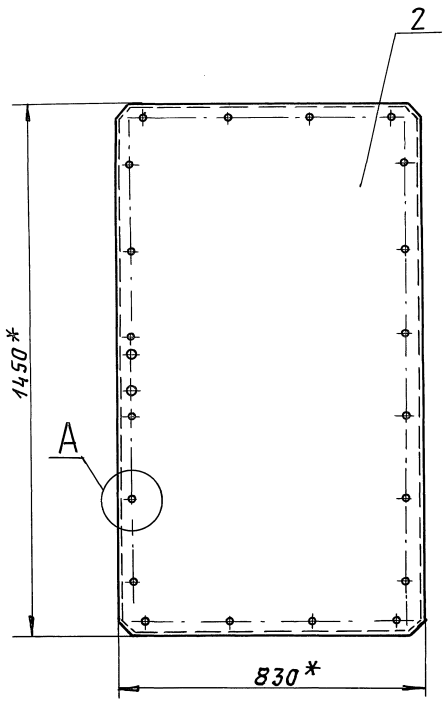

А (1:1)

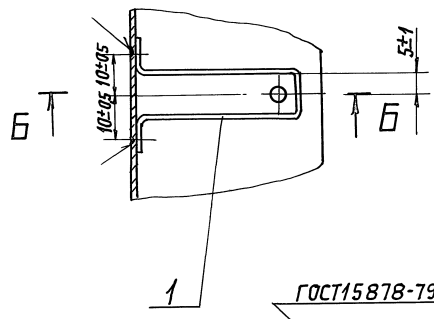

Б-Б (1:1)

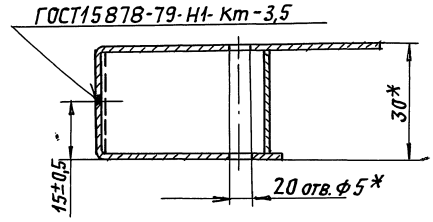

* Размеры для справок.

Изм.	Лист	N докум.	Подп.	Дата	А1А414.380СБ			
Разраб.		Ямпольская			Кожух	Лит.	Масса	Масшт.
Пров.		Литвак				И	9,0	1:10
Нач. гр.		Литвак				Лист	Листов 1	
Гл. спец.		Грановский				САНТЕХНИИПРОЕКТ		
Н. контр.		Фрадкин						
Утв.		Сливак						

А1А414.370СБ

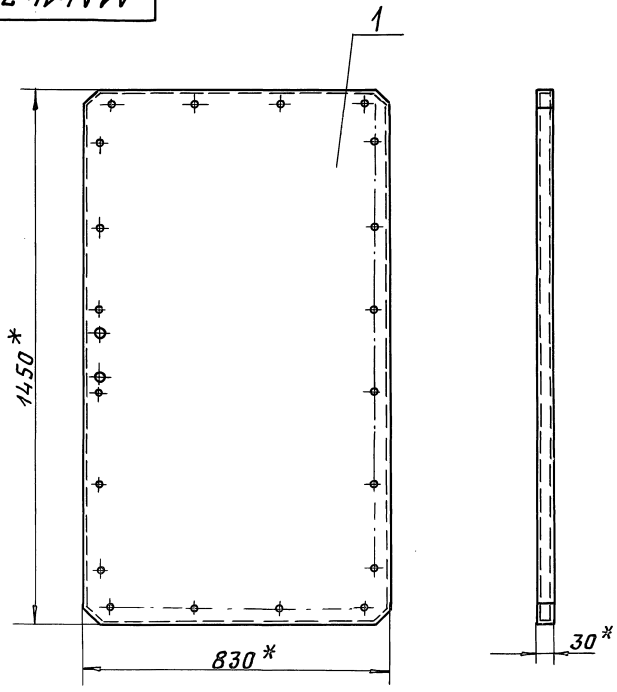

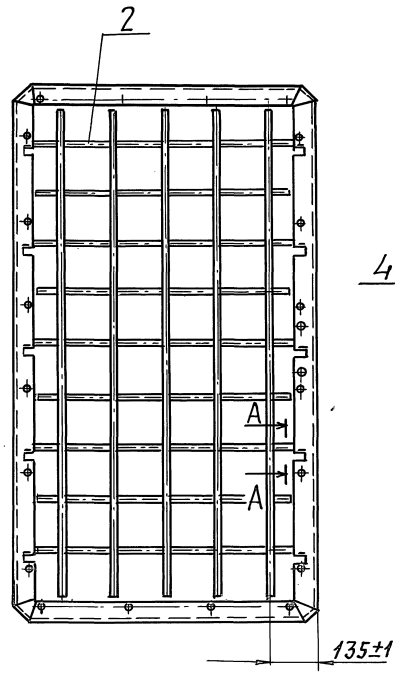

А-А (1:1)

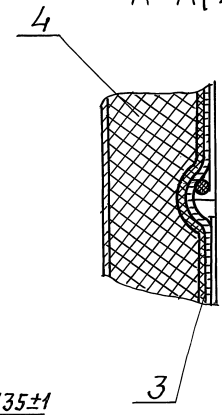

* Размеры для справок.

Изм.	Лист	N докум.	Подп.	Дата	А1А414.370СБ			
Разраб.		Ямпольская			Панель торцевая	Лит.	Масса	Масшт.
Пров.		Литвак				И	13,1	1:10
Нач. гр.		Литвак				Лист	Листов 1	
Гл. спец.		Грановский				САНТЕХНИИПРОЕКТ		
Н. контр.		Фрадкин						
Утв.		Сливак						

Серия 5.904-64 Выпуск 1

Формат	Зона	Поз.	Обозначение	Наименование	Кол.	Примечание
				Документация		
А4			А1А414.390СБ	Сборочный чертеж		
				Детали		
Б4		1	А1А414.391	Пруток		
				Проволока 3-С-I		
				ГОСТ 3282-74		
				L=1400-3,1	5	0,078 кг
Б4		2	А1А414.392	Пруток		
				Проволока 3-С-I		
				ГОСТ 3282-74		
				L=755-2,0	5	0,042 кг
Б4		3	А1А414.393	Пруток		
				Проволока 3-С-I		
				ГОСТ 3282-74		
				L=720-2,0	4	0,04 кг

Инв.№ подл. | Подп. и дата | Взам. инв.№ | Инв.№ дубл. | Подп. и дата

Изм.	Лист	№ докум.	Подп.	Дата
Разраб.	Ямпольская			
Пров.	Литвак			
Нач.гр.	Литвак			
Н.контр.	Фрадкин			
Утв.	Сливак			

А1А414.390

Решетка

Лит.	Лист	Листов
И		1

САНТЕХНИИПРОЕКТ

Формат А4

Формат	Зона	Поз.	Обозначение	Наименование	Кол.	Примечание
				Документация		
А3			А1А414.400СБ	Сборочный чертеж		
				Материалы		
		1		Стекловолокно Э3-100 ГОСТ 19907-83	1,2	кг
		2		Сетка 1,4-0,65 Н14 ГОСТ 3826-82	1,2	кг

Инв.№ подл. | Подп. и дата | Взам. инв.№ | Инв.№ дубл. | Подп. и дата

Изм.	Лист	№ докум.	Подп.	Дата
Разраб.	Ямпольская			
Пров.	Литвак			
Нач.гр.	Литвак			
Н.контр.	Фрадкин			
Утв.	Сливак			

А1А414.400

Полотно

Лит.	Лист	Листов
И		1

САНТЕХНИИПРОЕКТ

Формат А4

А1А414.400СБ

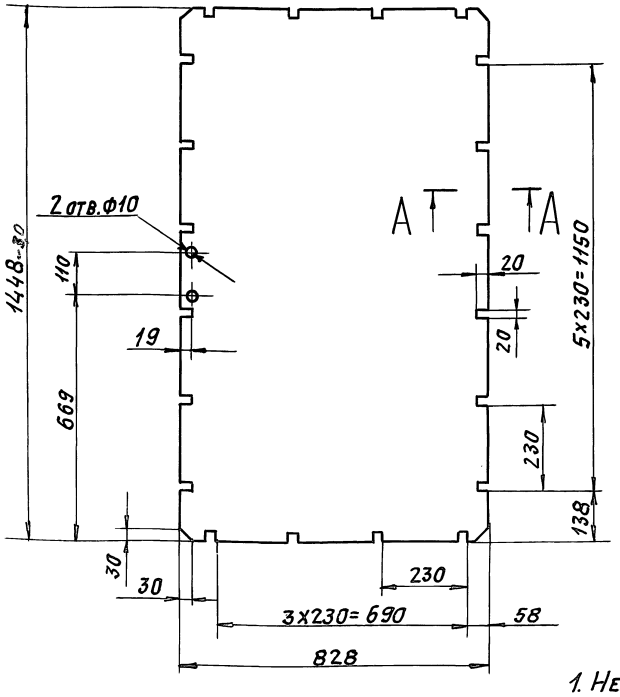

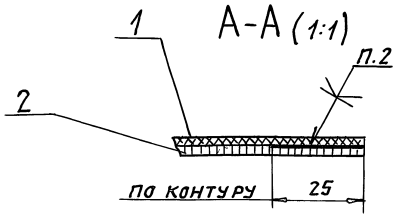

1. Неуказанные предельные отклонения размеров: $H14, h14, \pm \frac{t_2}{2}$
2. Клей 88СА ТУ 38-105 1760-89.

Инв.№ подл. | Подп. и дата | Взам. инв.№ | Инв.№ дубл. | Подп. и дата

Изм.	Лист	№ докум.	Подп.	Дата
Разраб.	Ямпольская			
Пров.	Литвак			
Нач.гр.	Литвак			
Гл.спец.	Рановский			
Н.контр.	Фрадкин			
Утв.	Сливак			

А1А414.400СБ

Полотно

Лит.	Масса	Масштаб
И	3,3	1:10
Лист	Листов 1	

САНТЕХНИИПРОЕКТ

Серия 5.904-64 Выпуск 1

А1А414.420

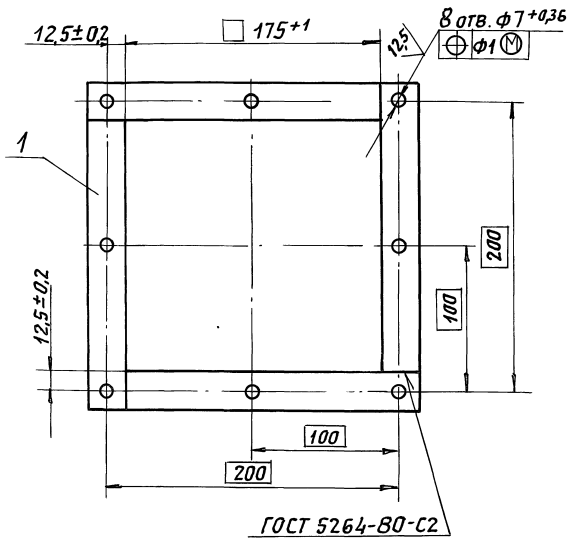

Формат	Зона	Поз.	Обозначение	Наименование	Кол.	Примечание
				Детали		
Б4		1	А1А414.421	Полоса		
				Полоса 4х25 ГОСТ 103-76 Ст.3пс ГОСТ 535-88		
				l = 200-1	4	0,16 кг

А1А414.420

Изм.	Лист	N докум.	Подп.	Дата
Разраб.		Ямпольская		
Пров.		Литвак		
Нач. гр.		Литвак		
Гл. спец.		Грановский		
Н. контр.		Фрадкин		
Утв.		Сливак		

Фланец

Лит.	Масса	Масшт.
И	0,64	1:2,5
Лист	Листов 1	

САНТЕХНИИПРОЕКТ

Формат: А4

Инв. № подл. | Подп. и дата | Взам. инв. № | Инв. № дубл. | Подп. и дата

Формат	Зона	Поз.	Обозначение	Наименование	Кол.	Примечание
				Документация		
А2			А1А414.410 СБ	Сборочный чертеж		
				Сборочные единицы		
А4		1	А1А414.420	Фланец	1	
				Детали		
А4		2	А1А414.411	Переход	1	
А3		3	А1А414.412	Патрубок	1	
А4		4	А1А414.413	Кольцо	1	
А4		5	А1А414.414	Кольцо	1	
А4		6	А1А414.415	Скоба	6	
А4		7	А1А414.416	Кожух	1	
А4		8	А1А414.417	Полотно	1	
				Материалы		
		9		Изделие звукопоглощающее марки БМ3 в оболочке из стеклоткани S=30 мм		
				РСТ УССР 1977-87	0,37	м²

А1А414.410

Изм.	Лист	N докум.	Подп.	Дата
Разраб.		Ямпольская		
Пров.		Литвак		
Нач. гр.		Литвак		
Н. контр.		Фрадкин		
Утв.		Сливак		

Патрубок-глушитель

Лит.	Лист	Листов
И		1

САНТЕХНИИПРОЕКТ

Формат: А4

А1А414.411

50 √(√)

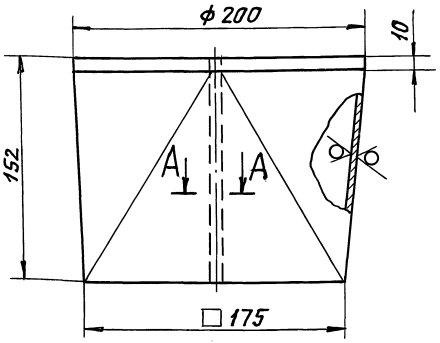

А-А (1:1)



Неуказанные предельные отклонения размеров: H14; h14

Изм.	Лист	N докум.	Подп.	Дата
Разраб.		Ямпольская		
Пров.		Литвак		
Нач. гр.		Литвак		
Гл. спец.				
Н. контр.		Фрадкин		
Утв.		Сливак		

Переход

Лит.	Масса	Масшт.
И	0,5	1:2,5
Лист	Листов 1	

Лист 0,7 ГОСТ 19903-74 ОК360В ГОСТ 16523-89

САНТЕХНИИПРОЕКТ

Формат: А4

А1А414.413

50 √(√)

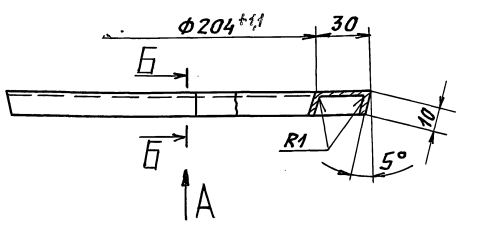

Б-Б (1:1)

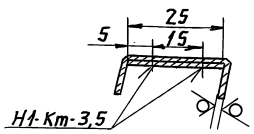

А (1:1)

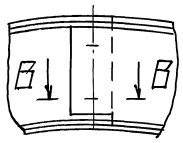

В-В (1:1)

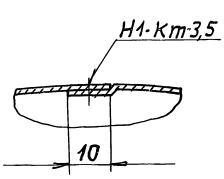

1. Неуказанные предельные отклонения размеров: H14; h14; $\pm \frac{t_2}{2}$
2. Сварные швы по ГОСТ 15878-79

Изм.	Лист	N докум.	Подп.	Дата
Разраб.		Ямпольская		
Пров.		Литвак		
Нач. гр.		Литвак		
Гл. спец.				
Н. контр.		Фрадкин		
Утв.		Сливак		

Кольцо

Лит.	Масса	Масшт.
И	0,21	1:2
Лист	Листов 1	

Лист 0,7 ГОСТ 19903-74 ОК360В ГОСТ 16523-89

САНТЕХНИИПРОЕКТ

Формат: А4

А1А414.410СБ

Серия 5.904-64 Выпуск 1

А-А

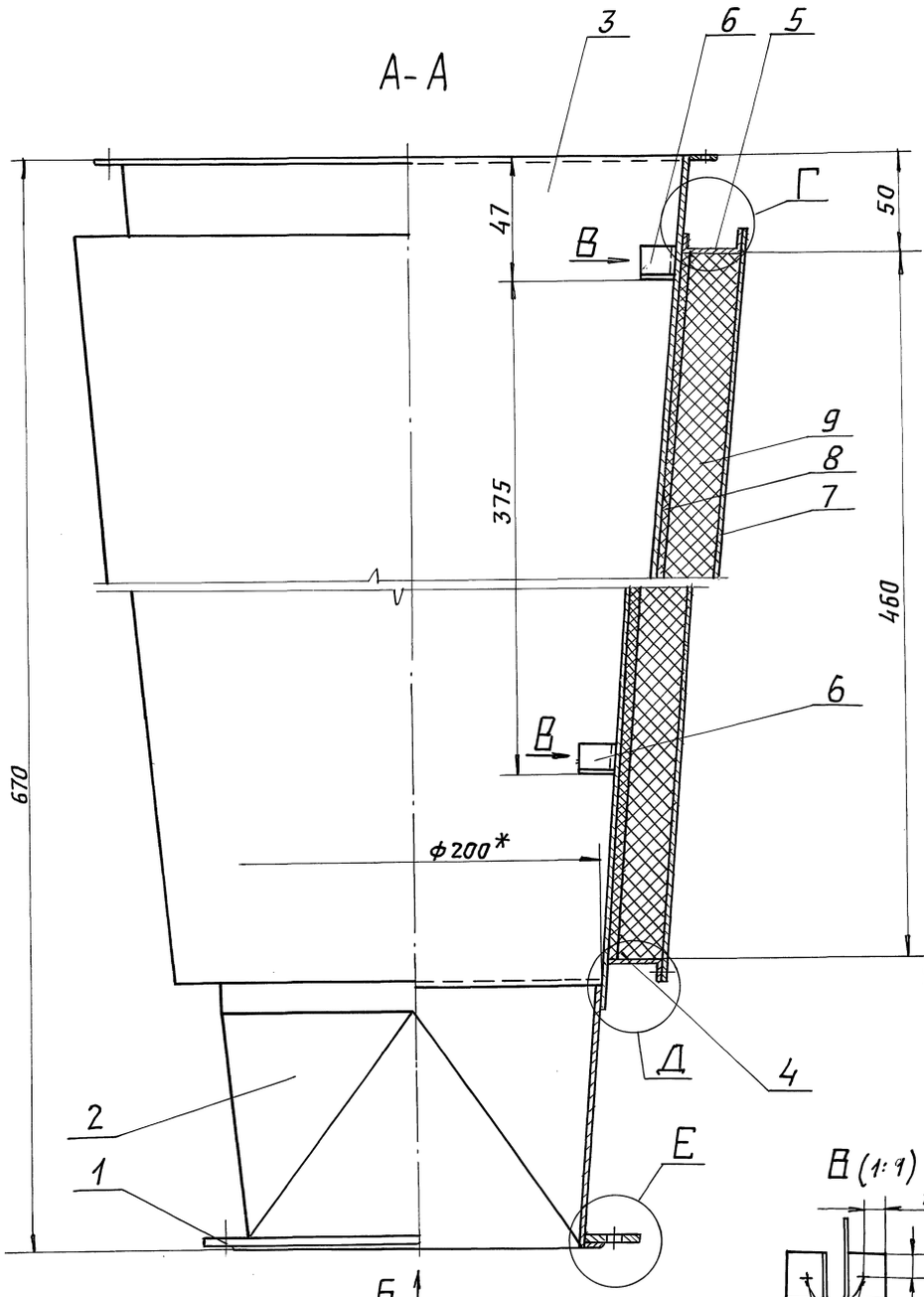

Г (1:1)

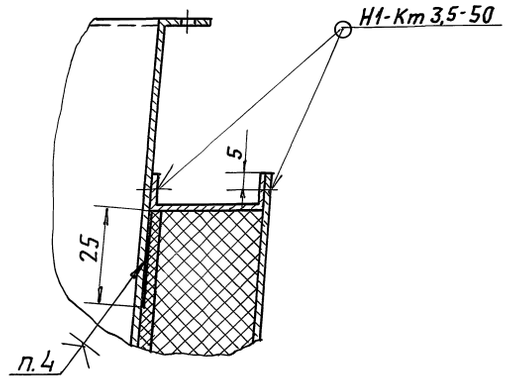

Д (1:1)

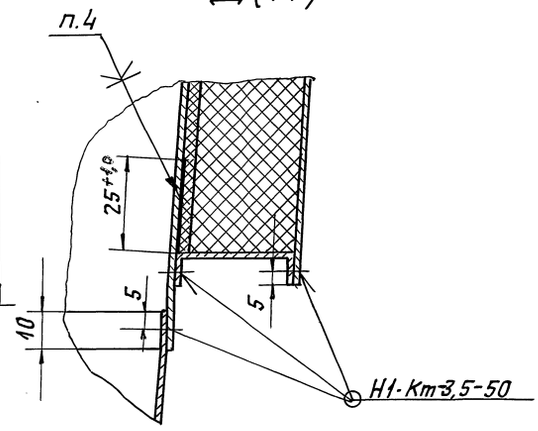

Б (1:2,5)

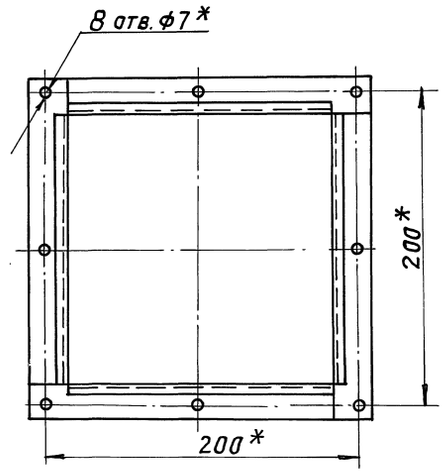

В (1:1)

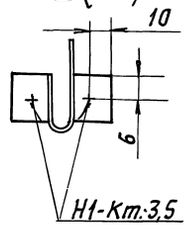

Б

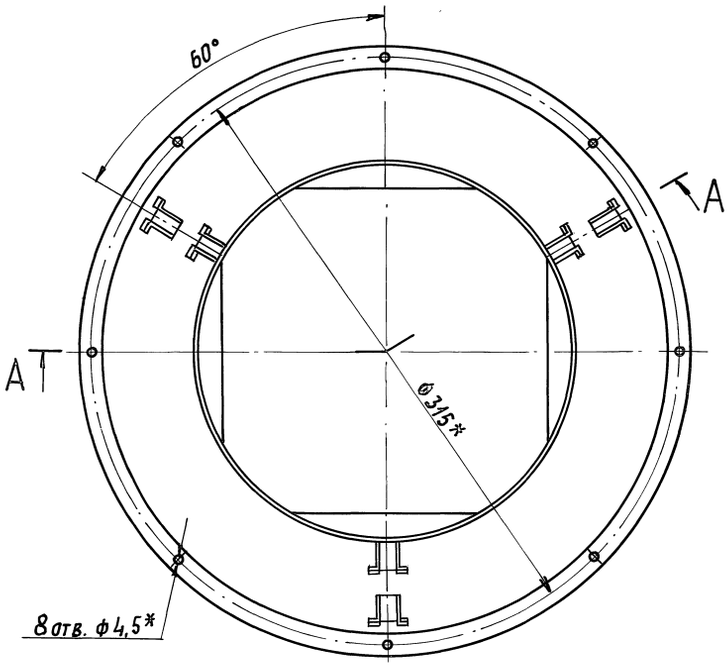

Е (1:1)

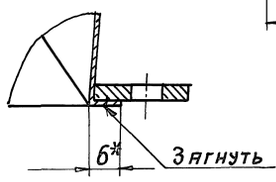

1. *Размеры для справок.
2. Неуказанные предельные отклонения размеров: $h14; \pm \frac{t_2}{2}$.
3. Сварные швы по ГОСТ 15878-79.
4. Клей 88СА ТУ38-105 1760-89.

					А1А 414. 410 СБ		
Изм.	Лист	N докум.	Подп.	Дата			
Разраб.		Ямпольская			Патрубок-глушитель	Лит.	Масса	Масшт.
Пров.		Литвак				И	6,25	1:2
Нач. гр.		Литвак				Лист	Листов 1	
Гл. спец.		Грановский						
Н. контр.		Фрадкин				САНТЕХНИИПРОЕКТ		
Утв.		Спивак						

Инв. N подл. | Подп. и дата | Взам. инв. N | Инв. N дубл. | Подп. и дата

25472-02 73 Формат А3

Серия 5.904-64 Выпуск 1

А1А414.412

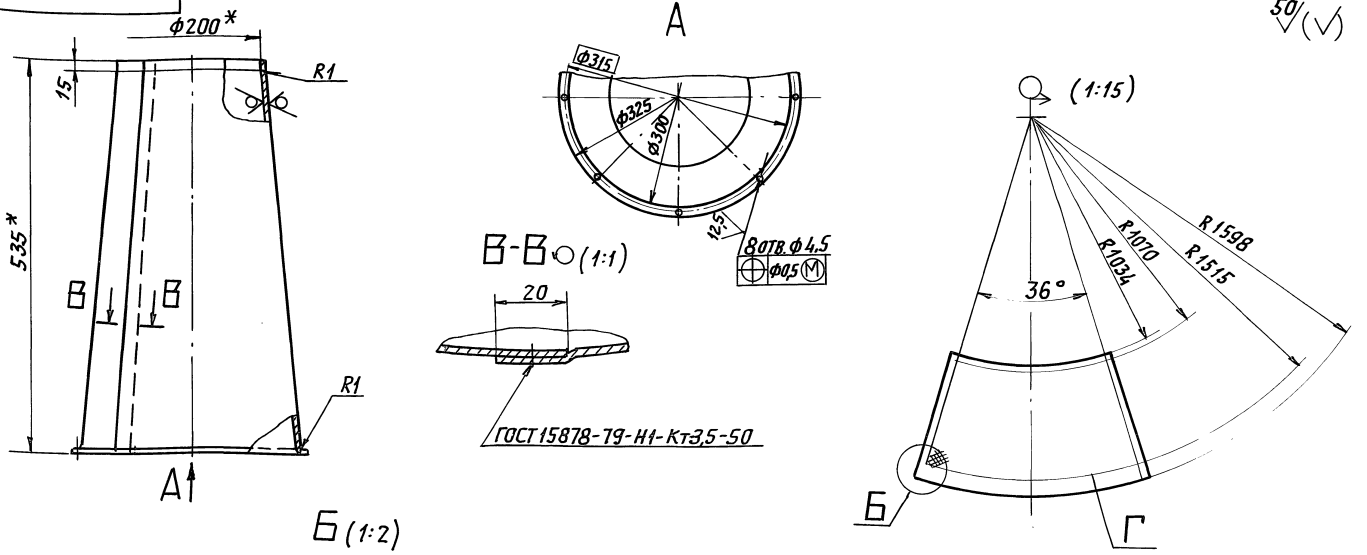

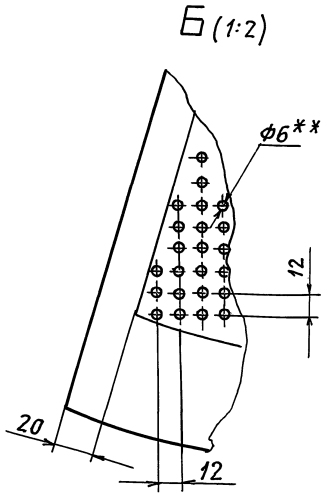

1. * Размеры для справок.
2. Неуказанные предельные отклонения размеров: Н14; h14; $\pm\frac{t_2}{2}$.
3. ** Отверстия должны быть расположены в пределах всего контура Г.
4. На цилиндрической части детали допускаются гофры.

Изм	Лист	N докум.	Подп.	Дата	А1А414.412			
Разраб.		Сысоева			Патрубок	Лит.	Масса	Масшт.
Пров.		Литвак				И	2,3	1:5
Нач. гр.		Литвак				Лист	Листов 1	
Гл. спец					Лист 0,7 ГОСТ 19903-74 / ОК360В ГОСТ 16523-89	Сантехниипроект		
Н. контр		Фрадкин						
Утв.		Спивак						

Формат: А3

Инв N подл. | Подп. и дата | Взам. инв N | Инв N дубл. | Подп. и дата

А1А414.414

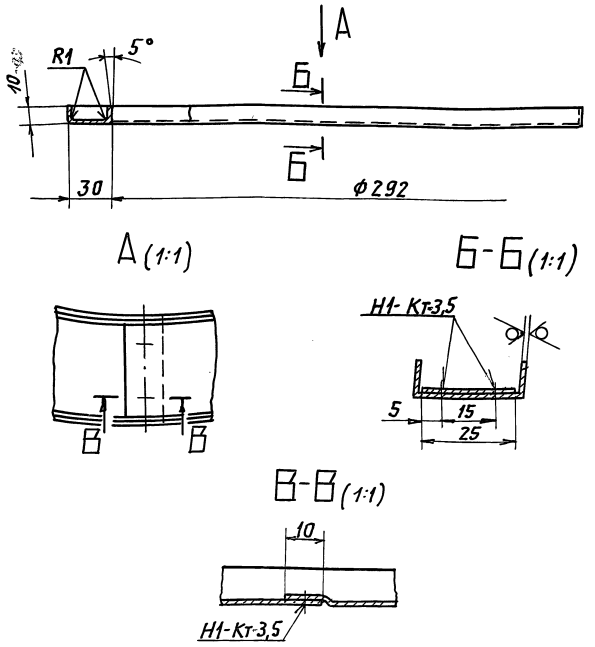

1. Неуказанные предельные отклонения размеров: Н14; h14.
2. Сварные швы по ГОСТ 15878-79

Изм	Лист	N докум.	Подп.	Дата	А1А414.414			
Разраб.		Сысоева			Кольцо	Лит.	Масса	Масшт.
Пров.		Литвак				И	0,28	1:2,5
Нач. гр.		Литвак				Лист	Листов 1	
Гл. спец					Лист 0,7 ГОСТ 19903-74 / ОК360В ГОСТ 16523-89	Сантехниипроект		
Н. контр		Фрадкин						
Утв.		Спивак						

Формат: А4

Инв N подл. | Подп. и дата | Взам. инв N | Инв N дубл. | Подп. и дата

А1А414.415

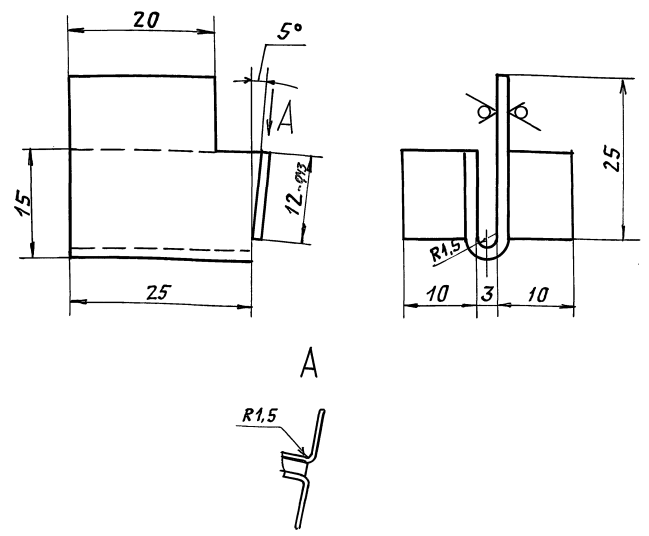

Неуказанные предельные отклонения размеров: Н14; h14.

Изм	Лист	N докум.	Подп.	Дата	А1А414.415			
Разраб.		Сысоева			Скоба	Лит.	Масса	Масшт.
Пров.		Литвак				И	0,011	2:1
Нач. гр.		Литвак				Лист	Листов 1	
Гл. спец					Лист 1,4 ГОСТ 19903-74 / ОК360В ГОСТ 16523-89	Сантехниипроект		
Н. контр		Фрадкин						
Утв.		Спивак						

Формат: А4

Инв N подл. | Подп. и дата | Взам. инв N | Инв N дубл. | Подп. и дата

Серия 5.904-64 Выпуск 1

А1А414.416

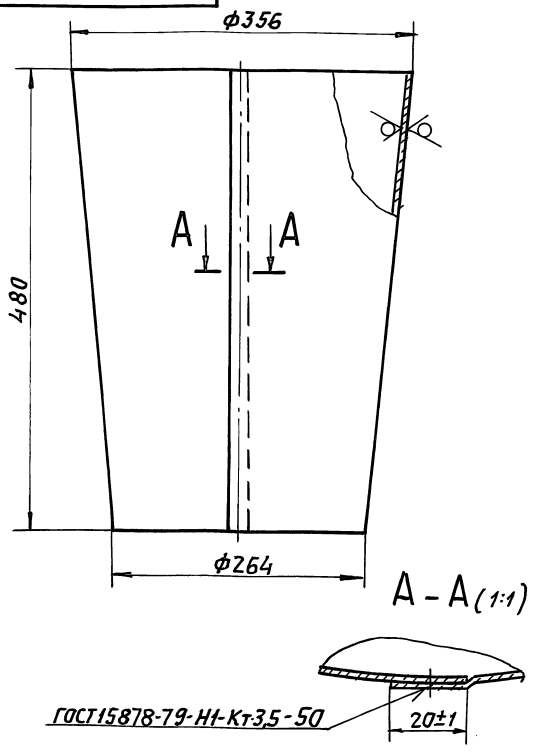

Неуказанные предельные отклонения размеров: Н14; h14

Изм	Лист	N докум.	Подп.	Дата	А1А414.416	Лит.	Масса	Масшт.
Разраб.		Сысоева			Кожух	И	2,5	1:4
Пров.		Литвак				Лист	Листов 1	
Нач. гр.		Литвак						
Гл. спец					Лист 0,7 ГОСТ19903-74 ОК360В ГОСТ16523-89	Сантехниипроект		
Н. контр		Фрадкин						
Утв.		Спивак						

Формат: А4

А1А414.417

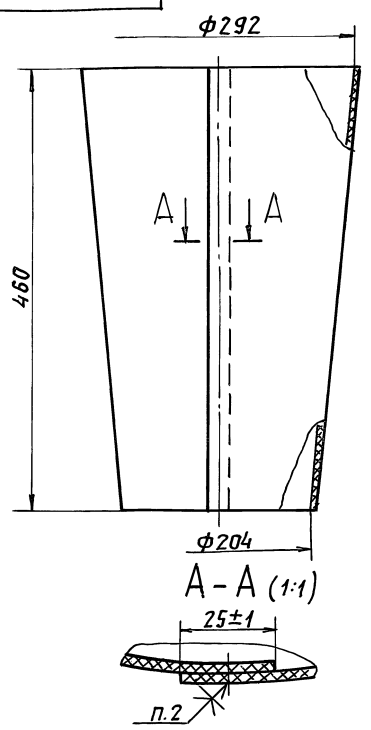

1. Неуказанные предельные отклонения размеров: Н14; h14
2. Клей 88СА ТУ38-105-1760-89

Изм	Лист	N докум.	Подп.	Дата	А1А414.417	Лит.	Масса	Масшт.
Разраб.		Сысоева			Полотно	И	0,2	1:4
Пров.		Литвак				Лист	Листов 1	
Нач. гр.		Литвак						
Гл. спец					Стеклоткань Э3-100 ГОСТ19907-83	Сантехниипроект		
Н. контр.		Фрадкин						
Утв.		Спивак						

Формат: А4

А1А414.441

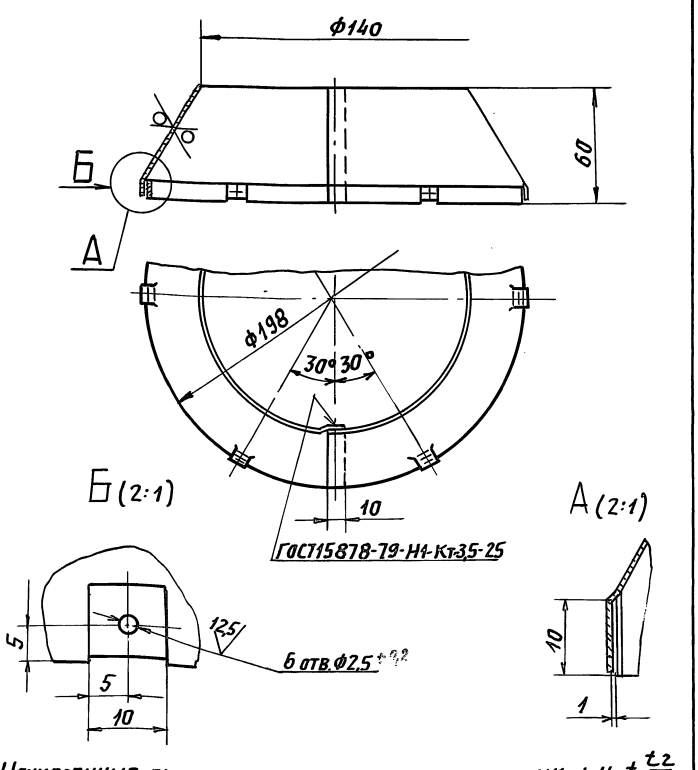

Неуказанные предельные отклонения размеров: Н14; $h14, \pm \frac{t_2}{2}$

Изм	Лист	N докум.	Подп.	Дата	А1А414.441	Лит.	Масса	Масшт.
Разраб.		Сысоева			Конус	И	0,17	1:2
Пров.		Литвак				Лист	Листов 1	
Нач. гр.		Литвак						
Гл. спец					Лист 0,7 ГОСТ19903-74 ОК360В ГОСТ16523-89	Сантехниипроект		
Н. контр.		Фрадкин						
Утв.		Спивак						

Формат: А4

А1А414.442

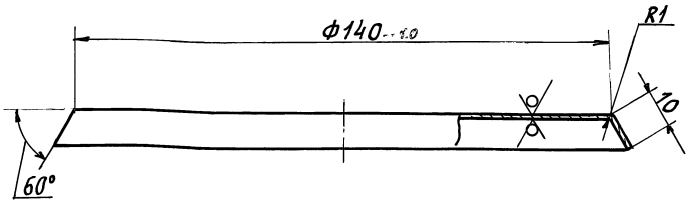

Неуказанные предельные отклонения размеров: h14

Изм	Лист	N докум.	Подп.	Дата	А1А414.442	Лит.	Масса	Масшт.
Разраб.		Сысоева			Крышка	И	0,1	1:1
Пров.		Литвак				Лист	Листов 1	
Нач. гр.		Литвак						
Гл. спец					Лист 0,7 ГОСТ19903-74 ОК360В ГОСТ16523-89	Сантехниипроект		
Н. контр.		Фрадкин						
Утв.		Спивак						

Формат: А4

Серия 5.904-64 Выпуск 1

Форм.	Зона	Поз.	Обозначение	Наименование	Кол.	Примечание
				Документация		
А2			А1А 414.430 СБ	Сборочный чертеж		
				Сборочные единицы		
А4		1	А1А 414.440	Колпак	1	
А4		2	А1А 414.450	Наконечник	1	
А4		3	А1А 414.460	Корпус насадка	1	
				Стандартные изделия		
		4		Винт 3х6.36 ГОСТ10621-80	6	
				Материалы		
		5		Изделие звукопоглощающее марки БМЗ в оболочке из стеклоткани S=30мм РСТ УССР 1977-87	0,11	кг

Изм	Лист	N докум.	Подп.	Дата
Разраб.		Ямпольская		
Пров.		Литвак		
Нач.гр.		Литвак		
Н.контр.		Фрадкин		
Утв.		Спивак		

А1А414.430

Насадок

Лит.	Лист	Листов
И		1

САНТЕХНИИПРОЕКТ

Формат: А4

Форм.	Зона	Поз.	Обозначение	Наименование	Кол.	Примечание
				Документация		
А3			А1А 414.460 СБ	Сборочный чертеж		
				Детали		
А4		1	А1А 414.461	Ребро	3	
А4		2	А1А 414.462	Конус	1	
А4		3	А1А 414.463	Полотно	1	

Изм	Лист	N докум.	Подп.	Дата
Разраб.		Ямпольская		
Пров.		Литвак		
Нач.гр.		Литвак		
Н.контр.		Фрадкин		
Утв.		Спивак		

А1А414.460

Корпус насадка

Лит.	Лист	Листов
И		1

САНТЕХНИИПРОЕКТ

Формат: А2

А1А414.452

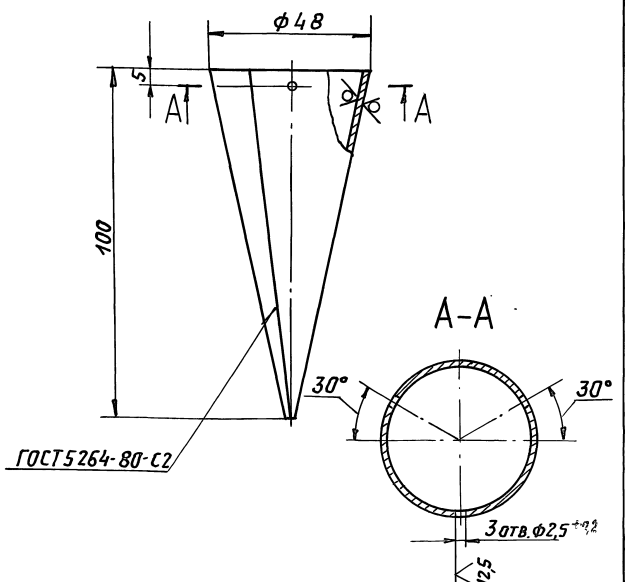

Неуказанные предельные отклонения размеров: $H14$; $h14$; $\pm\frac{t2}{2}$.

Изм	Лист	N докум.	Подп.	Дата
Разраб.		Ямпольская		
Пров.		Литвак		
Нач.гр.		Литвак		
Гл.спец.				
Н.контр.		Фрадкин		
Утв.		Спивак		

А1А414.452

Конус

Лит.	Масса	Масшт.
И	0,15	1:1

Лист | Листов 1

Лист 1,4 ГОСТ19903-74 ОК360В ГОСТ16523-89

САНТЕХНИИПРОЕКТ

Формат: А4

А1А414.461

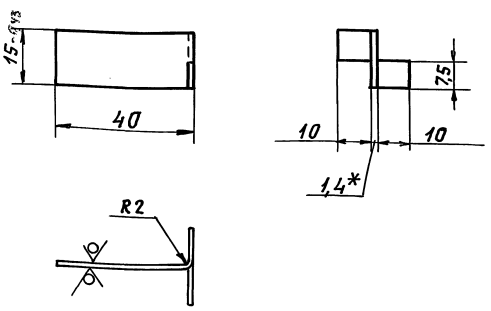

1. *Размер для справок.
2. Неуказанные предельные отклонения размеров: h14

Изм	Лист	N докум.	Подп.	Дата
Разраб.		Ямпольская		
Пров.		Литвак		
Нач.гр.		Литвак		
Гл.спец.				
Н.контр.		Фрадкин		
Утв.		Спивак		

А1А414.461

Ребро

Лит.	Масса	Масшт.
И	0,01	1:1

Лист | Листов 1

Лист 1,4 ГОСТ19903-74 ОК360В ГОСТ16523-89

САНТЕХНИИПРОЕКТ

Формат: А4

Инв. N подл. | Подп. и дата | Взам. инв. N | Инв. N дубл. | Подп. и дата

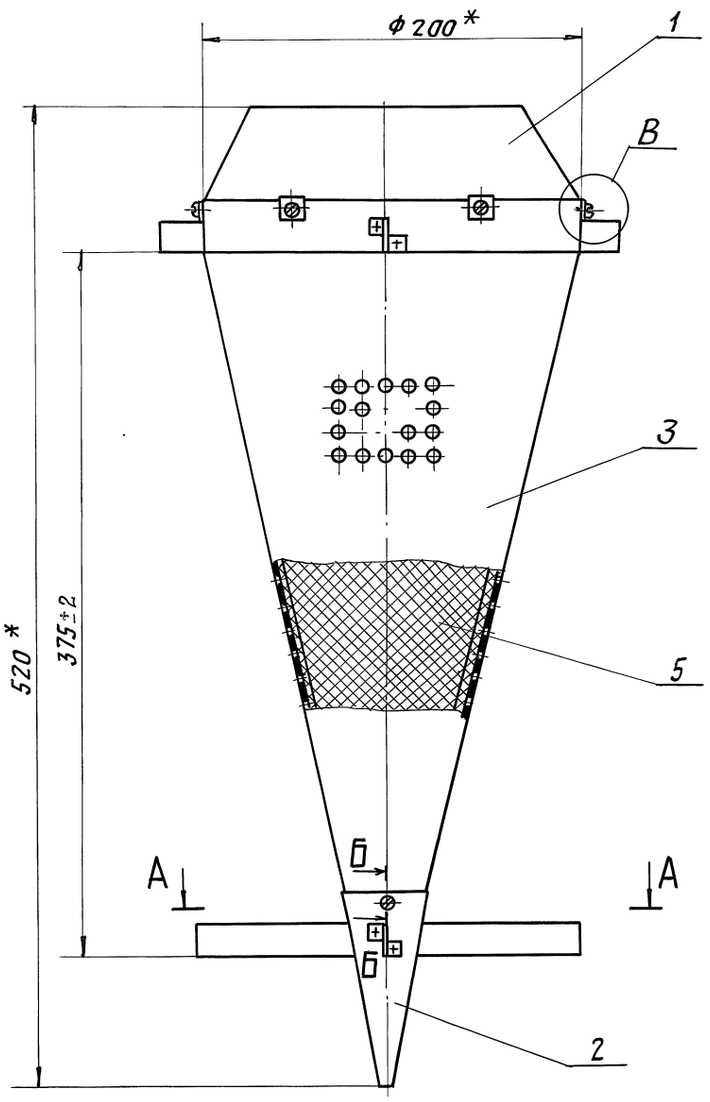

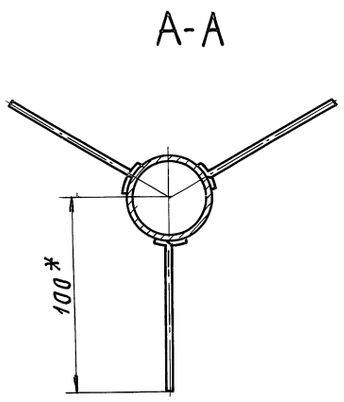

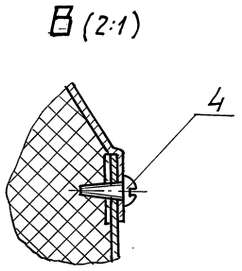

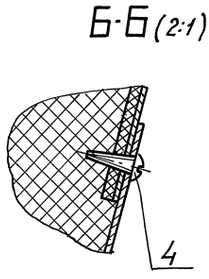

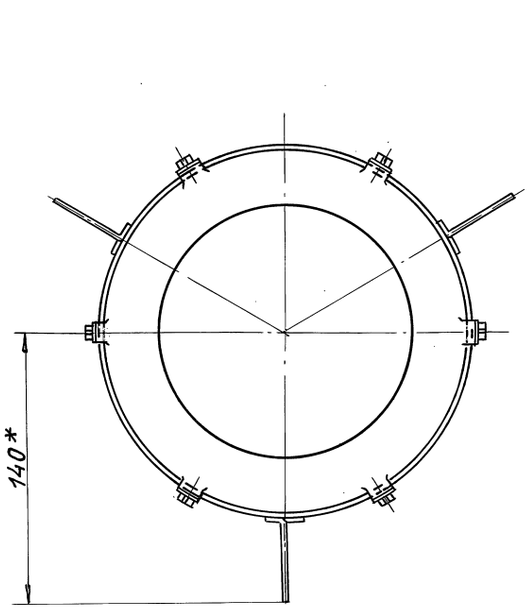

1. * Размеры для справок.
2. Неуказанные предельные отклонения размеров: $\frac{t_2}{2}$.
3. Звукопоглащающий материал (поз. 5) должен равномерно заполнить объем насадки.

					А1А414.430СБ		
Изм.	Лист	N докум.	Подп.	Дата	Насадок	Лит.	Масса	Масшт.
Разраб.		Ямпольская				И	1,44	1:2
Пров.		Литвак				Лист	Листов 1	
Нач. гр.		Литвак						
Гл. спец.		Рябовский				Сантехниипроект		
Н. контр.		Фрадкин						
Утв.		Спивак						

Инв. N подл. | Подп. и дата | Взам. инв. N | Инв. N дубл. | Подп. и дата

Серия 5.904-64 Выпуск 1

А1А414.460СБ

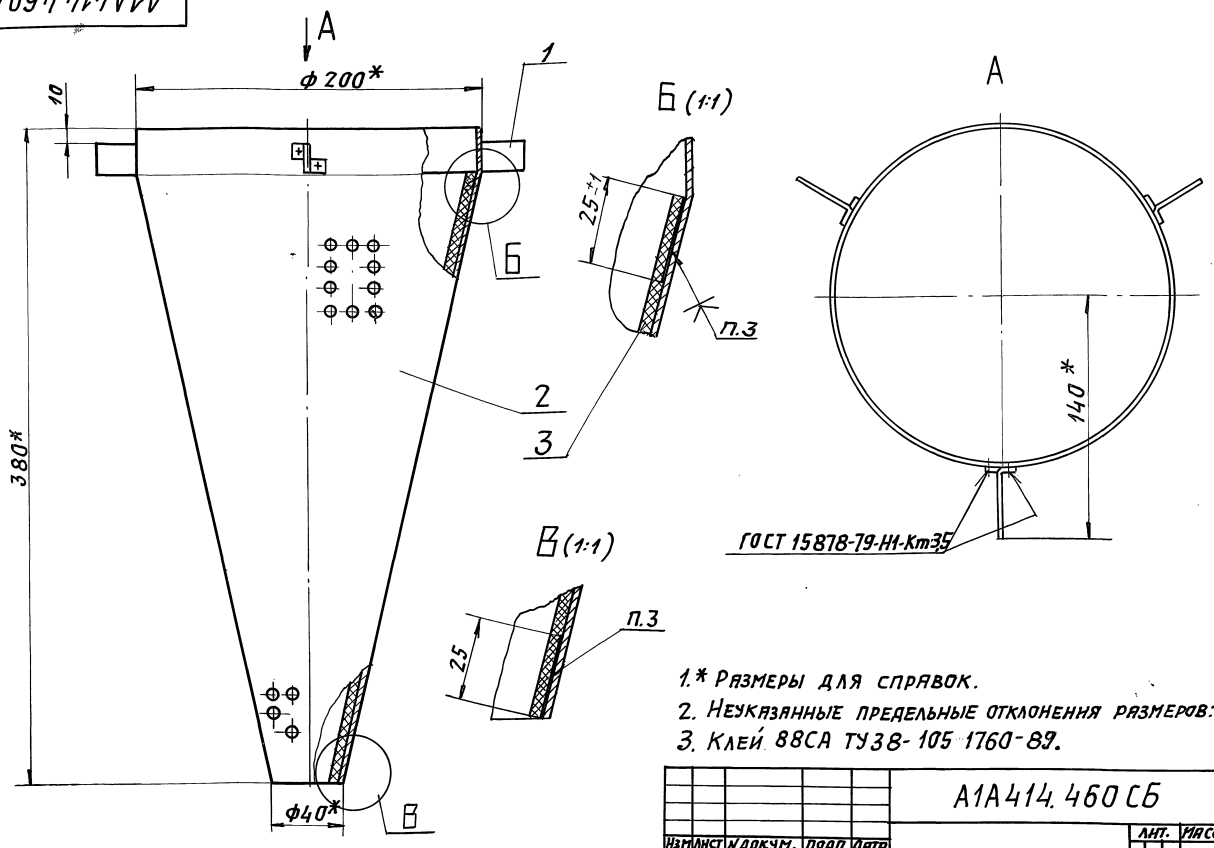

1.* Размеры для справок.
2. Неуказанные предельные отклонения размеров: $\pm \frac{t_2}{2}$
3. Клей 88СА ТУ38-105 1760-89.

Изм.	Лист	N докум.	Подп.	Дата	А1А414.460СБ			
Разраб.		Ямпольская			Корпус насадка	Лит.	Масса	Масшт.
Пров.		Литвак				И	0,85	1:2
Нач. гр.		Литвак				Лист	Листов 1	
Гл. спец.		Гряновский				САНТЕХНИИПРОЕКТ		
Н. контр.		Фрядкин						
Утв.		Сливак						

Формат: А3

Инв. N подл. | Подп. и дата | Взам. инв. N | Инв. N дубл. | Подп. и дата

А1А414.440

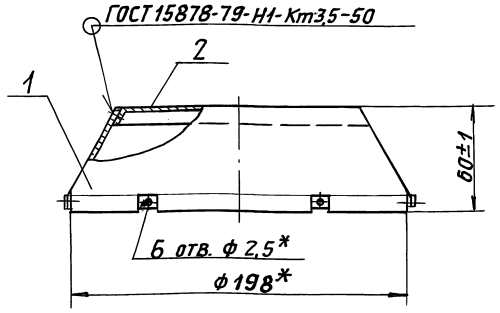

* Размеры для справок.

Формат	Зона	Поз.	Обозначение	Наименование	Кол.	Примечание
				Детали		
А4		1	А1А414.441	Конус	1	
А4		2	А1А414.442	Крышка	1	

Изм.	Лист	N докум.	Подп.	Дата	А1А414.440			
Разраб.		Ямпольская			Колпак	Лит.	Масса	Масшт.
Пров.		Литвак				Н	0,27	1:2
Нач. гр.		Литвак				Лист	Листов 1	
Гл. спец.		Гряновский				САНТЕХНИИПРОЕКТ		
Н. контр.		Фрядкин						
Утв.		Сливак						

Формат: А4

Инв. N подл. | Подп. и дата | Взам. инв. N | Инв. N дубл. | Подп. и дата

А1А414.450

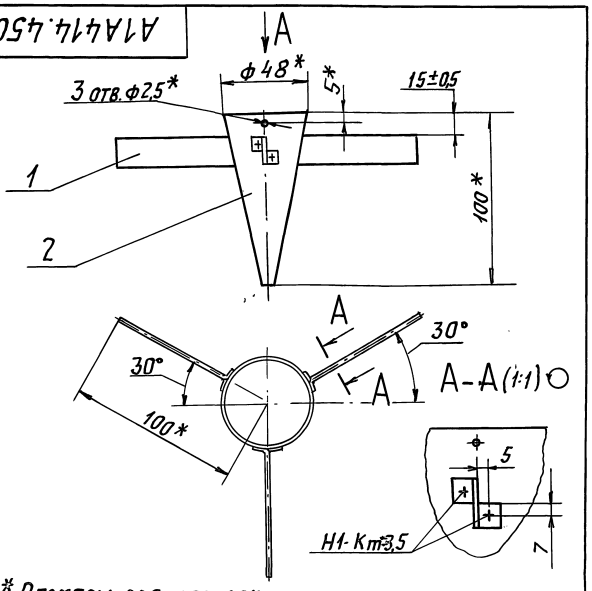

1.* Размеры для справок.
2. Сварной шов по ГОСТ 15878-79

Формат	Зона	Поз.	Обозначение	Наименование	Кол.	Примечание
				Детали		
А4		1	А1А414.451	Ребро	3	
А4		2	А1А414.452	Конус	1	

Изм.	Лист	N докум.	Подп.	Дата	А1А414.450			
Разраб.		Ямпольская			Наконечник	Лит.	Масса	Масшт.
Пров.		Литвак				И	0,21	1:2
Нач. гр.		Литвак				Лист	Листов 1	
Гл. спец.		Гряновский				САНТЕХНИИПРОЕКТ		
Н. контр.		Фрядкин						
Утв.		Сливак						

Инв. N подл. | Подп. и дата | Взам. инв. N | Инв. N дубл. | Подп. и дата

А1А414.462

50 √(√)

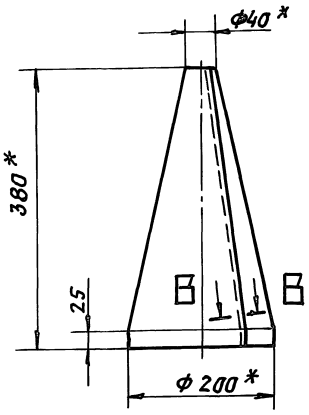

А (1:1)

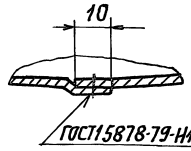

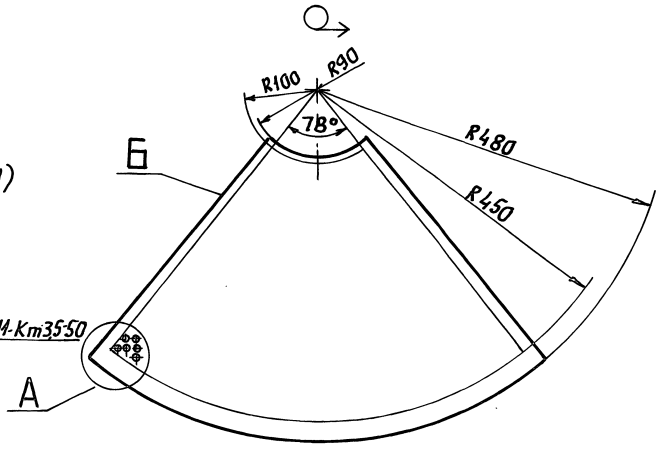

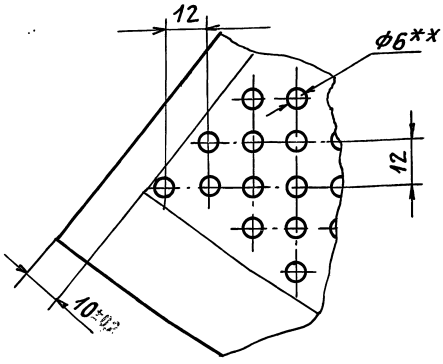

1* Размер для справок.
2. Неуказанные предельные отклонения размеров: H14, h14, $\pm \frac{t_2}{2}$.
3.** Отверстия должны быть расположены в пределах всего контура Б.
4. На цилиндрической части детали допускаются гофры.

					А1А 414.462		
Изм.	Лист	N докум.	Подп.	Дата			
Разраб.		Сысоева			Конус	Лит.	Масса	Масшт.
Пров.		Литвак				И	0,8	1:5
Нач. гр.		Литвак				Лист	Листов 1
Гл. спец.							
Н. контр.		Фрадкин			Лист 0,7 ГОСТ19903-74	САНТЕХНИИПРОЕКТ	
Утв.		Спивак			ОК360В ГОСТ16523-89		

Инв. № подл. | Подп. и дата | Взам. инв. № | Инв. № дубл. | Подп. и дата

Формат: А3

А1А414.463

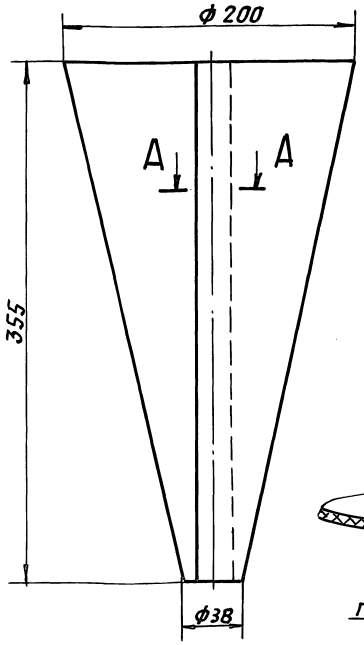

А-А (1:1)

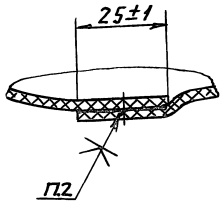

1. Неуказанные предельные отклонения размеров: h14.
2. Клей 88САТУ38-105 1760-89.

					А1А414.463		
Изм.	Лист	N докум.	Подп.	Дата			
Разраб.		Сысоева			Полотно	Лит.	Масса	Масшт.
Пров.		Литвак				И	0,016	1:25
Нач. гр.		Литвак				Лист	Листов 1
Гл. спец.							
Н. контр.		Фрадкин			Стеклоткань Э3-100 ГОСТ 19907-83	САНТЕХНИИПРОЕКТ	
Утв.		Спивак					

Инв. № подл. | Подп. и дата | Взам. инв. № | Инв. № дубл. | Подп. и дата

Формат: А4

А1А414.451

50 √(√)

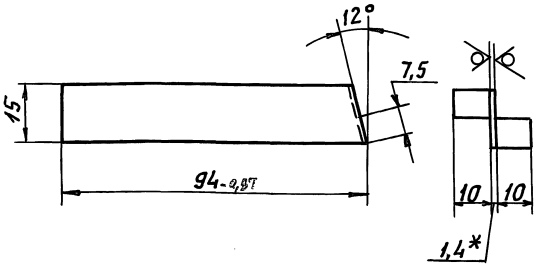

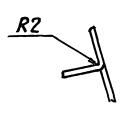

1. * Размер для справок.
2. Неуказанные предельные отклонения размеров: h14

					А1А414.451		
Изм.	Лист	N докум.	Подп.	Дата			
Разраб.		Яхольская			Ребро	Лит.	Масса	Масшт.
Пров.		Литвак				И	0,017	1:1
Нач. гр.		Литвак				Лист	Листов 1
Гл. спец.							
Н. контр.		Фрадкин			Лист 1,4 ГОСТ19903-74 ОК360В ГОСТ16523-89	САНТЕХНИИПРОЕКТ	
Утв.		Спивак					

Инв. № подл. | Подп. и дата | Взам. инв. № | Инв. № дубл. | Подп. и дата

25472-02 79

Формат: А4

Серия 5.904-64 Выпуск 1

Формат	Зона	Поз.	Обозначение	Наименование	Кол.	Примечание
				Документация		
А4			А1А414.470.СБ	Сборочный чертеж		
				Детали		
А4		1	А1А414.471	Стакан	1	
А4		2	А1А414.472	Фланец	1	
А4		3	А1А414.473	Прокладка	1	

Инв.№ подл. | Подп. и дата | Взам. инв.№ | Инв.№ дубл. | Подп. и дата

Изм.	Лист	№ докум.	Подп.	Дата
Разраб.		Волобуева		
Пров.		Литвак		
Нач.гр.		Литвак		
Н. контр.		Фрядкин		
Утв.		Спивак		

А1А414.470

Патрубок

Лит.	Лист	Листов
И		1

САНТЕХНИИПРОЕКТ

Формат: А4

А1А414.470СБ

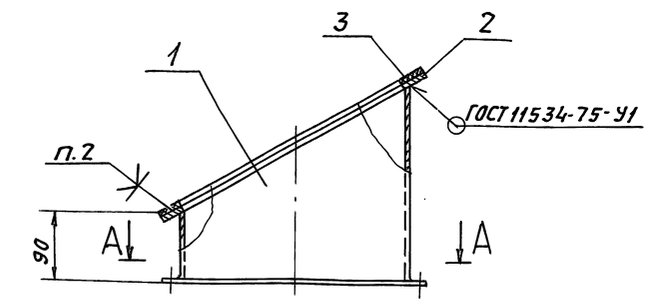

А-А

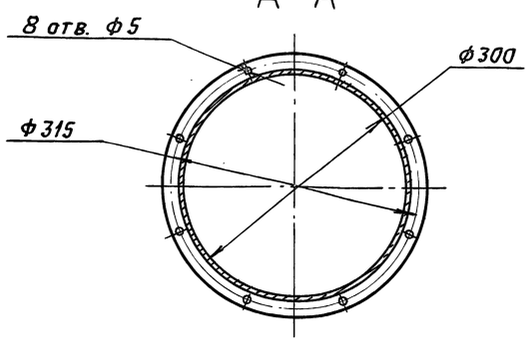

1. Размеры для справок.
2. Клей 88СА ТУ38-105 1760-89.

Инв.№ подл. | Подп. и дата | Взам. инв.№ | Инв.№ дубл. | Подп. и дата

Изм.	Лист	№ докум.	Подп.	Дата
Разраб.		Волобуева		
Пров.		Литвак		
Нач.гр.		Литвак		
Гл.спец.		Грановский		
Н.контр.		Фрядкин		
Утв.		Спивак		

А1А414.470СБ

Патрубок

Лит.	Масса	Масшт.
И	4,6	1:5
Лист	Листов 1	

САНТЕХНИИПРОЕКТ

Формат: А4

А1А414.471

50 (√)

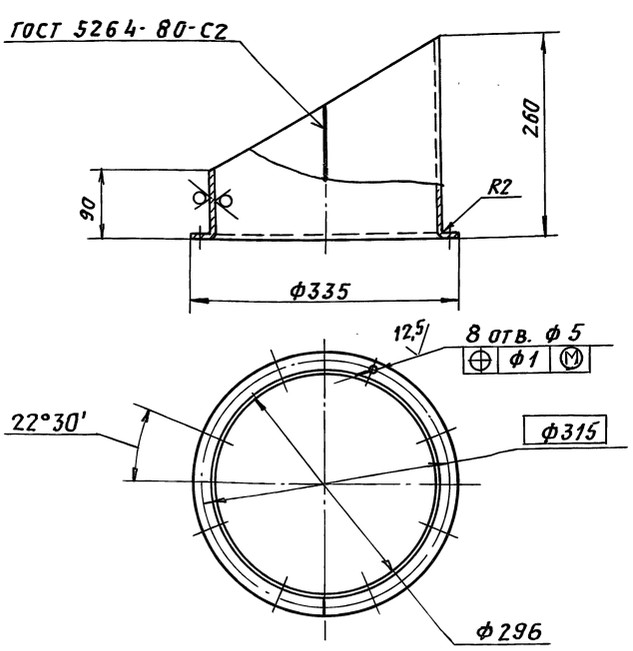

Неуказанные предельные отклонения размеров: $H14$; $h14$; $\pm \frac{t_2}{2}$.

Инв.№ подл. | Подп. и дата | Взам. инв.№ | Инв.№ дубл. | Подп. и дата

Изм.	Лист	№ докум.	Подп.	Дата
Разраб.		Волобуева		
Пров.		Литвак		
Нач.гр.		Литвак		
Гл.спец.		Грановский		
Н.контр.		Фрядкин		
Утв.		Спивак		

А1А414.471

Стакан

Лит.	Масса	Масшт.
И	3,0	1:5
Лист	Листов 1	

Лист 2 ГОСТ 19903-74 / ОК360ВГОСТ16523-89

САНТЕХНИИПРОЕКТ

А1А414.472

(√)

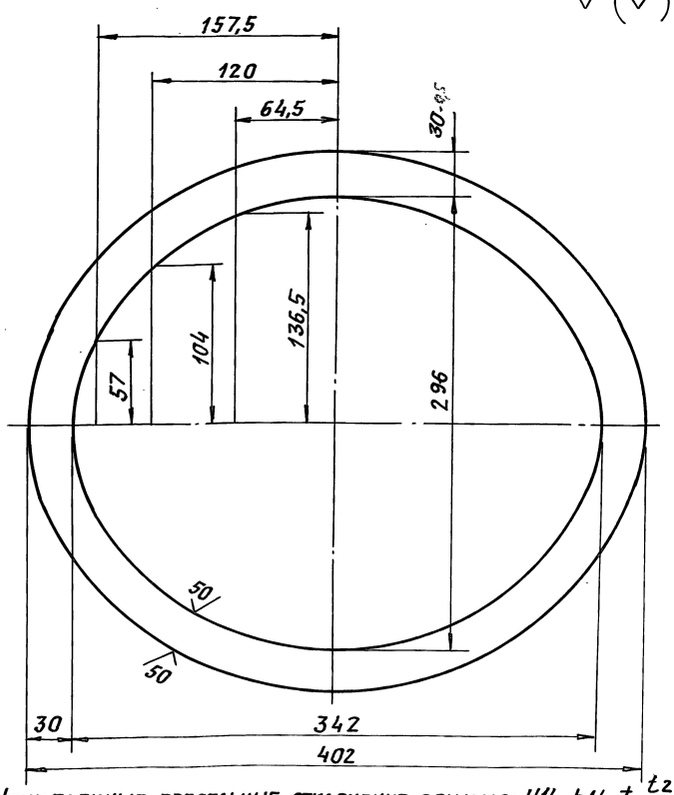

Неуказанные предельные отклонения размеров: $H14$; $h14$; $\pm \frac{t_2}{2}$

Инв.№ подл. | Подп. и дата | Взам. инв.№ | Инв.№ дубл. | Подп. и дата

Изм.	Лист	№ докум.	Подп.	Дата
Разраб.		Волобуева		
Пров.		Литвак		
Нач.гр.		Литвак		
Гл.спец.		Грановский		
Н.контр.		Фрядкин		
Утв.		Спивак		

А1А414.472

Фланец

Лит.	Масса	Масшт.
И	1,3	1:2,5
Лист	Листов 1	

Лист 5 ГОСТ 19903-74 / Ст3 ГОСТ 14637-89

САНТЕХНИИПРОЕКТ

Серия 5.904-64 Выпуск 1

Формат	Зона	Поз.	Обозначение	Наименование	Кол.	Примечание
				Документация		
А4			А1А414.480.СБ	Сборочный чертеж		
				Детали		
А4		1	А1А414.481	Гайка	1	
А4		2	А1А414.482	Ручка	1	
				Стандартные изделия		
		3		Заклепка 4х20.01.10 ГОСТ 10299-80	1	

Инв.№ подл. | Подп. и дата | Взам. инв.№ | Инв.№ дубл. | Подп. и дата

Изм.	Лист	№ докум.	Подп.	Дата
Разраб.		Сысоева		
Пров.		Литвак		
Нач. гр.		Литвак		
Н. контр.		Фрадкин		
Утв.		Спивак		

А1А414.480

Зажим

Лит.	Масса	Масштаб
И		
Лист	Листов	
	1	

САНТЕХНИИПРОЕКТ

Формат: А4

А1А414.480СБ

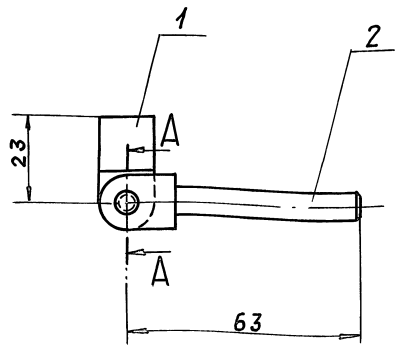

А-А

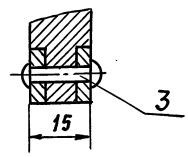

Размеры для справок.

Инв.№ подл. | Подп. и дата | Взам. инв.№ | Инв.№ дубл. | Подп. и дата

Изм.	Лист	№ докум.	Подп.	Дата
Разраб.		Сысоева		
Пров.		Литвак		
Нач. гр.		Литвак		
Н. контр.		Грановский		
Н. контр.		Фрадкин		
Утв.		Спивак		

А1А414.480СБ

Зажим

Лит.	Масса	Масштаб
И	0,08	1:1
Лист	Листов 1	

САНТЕХНИИПРОЕКТ

Формат: А4

А1А414.481

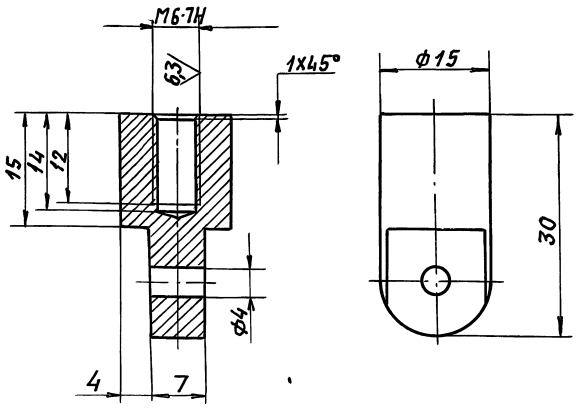

Неуказанные предельные отклонения размеров: $H14, h14, \pm \frac{t_2}{2}$

Инв.№ подл. | Подп. и дата | Взам. инв.№ | Инв.№ дубл. | Подп. и дата

Изм.	Лист	№ докум.	Подп.	Дата
Разраб.		Сысоева		
Пров.		Литвак		
Нач. гр.		Литвак		
Гл. спец.		Грановский		
Н. контр.		Фрадкин		
Утв.		Спивак		

А1А414.481

Гайка

Лит.	Масса	Масштаб
И	0,03	2:1
Лист	Листов 1	

Ст3 ГОСТ 380-88

САНТЕХНИИПРОЕКТ

Формат: А4

А1А414.482

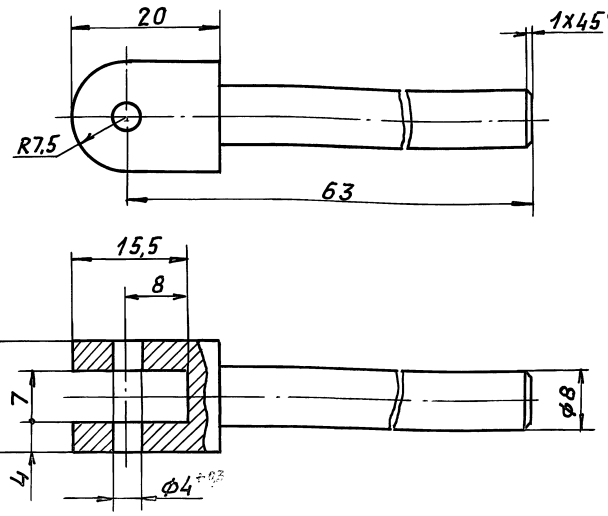

Неуказанные предельные отклонения размеров: $H14, h14, \pm \frac{t_2}{2}$

Инв.№ подл. | Подп. и дата | Взам. инв.№ | Инв.№ дубл. | Подп. и дата

Изм.	Лист	№ докум.	Подп.	Дата
Разраб.		Сысоева		
Пров.		Литвак		
Нач. гр.		Литвак		
Гл. спец.		Грановский		
Н. контр.		Фрадкин		
Утв.		Спивак		

А1А414.482

Ручка

Лит.	Масса	Масштаб
И	0,05	2:1
Лист	Листов 1	

Ст. 3 ГОСТ 380-88

САНТЕХНИИПРОЕКТ

Формат: А4

Серия 5.904-64 Выпуск 1

Формат	Зона	Поз.	Обозначение	Наименование	Кол.	Примечание
				Документация		
А4			А1А414.490СБ	Сборочный чертеж		
				Детали		
А4		1	А1А414.472	Фланец	1	
А4		2	А1А414.473	Прокладка	1	
А4		3	А1А414.491	Стакан	1	
А4		4	А1А414.492	Скоба	1	

А1А414.490

Изм.	Лист	N докум.	Подп.	Дата
Разраб.		Волобуева		
Пров.		Литвак		
Нач.гр.		Литвак		
Н.контр.		Фрядкин		
Утв.		Спивак		

А1А414.490 — Патрубок

Лит.	Лист	Листов
И		1

САНТЕХНИИПРОЕКТ

Формат: А4

Инв.№подл. | Подп. и дата | Взам.инв.№ | Инв.№дубл. | Подп. и дата

А1А414.490СБ

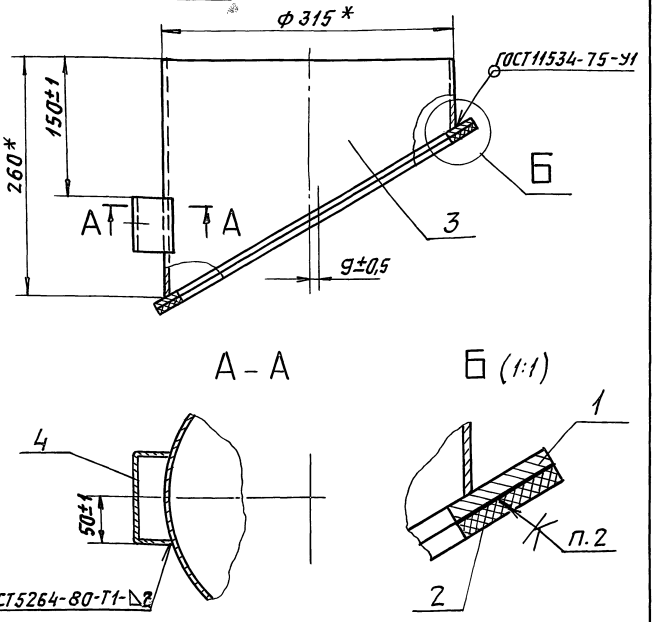

1. * Размеры для справок.
2. Клей 88СА ТУ38-105-1760-89.

А1А414.490СБ — Патрубок

Изм.	Лист	N докум.	Подп.	Дата
Разраб.		Волобуева		
Пров.		Литвак		
Нач.гр.		Литвак		
Гл.спец.		Грановский		
Н.контр.		Фрядкин		
Утв.		Спивак		

Лит.	Масса	Масшт.
И	4,5	1:4
Лист	Листов 1	

САНТЕХНИИПРОЕКТ

Формат: А4

Инв.№подл. | Подп. и дата | Взам.инв.№ | Инв.№дубл. | Подп. и дата

А1А414.491

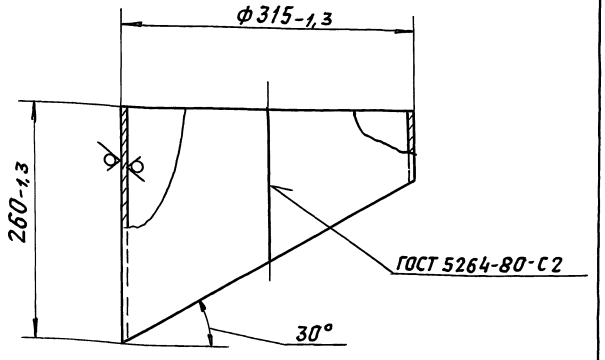

А1А414.491 — Стакан

Изм.	Лист	N докум.	Подп.	Дата
Разраб.		Волобуева		
Пров.		Литвак		
Нач.гр.		Литвак		
Гл.спец.		Грановский		
Н.контр.		Фрядкин		
Утв.		Спивак		

Лит.	Масса	Масшт.
И	2,7	1:5
Лист	Листов 1	

Лист 2 ГОСТ 19903-74 ОК360В ГОСТ16523-89

САНТЕХНИИПРОЕКТ

Формат: А4

Инв.№подл. | Подп. и дата | Взам.инв.№ | Инв.№дубл. | Подп. и дата

А1А414.492

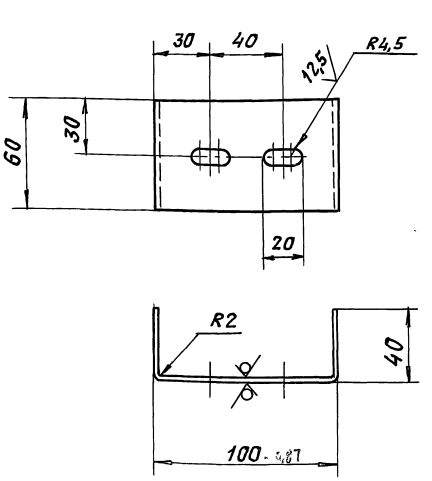

Неуказанные предельные отклонения размеров: $H14$; $h14$; $\pm \frac{t_2}{2}$

А1А414.492 — Скоба

Изм.	Лист	N докум.	Подп.	Дата
Разраб.		Волобуева		
Пров.		Литвак		
Нач.гр.		Литвак		
Гл.спец.		Грановский		
Н.контр.		Фрядкин		
Утв.		Спивак		

Лит.	Масса	Масшт.
И	0,16	1:2
Лист	Листов 1	

Лист 2 ГОСТ 19903-74 ОК360В ГОСТ16523-89

САНТЕХНИИПРОЕКТ

Формат: А4

Формат	Зона	Поз.	Обозначение	Наименование	Кол.	Примечание
				Документация		
А4			А1А414.500 СБ	Сборочный чертеж		
				Детали		
А4		1	А1А414.501	Плита	1	
А4		2	А1А414.502	Профиль	1	

Изм.	Лист	№ докум.	Подп.	Дата	А1А414.500			
Разраб.		Волобуева			Кронштейн	Лит.	Лист	Листов 1
Пров.		Литвак					САНТЕХНИИПРОЕКТ	
Нач. гр.		Литвак						
Гл. спец.								
Н. контр.		Фрадкин						
Утв.		Спивак						

Копировал: Кранлина Формат: А4

А1А414.500 СБ

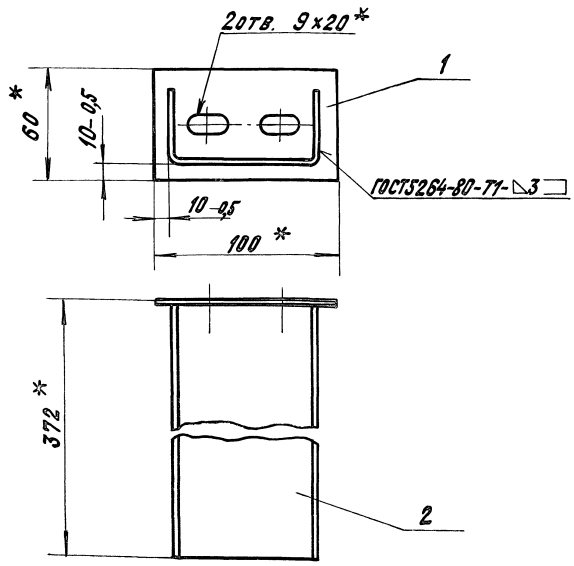

*Размеры для справок.

Изм.	Лист	№ докум.	Подп.	Дата	А1А414.500 СБ			
Разраб.		Волобуева			Кронштейн	Лит.	Масса	Масштаб
Пров.		Литвак				И	1,02	1:2
Нач. гр.		Литвак				Лист	Листов 1	
Гл. спец.		Рановский				САНТЕХНИИПРОЕКТ		
Н. контр.		Фрадкин						
Утв.		Спивак						

Копировал: Кранлина Формат: А4

А1А414.501

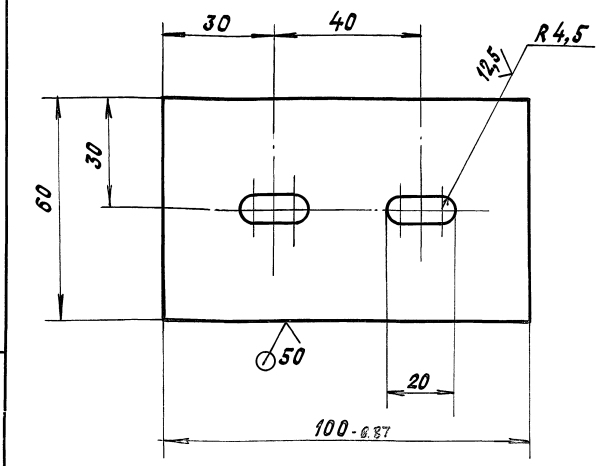

Неуказанные предельные отклонения размеров: H14; h14; $\pm \frac{t2}{2}$.

Изм.	Лист	№ докум.	Подп.	Дата	А1А414.501			
Разраб.		Волобуева			Плита	Лит.	Масса	Масштаб
Пров.		Литвак				И	0,09	1:1
Нач. гр.		Литвак				Лист	Листов 1	
Гл. спец.		Рановский				САНТЕХНИИПРОЕКТ		
Н. контр.		Фрадкин						
Утв.		Спивак						

Лист 2 ГОСТ 19903-74 ОК360В ГОСТ 16523-89

Копировал: Кранлина Формат: А4

А1А414.502

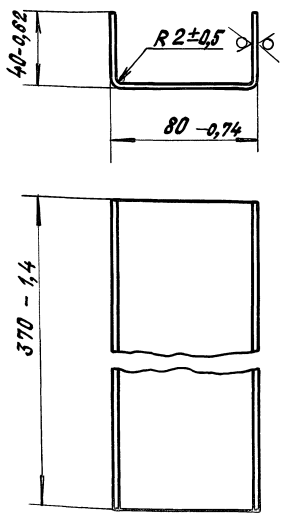

Изм.	Лист	№ докум.	Подп.	Дата	А1А414.502			
Разраб.		Волобуева			Профиль	Лит.	Масса	Масштаб
Пров.		Литвак				И	0,93	1:2
Нач. гр.		Литвак				Лист	Листов 1	
Гл. спец.		Рановский				САНТЕХНИИПРОЕКТ		
Н. контр.		Фрадкин						
Утв.		Спивак						

Лист 2 ГОСТ 19903-74 ОК360В ГОСТ 16523-89

gost.e-ecolog.ru