ГОСУДАРСТВЕННЫЙ КОМИТЕТ СССР ПО ДЕЛАМ СТРОИТЕЛЬСТВА (ГОССТРОЙ СССР)

ТИПОВАЯ ДОКУМЕНТАЦИЯ НА СТРОИТЕЛЬНЫЕ СИСТЕМЫ И ИЗДЕЛИЯ ЗДАНИЙ И СООРУЖЕНИЙ

СЕРИЯ 5.904-34

ПРИТОЧНО-РЕЦИРКУЛЯЦИОННЫЕ АГРЕГАТЫ ПРОИЗВОДИТЕЛЬНОСТЬЮ от 1 до 10 тыс. $м^3/ч$

Выпуск 1-2

Агрегаты производительностью от 5 до 10 тыс $м^3/ч$

РАБОЧИЕ ЧЕРТЕЖИ

21222-03
Цена: 3-80

gost.e-ecolog.ru

ГОСУДАРСТВЕННЫЙ КОМИТЕТ СССР ПО ДЕЛАМ СТРОИТЕЛЬСТВА (ГОССТРОЙ СССР)

ТИПОВАЯ ДОКУМЕНТАЦИЯ НА СТРОИТЕЛЬНЫЕ СИСТЕМЫ И ИЗДЕЛИЯ ЗДАНИЙ И СООРУЖЕНИЙ

СЕРИЯ 5.904-34

ПРИТОЧНО-РЕЦИРКУЛЯЦИОННЫЕ АГРЕГАТЫ ПРОИЗВОДИТЕЛЬНОСТЬЮ от 1 до 10 тыс $м^3/ч$

Выпуск 1-2

АГРЕГАТЫ ПРОИЗВОДИТЕЛЬНОСТЬЮ от 5 до 10 тыс $м^3/ч$

РАБОЧИЕ ЧЕРТЕЖИ

РАЗРАБОТАНЫ
ГПИ САНТЕХПРОЕКТ

ГЛАВНЫЙ ИНЖЕНЕР
ИНСТИТУТА Ю.И. ШИЛЛЕР

ГЛАВНЫЙ ИНЖЕНЕР
ПРОЕКТА В.А. СПИВАК

УТВЕРЖДЕНЫ
Госстроем СССР
Протокол №АЧ-53
от 29 ноября 1985 г.
Введены в действие
ГПИ Сантехпроект
ПРИКАЗ № 48
от 14 апреля 1986 г.

Серия 5.904-34 Выпуск 1-2

Содержание

Обозначение	Наименование	Стр.
	Содержание	2
А1А 266. 000	Агрегат приточно- рециркуляционный производительностью 5 ÷ 10 тыс. м3/ч	3
А1А 266. 000 СБ	Агрегат приточно- рециркуляционный производительностью 5 ÷ 10 тыс. м3/ч	4, 5, 6
А1А 266. 010	Корпус	7
А1А 266. 020	Панель	7, 11, 12
А1А 266. 010 СБ	Корпус	8, 9, 10
А1А 266. 020 СБ А1А 266. 030	Панель Патрубок	12
А1А 266. 003 А1А 266. 001 А1А 266. 002 А1А 266. 040	Втулка Сектор Ручка Патрубок	13
А1А 266. 004 А1А 266. 005	Щиток Щиток	14
А1А 266. 030 СБ А1А 266. 040 СБ	Патрубок Патрубок	15
А1А 266. 060 А1А 266. 060 СБ А1А 266. 072	Крышка фильтра Крышка фильтра Прокладка	16
А1А 266. 011 А1А 266. 070 А1А 266. 021	Лист Фланец Профиль	17
А1А 266. 090 А1А 266. 080 А1А 266. 081 А1А 266. 082	Фильтр ФРНК Заслонка обводная Ось Ребро	18
А1А 266. 090 СБ А1А 266. 080 СБ	Фильтр ФРНК Заслонка обводная	19
А1А 266. 100 А1А 266. 104 А1А 266. 100 СБ	Корпус фильтра Полоса Корпус фильтра	20
А1А 266. 101 А1А 266. 102 А1А 266. 105 А1А 266. 106	Стенка Стенка Пруток Пруток	21
А1А 266. 110 А1А 266. 120 А1А 266. 130 А1А 266. 130 СБ	Фильтр ФСВУ Корпус Решетка прижимная Решетка прижимная	22
А1А 266. 201 А1А 266. 121 А1А 266. 123 А1А 266. 122	Втулка Стенка Пруток Стенка	23
А1А 266. 120 СБ А1А 266. 110 СБ	Корпус Фильтр ФСВУ	24
А1А 266. 150	Секция вентиляторная	25
А1А 266. 150 СБ	Секция вентиляторная	26
А1А 266. 160 А1А 266. 170	Короб Рама	27
А1А 266. 160 СБ	Короб	28
А1А 266. 153 А1А 266. 152 А1А 266. 170 СБ	Пластина Прокладка Рама	29
А1А 266. 180 А1А 266. 190 А1А 266. 091	Вставка Короб Скоба	30
А1А 266. 180 СБ А1А 266. 203	Вставка Щиток	31
А1А 266. 190 СБ	Короб	32
А1А 266. 200 А1А 266. 200 СБ	Щиток Щиток	33
А1А 267. 000	Агрегат приточно- рециркуляционный с резервным вентилятором производительностью 5 ÷ 10 тыс. м3/ч	34
А1А 267. 000 СБ	Агрегат приточно-рециркуляционный с резервным вентилятором производительностью 5 ÷ 10 тыс. м3/ч	35, 36, 37
А1А 266. 151 А1А 266. 092 А1А 267. 010	Пластина Пруток Корпус	38
А1А 267. 010 СБ	Корпус	39, 40, 41
А1А 267. 001 А1А 267. 036 А1А 267. 042	Шибер Уголок Уголок	41
А1А 267. 020	Секция вентиляторная	42
А1А 267. 020 СБ	Секция вентиляторная	43, 44
А1А 267. 030 А1А 267. 050	Короб Короб	45
А1А 267. 030 СБ	Короб	46
А1А 267. 040 А1А 267. 040 СБ	Корпус шибера Корпус шибера	47
А1А 267. 050 СБ	Короб	48

1. Приточно- рециркуляционные агрегаты АПР 6,3 ; АПР 10 должны изготавливаться в соответствии с рабочими чертежами и техническими требованиями, приведенными в настоящем выпуске.

2. Агрегаты следует применять в качестве вентиляционных и отопительно-вентиляционных установок при работе на наружном или на рециркуляционном воздухе, либо на их смеси.

3. В зависимости от компоновки агрегата в помещении следует применять агрегат с одним из двух положений выпускного диффузора (вертикального или горизонтального).

4. В зависимости от требований проекта агрегаты следует изготавливать с калориферами КВБ или КВС , КСк -3 или КСк-4, установленными в один, два или три ряда по ходу воздуха.

5. В зависимости от требований проекта следует применять агрегаты с одним вентилятором или с двумя вентиляторами (основным и резервным).

Изм.	Лист	№ докум.	Подп.	Дата	А1А 266. 000Д			
Разраб.		Комиссаров			Агрегаты приточно- рециркуляционные АПР. Технические требования	Лит.	Лист	Листов
Пров		Грановский				И		1
Рук. группы		Грановский				Госстрой СССР Сантехпроект г. Москва		
Н. контр		Рубинская						
Утв.		Спивак						

Копировал Крамарина

Формат А4

Серия 5.904-34 Выпуск 1-2

Формат	Зона	Поз.	Обозначение	Наименование	Кол.	Примечание
				Документация		
			А1А266.000Д	Агрегаты приточно-рециркуляционные АПР		
				Технические требования		
*			А1А266.000СБ	Сборочный чертеж		*/А1; А2
				Сборочные единицы		
А4		1	А1А266.010	Корпус	1	
А4		2	А1А266.060	Крышка фильтра	1	
А4		3	А1А266.080	Заслонка обводная	1	
А4		4	А1А266.090	Фильтр ФРНК		Гот. прим. взам поз 5
А4		5	А1А266.110	Фильтр ФСВУ		Гот прим. взам поз 4
А4		6	АЗД127.000	Заслонка воздушная рециркуляционная Ц600х800	1	5.904-12 вып.1-36
				Детали		
А4		7	А1А263.006	Трубка	2	вып.1-1
А4		8	А1А263.007	Наконечник переходной	2	вып.1-1
А4		9	А1А263.009	Пробка	2	
А4		10	А1А263.051	Пробка	1	
А4		11	А1А263.052	Втулка	2	
А4		12	А1А263.053	Втулка	1	
Б4		13	А1А263.054	Прокладка		
				Пластина 2, лист ТМКЩ-М-3-9,9 ГОСТ 7338-77		
				$\phi 18^{+0,52} \times \phi 36 - 0,62$	2	0,00кг
Б4		14	А1А263.055	Прокладка		
				Пластина 2, лист ТМКЩ-М-3-9,9 ГОСТ 7338-77		
				$\phi 27^{+0,52} \times \phi 45 - 0,62$	1	0,003кг
А4		15	А1А266.001	Сектор	1	
А4		16	А1А266.002	Ручка	1	
А4		17	А1А266.003	Втулка	1	

Инв.№ подл. | Подп. и дата | Взам. инв.№ | Инв.№ дубл. | Подп. и дата

Изм.	Лист	№ докум.	Подп.	Дата
Разраб.		Литехина		
Пров.		Литвак		
Рук.гр.		Грановский		
Н.контр.		Рудинская		
Утв.		Спивак		11.85

А1А266.000

Агрегат приточно-рециркуляционный производительностью 5÷10 тыс. м³/час.

Лит	Лист	Листов
А1		4

Госстрой СССР САНТЕХПРОЕКТ г. Москва

Формат А4

Формат	Зона	Для исполнения с порядковым номером	Обозначение	Кол.	Примечание
			Стандартные изделия		
		18	Болт М6х25.36 ГОСТ 7798-70	1	
		19	Болт М8 х35.36 ГОСТ 7798-70	26	
		20	Гайка М6.4 ГОСТ 3032-76	1	
		21	Гайка М8.4 ГОСТ 5915-70	26	
		22	Шайба 6 ГОСТ 11371-68	1	
			Прочие изделия		
		23	Заслонка 1100х600 ТУ2ДУ-Квз. ССОР 062-78	1	
			Материалы		
		24	Пластина 2, лист ТМКЩ-М3-0,9 ГОСТ 7338-77	/м2	
			Переменные данные		
			Сборочные единицы		
			Поз. 25 секция вентилятора		
А4		-00; -01; -02; -03; -08; -09; -10; -11; -16; -17; -20; -21	А1А266.150	1	
		-04; -05; -06; -07; -12; -13; -14; -15; -18; -19; -22; -23	-01	1	
		-24; -25; -26; -27; -32; -33; -34; -35; -40; -41; -44; 45	-02	1	
		-28; -29; -30; -31; -36; -37; -38; -39; -42; -43; -46; -47	-03	1	
			Поз. 26 - Щиток		
А4		-00; -01; -04; -05; -24; -25; -28; -29; -02; -03; -06; -07; -26; -27; -30; -31; -08; -09; -12; -13; -32; -33; -36; -37; -10; -11; -14; -15; -34; -35; -38; -39; -16; -17; -18; -19; -40; -41; -42; -43; -20; -21; -22; -23; -44; -45; -46; -47	А1А266.200	1	
		-02; -03; -06; -07; -26; -27; -30; -31; -08; -09; -12; -13; -32; -33; -36; -37; -10; -11; -14; -15; -34; -35; -38; -39; -16; -17; -18; -19; -40; -41; -42; -43; -20; -21; -22; -23; -44; -45; -46; -47	-01	1	
		-08; -09; -12; -13; -32; -33; -36; -37; -10; -11; -14; -15; -34; -35; -38; -39; -16; -17; -18; -19; -40; -41; -42; -43; -20; -21; -22; -23; -44; -45; -46; -47	-02	1	
		-10; -11; -14; -15; -34; -35; -38; -39; -16; -17; -18; -19; -40; -41; -42; -43; -20; -21; -22; -23; -44; -45; -46; -47	-03	1	
		-16; -17; -18; -19; -40; -41; -42; -43; -20; -21; -22; -23; -44; -45; -46; -47	-04	1	
		-20; -21; -22; -23; -44; -45; -46; -47	-05	1	

Инв.№ подл. | Подп. и дата | Взам. инв.№ | Инв.№ дубл. | Подп. и дата

Изм.	Лист	№ докум.	Подп.	Дата

А1А266.000

Лист 2

Формат А4

Формат	Зона	Для исполнения с порядковым номером	Обозначение	Кол.	Примечание
			Детали		
			Поз. 27 - Щиток		
А3		-00; -01; -04; -05; -08; -09; -12; -13; -16; -17; -18; -19; -24; -25; -28; -29; -32; -33; -36; -37; -40; -41; -42; -43;	А1А266.004	1	
		-02; -03; -06; -07; -10; -11; -14; -15; -20; -21; -22; -23; -26; -27; -30; -31; -34; -35; -38; -39; -44; -45; -46; -47	-02	1	
			Поз. 28 - Щиток		
А3		-00; -01; -04; -05; -08; -09; -12; -13; -16; -17; -18; -19; -24; -25; -28; -29; -32; -33; -36; -37; -40; -41; -42; -43;	А1А266.004-01	1	
		-02; -03; -06; -07; -10; -11; -14; -15; -20; -21; -22; -23; -26; -27; -30; -31; -34; -35; -38; -39; -44; -45; -46; -47	-03	1	
			Поз. 29 - Щиток		
А3		-00; -01; -04; -05; -24; -25; -28; -29;	А1А266.005	1	
		-02; -03; -06; -07; -26; -27; -30; -31;	-03	1	
		-08; -09; -12; -13; -32; -33; -36; -37	-01	1	
		-10; -11; -14; -15; -34; -35; -38; -39	-04	1	
		-16; -17; -18; -19; -40; -41; -42; -43	-02	1	
		-20; -21; -22; -23; -44; -45; -46; -47	Отсутствует		

Инв.№ подл. | Подп. и дата | Взам. инв.№ | Инв.№ дубл. | Подп. и дата

Изм.	Лист	№ докум.	Подп.	Дата

А1А266.000

Лист 3

Формат А4

Формат	Зона	Для исполнения с порядковым номером	Обозначение	Кол.	Примечание
			Стандартные изделия		
			Поз. 30 - Болт М10 х30.36 ГОСТ 7798-70		
		-00... -07; -24... -31;		115	
		-08... -15; -32... -39;		127	
		-16... -19; -40... -43;		139	
		-20... -23; -44... -47;		129	
			Поз. 31 Гайка М10.4 ГОСТ 5915-70		
		-00... -07; -24... -31;		115	
		-08... -15; -32... -39;		127	
		-16... -19; -40... -43		139	
		-20... -23; -44... -47;		129	
			Прочие изделия		
			Поз. 32 - Калорифер ТУ22-459-79		
		-00; -04; -24; -28;	КВС-10П	2	
		-01; -05; -25; -29;	КСК3-10	2	
		-02; -06; -26; -30;	КВБ-10П	2	
		-03; -07; -27; -31;	КСК4-10	2	
		-08; -12; -32; -36;	КВС-10П	4	
		-09; -13; -33; -37;	КСК3-10	4	
		-10; -14; -34; -38	КВБ-10П	4	
		-11; -15; -35; -39;	КСК4-10	4	
		-16; -20; -40; -44;	КВС-10П	6	
		-17; -21; -41; -45;	КСК3-10	6	
		-18; -22; -42; -46;	КВБ-10П	6	
		-19; -23; -43; -47	КСК4-10	6	

Инв.№ подл. | Подп. и дата | Взам. инв.№ | Инв.№ дубл. | Подп. и дата

Изм.	Лист	№ докум.	Подп.	Дата

А1А266.000

Лист 4

Формат А4

Рис. 1

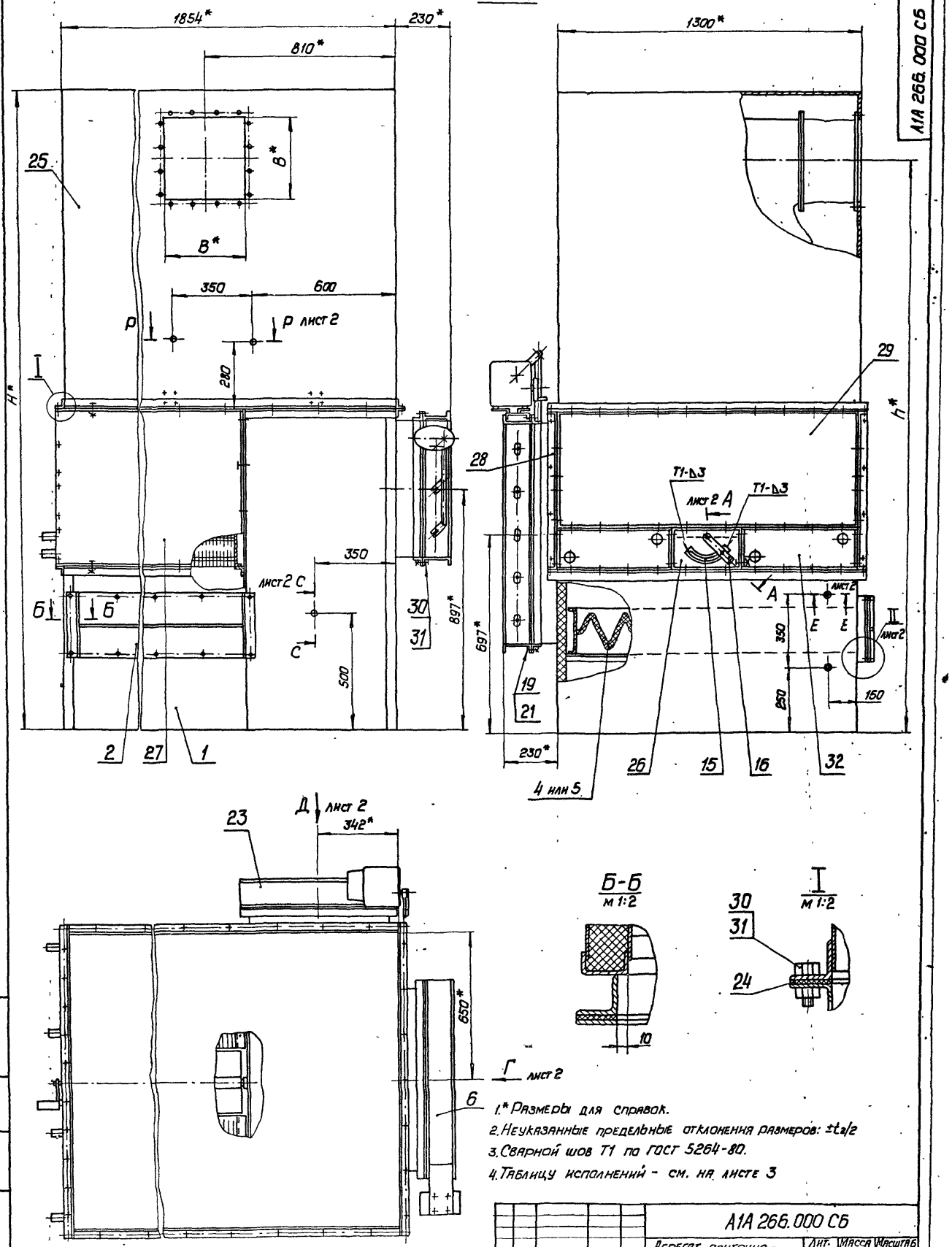

1.* Размеры для справок.
2. Неуказанные предельные отклонения размеров: ±t2/2
3. Сварной шов T1 по ГОСТ 5264-80.
4. Таблицу исполнений - см. на листе 3

					А1А 266.000 СБ			
Изм.	Лист	N докум.	Подп.	Дата	Агрегат приточно-рециркуляционный производительностью 5-10 тыс. м³/ч	Лит.	Масса	Масштаб
Разраб.		Митехина				И	см. табл.	-
Пров.		Комиссаров		11.84				
Рук.гр.		Грановский				Лист 1	Листов 3	
Н.контр.		Рувинская		11.84		Госстрой СССР Сантехпроект г. Москва		
Утв.		Спивак						

Копировал: [signature] Формат А2.

Инв. N подл. | Подп. и дата | Взам. инв. N° | Инв. N дубл. | Подп. и дата

Серия 5.904-34 Выпуск 1-2

А1А 266.000 СБ

Рис.1

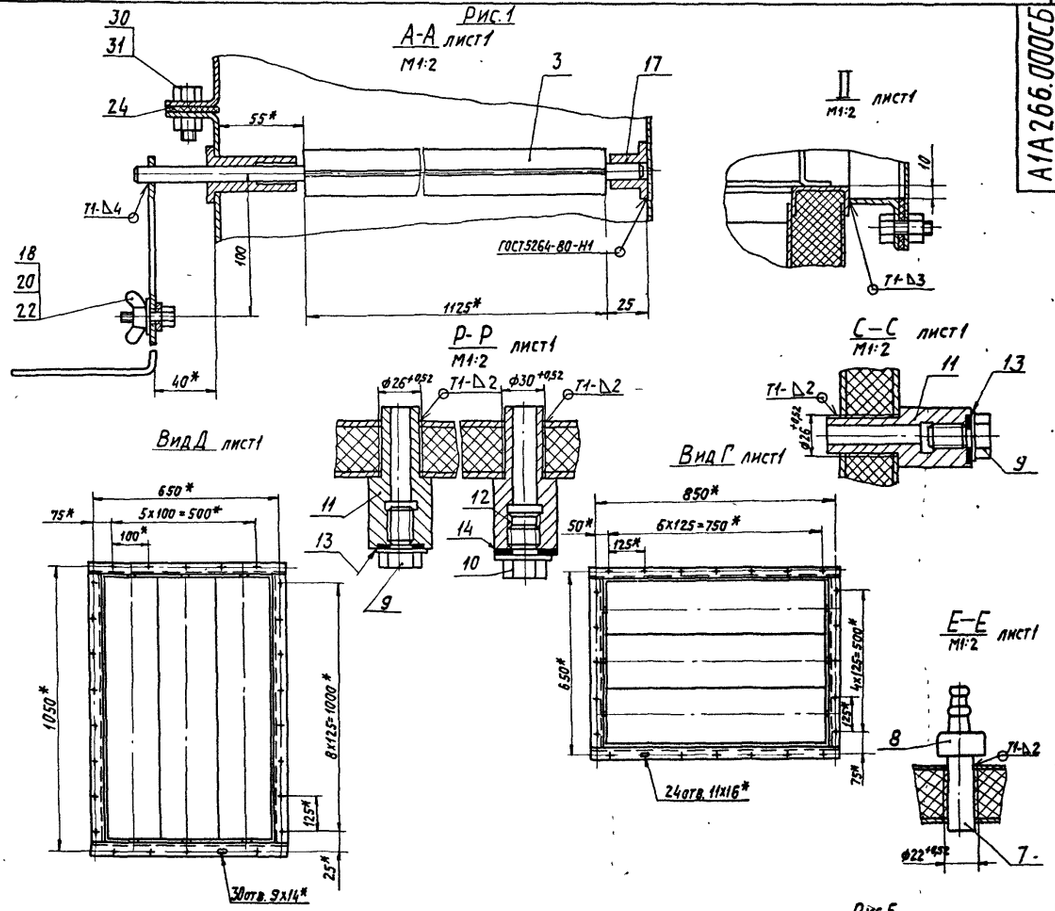

Рис.2

Остальное - см. рис.1

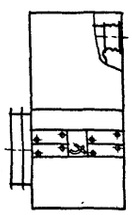

Рис.3

Остальное - см. рис.1

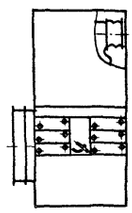

Рис.4

Остальное - см. рис.1

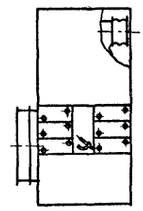

Рис.5

Остальное - см. рис.1

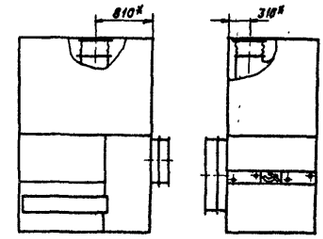

Рис.6

Остальное - см. рис.1

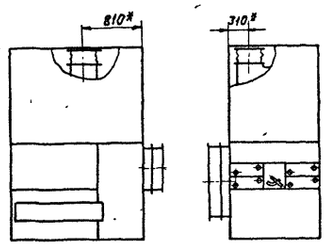

Рис.7

Остальное - см. рис.1

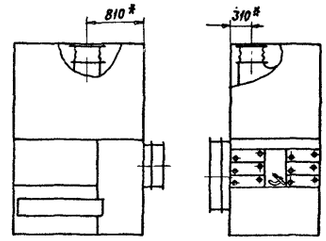

Рис.8

Остальное - см. рис.1

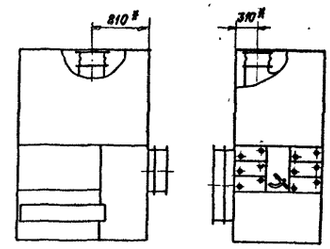

Обозначение	Рис.	Тип вентиляторного агрегата	№ вентилятора	Кол рядов калориферов	Тип калорифера	Размеры, мм H*	h*	B*	Масса, кг
А1А266.000	1	АПР6,3	В-Ц4-70-5	1	КВС-10П	2602	2317	350	820
-01					КСк3-10				
-02					КВБ-10П				884
-03					КСк4-10				
-04		АПР10	В-Ц4-70-6,3		КВС-10П	2842	2572	440	925
-05					КСк3-10				
-06					КВБ-10П				990
-07					КСк4-10				
-08	2	АПР6,3	В-Ц4-70-5	2	КВС-10П	2602	2317	350	1025
-09					КСк3-10				
-10					КВБ-10П				1150
-11					КСк4-10				
-12		АПР10	В-Ц4-70-6,3		КВС-10П	2842	2572	440	1130
-13					КСк3-10				
-14					КВБ-10П				1255
-15					КСк4-10				
-16	3	АПР6,3	В-Ц4-70-5	3	КВС-10П	2602	2317	350	1230
-17					КСк3-10				
-18		АПР10	В-Ц4-70-6,3		КВС-10П	2842	2572	440	1335
-19					КСк3-10				
-20	4	АПР6,3	В-Ц4-70-5		КВБ-10П	2602	2317	350	1420
-21					КСк4-10				
-22		АПР10	В-Ц4-70-6,3		КВБ-10П	2842	2572	440	1525
-23					КСк4-10				
-24	5	АПР6,3	В-Ц4-70-5	1	КВС-10П	2602	—	350	820
-25					КСк3-10				
-26					КВБ-10П				884
-27					КСк4-10				
-28		АПР10	В-Ц4-70-6,3		КВС-10П	2842		440	925
-29					КСк3-10				
-30					КВБ-10П				990
-31					КСк4-10				
-32	6	АПР6,3	В-Ц4-70-5	2	КВС-10П	2602		350	1025
-33					КСк3-10				
-34					КВБ-10П				1150
-35					КСк4-10				
-36		АПР10	В-Ц4-70-6,3		КВС-10П	2842		440	1130
-37					КСк3-10				
-38					КВБ-10П				1255
-39					КСк4-10				
-40	7	АПР6,3	В-Ц4-70-5	3	КВС-10П	2602		350	1230
-41					КСк3-10				
-42		АПР10	В-Ц4-70-6,3		КВС-10П	2842		440	1335
-43					КСк3-10				
-44	8	АПР6,3	В-Ц4-70-5		КВБ-10П	2602		350	1420
-45					КСк4-10				
-46		АПР10	В-Ц4-70-6,3		КВБ-10П	2842		440	1525
-47					КСк4-10				

Тип вентиляторного агрегата	Производительность по воздуху, тыс. м³/час	Вентилятор Тип	Вентилятор Частота вращения, об/мин.	Электродвигатель Тип	Электродвигатель Мощность, кВт
АПР 6,3	5 ÷ 7	В-Ц4-70-5	1420	4А90L4	2,2
АПР 10	7 ÷ 10	В-Ц4-70-6,3	930	4А100L6	2,2
			1440	4А112М4	5,5

Серия 5.904-34 Выпуск 1-2

Инв.№ подл. | Подп. и дата | Взам.инв.№ | Инв.№ дубл. | Подп. и дата

Серия 5.904-34 Выпуск 1-2

Формат	Зона	Поз.	Обозначение	Наименование	Кол.	Примечание
				Документация		
А1			А1А 266.010 СБ	Сборочный чертеж		
				Сборочные единицы		
А4		1	А1А 266.020	Панель	1	
		2	-01	Панель	1	
		3	-02	Панель	1	
		4	-03	Панель	1	
		5	-04	Панель	1	
		6	-05	Панель	1	
		7	-06	Панель	1	
		8	-07	Панель	2	
		9	-08	Панель	1	
А4		10	А1А 266.030	Патрубок	1	
А4		11	А1А 266.040	Патрубок	1	
				Детали		
А4		12	А1А 266.011	Лист	1	
Б4		13	А1А 266.012	Уголок ℓ = 1220-2		
				Уголок Б-25×25×3 ГОСТ 8509-72 / В Ст.3-I ГОСТ 535-79	2	1,37 кг

Взам. инв. № | Инв. № дубл. | Подп. и дата | Инв. № подл.

Изм.	Лист	N докум.	Подп.	Дата
Разраб.		Митехина		
Пров.		Комиссаров		11.84г.
Рук. гр.		Гриновский		
Н. контр.		Рувинская		11.84г.
Утв.		Спивак		

А1А 266.010

Корпус

Лит.	Лист	Листов
И	1	2

Госстрой СССР Сантехпроект г. Москва

Формат А4

Формат	Зона	Поз.	Обозначение	Наименование	Кол.	Примечание
Б4		14	А1А 266.013	Уголок ℓ = 1372-2		
				Уголок Б-36×36×3 ГОСТ 8509-72 / В Ст.3-I ГОСТ 535-79	2	2,26 кг
Б4		15	А1А266.014	Уголок ℓ = 1212-2		
				Уголок Б-36×36×3 ГОСТ 8509-72 / В Ст.3-I ГОСТ 535-79	2	2,0 кг
Б4		16	А1А 266.015	Уголок ℓ = 642-2		
				Уголок Б-36×36×3 ГОСТ 8509-72 / В Ст.3-I ГОСТ 535-79	2	1,06 кг
Б4		17	А1А 266.016	Уголок ℓ = 1220-2		
				Уголок Б-36×36×3 ГОСТ 8509-72 / В Ст.3-I ГОСТ 535-79	1	2,0 кг

Взам. инв. № | Инв. № дубл. | Подп. и дата | Инв. № подл.

Изм.	Лист	N докум.	Подп.	Дата

А1А 266.010

Лист 2

Формат А4

Формат	Зона	Поз.	Обозначение	Наименование	Кол.	Примечание
				Документация		
А3			А1А 266. 020 СБ	Сборочный чертеж		
				Переменные данные для исполнений:		
				А1А 266. 020		
				Детали		
А3		1	А1А 266. 021	Швеллер	2	
		2	-01	Швеллер	2	
Б4		3	А1А 266. 022	Лист		
				Лист Б 1,5 ГОСТ 19903-74 / 1-IV-Ст.3 ГОСТ 16523-70		
				1148-26 × 90 -1,0	2	1,57 кг
Б4		4	А1А 266 023	Заполнитель		
				П 1,5 -40 ГОСТ 9573-82		
				1170 × 110	1	0,8 кг
				А1А 266.020 -01		
				Детали		
А3		1	А1А 266. 021	Швеллер	2	
		2	-02	Швеллер	2	

Взам. инв. № | Инв. № дубл. | Подп. и дата | Инв. № подл.

Изм.	Лист	№ докум.	Подп.	Дата
Разраб.		Митехина		
Пров.		Комиссаров		11.84г.
Рук. гр.		Гриновский		
Н. контр.		Рувинская		11.84г.
Утв.		Спивак		

А1А 266.020

Панель

Лит.	Лист	Листов
И	1	7

Госстрой СССР Сантехпроект г. Москва

Формат А4

Формат	Зона	Поз.	Обозначение	Наименование	Кол.	Примечание
Б4		3	А1А 266.024	Лист		
				Лист Б 1,5 ГОСТ 19903-74 / 1-IV Ст.3 ГОСТ 16523-70		
				1148-26 × 230 -1,4	2	3,1 кг
Б4		4	А1А 266.025	Заполнитель		
				П175-40 ГОСТ 9573-82		
				1170 × 250	1	1,8 кг
				А1А 266.020 -02		
				Детали		
А3		1	А1А 266.021 -03	Швеллер	2	
		2	-04	Швеллер	2	
Б4		3	А1А 266.026	Лист		
				Лист Б 1,5 ГОСТ 19903-74 / 1-IV-Ст.3 ГОСТ 16523-70		
				580-155 × 1176-3,1	2	8,0 кг
Б4		4	А1А 266.027	Заполнитель		
				П175-40 ГОСТ 9573-82		
				600 × 1196	1	4,3 кг

Взам. инв. № | Инв. № дубл. | Подп. и дата | Инв. № подл.

Изм.	Лист	N докум.	Подп.	Дата

А1А 266.020

Лист 2

Формат А4

А1А 266.010СБ

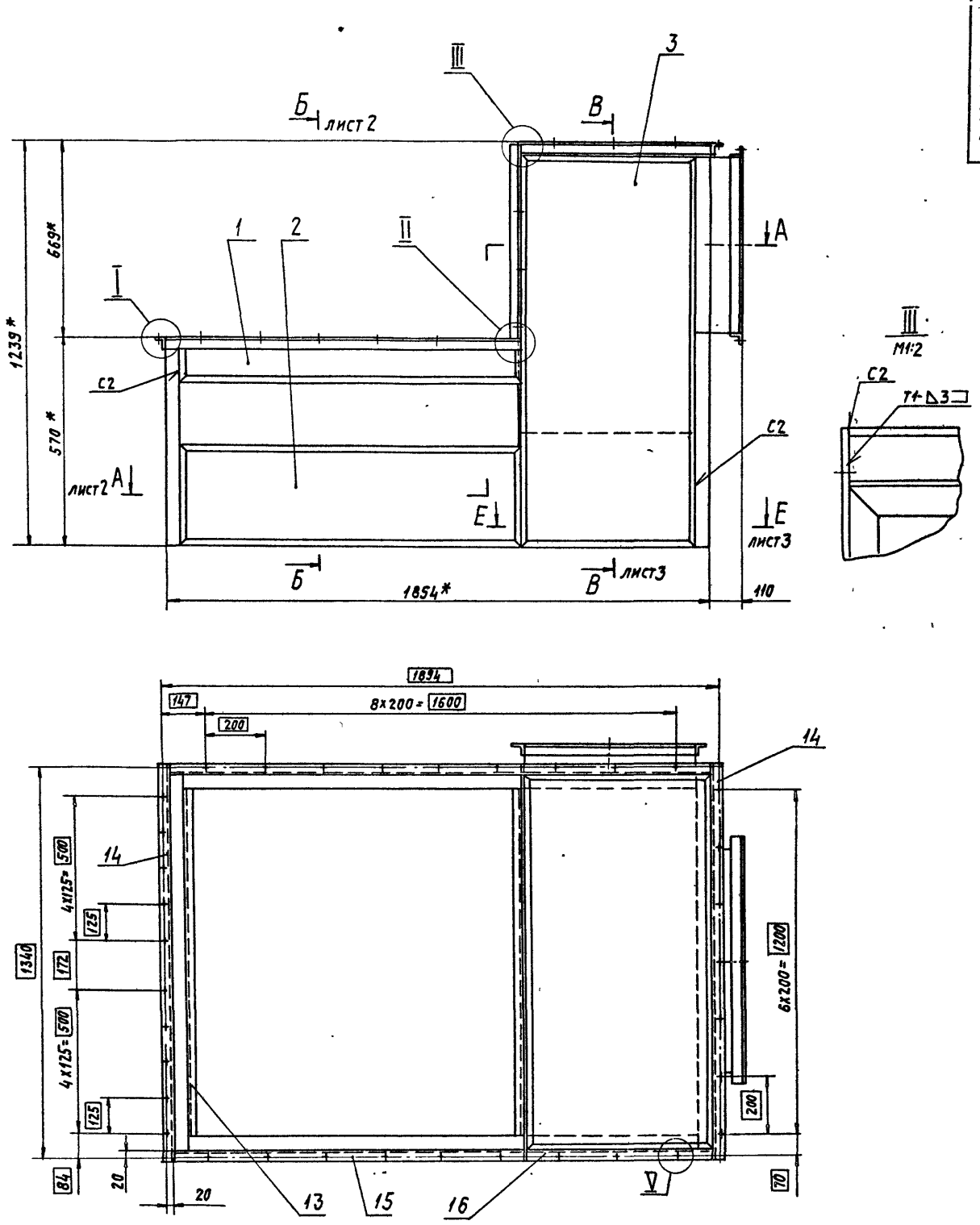

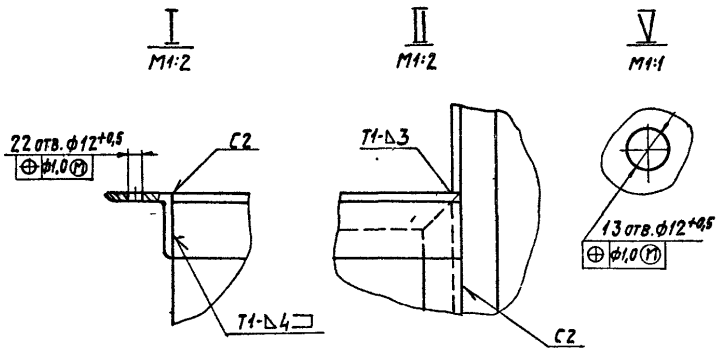

1* Размеры для справок.

2. Сварные швы по ГОСТ 5264-80.

3. Неуказанные предельные отклонения размеров: $+t_2$; $\pm t_2/2$.

Изм.	Лист	№ докум.	Подп.	Дата	А1А 266.010СБ			
Разраб.		Комиссаров		11.84г.	Корпус	Лит	Масса	Масштаб
Пров.		Комиссаров				И	190,0	1:10
Рук. гр.		Грановский				Лист 1	Листов 3	
Н. контр.		Рубинская		11.84г.		Госстрой СССР Сантехпроект г. Москва		
Утв.		Спивак						

Копировал: Dal.

Формат А2

Серия 5.904-34

Выпуск 11-2

Инв. № подл. | Подп. и дата | Взам. инв. № | Инв. № дубл. | Подп. и дата

А-А лист 1

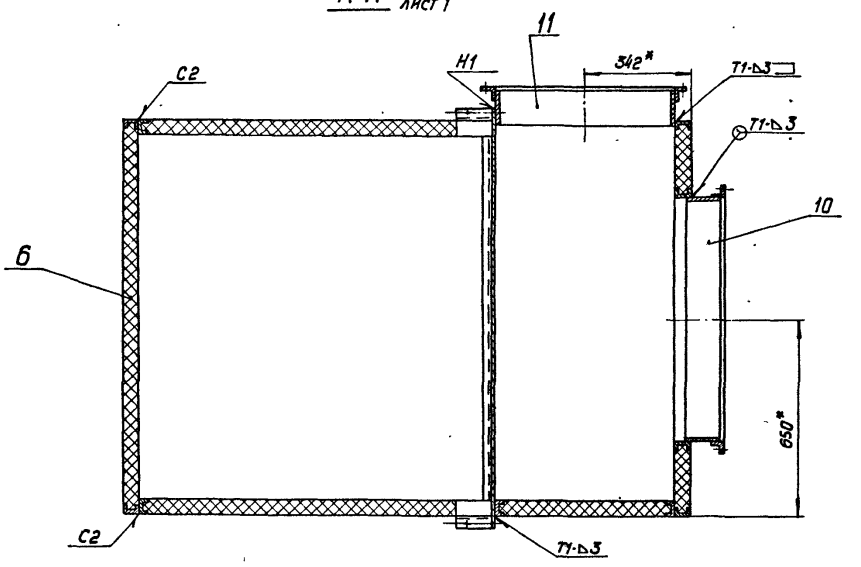

Г-Г

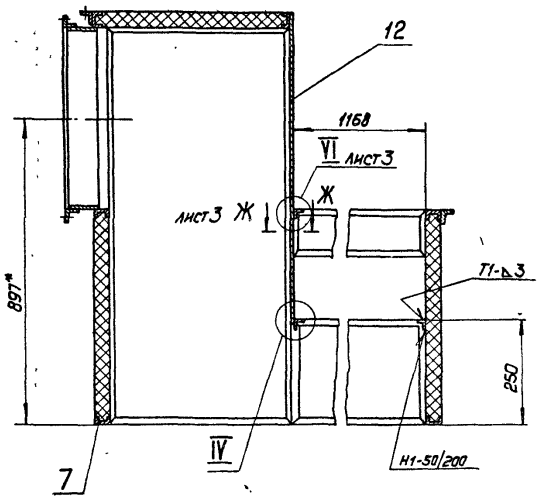

IV
м 1:2

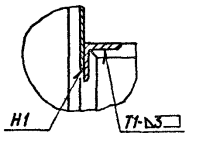

Б-Б лист 1

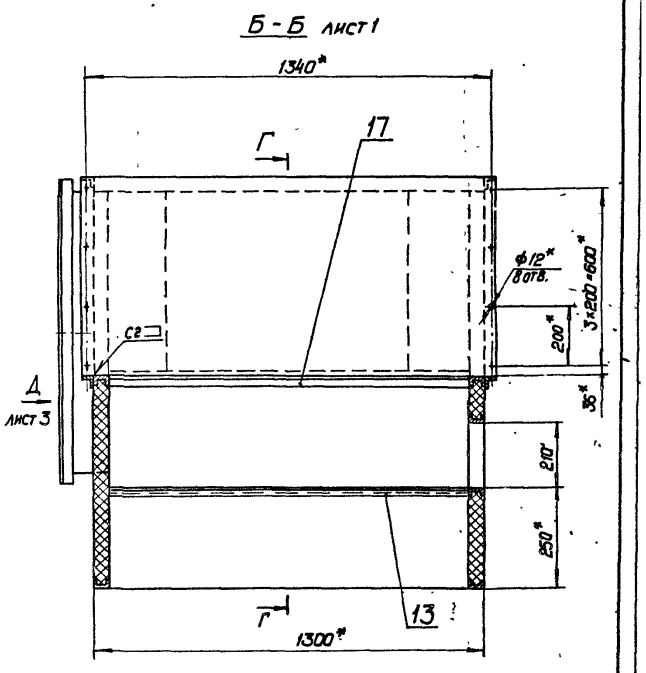

Инв.№ подл.	Подп. и дата	Взам.инв.№	Инв.№ дубл.	Подп. и дата

Изм.	Лист	№ докум.	Подп.	Дата	АIА 266. 010 СБ	Лист 2

Формат А2

В-В лист 1

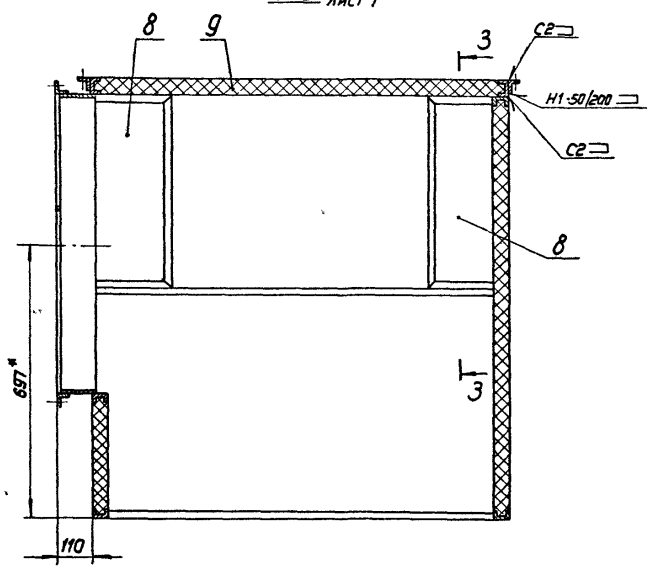

3-3

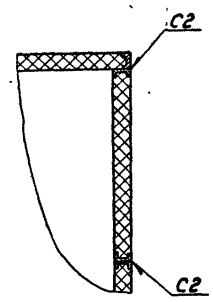

Вид Д лист 2
Узел поз. 11 не показан

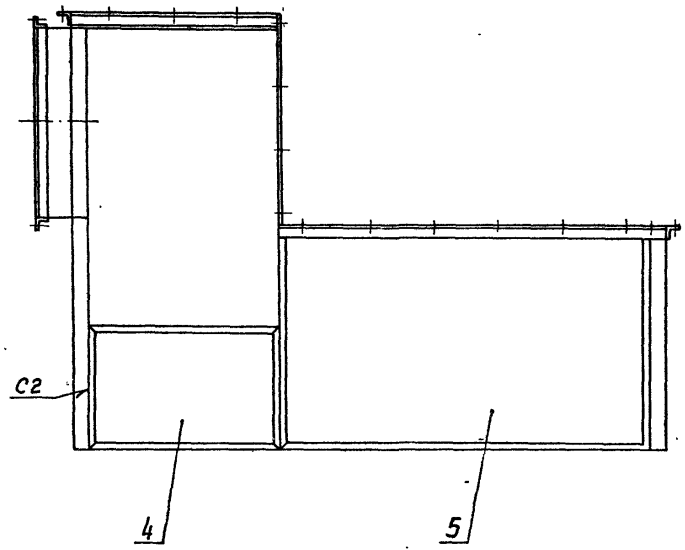

VI / М1:2 лист 2

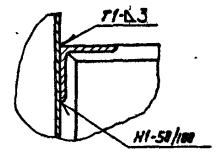

Ж-Ж / М1:2 лист 2

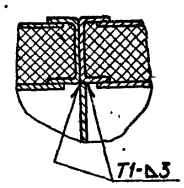

Е-Е лист 1

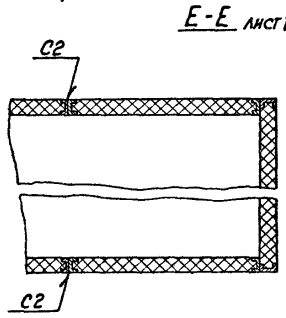

Серия 5.904-3м Выпуск 1-2

Формат	Зона	Поз.	Обозначение	Наименование	Кол.	Примечание
				А1А266.020-03		
				ДЕТАЛИ		
А3		1	А1А266.021 -03	Швеллер	2	
		2	-05	Швеллер	2	
Б4		3	А1А266.028	Лист Б-1,5 ГОСТ 19903-74 1-IV Ст.3 ГОСТ 16523-70		
				580-1,5 × 176-1,4	2	1,2 кг
Б4		4	А1А266.029	Заполнитель П175-40 ГОСТ 9573-82		
				600 × 196	1	0,7 кг
				А1А266.020-04		
				ДЕТАЛИ		
А3		1	А1А266.021	Швеллер	2	
		2	-06	Швеллер	2	
Б4		3	А1А266.031	Лист Б 1,5 ГОСТ 19903-74 1-IV Ст.3 ГОСТ 16523-70		
				1148-2,6 × 550-2,0	2	7,4 кг

Инв.№ подл. | Подпись и дата | Взам.инв.№ | Инв.№ дубл. | Подпись и дата

Изм.	Лист	№ докум.	Подп.	Дата	А1А266.020	Лист 3

Копировал: Крапивина Формат А4

Формат	Зона	Поз.	Обозначение	Наименование	Кол.	Примечание
Б4		4	А1А266.032	Заполнитель П175-40 ГОСТ 9573-82		
				1168 × 570	1	4,0 кг
				А1А266.020-05		
				ДЕТАЛИ		
А3		1	А1А266.021 -07	Швеллер	2	
		2	-08	Швеллер	2	
Б4		3	А1А266.033	Лист Б 1,5 ГОСТ 19903-74 1-IV Ст.3 ГОСТ 16523-70		
				1280-3,1 × 550-2,0	2	8,3 кг
Б4		5	А1А266.034	Заполнитель П175-40 ГОСТ 9573-82		
				1300 × 570	1	4,5 кг
				А1А266.020-06		
				ДЕТАЛИ		
А3		1	А1А266.021 -07	Швеллер	2	
		2	-08	Швеллер	2	
Б4		3	А1А266.035	Лист Б 1,5 ГОСТ 19903-74 1-IV Ст.3 ГОСТ 16523-70		
				1280-3,1 × 576-3,1	2	8,7 кг

Инв.№ подл. | Подпись и дата | Взам.инв.№ | Инв.№ дубл. | Подпись и дата

Изм.	Лист	№ докум.	Подп.	Дата	А1А266.020	Лист 4

Копировал: Крапивина Формат А4

Формат	Зона	Поз.	Обозначение	Наименование	Кол.	Примечание
Б4		4	А1А266.036	Заполнитель П175-40 ГОСТ 9573-82		
				1300 × 597	1	4,7 кг
				А1А266.020-07		
				ДЕТАЛИ		
А3		1	А1А266.020 -09	Швеллер	2	
		2	-03	Швеллер	2	
Б4		3	А1А266.037	Лист Б 1,5 ГОСТ 19903-74 1-IV Ст.3 ГОСТ 16523-70		
				230-1 × 580-2	2	1,57 кг
Б4		4	А1А266.038	Заполнитель П175-40 ГОСТ 9573-82		
				250 × 600	1	0,9 кг
				А1А266.020-08		
				ДЕТАЛИ		
А3		1	А1А266.021-07	Швеллер	2	
		2	-10	Швеллер	2	

Инв.№ подл. | Подпись и дата | Взам.инв.№ | Инв.№ дубл. | Подпись и дата

Изм.	Лист	№ докум.	Подп.	Дата	А1А266.020	Лист 5

Копировал: Крапивина Формат А4

Формат	Зона	Поз.	Обозначение	Наименование	Кол.	Примечание
Б4		3	А1А266.039	Лист Б 1,5 ГОСТ 19903-74 1-IV Ст.3 ГОСТ 16523-70		
				623-2 × 1280-3	2	8,2 кг
Б4		4	А1А266.041	Заполнитель П175-40 ГОСТ 9573-82		
				1300 × 642	1	5,0 кг
				А1А266.020-09		
				ДЕТАЛИ		
А3		1	А1А266.021-09	Швеллер	2	
		2	-13	Швеллер	2	
Б4		3	А1А266.043	Лист Б 1,5 ГОСТ 19903-74 1-IV Ст.3 ГОСТ 16523-70		
				230-2 × 717-2	2	1,9 кг
Б4		4	А1А266.044	Заполнитель П175-40 ГОСТ 9573-82		
				250 × 737	1	1,1 кг
				А1А266.020-10		
				ДЕТАЛИ		
А3		1	А1А266.021-11	Швеллер	2	
		2	-12	Швеллер	2	

Инв.№ подл. | Подпись и дата | Взам.инв.№ | Инв.№ дубл. | Подпись и дата

Изм.	Лист	№ докум.	Подп.	Дата	А1А266.020	Лист 6

Копировал: Крапивина Формат А4

А1А266.020СБ

Выпуск 1-2

Серия 5.904-34

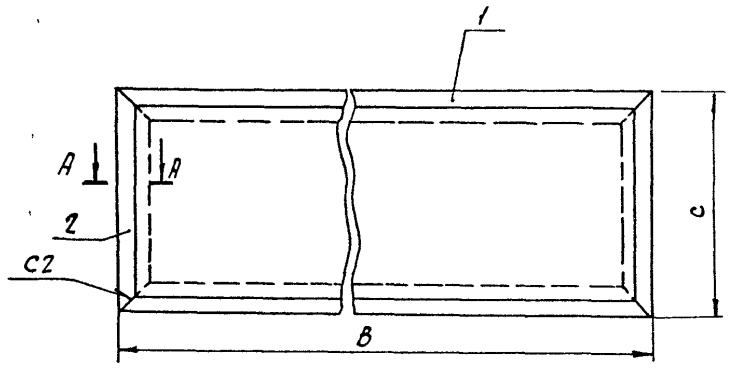

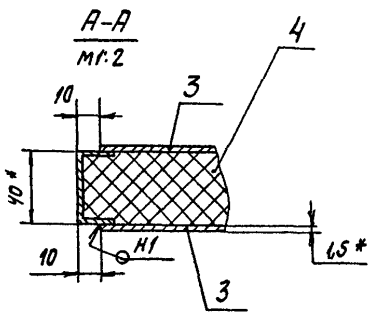

Обозначение	Размеры, мм В	Размеры, мм С	Масса, Кг
А1А266.020	1168	110	6,0
-01		250	9,2
-02	600	1196	22,4
-03		196	4,85
-04	1168	570	21,9
-05	1300		24,1
-06		596	25,1
-07	250	600	5,6
-08	1300	643	26,5
-09	250	737	6,0
-10	800	137	4,9
-11	1300	600	23,2

1.* Размеры для справок
2. Неуказанные предельные отклонения размеров: $-t_2; \pm t_2/2$.
3. Сварные швы С2; Н1 - по ГОСТ 5264-80

Изм	Лист	N докум.	Подп.	Дата	А1А266.020СБ			
Разраб.		Митехина			Панель	Лит.	Масса	Масштаб
Пров.		Комиссаров		11.84г.		И	Сч.табл.	-
Рук.гр.		Грановский				Лист	Листов 1	
Н.контр.		Рувинская		11.84г.		Госстрой СССР Сантехпроект г. Москва		
Утв.		Спивак						

Формат А3

Формат	Зона	Поз.	Обозначение	Наименование	Кол.	Примечание
Б4		3	А1А266.045	Лист		
				Лист Б1.6 ГОСТ 19903-74		
				1-N Ст.3 ГОСТ 16523-70		
				117-2 × 780-2	1	1,0 кг
Б4		4	А1А266.046	Заполнитель		
				П175-40 ГОСТ 9573-82		
				137 × 800	1	0,7кг
				А1А266.020-11		
				Детали		
А3		1	А1А266.021-07	Швеллер	2	
		2	-03	Швеллер	2	
Б4		3	А1А266.047	Лист		
				Лист Б1.5 ГОСТ 19903-74		
				1-IV Ст 3 ГОСТ 16523-70		
				580-2 × 1280-2	1	8,7кг
Б4		1	А1А266.048	Заполнитель		
				П175-40 ГОСТ 9573-82		
				600 × 1300	1	4,6кг

Изм	Лист	N докум.	Подп.	Дата	А1А266.020	Лист 7

формат А4

Формат	Зона	Поз.	Обозначение	Наименование	Кол.	Примечание
				Документация		
А3			А1А266.030СБ	Сборочный чертеж		
				Детали		
Б4		1	А1А266.061	Уголок		
				Уголок Б-40×40×4 ГОСТ 8509-72		
				В Ст3-I-ГОСТ 535-79		
				L = 680-2,0	2	1,65кг
Б4		2	А1А266.062	Уголок		
				Уголок Б-40×40×4 ГОСТ 8509-72		
				В Ст.3-I-ГОСТ 535-79		
				L = 800-2,0	2	1,93кг
Б4		3	А1А266.063	Лист		
				Лист Б2,0 ГОСТ 19903-74		
				1-IV Ст.3 ГОСТ 16523-70		
				110-2 × 600-2	2	1,1кг
Б4		4	А1А266.064	Лист		
				Лист Б2,0 ГОСТ 19903-74		
				1-IV Ст 3 ГОСТ 16523-70		
				110-2 × 796-2	2	1,4кг

Изм	Лист	N докум.	Подп.	Дата	А1А266.030			
Разраб.		Митехина		-	Патрубок	Лит.	Лист	Листов
Пров.		Комиссаров		11.84г.		И		1
Рук.гр.		Грановский				Госстрой СССР Сантехпроект г. Москва		
Н.контр.		Рувинская		11.84г.				
Утв.		Спивак						

формат А4

А1А266.003

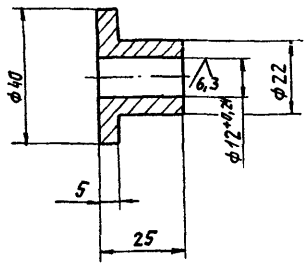

Неуказанные предельные отклонения размеров: $\pm t_2$; $\pm t_2/2$

				А1А 266. 003			
Изм.	Лист	№ докум.	Подп.	Дата			
Разраб.		Митехина			Втулка	Лит. И	Масса 0,1	Масштаб 1:1
Пров.		Комиссаров		11.84г.		Лист	Листов 1	
Рук. гр.		Грановский				Госстрой СССР САНТЕХПРОЕКТ г. Москва		
Н. контр.		Рубинская		11.84г.	Ст. 3 ГОСТ 380-71			
Утв.		Спивак						

Формат А4

А1А266.001

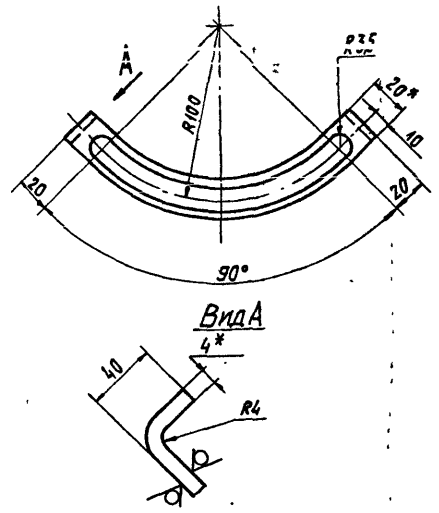

1* Размеры для справок.

2. Неуказанные предельные отклонения размеров: $\pm t_2$; $\pm t_2/2$

				А1А 266. 001			
Изм.	Лист	№ докум.	Подп.	Дата			
Разраб.		Митехина			Сектор	Лит. И	Масса 0,22	Масштаб 1:2
Пров.		Комиссаров		11.84г.		Лист	Листов 1	
Рук. груп.		Грановский				Госстрой СССР САНТЕХПРОЕКТ г. Москва		
Н. контр.		Рубинская		11.84г.	Лист Б4,0 ГОСТ 19903-74 ВСт3 ГОСТ 14637-79			
Утв.		Спивак						

Формат А4

А1А 266.002

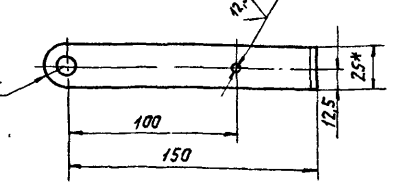

1.* Размеры для справок

2 Неуказанные предельные отклонения размеров $\pm t_2/2$

				А1А 266 002			
Изм.	Лист	№ докум.	Подп.	Дата			
Разраб.		Митехина			Ручка	Лит. И	Масса 0,2	Масштаб 1:2
Пров.		Комиссаров		11.84г.		Лист	Листов 1	
Рук. гр.		Грановский				Госстрой СССР САНТЕХПРОЕКТ г. Москва		
Н. контр.		Рубинская		11.84г.	Лист Б4,0 ГОСТ 19903-74 ВСт3 ГОСТ 14637-79			
Утв.		Спивак						

Формат А4

Формат	Зона	Поз.	Обозначение	Наименование	Кол.	Примечание
				Документация		
А3			А1А 266. 040СБ	Сборочный чертеж		
				Детали		
Б4		1	А1А 266. 066	Уголок		
				Уголок Б-40х40х4 ГОСТ 8509-72 ВСт3:I ГОСТ 535-79		
				L = 1080-2,6	2	2,5 кг
Б4		2	А1А 266. 067	Уголок		
				Уголок Б-40х40х4 ГОСТ 8509-72 ВСт3:I ГОСТ 535-79		
				L = 600-2,0	2	1,65 кг
Б4		3	А1А 266. 068	Лист		
				Лист Б2,0 ГОСТ 19903-74 1-IV Ст3 ГОСТ 16523-70		
				110-2 х 1000-2	2	1,65 кг
Б4		4	А1А 266. 069	Лист		
				Лист Б2,0 ГОСТ 19903-74 1-IV Ст3 ГОСТ 16523-70		
				110-2 х 596-2	2	1,1 кг

А1А266.040

Изм.	Лист	№ докум.	Подп.	Дата			
Разраб.		Митехина			Патрубок	Лит. И	Лист 1	Листов 1
Пров.		Комиссаров		11.84г.		Госстрой СССР САНТЕХПРОЕКТ г. Москва		
Рук. гр.		Грановский						
Н. контр.		Рубинская		11.84г.				
Утв.		Спивак						

Копировал:

Формат А4

Серия 5.904-34 Выпуск 1-2

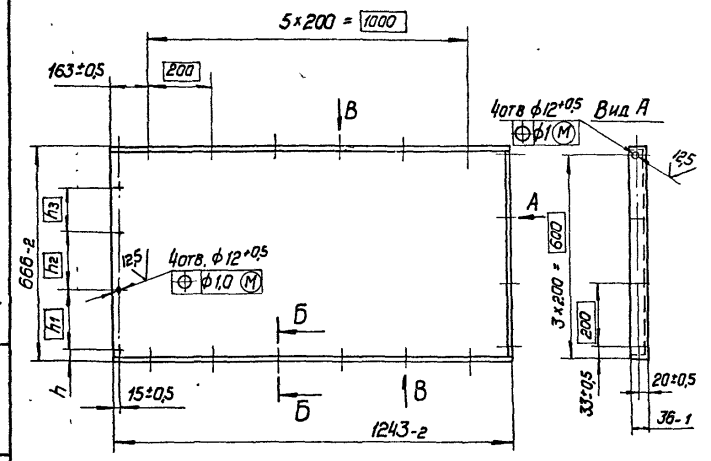

Обозначение	Размеры, мм			
	h	h_1	h_2	h_3
А1А 266. 004	18	183	183	144
-01	138	144		183
-02	18	223	223	184
-03		184		223

Вид В
м 1:1

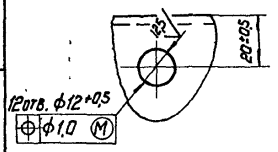

Б-Б
м 1:1

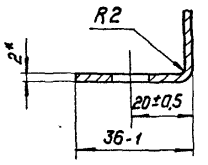

1* Размер для справок

2. Неуказанные предельные отклонения размеров: $\pm t_2/2$

Изм.	Лист	N докум.	Подп.	Дата
Разраб.		Митехина		
Пров.		Комиссаров		11.84г.
Рук.гр.		Урановский		
Н.контр.		Рубинская		11.84г.
Утв.		Спивак		

А1А 266.004

Щиток

Лит. И | Масса 15,2 | Масштаб 1:10

Лист | Листов 1

Лист 62.0 ГОСТ 19903-74
1-IV-Ст.3 ГОСТ 16523-70

Госстрой СССР
Сантехпроект
г. Москва

Формат А3

50 (V)

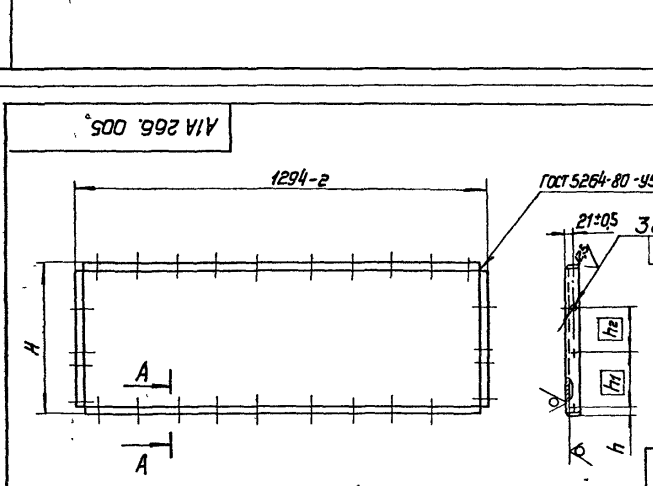

Обозначение	Размеры, мм				Масса, кг
	H	h	h_1	h_2	
А1А 266. 005	483.-1	18±0,5	183	144	11,9
-01	300.-1		144	–	7,9
-02	117.-1	–	–		4,0
-03	443.-1	18±0,5	223	184	11,0
-04	220.-1		184	–	6,2

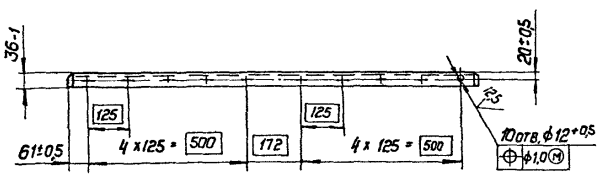

А-А
м 1:1

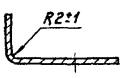

Изм.	Лист	N докум.	Подп.	Дата
Разраб.		Митехина		
Пров.		Комиссаров		11.84г.
Рук.гр.		Урановский		
Н.контр.		Рубинская		11.84г.
Утв.		Спивак		

А1А 266.005

Щиток

Лит. И | Масса см. табл. | Масштаб –

Лист | Листов 1

Лист 62.0 ГОСТ 19903-74
1-IV-Ст.3 ГОСТ 16523-70

Госс. рой СССР
Сантехпроект
г. Москва

Формат А3

Инв. N подл. | Подп. и дата | Взам. инв. N | Инв. N дубл. | Подп. и дата

А1А 266. 030 СБ

Альбом 1-2

Серия 5.904-34

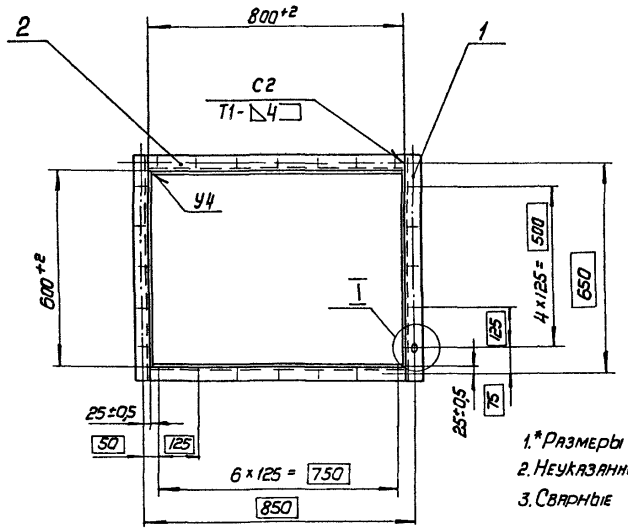

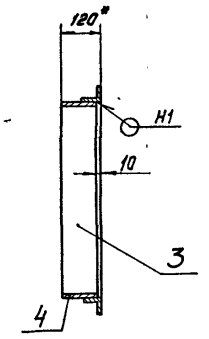

1.* Размеры для справок

2. Неуказанные предельные отклонения размеров: ±t2/2

3. Сварные швы по ГОСТ 5264-80

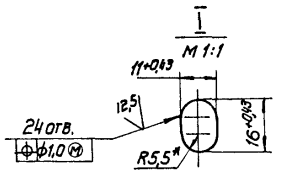

					А1А 266.030 СБ			
Изм.	Лист	N докум.	Подп.	Дата		Лит.	Масса	Масштаб
Разраб.		Интехина			Патрубок	И	12,1	1:10
Пров.		Комиссаров		11.84г.		Лист	Листов 1	
Рук.гр.		Грановский				Госстрой СССР Сантехпроект г. Москва		
Н.контр.		Рубинская		11.84г.				
Утв.		Спивак						

Формат А3

А1А 266. 040 СБ

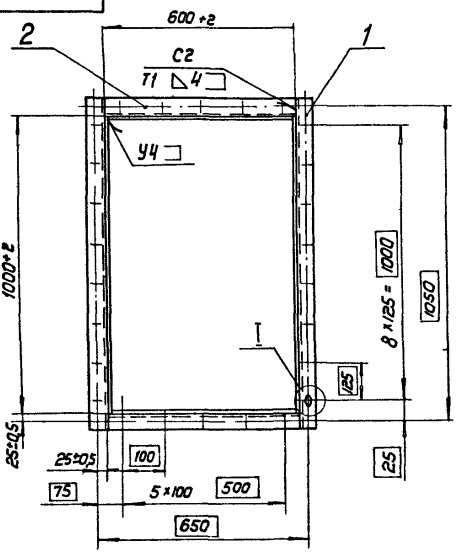

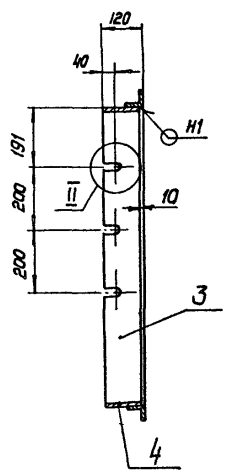

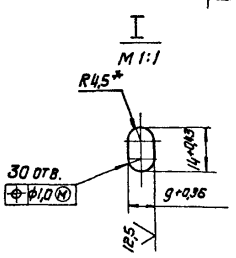

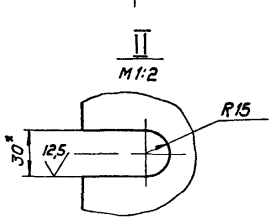

1.* Размеры для справок

2. Неуказанные предельные отклонения размеров: t2/2

3. Сварные швы по ГОСТ 5264-80

					А1А266.040 СБ			
Изм.	Лист	N докум.	Подп.	Дата		Лит.	Масса	Масштаб
Разраб.		Интехина			Патрубок	И	13,8	1:10
Пров.		Комиссаров		11.84г.		Лист	Листов 1	
Рук.гр.		Грановский				Госстрой СССР Сантехпроект г. Москва		
Н.контр.		Рубинская		11.84г.				
Утв.		Спивак						

Формат А3

Серия 5.904-34 Выпуск 1-2

Формат	Зона	Поз.	Обозначение	Наименование	Кол.	Примечание
				Документация		
А3			А1А266.060 СБ	Сборочный чертеж		
				Сборочные единицы		
А4		1	А1А266.070	Фланец	1	
				Детали		
БЧ		2	А1А266.071	Крышка		
				Лист 62.0 ГОСТ 19903-74 / 1-IV Ст.3 ГОСТ 16523-70		
				280-1,3 х 1240-2,6	1	5,5 кг
А4		3	А1А266.072	Прокладка	1	
БЧ		4	А1А266.073	Ребро		
				Лист 62.0 ГОСТ 19903-74 / 1-IV Ст.3 ГОСТ 16523-70		
				15-0,43 х 1175-2,6	1	0,27 кг
БЧ		5	А1А266.074	Ребро		
				Лист 62.0 ГОСТ 19903-74 / 1-IV Ст.3 ГОСТ 16523-70		
				15-0,43 х 280-1,3	2	0,07 кг
				Стандартные изделия		
		6		Болт М8х25.36 ГОСТ 7798-70	12	
		7		Гайка М8.4 ГОСТ 5915-70	12	

Инв.№ подл. | Подп. и дата | Взам. инв.№ | Инв.№ дубл. | Подп. и дата

Изм.	Лист	№ докум.	Подп.	Дата
Разраб.		Минехина		
Пров.		Комиссаров		11.84
Рук. гр.		Грановский		
Н. контр.		Рувинская		11.84
Утв.		Спивак		

А1А66.060 — Крышка фильтра

Лит. И | Лист | Листов 1

Госстрой СССР САНТЕХПРОЕКТ г. Москва

Формат А4

А1А266.072

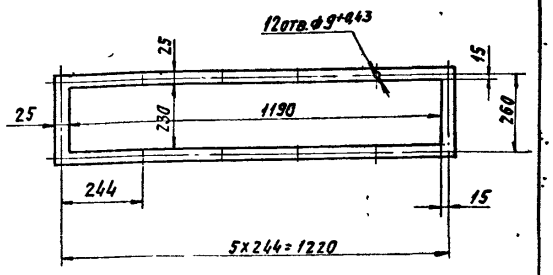

Изм.	Лист	№ докум.	Подп.	Дата
Разраб.		Минехина		
Пров.		Комиссаров		11.84
Рук. гр.		Грановский		
Н. контр.		Рувинская		11.84
Утв.		Спивак		

Прокладка

Пластина Т1 лист ТМКШ-М-3-9,9 ГОСТ 7338-77

Лит. И | Масса 0,33 | Масштаб 1:10

Лист | Листов 1

Госстрой СССР САНТЕХПРОЕКТ г. Москва

Формат А4

А1А266.060СБ

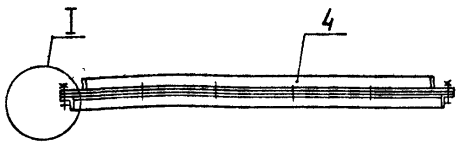

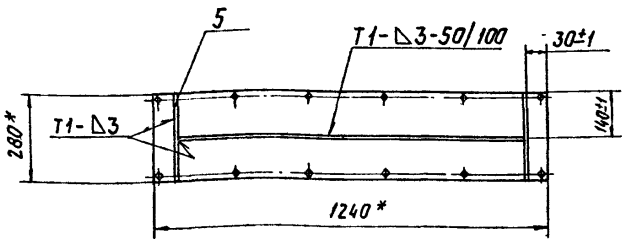

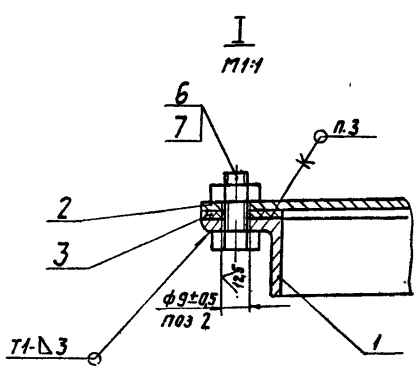

1 * Размеры для справок

2. Сварные швы по ГОСТ 5264-80

3. Клеить клеем ВВН ТУ38-105106I-76

Изм.	Лист	№ докум.	Подп.	Дата
Разраб.		Минехина		
Пров.		Комиссаров		11.84
Рук. гр.		Грановский		
Н. контр.		Рувинская		11.84
Утв.		Спивак		

А1А266.060СБ

Крышка фильтра

Лит. И | Масса 9,4 | Масштаб 1:10

Лист | Листов 1

Госстрой СССР САНТЕХПРОЕКТ г. Москва

Копировал

Формат А3

Инв.№ подл. | Подп. и дата | Взам. инв.№ | Инв.№ дубл. | Подп. и дата

Серия 5.904-34 Выпуск 1-2

А1А266.011

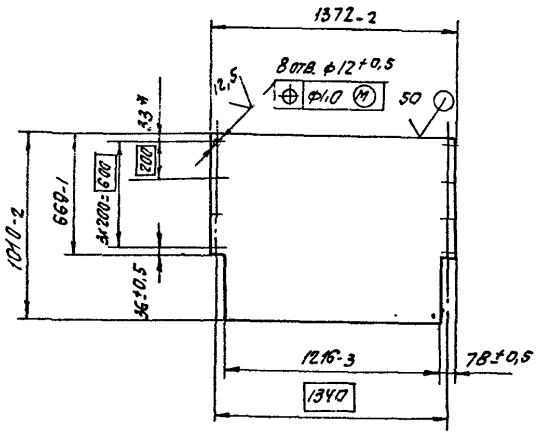

* Размер для справок

Изм.	Лист	№ докум.	Подп.	Дата
Разраб.		Митекина		
Пров.		Комиссаров		11.84г.
Рук.гр.		Грановский		
Н.контр.		Рубинская		11.84г.
Утв.		Спивак		

А1А266.011

Лист

Лит.	Масса	Масштаб
И	22,5	1:20

Лист | Листов 1

Лист 62.0 ГОСТ 19903-74
1-4 В ст.3 ГОСТ 16523-70

Госстрой СССР Сантехпроект г. Москва

Формат А4

А1А266.070

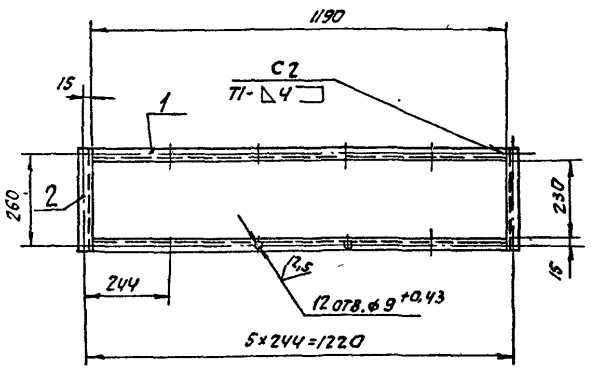

1. Неуказанные предельные отклонения размеров: ±t2; ±t2/2.
2. Сварные швы по ГОСТ 5264-80

Формат	Зона	Поз.	Обозначение	Наименование	Кол.	Примечание
				Детали		
А4		1	А1А266.075	Уголок; L= 1190 -26		
				Уголок 5-25×25×3 ГОСТ 8509-72 / Ст.3-3 ГОСТ 535-79	2	1,3кг
А4		2	А1А266.076	Уголок; L=280 -1,3		
				Уголок 5-25×25×3 ГОСТ 8509-72 / Ст.3-3 ГОСТ 535-79	2	0,3кг

А1А266.070

Фланец

Лит.	Масса	Масштаб
И	3,2	1:10

Лист | Листов 1

Госстрой СССР Сантехпроект г. Москва

Формат А4

А1А266.021

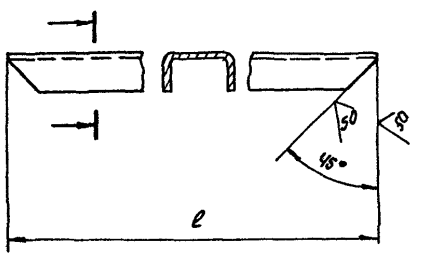

Обозначение	ℓ, мм	Масса, кг
А1А266.021	1164	1,35
-01	106	0,11
-02	246	0,28
-03	596	0,7
-04	1192	1,47
-05	192	0,22
-06	566	0,65
-07	1296	1,48
-08	596	0,67
-09	246	0,27
-10	639	0,73
-11	796	0,92
-12	133	0,12
-013	733	0,7

Неуказанные предельные отклонения размеров: ± t2/2.

Изм.	Лист	№ докум.	Подп.	Дата
Разраб.		Митекина		
Пров.		Комиссаров		11.84г.
Рук.гр.		Грановский		
Н.контр.		Рубинская		11.84г.
Утв.		Спивак		

А1А266.021

Профиль

Лит.	Масса	Масштаб
И	Справ.	-

Лист | Листов 1

Швеллер 40×20×2
Ст.3 кп ГОСТ 8278-75

Госстрой СССР Сантехпроект г. Москва

Копир. И. Сычева

Формат А3

Серия 5.904-34 Выпуск 1-2

Формат	Зона	Поз.	Обозначение	Наименование	Кол.	Примечание
				Документация		
А3			А1А266.090 СБ	Сборочный чертеж		
				Сборочные единицы		
А4		1	А1А266.100	Корпус фильтра	1	
				Детали		
А4		2	А1А266 091	Скоба	4	
А4		3	А1А266 092	Пруток	9	
Б4		4	А1А266 093	Уголок		
				Уголок Б-25х25х3 ГОСТ 8509-72 / ВСт 3-Т ГОСТ 535-79		
				L = 120 -0,87	2	0,13кг
				Стандартные изделия		
		5		Гайка М6.4		
				ГОСТ 5915-70	26	
				Материалы		
		6		Материал фильтрующий		
				типа ФРНК-ПГТУ-14-98-79		
				ширина полотна 1120мм		
				длина полотна 3100мм	3,41	м²

Инв.№ подл. | Подп. и дата | Взам. инв.№ | Инв.№ дубл. | Подп. и дата

Изм.	Лист	№ докум.	Подп.	Дата	А1А266.090			
Разраб.		Митехина			Фильтр ФРНК	Лит.	Лист	Листов 1
Пров.		Комиссаров				И		
Рук. группы		Грановский				Госстрой СССР САНТЕХПРОЕКТ г. Москва		
Н. контр.		Рубинская						
Утв.		Спивак						

Формат	Зона	Поз.	Обозначение	Наименование	Кол.	Примечание
				Документация		
А3			А1А266.080 СБ	Сборочный чертеж		
				Детали		
А4		1	А1А266 081	Ось	1	
		2	-01	Ось	1	
А4		3	А1А266.082	Ребро	8	
Б4		4	А1А266 083	Полотно		
				Лист Б2,0 ГОСТ 19903-74 / 1-IVСт 3 ГОСТ 16523-70		
				129-1,0 × 1125-2,6	2	2,2кг
Б4		5	А1А266.084	Труба 32х2,5 ГОСТ 8732-78 / Дст ГОСТ 8731-74		
				L = 1125 -3	1	2,0кг

Инв.№ подл. | Подп. и дата | Взам. инв.№ | Инв.№ дубл. | Подп. и дата

Изм.	Лист	№ докум.	Подп.	Дата	А1А266.080			
Разраб.		Митехина			Заслонка обводная	Лит.	Лист	Листов 1
Пров.		Комиссаров				И		
Рук. группы		Грановский				Госстрой СССР САНТЕХПРОЕКТ г. Москва		
Н. контр.		Рубинская						
Утв.		Спивак						

А1А 266. 081

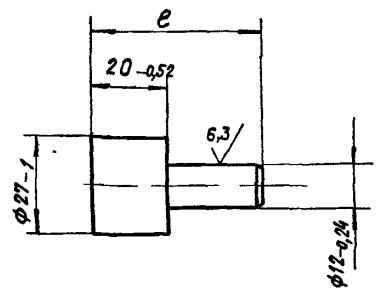

Обозначение	e, мм	Масса, кг
А1А266. 081	45-0,62	0,1
-01	135-1,0	0,3

Инв.№ подл. | Подп. и дата | Взам. инв.№ | Инв.№ дубл. | Подп. и дата

Изм.	Лист	№ докум.	Подп.	Дата	А1А266 081				
Разраб.		Митехина			Ось	Лит.	Масса	Масштаб	
Пров.		Комиссаров				И	см табл.	1:1	
Рук. группы		Грановский				Лист	Листов 1		
Н. контр.		Рубинская			Ст. 3 ГОСТ 380-71	Госстрой СССР САНТЕХПРОЕКТ г. Москва			
Утв.		Спивак							

Копировал Крапивина Формат А4

А1А 266. 082

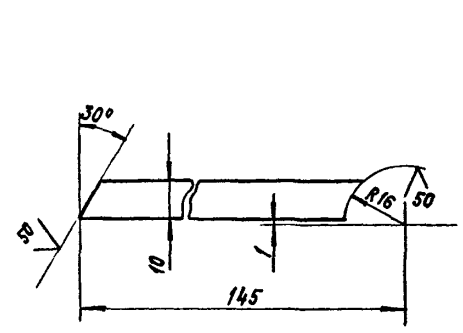

Неуказанные предельные отклонения размеров: $\pm t_2; \pm t_2/2$

Инв.№ подл. | Подп. и дата | Взам. инв.№ | Инв.№ дубл. | Подп. и дата

Изм.	Лист	№ докум.	Подп.	Дата	А1А266.082				
Разраб.		Митехина			Ребро	Лит.	Масса	Масштаб	
Пров.		Комиссаров				И	0,02	1:1	
Рук. группы		Грановский				Лист	Листов 1		
Н. контр.		Рубинская			Лист Б2,0 ГОСТ 19903-74 / 1-IVСт. 3 ГОСТ 16523-70	Госстрой СССР САНТЕХПРОЕКТ г. Москва			
Утв.		Спивак							

Копировал Крапивина Формат А4

А1А266.090СБ

Серия 5.904-34 Выпуск 1-2

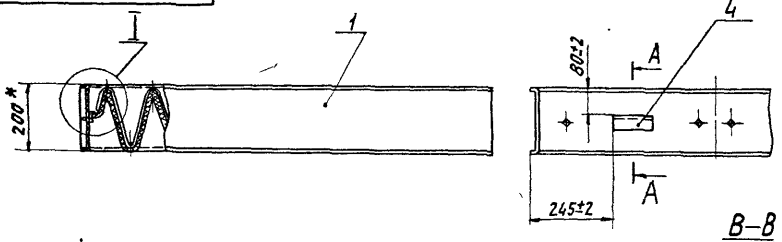

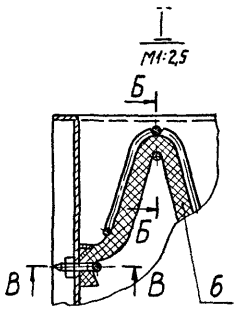

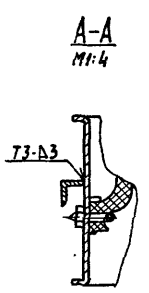

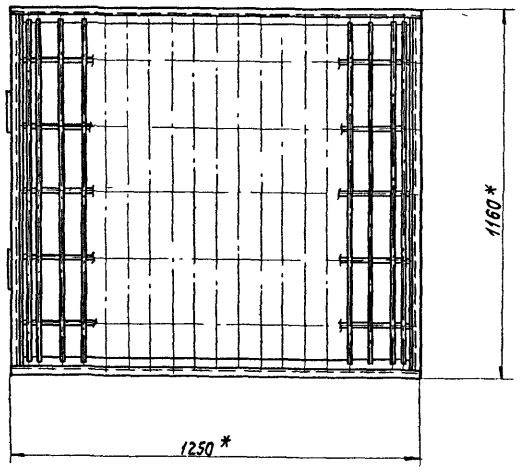

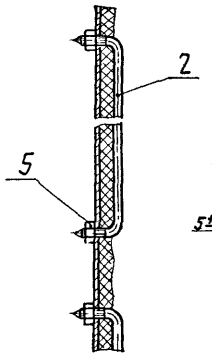

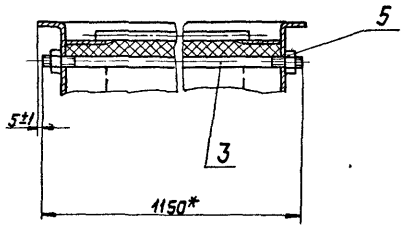

* Размеры для справок.

Изм.	Лист	№ докум.	Подп.	Дата
Разраб.		Комиссаров		11.84г.
Пров.		Грановский		
Рук. груп.		Грановский		
Н. контр.		Рувинская		11.84г.
Утв.		Сливак		

А1А 266.090СБ

Фильтр ФРНК

Лит.	Масса	Масштаб
И	36,2	1:10

Лист | Листов 1

Госстрой СССР САНТЕХПРОЕКТ г. Москва

Формат А3

Инв. № подл. | Подп. и дата | Взам. инв. № | Инв. № дубл. | Подп. и дата

А1А266.080СБ

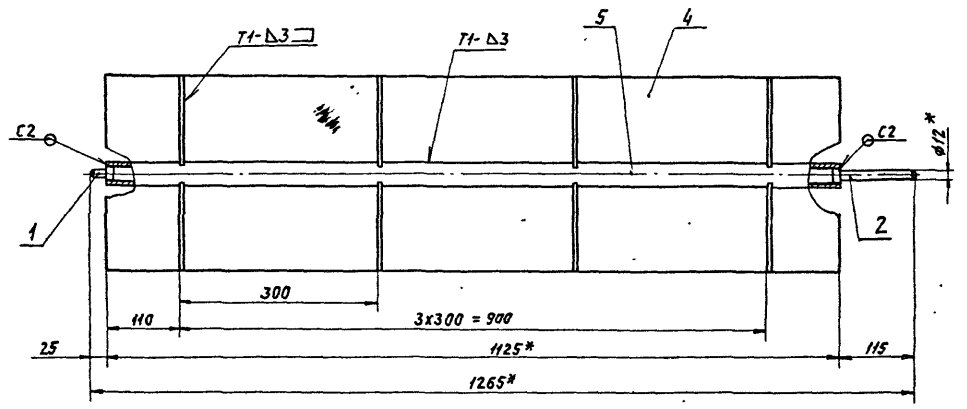

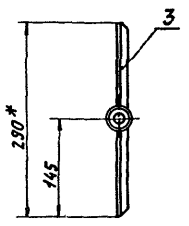

1. * Размеры для справок.
2. Неуказанные предельные отклонения размеров: ±t2/2.
3. Сварные швы по ГОСТ 5264-80.

Изм.	Лист	№ докум.	Подп.	Дата
Разраб.		Комиссаров		11.84г.
Пров.		Грановский		
Рук. груп.		Грановский		
Н. контр.		Рувинская		11.84г.
Утв.		Сливак		

А1А 266.080СБ

Заслонка обводная

Лит.	Масса	Масштаб
И	6,75	1:5

Лист | Листов 1

Госстрой СССР САНТЕХПРОЕКТ г. Москва

Формат А3

Копировал

Серия 5.904-34 Выпуск 1-8

Формат	Зона	Поз.	Обозначение	Наименование	Кол.	Примечание
				Документация		
А3			А1А 266. 100СБ	Сборочный чертеж		
				Детали		
А4		1	А1А 266. 101	Стенка	2	
А4		2	А1А 266. 102	Стенка	2	
Б4		3	А1А 266. 103	Лист		
				Лист 62.0 ГОСТ 19903-74 / 1-IV Ст3 ГОСТ 16523-70		
				8-0,36 Х 1060 - 2,6	2	0,09 кг
А4		4	А1А 266. 104	Полоса	2	
А4		5	А1А 266. 105	Пруток	80	
А4		6	А1А 266. 106	Пруток	10	
Б4		7	А1А 266. 107	Пруток		
				Круг В6 ГОСТ 2590-71 / В Ст3-1 ГОСТ 535-79		
				L = 1080 - 2,6	19	0,23 кг

Инв.№ подл. | Подп. и дата | Взам. инв.№ | Инв.№ дубл. | Подп. и дата

Изм.	Лист	№ докум.	Подп.	Дата
Разраб.		Митехина		
Пров.		Комиссаров		11.84г.
Рук. груп.		Грановский		
Н. контр.		Рувинская		11.84г.
Утв.		Спивак		

А1А 266. 100

Корпус фильтра

Лит. И | Лист | Листов 1

Госстрой СССР САНТЕХПРОЕКТ г. Москва

Формат А4

А1А 266. 104

50/(√)

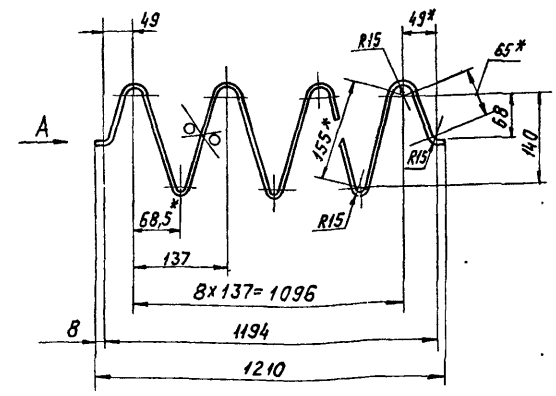

1* Размеры для справок
2. Неуказанные предельные отклонения размеров: $-t_2$; $\pm t_2/2$

Инв.№ подл. | Подп. и дата | Взам. инв.№ | Инв.№ дубл. | Подп. и дата

Изм.	Лист	№ докум.	Подп.	Дата
Разраб.		Митехина		
Пров.		Комиссаров		11.84г.
Рук. груп.		Грановский		
Н. контр.		Рувинская		11.84г.
Утв.		Спивак		

А1А 266104

Полоса

Лит. И | Масса 1,5 | Масштаб 1:5

Лист | Листов 1

Госстрой СССР САНТЕХПРОЕКТ г. Москва

62.0 ГОСТ 19903-74 / Лист 4-IV-Ст3 ГОСТ 16523-70

Формат А4

А1А 266. 100СБ

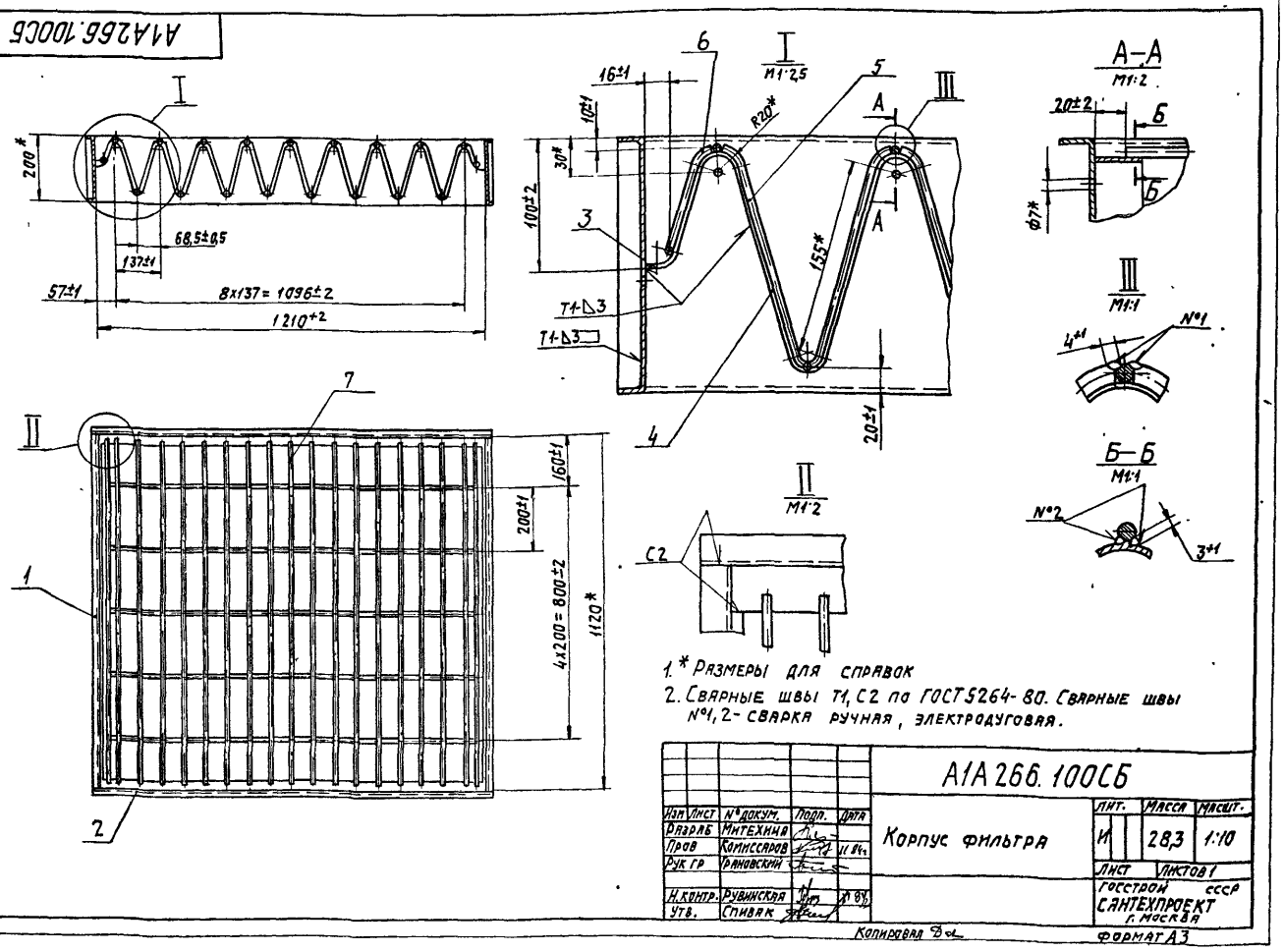

1.* Размеры для справок
2. Сварные швы Т1, С2 по ГОСТ 5264-80. Сварные швы №1, 2 - сварка ручная, электродуговая.

Инв.№ подл. | Подп. и дата | Взам. инв.№ | Инв.№ дубл. | Подп. и дата

Изм.	Лист	№ докум.	Подп.	Дата
Разраб.		Митехина		
Пров.		Комиссаров		11.84г.
Рук. гр.		Грановский		
Н. контр.		Рувинская		11.84г.
Утв.		Спивак		

А1А 266. 100СБ

Корпус фильтра

Лит. И | Масса 28,3 | Масшт. 1:10

Лист | Листов 1

Госстрой СССР САНТЕХПРОЕКТ г. Москва

Копировал

Формат А3

Серия 5.904-34 Выпуск 1-2

А1А266. 101

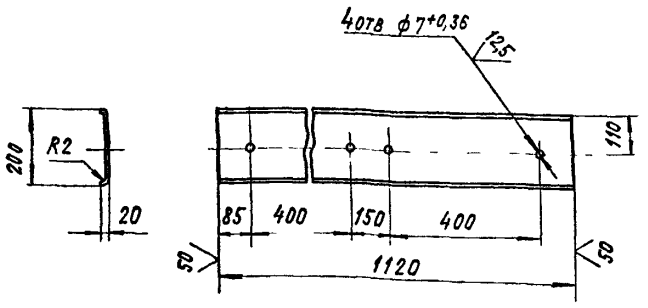

Неуказанные предельные отклонения размеров: -t2; ±t2/2

Изм.	Лист	№ докум.	Подп.	Дата	А1А266.101	
Разраб.		Митехина			Стенка	Лит. И; Масса 4,0; Масштаб 1:10
Пров.		Комиссаров		11.84г.		Лист; Листов 1
Рук. группы		Грановский			Б2,0 ГОСТ 19903-74 Лист 1-IV Ст. 3 ГОСТ 16523-70	Госстрой СССР Сантехпроект г. Москва
Н. контр.		Рубинская		11.84г.		
Утв.		Спивак				

Инв. № подл. | Подп. и дата | Взам. инв. № | Инв. № дубл. | Подп. и дата

Формат А4

А1А266. 102

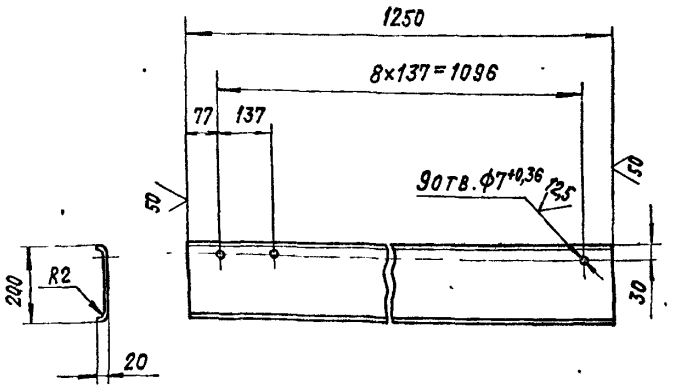

Неуказанные предельные отклонения размеров: -t2; ±t2/2

Изм.	Лист	№ докум.	Подп.	Дата	А1А266.102	
Разраб.		Митехина			Стенка	Лит. И; Масса 4,7; Масштаб 1:10
Пров.		Комиссаров		11.84г.		Лист; Листов 1
Рук. группы		Грановский			Б2,0 ГОСТ 19903-74 Лист 1-IV Ст. 3 ГОСТ 16523-70	Госстрой СССР Сантехпроект г. Москва
Н. контр.		Рубинская		11.84г.		
Утв.		Спивак				

Инв. № подл. | Подп. и дата | Взам. инв. № | Инв. № дубл. | Подп. и дата

Формат А4

А1А266. 105

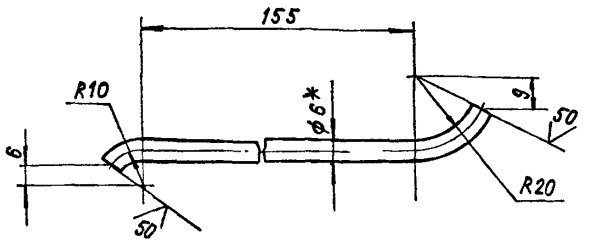

1.* Размер для справок

2. Неуказанные предельные отклонения размеров: ±t2/2

Изм.	Лист	№ докум.	Подп.	Дата	А1А266.105	
Разраб.		Митехина			Пруток	Лит. И; Масса 0,04; Масштаб 1:1
Пров.		Комиссаров		11.84г.		Лист; Листов 1
Рук. группы		Грановский			Круг В6,0 ГОСТ 2590-71 ВСт 3-Т-ГОСТ 535-79	Госстрой СССР Сантехпроект г. Москва
Н. контр.		Рубинская		11.84г.		
Утв.		Спивак				

Инв. № подл. | Подп. и дата | Взам. инв. № | Инв. № дубл. | Подп. и дата

Формат А4

А1А266. 106

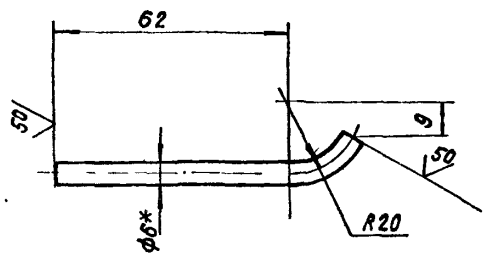

1.*Размер для справок

2. Неуказанные предельные отклонения размеров: ±t2/2

Изм.	Лист	№ докум.	Подп.	Дата	А1А266.106	
Разраб.		Митехина			Пруток	Лит. И; Масса 0,017; Масштаб 1:1
Пров.		Комиссаров		11.84г.		Лист; Листов 1
Рук. группы		Грановский			Круг В6,0 ГОСТ 2590-71 ВСт3-Т-ГОСТ 535-79	Госстрой СССР Сантехпроект г. Москва
Н. контр.		Рубинская		11.84г.		
Утв.		Спивак				

Инв. № подл. | Подп. и дата | Взам. инв. № | Инв. № дубл. | Подп. и дата

Копировал Крамлина

Формат А4

Серия 5.904-34 Выпуск 1-2

Формат	Зона	Поз	Обозначение	Наименование	Кол	Примечание
				Документация		
А3			А1А266.110СБ	Сборочный чертеж		
				Сборочные единицы		
А4		1	А1А266.120	Корпус	1	
А4		2	А1А266.130	Решетка прижимная	1	
				Стандартные изделия		
		3		Гайка М6.4 ГОСТ5915-70	4	
				Материалы		
		4		Материал фильтрующий из упругого стекловолокна марки ФСВУ ТУ-21-РСФСР-369-25 Ширина полотна 1120 мм Длина полотна 1250 мм	1,36	м²

Подп. и дата | Взам. инв. № | Инв. № подл. | Подп. и дата | Инв. № подл.

Изм.	Лист	№ докум.	Подп.	Дата
Разраб.		Митехина		
Пров.		Комиссаров		11.84г.
Рук. гр.		Грановский		
Н. контр.		Рубинская		11.84г.
Утв.		Спивак		

А1А266.110

Фильтр ФСВУ

Лит	Лист	Листов
И		1

Госстрой СССР САНТЕХПРОЕКТ г. Москва

Формат А4

Формат	Зона	Поз	Обозначение	Наименование	Кол	Примечание
				Документация		
А3			А1А266.120СБ	Сборочный чертеж		
				Детали		
А4		1	А1А266.121	Стенка	2	
А4		2	А1А266.122	Стенка	2	
А4		3	А1А266.123	Пруток	9	
Б4		4	А1А266.124	Пруток Круг В6,0 ГОСТ2590-71 / В Ст3-I ГОСТ535-79 L=1080-2,6	11	0,23 кг
Б4		5	А1А266.125	Лист Лист Б2,0 ГОСТ19903-74 / 1-IV Ст3 ГОСТ16523-70 30-0,52×1210-2,6	2	0,63 кг
Б4		6	А1А266.126	Лист Лист Б2,0 ГОСТ19903-74 / 1-IV Ст3 ГОСТ16523-70 30-0,53×1060-2,6	2	0,48 кг
Б4		7	А1А266.127	Уголок Уголок Б-25×25×3 ГОСТ8509-72 / В Ст3-I ГОСТ535-79 L=120-0,87	2	0,13 кг

Подп. и дата | Взам. инв. № | Инв. № подл. | Подп. и дата | Инв. № подл.

Изм.	Лист	№ докум.	Подп.	Дата
Разраб.		Митехина		
Пров.		Комиссаров		11.84г.
Рук. гр.		Грановский		
Н. контр.		Рубинская		11.84г.
Утв.		Спивак		

А1А266.120

Корпус

Лит.	Лист	Листов
И		1

Госстрой СССР САНТЕХПРОЕКТ г. Москва

Формат А4

Формат	Зона	Поз.	Обозначение	Наименование	Кол.	Примечание
				Документация		
А4			А1А266.130СБ	Сборочный чертеж		
				Детали		
А4		1	А1А266.092	Пруток	2	
Б4		2	А1А266.131	Пруток Круг В6,0 ГОСТ2590-71 / В Ст3-I ГОСТ535-79 L=1190-2,6	4	0,3 кг
Б4		3	А1А266.132	Пруток Круг В6,0 ГОСТ2590-71 / В Ст3-I ГОСТ535-79 L=1150-2,6	2	0,24 кг

Подп. и дата | Взам. инв. № | Инв. № подл. | Подп. и дата | Инв. № подл.

Изм.	Лист	№ докум.	Подп.	Дата
Разраб.		Митехина		
Пров.		Комиссаров		11.84г.
Рук. гр.		Грановский		
Н. контр.		Рубинская		11.84г.
Утв.		Спивак		

А1А266 130

Решетка прижимная

Лит	Лист	Листов
И		1

Госстрой СССР САНТЕХПРОЕКТ г. Москва

Формат А4

А1А266.130СБ

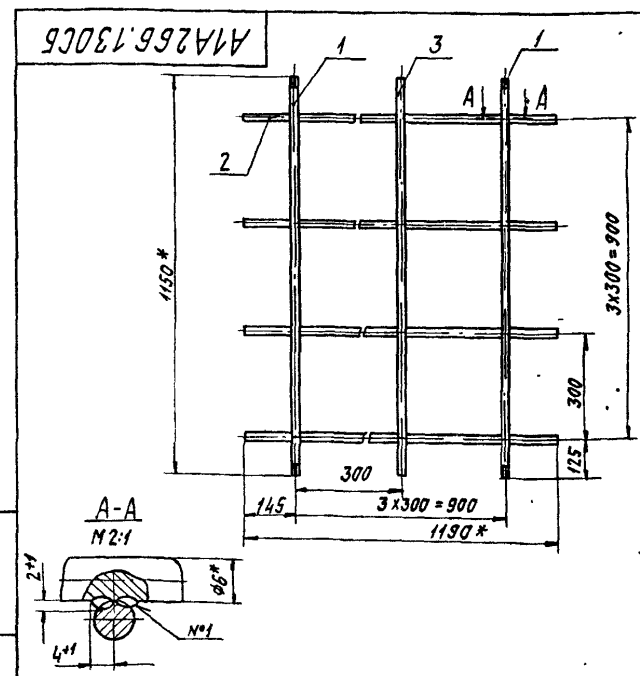

1* Размеры для справок.

2. Неуказанные предельные отклонения размеров: ±t2/2.

3. Шов №1 - сварка ручная электродуговая.

Изм.	Лист	№ докум.	Подп.	Дата
Разраб.		Митехина		
Пров.		Комиссаров		11.84г.
Рук. гр.		Грановский		
Н. контр.		Рубинская		11.84г.
Утв.		Спивак		

А1А266.130СБ

Решетка прижимная

Лит	Масса	Масштаб
И	2,0	1:10
Лист	Листов 1	

Госстрой СССР САНТЕХПРОЕКТ г. Москва

Копировал. Формат А4

Серия 5.904-34 Выпуск 1-2

А1А266.201

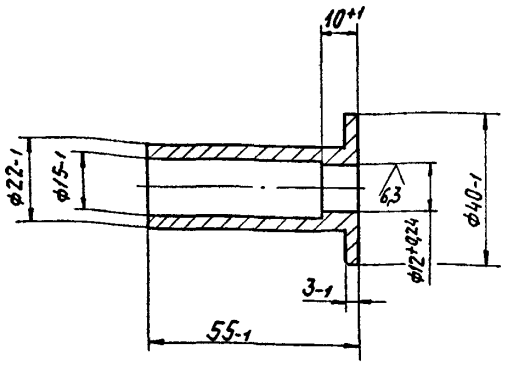

Изм.	Лист	№ докум.	Подп.	Дата	А1А266.201	
Разраб.		Митехина			Втулка	Лит. И; Масса 0,1; Масштаб 1:1
Пров.		Комиссаров		II 84г.		Лист; Листов 1
Рук. гр.		Грановский				Госстрой СССР САНТЕХПРОЕКТ г. Москва
Н. контр.		Рувинская		XI 84г.	Ст3 ГОСТ 380-71	
Утв.		Сливак				

Инв. № подл. | Подп. и дата | Взам. инв. № | Инв. № дубл. | Подп. и дата

Формат А4

А1А266.123

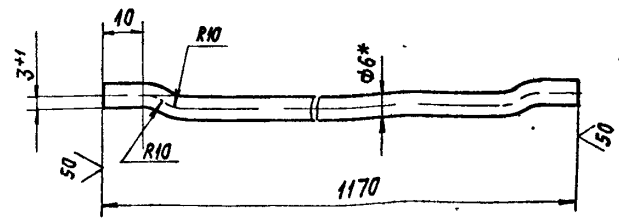

Неуказанные предельные отклонения размеров: $\pm t_2; \pm t_2/2$.

Изм.	Лист	№ докум.	Подп.	Дата	А1А266.123	
Разраб.		Митехина			Пруток	Лит. И; Масса 0,26; Масшт. 1:1
Пров.		Комиссаров		II 84г.		Лист; Листов 1
Рук гр.		Грановский				Госстрой СССР САНТЕХПРОЕКТ г. Москва
Н. контр.		Рувинская		XI 84г.	Круг В6,0 ГОСТ 2590-71 / В Ст3-1 ГОСТ 535-79	
Утв.		Сливак				

Инв. № подл. | Подп. и дата | Взам. инв. № | Инв. № дубл. | Подп. и дата

Формат А4

А1А266.121

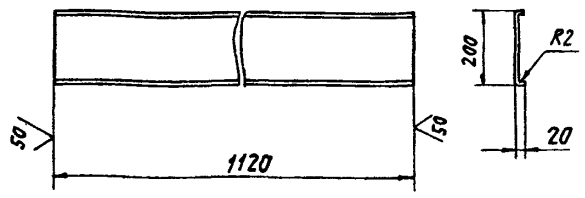

Неуказанные предельные отклонения размеров: $\pm t_2; \pm t_2/2$

Изм.	Лист	№ докум.	Подп.	Дата	А1А266.121	
Разраб.		Митехина			Стенка	Лит. И; Масса 4,0; Масштаб 1:10
Пров.		Комиссаров		II 84г.		Лист; Листов 1
Рук. гр.		Грановский				Госстрой СССР САНТЕХПРОЕКТ г. Москва
Н. контр.		Рувинская		XI 84г.	Лист Б2,0 ГОСТ 19903-74 / 1-IV Ст3 ГОСТ 16523-70	
Утв.		Сливак				

Инв. № подл. | Подп. и дата | Взам. инв. № | Инв. № дубл. | Подп. и дата

Формат А4

А1А.266.122

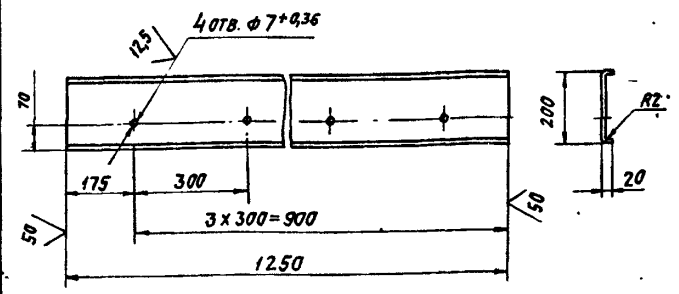

Неуказанные предельные отклонения размеров: $\pm t_2; \pm t_2/2$

Изм.	Лист	№ докум.	Подп.	Дата	А1А266.122	
Разраб.		Митехина			Стенка	Лит. И; Масса 4,7; Масштаб 1:10
Пров.		Комиссаров		II 84г.		Лист; Листов 1
Рук. груп.		Грановский				Госстрой СССР САНТЕХПРОЕКТ г. Москва
Н. контр.		Рувинская		XI 84г.	Лист Б2,0 ГОСТ 19903-74 / 1-IV Ст3 ГОСТ 16523	
Утв.		Сливак				

Инв. № подл. | Подп. и дата | Взам. инв. № | Инв. № дубл. | Подп. и дата

Копировал

Формат А4

АТА.266.120СБ

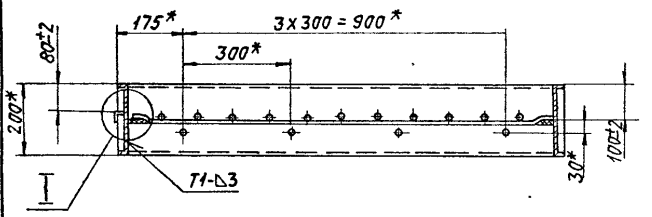

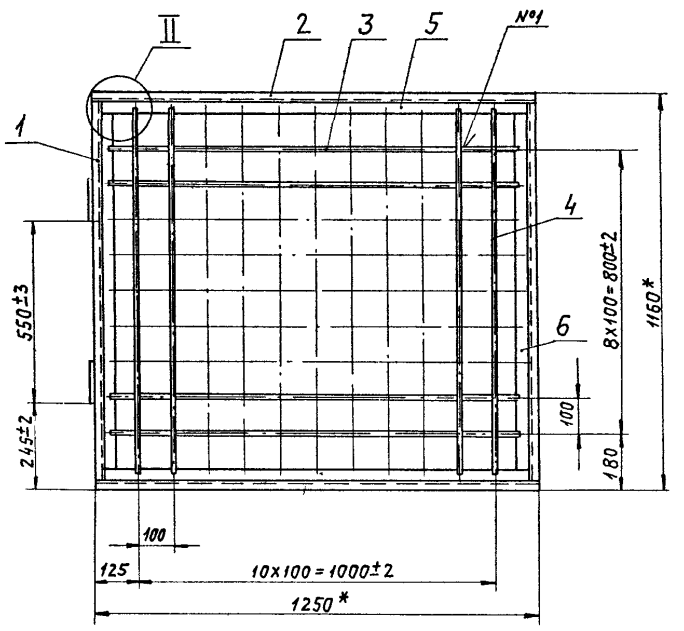

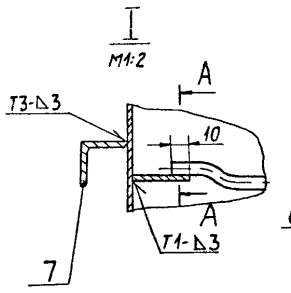

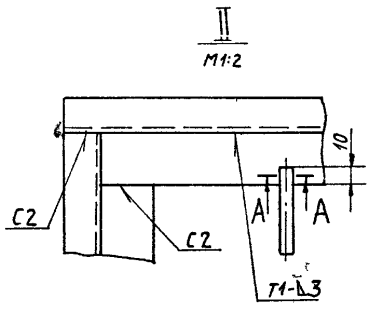

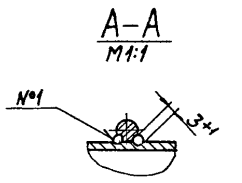

1. * Размеры для справок.
2. Неуказанные предельные отклонения размеров: $\pm t_2/2$.
3. Сварные швы С2, Т1, Т3 по ГОСТ 5264-80. Сварной шов №1- сварка ручная, электродуговая.

					А1А 266.120СБ		
Изм.	Лист	№ докум.	Подп.	Дата	Корпус	Лит.	Масса	Масштаб
Разраб.		Комиссаров		11.84г.		И	24,7	1:10
Пров.		Грановский				Лист	Листов 1
Рук. груп.		Грановский					
Н. контр.		Рувинская		11.84г.		Госстрой СССР Сантехпроект г. Москва	
Утв.		Спивак					

Инв. № подл. | Подп. и дата | Взам. инв. № | Инв. № дубл. | Подп. и дата

Серия 3.904-34 Выпуск 1-2

Копировал: [illegible]

Формат А3

АТА.266.110СБ

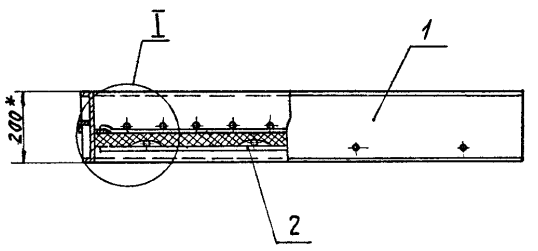

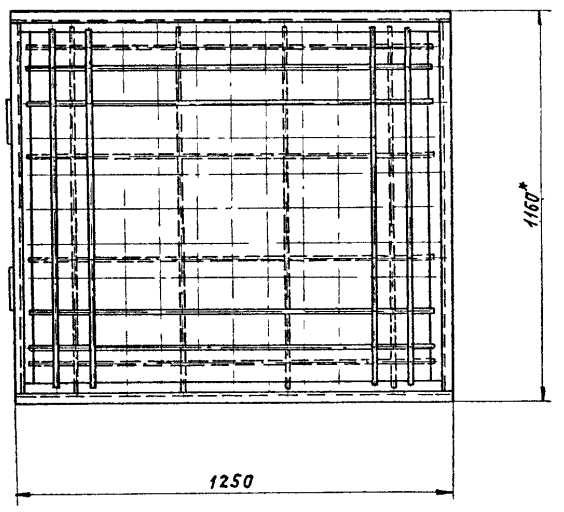

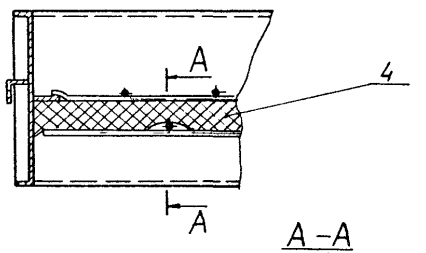

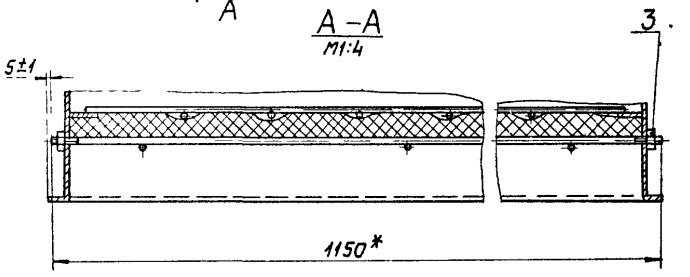

* Размеры для справок

					А1А 266.110СБ		
Изм.	Лист	№ докум.	Подп.	Дата	Фильтр ФСВУ	Лит.	Масса	Масштаб
Разраб.		Комиссаров		11.84г.		И	29,4	1:10
Пров.		Грановский				Лист	Листов 1
Рук. груп.		Грановский					
Н. контр.		Рувинская		11.84г.		Госстрой СССР Сантехпроект г. Москва	
Утв.		Спивак					

Инв. № подл. | Подп. и дата | Взам. инв. № | Инв. № дубл. | Подп. и дата

Копировал: [illegible]

Формат А3

Серия 5.904-34 Выпуск 1-2

Формат	Зона	Поз.	Обозначение	Наименование	Кол.	Примечание
				Документация		
А1			А1А266.150СБ	Сборочный чертеж		
				Детали		
А1		1	А1А266.151	Пластина	4	
				Стандартные изделия		
		2		Болт М12х40.36		
				ГОСТ 7798-70	16	
		3		Гайка М12.4		
				ГОСТ 5915-70	16	
		4		Шайба		
				12.65Г ГОСТ 6402-70	16	
			Переменные данные для исполнений:			
				А1А266.150		
				Сборочные единицы		
А4		5	А1А266.160	Короб	1	
А4		6	А1А266.170	Рама	1	
А4		7	А1А266.180	Вставка	1	

Инв.№подл. | Подп. и дата | Взам. инв.№ | Инв.№дубл. | Подп. и дата

Изм.	Лист	№докум.	Подп.	Дата
Разраб.		Митехина		
Пров.		Комиссаров		11.84
Рук. гр.		Грановский		
Н. контр.		Рубинская		11.84
Утв.		Сливак		

А1А266.150

Секция вентиляторная

Лит	Лист	Листов
И	1	4

Госстрой СССР САНТЕХПРОЕКТ г. Москва

Формат А4

Формат	Зона	Поз.	Обозначение	Наименование	Кол.	Примечание
				Детали		
А4		8	А1А266.152	Прокладка	2	
А4		9	А1А266.153	Пластина	5	
				Стандартные изделия		
				Болты ГОСТ 7798-70		
		10		М6х30.36	16	
		11		М8х25.36	10	
		12		Гайка М6.4		
				ГОСТ 5915-70	32	
				Прочие изделия		
		13		Вентилятор В-Ц4-70-5-01А		
				с двигателем 4А90L4		
				ТУ22-4208-78	1	
				А1А266.150-01		
				Сборочные единицы		
А4		5	А1А266.160-01	Короб	1	
А4		6	А1А266.170-01	Рама	1	
А4		7	А1А266.180-01	Вставка	1	
				Детали		
А4		8	А1А266.152-01	Прокладка	2	
А4		9	А1А266.153-01	Пластина	5	

Инв.№подл. | Подп. и дата | Взам. инв.№ | Инв.№дубл. | Подп. и дата

Изм.	Лист	№докум.	Подп.	Дата

А1А266.150

Лист 2

Формат А4

Формат	Зона	Поз.	Обозначение	Наименование	Кол.	Примечание
				Стандартные изделия		
				Болты ГОСТ 7798-70		
		10		М6х30.36	20	
		11		М10х25.36	10	
		12		Гайка М6.4		
				ГОСТ 5915-70	40	
				Прочие изделия		
		13		Вентилятор В-Ц4-70-6,3-01		
				ТУ22-4208-73	1	
				А1А266.150-02		
				Сборочные единицы		
А4		5	А1А266.190	Короб	1	
А4		6	А1А266.170-02	Рама	1	
А4		7	А1А266.180	Вставка	1	
				Детали		
А4		8	А1А266.152	Прокладка	2	
А4		9	А1А266.153	Пластина	5	
				Стандартные изделия		
				Болты ГОСТ 7798-70		
		10		М6х30.36	16	
		11		М8х25.36	10	
		12		Гайка М6.4		
				ГОСТ 5915-70	32	

Инв.№подл. | Подп. и дата | Взам. инв.№ | Инв.№дубл. | Подп. и дата

Изм.	Лист	№докум.	Подп.	Дата

А1А266.150

Лист 3

Формат А4

Формат	Зона	Поз.	Обозначение	Наименование	Кол.	Примечание
				Прочие изделия		
		13		Вентилятор В-Ц4-70-5-01А		
				с двигателем 4А90L4		
				ТУ22-4208-78	1	
				А1А266.150-03		
				Сборочные единицы		
А4		5	А1А266.190-01	Короб	1	
А4		6	А1А266.170-03	Рама	1	
А4		7	А1А266.180-01	Вставка	1	
				Детали		
А4		8	А1А266.152-01	Прокладка	2	
А4		9	А1А266.153-01	Пластина	5	
				Стандартные изделия		
				Болты ГОСТ 7798-70		
		10		М6х30.36	20	
		11		М10х25.36	10	
		12		Гайка М6.4		
				ГОСТ 5915-70	40	
				Прочие изделия		
		13		Вентилятор В-Ц4-70-6,3-01		
				ТУ22-4208-78	1	

Инв.№подл. | Подп. и дата | Взам. инв.№ | Инв.№дубл. | Подп. и дата

Изм.	Лист	№докум.	Подп.	Дата

А1А266.150

Лист 4

Копировал: Формат А4

А1А 266.150 СБ

Серия 5 904-34 Выпуск 1-2

Рис. 1

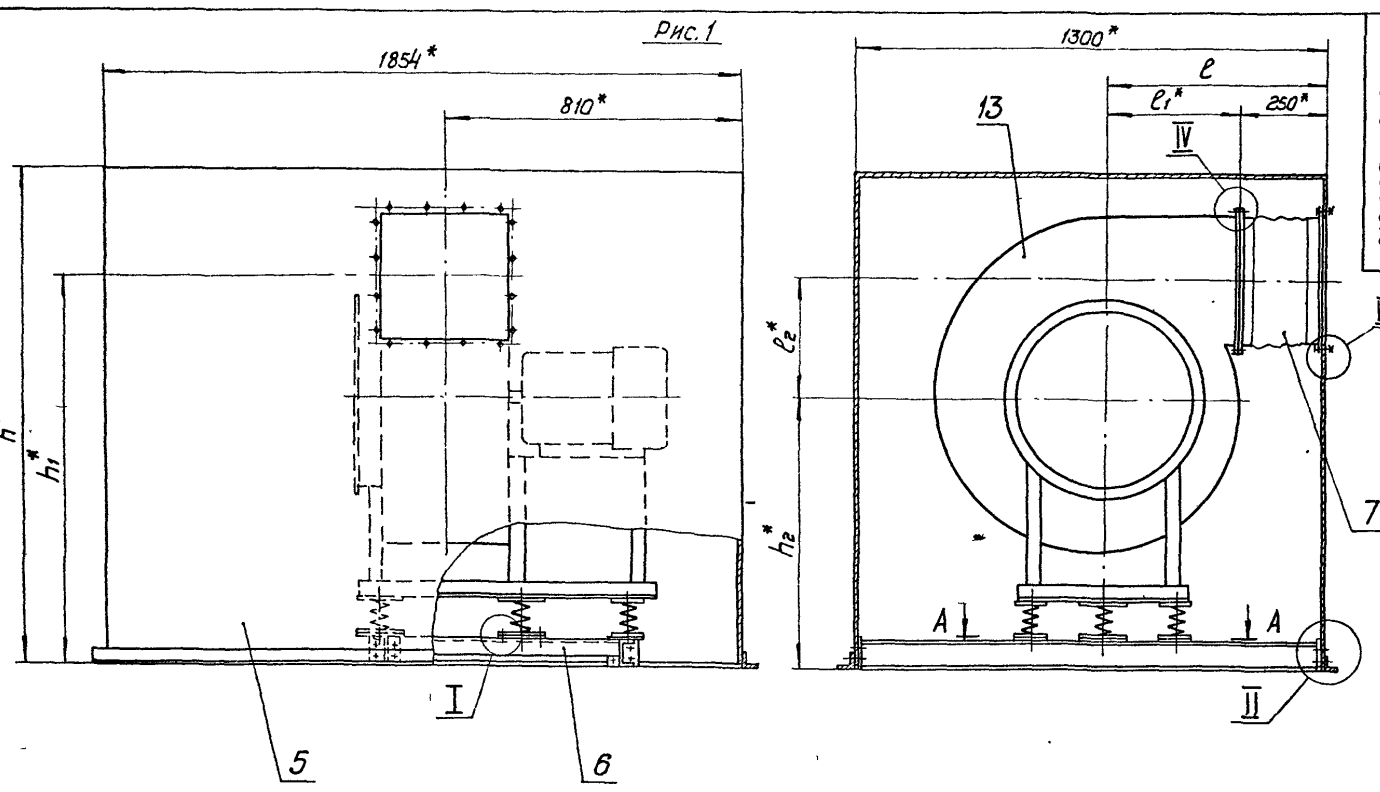

Рис. 2
Остальное - см. рис. 1

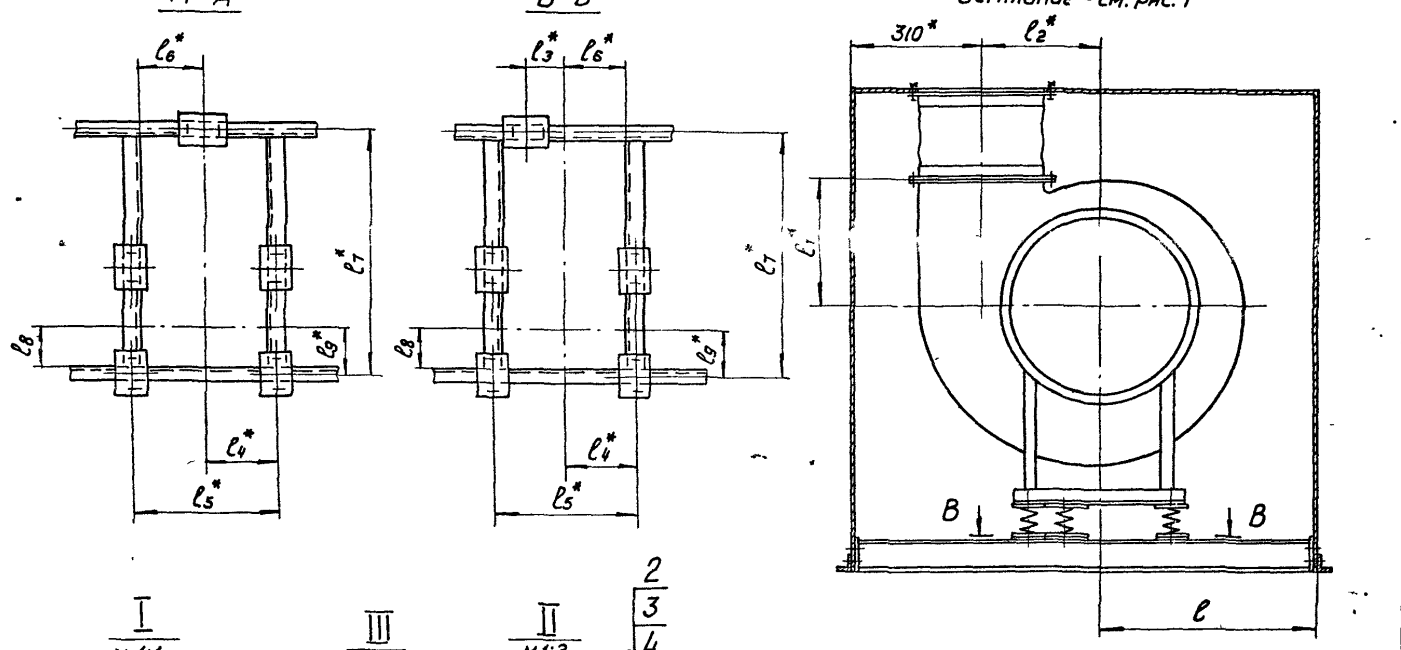

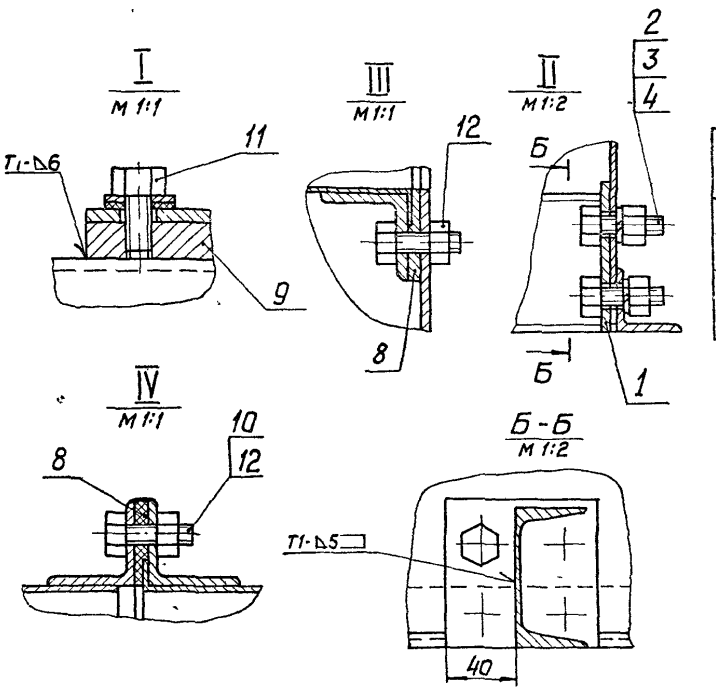

Обозначение	Рис	Размеры, мм													Масса, кг
		h^*	h_1^*	h_2^*	ℓ	ℓ_1^*	ℓ_2^*	ℓ_3^*	ℓ_4^*	ℓ_5^*	ℓ_6^*	ℓ_7^*	ℓ_8	ℓ_9^*	
А1А266 150	1	1360	1075	750	610	360	326	-	195	390	170	680	160	180	277
-01		1600	1330	920	680	430	410		240	480	215	850	215	235	382
-02	2	1360	-	750	664	360	326	100	195	390	170	680	160	180	277
-03		1600		920	580	430	410	60	240	480	215	850	215	235	382

1.* Размеры для справок
2. Неуказанные предельные отклонения размеров: $\pm t_2/2$
3. Сварные швы по ГОСТ 5264-80.

Изм	Лист	N докум.	Подп.	Дата
Разраб.		Комиссаров		11.84
Пров.		Грановский		
Рук. гр.		Грановский		
Н контр.		Рувинская		11.84
Утв.		Спивак		

А1А 266. 150 СБ

Секция вентиляторная

Лит.	Масса	Масштаб
И	см. табл.	-

Лист | Листов 1

Госстрой СССР
Сантехпроект
г. Москва

Формат А2

Инв. N подл. | Подп. и дата | Взам. инв. N | Инв. N дубл. | Подп. и дата

Серия 5.904-34 Выпуск 1-2

Формат	Зона	Поз	Обозначение	Наименование	Кол	Примечание
				Документация		
А2			А1А 266. 160 СБ	Сборочный чертеж		
				Детали		
Бч		1	А1А 266. 161	Лист		
				Лист Б1,5 ГОСТ 19903-74 / 1-IV Ст.3 ГОСТ 16523-70		
				1300-2 х 1854-2	1	28,4 кг
Бч		2	А1А 266. 162	Уголок		
				Уголок Б·36х36х3 ГОСТ 8509-72 / ВСт.3-1 ГОСТ 535-79		
				L = 1926-2	2	3,0 кг
Бч		3	А1А 266. 163	Уголок		
				Уголок Б·36х36х3 ГОСТ 8509-72 / ВСт.3-1 ГОСТ 535-79		
				L = 1300-2,0	2	2,1 кг
			Переменные данные	для исполнений:		
				А1А 266. 160		
				Детали		
Бч		4	А1А 266. 164	Лист 1851-2 х 1348-2		

Инв. N подл. | Подп. и дата | Взам. инв. N | Инв. N дубл. | Подп. и дата

Изм.	Лист	N докум.	Подп.	Дата
Разраб.		Митехина		
Пров.		Комиссаров		11.84
Рук. гр.		Грановский		
Н. контр.		Рувинская		11.84
Утв.		Спивак		

А1А 266. 160

Короб

Лит.	Лист	Листов
И	1	2

Госстрой СССР Сантехпроект г. Москва

Формат А4

Формат	Зона	Поз	Обозначение	Наименование	Кол	Примечание
				Лист Б1,5 ГОСТ 19903-74 / 1-IV Ст.3 ГОСТ 16523-70	2	29,4 кг
Бч		5	А1А 266. 165	Лист		
				Лист Б1,5 ГОСТ 19903-74 / 1-IV Ст.3 ГОСТ 16523-70		
				1300-2 х 1348-2	2	20,7 кг
				А1А 266. 160-01		
				Детали		
Бч		4	А1А 266. 166	Лист		
				Лист Б1,5 ГОСТ 19903-74 / 1-IV Ст.3 ГОСТ 16523-70		
				1588-2 х 1851-2	2	34,7 кг
Бч		5	А1А 266. 167	Лист		
				Лист Б1,5 ГОСТ 19903-74 / 1-IV Ст.3 ГОСТ 16523-70		
				1300-2 х 1588-2	2	24,3 кг

Инв. N подл. | Подп. и дата | Взам. инв. N | Инв. N дубл. | Подп. и дата

Изм.	Лист	N докум.	Подп.	Дата

А1А 266. 160

Лист 2

Формат А4

Формат	Зона	Поз.	Обозначение	Наименование	Кол.	Примечание
				Документация		
А3			А1А 266. 170 СБ	Сборочный чертеж		
				Детали		
Бч		1	А1А 266. 171	Швеллер		
				Швеллер 8 ГОСТ 8240-72 / 8 Ст.3-I ГОСТ 535-79		
				L = 1286-3,1	2	9,1 кг
			Переменные данные	для исполнений:		
				А1А 266. 170		
				Детали		
Бч		2		Уголок		
				Уголок Б·50х50х5 ГОСТ 8509-72 / ВСт.3-I ГОСТ 535-79		
				L = 640-2,0	2	2,4 кг

Инв. N подл. | Подп. и дата | Взам. инв. N | Инв. N дубл. | Подп. и дата

Изм.	Лист	N докум.	Подп.	Дата
Разраб.		Митехина		
Пров.		Комиссаров		11.84
Рук. гр.		Грановский		
Н. контр.		Рувинская		11.84
Утв.		Спивак		

А1А 266. 170

Рама

Лит.	Лист	Листов
И	1	2

Госстрой СССР Сантехпроект г. Москва

Формат А4

Формат	Зона	Поз.	Обозначение	Наименование	Кол.	Примечание
				А1А 266. 170-01		
				Детали		
Бч		2	А1А 266. 173	Уголок		
				Уголок Б·50х50х5 ГОСТ 8509-72 / ВСт.3-I ГОСТ 535-79		
				L = 810-2,0	2	3,0 кг
				А1А 266. 170-02		
				Детали		
Бч		2	А1А 266. 172	Уголок		
				Уголок Б·50х50х5 ГОСТ 8509-72 / ВСт.3-I ГОСТ 535-79		
				L = 640-2	2	2,4 кг
				А1А 266. 170-03		
				Детали		
Бч		2	А1А 266 173	Уголок		
				Уголок Б·50х50х5 ГОСТ 8509-72 / ВСт.3-I ГОСТ 535-79		
				L = 810-2	2	3,0 кг

Инв. N подл. | Подп. и дата | Взам. инв. N | Инв. N дубл. | Подп. и дата

Изм.	Лист	N докум.	Подп.	Дата

А1А 266 170

Лист 2

Формат А4

А1А 266. 160 СБ

Серия 5.904-34 ° Выпуск 1-2

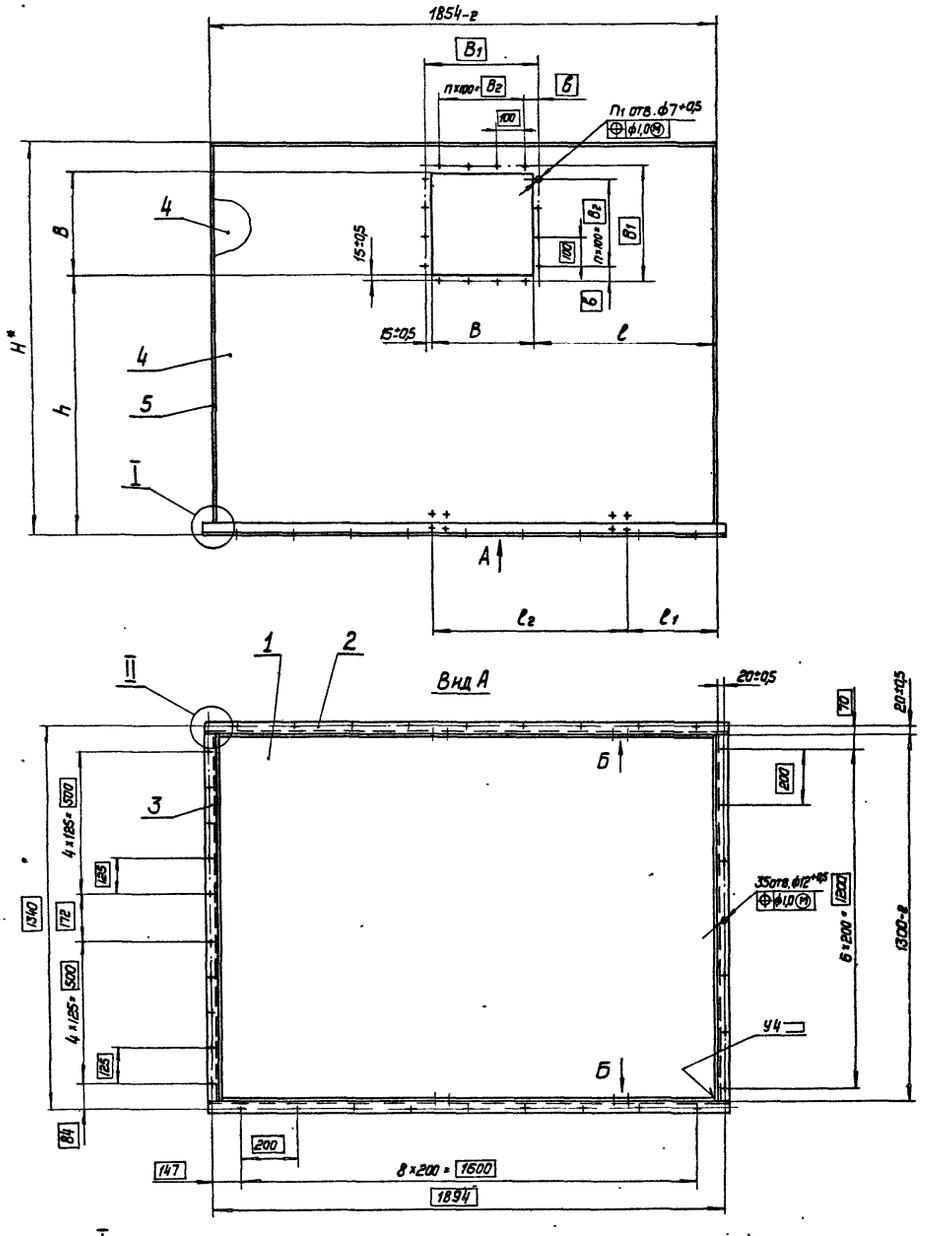

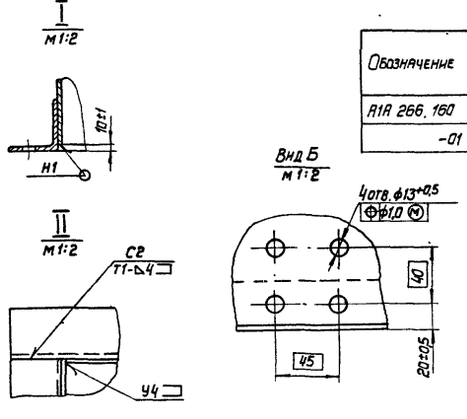

Обозначение	Размеры, мм									Кол. шагов, n	Кол. отв., n_1	Масса, кг
	В	$В_1$	$В_2$	Н*	б	h	l	l_1	l_2			
А1А 266. 160	350+2	380	300	1360	40±0,5	900±2	635±2	305±1	690±1	3	16	139
-01	440+2	470	400	1600	35±0,5	1110±2	590±2	190±1	860±1	4	20	147

1.* Размер для справок

2. Сварные швы по ГОСТ 5264-80

Изм.	Лист	N докум.	Подп.	Дата
Разраб.		Комиссаров		11.84
Пров.		Грановский		
Рук. гр.		Грановский		
Н. контр.		Рувинская		9.84
Утв.		Спивак		

А1А 266. 160 СБ

Короб

Лит.	Масса	Масштаб
И	См. табл.	-

Лист | Листов 1

Госстрой СССР Сантехпроект г. Москва

Копировал: Формат А2

Инв. N подл. | Подп. и дата | Взам. инв. N | Инв. N дубл. | Подп. и дата

Серия 5.904-34 Выпуск 1-2

А1А266.153

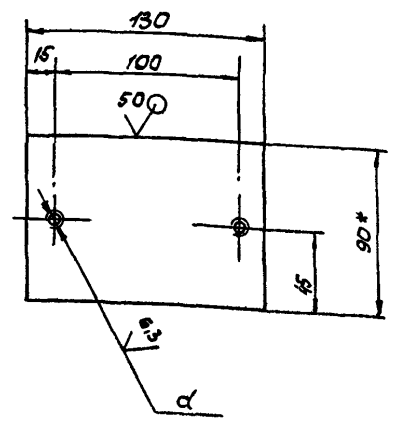

Обозначение	d, мм
А1А266.153	М8-7Н
-01	М10-7Н

1. *Размер для справок
2. Неуказанные предельные отклонения размеров: $\pm t_2/2$

Изм.	Лист	N докум.	Подп.	Дата	А1А266.153			
Разраб.		Митекина			Пластина	Лит.	Масса	Масштаб
Пров.		Комиссаров		11.84г.		И	0,9	1:2
Рук.гр.		Грановский				Лист	Листов 1	
Н.контр.		Рубинская		11.84г.	Лист 610,0 ГОСТ 19903-74 / В Ст.3 ГОСТ 14637-79	Госстрой СССР САНТЕХПРОЕКТ г. Москва		
Утв.		Сливак						

Формат А4

А1А266.152

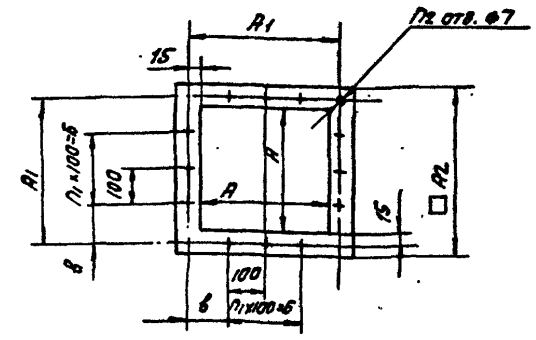

Обозначение	Размеры, мм А	А1	А2	Б	В	П1	Пг, кол. отв.	Масса, кг
А1А266.152	350	380	400	300	40	3	16	0,17
-01	440	470	490	400	35	4	20	0,21

Неуказанные предельные отклонения размеров $\pm t_2$; $\pm t_2/2$.

Изм.	Лист	N докум.	Подп.	Дата	А1А266.152			
Разраб.		Митекина			Прокладка	Лит.	Масса	Масштаб
Пров.		Комиссаров		11.84г.		И	См.табл.	—
Рук.гр.		Грановский				Лист	Листов 1	
Н.контр.		Рубинская		11.84г.	Пластина, I Лист ТМКЩ-М-3-9,9 ГОСТ 7338-77	Госстрой СССР САНТЕХПРОЕКТ г. Москва		
Утв.		Сливак						

Формат А4

А1А266.170сб

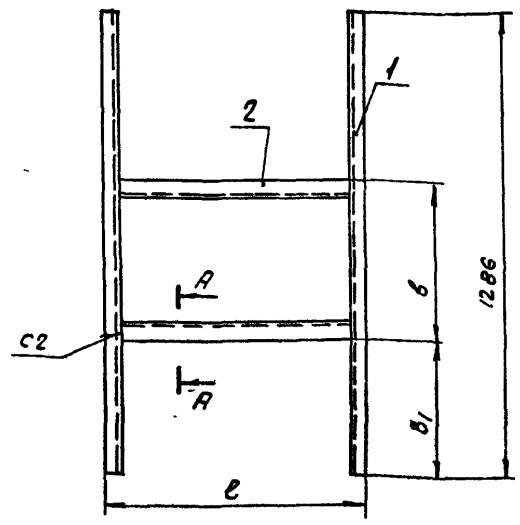

А-А
М1:2

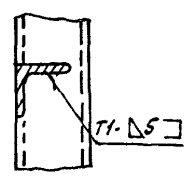

Обозначение	Размеры, мм е	в	в1	Масса, кг
А1А266.170	720	440	389	23,0
-01	890	530	408	24,2
-02	720	440	437	23,0
-03	890	530	308	24,2

1. * Размер для справок.
2. Неуказанные предельные отклонения размеров: $\pm t_2/2$.
3. Сварные швы по ГОСТ 5264-80

Изм.	Лист	N докум.	Подп.	Дата	А1А266.170 сб			
Разраб.		Митекина			Рама	Лит.	Масса	Масштаб
Пров.		Комиссаров		11.84г.		И	См.табл.	1:10
Рук.гр.		Грановский				Лист	Листов 1	
Н.контр.		Рубинская		11.84г.		Госстрой СССР САНТЕХПРОЕКТ г. Москва		
Утв.		Сливак						

Копир. Сычева

Формат А3

Серия 5.904-34 Выпуск 1-2

Формат	Зона	Поз.	Обозначение	Наименование	Кол.	Примечание
				Документация		
А3			А1А266 1800Б	Сборочный чертеж		
				Переменные данные для исполнений:		
				А1А266.180		
				Сборочные единицы		
А4		1		Вставка ВН-13 5.904-5	1	Типовые конструкции 5.904-5
				Стандартные изделия		
		2		Болт М6×30.36 ГОСТ 7798-70	16	
				А1А 266. 180 - 01		
				Сборочные единицы		
А4		1		Вставка ВН-14 5.904-5		Типовые конструкции 5.904-5
				Стандартные изделия		
		2		Болт М6×30.36 ГОСТ 7798-70	20	

Инв.№ подл. | Подп. и дата | Взам. инв.№ | Инв.№ дубл. | Подп. и дата

Изм.	Лист	№ докум.	Подп.	Дата	А1А266.180			
Разраб.		Митехина			Вставка	Лит. И	Лист 1	Листов 1
Пров.		Комиссаров				Госстрой СССР САНТЕХПРОЕКТ г. Москва		
Рук. группы		Грановский						
Н. контр.		Рувинская						
Утв.		Спивак						

Копировал: Крапивина Формат А4

Формат	Зона	Поз.	Обозначение	Наименование	Кол.	Примечание
				Документация		
А2			А1А266.190 СБ	Сборочный чертеж		
				Детали		
Б4		1	А1А266.161	Лист 1300-2×1854-2		
				Лист Б1,5 ГОСТ 19903-74 / I-IV Ст.3 ГОСТ 16523-70	1	28,4 кг
Б4		2	А1А266.162	Уголок С=1926-2		
				Уголок Б-36×36×3 ГОСТ 8509-72 / Вст.3-I ГОСТ 535-79	2	3,0 кг.
Б4		3	А1А266.163	Уголок С=1300-2		
				Уголок Б-36×36×3 ГОСТ 8509-72 / Вст.3-I ГОСТ 535-79	2	2,1 кг
				Переменные данные для исполнений:		
				А1А266.190		
				Детали		
Б4		4	А1А266.164	Лист 1851-2×1348-2		
				Лист Б1,5 ГОСТ 19903-74 / I-IV Ст.3 ГОСТ 16523-70	2	29,4 кг

Инв.№ подл. | Подп. и дата | Взам. инв.№ | Инв.№ дубл. | Подп. и дата

Изм.	Лист	№ докум.	Подп.	Дата	А1А266.190			
Разраб.		Митехина			Короб	Лит. И	Лист 1	Листов 2
Пров.		Комиссаров				Госстрой СССР САНТЕХПРОЕКТ г. Москва		
Рук. группы		Раковский						
Н. контр.		Рувинская						
Утв.		Спивак						

Копировал: Крапивина Формат А4

Формат	Зона	Поз.	Обозначение	Наименование	Кол.	Примечание
Б4		5	А1А266.165	Лист 1300-2×1348-2		
				Лист Б1,5 ГОСТ 19903-74 / I-IV Ст.3 ГОСТ 16523-70	2	20,7 кг
				А1А266.190-01		
				Детали		
Б4		4	А1А266.166	Лист 1588-2×1851-2		
				Лист Б1,5 ГОСТ 19903-74 / I-IV Ст.3 ГОСТ 16523-70	2	34,7 кг
Б4		5	А1А266.167	Лист 1300-2×1588-2		
				Лист Б1,5 ГОСТ 19903-74 / I-IV Ст.3 ГОСТ 16523-70	2	24,3 кг

Инв.№ подл. | Подп. и дата | Взам. инв.№ | Инв.№ дубл. | Подп. и дата

Изм.	Лист	№ докум.	Подп.	Дата	А1А266.190	Лист 2

Копировал: Крапивина Формат А4

А1А266.091

50

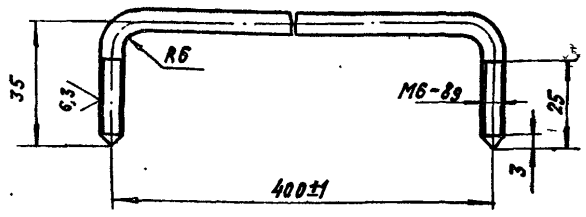

Неуказанные предельные отклонения размеров: ±t2/2

Изм.	Лист	№ докум.	Подп.	Дата	А1А266.091				
Разраб.		Митехина			Скоба	Лит. И	Масса 0,1	Масштаб 1:1	
Пров.		Комиссаров				Лист 1	Листов 1		
Рук. группы		Грановский			Круг В ГОСТ 2590-71 / В Ст. 3-I-ГОСТ 535-79	Госстрой СССР САНТЕХПРОЕКТ г. Москва			
Н. контр.		Рувинская							
Утв.		Оливак							

Инв.№ подл. | Подп. и дата | Взам. инв.№ | Инв.№ дубл. | Подп. и дата

Копировал: Крапивина Формат А4

А1А266.180СБ

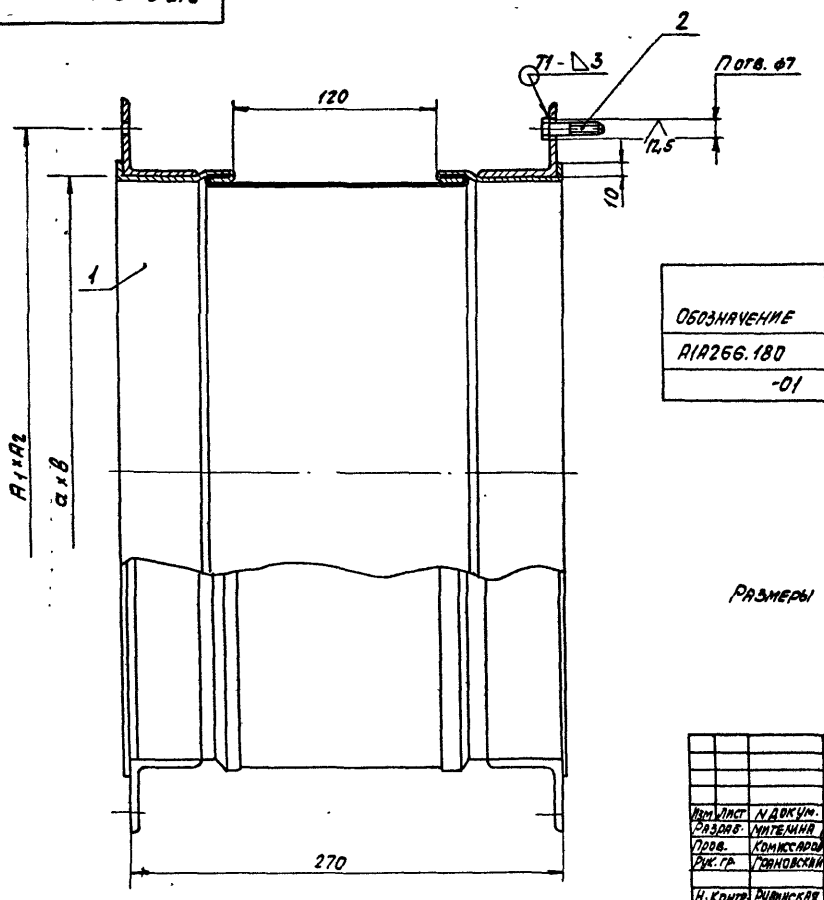

Обозначение	Размеры, мм				П, отв.	Масса, кг
	А1	А2	а	в		
А1А266.180	380	380	350	350	16	5,0
-01	470	470	441	441	20	6,3

Размеры для справок.

					А1А266.180СБ			
Изм	Лист	N докум.	Подп.	Дата	Вставка	Лит.	Масса	Масштаб
Разраб.		Митехина				И	Ск.табл.	1:2
Пров.		Комиссаров		11.84г.		Лист	Листов 1	
Рук.гр.		Грановский				Госстрой СССР Сантехпроект г. Москва		
Н.контр.		Рувинская						
Утв.		Спивак						

Формат А3

А1А266.203

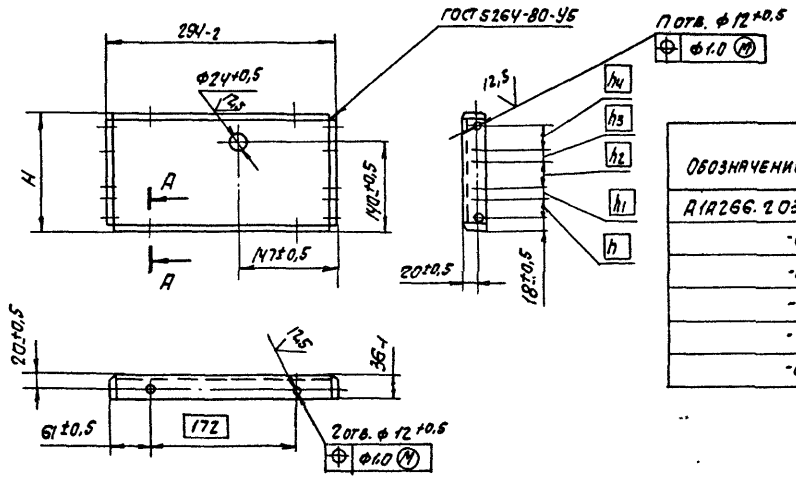

Обозначение	Размеры, мм						П, кол. отв.	Масса, кг
	H	h	h_1	h_2	h_3	h_4		
А1А266.203	180	144	–	–	–	–	2	1,45
-01	220	184						1,7
-02	363	144	39	144			4	2,5
-03	443	184		184				2,96
-04	546	144		144	39	144	6	3,5
-05	666	184		184		184		4,2

А-А
М1:1

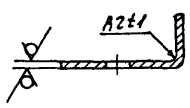

Неуказанные предельные отклонения размеров: $-t_2; \pm t_2/2$

					А1А266.203			
Изм	Лист	N докум.	Подп.	Дата	Щиток	Лит.	Масса	Масштаб
Разраб.		Митехина				И	Ск.табл.	–
Пров.		Комиссаров		11.84г.		Лист	Листов 1	
Рук.гр.		Грановский				Госстрой СССР Сантехпроект г. Москва		
Н.контр.		Рувинская			Лист Б2,0 ГОСТ 19903-74 1-IV Ст.3 ГОСТ 16523-70			
Утв.		Спивак						

Формат А3

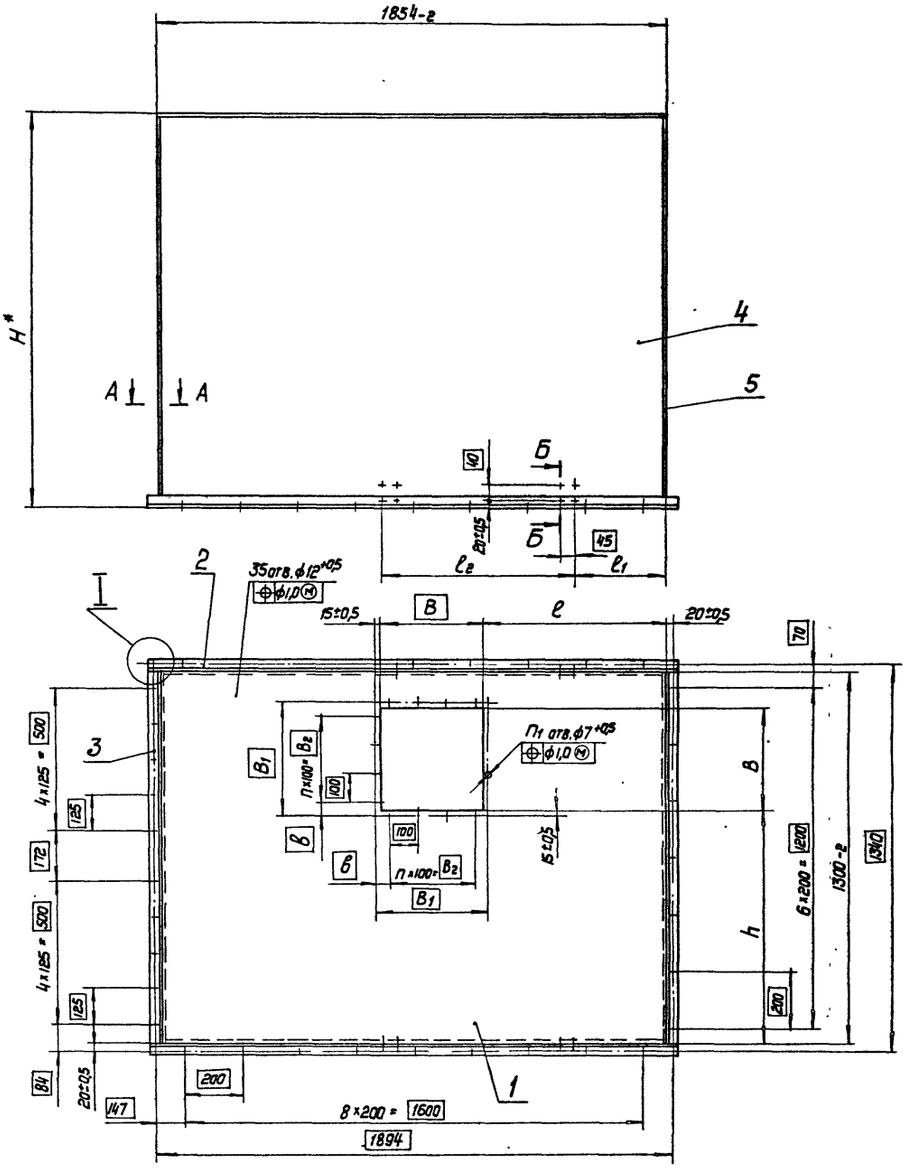

I
м 1:2

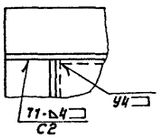

Б-Б
м 1:2

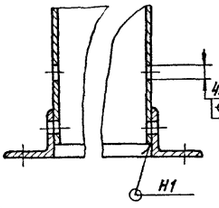

А-А
м 1:1

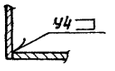

Обозначение	Размеры, мм									Кол. шагов	Кол. отв.	Масса, кг
	В	B_1	B_2	H*	в	h	ℓ	$ℓ_1$	$ℓ_2$	n	$П_1$	
А1А 266.190	350+2	380	300	1360	40±0,5	885±2	635±2	305±1	690±1	3	16	139
-01	440+2	470	400	1600	35±0,5	770±2	590±2	190±1	860±1	4	20	147

1. * Размеры для справок.
2. Сварные швы по ГОСТ 5264-80

Изм.	Лист	N докум.	Подп.	Дата
Разраб.		Комиссаров		11.84г.
Пров.		Романовский		
Рук. гр.		Романовский		
Н. контр.		Рубинская		11.84г.
Утв.		Спивак		

А1А 266.190 СБ

Короб

Лит.	Масса	Масштаб
И	см. табл.	-
Лист	Листов 1	

Госстрой СССР Сантехпроект г. Москва

Формат А2

Инв. N подл. | Подп. и дата | Взам. инв. N | Инв. N дубл. | Подп. и дата

А1А266.200СБ

Выпуск 1-2

Серия 5.904-34

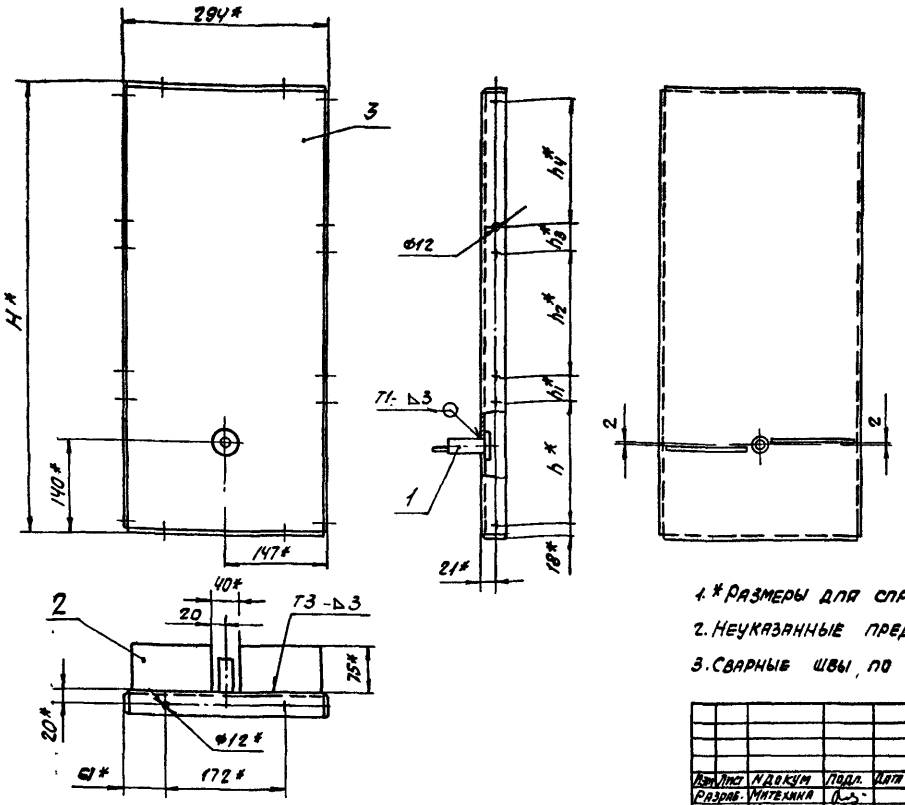

Обозначение	Размеры, мм						Масса, кг
	H*	h*	h_1*	h_2*	h_3*	h_4*	
А1А266.200	180	144	–	–	–	–	1,83
-01	220	184					2,08
-02	363	144	39	144			2,94
-03	443	184		184			3,34
-04	546	144		144	39	144	4,68
-05	666	184		184		184	

1. * Размеры для справок.
2. Неуказанные предельные отклонения размеров: $\pm t_2/2$.
3. Сварные швы по ГОСТ 5264-80.

Изм.	Лист	N докум.	Подп.	Дата	А1А266.200 СБ			
Разраб.		Митехина			Щиток	Лит.	Масса	Масштаб
Пров.		Комиссаров				И	Сн.заба	–
Рук.гр.		Грановский				Лист	Листов 1	
Н.контр.		Рувинская				Госстрой СССР Сантехпроект г.Москва		
Утв.		Спивак						

Формат А3

Формат	Зона	Поз.	Обозначение	Наименование	Кол.	Примечание
				Документация		
А3			А1А266.200СБ	Сборочный чертеж		
				Детали		
А4		1	А1А266.201	Втулка	1	
Б4		2	А1А266.202	Упор		
				Лист Б2.0 ГОСТ 19903-74 / 1-IV Ст 3 ГОСТ 16523-70		
				75-1 × 120-1	2	0,14 кг
			Переменные данные для исполнений:			
				А1А266.200		
				Детали		
А3		3	А1А266.203	Щиток	1	
				А1А266.200-01		
				Детали		
А3		3	А1А266.203-01	Щиток	1	

Изм.	Лист	N докум.	Подп.	Дата	А1А266.200			
Разраб.		Митехина			Щиток	Лит.	Лист	Листов
Пров.		Комиссаров				И	1	2
Рук.гр.		Грановский				Госстрой СССР Сантехпроект г.Москва		
Н.контр.		Рувинская						
Утв.		Спивак						

Формат А4

Формат	Зона	Поз.	Обозначение	Наименование	Кол.	Примечание
				А1А266.200-02		
				Детали		
А3		3	А1А266.203-02	Щиток	1	
				А1А266.200-03		
				Детали		
А3		3	А1А266.203-03	Щиток	1	
				А1А266.200-04		
				Детали		
А3		3	А1А266.203.04	Щиток	1	
				А1А266.200-05		
				Детали		
А3		3	А1А266.203-05	Щиток	1	

Изм.	Лист	N докум.	Подп.	Дата	А1А266.200	Лист 2

Формат А4

Серия 9.904-3/0 Выпуск 1-2

Формат	Зона	Поз.	Обозначение	Наименование	Кол.	Примечание
				Документация		
		-	А1А 263.000 Д	Агрегаты приточно-рецир-куляционные АЛР		
				Технические требования		
*			А1А 267. 000 СБ	Сборочный чертеж		*) А1; А2
				Сборочные единицы		
А4		1	А1А 266. 060	Крышка фильтра	1	
А4		2	А1А 266.080	Заслонка обводная	1	
А4		3	А1А 267.090	Фильтр ФРНК	1	Шт. примен. взамен поз 4
А4		4	А1А 266. 110	Фильтр ФСВУ	1	Шт. прим. взамен поз 3
А4		5	А1А 267.010	Корпус	1	
А4		6	А3Д 127.000	Заслонка воздушная рециркуляционная 3600×800	1	5309-12 выпуск 1-36
				Детали		
А4		7	А1А263.006	Трубка		Вып. 1-1
А4		8	А1А263 007	Наконечник переходной	1	Вып. 1-1
А4		9	А1А 263 049	Пробка	2	
А4		10	А1А 263.051	Пробка	1	
А4		11	А1А 263.052	Втулка	2	
А4		12	А1А 263 053	Втулка	1	
Б4		13	А1А 263.054	Прокладка		
				Пластина 1 лист ТМКЩ-М3-Б ГОСТ 7338-77		
				$\phi 18^{+0,52} \times \phi 36-0,62$	2	0,001 кг
Б4		14	А1А 263. 055	Прокладка		
				Пластина 1 лист ТМКЩ-М3-Б ГОСТ 7338-77		
				$\phi 27^{+0,52} \times \phi 45-0,62$	1	0,003 кг
А4		15	А1А266. 001	Сектор	1	
А4		16	А10А266. 002	Ручка	1	
А4		17	А10А266. 003	Втулка	1	

Инв. № подл. | Подп. и дата | Взам. инв. № | Инв. № дубл. | Подп. и дата

Изм.	Лист	№ докум.	Подп.	Дата	А1А 267. 000			
Разраб.		Чинтехина			Агрегат приточно-рециркуляционный с резервным вентилятором производительностью 5-10 тыс. м³/ч	Лит. И	Лист 1	Листов 4
Пров.		Рахновский				Госстрой СССР Сантехпроект г. Москва		
Рук. группы		Рахновский						
Н. контр.		Рубинская						
Утв.		Спивак						

Копировал Крапанна Формат А4

Формат	Зона	Для исполнения с порядковым номером	Обозначение	Кол.	Примечание
			Стандартные изделия		
		18	Болт М6×25.36 ГОСТ 7798-70	1	
		19	Болт М8×30.36 ГОСТ 7798-70	26	
		20	Гайка М6.4 ГОСТ 3032-76	1	
		21	Гайка М8.4 ГОСТ 5915-70	26	
		22	Шайба 6 ГОСТ 11371-68	1	
			Прочие изделия		
		23	Заслонка 1000×800 ТУ 5209 КОЗ СССР 062-78	1	
			Материалы		
		24	Пластина 1 лист ТМКЩ-М3-Б ГОСТ 7338-77	1 м²	
			Переменные данные		
			Сборочные единицы		
			Поз. 25 Щиток		
А4		00;01;-04;-24;-25;-28;-29;	А1А 266.200	1	
		02;03;-06;-07;-26;-27;-30;-31	-01	1	
		08;-09;-12;-13;-32;-33;-36;-37	-02	1	
		10;-11;-14;-15;-34;-35;-38;-39	-03	1	
		16;-17;-18;-19;-40;-41;-42;-43	-04	1	
		20;-21;-22;-23;-44;-45;-46;-47	-05	1	
			Поз. 26-Секция вентиляторная		
А4		00;-01;-02;-03;-08;-09-10;	А1А 267. 020	1	
		-11;-16;-17;-20;-21			
		04;-05;-06;-07;-12;-13;-14	-01	1	
		15;-18;-19;-22;-23			
		24;-25;-26;-27;-32;-33;-34	-02	1	
		35;-40;-41;-44;-45			
		28;-29;-30;-31;-36;-37;-38	-03	1	
		39;-42;-43;-46;-47			
			Детали		
			Поз. 27- щиток		
А3		00;-01;-04;-05;-08;-09;-12;-13;-16	А1А266.004.	1	
		17;-18;-19;-24;-25;-28;-29			

Инв. № подл. | Подп. и дата | Взам. инв. № | Инв. № дубл. | Подп. и дата

Изм.	Лист	№ докум.	Подп.	Дата	А1А 267.000	Лист 2

Копировал Крапанна Формат А4

Формат	Зона	Для исполнения с порядковым номером	Обозначение	Кол.	Примечание
		32;-33;-36;-37;-40;-41;-42;-43	А1А 266. 004		
А3		02;-03;-06;-07;-10;-11;-14;-15	А1А 266. 004-02	1	
		20;-21;-22;-23;-26;-27;-30;-31;-34			
		35;-38;-39;-44;-45;-46;-47			
		Поз. 28-	**Щиток**		
А3		00;-01;-04;-05;-08;-09;-12;-13;-16	А1А 266. 004-01	1	
		17;-18;-19;-24;-25;-28;-29;-32			
		33;-36;-37;-40;-41;-42;-43			
		02;-03;-06;-07;-10;-11;-14;-15;-20;	-03	1	
		21;-22;-23;-26;-27;-30;31;-34;			
		35;-38;-39;-44;-45;-46;-47			
		Поз. 29 - Щиток			
А3		00;-01;-04;-05;-24;-25;-28;-29	А1А 266. 005	1	
		02;-03;-06;-07;-26;-27;-30;-31;	-03	1	
		08;-09;-12;-13;-32;-33;-36;-37;	-01	1	
		10;-11;-14;-15;-34;-35;-38;-39;	-04	1	
		16;-17;-18;-19;-40;-41;-42;-43;	-02	1	
		20;-21;-22;-23;-44;-45;-46;-47;	Отсутствует		
		Поз. 30 - Шибер			
А4		00;-01;-02;-03;-08;-09;-10;-11;	А1А 267. 001	2	
		16;-17;-20;-21;-24;-25;-26;-27;			
		32;-33;-34;-35;-40;-41;-44;-45			
		04;-05;-06;-07;-12;-13;-14;-15;	-01	2	
		18;-19;-22;-23;-28;-29;-30;-31;			
		36;-37;-38;-39;-42;-43;48;-47;			
		Стандартные изделия			
		Поз. 31-Болт М10×30.36 ГОСТ 7798-70			
		00...-07;-24...-31;		98	

Инв. № подл. | Подп. и дата | Взам. инв. № | Инв. № дубл. | Подп. и дата

Изм.	Лист	№ докум.	Подп.	Дата	А1А 267.000	Лист 3

Формат А4

Формат	Зона	Для исполнения с порядковым номером	Обозначение	Кол.	Примечание
		08...-15;-32...-39;		110	
		16...-19;-40...-43;		122	
		20...-23;-44...-47;		112	
		Поз.32-Гайка М10.4 ГОСТ 5915-70			
		00...-07;-24...-31;		115	
		08...-15;-32...-39;		127	
		16...-19;-40...-43;		139	
		20...-23;-44...-47;		129	
		Прочие изделия			
		Поз.33- Калорифер ТУ22-459-79			
		00;-04;-24;-28;	КВС-10П	2	
		01;-05;-25;-28;	КСК 3-10	2	
		02;-06;-26;-30;	КВБ-10П	2	
		03;-07;-27;-31;	КСК 4-10	2	
		08;-12;-32;-36;	КВС-10П	4	
		09;-13;-33;-37;	КСК 3-10	4	
		10;-14;-34;-38;	КВБ-10П	4	
		11;-15;-35;-39;	КСК 4-10	4	
		16;-20;-40;-44;	КВС-10П	6	
		17;-21;-41;-45;	КСК 3-10	6	
		18;-22;-42;-46;	КВБ-10П	6	
		19;-23;-43;-47;	КСК 4-10	6	

Инв. № подл. | Подп. и дата | Взам. инв. № | Инв. № дубл. | Подп. и дата

Изм.	Лист	№ докум.	Подп.	Дата	А1А 267.000	Лист 4

Формат А4

Рис. 1

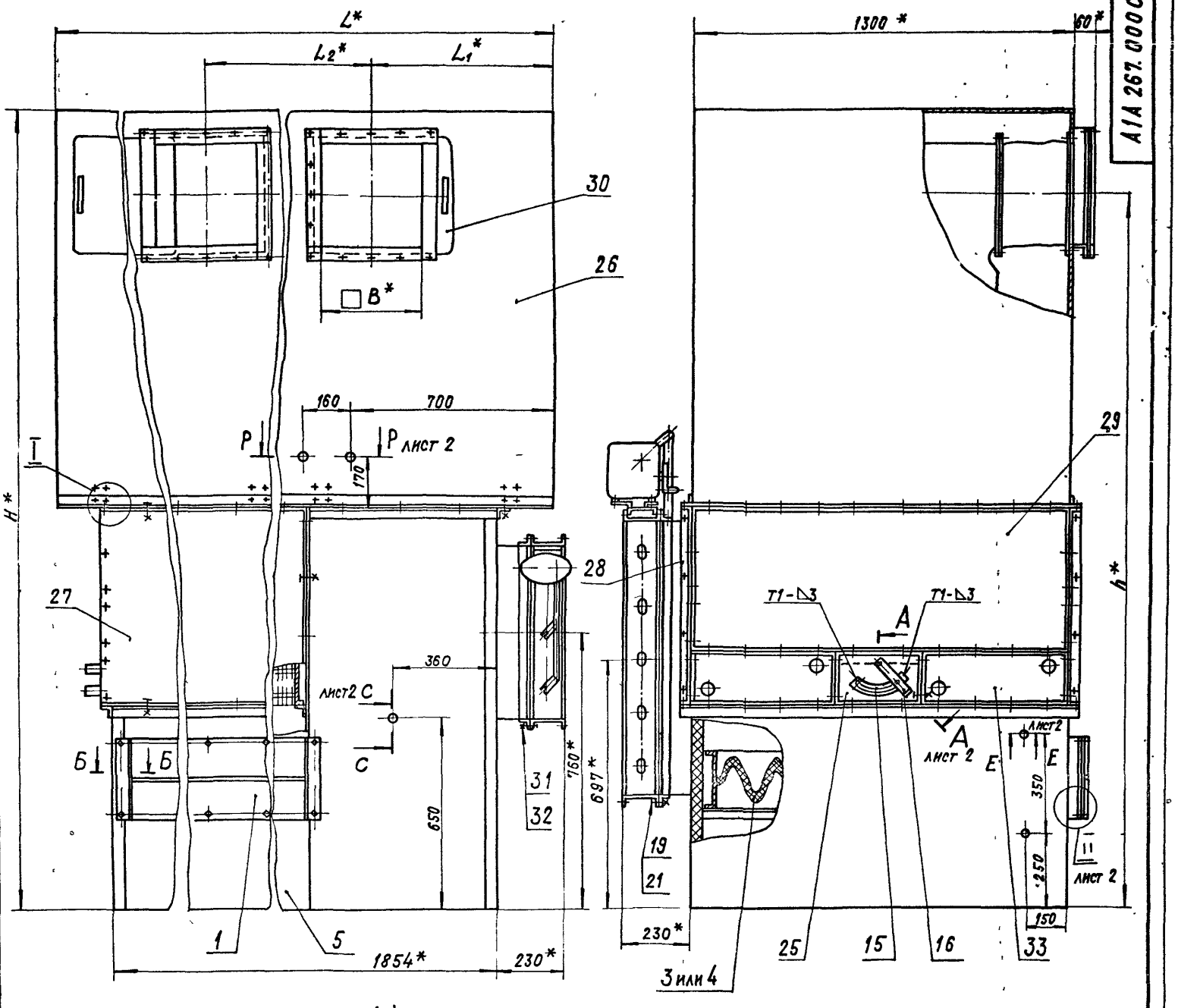

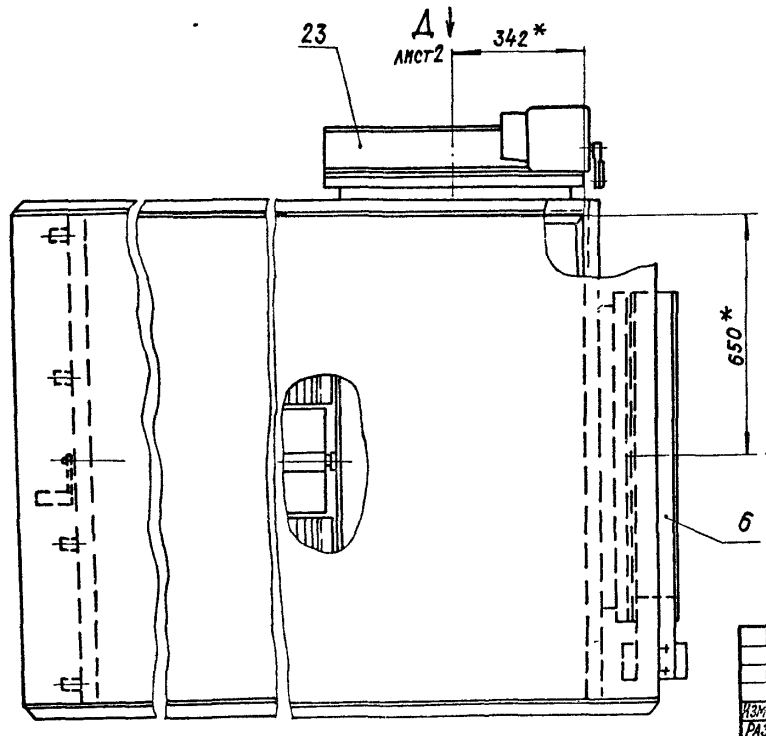

Б-Б
М1:2

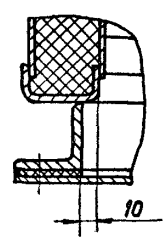

I
М1:2

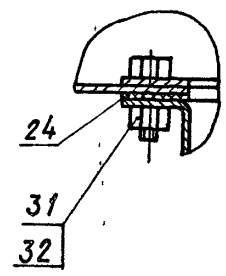

1.* Размеры для справок.
2. Неуказанные предельные отклонения размеров ±t2/2.
3. Сварной шов Т1 по ГОСТ 5264-80
4. Таблицу исполнений см. на листе 3.

					А1А 267.000 СБ		
Изм.	Лист	№ докум.	Подп.	Дата	Агрегат приточно-рециркуляционный с резервным вентилятором производительностью 5÷10 тыс. м³/час	Лит.	Масса	Масштаб
Разраб.		Митехина				И	См. таблицу	—
Пров.		Комиссарова		11.84г.		Лист 1	Листов 3	
Рук. группы		Трановский						
Н. контр.		Рувинская		4.84г.		Госстрой СССР Сантехпроект г. Москва		
Утв.		Спивак						

Формат А2

Инв. № подл. | Подп. и дата | Взам. инв. № | Инв. № дубл. | Подп. и дата

Серия 5904-34 Выпуск 1-2

Рис.1

А-А лист 1
М1:2

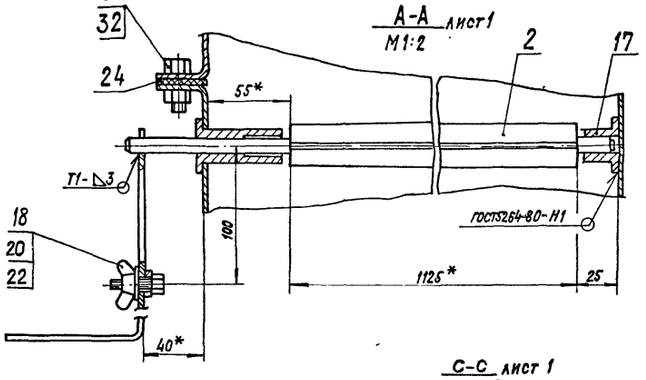

II лист 1
М1:2

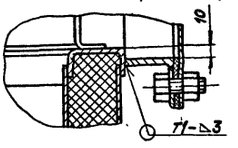

Вид Д лист 1

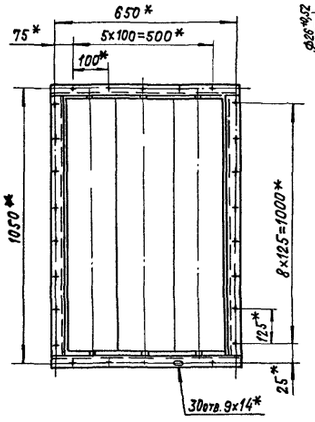

С-С лист 1
М1:2

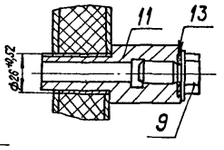

Вид Г лист 1

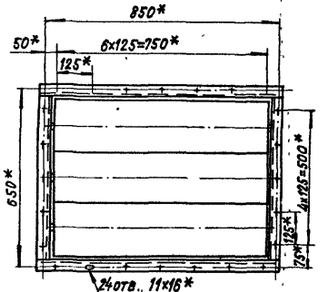

Е-Е
М1:2

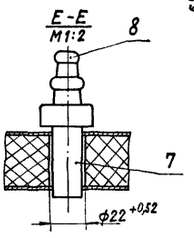

Р-Р лист 1
М1:2

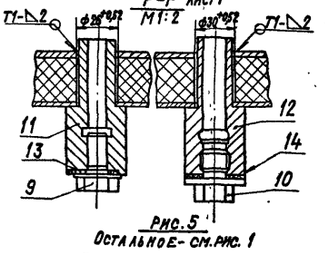

Рис. 2

Остальное - см. рис. 1

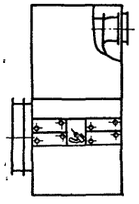

Рис. 3

Остальное - см. рис. 1

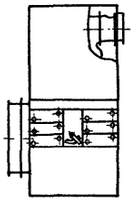

Рис. 4

Остальное - см. рис. 1

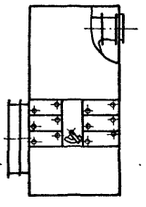

Рис. 5

Остальное - см. рис. 1

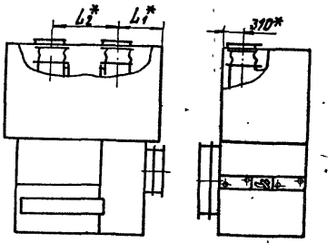

Рис. 6

Остальное - см. рис. 1

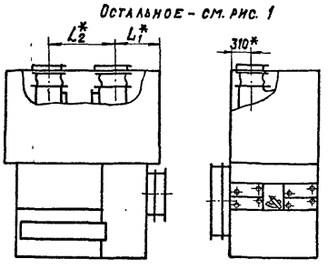

Рис. 7

Остальное - см. рис. 1

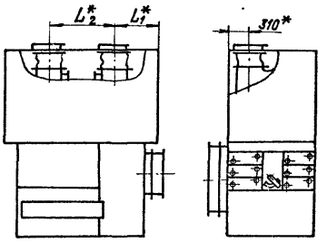

Рис. 8

Остальное - см. рис. 1

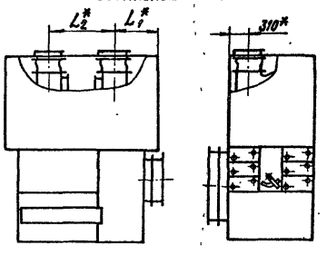

Обозначение	Рис.	Тип вентиляторного агрегата	№ вентилятора	Кол. рядов калориферов	Тип калорифера	Размеры, мм H	h	B	L	L_1	L_2	Масса, кг
А1А 267.000	1	АПР 6,3	В-Ц4-70-5	1	КВС-10П	2602	2317	350	2240	630	980	1004
-01					КСк 3-10							
-02					КВБ-10П							1067
-03					КСк 4-10							
-04		АПР 10	В-Ц4-70-6,3		КВС-10П	2842	2572	440	2800	810	1180	1274
-05					КСк 3-10							
-06					КВБ-10П							1337
-07					КСк 4-10							
-08	2	АПР 6,3	В-Ц4-70-5	2	КВС-10П	2602	2317	350	2240	630	980	1209
-09					КСк 3-10							
-10					КВБ-10П							1335
-11					КСк 4-10							
-12		АПР 10	В-Ц4-70-6,3		КВС-10П	2842	2572	440	2800	810	1180	1029
-13					КСк 3-10							
-14					КВБ-10П							1605
-15					КСк 4-10							
-16	3	АПР 6,3	В-Ц4-70-5	3	КВС-10П	2602	2317	350	2240	630	980	1414
-17					КСк 3-10							
-18		АПР 10	В-Ц4-70-6,3		КВС-10П	2842	2572	440	2800	810	1180	1684
-19					КСк 3-10							
-20	4	АПР 6,3	В-Ц4-70-5		КВБ-10П	2602	2317	350	2240	630	980	1657
-21					КСк 4-10							
-22		АПР 10	В-Ц4-70-6,3		КВБ-10П	2842	2572	440	2800	810	1180	1873
-23					КСк 4-10							
-24	5	АПР 6,3	В-Ц4-70-5	1	КВС-10П	2602	—	350	2240	630	980	1004
-25					КСк 3-10							
-26					КВБ-10П							1067
-27					КСк 4-10							
-28		АПР 10	В-Ц4-70-6,3		КВС-10П	2842		440	2800	810	1180	1274
-29					КСк 3-10							
-30					КВБ-10П							1337
-31					КСк 4-10							
-32	6	АПР 6,3	В-Ц4-70-5	2	КВС-10П	2602		350	2240	630	980	1209
-33					КСк 3-10							
-34					КВБ-10П							1335
-35					КСк 4-10							
-36		АПР 10	В-Ц4-70-6,3		КВС-10П	2842		440	2800	810	1180	1029
-37					КСк 3-10							
-38					КВБ-10П							1605
-39					КСк 4-10							
-40	7	АПР 6,3	В-Ц4-70-5	3	КВС-10П	2602		350	2240	630	980	1414
-41					КСк 3-10							
-42		АПР 10	В-Ц4-70-6,3		КВС-10П	2842		440	2800	810	1180	1684
-43					КСк 3-10							
-44	8	АПР 6,3	В-Ц4-70-5		КВБ-10П	2602		350	2240	630	980	1657
-45					КСк 4-10							
-46		АПР 10	В-Ц4-70-6,3		КВБ-10П	2842		440	2800	810	1180	1873
-47					КСк 4-10							

Тип вентиляторного агрегата	Производительность по воздуху, тыс. м³/час	Вентилятор: Тип	Вентилятор: Частота вращения, об/мин	Электродвигатель: Тип	Электродвигатель: Мощность, кВт
АПР 6,3	5 ÷ 7	В-Ц4-70-5	1420	4А 90L4	2,2
АПР 10	7 ÷ 10	В-Ц4-70-6,3	930	4А 100L6	2,2
			1440	4А112М4	5,5

Серия 5.904-34 Альбом 2

Инв. № подл. | Подпись и дата | Взам. инв. № | Инв. № дубл. | Подп. и дата

Серия 3.900-3 Выпуск 1-8

А1А266.151

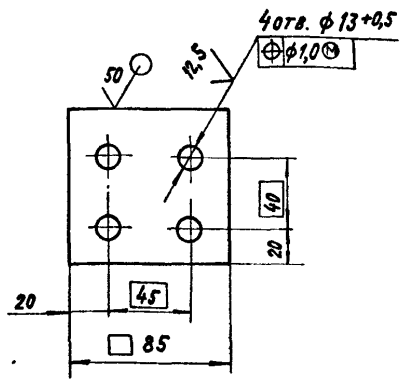

Неуказанные предельные отклонения размеров: ±t2/2

					А1А266.151		
Изм.	Лист	№ докум.	Подп.	Дата	Пластина	Лит.	Масса	Масштаб
Разраб.		Интехина				И	0,28	1:2
Пров.		Комиссаров				Лист	Листов 1
Рук. группы		Грановский			Лист 65.0 ГОСТ 19903-74 / ВСт.3 ГОСТ 14637-79		
Н. контр.		Рубинская				Госстрой СССР САНТЕХПРОЕКТ г. Москва	
Утв.		Сливак					

Копировал: Крапанна Формат: А4

А1А266.092

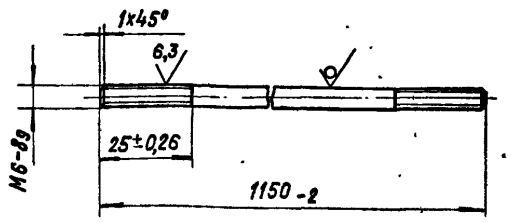

					А1А266.092		
Изм.	Лист	№ докум.	Подп.	Дата	Пруток	Лит.	Масса	Масштаб
Разраб.		Интехина				И	0,24	1:1
Пров.		Комиссаров				Лист	Листов 1
Рук. группы		Грановский			Круг В 6 ГОСТ 2590-71 / ВСт.3-I ГОСТ 535-79		
Н. контр.		Рубинская				Госстрой СССР САНТЕХПРОЕКТ г. Москва	
Утв.		Сливак					

Копировал: Крапанна Формат: А4

Формат	Зона	Поз.	Обозначение	Наименование	Кол.	Примечание
				Документация		
А1			А1А267.010СБ	Сборочный чертеж		
				Сборочные единицы		
А4		1	А1А266.020	Панель	1	
		2	-01	Панель	1	
		3	-02	Панель	1	
		4	-03	Панель	1	
		5	-04	Панель	1	
		6	-05	Панель	1	
		7	-06	Панель	1	
		8	-09	Панель	2	
		9	-10	Панель	1	
		10	-11	Панель	1	
А4		11	А1А266.030	Патрубок	1	
А4		12	А1А266.040	Патрубок	1	
				Детали		
А4		13	А1А266.011	Лист	1	
Б4		14	А1А267.011	Уголок С=1220-2		
				Уголок Б-25х25х3 ГОСТ 8509-72 / ВСт.3-I ГОСТ 535-79	2	1,37кг

					А1А267.010		
Изм.	Лист	№ докум.	Подп.	Дата	Корпус	Лит.	Лист	Листов
Разраб.		Интехина				И	1	2
Пров.		Комиссаров				Госстрой СССР САНТЕХПРОЕКТ г. Москва	
Рук. группы		Грановский					
Н. контр.		Рубинская					
Утв.		Сливак					

Копировал: Крапанна Формат: А4

Формат	Зона	Поз.	Обозначение	Наименование	Кол.	Примечание
Б4		15	А1А267.012	Уголок С=1372-2		
				Уголок Б-36х36х3 ГОСТ 8509-72 / ВСт.3-I ГОСТ 535-79	2	2,26кг
Б4		16	А1А267.013	Уголок С=1212-2		
				Уголок Б-36х36х3 ГОСТ 8509-72 / ВСт.3-I ГОСТ 535-79	2	2,0кг
Б4		17	А1А267.014	Уголок С=642-2		
				Уголок Б-36х36х3 ГОСТ 535-79 / ВСт.3-I ГОСТ 535-79	2	1,06кг
Б4		18	А1А267.015	Уголок С=1220-2		
				Уголок Б-36х36х3 ГОСТ 8509-72 / ВСт.3-I ГОСТ 535-79	1	2,0кг.

				А1А267.010		Лист 2
Изм.	Лист	№ докум.	Подп.	Дата		

Копировал: Крапанна Формат: А4

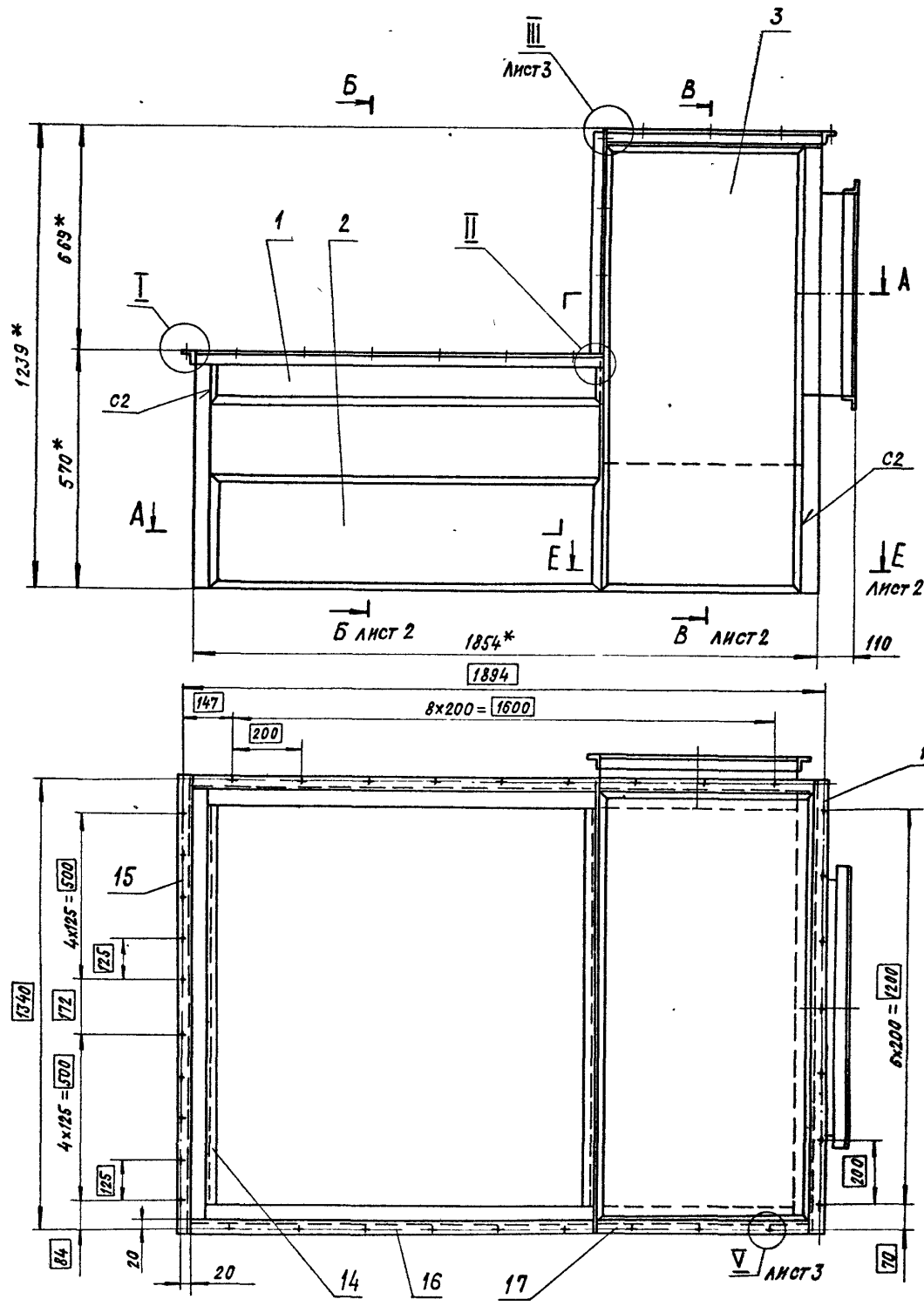

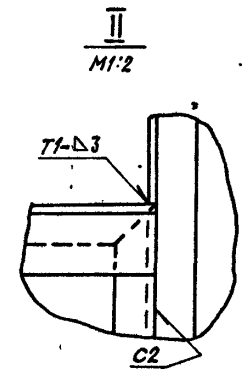

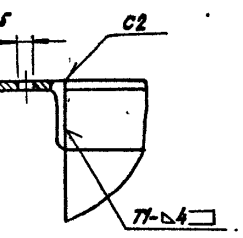

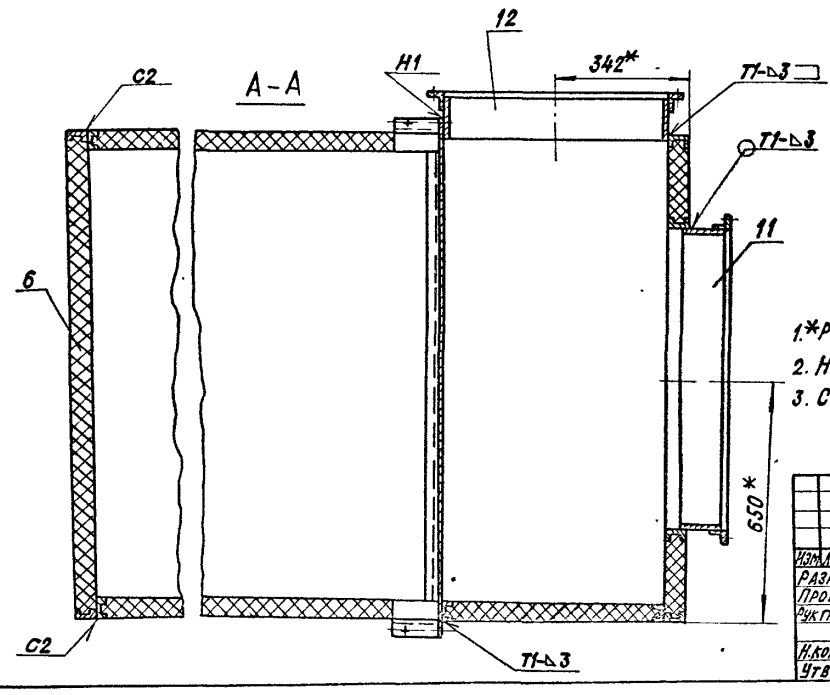

1.*Размеры для справок.
2. Неуказанные предельные отклонения размеров $\pm t_2$; $\pm t_2/2$
3. Сварные швы по ГОСТ 5264-80.

					А1А 267. 010 СБ		
Изм.	Лист	№ докум.	Подп.	Дата	Корпус	Лит.	Масса	Масштаб
Разраб.		Митехина				И	190	1:10
Пров.		Комиссарова				Лист 1	Листов 3	
Рук. гр.		Грановский						
Н. контр.		Рубинская				Госстрой СССР САНТЕХПРОЕКТ г. Москва		
Утв.		Спивак						

Копировал: Крайнна Формат А2

Инв. № подл. | Подп. и дата | Взам. инв. № | Инв. № дубл. | Подп. и дата

Серия 5.904-34 Альбом 1-2

Серия 5.904-34 Выпуск 1-2

Б – Б лист 1

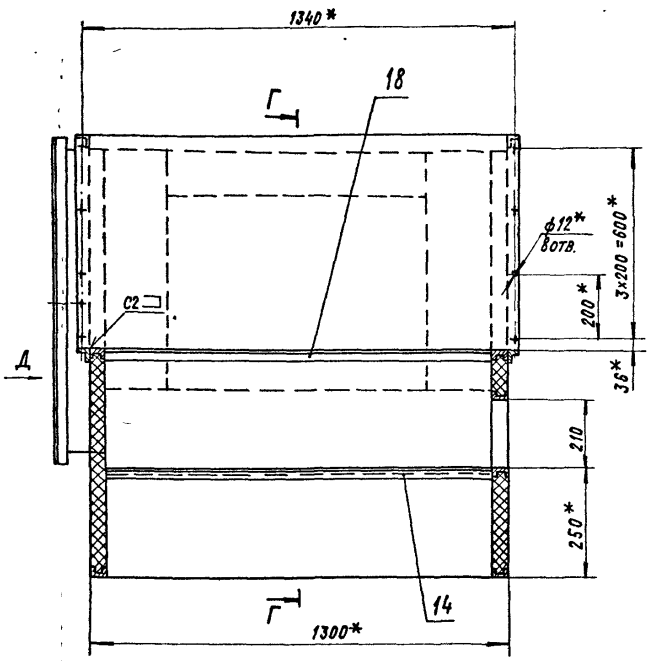

Г – Г

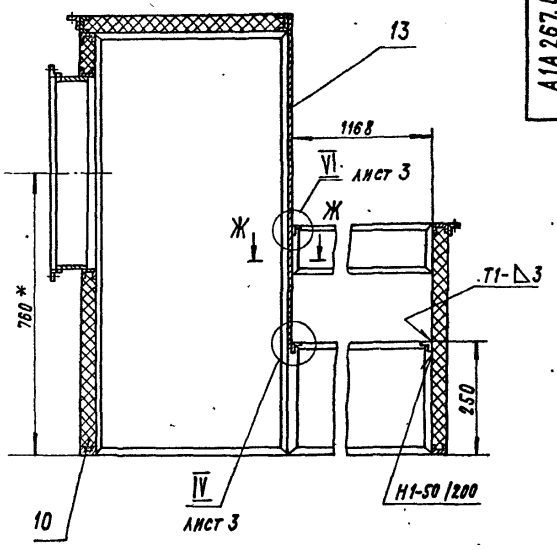

В – В лист 1

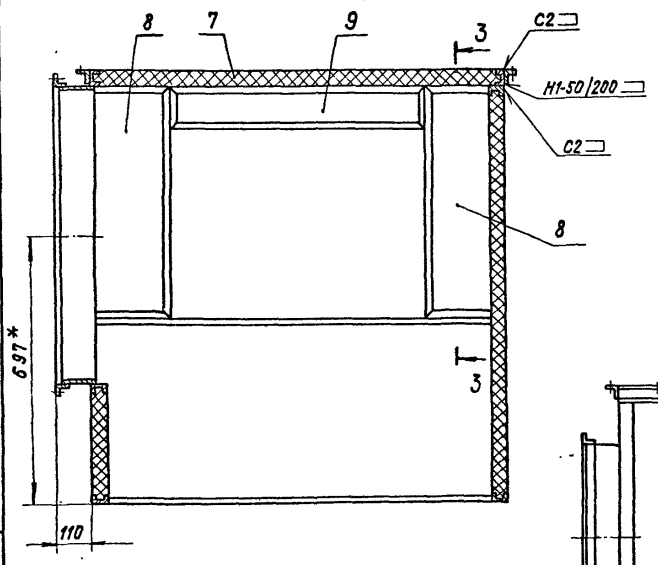

Е – Е лист 1

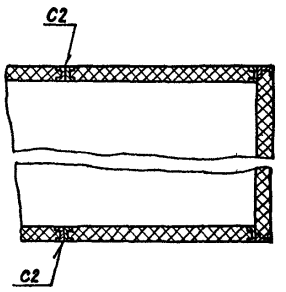

Вид Д

Узел поз. 12 не показан

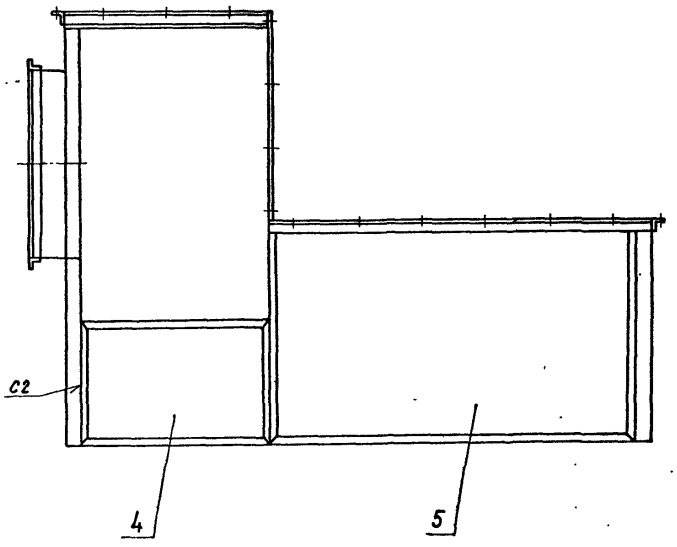

3–3

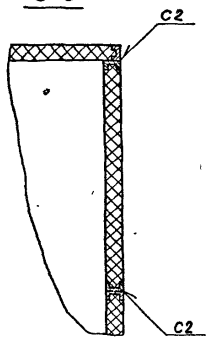

Ж–Ж
М1:2

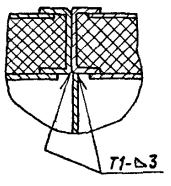

Изм.	Лист	№ докум.	Подп.	Дата	А1А 267.010 СБ	Лист 2

Копировал: Крапивина Формат А2

Инв. № подл. | Подпись и дата | Взам. инв. № | Инв. № дубл. | Подпись и дата

А1А 267.010СБ

Серия 5.904-34 Выпуск 1-2

III / М1:2 Лист 1

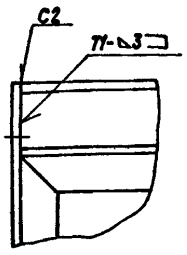

IV / М1:2 Лист 2

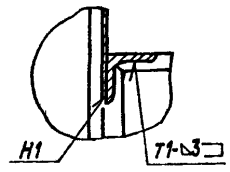

V / М1:1 Лист 1

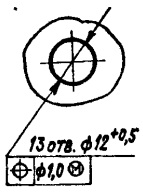

VI / М1:2 Лист 2

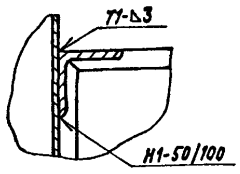

Изм.	Лист	№ докум.	Подпись	Дата

А1А 267. 010 СБ

Лист 3

Инв. № подл. | Подпись и дата | Взам. инв. № | Инв. № дубл. | Подпись и дата

Формат А4

А1А 267.001

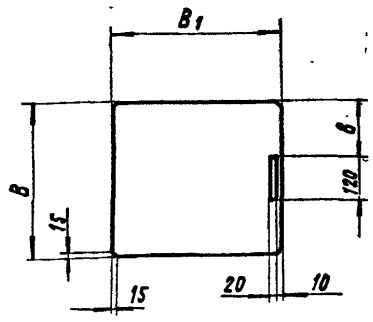

Обозначение	Размеры, мм B	B1	в	Масса, кг
А1А267.001	396-1	465-2	138	4,3
-01	486-1	555-2	183	6,35

Неуказанные предельные отклонения размеров: ±t2/2

Изм.	Лист	№ докум.	Подпись	Дата
Разраб.		Митехина		
Пров.		Комиссаров		11.84г.
Рук. группы		Грановский		
Н. контр.		Рубинская		11.84г.
Утв.		Сливак		

А1А 267. 001

Шибер

Лит. И | Масса: см. табл. | Масштаб: –

Лист | Листов 1

Лист 63.0 ГОСТ 13903-74 1-IV Ст.3 ГОСТ 16523-78

ГОССТРОЙ СССР САНТЕХПРОЕКТ г. Москва

Инв. № подл. | Подпись и дата | Взам. инв. № | Инв. № дубл. | Подпись и дата

Формат А4

А1А 267. 036

(√)

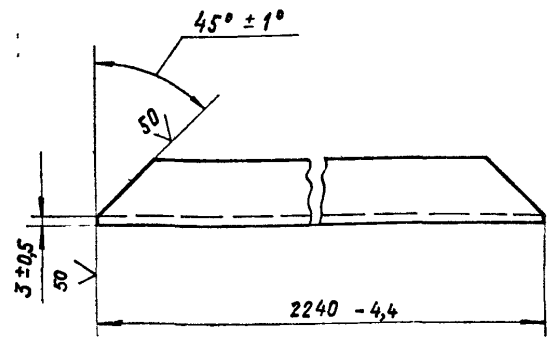

Изм.	Лист	№ докум.	Подп.	Дата
Разраб.		Волобуева		
Пров.		Комиссаров		11.84г.
Рук. группы		Грановский		
Н. контр.		Рубинская		11.84г.
Утв.		Сливак		

А1А 267. 036

Уголок

Лит. И | Масса: 3,7 | Масштаб: 1:2

Лист | Листов 1

Уголок Б-36х36х3 ГОСТ 8509-72 / В Ст. 3-I-ГОСТ 535-79

ГОССТРОЙ СССР САНТЕХПРОЕКТ г. Москва

Инв. № подл. | Подп. и дата | Взам. инв. № | Инв. № дубл. | Подпись и дата

Копировал: Крапанина Формат А4

А1А 267. 042

(√)

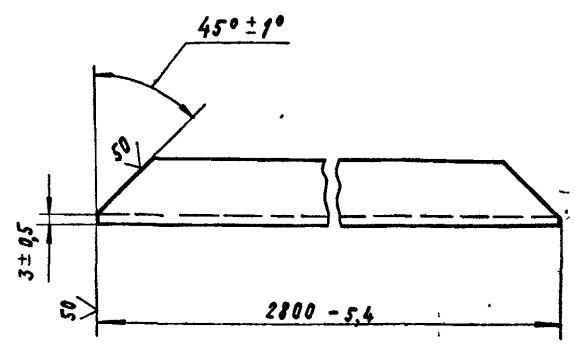

Изм.	Лист	№ докум.	Подп.	Дата
Разраб.		Волобуева		
Пров.		Комиссаров		11.84г.
Рук. группы		Грановский		
Н. контр.		Рубинская		11.84г.
Утв.		Сливак		

А1А 267. 042

Уголок

Лит. И | Масса: 4,6 | Масштаб: 1:2

Лист | Листов 1

Уголок Б-36х36х3 ГОСТ 8509-72 / В Ст. 3-I-ГОСТ 535-79

ГОССТРОЙ СССР САНТЕХПРОЕКТ г. Москва

Инв. № подл. | Подпись и дата | Взам. инв. № | Инв. № дубл. | Подпись и дата

Копировал: Крапанина Формат А4

Серия 5.904-34 Выпуск 1-2

Формат	Зона	Поз.	Обозначение	Наименование	Кол.	Примечание
				Документация		
А1			А1А267.020 СБ	Сборочный чертеж		
				Детали		
А4		1	А1А266.151	Пластина	8	
				Стандартные изделия		
		2		Болт М12х40.36 ГОСТ 7798-70	32	
		3		Гайка М12 ГОСТ 5915-70	32	
		4		Шайба 12.65Г ГОСТ 6402-70	32	
			Переменные данные для исполнений:			
				А1А267.020		
				Сборочные единицы		
А4		5	А1А266.170	Рама	2	
А4		6	А1А266.180	Вставка	2	
А4		7	А1А267.030	Короб	1	
А4		8	А1А267.040	Корпус шибера	2	
				Детали		
А4		9	А1А266.152	Прокладка	4	
А4		10	А1А266.153	Пластина	10	

Инв.№ подл. | Подп. и дата | Взам.инв.№ | Инв.№ дубл. | Подп. и дата

Изм.	Лист	№ докум.	Подп.	Дата
Разраб.		Комиссаров		11 84г.
Пров.		Грановский		
Рук. группы		Грановский		
Н. контр.		Рубинская		11 84г.
Утв.		Спивак		

А1А267.020

Секция вентиляторная

Лит.	Лист	Листов
И	1	4

Госстрой СССР Сантехпроект г. Москва

Копировал: Крамлина Формат: А4

Формат	Зона	Поз.	Обозначение	Наименование	Кол.	Примечание
А4		6	А1А266.180	Вставка	2	
А4		7	А1А267.050	Короб	1	
А4		8	А1А267.040	Корпус шибера	2	
				Детали		
А4		9	А1А266.152	Прокладка	4	
А4		10	А1А266.153	Пластина	10	
				Стандартные изделия		
		11		Болт М6х30.36 ГОСТ 7798-70	32	
		12		Болт М8х25.36 ГОСТ 7798-70	20	
		13		Гайка М6.4 ГОСТ 5915-70	64	
				Прочие изделия		
		14		Вентилятор В-Ц4-70-5-01А с двигателем 4А90L4 ТУ22-4208-78	1	
		15		Вентилятор В-Ц4-70-5-01Алев с двигателем 4А90L4 ТУ22-4208-78	1	
				А1А267.020-03		
				Сборочные единицы		
А4		5	А1А266.170-03	Рама	2	
А4		6	А1А266.180-01	Вставка	2	
А4		7	А1А267.050-01	Короб	1	
А4		8	А1А267.040-01	Корпус шибера	2	
				Детали		
А4		9	А1А266.152-01	Прокладка	4	
А4		10	А1А266.153-01	Пластина	10	

Инв.№ подл. | Подп. и дата | Взам.инв.№ | Инв.№ дубл. | Подп. и дата

Изм.	Лист	№ докум.	Подп.	Дата

А1А267.020

Лист 3

Формат: А4

Формат	Зона	Поз.	Обозначение	Наименование	Кол.	Примечание
А4		5	А1А266.170-01	Рама	2	
А4		6	А1А266.180-01	Вставка	2	
А4		7	А1А267.030-01	Короб	1	
А4		8	А1А267.040-01	Корпус шибера	2	
				Детали		
А4		9	А1А266.152-01	Прокладка	4	
А4		10	А1А266.153-01	Пластина	10	
				Стандартные изделия		
		11		Болт М6х30.36 ГОСТ 7798-70	40	
		12		Болт М10х25.36 ГОСТ 7798-70	20	
		13		Гайка М6.4 ГОСТ 5915-70	80	
				Прочие изделия		
		14		Вентилятор В-Ц4-70-6,3-01 ТУ 22-4208-78	1	
		15		Вентилятор В-Ц4-70-6,3-01Алев ТУ 22-4208-78	1	
				А1А267.020-02		
				Сборочные единицы		
А4		5	А1А266.170-02	Рама	2	

Инв.№ подл. | Подп. и дата | Взам.инв.№ | Инв.№ дубл. | Подп. и дата

Изм.	Лист	№ докум.	Подп.	Дата

А1А267.020

Лист 2

Копировал: Крамлина Формат: А4

Формат	Зона	Поз.	Обозначение	Наименование	Кол.	Примечание
				Стандартные изделия		
		11		Болт М6х30.36 ГОСТ 7798-70	40	
		12		Болт М10х25.36 ГОСТ 7798-70	20	
		13		Гайка М6.4 ГОСТ 5915-70	80	
				Прочие изделия		
		14		Вентилятор В-Ц4-70-6,3-01 ТУ 22-4208-78	1	
		15		Вентилятор В-Ц4-70-6,3-01Алев ТУ22-4208-78	1	

Инв.№ подл. | Подп. и дата | Взам.инв.№ | Инв.№ дубл. | Подп. и дата

Изм.	Лист	№ докум.	Подп.	Дата

А1А267.020

Лист 4

Копировал: Крамлина Формат: А4

А1А267.020СБ

Серия 5.904-34

Рис.1

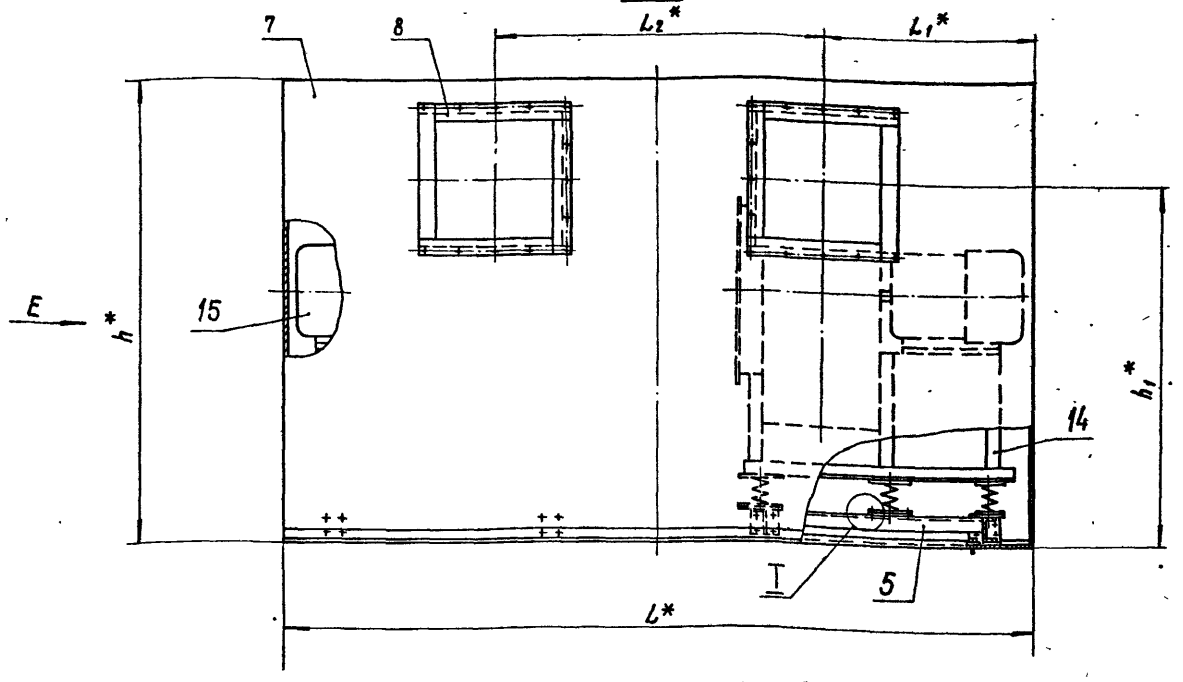

ВИД Е

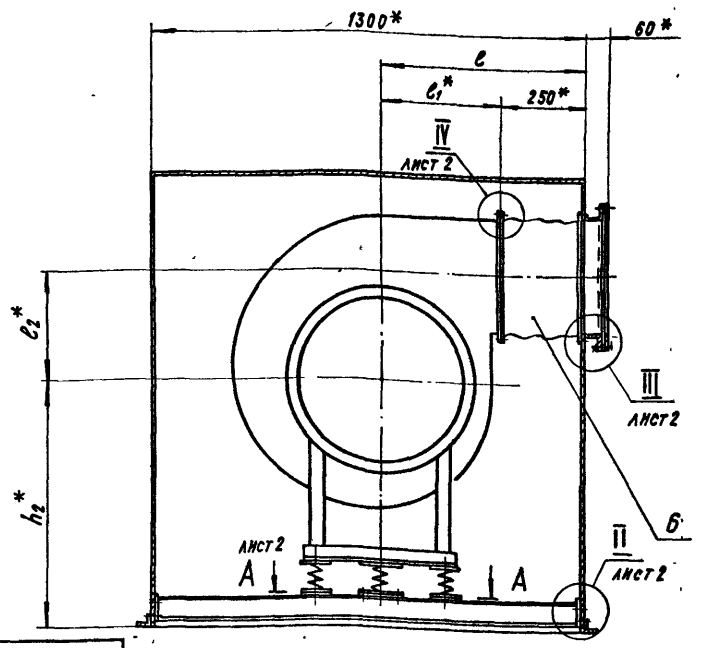

I
М1:1

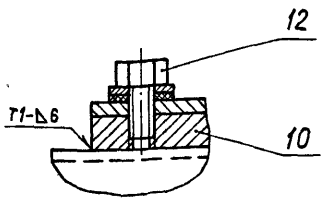

Таблица

Обозначение	Рис.	Размеры, мм						
		L^*	L_1^*	L_2^*	h^*	h_1^*	h_2^*	l
А1А267.020	1	2240	630	980	1360	1075	750	610
-01		2800	810	1180	1600	1330	920	680
-02	2	2240	630	980	1360	–	750	664
-03		2800	810	1180	1600		920	580

1.* Размеры для справок.

2. Неуказанные предельные отклонения размеров $\pm t_2/2$

3. Сварные швы по ГОСТ 5264-80

Продолжение табл.

Обозначение	Рис.	Размеры, мм									Масса, кг
		l_1^*	l_2^*	l_3^*	l_4^*	l_5^*	l_6^*	l_7^*	l_8	l_9^*	
А1А267.020	1	360	326	–	195	390	170	680	160	180	460
-01		430	410		240	480	215	850	215	235	730
-02	2	360	326	100	195	390	170	680	160	180	460
-03		430	410	60	240	480	215	850	215	235	730

Изм.	Лист	№ докум.	Подп.	Дата
Разраб.		Митехина		
Пров.		Комиссаров		11.84г.
Рук.		Грановский		
Н. контр.		Рувинская		11.84г.
Утв.		Спивак		

А1А267.020СБ

Секция вентиляторная

Лит.	Масса	Масштаб
И	См. табл.	–

Лист 1 Листов 2

Госстрой СССР Сантехпроект г. Москва

Копировал: Краилина

Формат: А2

Инв. № подл. | Подпись и дата | Взам. инв. № | Инв. № дубл. | Подпись и дата

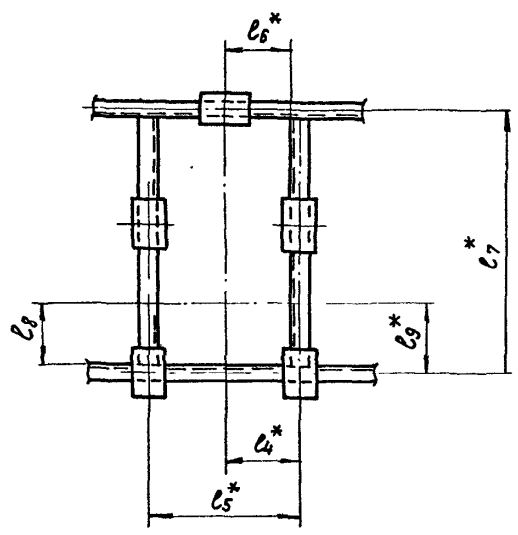

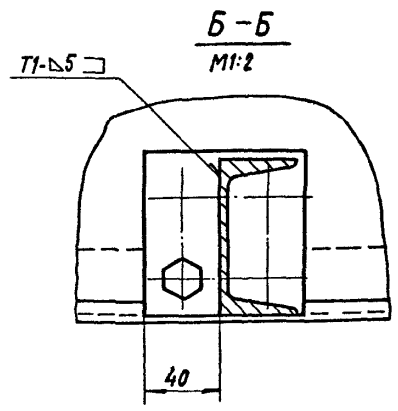

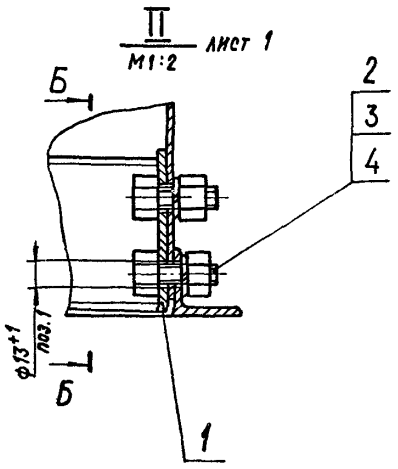

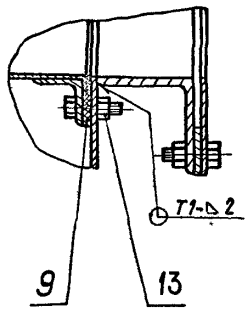

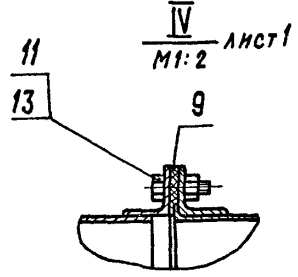

Рис. 2

Остальное – см. рис. 1

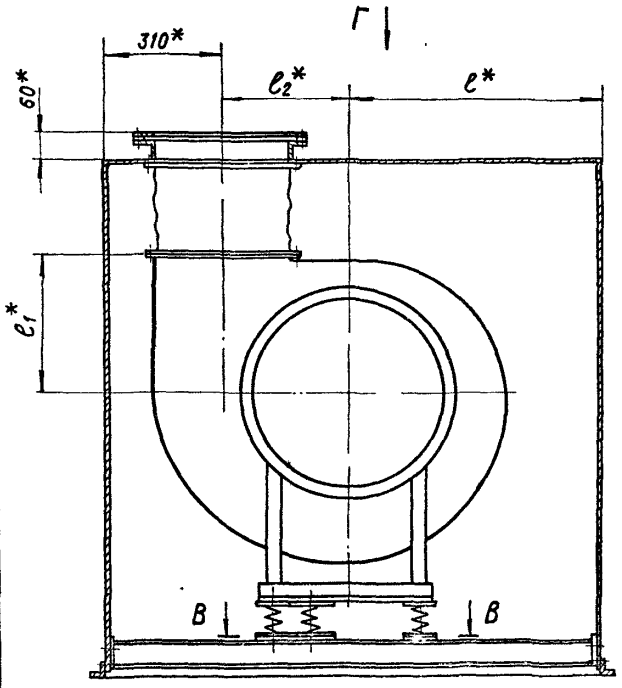

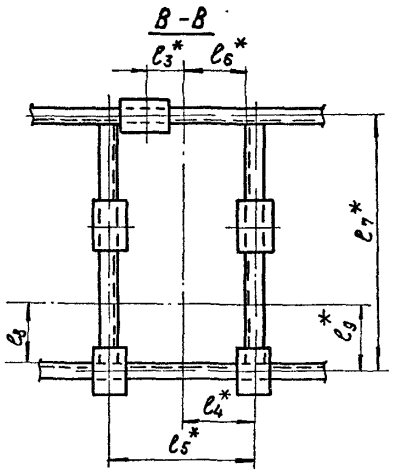

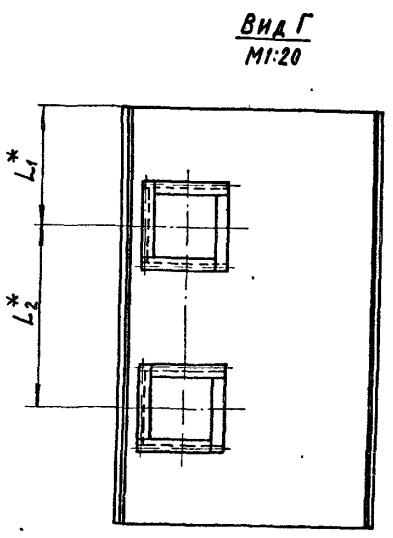

Изм.	Лист	№ докум.	Подп.	Дата	А1А 267. 020 СБ	Лист 2

Выпуск 1-2
Серия 5.904-34

Формат	Зона	Поз.	Обозначение	Наименование	Кол.	Примечание
				Документация		
А2			А1А267.030 СБ	Сборочный чертеж		
				Детали		
Б4		1	А1А267.031	Полоса		
				Лист Б2,0 ГОСТ 19903-74 / 1-IV-Ст.3 ГОСТ 16523-70		
				40-1 х 1300-2	2	0,82 кг
				Стандартные изделия		
		2		Болт М10х30.36 ГОСТ 7798-70	17	
			Переменные данные для исполнений:			
				А1А267.030		
				Детали		
Б4		3	А1А267.032	Лист 190-2 х 1300-2		
				Лист Б2,0 ГОСТ 19903-74 / 1-IV Ст.3 ГОСТ 16523-70	2	3,9 кг

Инв.№подл. | Подп. и дата | Взам.инв.№ | Инв.№дубл. | Подп. и дата

Изм.	Лист	№ докум.	Подп.	Дата
Разраб.		Митехина		
Пров.		Комиссаров		11 84г.
Рук.группы		Грановский		
Н.контр.		Рубинская		11 84
Утв.		Спивак		

А1А267.030

Короб

Лит. | Лист 1 | Листов 2

Госстрой СССР Сантехпроект г. Москва

Копировал Крайлина Формат А4

Формат	Зона	Поз.	Обозначение	Наименование	Кол.	Примечание
Б4		4	А1А267.033	Лист 1300-2 х 1358-2		
				Лист Б1,5 ГОСТ 19903-74 / 1-IV Ст.3 ГОСТ 16523-70	2	20,8 кг
Б4		5	А1А267.034	Лист 1348-2 х 2237-2		
				Лист Б1,5 ГОСТ 19903-74 / 1-IV Ст.3 ГОСТ 16523-70	2	35,4 кг
Б4		6	А1А267.035	Лист 1300-2 х 2240-2		
				Лист Б1,5 ГОСТ 19903-74 / 1-IV Ст.3 ГОСТ 16523-70	1	34,4 кг
А4		7	А1А267.036	Уголок С=2240-2		
				Уголок Б-36х36х3 ГОСТ 8509-72 / В Ст.3-I ГОСТ 535-79	2	3,7 кг
				А1А267.030-01		
				Детали		
Б4		3	А1А267.037	Лист 470-2 х 1300-2		
				Лист Б2,0 ГОСТ 19903-74 / 1-IV Ст.3 ГОСТ 16523-70	2	9,0 кг
Б4		4	А1А267.038	Лист 1300-2 х 1598-2		
				Лист Б1,5 ГОСТ 19903-74 / 1-IV Ст.3 ГОСТ 16523-70	2	24,5 кг
Б4		5	А1А267.039	Лист 1588-2 х 2797-2		
				Лист Б1,5 ГОСТ 19903-74 / 1-IV Ст.3 ГОСТ 16523-70	2	52 кг
Б4		6	А1А267.041	Лист 1300-2 х 2800-2		
				Лист Б1,5 ГОСТ 19903-74 / 1-IV Ст.3 ГОСТ 16523-70	1	43 кг
А4		7	А1А267.042	Уголок С=2800-2		
				Уголок Б-36х36х3 ГОСТ 8509-72 / В Ст.3-I ГОСТ 535-79	2	4,6 кг

Инв.№подл. | Подп. и дата | Взам.инв.№ | Инв.№дубл. | Подп. и дата

Изм.	Лист	№ докум.	Подп.	Дата

А1А267.030

Лист 2

Формат А4

Формат	Зона	Поз.	Обозначение	Наименование	Кол.	Примечание
				Документация		
А2			А1А267.050 СБ	Сборочный чертеж		
				Детали		
Б4		1	А1А267.031	Полоса		
				Лист Б2,0 ГОСТ 19903-74 / 1-IV-Ст.3 ГОСТ 16523-70		
				40-1 х 1300-2	2	0,82 кг
				Стандартные изделия		
		2		Болт М10х30.36 ГОСТ 7798-70	17	
			Переменные данные для исполнений:			
				А1А267.050		
				Детали		
Б4		3	А1А267.032	Лист 190-2 х 1300-2		
				Лист Б2,0 ГОСТ 19903-74 / 1-IV-Ст.3 ГОСТ 16523-70	2	3,9 кг

Инв.№подл. | Подп. и дата | Взам.инв.№ | Инв.№дубл. | Подп. и дата

Изм.	Лист	№ докум.	Подп.	Дата
Разраб.		Митехина		
Пров.		Комиссаров		11 84г.
Рук.группы		Грановский		
Н.контр.		Рубинская		11 84г.
Утв.		Спивак		

А1А267.050

Короб

Лит. И | Лист 1 | Листов 2

Госстрой СССР Сантехпроект г. Москва

Формат А4

Формат	Зона	Поз.	Обозначение	Наименование	Кол.	Примечание
Б4		4	А1А267.033	Лист 1300-2 х 1358-2		
				Лист Б1,5 ГОСТ 19903-74 / 1-IV Ст.3 ГОСТ 16523-70	2	20,8 кг
Б4		5	А1А267.034	Лист 1348-2 х 2237-2		
				Лист Б1,5 ГОСТ 19903-74 / 1-IV Ст.3 ГОСТ 16523-70	2	35,4 кг
Б4		6	А1А267.035	Лист 1300-2 х 2240-2		
				Лист Б1,5 ГОСТ 19903-74 / 1-IV Ст.3 ГОСТ 16523-70	1	34,4 кг
А4		7	А1А267.036	Уголок С=2240-2		
				Уголок Б-36х36х3 ГОСТ 8509-72 / В Ст.3-I ГОСТ 535-79	2	3,7 кг
				А1А267.050-01		
				Детали		
Б4		3	А1А267.037	Лист 470-2 х 1300-2		
				Лист Б2,0 ГОСТ 19903-74 / 1-IV Ст.3 ГОСТ 16523-70	2	9 кг
Б4		4	А1А267.038	Лист 1300-2 х 1598-2		
				Лист Б1,5 ГОСТ 19903-74 / 1-IV Ст.3 ГОСТ 16523-70	2	24,5 кг
Б4		5	А1А267.039	Лист 1588-2 х 2797-2		
				Лист Б1,5 ГОСТ 19903-74 / 1-IV Ст.3 ГОСТ 16523-70	2	52 кг
Б4		6	А1А267.041	Лист 1300-2 х 2800-2		
				Лист Б1,5 ГОСТ 19903-74 / 1-IV Ст.3 ГОСТ 16523-70	1	43 кг
А4		7	А1А267.042	Уголок С=2800-2		
				Уголок Б-36х36х3 ГОСТ 8509-72 / В Ст.3-I ГОСТ 535-79	2	4,6 кг

Инв.№подл. | Подп. и дата | Взам.инв.№ | Инв.№дубл. | Подп. и дата

Изм.	Лист	№ докум.	Подп.	Дата

А1А267.050

Лист 2

Копировал Крайлина Формат А4

Серия 5.904-34 Выпуск 1-2

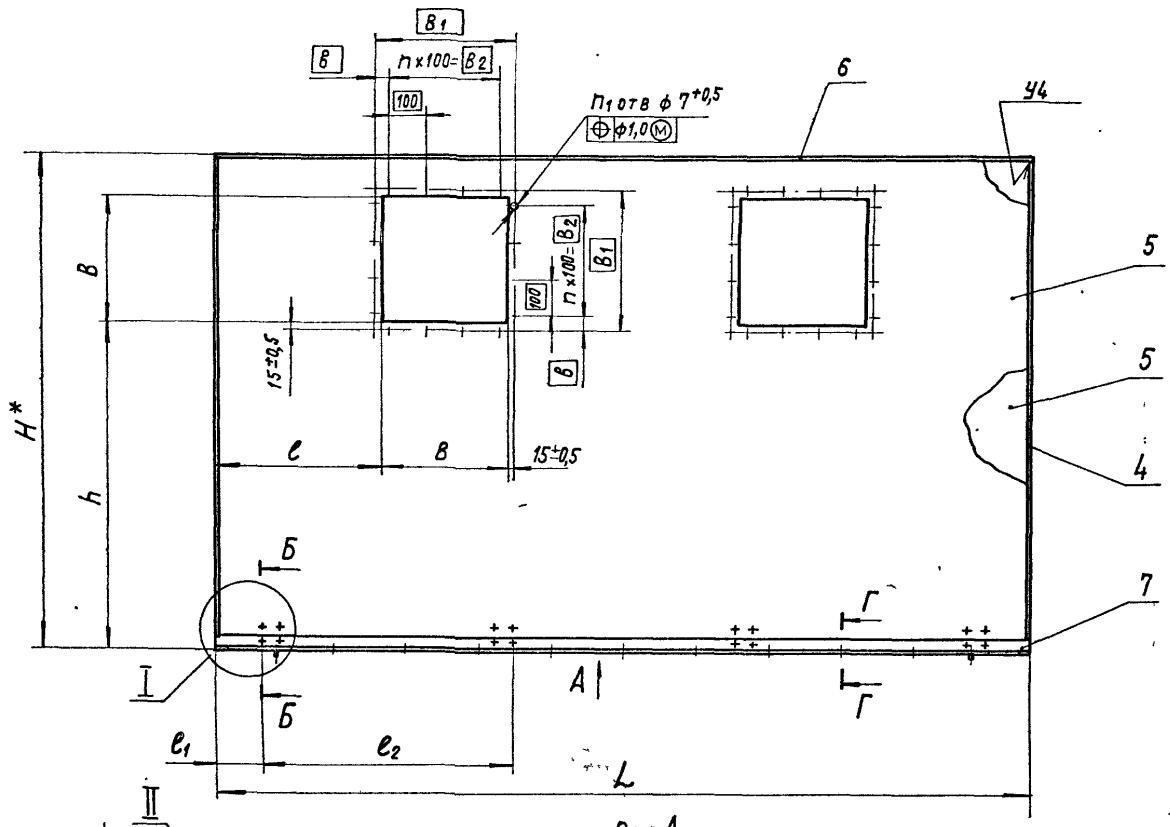

Г-Г
М1:2

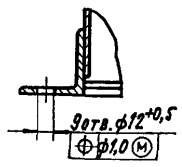

Вид А

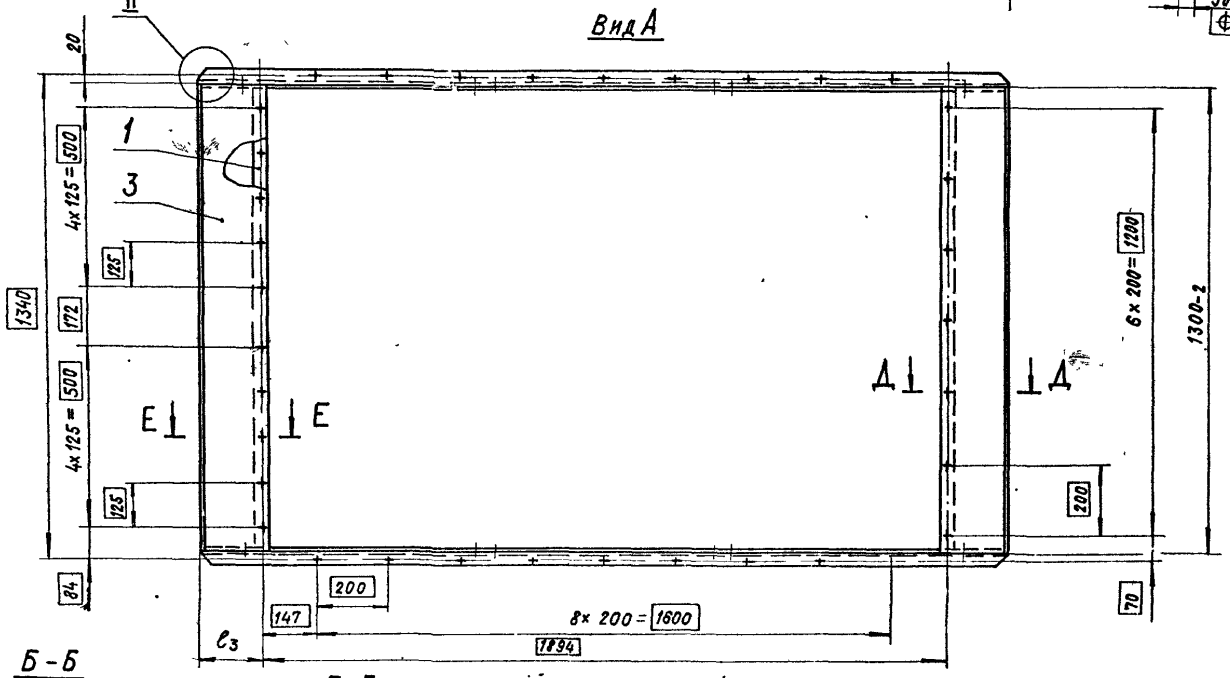

Б-Б
М1:2

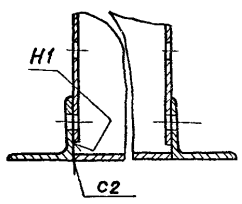

Е-Е
М1:2

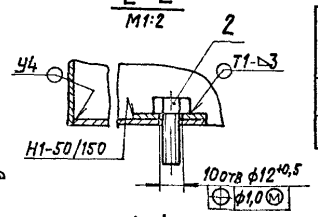

Д-Д
М1:2

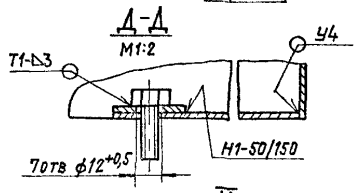

I
М1:2

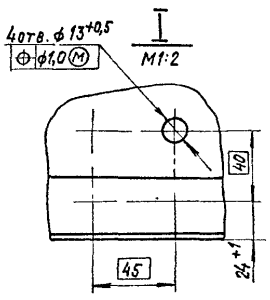

II
М1:2

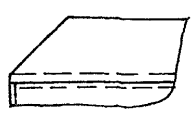

Обозначение	Размеры, мм											Кол. шагов, n	Кол. отв. n1	Масса, кг
	H*	L	B	B1	B2	h	c	c1	c2	c3	b			
А1А267.030	1360	2240-2	350+1	380	300	900	455	125	690	173	40	3	16	164
-01	1600	2800-3	440+1	470	400	1110	590	190	860	453	35	4	20	233

1. * Размеры для справок
2. Неуказанные предельные отклонения размеров: $\pm t_2/2$
3. Сварные швы по ГОСТ 5264-80

Изм.	Лист	№ докум.	Подп.	Дата
Разраб.		Комиссаров		
Пров.		Рановский		
Рук. группы		Рановский		
Н. контр.		Разинская		
Утв.		Сливак		

А1А267.030СБ

Короб

Лит.	Масса	Масштаб
И	См. табл.	—

Лист Листов 1

Госстрой СССР Сантехпроект г. Москва

Копировал Крапивина Формат А2

Инв. № подл. | Подпись и дата | Взам. инв. № | Инв. № дубл. | Подпись и дата | Инв. № подл.

А1А267.040 СБ

Выпуск 1-2
Серия 5904-34

Инв.№подл. | Подп. и дата | Взам.инв.№ | Инв.№дубл. | Подп. и дата

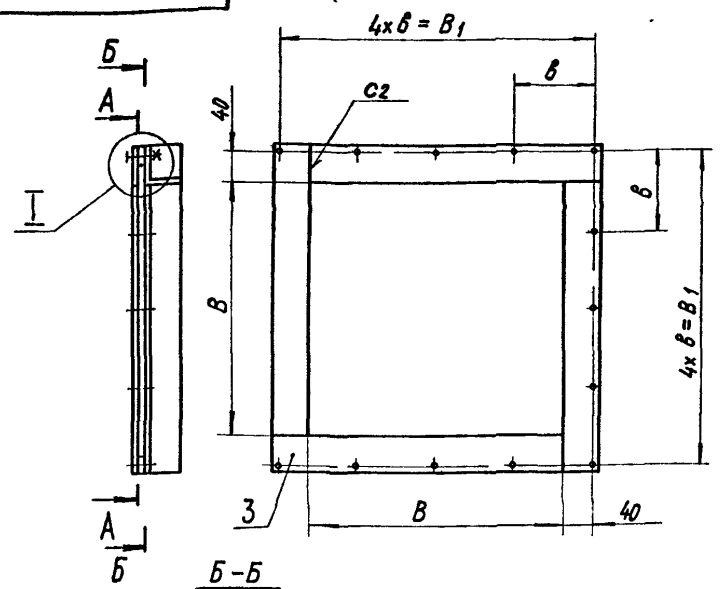

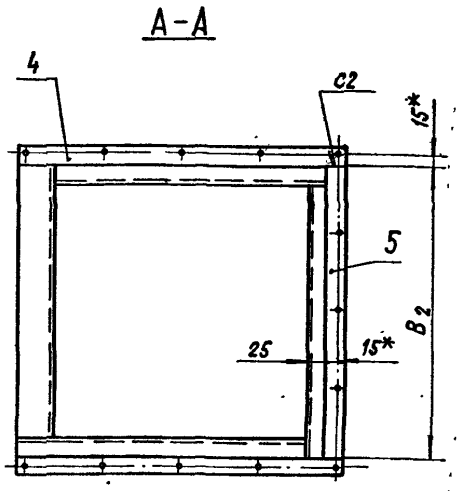

Обозначение	Размеры, мм				Масса, кг
	В	В1	В2	в	
А1А267.040	350	430	400	107,5	9,6
-01	440	520	490	130	11,75

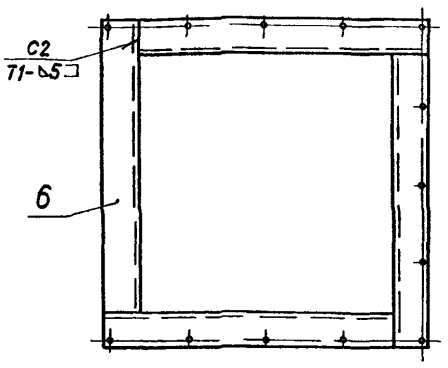

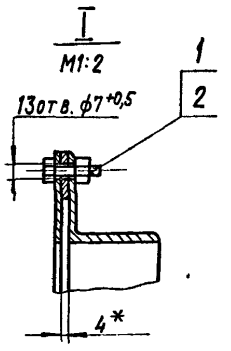

1. * Размеры для справок.
2. Неуказанные предельные отклонения размеров: $+t_2$; $\pm t_2/2$
3. Сварные швы по ГОСТ 5264-80

					А1А267.040 СБ		
Изм.	Лист	№ докум.	Подп.	Дата	Корпус шибера	Лит.	Масса	Масштаб
Разраб		Комиссаров		11.84г.		И	См. табл.	—
Пров		Грановский				Лист	Листов 1
Рук. группы		Грановский					
Гл. спец.						Госстрой СССР САНТЕХПРОЕКТ г. Москва	
Н. контр.		Рувинская		11.84г.			
Утв.		Спивак					

Копировал: Крапивина Формат: А3

Формат	Зона	Поз.	Обозначение	Наименование	Кол.	Примечание
				Документация		
А3			А1А267.040 СБ	Сборочный чертеж		
				Стандартные изделия		
		1		Болт М8х30.36 ГОСТ 7798-70	13	
		2		Гайка М8 4 ГОСТ 5915-70	13	
				Переменные данные для исполнений:		
				А1А267.040		
				Детали		
Б4		3	А1А267.043	Полоса С=400-2		
				Полоса Б-4х50 ГОСТ 103-76 / В Ст3-I ГОСТ 535-79	4	0,63кг
Б4		4	А1А267.044	Полоса С=450-2		
				Полоса Б-4х25 ГОСТ 103-76 / В Ст3-I ГОСТ 535-79	2	0,35кг
Б4		5	А1А267.045	Полоса С=400+2		
				Полоса Б-4х25 ГОСТ 103-76 / В Ст3-I ГОСТ 535-79	1	0,31кг
Б4		6	А1А267.046	Уголок С=400-2		
				Уголок Б-50х50х5 ГОСТ 8509-72 / В Ст3-I ГОСТ 535-79	4	1,5кг

Инв.№подл. | Подп. и дата | Взам.инв.№ | Инв.№дубл. | Подп. и дата

					А1А267.040			
Изм.	Лист	№ докум.	Подп.	Дата	Корпус шибера	Лит.	Лист	Листов
Разраб.		Митехина				И	1	2
Пров		Комиссаров		11.84г.		Госстрой СССР САНТЕХПРОЕКТ г. Москва		
Рук. группы		Грановский						
Н. контр.		Рувинская		11.84г.				
Утв.		Спивак						

Формат А4

Формат	Зона	Поз.	Обозначение	Наименование	Кол.	Примечание
				А1А267.040-01		
				Детали		
Б4		3	А1А267.047	Полоса С=490-2		
				Полоса Б-4х50 ГОСТ 103-76 / В Ст3-I ГОСТ 535-79	4	0,77кг
Б4		4	А1А267.048	Полоса С=540-2		
				Полоса Б-4х25 ГОСТ 103-76 / В Ст3-I ГОСТ 535-79	2	0,44кг
Б4		5	А1А267.049	Полоса С=490+2		
				Полоса Б-4х25 ГОСТ 103-76 / В Ст3-I ГОСТ 535-79	1	0,38кг
Б4		6	А1А267.051	Уголок С=490-2		
				Уголок Б-50х50х5 ГОСТ 8509-72 / В Ст3-I ГОСТ 535-79	4	1,85кг

Инв.№подл. | Подп. и дата | Взам.инв.№ | Инв.№дубл. | Подп. и дата

					А1А267.040	Лист 2
Изм.	Лист	№ докум.	Подп.	Дата		

Копировал Крапивина Формат: А4

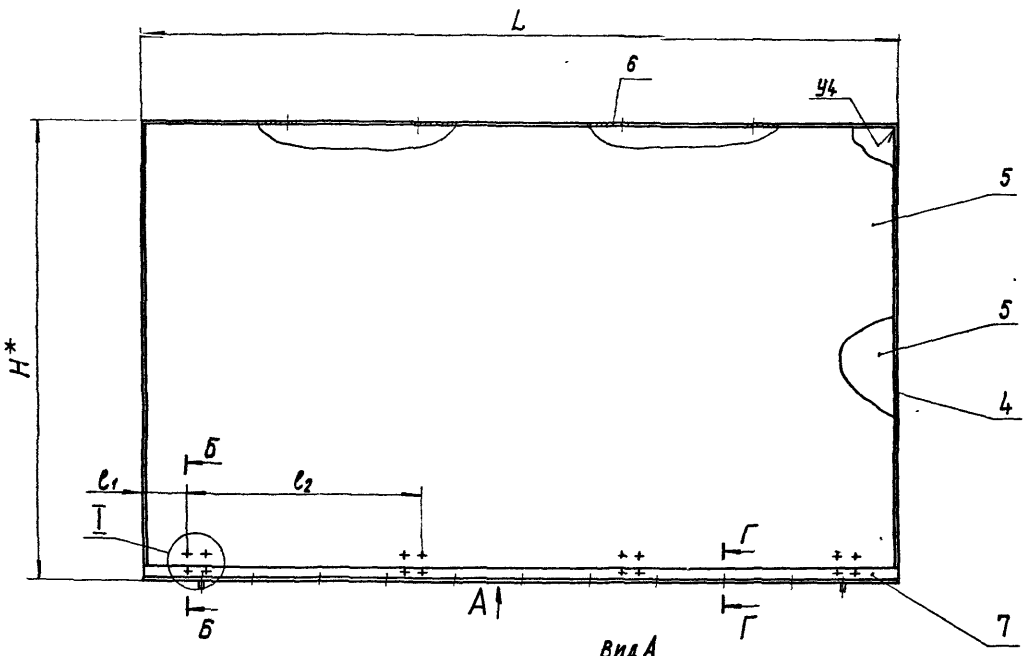

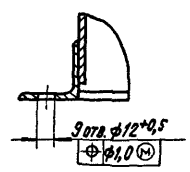

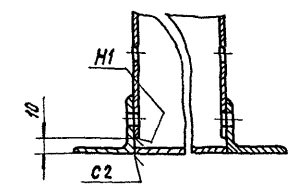

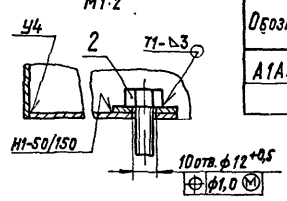

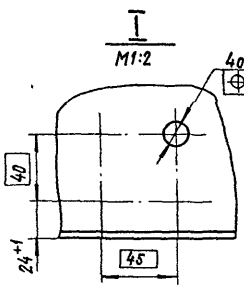

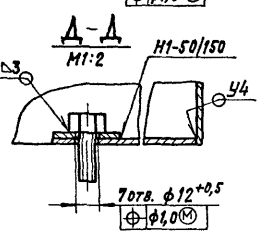



Обозначение	Размеры, мм											Кол. шагов, n	Кол. отв., n_1	Масса, кг
	H*	L	B	B_1	B_2	h	c	c_1	c_2	c_3	b			
А1А267.050	1360	2240-2	350 +1	380	300	815	455	125	690	173	40	3	16	164
-01	1600	2800-3	440 +1	470	400	770	590	190	960	453	35	4	20	233

1. * Размеры для справок
2. Неуказанные предельные отклонения размеров: $\pm t_2/2$
3. Сварные швы по ГОСТ 5264-80

				А1А267.050СБ	
Изм.	Лист	№ докум.	Подпись	Дата	
Разраб.		Комиссаров		11.84г.	Короб
Пров.		Рановский			
Рук. группы		Рановский			
Н. контр.		Рубинская		11.84г.	
Утв.		Спивак			

Лит.	Масса	Масштаб
И	см. табл.	—
Лист	Листов 1	

ГОССТРОЙ СССР САНТЕХПРОЕКТ г. Москва

Копировал: Краналина Формат: А2

Инв. № подл. | Подп. и дата | Взам. инв. № | Инв. № дубл. | Подп. и дата

gost.e-ecolog.ru