ГОСУДАРСТВЕННЫЙ КОМИТЕТ СССР ПО ДЕЛАМ СТРОИТЕЛЬСТВА /ГОССТРОЙ СССР/
ТИПОВАЯ ДОКУМЕНТАЦИЯ НА СТРОИТЕЛЬНЫЕ СИСТЕМЫ И ИЗДЕЛИЯ ЗДАНИЙ И СООРУЖЕНИЙ

СЕРИЯ 5.904-34

ПРИТОЧНО-РЕЦИРКУЛЯЦИОННЫЕ АГРЕГАТЫ ПРОИЗВОДИТЕЛЬНОСТЬЮ от 1 до 10 тыс. $м^3/ч$

ВЫПУСК 1-1

АГРЕГАТЫ ПРОИЗВОДИТЕЛЬНОСТЬЮ от 1 до 5 тыс. $м^3/ч$

РАБОЧИЕ ЧЕРТЕЖИ

21222-02
Цена: 5-62

gost.e-ecolog.ru

ГОСУДАРСТВЕННЫЙ КОМИТЕТ СССР ПО ДЕЛАМ СТРОИТЕЛЬСТВА /ГОССТРОЙ СССР/

ТИПОВАЯ ДОКУМЕНТАЦИЯ НА СТРОИТЕЛЬНЫЕ СИСТЕМЫ И ИЗДЕЛИЯ ЗДАНИЙ И СООРУЖЕНИЙ

СЕРИЯ 5.904-34

ПРИТОЧНО-РЕЦИРКУЛЯЦИОННЫЕ АГРЕГАТЫ ПРОИЗВОДИТЕЛЬНОСТЬЮ от 1 до 10 тыс. $м^3/ч$

ВЫПУСК 1-1

АГРЕГАТЫ ПРОИЗВОДИТЕЛЬНОСТЬЮ от 1 до 5 тыс. $м^3/ч$

РАБОЧИЕ ЧЕРТЕЖИ

РАЗРАБОТАНЫ
ГПИ САНТЕХПРОЕКТ

ГЛАВНЫЙ ИНЖЕНЕР
ИНСТИТУТА _____ Ю.И. ШИЛЛЕР

ГЛАВНЫЙ ИНЖЕНЕР
ПРОЕКТА _____ В.А. СПИВАК

УТВЕРЖДЕНЫ
Госстроем СССР
Протокол №А4-53
от 29 ноября 1985 г

ВВЕДЕНЫ В ДЕЙСТВИЕ
ГПИ Сантехпроект
ПРИКАЗ № 48
от 14 апреля 1986 г

Содержание

Обозначение	Наименование	Стр.
	Содержание	2,3
	Технические требования	3
А1А 263. 000	Агрегат приточно-рециркуляционный АПР2	4,5
А1А 263. 000 СБ	Агрегат приточно-рециркуляционный АПР2	6-9
А1А 263. 010	Дверь	9
А1А 263. 001	Ручка	10
А1А 263. 002	Сектор	
А1А 263. 003	Тяга	
А1А 263. 004	Вилка	
А1А 263. 005	Болт	11
А1А 263. 006	Наконечник переходный	
А1А 263. 007	Трубка	
А1А 263. 009	Заглушка	
А1А 263. 008	Щиток	12
А1А 263. 011	Фланец	
А1А 263. 021	Ось	
А1А 263. 010 СБ	Дверь	13
А1А 263. 018	Скоба	
А1А 263. 019	Ушко	
А1А 263. 020	Панель	14
А1А 263. 020 СБ	Панель	
А1А 263. 024	Профиль	
А1А 263. 030	Корпус	15
А1А 263. 032	Уголок	
А1А 263. 030 СБ	Корпус	16,17
А1А 263. 033	Уголок	18
А1А 263. 034	Стенка	
А1А 263. 035	Уголок	
А1А 263. 036	Угольник	
А1А 263. 037	Угольник	19
А1А 263. 041	Уголок	
А1А 263. 042	Уголок	
А1А 263. 047	Лист	
А1А 263. 040	Панель	20-22
А1А 263. 040 СБ	Панель	22
А1А 263. 050	Патрубок	23
А1А 263. 050 СБ	Патрубок	
А1А 263. 060	Фланец	
А1А 263. 060 СБ	Фланец	
А1А 263. 070	Заслонка наружного и рециркуляционного воздуха	24
А1А 263. 070 СБ	Заслонка наружного и рециркуляционного воздуха	
А1А 263. 101	Полуось	
А1А 263. 080	Корпус	25
А1А 263. 080 СБ	Корпус	
А1А 263. 102	Ось	
А1А 263. 103	Втулка	
А1А 263. 090	Лопатка	26
А1А 263. 104	Шайба	
А1А 263. 105	Лист	26
А1А 263. 107	Стойка	
А1А 263. 100	Кронштейн	27
А1А 263. 100 СБ	Кронштейн	
А1А 263. 109	Перо малое	
А1А 263. 111	Перо большое	28
А1А 263. 112	Гайка	
А1А 263. 113	Косынка	
А1А 263. 114	Лист	
А1А 263. 110	Заслонка воздушная обводная	29
А1А 263. 110 СБ	Заслонка воздушная обводная	
А1А 263. 120	Корпус	30
А1А 263. 120 СБ	Корпус	
А1А 263. 116	Стенка	
А1А 263. 130	Лопатка	31
А1А 263. 130 СБ	Лопатка	
А1А 263. 117	Стенка	
А1А 263. 118	Стенка	
А1А 263. 140	Кронштейн	32
А1А 263. 140 СБ	Кронштейн	
А1А 263. 122	Перо малое	
А1А 263. 123	Перо большое	
А1А 263. 150	Фильтр	33
А1А 263. 150 СБ	Фильтр	
А1А 263. 124	Кронштейн	
А1А 263. 180	Секция вентиляторная	34
А1А 263. 180 СБ	Секция вентиляторная	
А1А 263. 190	Короб	35
А1А 263. 190 СБ	Короб	
А1А 263. 125	Косынка	
А1А 263. 131	Крышка люка	36
А1А 263. 132	Кронштейн	
А1А 263. 133	Уголок	
А1А 263. 134	Уголок	
А1А 263. 200	Конфузор	37
А1А 263. 200 СБ	Конфузор	
А1А 263. 141	Лист	
А1А 263. 142	Лист	
А1А 263. 210	Фланец	38
А1А 263. 135	Уголок	
А1А 263. 136	Лист	
А1А 263. 137	Лист	
А1А 263. 220	Фланец	39
А1А 263. 220 СБ	Фланец	
А1А 263. 230	Рама	
А1А 263. 230 СБ	Рама	
А1А 263. 240	Вставка гибкая	40
А1А 263. 240 СБ	Вставка гибкая	
А1А 263. 250	Рукав	
А1А 263. 250 СБ	Рукав	
А1А 263. 260	Секция вентиляторная	41
А1А 263. 260 СБ	Секция вентиляторная	

Выпуск 1-4

Серия 5.904-34

Продолжение содержания

Обозначение	Наименование	Стр.
А1А263. 270	Рама	42
А1А263. 270СБ	Рама	
А1А263. 148	Обечайка (развертка)	
А1А263. 149	Рукав (развертка)	
А1А263. 280	Короб	43
А1А263. 280СБ	Короб	
А1А263. 157	Лист	
А1А263. 290	Конфузор	44
А1А263.290СБ	Конфузор	
А1А263. 159	Лист	
А1А264. 000	Агрегат приточно-рециркуляционный АПР3,15	45,46
А1А264. 000 СБ	Агрегат приточно-рециркуляционный АПР3,15	47–49
А1А263. 162	Лист	49
А1А263. 163	Лист	
А1А264. 010	Корпус	50
А1А264.010СБ	Корпус	51,52
А1А264. 020	Патрубок	53
А1А264. 020СБ	Патрубок	
А1А264. 012	Стенка	
А1А264. 030	Фланец	54
А1А264. 030СБ	Фланец	
А1А264. 015	Уголок	

Продолжение содержания

Обозначение	Наименование	Стр.
А1А264. 040	Фильтр	55
А1А264. 040СБ	Фильтр	
А1А264. 050	Корпус фильтра	
А1А264. 050СБ	Корпус фильтра	56
А1А264. 130СБ	Короб	
А1А264. 033	Направляющая	57
А1А264. 034	Пруток	
А1А264. 060	Секция вентиляторная	58,59
А1А264. 060СБ	Секция вентиляторная	59
А1А264. 070	Вставка гибкая	60
А1А264. 080	Фланец	
А1А264. 041	Крышка люка	
А1А264. 045	Лист	
А1А264. 090	Конфузор	61
А1А264.090СБ	Конфузор	
А1А264. 048	Лист	
А1А264. 047	Уголок	
А1А264. 100	Короб	62
А1А264. 100СБ	Короб	
А1А264. 110	Рама	63
А1А264. 110СБ	Рама	
А1А264. 035	Профиль	
А1А264. 039	Лист	
А1А264. 120	Секция вентиляторная	64

Продолжение содержания.

Обозначение	Наименование	Стр.
А1А264.120СБ	Секция вентиляторная	65
А1А265. 000	Агрегат приточно-рециркуляционный АПР5	66,67
А1А265.000СБ	Агрегат приточно-рециркуляционный АПР5	66, 68, 69
А1А265. 010	Фильтр	70
А1А265. 020	Корпус фильтра	
А1А265. 004	Профиль	
А1А265. 008	Скоба	
А1А265.010СБ	Фильтр	71
А1А265.020СБ	Корпус фильтра	
А1А263. 049	Пробка	72
А1А263. 051	Пробка	
А1А263. 052	Втулка	
А1А263. 053	Втулка	

1. Приточно-рециркуляционные агрегаты АПР2, АПР3,15, АПР5 должны изготавливаться в соответствии с рабочими чертежами и техническими требованиями, приведенными в настоящем выпуске.
2. Агрегаты следует применять в качестве вентиляционных и отопительно-вентиляционных установок при работе на наружном или на рециркуляционном воздухе, либо на их смеси.
3. В зависимости от компоновки агрегаты в помещении следует применять агрегат с одним из двух положений выпускного диффузора (вертикального или горизонтального).
4. В зависимости от требований проекта агрегаты следует изготавливать с калориферами КВБ или КВС, КСк-3 или КСк-4, установленными в один или два ряда по ходу воздуха.
5. При установке агрегатов АПР2 и АПР3,15 на колонне или стене следует использовать отверстие для приточного воздуха, расположенное в нижней части агрегата. При установке агрегатов на полу используется отверстие, расположенное в верхней части агрегата. Неиспользуемое отверстие следует закрывать заглушкой.

Инв. № подл. | Подп. и дата | Взам. инв. № | Инв. № дубл. | Подп. и дата

Кол.Лист	№ докум.	Подп.	Дата	А1А263.000Д
Разраб.	Комиссаров		4.84	Агрегаты приточно-рециркуляционные АПР. Технические требования.
Пров.	Грановский			Лит. / Лист / Листов
Рук. гр.	Грановский			Госстрой СССР (Сантехпроект г. Москва)
Н.контр.	Литвак			
Утв.	Сливак			

Копировал: Формат: А4

Выпуск 1-1

Серия

Формат	Зона	Поз.	Обозначение	Наименование	Кол.	Примечание
				Документация		
*			А1А263.000СБ	Сборочный чертеж		*) А2, А3
			А1А263.000Д	Агрегаты приточно-рециркуляционные АПР		
				Технические требования		
				Сборочные единицы		
А4		1	А1А263.010	Дверь	1	
А4		2	А1А263.030	Корпус	1	
А4		3	А1А263.100	Кронштейн	1	
А4		4	А1А263.110	Заслонка воздушная обводная	1	
А4		5	А1А263.140	Кронштейн	1	
А4		6	А1А263.150	Фильтр	1	
				Детали		
А4		7	А1А263.001	Ручка	1	
А4		8	А1А263.002	Сектор	1	
А4		9	А1А263.003	Тяга	1	
А4		10	А1А263.004	Вилка	1	
А4		11	А1А263.005	Болт	1	
А4		12	-01	Болт	1	
А4		13	А1А263.006	Наконечник переходный	2	
А4		14	А1А263.007	Трубка	2	
				Стандартные изделия		

Подп. и дата | Инв. № дубл. | Взам. инв. № | Подп. и дата | Инв. № подл.

Изм.	Лист	№ докум.	Подп.	Дата
Разраб.	Митехина			
Пров.	Комиссаров			11 Ви
Рук. гр.	Грановский			
Н. контр.	Литвак			
Утв.	Спивак			

А1А263.000

Агрегат приточно-рециркуляционный АПР2

Лит.	Лист	Листов
И	1	8

Госстрой СССР
Сантехпроект г. Москва

Формат А4

Формат	Зона	Поз.	Обозначение	Наименование	Кол.	Примечание
		15		Болт М8х20.36 ГОСТ 7798-70	4	
		16		Болт М8х35.36 ГОСТ 7798-70	36	
		17		Болт М12х45.36 ГОСТ 7798-70	2	
		18		Гайка М8.4 ГОСТ 5915-70	37	
		19		Гайка М8.4 ГОСТ 3032-76	1	
		20		Шайба 8.65Г ГОСТ 6402-70	4	
		21		Шайба 8.02 ГОСТ 11371-78	6	
				Прочие изделия		
		22		Механизм исполнительный электрический однооборотный МЭО-16/63-0,63У-77(82) ТУ 25-02.19401-81	1	
				Материалы		
		23		Пластина I, лист ТМКЩ-МЭ-9,9 ГОСТ 7338-77		0,4кг
				Переменные данные для исполнений:		

Подп. и дата | Инв. № дубл. | Взам. инв. № | Подп. и дата | Инв. № подл.

Изм.	Лист	№ докум.	Подп.	Дата

А1А263.000 Лист 2

Формат А4

Формат	Зона	Поз.	Обозначение	Наименование	Кол.	Примечание
				А1А263.000		
				Сборочные единицы		
А4		24	А1А263.180	Секция вентиляторная	1	
				Детали		
А3		25	А1А263.008	Щиток	1	
А4		26	А1А263.009	Заглушка	2	
А4		27	А1А263.011	Фланец	6	
Б4		28	А1А263.012	Патрубок L=215-2 Труба 32х3,2 ГОСТ 3262-75	2	0,6кг
Б4		29	А1А263.013	Прокладка ф78-1х43+1 Паронит ПОНЗ ГОСТ 481-71	2	0,05 кг
				Стандартные изделия		
		30		Болт М10х30.36 ГОСТ 7798-70	7	
		31		Болт М16х65.36 ГОСТ 7798-70	8	
		32		Гайка М10.4 ГОСТ 5915-70	9	
		33		Гайка М16.4 ГОСТ 5915-70	8	
				Фланец 1-32-1,6 ГОСТ 12820-80 (Заготовка для А1А263.011)	6	
				Прочие изделия		
		34		Калорифер КВС-6П ТУ22-5757-84		1шт. прим. взамен поз. 35
		35		Калорифер КСк3-6 ТУ22-5757-84		1шт. прим. взамен поз. 34
				А1А263.000-01		
				Сборочные единицы		
		24	А1А263.180	Секция вентиляторная	1	

Подп. и дата | Инв. № дубл. | Взам. инв. № | Подп. и дата | Инв. № подл.

Изм.	Лист	№ докум.	Подп.	Дата

А1А263.000 Лист 3

Формат А4

Формат	Зона	Поз.	Обозначение	Наименование	Кол.	Примечание
				Детали		
А3		25	А1А263.008-01	Щиток	1	
А4		26	А1А263.009	Заглушка	2	
А4		27	А1А263.011	Фланец	6	
Б4		28	А1А263.012	Патрубок L=215-2 Труба 32х3,2 ГОСТ 3262-75	2	0,6кг
Б4		29	А1А263.013	Прокладка ф78-1х43+1 Паронит ПОНЗ ГОСТ 481-71	2	0,05 кг
				Стандартные изделия		
		30		Болт М10х30.36 ГОСТ 7798-70	7	
		31		Болт М16х65.36 ГОСТ 7798-70	8	
		32		Гайка М10.4 ГОСТ 5915-70	9	
		33		Гайка М16.4 ГОСТ 5915-70	8	
				Фланец 1-32-1,6 ГОСТ 12820-80 (Заготовка для А1А263.011)	6	
				Прочие изделия		
		34		Калорифер КВБ-6П ТУ22-5757-84		1шт. прим. взамен поз. 35
		35		Калорифер КСк4-6 ТУ22-5757-84		1шт. прим. взамен поз. 34
				А1А263.000-02		
				Сборочные единицы		
А4		24	А1А263.260	Секция вентиляторная	1	

Подп. и дата | Инв. № дубл. | Взам. инв. № | Подп. и дата | Инв. № подл.

Изм.	Лист	№ докум.	Подп.	Дата

А1А263.000 Лист 4

Копировал Д.Ф.

Формат А4

Выпуск 1-1

Серия 5.904-34

Формат	Зона	Поз.	Обозначение	Наименование	Кол.	Примечание
				Детали		
А3		25	А1А263.008	Щиток	1	
А4		26	А1А263.009	Заглушка	2	
А4		27	А1А263.011	Фланец	6	
Б4		28	А1А263.012	Патрубок; L=215-2		
				Труба 32×3,2 ГОСТ3262-75	2	0,6 кг
Б4		29	А1А263.013	Прокладка ф78-1×ф43+1		
				Паронит ПОН-3 ГОСТ481-71	2	
				Стандартные изделия		
		30		Болт М10×30.36		
				ГОСТ 7798-70	7	
		31		Болт М16×65.36		
				ГОСТ 7798-70	8	
		32		Гайка М10.4		
				ГОСТ 5915-70	9	
		33		Гайка М16.4		
				ГОСТ 5915-70	8	
				Фланец 1-32-1,6		
				ГОСТ 12820-80		
				(Заготовка для А1А263.011)	6	
				Прочие изделия		
		34		Калорифер КВС-6П		1 шт. прим.
				ТУ 22-5757-84		Размер поз. 33
		35		Калорифер КСк 3-6		1 шт. прим.
				ТУ 22-5757-84		Размер поз. 34
				А1А263.000-03		
				Сборочные единицы		
А4		24	А1А263.260	Секция вентиляторная	1	

Инв. № подл. | Подп. и дата | Взам. инв. № | Инв. № дубл. | Подп. и дата

Изм. Лист № докум. Подп. Дата

А1А263.000

Лист 5

Формат А4

Формат	Зона	Поз.	Обозначение	Наименование	Кол.	Примечание
				Детали		
А3		25	А1А263.008-01	Щиток	1	
А4		26	А1А263.009	Заглушка	2	
А4		27	А1А263.011	Фланец	6	
Б4		28	А1А263.012	Патрубок; L=215-2		
				Труба 32×3,2 ГОСТ3262-75	2	0,6 кг
Б4		29	А1А263.013	Прокладка ф78-1×ф43+1		
				Паронит ПОН-3 ГОСТ481-71	2	
		30		Болт М10×30.36		
				ГОСТ 7798-70	7	
		31		Болт М16×65.36		
				ГОСТ 7798-70	8	
		32		Гайка М10.4		
				ГОСТ 5915-70	9	
		33		Гайка 16.4		
				ГОСТ 5915-70	8	
				Фланец 1-32-1,6		
				ГОСТ 12820-80		
				(Заготовка для А1А263.011)	6	
				Прочие изделия		
		34		Калорифер К№5-6П		1 шт. прим.
				ТУ 22-5757-84		Размер поз. 33
		35		Калорифер КСк 4-6		1 шт. прим.
				ТУ 22-5757-84		Размер поз. 34
				А1А263.000-04		
				Сборочные единицы		
А4		24	А1А263.180	Секция вентиляторная	1	

Инв. № подл. | Подп. и дата | Взам. инв. № | Инв. № дубл. | Подп. и дата

Изм. Лист № докум. Подп. Дата

А1А263.000

Лист 6

Формат А4

Формат	Зона	Поз.	Обозначение	Наименование	Кол.	Примечание
				Детали		
А3		25	А1А263.008-02	Щиток	1	
А4		26	А1А263.009	Заглушка	4	
А4		27	А1А263.011	Фланец	12	
Б4		28	А1А263.012	Патрубок; L=215-2		
				Труба 32×3,2 ГОСТ3262-75	4	0,6 кг
Б4		29	А1А263.013	Прокладка ф78-1×ф43+1		
				Паронит ПОН-3 ГОСТ481-71	4	
				Стандартные изделия		
		30		Болт М10×30.36		
				ГОСТ 7798-70	25	
		31		Болт М16×65.36		
				ГОСТ 7798-70	16	
		32		Гайка М10.4		
				ГОСТ 5915-70	27	
		33		Гайка М16.4		
				ГОСТ 5915-70	16	
				Фланец 1-32-1,6 ГОСТ 12820-80		
				Заготовка для А1А263.011)	12	
				Прочие изделия		
		34		Калорифер КСк3-6		2 шт. прим.
				ТУ22-5757-84		Размер поз. 33
		35		Калорифер КВС-6П		2 шт. прим.
				ТУ22-5757-84		Размер поз. 34
				А1А263.000-05		
				Сборочные единицы		
А4		24	А1А263.260	Секция вентиляторная	1	

Инв. № подл. | Подп. и дата | Взам. инв. № | Инв. № дубл. | Подп. и дата

Изм. Лист № докум. Подп. Дата

А1А263.000

Лист 7

Формат А4

Формат	Зона	Поз.	Обозначение	Наименование	Кол.	Примечание
				Детали		
А3		25	А1А263.008-02	Щиток	1	
А4		26	А1А263.009	Заглушка	4	
А4		27	А1А263.011	Фланец	12	
Б4		28	А1А263.012	Патрубок; L=215-2		
				Труба 32×3,2 ГОСТ3262-75	4	0,6 кг
Б4		29		Прокладка ф78-1×ф43+1		
				Паронит ПОН-3 ГОСТ481-71	4	
				Стандартные изделия		
		30		Болт М10×30.36		
				ГОСТ 7798-70	25	
		31		Болт М16×65.36		
				ГОСТ 7798-70	16	
		32		Гайка М10.4		
				ГОСТ 5915-70	27	
		33		Гайка М16.4		
				ГОСТ 5915-70	16	
				Фланец 1-32-1,6 ГОСТ 12820-80		
				(Заготовка для А1А263.011)	12	
				Прочие изделия		
		34		Калорифер КВС-6П		2 шт. прим.
				ТУ22-5757-84		Размер поз. 33
		35		Калорифер КСк3-6		2 шт. прим.
				ТУ22-5757-84		Размер поз. 34

Инв. № подл. | Подп. и дата | Взам. инв. № | Инв. № дубл. | Подп. и дата

Изм. Лист № докум. Подп. Дата

А1А263.000

Лист 8

Копировал Крапивина Формат А4

А1А 263.000 СБ

Выпуск 1-1

Серия 5.904-34

Рис. 1

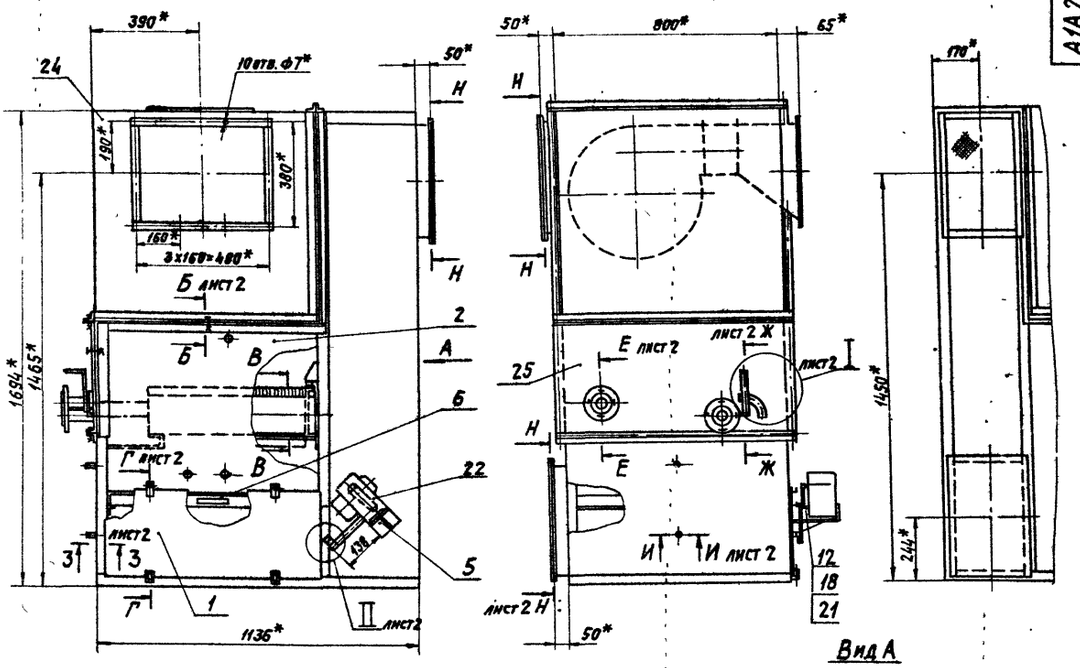

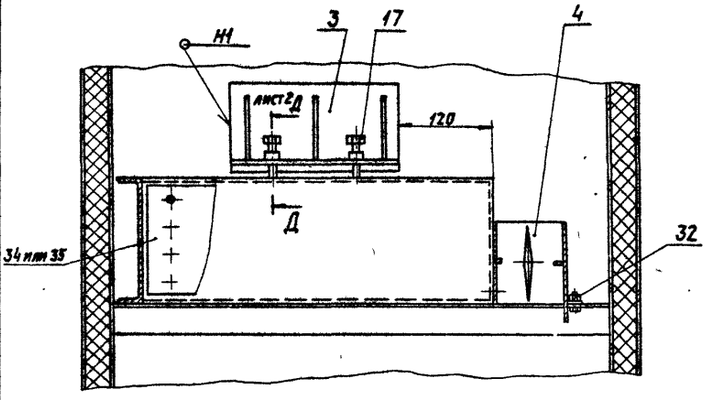

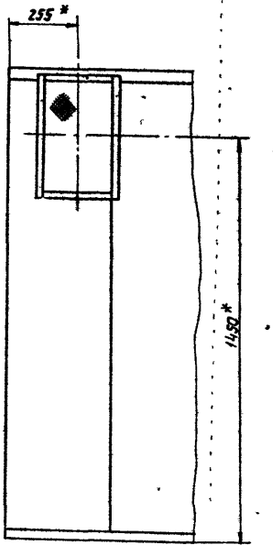

Обозначение	Рис.	Тип калориферов	Виды сечения	Масса кг
А1А 263.000	1	КВС-6(КСк3-6)	Вид А; Б-Б; В-В; Г-Г; Д-Д; Е-Е; Ж-Ж; З-З; И-И; К-К; Л-Л; Н-Н	420
-01		КВБ-6(КСк4-6)		436
-02	2	КВС-6(КСк3-6)	Вид А; Вид С; Б-Б; В-В; Г-Г; Д-Д; Е-Е; Ж-Ж; З-З; И-И; К-К; Л-Л; Н-Н	420
-03		КВБ-6(КСк4-6)		436
-04	3	КВС-6 (КСк3-6)	Вид А; Б-Б; Г-Г; Ж-Ж; З-З; И-И; К-К; Л-Л; Н-Н; Д-Д; О-О; Т-Т	502
-05	4		Вид А; Вид С; Б-Б; Г-Г; Ж-Ж; З-З; И-И; К-К; Л-Л; Н-Н; О-О; Т-Т Д-Д	

1. *Размеры для справок
2. Неуказанные предельные отклонения размеров: $\pm t_2/2$.
3. Сварные швы Т1; Н1 по ГОСТ 5264-80

Изм.	Лист	№ докум.	Подп.	Дата	
Разраб.		Интехина			Агрегат приточно-рециркуляционный АПР2
Пров.		Комиссаров			
Рук. гр.		Ульяновский			
Н. контр.		Литвак			
Утв.		Спивак			

Лит.	Масса	Масштаб
	см. табл.	—
Лист 1	Листов 4	

Госстрой СССР САНТЕХПРОЕКТ г. Москва

Копировал

Формат А2

Инв. № подл. | Подп. и дата | Взам. инв. № | Инв. № дубл. | Подп. и дата

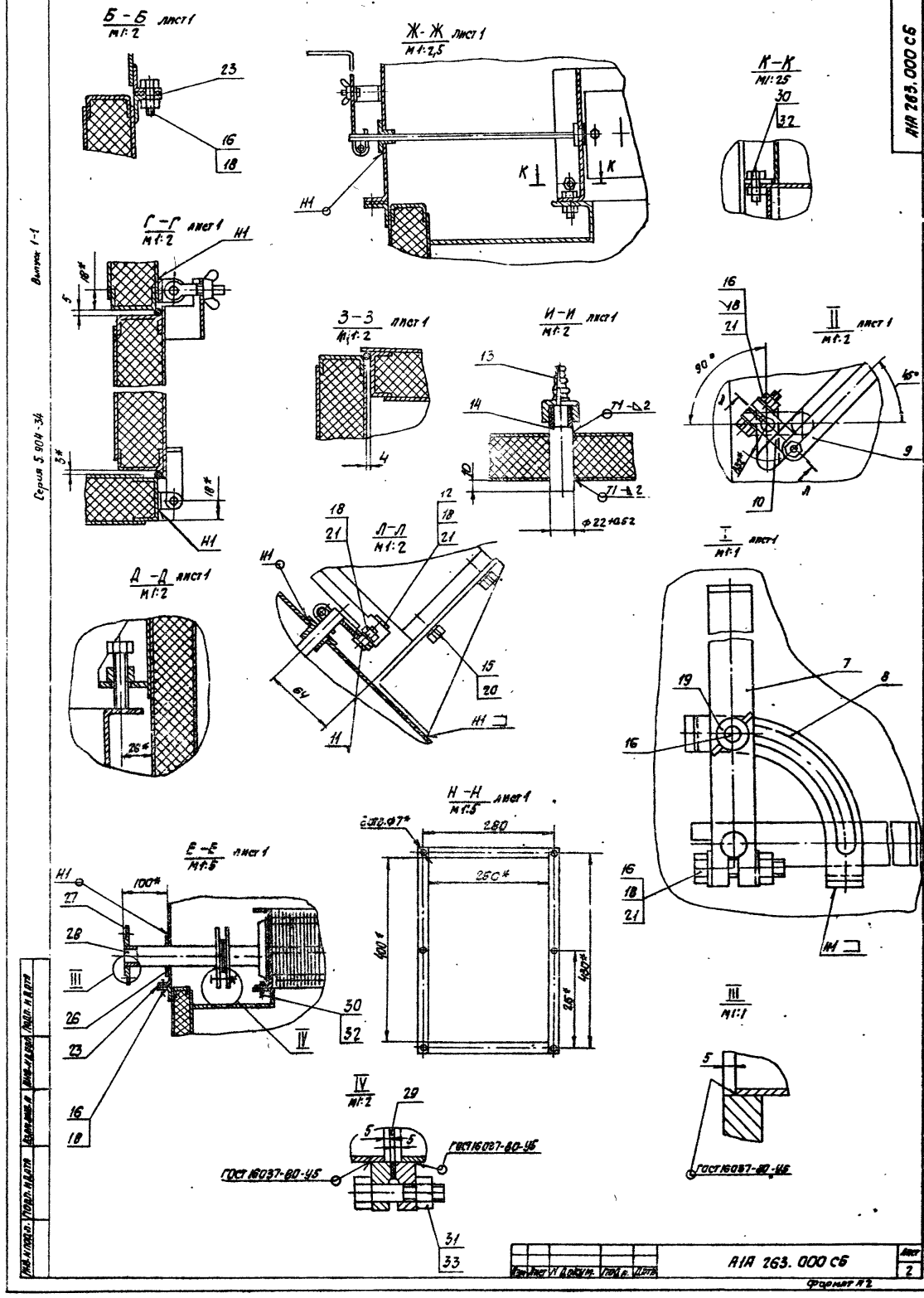
Б-Б лист 1
М1:2
Ж-Ж лист 1
М1:2,5
К-К
М1:25
Г-Г лист 1
М1:2
З-З лист 1
М1:2
И-И лист 1
М1:2
II лист 1
М1:2
Л-Л
М1:2
Д-Д лист 1
М1:2
I
М1:1
Е-Е лист 1
М1:5
Н-Н лист 1
М1:5
III
М1:1
IV
М1:2
ГОСТ 16037-80-45
ГОСТ 16037-80-45
АИА 263.000 СБ
Лист 2
Формат А2

Рис. 2

Остальное - см. рис. 1

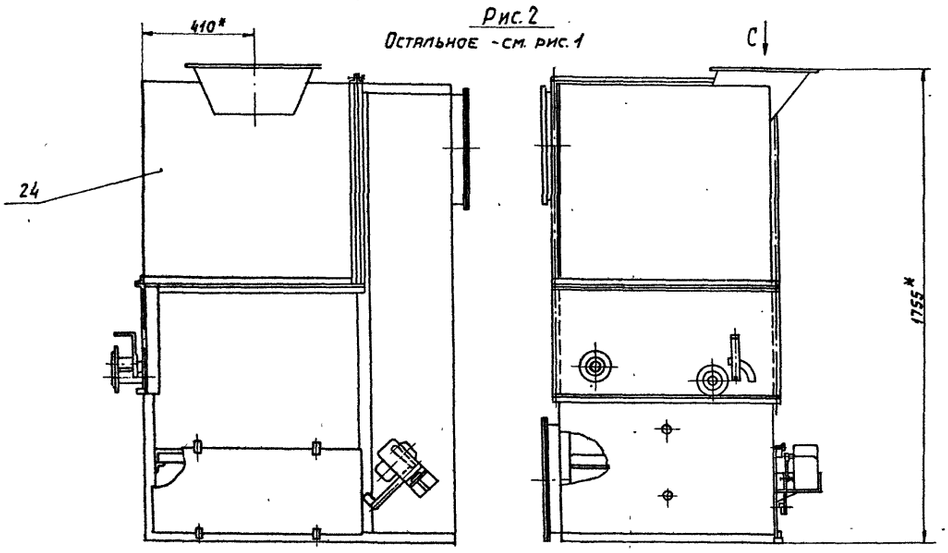

Рис. 3

Остальное - см. рис. 1

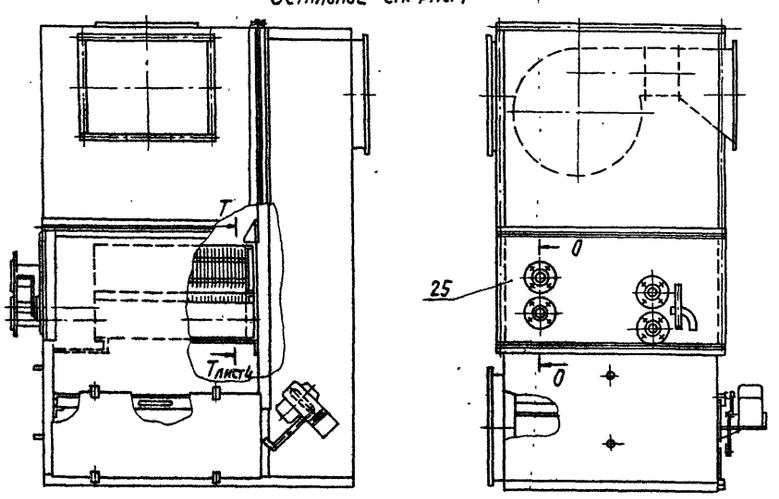

О-О

М 1:5

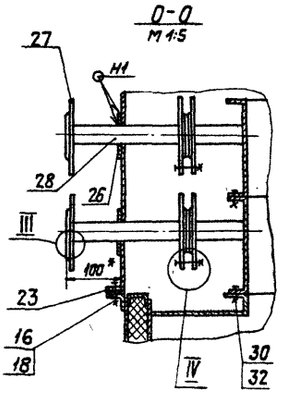

Вид С

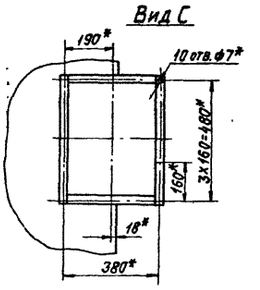

Серия 5.904-34 Выпуск 1-1

Инв.№ подл. | Подп. и дата | Взам. инв.№ | Инв.№ дубл. | Подп. и дата

Изм.	Лист	№ докум.	Подп.	Дата	А1А 263.000 СБ	Лист 3

Копировал: [illegible] Формат А2

Серия 5.904-34 Выпуск 1-1

Формат	Зона	Поз.	Обозначение	Наименование	Кол.	Примечание
				Документация		
А3			А1А 263.010 СБ	Сборочный чертеж		
				Детали		
А4		1	А1А 263. 018	Скоба	2	
А4		2	А1А 263. 019	Ушко	2	
		3	-01	Ушко	2	
		4	-02	Ушко	2	
А4		5	А1А 263. 021	Ось	2	
		6	-01	Ось	2	
				Стандартные изделия		
		7		Гайка М10.4 ГОСТ 3032-76	2	
		8		Болт откидной М10х45 ГОСТ 3033-73	2	
		9		Шайба 10.02 ГОСТ 11371-78	4	
		10		Шплинт 2,5х18 ГОСТ 397-66	4	

Инв.№ подл. | Подп. и дата | Взам. инв.№ | Инв.№ дубл. | Подп. и дата

Изм.	Лист	№ докум.	Подп.	Дата
Разраб.		Интехина		
Пров.		Комиссаров		
Рук. гр.		Гриновский		
Н. контр.		Антвак		
Утв.		Спивак		

А1А 263.010

Дверь

Лит.	Масса	Масштаб

Листов	Лист
2	1

Госстрой СССР САНТЕХПРОЕКТ г. Москва

Формат А4

Формат	Зона	Поз.	Обозначение	Наименование	Кол.	Примечание
				Переменные данные для исполнений:		
				А1А 263.010		
				Сборочные единицы		
А4		11	А1А 263. 020	Панель	1	
				Детали		
64		12	А1А 263. 022	Уплотнение Шнур ЗМ ф8 ГОСТ 6467-69 L=1980±6	1	0,5 кг
				А1А 263.010-01		
				Сборочные единицы		
		11	А1А 263. 020-01	Панель	1	
				Детали		
64		12	А1А 263. 023	Уплотнение Шнур ЗМ. ф8 ГОСТ 6467-69 L=2300±6,5	1	0,6 кг

Инв.№ подл. | Подп. и дата | Взам. инв.№ | Инв.№ дубл. | Подп. и дата

Изм.	Лист	№ докум.	Подп.	Дата

А1А 263.010

Формат А4

Рис.4

Остальное- см. рис. 1

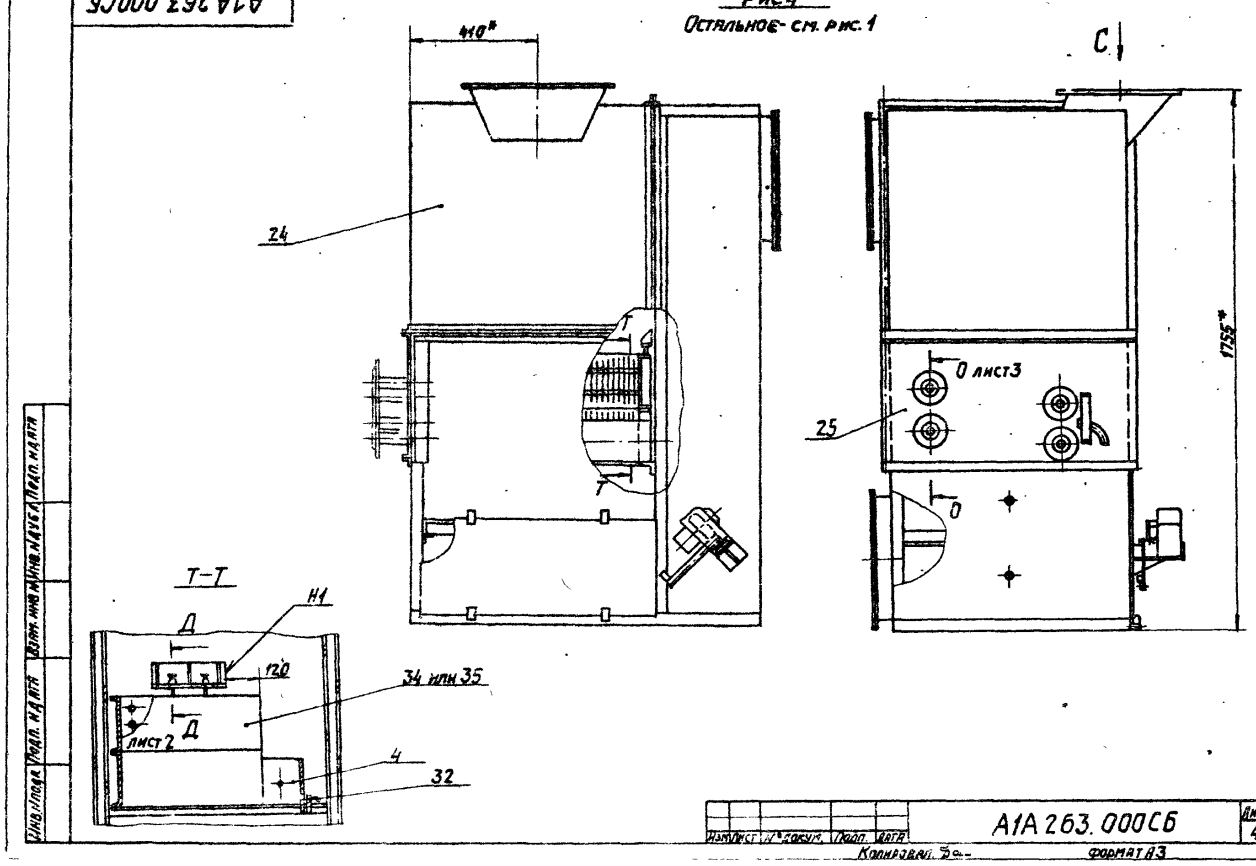

Инв.№ подл. | Подп. и дата | Взам. инв.№ | Инв.№ дубл. | Подп. и дата

Изм.	Лист	№ докум.	Подп.	Дата

А1А 263.000СБ

Лист 4

Копировал

Формат А3

Серия 5.904-34 Выпуск 1-1

А1А 263. 001

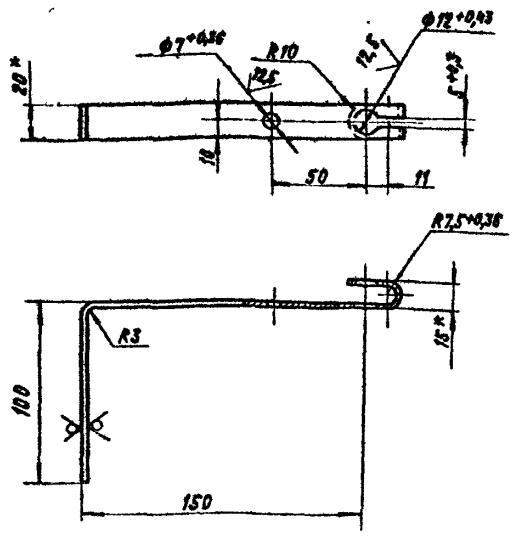

1* Размеры для справок.

2. Неуказанные предельные отклонения размеров ± t2/2

Изм	Лист	№ докум	Подп	Дата	А1А 263. 001	Лит.	Масса	Масштаб
Разраб		Митехина			Ручка	И	0,08	1:2
Пров		Комиссаров		11 84г		Лист	Листов 1	
Рук группы		Грановский						
Н контр		Литвак			Лист Б3,0 ГОСТ 19903-74 / 1-IV Ст. 3 ГОСТ 16523-70	Госстрой СССР Сантехпроект г. Москва		
Утв		Спивак						

Формат А4

А1А 263. 002

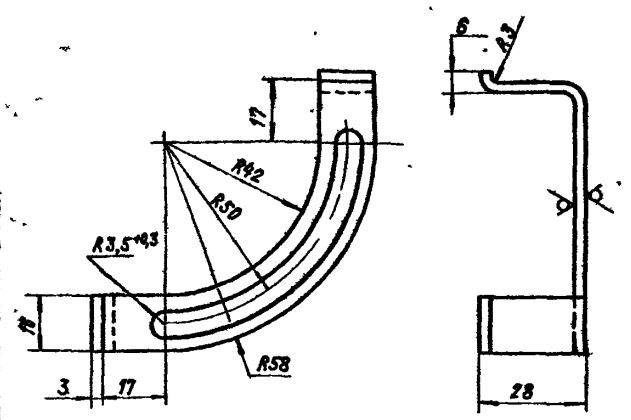

Неуказанные предельные отклонения размеров ± t2/2

Изм	Лист	№ докум	Подп	Дата	А1А 263. 002	Лит.	Масса	Масштаб
Разраб		Митехина			Сектор	И	0,06	1:1
Пров		Комиссаров		11 84г		Лист	Листов 1	
Рук группы		Грановский						
Н контр		Литвак			Лист Б3,0 ГОСТ 19903-74 / 1-IV Ст. 3 ГОСТ 16523-70	Госстрой СССР Сантехпроект г. Москва		
Утв		Спивак						

Формат А4

А1А 263. 003

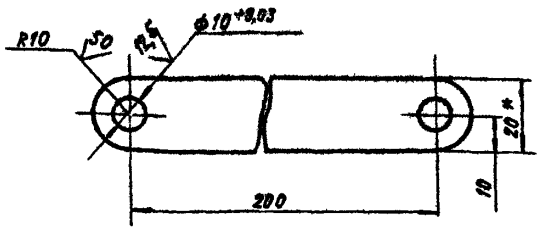

1.* Размер для справок.

2 Неуказанные предельные отклонения размеров ± t2/2

Изм	Лист	№ докум	Подп	Дата	А1А 263. 003	Лит	Масса	Масштаб
Разраб		Митехина			Тяга	И	0,07	1:1
Пров		Комиссаров		11 84г		Лист	Листов 1	
Рук группы		Грановский						
Н контр		Литвак			Полоса Б-2 4×20 ГОСТ 103-76 / ВСт 3-I ГОСТ 535-79	Госстрой СССР Сантехпроект г. Москва		
Утв		Спивак						

Формат А4

А1А 263. 004

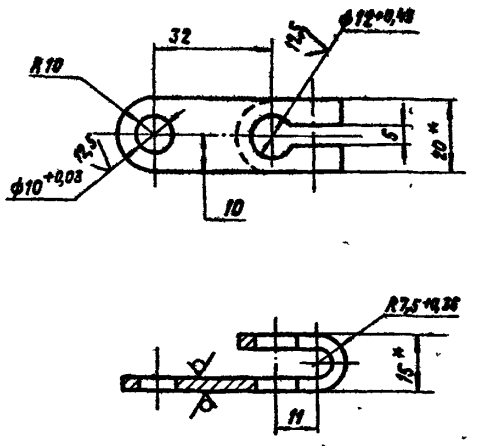

1.* Размер для справок

2 Неуказанные предельные отклонения размеров ± t2/2

Изм	Лист	№ докум	Подп	Дата	А1А 263. 004	Лит.	Масса	Масштаб
Разраб		Митехина			Вилка	И	0,05	1:1
Пров		Комиссаров		11 84г		Лист	Листов 1	
Рук группы		Грановский						
Н контр		Литвак			Лист Б3,0 ГОСТ 19903-74 / 1-IV Ст 3 ГОСТ 16523-70	Госстрой СССР Сантехпроект г. Москва		
Утв		Спивак						

Копировал Крайлина

Формат А4

Выпуск 1-1

Серия 5.904-34

А1А 263.005

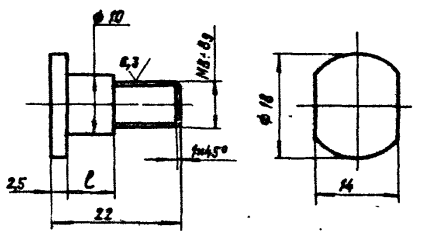

Обозначение	l, мм	Масса, кг
А1А263.005	8	0,02
-01	26	0,06

Неуказанные предельные отклонения размеров: $-t_2, +t_2, \pm t_2/2$

Изм.	Лист	№ докум.	Подп.	Дата
Разраб.		Митехина		
Пров.		Комиссаров		
Рук. группы		Грановский		
Н. контр.		Литвак		
Утв.		Спивак		

А1А 263.005

Болт

Лит.	Масса	Масштаб
И	см. табл.	2:1

Лист | Листов 1

Круг В20 ГОСТ 2590-71 / Ст. 3-I ГОСТ 535-79

Госстрой СССР Сантехпроект г. Москва

Формат: А4

А1А 263.006

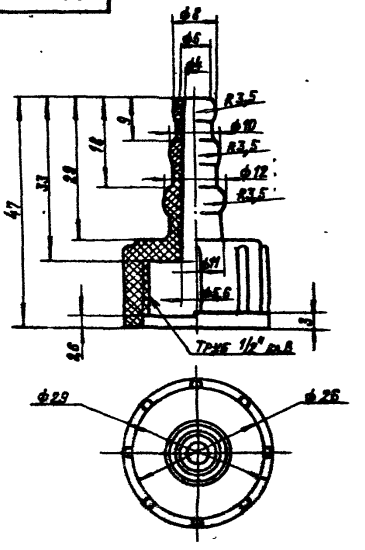

А1А 263.006

Наконечник переходный

Лит.	Масса	Масштаб
И	0,007	2:1

Лист | Листов 1

Полиэтилен высокой плотности марки П4070 ВМР ТУБ М05-850-66

Госстрой СССР Сантехпроект г. Москва

Формат: А4

А1А 263.007

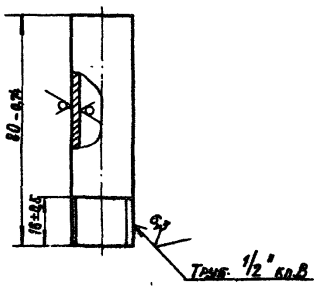

А1А 263.007

Трубка

Лит.	Масса	Масштаб
И	0,05	1:1

Лист | Листов 1

Труба 15х2,8 ГОСТ 3262-75

Госстрой СССР Сантехпроект г. Москва

Формат А4

А1А 263.009

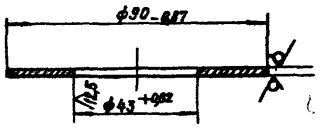

А1А 263.009

Заглушка

Лит.	Масса	Масштаб
И	0,07	1:1

Лист | Листов 1

Лист Б2,0 ГОСТ 19903-74 / 1-IV Ст. 3 ГОСТ 16523-70

Госстрой СССР Сантехпроект г. Москва

Копировал: Кранлина Формат: А4

АИА263.008

Рис.1

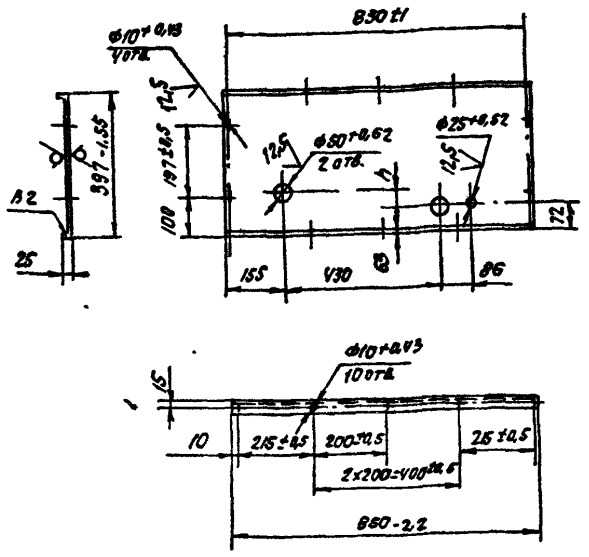

Рис.2

Остальное - см. рис.1

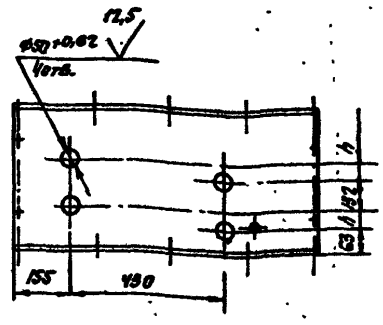

Обозначение	Рис.	h, мм	Масса, кг
АИА263.008	1	48	5.3
-01		88	
-02	2	48	5.2

Неуказанные предельные отклонения размеров ±t2/2.

					АИА263.008	
Изм.	Лист	№ докум.	Подп.	Дата	Щиток	Лит. / Масса / Масштаб: И / — / —
Разраб.		Митекина				Лист 1 / Листов 1
Пров.		Комиссаров				
Рук. гр.		Грановский				
Н. контр.		Литвак				
Утв.		Сливак				

Лист 51,0 ГОСТ 19903-74
Лист 4-Н ТУ 3 ГОСТ 16523-70

Госстрой СССР Сантехпроект г. Москва

Формат А3

Инв. № подл. | Подп. и дата | Взам. инв. № | Инв. № дубл. | Подп. и дата

Серия 5.904-34 Выпуск 1-1

А1А263.011

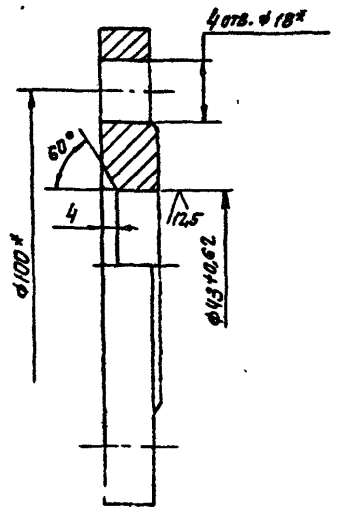

*Размеры для справок.

					А1А263.011	
Изм.	Лист	№ докум.	Подп.	Дата	Фланец	Лит. / Масса / Масштаб: И / 1,55 / 1:1
Разраб.		Митекина				Лист 1 / Листов 1
Пров.		Комиссаров				
Рук. гр.		Грановский				
Н. контр.		Литвак			Заготовка Фланец 1-32-16 ГОСТ 12820-80	
Утв.		Сливак				

Госстрой СССР Сантехпроект г. Москва

Формат А4

А1А263.021

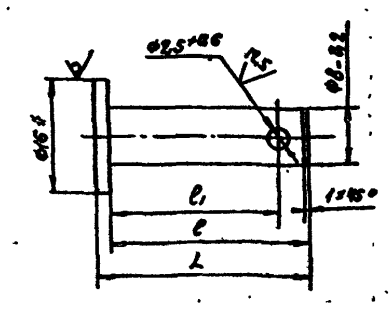

Обозначение	Размеры, мм L	l	l1	Масса, кг
А1А263.021	30-0,52	28+0,52	24±0,8	0,014
-01	36-0,62	34+0,62	30±0,3	0,018

*Размер для справок.

					А1А263.021	
Изм.	Лист	№ докум.	Подп.	Дата	Ось	Лит. / Масса / Масштаб: И / См. таблицу / —
Разраб.		Митекина				Лист 1 / Листов 1
Пров.		Комиссаров				
Рук. гр.		Грановский				
Н. контр.		Литвак			Круг В1б ГОСТ 2590-71 / Ст 3-7 ГОСТ 535-79	
Утв.		Сливак				

Госстрой СССР Сантехпроект г. Москва

Формат А4

Выпуск 1-4

Серия 5.904-34

Взам.инв.№ | Подп. и дата | Инв.№подл. | Подп. и дата

АТА 263.010 СБ

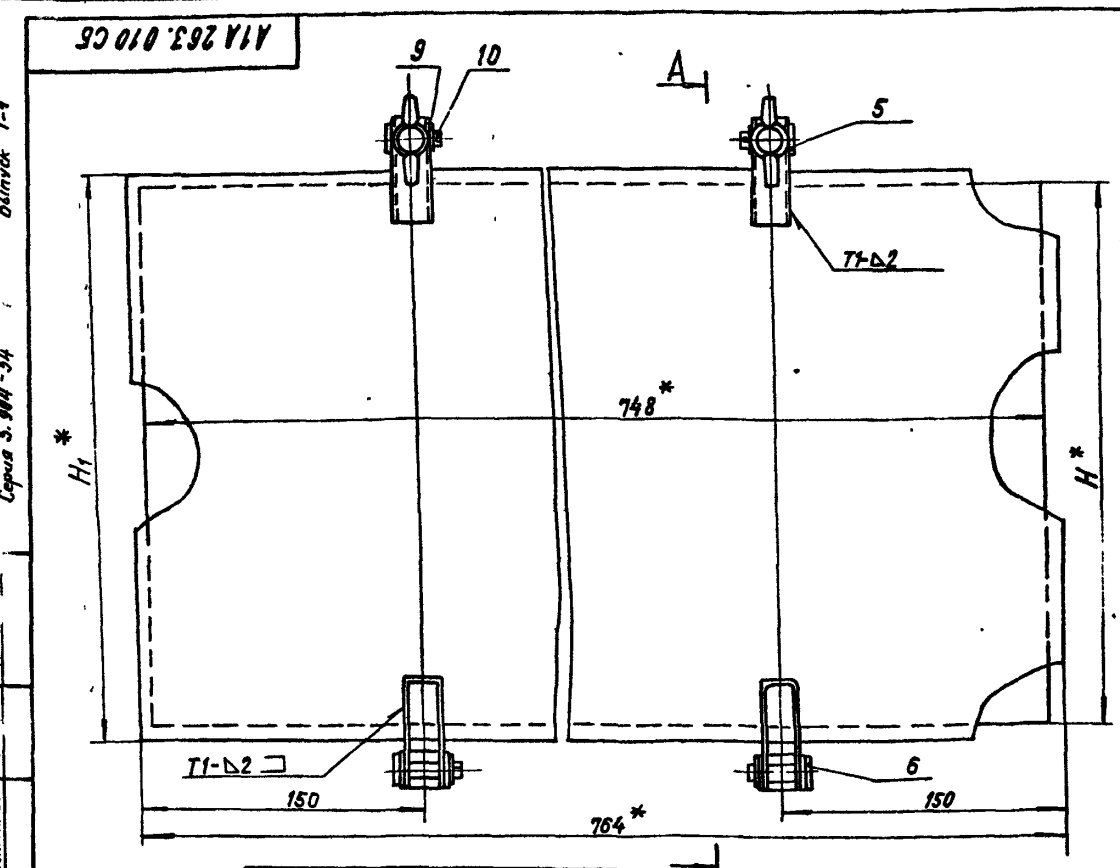

Обозначение	Размеры, мм H*	H1*	Масса, кг
А1А 263.010	292	308	8,9
-01	402	418	10,4

1. *Размеры для справок.
2. Неуказанные предельные отклонения размеров ±t2/2
3. Сварные швы по ГОСТ 5264-80
4. Клей 88 НП ТУ 38-105540-75

Изм.	Лист	№ докум.	Подп.	Дата
Разраб.		Митехина		
Пров.		Комиссаров		11.84г.
Рук. группы		Рановский		
Н. контр.		Литвак		
Утв.		Спивак		

А1А 263.010 СБ

Дверь

Лит.	Масса	Масштаб
И	См. таблицу	—
Лист	Листов 1	

Госстрой СССР Сантехпроект г. Москва

Формат А3

АТА 263.018

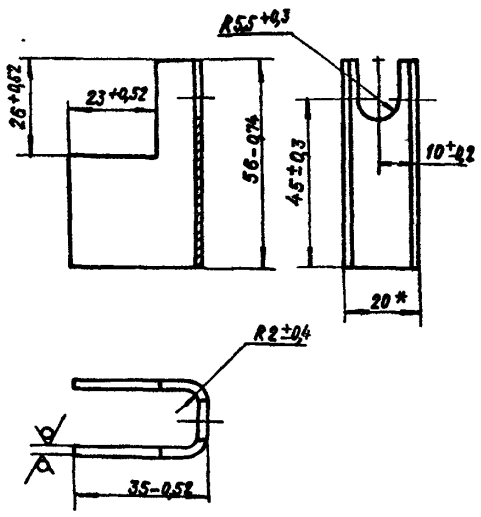

* Размеры для справок

Изм.	Лист	№ докум.	Подп.	Дата
Разраб.		Митехина		
Пров.		Комиссаров		11.84г.
Рук. группы		Рановский		
Н. контр.		Литвак		
Утв.		Спивак		

А1А 263.018

Скоба

Лит.	Масса	Масштаб
И	0,08	1:1
Лист	Листов 1	

Лист Б2,0 ГОСТ 19903-74 / 1-IVст 3 ГОСТ 16523-70

Госстрой СССР Сантехпроект г. Москва

Формат А4

АТА 263.019

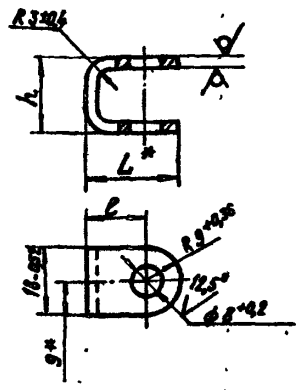

Обозначение	Размеры, мм L1*	l	h	Масса, кг
А1А 263.019	25	16±0,2	20-0,52	0,031
-01	57	48±0,3		0,047
-02	24	15±0,2	26-0,52	0,033

* Размеры для справок

Изм.	Лист	№ докум.	Подп.	Дата
Разраб.		Митехина		
Пров.		Комиссаров		11.84г.
Рук. группы		Рановский		
Н. контр.		Литвак		
Утв.		Спивак		

А1А 263.019

Ушко

Лит.	Масса	Масштаб
И	См. таблицу	—
Лист	Листов 1	

Лист Е3,0 ГОСТ 19903-74 / 1-IVст. 3 ГОСТ 16523-70

Госстрой СССР Сантехпроект г. Москва

Копировал Крапанна

Формат А4

Серия 5.904-34. Выпуск 1-1

Формат	Зона	Поз.	Обозначение	Наименование	Кол.	Примечание
				Документация		
А4			А1А 263. 020СБ	Сборочный чертеж		
				Детали		
А4		1	А1А 263. 024	Профиль	2	
				Переменные данные для исполнения:		
				А1А 263. 020		
				Детали		
А4		2	А1А 263. 024-01	Профиль	2	
Б4		3	А1А 263. 025	Лист. Лист Б1,5 ГОСТ 19903-74 / 1-IV Ст. 3 ГОСТ 16523-70		
				272-1,35 × 728-2	1	2,3 кг
Б4		4	А1А 263. 026	Лист. Лист Б2,0 ГОСТ 19903-74 / 1-IV Ст. 3 ГОСТ 16523-70		
				308-1,35 × 764-2,0	1	3,6 кг
Ц4		5	А1А 263. 027	Заполнитель П175-40 ГОСТ 9573-82		
				290 × 745	1	0,25 кг

Инв. № подл. | Подп. и дата | Взам. инв. № | Инв. № дубл. | Подп. и дата

Изм.	Лист	№ докум.	Подп.	Дата
Разраб.		Интехина		
Пров.		Комиссаров		
Рук. группы		Рановский		
Н. контр.		Литвак		
Утв.		Спивак		

А1А 263. 020

Панель

Лит.	Лист	Листов
	1	2

Госстрой СССР САНТЕХПРОЕКТ г. Москва

Формат А4

Формат	Зона	Поз.	Обозначение	Наименование	Кол.	Примечание
				А1А 263. 020-01		
				Детали		
А4		2	А1А 263. 024-021	Профиль	2	
Б4		3	А1А 263. 028	Лист. Лист Б1,5 ГОСТ 19903-74 / 1-IV Ст. 3 ГОСТ 16523-70		
				382-1,35 × 728-2,0	1	3,3 кг
Б4		4	А1А 263. 029	Лист. Лист Б2,0 ГОСТ 19903-74 / 1-IV Ст. 3 ГОСТ 16523-70		
				418-1,35 × 764-2,0	1	3,6 кг
Б4		5	А1А 263. 031	Заполнитель П175-40 ГОСТ 9573-82		
				400 × 745	1	0,35 кг

Инв. № подл. | Подп. и дата | Взам. инв. № | Инв. № дубл. | Подп. и дата

Изм.	Лист	№ докум.	Подп.	Дата

А1А 263. 020

Лист 2

Копировал: Крапанина Формат А4

А1А 263. 020СБ

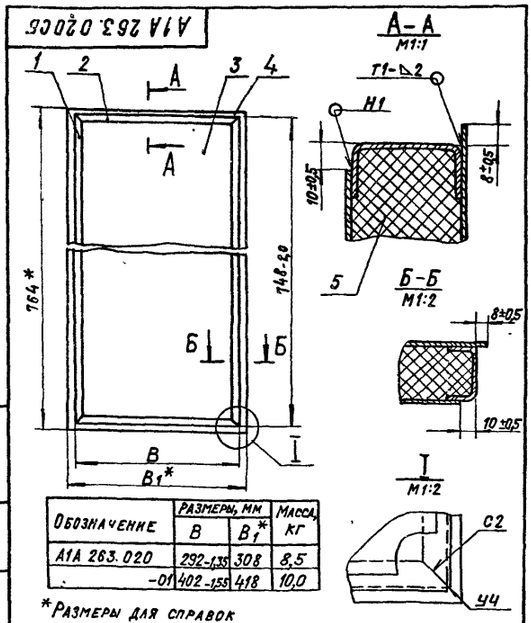

Обозначение	Размеры, мм В	Размеры, мм В1*	Масса, кг
А1А 263. 020	292-1,35	308	8,5
-01	402-1,55	418	10,0

*Размеры для справок

Изм.	Лист	№ докум.	Подп.	Дата
Разраб.		Интехина		
Пров.		Комиссаров		
Рук. группы		Рановский		
Н. контр.		Литвак		
Утв.		Спивак		

А1А 263.020 СБ

Панель

Лит.	Масса	Масштаб
И	См. таблицу	—
Лист	Листов 1	

Госстрой СССР САНТЕХПРОЕКТ г. Москва

Формат А4

А1А 263.024

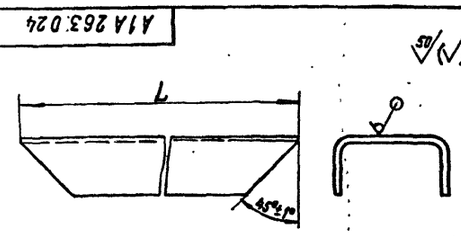

Обозначение	L, мм	Масса, кг
А1А 263.024	744-2,0	0,84
-01	288-1,35	0,32
-02	752-2,0	0,86
-03	536-1,8	0,68
-04	896-2,2	1,0
-05	796-2,0	0,91
-06	496-1,55	0,56
-07	1351-2,6	1,54
-08	246-1,15	0,28
-09	801-2,2	0,91
-10	1601-3,0	1,82
-11	416-1,55	0,47
-12	1132-2,4	1,3

Продолжение

Обозначение	L, мм	Масса, кг
А1А 263.024-13	332-1,35	0,38
-14	1006-2,4	1,14
-15	756-2,0	0,96
-16	410-1,55	0,46
-17	962-2,2	1,09
-18	370-1,35	0,42
-19	562-1,8	0,64
-20	1256-2,6	1,43
-21	398-1,55	0,45
-22	606-1,8	0,68
-23	770-2,0	0,8
-24	748-2,0	0,84
-25	994-2,2	1,1
-26	1496-2,8	1,7

Изм.	Лист	№ докум.	Подп.	Дата
Разраб.		Интехина		
Пров.		Комиссаров		
Рук. группы		Рановский		
Н. контр.		Литвак		
Утв.		Спивак		

А1А 263.024

Профиль

Швеллер 40×20×2 ст. 3 ГОСТ 8278-75

Лит.	Масса	Масштаб
И	См. таблицу	—
Лист	Листов 1	

Госстрой СССР САНТЕХПРОЕКТ г. Москва

Копировал: Крапанина Формат А4

Серия 5.904-34 Выпуск 1-1

Формат	Зона	Поз.	Обозначение	Наименование	Кол.	Примечание
				Документация		
А2			А1А 263.030 СБ	Сборочный чертеж		
				Сборочные единицы		
А4		1	А1А 263.040	Панель	1	
		2	-01	Панель	1	
		3	-02	Панель	1	
		4	-03	Панель	1	
		5	-04	Панель	1	
		6	-05	Панель	1	
		7	-06	Панель	1	
		8	-07	Панель	1	
		9	-08	Панель	1	
А4		10	А1А 263.050	Патрубок	3	
А4		11	А1А 263.060	Фланец	1	
А4		12	А1А 263.070	Заслонка наружного и рециркуляционного воздуха	1	
				Детали		
А4		13	А1А 263.032	Уголок	2	
А4		14	А1А 263.033	Уголок	1	
		15	-01	Уголок	1	
А4		16	А1А 263.034	Стенка	1	
А4		17	А1А 263.035	Уголок	1	
		18	-01	Уголок	1	
А4		19	А1А 263.036	Угольник	1	
		20	-01	Угольник	1	
А4		21	А1А 263.037	Угольник	1	
Б4		22	А1А 263.038	Лист		
				Лист Б2,0 ГОСТ 19903-74 1-IVСт.3 ГОСТ 16523-70		
				54-1,2 х 252-1,9	1	0,21кг
Б4		23	А1А 263.039	Уголок		
				Уголок Б-45х45х5 ГОСТ 8509-72 Ст.3-Т ГОСТ 535-79		
				L = 712-2	1	2,4кг
А4		24	А1А 263.041	Уголок	1	
А4		25	А1А 263.042	Уголок	1	
Б4		26	А1А 263.043	Лист		
				Лист Б2,0 ГОСТ 19903-74 1-IVСт.3 ГОСТ 16523-70		
				26-1 х 525-2	1	0,21кг
Б4		27	А1А 263.044	Лист		
				Лист Б2,0 ГОСТ 19903-74 1-IVСт.3 ГОСТ 16523-70		
				60-1 х 525-2	1	0,45кг
Б4		28	А1А 263.045	Лист		
				Лист Б2,0 ГОСТ 19903-74 1-IVСт.3 ГОСТ 16523-70		
				180-1 х 712-2	1	2,0кг
Б4		29	А1А 263.046	Уголок		
				Уголок Б-25х25х3 ГОСТ 8509-72 Ст.3-Т ГОСТ 535-79		
				L = 710-2	3	0,8кг
А4		30	А1А 263.047	Лист	1	
Б4		31	А1А 263.048	Сетка		
				Сетка N12-1,6 ГОСТ 5336-67		
				280-2 х 430-2	1	0,3кг
А4		32	А1А 263.049	Пробка	2	
А4		33	А1А 263.051	Пробка	1	
А4		34	А1А 263.052	Втулка	2	
А4		35	А1А 263.053	Втулка	1	
Б4		36	А1А 263.054	Прокладка		
				Пластина I, лист ТМКЩ-М-3-8,9 ГОСТ 7338-77		
				$\phi 18^{+0,52} \times \phi 36-0,62$	2	0,001кг
А4		37	А1А 263.055	Прокладка		
				Пластина I, лист ТМКЩ-М-3-8,9 ГОСТ 7338-77		
				$\phi 27^{+0,52} \times \phi 45-0,62$	1	0,003кг
				Стандартные изделия		
		38		Болт М6х25.36 ГОСТ 7798-70	12	
		39		Болт М10х25.36 ГОСТ 7798-70	2	
		40		Гайка М6.4 ГОСТ 5915-70	12	

А1А 263.030

Изм. Лист № докум. Подп. Дата

Разраб. Интехина

Пров. Комиссаров

Рук. группы Грановский

Н. контр. Литвак

Утв. Спивак

Корпус

Лит. Лист Листов: И 1 3

Госстрой СССР Сантехпроект г. Москва

Инв. № подл. | Подп. и дата | Взам. инв. № | Инв. № дубл. | Подп. и дата

Формат А4

А1А 263.032

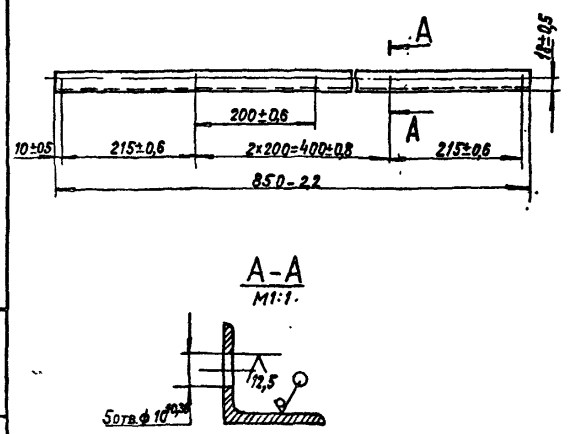

А-А
М1:1

А1А 263.032

Уголок

Лит. | Масса | Масштаб: И | 1,24 | 1:5

Лист | Листов 1

Уголок Б-32х32х3 ГОСТ 8509-72 Ст.3-Т ГОСТ 535-79

Госстрой СССР Сантехпроект г. Москва

Копировал Крайнина Формат А4

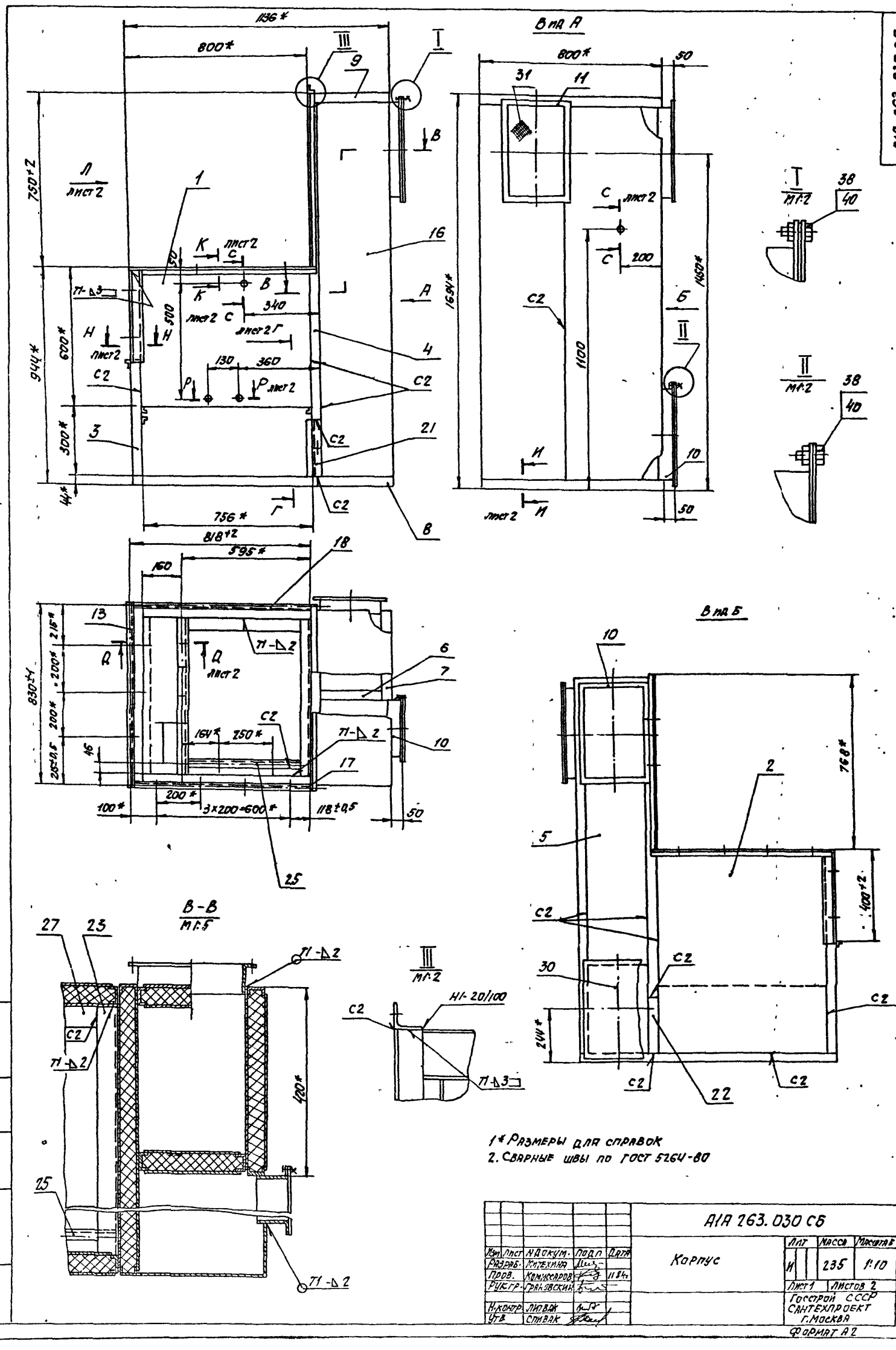

Вид А
Вид Б
В-В
М1:5
Выпуск 1-1
Серия 5.904-34
А1А 263.030 СБ
1* Размеры для справок
2. Сварные швы по ГОСТ 5264-80
Корпус
Лит
Масса
Масштаб
И
235
1:10
Лист 1
Листов 2
Госстрой СССР
Сантехпроект
г. Москва
Формат А2

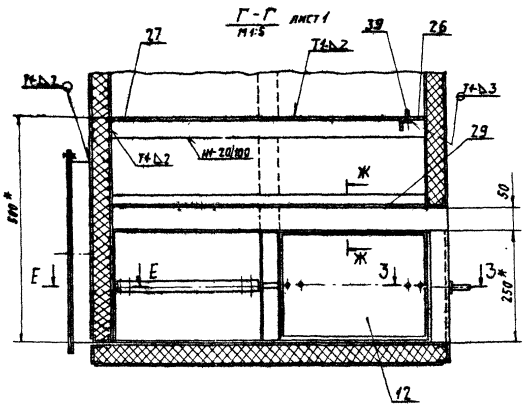

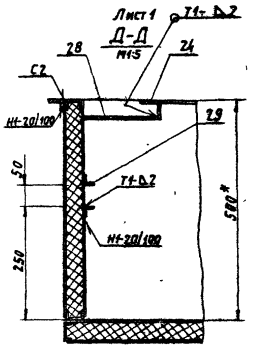

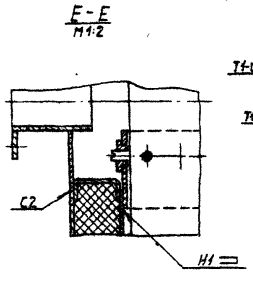

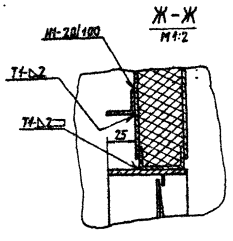

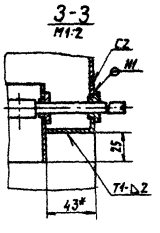

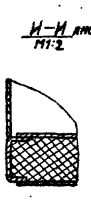

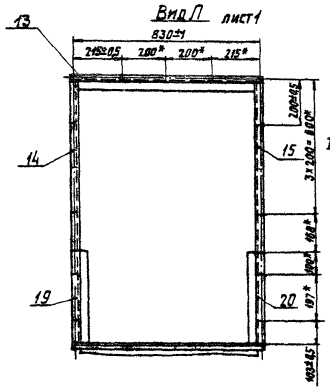

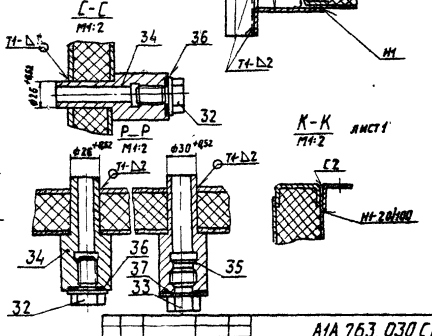

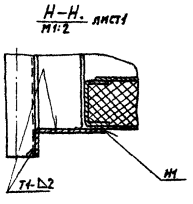

Альбом 1-1

Серия 5.904-34

Инв.№ подл. | Подп. и дата | Взам. инв.№ | Инв.№ дубл. | Подп. и дата

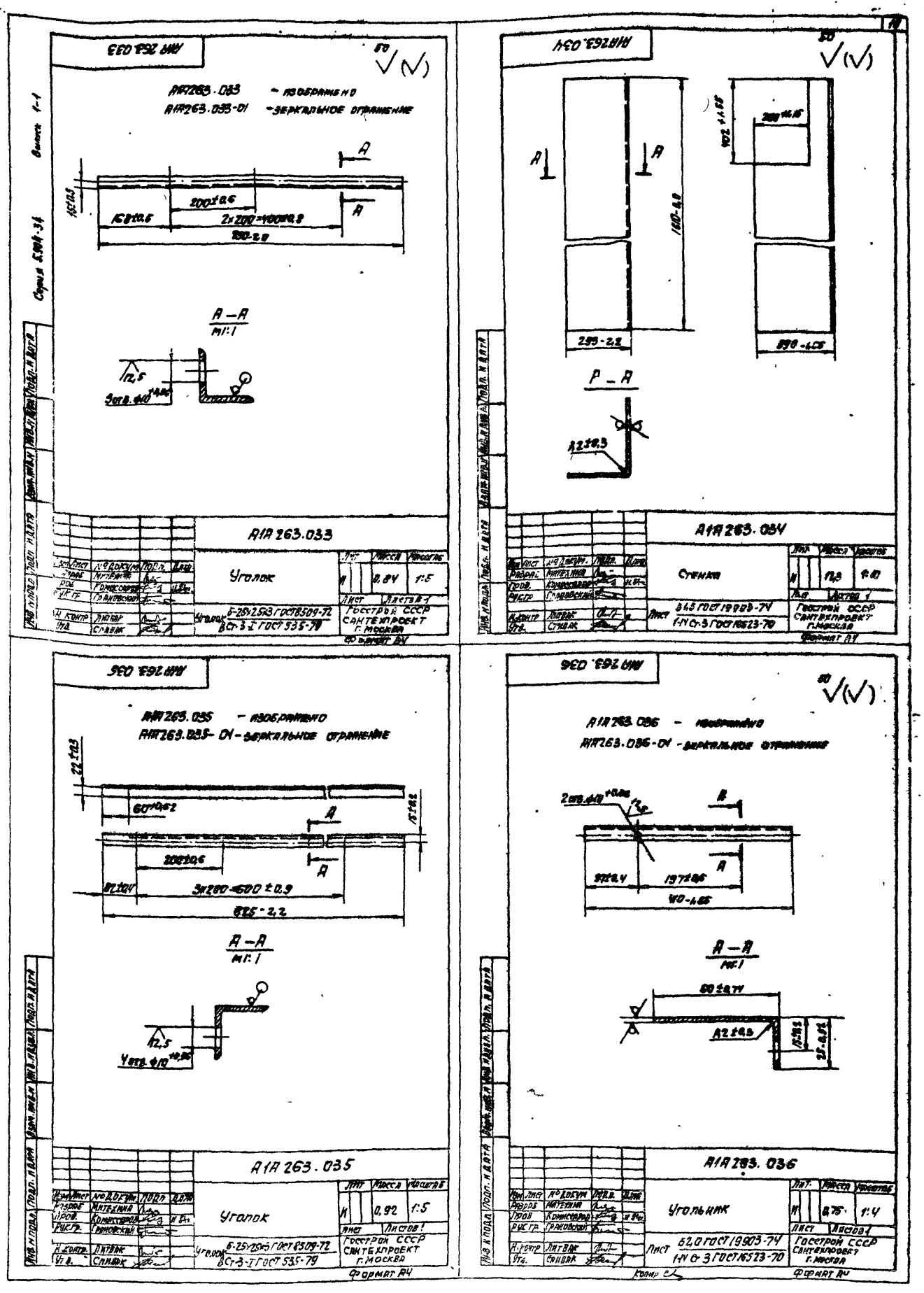

А1А263.033
А1А263.033 – изображено
А1А263.033-01 – зеркальное отражение
А – А
М1:1
А1А263.033
Уголок
0,84
1:5
Госстрой СССР
Сантехпроект
г. Москва
А1А263.034
Стенка
12,3
1:10
Госстрой СССР
Сантехпроект
г. Москва
А1А263.035
А1А263.035 – изображено
А1А263.035-01 – зеркальное отражение
А – А
М1:1
А1А263.035
Уголок
0,92
1:5
Госстрой СССР
Сантехпроект
г. Москва
А1А263.036
А1А263.036 – изображено
А1А263.036-01 – зеркальное отражение
А – А
М1:1
А1А263.036
Угольник
0,75
1:4
Госстрой СССР
Сантехпроект
г. Москва

А1А263.037

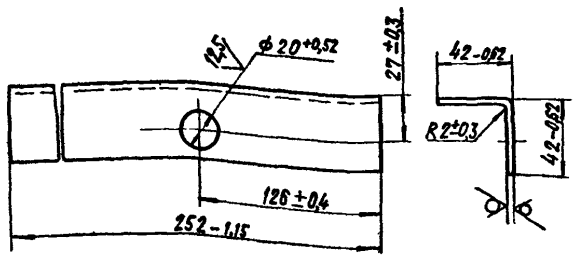

				А1А 263. 037			
Изм.	Лист	№ докум.	Подп.	Дата	Уголник	Лит.	Масса	Масштаб
Разраб.		Митехина				И	0,33	1:2
Пров.		Комиссаров		11 84г.		Лист	Листов 1
Рук. группы		Рановский					
Н. контр.		Литвак			Лист 52,0 ГОСТ 19903-74 1-НСт 3 ГОСТ 16523-70	Госстрой СССР Сантехпроект г. Москва	
Утв.		Спивак					

Инв. № подл. | Подп. и дата | Взам. инв. № | Инв. № дубл. | Подп. и дата

Формат А4

А1А263.041

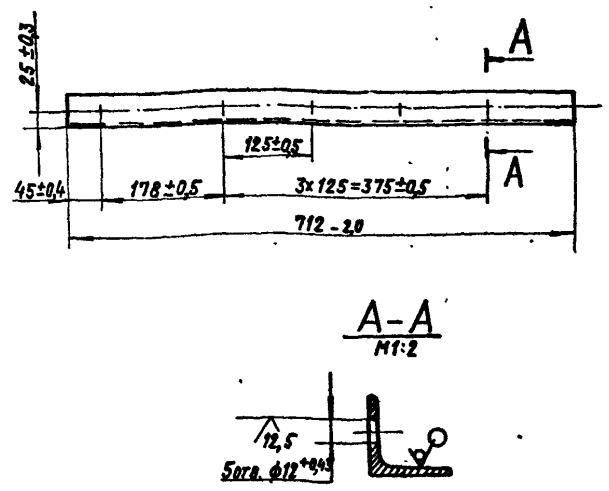

				А1А 263. 041			
Изм.	Лист	№ докум.	Подп.	Дата	Уголок	Лит.	Масса	Масштаб
Разраб.		Митехина				И	2,4	1:5
Пров.		Комиссаров		11 84г.		Лист	Листов 1
Рук. группы		Рановский					
Н. контр.		Литвак			Уголок Б-45х45х5 ГОСТ 8509-72 Ст. 3-I ГОСТ 535-79	Госстрой СССР Сантехпроект г. Москва	
Утв.		Спивак					

Инв. № подл. | Подп. и дата | Взам. инв. № | Инв. № дубл. | Подп. и дата

Формат А4

А1А263.042

Обозначение	Размеры, мм			Кол. отв. n	Масса кг
	L	L_1	e		
А1А263.042	525-1,8	—	139±0,5	2	0,6
-01	650-2	500±0,8	100±0,4	3	0,74

				А1А 263. 042			
Изм.	Лист	№ докум.	Подп.	Дата	Уголок	Лит.	Масса	Масштаб
Разраб.		Митехина				И	См. таблицу	—
Пров.		Комиссаров		11 84г.		Лист	Листов 1
Рук. группы		Рановский					
Н. контр.		Литвак			Уголок Б-25х25х3 ГОСТ 8509-72 Ст 3-I ГОСТ 535-79	Госстрой СССР Сантехпроект г. Москва	
Утв.		Спивак					

Инв. № подл. | Подп. и дата | Взам. инв. № | Инв. № дубл. | Подп. и дата

Формат А4

А1А263.047

				А1А 263. 047			
Изм.	Лист	№ докум.	Подп.	Дата	Лист	Лит.	Масса	Масштаб
Разраб.		Митехина				И	1,6	1:5
Пров.		Комиссаров		11 84г.		Лист	Листов 1
Рук. группы		Рановский					
Н. контр.		Литвак			Лист Б1,5 ГОСТ 19903-74 1-IVСт. 3 ГОСТ 16523-70	Госстрой СССР Сантехпроект г. Москва	
Утв.		Спивак					

Инв. № подл. | Подп. и дата | Взам. инв. № | Инв. № дубл. | Подп. и дата

Копировал: Крапивина Формат А4

Выпуск 1-1

Серия 5.904-34

Формат	Зона	Поз.	Обозначение	Наименование	Кол.	Примечание
				Документация		
А3			А1А263.040СБ	Сборочный чертеж		
			Переменные данные для исполнений:			
				А1А263.040		
				Детали		
Б4		1	А1А263.024-02	Профиль	2	
		2	-03	Профиль	2	
Б4		3	А1А263.051	Лист		
				Лист Б1,5 ГОСТ 19903-74 / 1-IV Ст3 ГОСТ 16523-70		
				580-1,8×736-2,0	2	5,0 кг
Б4		4	А1А263.052	Заполнитель		
				П175-40 ГОСТ 9573-82		
				595×750	1	2,7 кг
				А1А263.040-01		
				Детали		
		1	А1А263.024-02	Профиль	2	

Изм.	Лист	№ докум.	Подп.	Дата
Разраб.		Митехин		
Пров.		Комиссаров		
Рук. гр.		Грановский		
Н. контр.		Литвак		
Утв.		Сливак		

А1А263.040

Панель

Лит.	Лист	Листов
Н	1	10

Госстрой СССР
САНТЕХПРОЕКТ
г. Москва

Формат А4

Формат	Зона	Поз.	Обозначение	Наименование	Кол.	Примечание
Б4		2	А1А263.024-04	Профиль	2	
Б4		3	А1А263.053	Лист		
				Лист Б1,5 ГОСТ 19903-74 / 1-IV Ст3 ГОСТ 16523-70		
				736-2,0×880-2,2	2	2,6 кг
Б4		4	А1А263.054	Заполнитель		
				П175-40 ГОСТ 9573-82		
				750×895	1	4,0 кг
				А1А263040-02		
				Детали		
		1	А1А263.024-05	Профиль	2	
		2	-06	Профиль	2	
Б4		3	А1А263.055	Лист		
				Лист Б1,5 ГОСТ 19903-74 / 1-IV Ст3 ГОСТ 16523-70		
				480-1,55×780-2,0	2	4,4 кг
Б4		4	А1А263.056	Заполнитель		
				П175-40 ГОСТ 9573-82		
				495×795	1	2,4 кг
				А1А263.040-03		
				Детали		
		1	А1А263.024-05	Профиль	2	
		2	-07	Профиль	2	

Изм.	Лист	№ докум.	Подп.	Дата

А1А263.040

Лист 2

Формат А4

Формат	Зона	Поз.	Обозначение	Наименование	Кол.	Примечание
Б4		3	А1А263.057	Лист		
				Лист Б1,5 ГОСТ 19903-74 / 1-IV Ст3 ГОСТ 16523-70		
				780-2,0×1335-2,6	2	12,26 кг
Б4		4	А1А263.058	Заполнитель		
				П175-40 ГОСТ 9573-82		
				795×1350	1	6,5 кг
				А1А263.040-04		
				Детали		
А4		1	А1А263.024-08	Профиль	2	
		2	-09	Профиль	2	
Б4		3	А1А263.059	Лист		
				Лист Б1,5 ГОСТ 19903-74 / 1-IV Ст3 ГОСТ 16523-70		
				230-1,15×785-2,0	2	2,1 кг
Б4		4	А1А263.061	Заполнитель		
				П175-40 ГОСТ 9573-82		
				245×800	1	1,2 кг
				А1А263.040-05		
				Детали		
		1	А1А263.024-08	Профиль	2	
		2	-10	Профиль	2	

Изм.	Лист	№ докум.	Подп.	Дата

А1А263.040

Лист 3

Формат А4

Формат	Зона	Поз.	Обозначение	Наименование	Кол.	Примечание
Б4		3	А1А263.062	Лист		
				Лист Б1,5 ГОСТ 19903-74 / 1-IV Ст3 ГОСТ 16523-70		
				230-1,15×1585-2,6	2	4,3 кг
Б4		4	А1А263.063	Заполнитель		
				П175-40 ГОСТ 9573-82		
				245×1600	1	2,4 кг
				А1А263.040-06		
				Детали		
А4		1	А1А263.024-11	Профиль	2	
		2	-10	Профиль	2	
Б4		3	А1А263.064	Лист		
				Лист Б1,5 ГОСТ 19903-74 / 1-IV Ст3 ГОСТ 16523-70		
				400-1,85×1585-2,6	2	7,46 кг
Б4		4	А1А263.065	Заполнитель		
				П175-40 ГОСТ 9573-82		
				415×1600	1	4,0 кг
				А1А263.040-07		
				Детали		
		1	А1А263.024-12	Профиль	2	
		2	-05	Профиль	2	

Изм.	Лист	№ докум.	Подп.	Дата

А1А263.040

Лист 4

Копировал. [illegible]

Формат А4

Выпуск 1-1

Серия 5.904-34

Формат	Зона	Поз.	Обозначение	Наименование	Кол.	Примечание
БУ		3	А1А263.066	Лист		
				Лист Б1,5 ГОСТ 19903-74		
				1-IV Ст.3 ГОСТ 16523-70		
				780-2,0×1116-2,4	2	10,3кг
БУ		4	А1А263.067	Заполнитель		
				П175-40 ГОСТ 9573-82		
				795×1130	1	5,4кг
				А1А263.040-08		
				Детали		
АУ		1	А1А263.024-13	Профиль	2	
		2	-05	Профиль	2	
БУ		3	А1А263.068	Лист		
				Лист Б1,5 ГОСТ 19903-74		
				1-IV Ст.3 ГОСТ 16523-70		
				316-1,35×780-2,0	2	2,9кг
БУ		4	А1А263.069	Заполнитель		
				П175-40 ГОСТ 9573-82		
				330×795	1	1,6кг
				А1А263.040-09		
				Детали		
		1	А1А263.024-02	Профиль	2	
		2	-14	Профиль	2	

Подп. и дата | Инв. № дубл. | Взам. инв. № | Подп. и дата | Инв. № подл.

Изм. | Лист | № докум. | Подп. | Дата

А1А263.040 — Лист 5

Формат А4

Формат	Зона	Поз.	Обозначение	Наименование	Кол.	Примечание
БУ		3	А1А263.071	Лист		
				Лист Б2,0 ГОСТ 19903-74		
				1-IV Ст.3 ГОСТ 16523-70		
				736-2×990-2,2	2	11,4кг
БУ		4	А1А263.072	Заполнитель		
				П175-40 ГОСТ 9573-82		
				750×1005	1	4,5кг
				А1А263.040-10		
				Детали		
АУ		1	А1А263.024-05	Профиль	2	
		2	-22	Профиль	2	
БУ		3	А1А263.073	Лист		
				Лист Б1,5 ГОСТ 19903-74		
				1-IV Ст.3 ГОСТ 16523-70		
				780-2×590-2,2	2	8,0кг
БУ		4	А1А263.074	Заполнитель		
				П175-40 ГОСТ 9573-82		
				795×605	1	2,9кг
				А1А263.040-11		
				Детали		
		1	А1А263.024-05	Профиль	2	
		2	-15	Профиль	2	

Подп. и дата | Инв. № дубл. | Взам. инв. № | Подп. и дата | Инв. № подл.

Изм. | Лист | № докум. | Подп. | Дата

А1А263.040 — Лист 6

Формат А4

Формат	Зона	Поз.	Обозначение	Наименование	Кол.	Примечание
БУ		3	А1А263.075	Лист		
				Лист Б1,5 ГОСТ 19903-74		
				1-IV Ст.3 ГОСТ 16523-70		
				780-2×740-2	2	6,8кг
БУ		4	А1А263.076	Заполнитель		
				П175-40 ГОСТ 9573-82		
				795×755	1	3,6кг
				А1А263.040-12		
				Детали		
АУ		1	А1А263.024-05	Профиль	2	
		2	-16	Профиль	2	
БУ		3	А1А263.077	Лист		
				Лист Б1,5 ГОСТ 19903-74		
				1-IV Ст.3 ГОСТ 16523-70		
				780-2×395-1,55	2	3,65кг
БУ		4	А1А263.078	Заполнитель		
				П175-40 ГОСТ 9573-8,2		
				795×410	1	1,95кг
				А1А263.040-13		
				Детали		
		1	А1А263.024-11	Профиль	2	
		2	-17	Профиль	2	

Подп. и дата | Инв. № дубл. | Взам. инв. № | Подп. и дата | Инв. № подл.

Изм. | Лист | № докум. | Подп. | Дата

А1А263.040 — Лист 7

Формат А4

Формат	Зона	Поз.	Обозначение	Наименование	Кол.	Примечание
БУ		3	А1А263.079	Лист		
				Лист Б1,5 ГОСТ 19903-74		
				1-IV Ст.3 ГОСТ 16523-70		
				400-1,55×946-2,2	2	4,4кг
БУ		4	А1А263.081	Заполнитель		
				П175-40 ГОСТ 9573-82		
				415×960	1	2,3кг
				А1А263.040-14		
				Детали		
АУ		1	А1А263.024-18	Профиль	2	
		2	-17	Профиль	2	
БУ		3	А1А263.082	Лист		
				Лист Б1,5 ГОСТ 19903-74		
				1-IV Ст.3 ГОСТ 16523-70		
				354-1,35×946-2,2	2	3,9кг
БУ		4	А1А263.083	Заполнитель		
				П175-50 ГОСТ 9573-82		
				370×960	1	2,1кг
				А1А263.040-15		
				Детали		
		1	А1А263.024-18	Профиль	2	
		2	-19	Профиль	2	

Подп. и дата | Инв. № дубл. | Взам. инв. № | Подп. и дата | Инв. № подл.

Изм. | Лист | № докум. | Подп. | Дата

А1А263.040 — Лист 8

Формат А4

Выпуск 1-1 Серия 5.904-34

Формат	Зона	Поз.	Обозначение	Наименование	Кол.	Примечание
БЧ		3	А1А263.084	Лист		
				Лист Б1.5 ГОСТ 19903-74 1-IVСт.3 ГОСТ 16523-70		
				354-1,35×546-1,8	2	2,3кг
БЧ		4	А1А263.085	Заполнитель		
				П175-40 ГОСТ 9573-82		
				370×560	1	1,2кг
				А1А263.040-16		
				Детали		
АУ		1	А1А263.024-20	Профиль	2	
		2	-05	Профиль	2	
БЧ		3	А1А263.086	Лист		
				Лист Б1.5 ГОСТ 19903-74 1-IVСт.3 ГОСТ 16523-70		
				П240-2,4×780-2	2	11,4кг
БЧ		4	А1А263.087	Заполнитель		
				П175-40 ГОСТ 9573-82		
				1255×796	1	6,0кг
				А1А263.040-17		
				Детали		
		1	А1А263.024-25	Профиль	2	
		2	-03	Профиль	2	

Инв.№ подл. | Подп. и дата | Взам.инв.№ | Инв.№ дубл. | Подп. и дата

Изм.	Лист	№ докум.	Подп.	Дата	А1А263.040	Лист 9

Формат А4

Формат	Зона	Поз.	Обозначение	Наименование	Кол.	Примечание
БЧ		3	А1А263.088	Лист		
				Лист Б1.5 ГОСТ 19903-74 1-IVСт.3 ГОСТ 16523-70		
				580-1,8×978-2,2	2	8,9кг
БЧ		4	А1А263.089	Заполнитель		
				П175-40 ГОСТ 9573-82		
				595×995	1	3,5кг
				А1А263.040-18		
				Детали		
АУ		1	А1А263.024-25	Профиль	2	
		2	-14	Профиль	2	
БЧ		3	А1А263.091	Лист		
				Лист Б1.5 ГОСТ 19903-74 1-IVСт.3 ГОСТ 16523-70		
				978-2,2×990-2,4	2	15,2кг
БЧ		4	А1А263.092	Заполнитель		
				П175-40 ГОСТ 9573-82		
				995×1006	1	6,0кг
				А1А263.040-19		
				Детали		
АУ		1	А1А263.024-26	Профиль	2	
		2	-05	Профиль	2	
БЧ		3	А1А263.093	Лист; 780-2 х 1480-26		
				Лист Б1.5 ГОСТ 19903-74 1-IVСт.3 ГОСТ 16523-70	1	14,0кг
БЧ		4	А1А263.094	Заполнитель		
				П175-40 ГОСТ 9573-82		
				795×1495	1	7,1кг
				795×1495	1	7,1кг

Инв.№ подл. | Подп. и дата | Взам.инв.№ | Инв.№ дубл. | Подп. и дата

Изм.	Лист	№ докум.	Подп.	Дата	А1А263.040	Лист 10

Формат А4

А1А263.040СБ

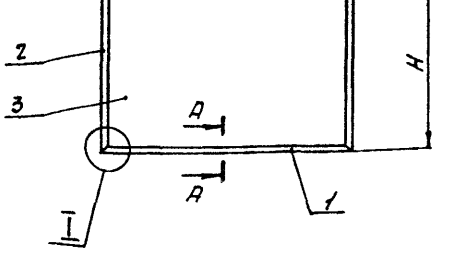

Обозначение	Размеры, мм В	Н	Масса, кг
А1А263.040 -01	796-2	600-1,8	15,85
		900-2,2	24,9
-02	800-2	500-1,55	15,1
-03		1355-2,6	35,5
-04	250-1,15	805-2,2	7,8
-05		1605-3	15,1
-06	420-1,55		28,5
-07	1136-2,4	800-2	30,4
-08	336-1,85		10,0
-09	756-2	1010-2,4	34,3
-10	800-2	618-1,8	22,1
-11		760-2	20,9
-12		915-1,55	12,0
-13	420-1,55	966-2,2	14,2
-14	3,74-19,5		12,9
-15		566-1,8	7,9
-16	1160-2,6	800-2	33,1
-17	998-2,2	600-1,8	24,9
-18		1010-2,4	40,9
-19	1500-2,6	800-2	39,5

А-А
М1:2

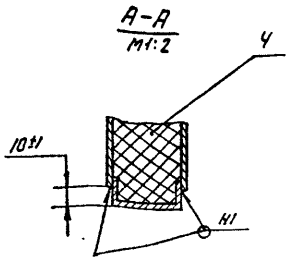

I
М1:1

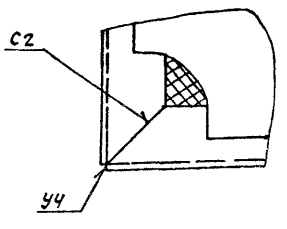

Сварные швы по ГОСТ 5264-80

Инв.№ подл. | Подп. и дата | Взам.инв.№ | Инв.№ дубл. | Подп. и дата

Изм.	Лист	№ докум.	Подп.	Дата
Разраб.	Митехина			11.84
Пров.	Комиссаров			
Рук.гр.	Горновенин			
Н.контр.	Литван			
Утв.	Стивак			

Панель.

Лит	Масса	Масштаб
И	См. таблицу	-
Лист	Листов 1	

Госстрой СССР САНТЕХПРОЕКТ г. Москва

Копир сьлева

Формат А3

Выпуск 1-1

Серия 5.904-34

Формат	Зона	Поз.	Обозначение	Наименование	Кол.	Примечание
				Документация		
А4			А1А 263. 050 СБ	Сборочный чертеж		
				Сборочные единицы		
А4		1	А1А 263. 060	Фланец	1	
				Детали		
Б4		2	А1А 263. 095	Лист		
				Лист Б1,5 ГОСТ 19903-74 / 1-ИУ Ст.3 ГОСТ 16523-70		
				70-1,0 × 247-1,15	2	0,21 кг
Б4		3	А1А 263. 096	Лист		
				Лист Б1,5 ГОСТ 19903-74 / 1-ИУ Ст.3 ГОСТ 16523-70		
				70-1,0 × 397-1,15	2	0,33 кг

Инв.№подл. | Подп. и дата | Взам.инв.№ | Инв.№дубл. | Подп. и дата

Изм. Лист	№ докум.	Подп.	Дата	А1А 263. 050	
Разраб.	Интехина			Патрубок	Лит. / Масса / Масштаб: М 2,2 / 1:5
Пров.	Комиссаров		11.84г.		Лист / Листов 1
Рук.группы	Грановский				Госстрой СССР Сантехпроект г. Москва
Н.контр.	Литвак				
Утв.	Спивак				

Формат А4

А1А 263. 050 СБ

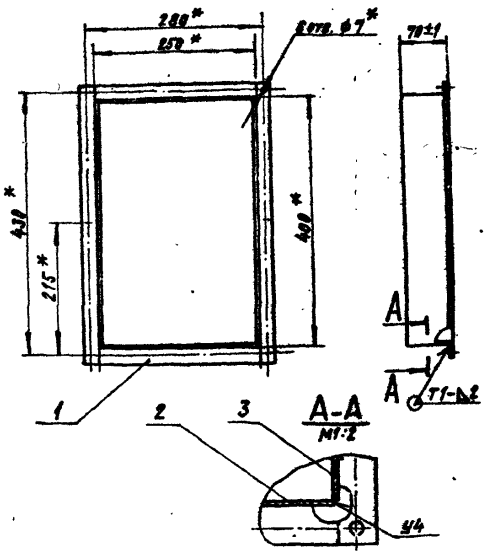

1. Размеры для справок
2. Сварные швы по ГОСТ 5264-80

Копировал

Формат А4

Формат	Зона	Поз.	Обозначение	Наименование	Кол.	Примечание
				Документация		
А4			А1А 263. 060 СБ	Сборочный чертеж		
				Детали		
Б4		1	А1А 263. 097	Полоса		
				Полоса Б-4×25 ГОСТ 103-76 / Ст.3-Т ГОСТ 535-79		
				L=250-1,15	2	0,197 кг
Б4		2	А1А 263. 098	Полоса		
				Полоса Б-4×25 ГОСТ 103-76 / Ст.3-Т ГОСТ 535-79		
				L=450-1,65	2	0,353 кг

Инв.№подл. | Подп. и дата | Взам.инв.№ | Инв.№дубл. | Подп. и дата

Изм. Лист	№ докум.	Подп.	Дата	А1А 263. 060	
Разраб.	Интехина			Фланец	Лит. / Масса / Масштаб: М 1,1 / 1:5
Пров.	Комиссаров		11.84г.		Лист / Листов 1
Рук.группы	Грановский				Госстрой СССР Сантехпроект г. Москва
Н.контр.	Литвак				
Утв.	Спивак				

Формат А4

А1А 263. 060 СБ

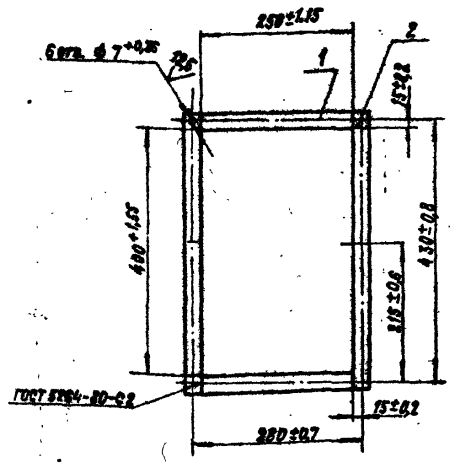

Копировал · Грановская

Формат А4

Серия 5.904-36 Выпуск 1-1

Формат	Зона	Поз.	Обозначение	Наименование	Кол.	Примечание
				Документация		
А3			А1А 263. 070СБ	Сборочный чертеж		
				Сборочные единицы		
А4		1	А1А 263. 080	Корпус	1	
А4		2	А1А 263. 090	Лопатка	2	
				Детали		
А4		3	А1А 263. 101	Полуось	1	
		4	-01	Полуось	1	
А4		5	А1А 263. 102	Ось	1	
А4		6	А1А 263. 103	Втулка	5	
А4		7	А1А 263. 104	Шайба	8	
				Стандартные изделия		
		8		Болт М6х20.36 ГОСТ 7798-70	8	
		9		Гайка М6.4 ГОСТ 5915-70	8	
		10		Шайба 6.02 ГОСТ 11371-68	16	

Изм.	Лист	№ докум.	Подп.	Дата
Разраб.		Интехина		
Пров.		Комиссаров		
Нач. группы		Рановский		
Н. контр.		Антвак		
Утв.		Спивак		

А1А 263. 070

Заслонка наружного и рециркуляционного воздуха.

Лит.	Масса	Масштаб
Н1		

Лист	Листов

Госстрой СССР САНТЕХПРОЕКТ г. Москва

Копировал: Краплина Формат А4

Инв. № подл. | Подп. и дата | Взам. инв. №

А1А 263. 101

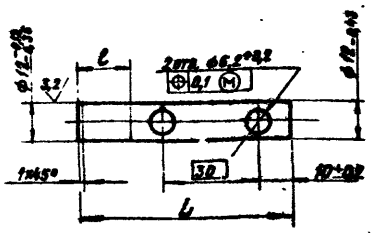

Обозначение	Размеры, мм L	l	Масса, кг
А1А 263.101	66 -0,74	16 ±0,5	0,05
-01	130 -1,0	80 ±1,0	0,12
-02	310 -1,35	260 ±1,5	0,28
-03	435 -1,55	385 ±2	0,4

Изм.	Лист	№ докум.	Подп.	Дата
Разраб.		Интехина		
Пров.		Комиссаров		
Рук. группы		Рановский		
Н. контр.		Антвак		
Утв.		Спивак		

А1А 263. 101

Полуось

Лит.	Масса	Масштаб
М	Ст. 3 ГОСТ 380-71	—

Лист	Листов 1

Госстрой СССР САНТЕХПРОЕКТ г. Москва

Копировал: Краплина Формат А4

Инв. № подл. | Подп. и дата | Взам. инв. №

А1А 263. 070СБ

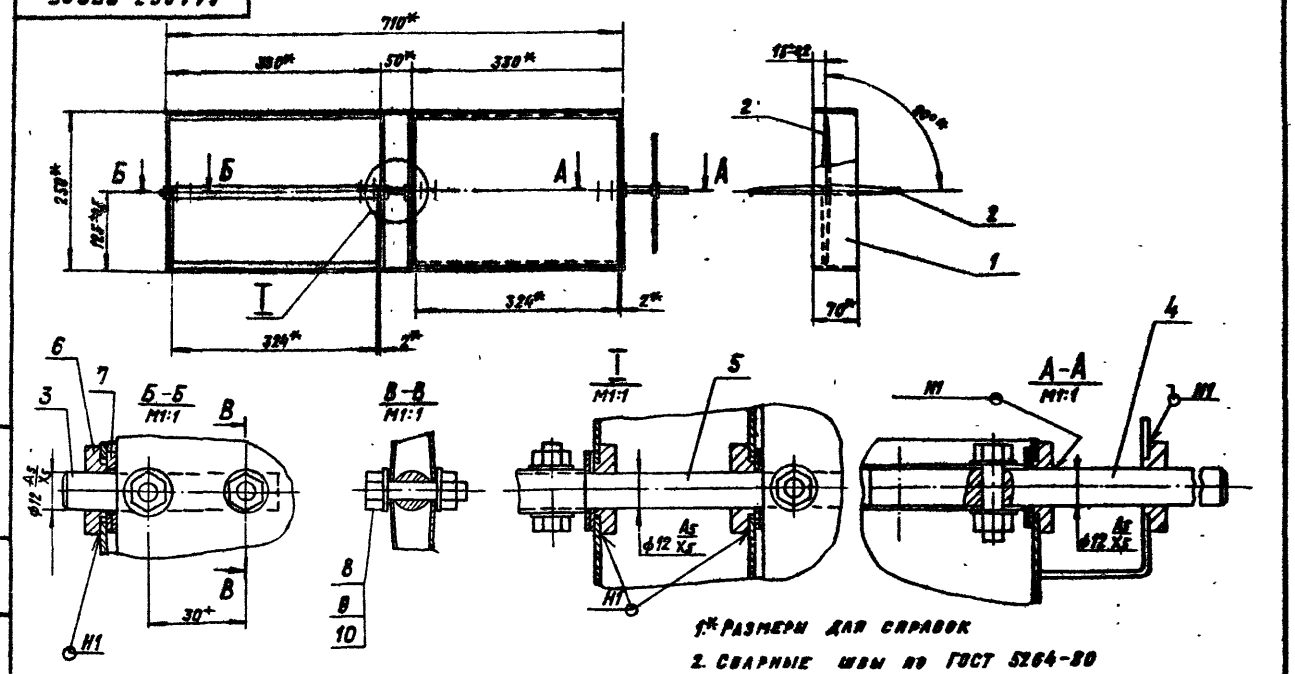

1* Размеры для справок

2. Сварные швы по ГОСТ 5264-80

Изм.	Лист	№ докум.	Подп.	Дата
Разраб.		Интехина		
Пров.		Комиссаров		
Рук. группы		Рановский		
Н. контр.		Антвак		
Утв.		Спивак		

А1А 263. 070СБ

Заслонка наружного и рециркуляционного воздуха

Лит.	Масса	Масштаб
М	6,1	1:5

Лист	Листов 1

Госстрой СССР САНТЕХПРОЕКТ г. Москва

Копировал: Краплина Формат А3

Выпуск 1-1

Серия 5.904-34

Формат	Зона	Поз.	Обозначение	Наименование	Кол.	Примечание
				Документация		
А4			А1А263.080СБ	Сборочный чертеж		
				Детали		
А4		1	А1А263.105	Лист	2	
Б4		2	А1А263.106	Лист		
				Лист Б2,0 ГОСТ 19903-74 / 1-Ч Ст. 3 ГОСТ 16523-70		
				70-0,74 × 710-2	2	0,77 кг
А4		3	А1А263.107	Стойка	1	
Б4		4	А1А263.108	Полоса		
				Лист Б2,0 ГОСТ 19903-74 / 1-Ч Ст. 3 ГОСТ 16523-70		
				10-0,36 × 327-1,35	4	0,05 кг

Изм.	Лист	№ докум.	Подп.	Дата
Разраб.		Митехина		
Пров.		Комиссаров		
Рук. группы		Грановский		
Н. контр.		Литвак		
Утв.		Спивак		

А1А263.080

Корпус

Лит. | Лист | Листов 1

ГОССТРОЙ СССР САНТЕХПРОЕКТ г. Москва

Формат А4

Инв. № подл. | Подп. и дата | Взам. инв. № | Инв. № дубл. | Подп. и дата

А1А263.080СБ

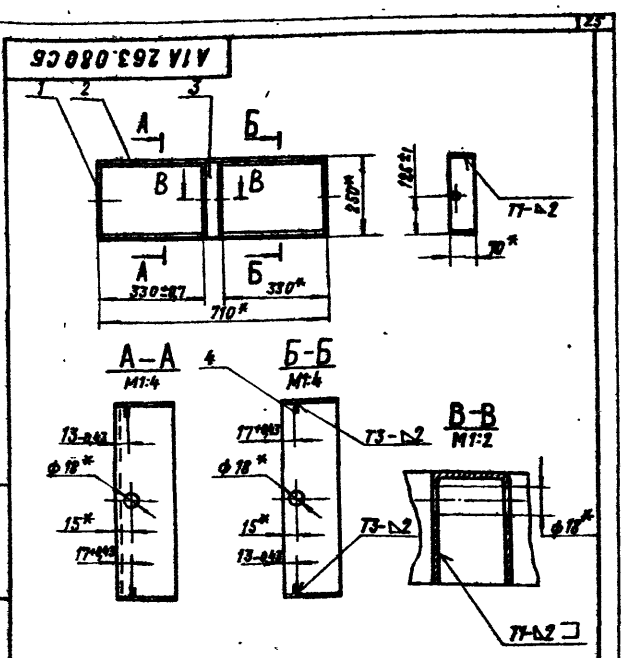

1.* Размеры для справок.
2. Сварные швы по ГОСТ 5264-80.

Изм.	Лист	№ докум.	Подп.	Дата
Разраб.		Митехина		
Пров.		Комиссаров		
Рук. группы		Грановский		
Н. контр.		Литвак		
Утв.		Спивак		

А1А263.080СБ

Корпус

Лит. | Масса | Масштаб
И | 3,0 | 1:10

Лист | Листов 1

ГОССТРОЙ СССР САНТЕХПРОЕКТ г. Москва

Формат А4

А1А263.102

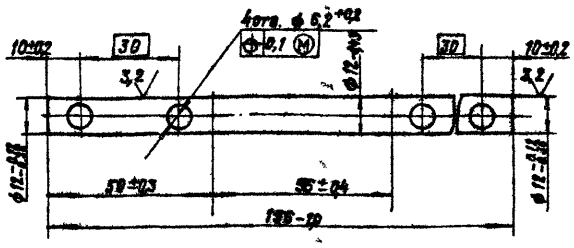

Изм.	Лист	№ докум.	Подп.	Дата
Разраб.		Митехина		
Пров.		Комиссаров		
Рук. группы		Грановский		
Н. контр.		Литвак		
Утв.		Спивак		

А1А263.102

Ось

Лит. | Масса | Масштаб
И | 0,14 | 1:1

Лист | Листов 1

Ст. 3 ГОСТ 380-71

ГОССТРОЙ СССР САНТЕХПРОЕКТ г. Москва

Формат А4

А1А263.103

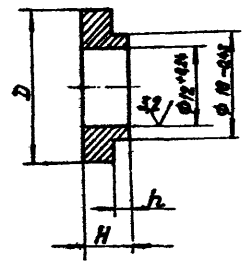

Обозначение	Размеры, мм D	H	h	Масса, кг
А1А263.103	24-0,52	7-0,36	2-0,25	0,015
-01	35-0,62	20-0,52	15-0,43	0,04

Изм.	Лист	№ докум.	Подп.	Дата
Разраб.		Митехина		
Пров.		Комиссаров		
Рук. группы		Грановский		
Н. контр.		Литвак		
Утв.		Спивак		

А1А263.103

Втулка

Лит. | Масса | Масштаб
И | См. таблицу | —

Лист | Листов 1

Ст. 3 ГОСТ 380-71

ГОССТРОЙ СССР САНТЕХПРОЕКТ г. Москва

Копировал Крамлина

Формат А4

А1А263.090

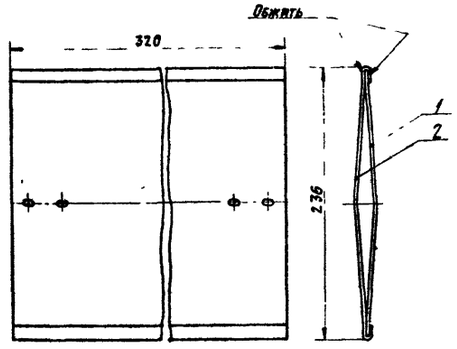

Размеры для справок

Обозначение	Наименование	Кол.	Примечание
	Детали		
А1А263.109	Перо малое	1	
А1А263.111	Перо большое	1	

А1А263.090

Лопатка — Лит. И; Масса 1,32; Масштаб 1:2,5

Лист; Листов 1

Госстрой СССР САНТЕХПРОЕКТ г. Москва

Формат А4

А1А263.104

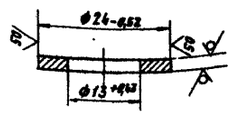

Шайба — Лит. И; Масса 0,003; Масштаб 2:1

Лист; Листов 1

Лист 61.0 ГОСТ 19903-74 1-IV Ст3 ГОСТ 16523-70

Госстрой СССР САНТЕХПРОЕКТ г. Москва

Формат А4

А1А263.105

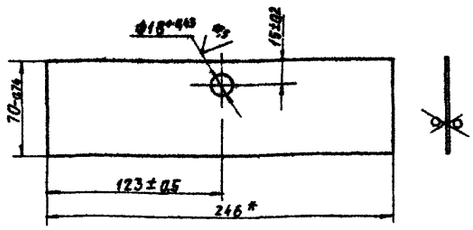

* Размер для справок

Лист — Лит. И; Масса 0,27; Масштаб 1:2

Лист; Листов 1

Лист 62.0 ГОСТ 19903-74 1-IV Ст3 ГОСТ 16523-70

Госстрой СССР САНТЕХПРОЕКТ г. Москва

Формат А4

А1А263.107

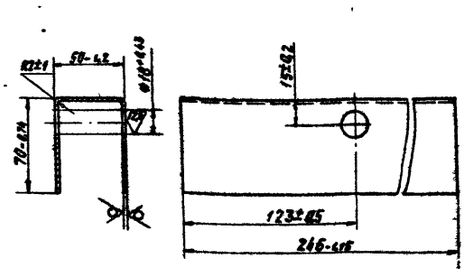

Стойка — Лит. И; Масса 0,72; Масштаб 1:2

Лист; Листов 1

Лист 62.0 ГОСТ 19903-74 1-IV Ст3 ГОСТ 16523-70

Госстрой СССР САНТЕХПРОЕКТ г. Москва

Копировал

Формат А4

Серия 5.904-34 Выпуск 1-1

Формат	Зона	Поз	Обозначение	Наименование	Кол	Примечание
				Документация		
А3			А1А 263.100СБ	Сборочный чертеж		
				Детали		
А4		1	А1А 263.112	Гайка	2	
А4		2	А1А 263.113	Косынка	3	
А4		3	А1А 263.114	Лист	1	
Б4		4	А1А 263.115	Лист 130-1 х 240-2 ГОСТ 19903-74 / Ст3ГОСТ16523-10	1	0,5кг

Н. контр.	Литвак			
Утв.	Спивак			

А1А 263.100

Кронштейн

Лит. | Масса | Масштаб

Госстрой СССР Сантехпроект г. Москва

Формат А4

А1А 263.109

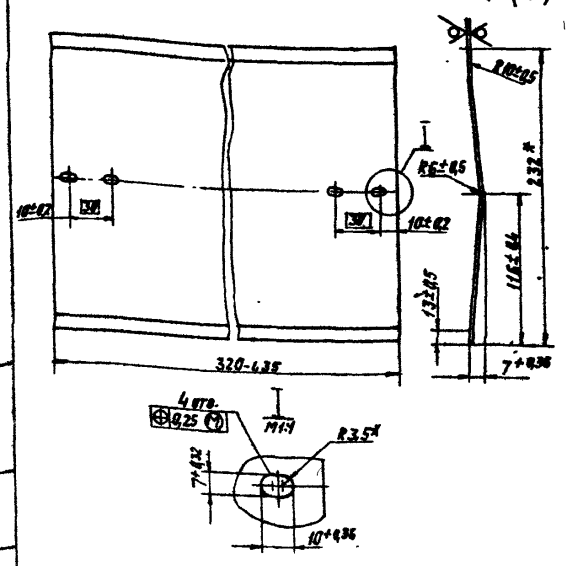

* Размеры для справок.

Разраб.	Митехина			
Пров.	Комиссаров			
Рук. гр.	Гайковский			
Н. контр.	Литвак			
Утв.	Спивак			

А1А 263.109

Перо малое

Лит. | Масса | Масштаб: И | 0,62 | 1:2,5

Лист | Листов 1

Госстрой СССР Сантехпроект г. Москва

Ст3 ГОСТ 19903-74 / 1-IV Ст3 ГОСТ 16523-70

Формат А4

А1А263.100СБ

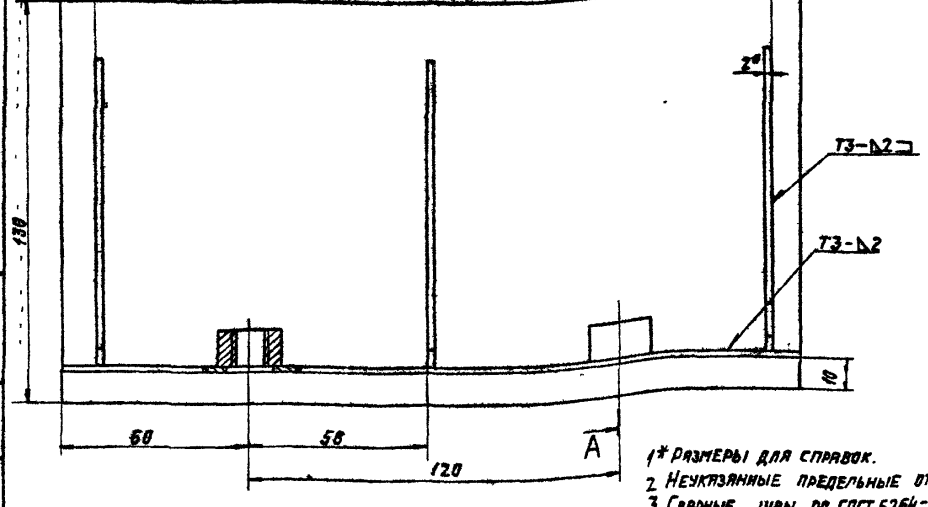

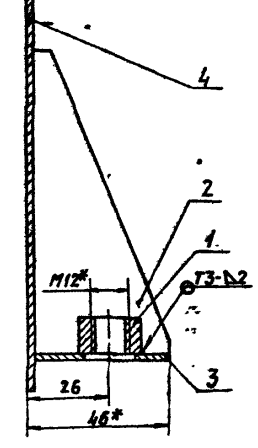

1* Размеры для справок.
2. Неуказанные предельные отклонения размеров ±t2/2.
3. Сварные швы по ГОСТ 5264-80.

Разраб.	Митехина			
Пров.	Комиссаров			
Рук. гр.	Гайковский			
Н. контр.	Литвак			
Утв.	Спивак			

А1А 263.100 СБ

Кронштейн

Лит. | Масса | Масштаб: А1 | 1,0 | 1:1

Лист | Листов 1

Госстрой СССР Сантехпроект г. Москва

Копировал

Формат А3

А1А 263. 111

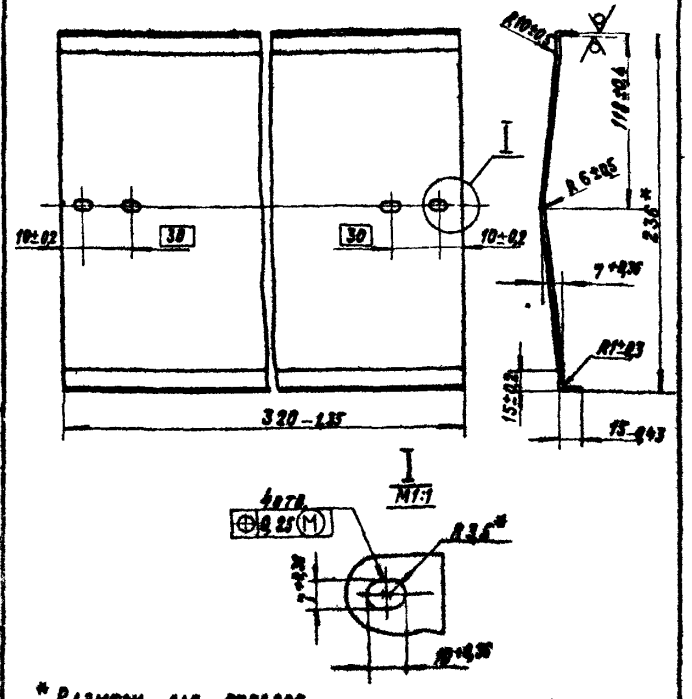

* Размеры для справок.

Изм.	Лист	№ докум.	Подп.	Дата	А1А 263. 111		
Разраб.		Митехина			Перо большое	Лит. И	Масса 0,7	Масштаб 1:2,5
Пров.		Комиссаров		11.84г.		Лист	Листов 1
Рук. группы		Грановский					
Н. контр.		Литвак			Лист Б1,0 ГОСТ 19903-74 / 1-IV Ст. 3 ГОСТ 16523-70	Госстрой СССР Сантехпроект г. Москва	
Утв.		Спивак					

Формат: А4

А1А 263. 112

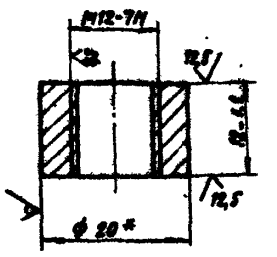

* Размер для справок

Изм.	Лист	№ докум.	Подп.	Дата	А1А 263. 112		
Разраб.		Митехина			Гайка	Лит. И	Масса 0,01	Масштаб 2:1
Пров.		Комиссаров		11.84г.		Лист	Листов 1
Рук. группы		Грановский					
Н. контр.		Литвак			Круг В20 ГОСТ 2590-70 / ВСт. 3-I-ГОСТ 535-79	Госстрой СССР Сантехпроект г. Москва	
Утв.		Спивак					

Формат: А4

А1А 263. 113

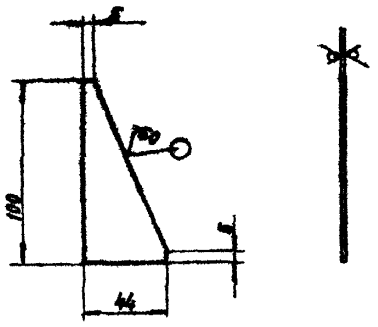

Неуказанные предельные отклонения размеро ±t2/2

Изм.	Лист	№ докум.	Подп.	Дата	А1А 263. 113		
Разраб.		Митехина			Косынка	Лит. И	Масса 0,03	Масштаб 1:2
Пров.		Комиссаров		11.84г.		Лист	Листов 1
Рук. группы		Грановский					
Н. контр.		Литвак			Лист Б2,0 ГОСТ 19903-74 / 1-IV Ст. 3 ГОСТ 16523-70	Госстрой СССР Сантехпроект г. Москва	
Утв.		Спивак					

Формат А4

А1А 263. 114

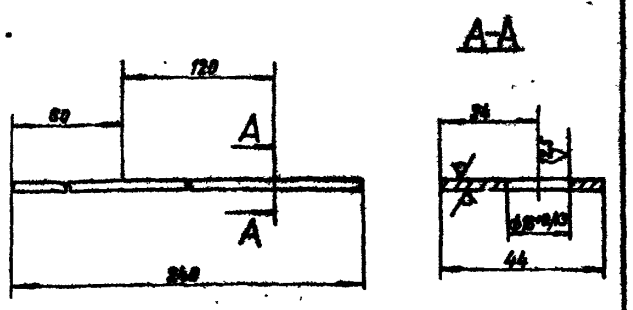

Неуказанные предельные отклонения размеров ±t2/2

Изм.	Лист	№ докум.	Подп.	Дата	А1А 263. 114		
Разраб.		Митехина			Лист	Лит. И	Масса 0,19	Масштаб 1:1
Пров.		Комиссаров		11.84г.		Лист	Листов 1
Рук. группы		Грановский					
Н. контр.		Литвак			Лист Б2,0 ГОСТ 19903-74 / 1-IV Ст. 3 ГОСТ 16523-70	Госстрой СССР Сантехпроект г. Москва	
Утв.		Спивак					

Копировал Крайлина

Формат А4

Выпуск 1-1

Серия 5.904-34

Формат	Зона	Поз.	Обозначение	Наименование	Кол.	Примечание
				Документация		
А3			А1А 263. 110 СБ	Сборочный чертеж		
				Детали		
А4		1	А1А 263. 101	Полуось	1	
А4		2	А1А 263. 103	Втулка	2	
		3	-01	Втулка	1	
А4		4	А1А 263. 104	Шайба	4	
				Стандартные изделия		
		5		Болт М6х20.36 ГОСТ 7798-70	4	
		6		Гайка М6.4 ГОСТ 5915-70	4	
		7		Шайба 6.02 ГОСТ 11371-68	8	
			Переменные данные	для исполнений		
				А1А 263. 110		
				Сборочные единицы		

Изм.	Лист	№ докум.	Подп.	Дата
Разраб.	Митехина			
Пров.	Комиссаров			11.84г.
Рук. группы	Грановский			
Н. контр.	Литвак			
Утв.	Сливак			

А1А 263.110

Заслонка воздушная, обводная

Лит.	Лист	Листов
И	1	2

Госстрой СССР Сантехпроект г. Москва

Формат А4

Инв. № подл. | Подп. и дата | Взам. инв. № | Инв. № дубл. | Подп. и дата

Формат	Зона	Поз.	Обозначение	Наименование	Кол.	Примечание
А4		8	А1А 263. 120	Корпус	1	
А4		9	А1А 263. 130	Лопатка	1	
				Детали		
А4		10	А1А 263. 101-02	Полуось	1	
				А1А 263. 110-01		
				Сборочные единицы		
А4		8	А1А 263. 120-01	Корпус	1	
А4		9	А1А 263. 130-01	Лопатка	1	
				Детали		
		10	А1А 263. 101-03	Полуось	1	

Изм.	Лист	№ докум.	Подп.	Дата

А1А 263.110

Лист 2

Копировал: Кранлина Формат А4

А1А 263. 110 СБ

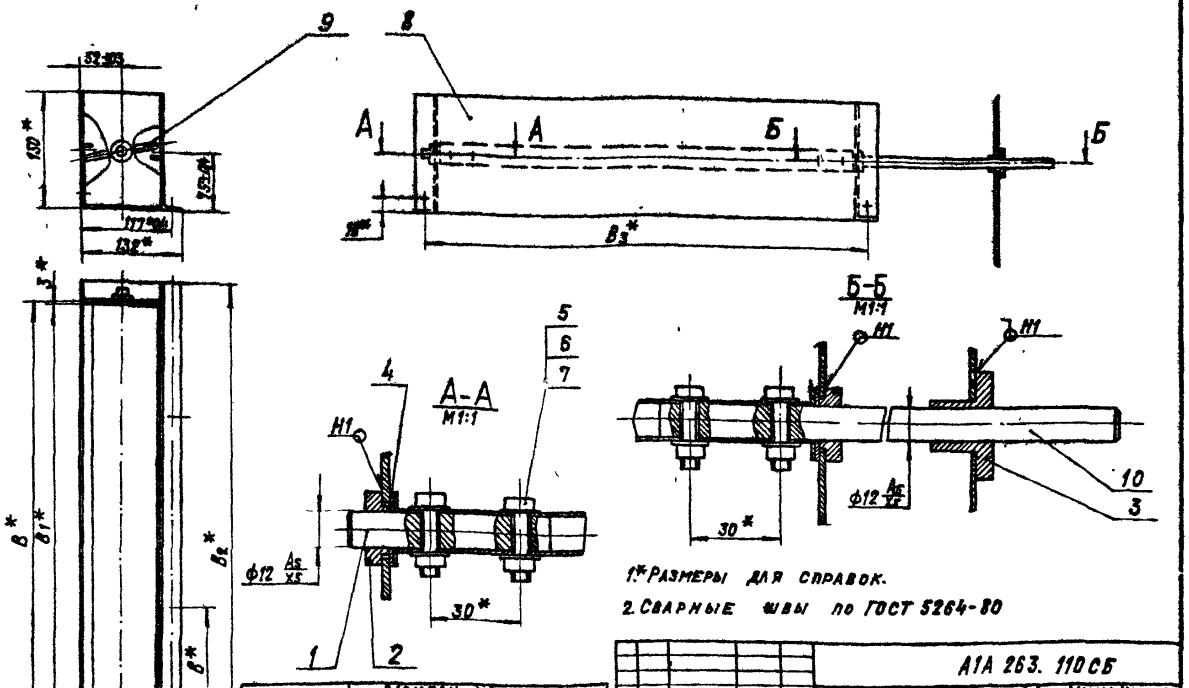

1.* Размеры для справок.

2. Сварные швы по ГОСТ 5264-80

Обозначение	Размеры, мм					Масса кг
	B*	B_1*	B_2*	B_3*	B*	
А1А 263 110	550	544	600	580	164	5.2
-01	675	669	725	705	125	6,3

Изм.	Лист	№ докум.	Подп.	Дата
Разраб.	Митехина			
Пров.	Комиссаров			11.84г.
Рук. группы	Грановский			
Н. контр.	Литвак			
Утв.	Сливак			

А1А 263. 110 СБ

Заслонка воздушная обводная

Лит.	Масса	Масштаб
И	См. таблицу	—

Лист | Листов 1

Госстрой СССР Сантехпроект г. Москва

Копировал: Кранлина Формат А3

Инв. № подл. | Подп. и дата | Взам. инв. № | Инв. № дубл. | Подп. и дата

Серия 5.904-34 Выпуск 1-1

Формат	Зона	Поз	Обозначение	Наименование	Кол.	Примечание
				Документация		
А4			А1А 263. 120СБ	Сборочный чертеж		
				Детали		
А4		1	А1А 263. 116	Стенка	2	
			Переменные данные	для исполнений		
				А1А 263. 120		
				Детали		
А4		2	А1А 263. 117	Стенка	1	
А4		3	А1А 263. 118	Стенка	1	
Б4		4	А1А 263. 119	Упор		
				Лист 62.0 ГОСТ 19903-74		
				4-IV Ст.3 ГОСТ 16523-70		
				10-1 х 550-2	2	0,09 кг
				А1А 263. 120-01		
				Детали		

Изм.	Лист	№ докум.	Подп.	Дата
Разраб.		Интехина		
Пров.		Комиссаров		
Рук. груп.		Гриновский		
Н. контр.		Литвак		
Утв.		Спивак		

А1А 263. 120

Корпус

Лит. | Масса | Масштаб

Лист | Листов 1

Госстрой СССР Сантехпроект г. Москва

Формат А4

Формат	Зона	Поз	Обозначение	Наименование	Кол.	Примечание
А4		2	А1А 263. 117-01	Стенка	1	
А4		3	А1А 263. 118-01	Стенка	1	
Б4		4	А1А 263. 121	Упор		
				Лист 62.0 ГОСТ 19903-74		
				4-IV Ст.3 ГОСТ 16523-70		
				10-1 х 675-2	2	0,11 кг

А1А 263. 120

Лист 2

Формат А4

А1А263.120СБ

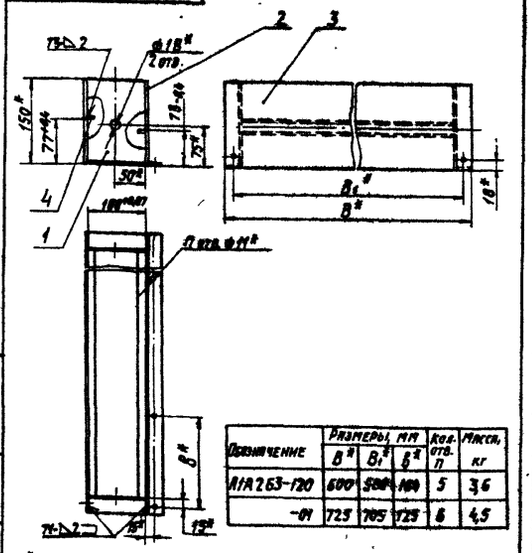

Обозначение	Размеры, мм Б	Б1	б	Кол. отв. п	Масса, кг
А1А 263-120	600	580	100	5	3,6
-01	725	705	125	6	4,5

1. Размеры для справок.
2. Сварные швы по ГОСТ 5264-80

А1А 263. 120 СБ

Корпус

Лит. | Масса | Масштаб: См. таблицу | —

Лист | Листов 1

Госстрой СССР Сантехпроект г. Москва

Формат А4

А1А263.116

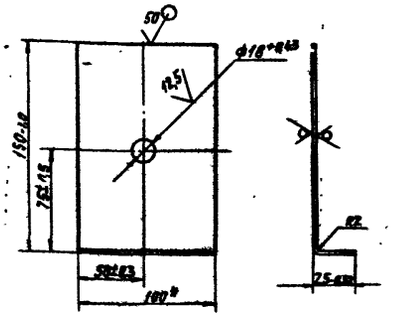

* Размер для справок.

А1А 263. 116

Стенка

Лит. | Масса: 0,28 | Масштаб: 1:2

Лист | Листов 1

Госстрой СССР Сантехпроект г. Москва

Лист 62.0 ГОСТ 19903-74 4-IV Ст.3 ГОСТ 16523-70

Копировал

Формат А4

Выпуск 1-1

Серия 5.904-34

Формат	Зона	Поз.	Обозначение	Наименование	Кол.	Примечание
				Документация		
А4			А1А263.130СБ	Сборочный чертеж		
			Переменные данные для исполнений:			
				А1А 263.130		
				Детали		
А4		1	А1А 263.122	Перо малое	1	
А4		2	А1А 263.123	Перо большое	1	
				А1А 263.130-01		
				Детали		
		1	А1А263.122-01	Перо малое	1	
		2	А1А 263.123-01	Перо большое	1	

Подп. и дата | Инв. № дубл. | Взам. инв. № | Подп. и дата | Инв. № подл.

А1А 263.130

Изм.	Лист	№ докум.	Подп.	Дата
Разраб.		Митехина		
Пров.		Комиссаров		11.84г.
Рук.гр.		Грановский		
Н.контр.		Литвак		
Утв.		Спивак		

Лопатка

Лит.	Лист	Листов
И		1

Госстрой СССР Сантехпроект г. Москва

Формат А4

А1А 263.130СБ

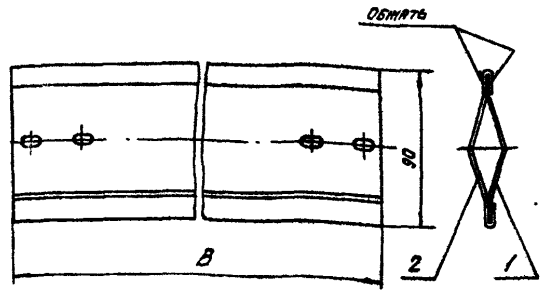

Обозначение	В, мм	Масса, кг
А1А263 130	544	0,95
-01	669	1,17

Размеры для справок.

А1А 263.130СБ

Изм.	Лист	№ докум.	Подп.	Дата
Разраб.		Митехина		
Пров.		Комиссаров		11.84г.
Рук.гр.		Грановский		
Н.контр.		Литвак		
Утв.		Спивак		

Лопатка

Лит.	Масса	Масштаб
	См. таблицу	-

Лист | Листов 1

Госстрой СССР Сантехпроект г. Москва

Формат А4

А1А263.117

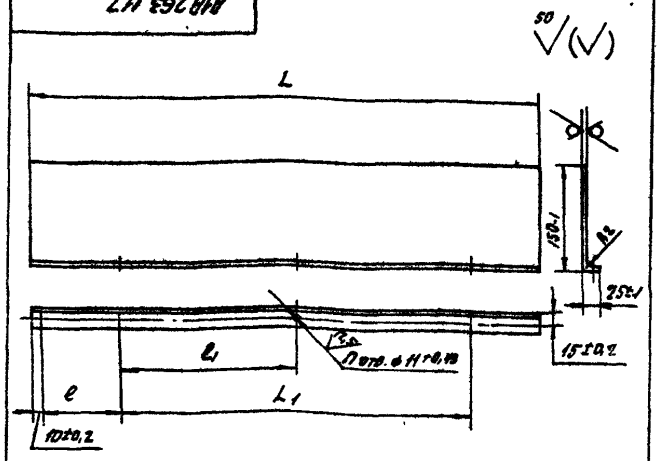

Обозначение	Размеры, мм				Кол. отв. n	Масса, кг
	L	L_1	l	l_1		
А1А263.117	600-1,8	-	164±0,5	250±0,5	3	1,71
-01	725-2	500±0,8	125±0,5		4	2,0

А1А263.117

Изм.	Лист	№ докум.	Подп.	Дата
Разраб.		Митехина		
Пров.		Комиссаров		11.84г.
Рук.гр.		Грановский		
Н.контр.		Литвак		
Утв.		Спивак		

Стенка

Лит.	Масса	Масштаб
И	См. таблицу	-

Лист | Листов 1

Лист Б2,0 ГОСТ 19903-74 / 1-IV Ст 3 ГОСТ 16523-70

Госстрой СССР Сантехпроект г. Москва

Формат А4

А1А263.118

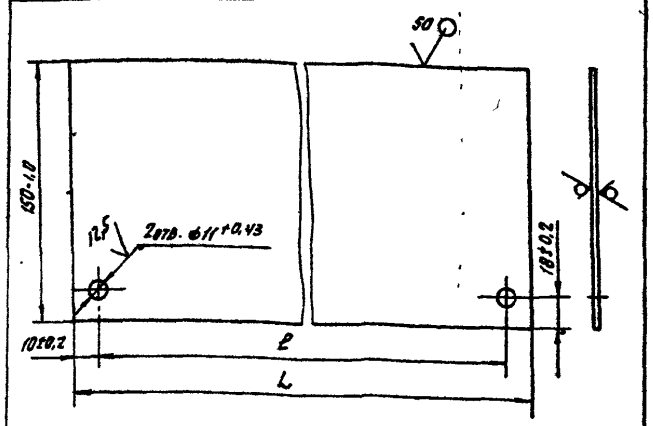

Обозначение	Размеры, мм		Масса, кг
	L	l	
А1А263.118	600-1,5	580±0,9	1,43
-01	725-2	705±1	1,7

А1А 263.118

Изм.	Лист	№ докум.	Подп.	Дата
Разраб.		Митехина		
Пров.		Комиссаров		11.84г.
Рук.гр.		Грановский		
Н.контр.		Литвак		
Утв.		Спивак		

Стенка

Лит.	Масса	Масштаб
И	1,43	1:2

Лист | Листов 1

Лист Б2,0 ГОСТ 19903-74 / 1-IV Ст 3 ГОСТ 16523-70

Госстрой СССР Сантехпроект г. Москва

Формат А4

Серия 5.904-34 Выпуск 1-1

Формат	Зона	Поз.	Обозначение	Наименование	Кол.	Примечание
				Документация		
А4			А1А 263.140СБ	Сборочный чертеж		
				Детали		
А4		1	А1А 263. 124	Кронштейн	1	
А4		2	А1А 263. 125	Косынка	1	

Инв.№подл. | Подп. и дата | Взам.инв.№ | Инв.№дубл. | Подп. и дата

Изм. Лист	№ докум.	Подп.	Дата	А1А 263.140
Разраб.	Митехина			Кронштейн
Пров.	Комиссаров			Лит. И; Лист 1; Листов 1
Рук.группы	Рановский			Госстрой СССР САНТЕХПРОЕКТ г.Москва
Н.контр.	Литвак			
Утв.	Спивак			

Формат А4

А1А 263. 140СБ

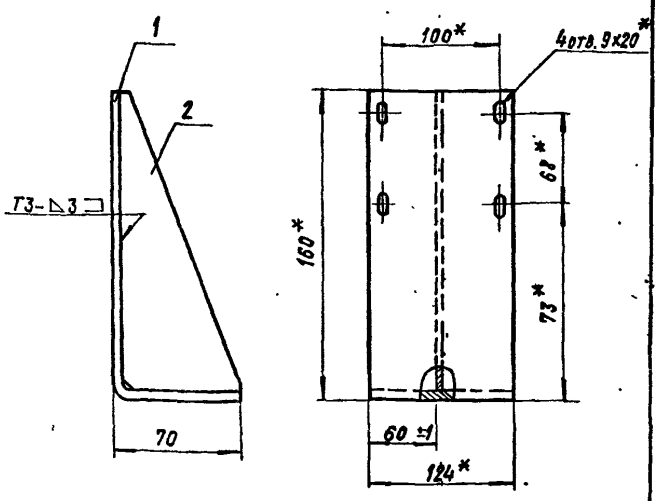

1.* Размеры для справок

2. Сварные швы по ГОСТ 5264-80

Изм. Лист	№ докум.	Подп.	Дата	А1А 263. 140 СБ
Разраб.	Митехина			Кронштейн
Пров.	Комиссаров			Лит. И; Масса 0,55; Масштаб 1:2
Рук.группы	Рановский			Лист; Листов 1
Н.контр.	Литвак			Госстрой СССР САНТЕХПРОЕКТ г. Москва
Утв.	Спивак			

Формат А4

А1А 263. 122

Обозначение	B, мм	Масса, кг
А1А263. 122	544-1,8	0,44
-01	669-2	0,54

*Размеры для справок.

Изм. Лист	№ докум.	Подп.	Дата	А1А 263. 122
Разраб.	Митехина			Перо малое
Пров.	Комиссаров			Лит. И; Масса См. таблица; Масштаб 1:1
Рук.группы	Рановский			Лист; Листов 1
Н.контр.	Литвак			Госстрой СССР САНТЕХПРОЕКТ г. Москва
Утв.	Спивак			

Б1,0 ГОСТ 19903-74
Лист 1-УСТ. 3 ГОСТ 16523-70

Формат А4

А1А 263. 123

Обозначение	B, мм	Масса, кг
А1А263. 123	544-1,8	0,51
-01	669-2	0,63

*Размеры для справок

Изм. Лист	№ докум.	Подп.	Дата	А1А 263. 123
Разраб.	Митехина			Перо большое
Пров.	Комиссаров			Лит. И; Масса См. таблицу; Масштаб —
Рук.группы	Рановский			Лист; Листов 1
Н.контр.	Литвак			Госстрой СССР САНТЕХПРОЕКТ г. Москва
Утв.	Спивак			

Б1,0 ГОСТ 19903-74
Лист 1-УСТ. 3 ГОСТ 16523-70

Формат А4

Выпуск 1-1

Серия 5.904-34

Формат	Зона	Поз	Обозначение	Наименование	Кол	Примечание
				Документация		
А3			А1А 263.150СБ	Сборочный чертеж		
				Детали		
А4		1	А1А 263.024-23	Профиль	2	
		2	А1А 263.024-24	Профиль	2	
Б4		3	А1А 263.126	Пруток		
				Круг В5 ГОСТ 2590-71		
				ВСт3-1 ГОСТ 535-79		
				$L = 690-2$	18	0,11 кг
Б4		4	А1А 263.127	Полотно		
				Материал фильтрую-		
				щий из упругого		
				стекловолокна		
				марки ФСВУ		
				ТУ21-10-369-70		
				750-5 х 715-5	1	0,3 кг

Инв.№ подл. | Подп. и дата | Взам. инв.№ | Инв.№ дубл. | Подп. и дата

Изм.	Лист	№ докум.	Подп.	Дата
Разраб.		Интехина		
Пров.		Комиссаров		11.84
Рук. гр.		Грановский		
Н. контр.		Литвак		
Утв.		Спивак		

А1А 263.150

Фильтр

Лит. | Масса | Масштаб

Лист | Листов

Госстрой СССР САНТЕХПРОЕКТ г. Москва

Формат А4

А1А 263.124

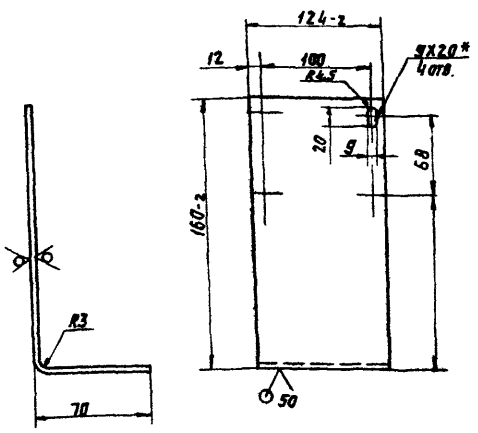

1.* Размер для справок.

2. Неуказанные предельные отклонения размеров $\pm t_2/2$

А1А 263.124

Изм.	Лист	№ докум.	Подп.	Дата
Разраб.		Интехина		
Пров.		Комиссаров		
Рук. гр.		Грановский		
Н. контр.		Литвак		
Утв.		Спивак		

Кронштейн

Лит. | Масса | Масштаб: И | 0,49 | 1:2

Лист | Листов 1

63.0 ГОСТ 19903-74

Лист 1-IV Ст 3 ГОСТ 16523-70

Госстрой СССР САНТЕХПРОЕКТ г. Москва

Формат А4

А1А 263.150СБ

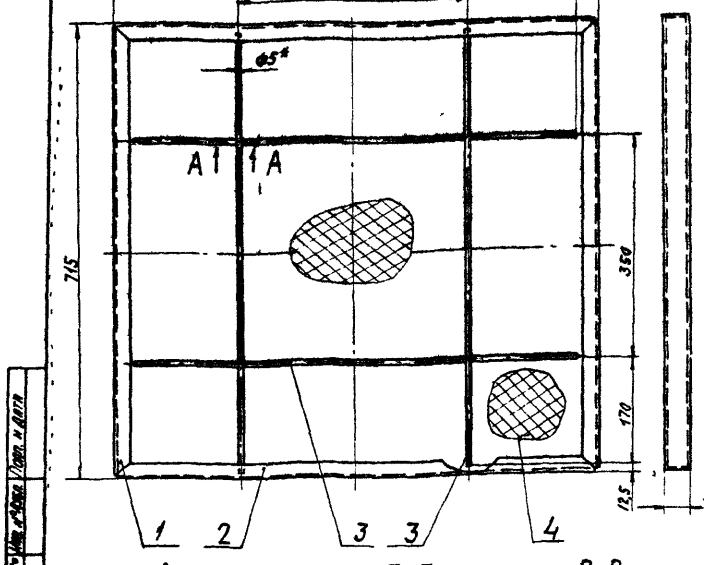

А-А М2:1

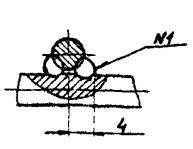

Б-Б М1:1

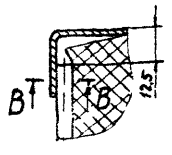

В-В М2:1



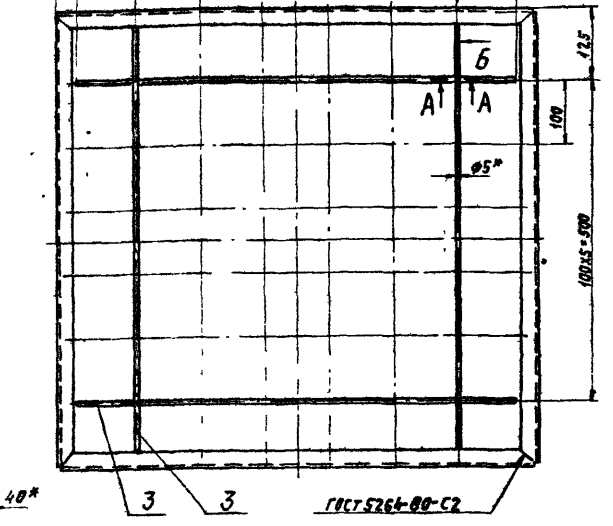

1.* Размеры для справок.

2. Неуказанные предельные отклонения размеров: $-t_2$; $\pm t_2/2$.

3. Сварной шов №1 - сварка ручная электродуговая

А1А 263.150СБ

Изм.	Лист	№ докум.	Подп.	Дата
Разраб.		Интехина		
Пров.		Комиссаров		11.84
Рук. гр.		Грановский		
Н. контр.		Литвак		
Утв.		Спивак		

Фильтр

Лит. | Масса | Масштаб: И | 5,3 | 1:5

Лист | Листов 1

Госстрой СССР САНТЕХПРОЕКТ г. Москва

Копировал

Формат А3

Выпуск 1-1
Серия 5.904-34

Формат	Зона	Поз.	Обозначение	Наименование	Кол.	Приме-чание
				Документация		
А3			АIА263.180 СБ	Сборочный чертеж		
				Сборочные единицы		
А4		1	АIА263.190	Короб	1	
А4		2	АIА263.200	Конфузор	1	
А4		3	АIА263.230	Рама	1	
А4		4	АIА263.240	Вставка гибкая	1	
				Детали		
А4		5	АIА263.131	Крышка люка	1	
А4		6	АIА263.132	Кронштейн	4	
				Стандартные изделия		
		7		Болт М6×20.36 ГОСТ 7798-70	16	
		8		Болт М10Х36.36 ГОСТ 7798-70	14	
		9		Гайка М6.4 ГОСТ 5915-70	16	
		10		Гайка М10.4 ГОСТ 5915-70	14	
				Прочие изделия		
	1			Вентилятор В-Ц4-70-2,5-030.Л05 с двигателем 4АА71А2 ТУ22-УГ08-78	1	
				Материалы		
		12		Резина-пластина Пластина I, ЛистТМКЩ-Н-3-3,9 ГОСТ 7338-77		0,2кг

АIА263.180

Секция вентиляторная

Лит. | Лист | Листов: 1 | 2

Госстрой СССР Сантехпроект г. Москва

Формат А4

Формат	Зона	Поз.	Обозначение	Наименование	Кол.	Приме-чание
		10		Гайка М10.4 ГОСТ 5915-70	14	
	1			Прочие изделия		
		11		Вентилятор В-Ц4-70-2,5-030.Л05 с двигателем 4АА71А2 ТУ22-УГ08-78	1	
				Материалы		
		12		Резина-пластина Пластина I, ЛистТМКЩ-Н-3-3,9 ГОСТ 7338-77		0,2кг

АIА263.180

Лист 2

Формат А4

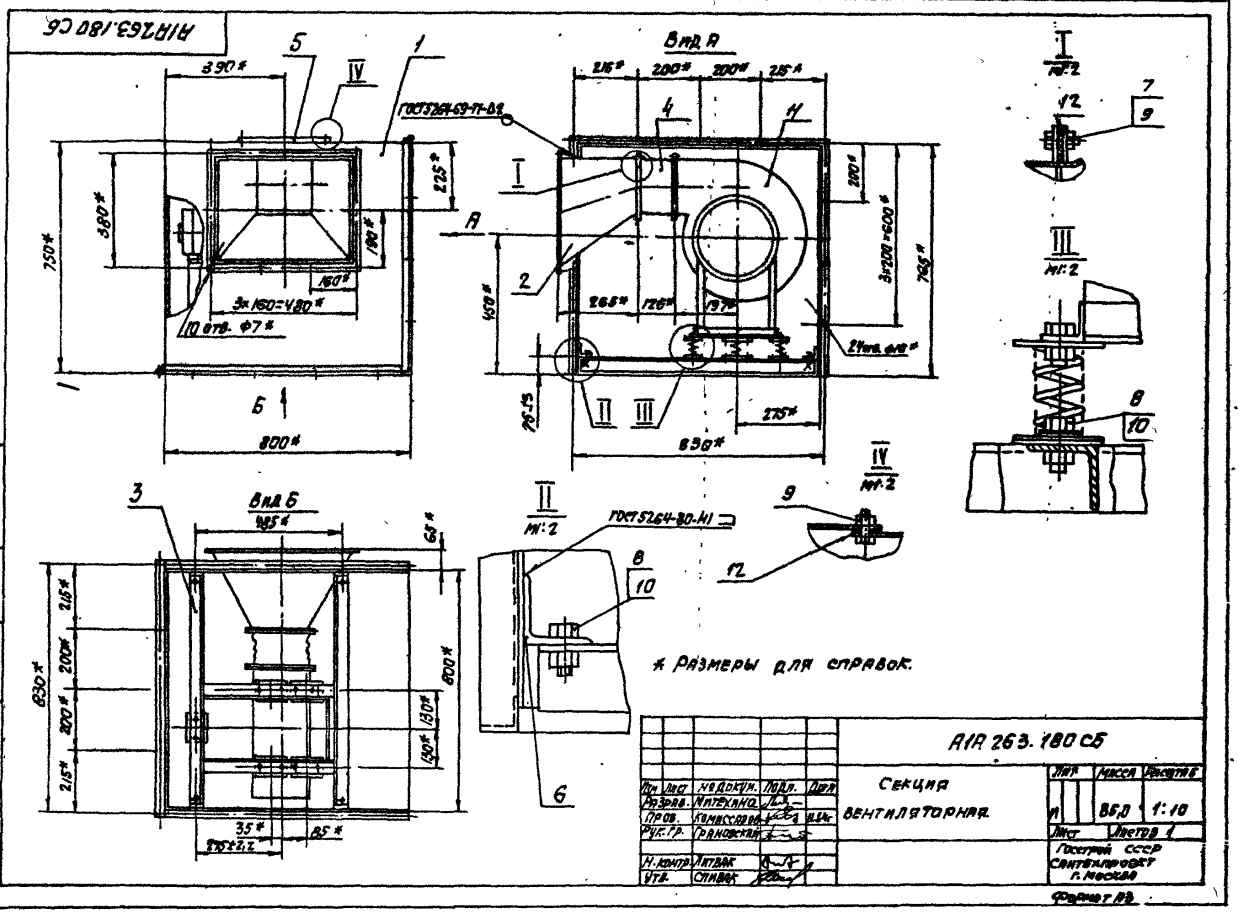

Выпуск 1-1
Серия 5.904-34

Формат	Зона	Поз.	Обозначение	Наименование	Кол.	Примечание
				Документация		
А3			А1А 263. 190СБ	Сборочный чертеж		
				Детали		
А4		1	А1А 263. 133	Уголок	2	
А4		2	А1А 263. 134	Уголок	1	
		3	-01	Уголок	1	
А4		4	А1А 263. 135	Уголок	1	
		5	-01	Уголок	1	
А4		6	А1А 263. 136	Лист	1	
А4		7	А1А 263. 137	Лист	1	
Б4		8	А1А 263. 138	Лист Б1,5 ГОСТ 19903-74 / I-IV Ст. 3 ГОСТ 16523-70		
				733-2 х 783-2	1	6,75 кг
Б4		9	А1А 263. 139	Лист Б1,5 ГОСТ 19903-74 / I-IV Ст. 3 ГОСТ 16523-70		
				733-2 х 797-2	1	6,85 кг
				Стандартные изделия		
		10		Болт М6х20.36 ГОСТ 7798-70	8	

Изм.	Лист	№ докум.	Подп.	Дата	А1А 263. 190			
Разраб.		Интехина			Короб	Лит.	Масса	Масштаб
Пров.		Комиссаров				Н1		
Рук. группы		Грановский				Лист	Листов 1	
Н. контр.		Литвак			Госстрой СССР САНТЕХПРОЕКТ г. Москва			
Утв.		Сливак						

Копировал

Формат А4

А1А 263. 125

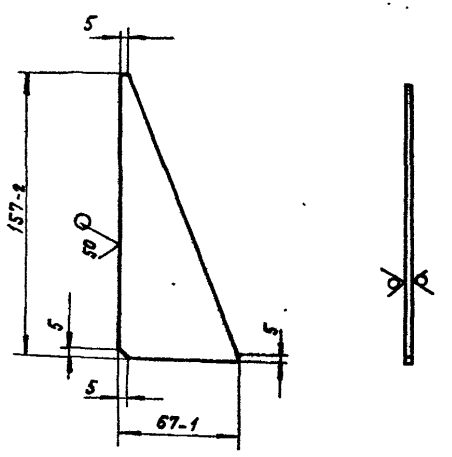

Неуказанные предельные отклонения размеров ±t2/2

Изм.	Лист	№ докум.	Подп.	Дата	А1А 263. 125			
Разраб.		Интехина			Косынка	Лит.	Масса	Масштаб
Пров.		Комиссаров				И	0,05	1:2
Рук. группы		Грановский				Лист	Листов 1	
Н. контр.		Литвак			Лист Б3,0 ГОСТ 19903-74 / I-IV Ст. 3 ГОСТ 16523-70	Госстрой СССР САНТЕХПРОЕКТ г. Москва		
Утв.		Сливак						

Формат А4

А1А 263. 190СБ

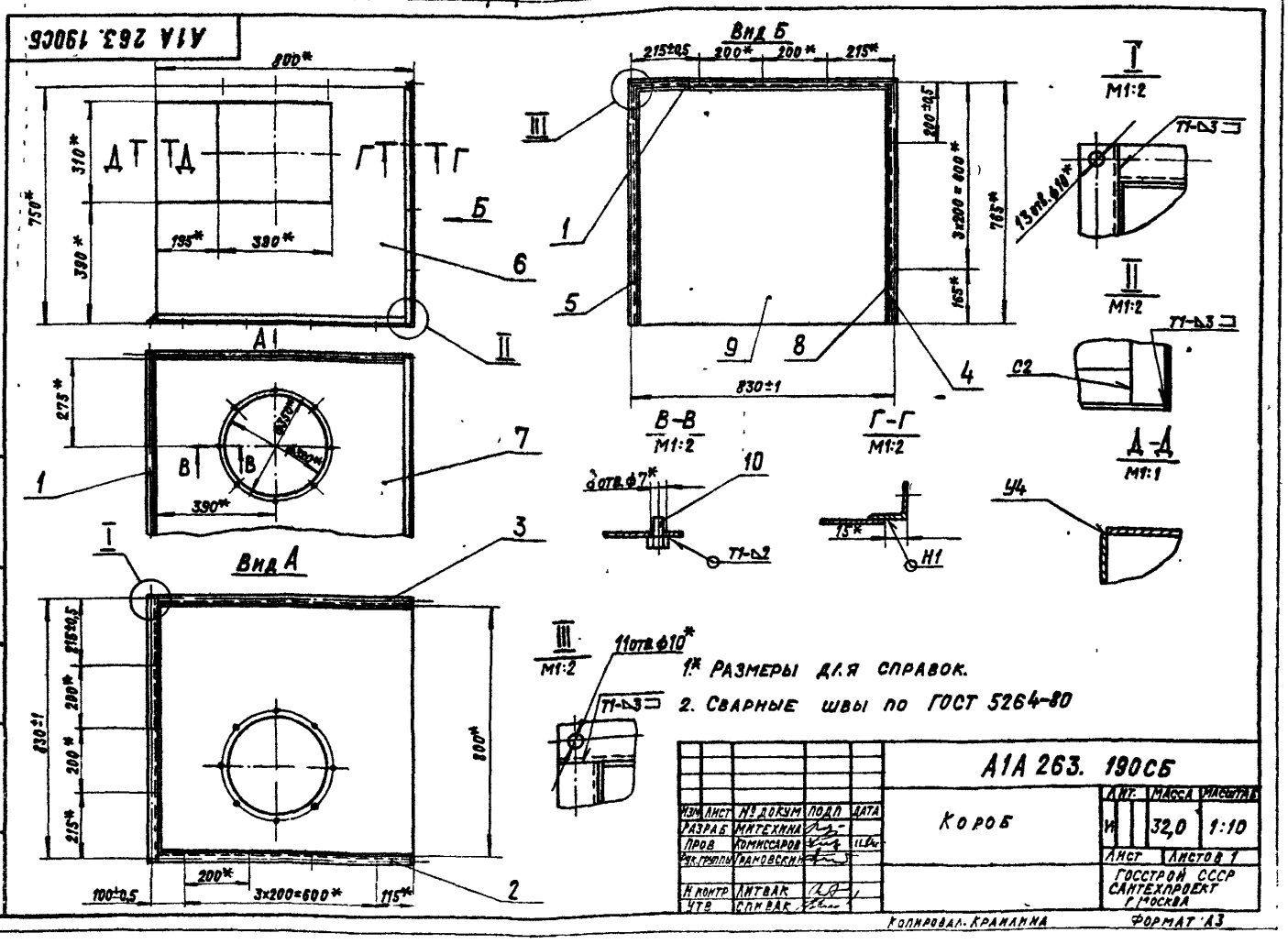

1* Размеры для справок.

2. Сварные швы по ГОСТ 5264-80

Изм.	Лист	№ докум.	Подп.	Дата	А1А 263. 190СБ			
Разраб.		Интехина			Короб	Лит.	Масса	Масштаб
Пров.		Комиссаров				И	32,0	1:10
Рук. группы		Грановский				Лист	Листов 1	
Н. контр.		Литвак			Госстрой СССР САНТЕХПРОЕКТ г. Москва			
Утв.		Сливак						

Копировал. Крамлина

Формат А3

1АА263.131

Серия 5.904-34 Выпуск 1-1

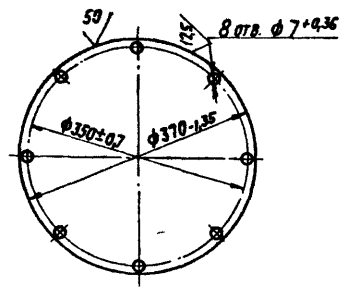

Изм.	Лист	№ докум.	Подп.	Дата	A1A 263.131		
Разраб.		Интехния			Крышка люка	Лит.	Масса	Масштаб
Пров.		Комиссаров				И	1,68	1:5
Рук. гр.		Рановский				Лист	Листов 1
Н. контр.		Литвак			Лист 62,0 ГОСТ 19903-74	Госстрой СССР САНТЕХПРОЕКТ г. Москва
Утв.		Сливак			1-IV Ст3 ГОСТ 16523-70	

Инв. № подл. | Подп. и дата | Взам. инв. № | Инв. № дубл. | Подпись и дата

Формат А4

1АА263.132

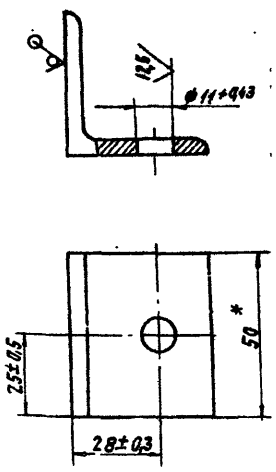

* Размер для справок

Изм.	Лист	№ докум.	Подп.	Дата	A1A 263.132		
Разраб.		Интехния			Кронштейн	Лит.	Масса	Масштаб
Пров.		Комиссаров				И	0,17	1:1
Рук. гр.		Рановский				Лист	Листов
Н. контр.		Литвак			Уголок Б-45х45х5 ГОСТ 8509-72	Госстрой СССР САНТЕХПРОЕКТ г. Москва
Утв.		Сливак			ВСт3-1 ГОСТ 535-79	

Инв. № подл. | Подп. и дата | Взам. инв. № | Инв. № дубл. | Подпись и дата

Формат А4

1АА263.133

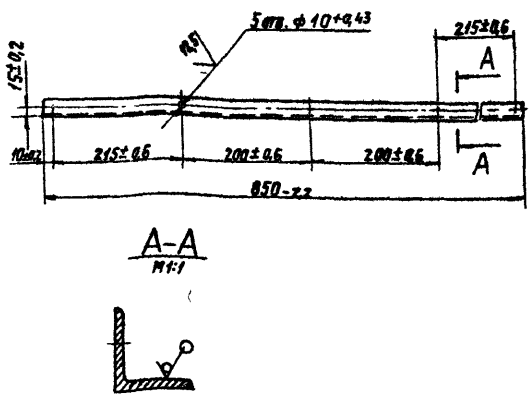

Изм.	Лист	№ докум.	Подп.	Дата	A1A 263 133		
Разраб.		Интехния			Уголок	Лит.	Масса	Масштаб
Пров.		Комиссаров				И	0,95	1:5
Рук. гр.		Рановский				Лист	Листов 1
Н. контр.		Литвак			Уголок Б-25х25х3 ГОСТ 8509-72	Госстрой СССР САНТЕХПРОЕКТ г. Москва
Утв.		Сливак			ВСт3-1 ГОСТ 535-79	

Инв. № подл. | Подп. и дата | Взам. инв. № | Инв. № дубл. | Подпись и дата

Формат А4

1АА263.134

A1A 263. 134-изображено

A1A 263. 134-01-зеркальное отражение

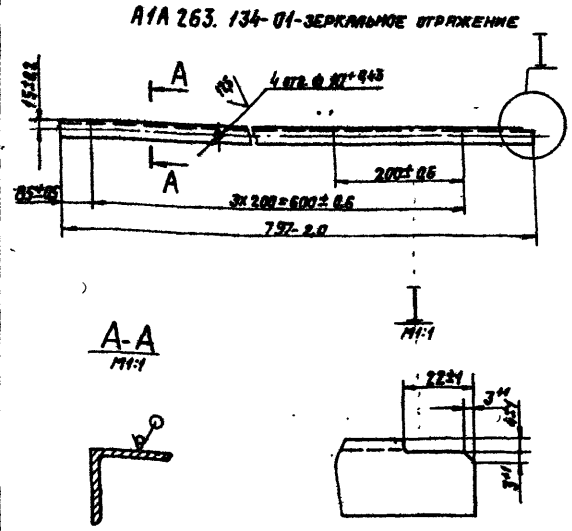

Изм.	Лист	№ докум.	Подп.	Дата	A1A 263.134		
Разраб.		Интехния			Уголок	Лит.	Масса	Масштаб
Пров.		Комиссаров				И	0,9	1:5
Рук. гр.		Рановский				Лист	Листов 1
Н. контр.		Литвак			Уголок Б-25х25х3 ГОСТ 8509-72	Госстрой СССР САНТЕХПРОЕКТ г. Москва
Утв.		Сливак			ВСт3-1 ГОСТ 535-79	

Инв. № подл. | Подп. и дата | Взам. инв. № | Инв. № дубл. | Подпись и дата

Копировал: Формат А4

Серия 5.900-34 Выпуск 1-1

Формат	Зона	Поз	Обозначение	Наименование	Кол.	Примечание
				Документация		
А4			А1А 263.200СБ	Сборочный чертеж		
				Сборочные единицы		
А4		1	А1А 263.210	Фланец	1	
А4		2	А1А 263.220	Фланец	1	
				Детали		
А4		3	А1А 263.141	Лист	2	
А4		4	А1А 263.142	Лист	1	
		5	-01	Лист	1	

Инв.№подл. | Подп. и дата | Взам.инв.№ | Инв.№дубл. | Подп. и дата

Изм.	Лист	№ докум.	Подп.	Дата
Разраб.		Литехина		
Пров.		Комиссаров		11.84г
Рук. груп.		Грановский		
Н. контр.		Литвак		
Утв.		Спивак		

А1А 263.200

Конфузор

Лит | Лист | Листов 1

госстрой СССР САНТЕХПРОЕКТ г. Москва

Формат А4

37

А1А 263.200СБ

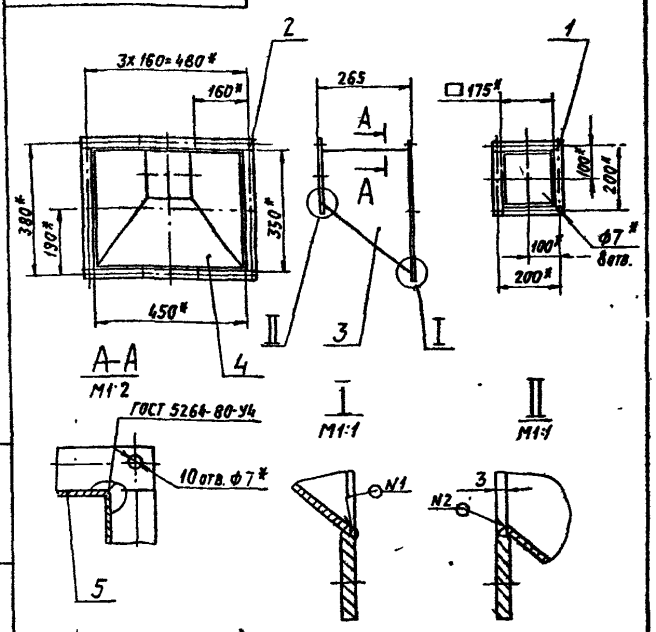

1* Размеры для справок
2. Неуказанные предельные отклонения размеров: ±t2/2.
3. Сварные швы №1; 2 - сварка ручная электродуговая

Инв.№подл. | Подп. и дата | Взам.инв.№ | Инв.№дубл. | Подп. и дата

Изм.	Лист	№ докум.	Подп.	Дата
Разраб.		Литехина		
Пров.		Комиссаров		11.84г
Рук. гр.		Грановский		
Н. контр.		Литвак		
Утв.		Спивак		

А1А 263 200СБ

Конфузор

Лит.	Масса	Масштаб
И	5,85	1:10
Лист	Листов 1	

госстрой СССР САНТЕХПРОЕКТ г. Москва

Формат А4

А1А 263.141

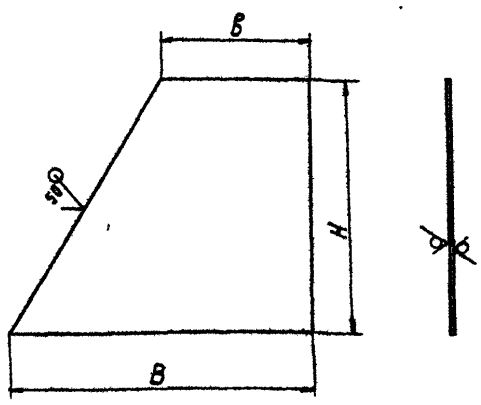

Обозначение	Размеры, мм В	Н	Б	Масса, кг
А1А 263.141	347-1,55	293-1,35	172-1	0,9
-01		290-1,35		0,86
-02	397-1,55	232-1,15	222-1,15	0,84

Инв.№подл. | Подп. и дата | Взам.инв.№ | Инв.№дубл. | Подп. и дата

Изм.	Лист	№ докум.	Подп.	Дата
Разраб.		Литехина		
Пров.		Комиссаров		11.84г
Рук. тр.		Грановский		
Н. контр.		Литвак		
Утв.		Спивак		

А1А 263.141

Лист

Лит.	Масса	Масштаб
И	См. таблицу	—
Лист	Листов 1	

Лист 61,5 ГОСТ 19903-74 t-IV Ст3 ГОСТ 16523-70

госстрой СССР САНТЕХПРОЕКТ г. Москва

Формат А4

А1А 263.142

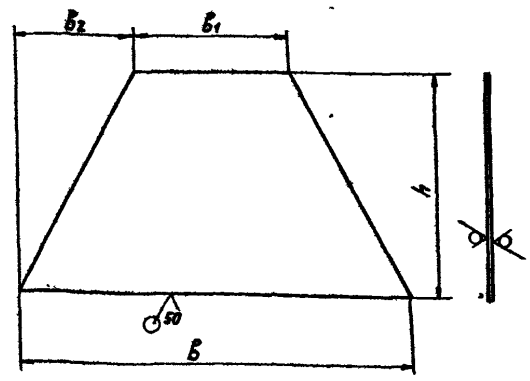

Обозначение	Размеры, мм В	В1	В2	h	Масса, кг
А1А 263.142	447-1,55	172-1	137,5±0,5	312-1,35	1,14
-01				260-1,35	0,94
-02	435-1,55		131,5±0,5	312-1,35	1,1
-03				260-1,35	0,9
-04	442-1,55	222-1,15	110±0,5	270-1,35	1,05
-05				203-1,15	0,8

Инв.№подл. | Подп. и дата | Взам.инв.№ | Инв.№дубл. | Подп. и дата

Изм.	Лист	№ докум.	Подп.	Дата
Разраб.		Литехина		
Пров.		Комиссаров		11.84г
Рук. груп.		Грановский		
Н. контр.		Литвак		
Утв.		Спивак		

А1А 263.142

Лист

Лит.	Масса	Масштаб
И	См. таблицу	—
Лист	Листов 1	

Лист 61,5 ГОСТ 19903-74 t-IV Ст3 ГОСТ 16523-70

госстрой СССР САНТЕХПРОЕКТ г. Москва

Копировал Фор. Формат А4

А1А263.210

Серия 5.904-34 Выпуск 1-1

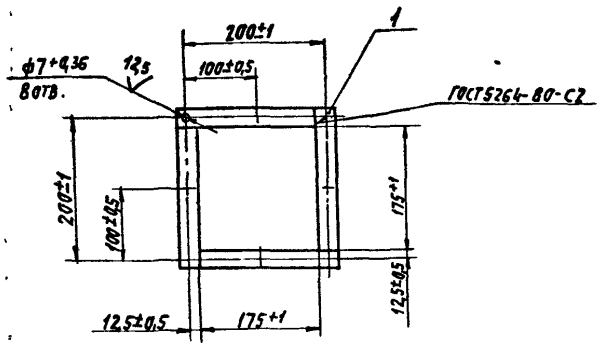

Формат	Зона	Поз.	Обозначение	Наименование	Кол.	Примечание
				Детали		
БЧ	1		А1А 263.143	Полоса		
				Полоса 4х25 ГОСТ 103-76 / ВСт3-I ГОСТ 535-79		
				L= 200-1	4	0,15 кг

А1А 263.210

Изм.	Лист	№ докум.	Подп.	Дата
Разраб.		Митехина		
Пров.		Комиссаров		
Рук. гр.		Грановский		
Н. контр.		Литвак		
Утв.		Спивак		

Фланец

Лит.	Масса	Масштаб
И	0,6	1:5
Лист	Листов 1	

Госстрой СССР САНТЕХПРОЕКТ г. Москва

Формат А4

А1А263.135

А1А 263.135 - изображено
А1А263.135-01 - зеркальное отражение

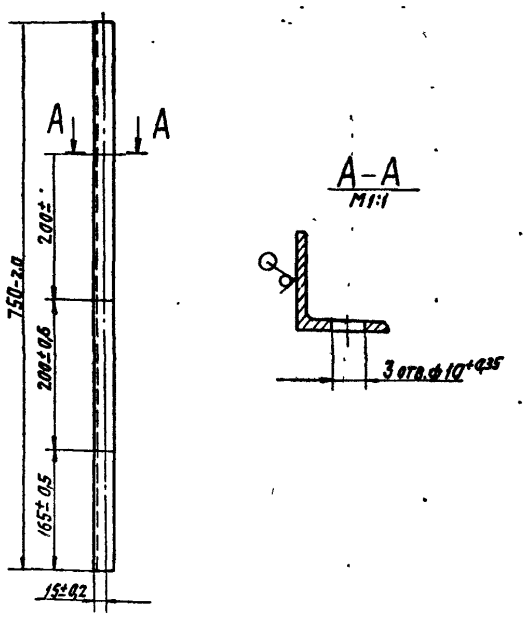

А1А263.135

Изм.	Лист	№ докум.	Подп.	Дата
Разраб.		Митехина		
Пров.		Комиссаров		
Рук. гр.		Грановский		
Н. контр.		Литвак		
Утв.		Спивак		

Уголок

Уголок Б 25х25х3 ГОСТ 8509-72 / ВСт3-I ГОСТ 535-79

Лит.	Масса	Масштаб
И	0,84	1:5
Лист	Листов 1	

Госстрой СССР САНТЕХПРОЕКТ г. Москва

Формат А4

А1А263.136

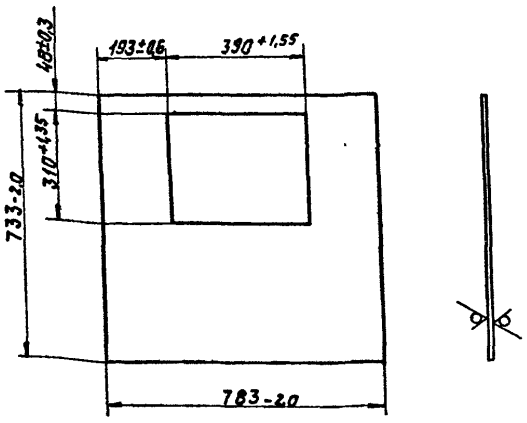

А1А 263. 136

Изм.	Лист	№ докум.	Подп.	Дата
Разраб.		Митехина		
Пров.		Комиссаров		
Рук. гр.		Грановский		
Н. контр.		Литвак		
Утв.		Спивак		

Лист

Б 1,5 ГОСТ 19903-74
Лист 1-IV Ст. 3 ГОСТ 16523-70

Лит.	Масса	Масштаб
И	5,35	1:10
Лист	Листов 1	

Госстрой СССР САНТЕХПРОЕКТ г. Москва

Формат А4

А1А263.137

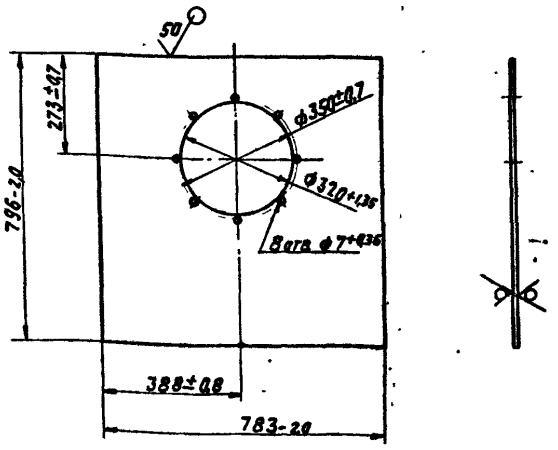

А1А 263. 137

Изм.	Лист	№ докум.	Подп.	Дата
Разраб.		Митехина		
Пров.		Комиссаров		
Рук. гр.		Грановский		
Н. контр.		Литвак		
Утв.		Спивак		

Лист

Б 1,5 ГОСТ 19903-74
Лист 1-IV Ст. 3 ГОСТ 16523-70

Лит.	Масса	Масшт.
И	7,7	1:10
Лист	Листов 1	

Госстрой СССР САНТЕХПРОЕКТ г. Москва

Копировал

Формат А4

Выпуск 1-1

Серия 5.904-34

Формат	Зона	Поз.	Обозначение	Наименование	Кол.	Примечание
				Документация		
А4			А1А 263.220 СБ	Сборочный чертеж		
				Детали		
Б4		1	А1А 263.144	Полоса		
				Полоса Б4х25 ГОСТ 103-76 / ВСт 3-I ГОСТ 535-79		
				L=350-2	2	0,38кг
Б4		2	А1А 263.145	Полоса		
				Полоса Б4х25 ГОСТ 103-76 / ВСт 3-I ГОСТ 535-79		
				L=500-2	2	0,4кг

Инв. № подл. | Подп. и дата | Взам. инв. № | Инв. № дубл. | Подп. и дата

Изм.	Лист	№ докум.	Подп.	Дата
Разраб.	Митехина			
Пров.	Комиссаров			11.84г
Рук.гр.	Грановский			
Н.контр.	Литвак			
Утв.	Спивак			

А1А 263.220

Фланец

Лит.	Лист	Листов
И		1

Госстрой СССР
Сантехпроект
г. Москва

Формат А4

А1А 263.220 СБ

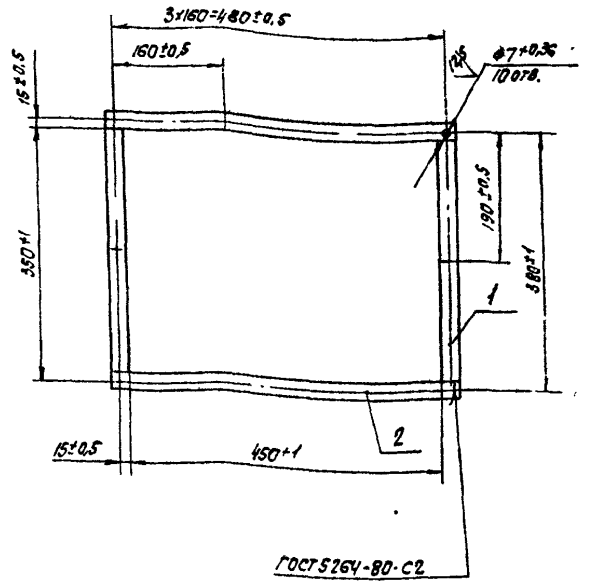

Изм.	Лист	№ докум.	Подп.	Дата
Разраб.	Митехина			
Пров.	Комиссаров			11.84г
Рук.гр.	Грановский			
Н.контр.	Литвак			
Утв.	Спивак			

А1А 263.220 СБ

Фланец

Лит.	Масса	Масштаб
И	1,56	1:5

Лист | Листов 1

Госстрой СССР
Сантехпроект
г. Москва

Формат А4

Формат	Зона	Поз.	Обозначение	Наименование	Кол.	Примечание
				Документация		
А4			А1А 263.230 СБ	Сборочный чертеж		
				Детали		
Б4		1	А1А 263.146	Уголок		
				Уголок Б-45х45х5 ГОСТ 8509-72 / ВСт 3-I ГОСТ 535-79		
				l=780-2	2	2,6кг
Б4		2	А1А 263.147	Уголок		
				Уголок Б-45х45х5 ГОСТ 8509-72 / ВСт 3-I ГОСТ 535-79		
				l=435-2	2	1,4кг

Инв. № подл. | Подп. и дата | Взам. инв. № | Инв. № дубл. | Подп. и дата

Изм.	Лист	№ докум.	Подп.	Дата
Разраб.	Митехина			
Пров.	Комиссаров			11.84г
Рук.гр.	Грановский			
Н.контр.	Литвак			
Утв.	Спивак			

А1А 263.230

Рама

Лит.	Лист	Листов
И		1

Госстрой СССР
Сантехпроект
г. Москва

Формат А4

А1А 263.230 СБ

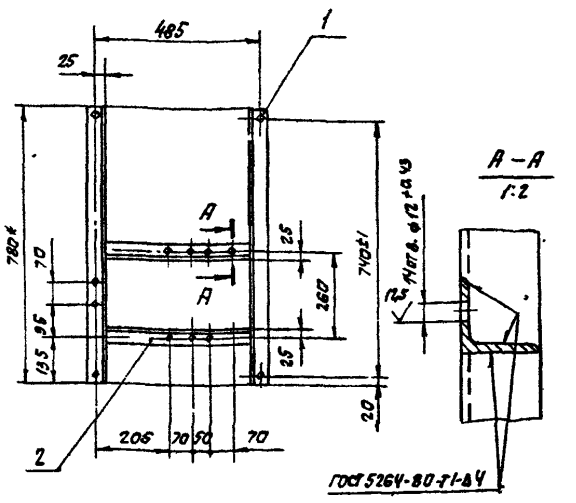

1.* Размеры для справок.

2. Неуказанные предельные отклонения размеров ± t2/2.

Изм.	Лист	№ докум.	Подп.	Дата
Разраб.	Митехина			
Пров.	Комиссаров			11.84г
Рук.гр.	Грановский			
Н.контр.	Литвак			
Утв.	Спивак			

А1А 263.230 СБ

Рама

Лит.	Масса	Масштаб
И	8,0	1:10

Лист | Листов 1

Госстрой СССР
Сантехпроект
г. Москва

Копир. Сычева

Формат А4

Выпуск 1-1
Серия 3.904-34

Формат	Зона	Поз.	Обозначение	Наименование	Кол.	Примечание
				Документация		
А4			А1А 263.240СБ	Сборочный чертеж		
				Сборочные единицы		
А4		1	А1А 263. 210	Фланец	2	
А4		2	А1А 263. 250	Рукав	1	

Инв.№ подл. | Подп. и дата | Взам. инв.№ | Инв.№ дубл. | Подп. и дата

Изм.	Лист	№ докум.	Подп.	Дата
Разраб.		Мигехина		
Пров.		Комиссаров		
Рук. груп.		Гайдовский		
Н. контр.		Литвак		
Утв.		Спивак		

А1А 263.240

Вставка гибкая

Лит. | Лист | Листов 1

Госстрой СССР САНТЕХПРОЕКТ г. Москва

Формат А4

А1А 263.240СБ

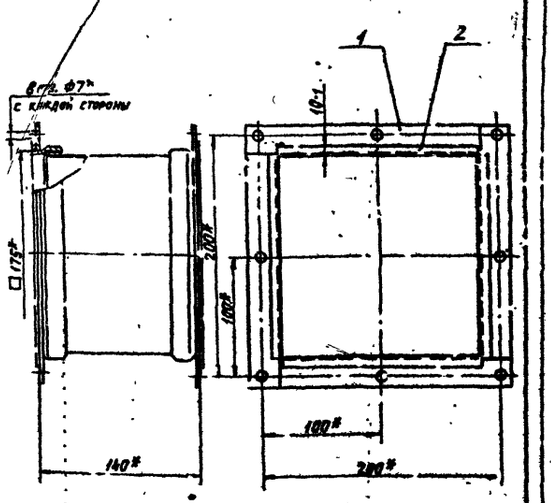

* Размеры для справок

Инв.№ подл. | Подп. и дата | Взам. инв.№ | Инв.№ дубл. | Подп. и дата

Изм.	Лист	№ докум.	Подп.	Дата
Разраб.		Мигехина		
Пров.		Комиссаров		
Рук. груп.		Гайдовский		
Н. контр.		Литвак		
Утв.		Спивак		

А1А 263. 240СБ

Вставка гибкая

Лит. | Масса | Масштаб
1,53 | 1:5

Лист | Листов 1

Госстрой СССР САНТЕХПРОЕКТ г. Москва

Формат А4

Формат	Зона	Поз.	Обозначение	Наименование	Кол.	Примечание
				Документация		
А4			А1Р 263.250СБ	Сборочный чертеж		
				Переменные данные для исполнений:		
				А1А 263. 250		
				Детали		
А4		1	А1А 263. 148	Обечайка	2	
А4		2	А1А 263. 149	Рукав	1	
				А1А 263. 250-01		
				Детали		
		1	А1А 263. 148-01	Обечайка	2	
		2	А1А 263. 149-01	Рукав	1	

Инв.№ подл. | Подп. и дата | Взам. инв.№ | Инв.№ дубл. | Подп. и дата

Изм.	Лист	№ докум.	Подп.	Дата
Разраб.		Мигехина		
Пров.		Комиссаров		
Рук. груп.		Гайдовский		
Н. контр.		Литвак		
Утв.		Спивак		

А1А 263. 250

Рукав

Лит. | Лист | Листов

Госстрой СССР САНТЕХПРОЕКТ г. Москва

Формат А4

А1А 263.250СБ

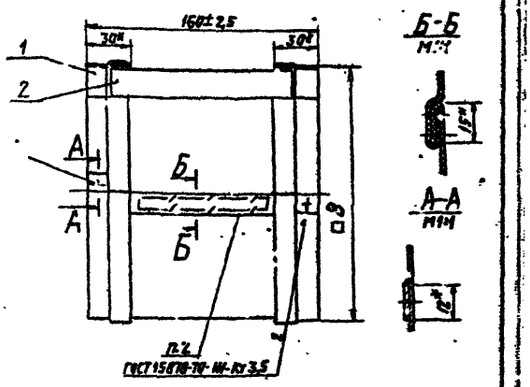

Обозначение	В, мм	Масса кг
А1А 263.250	175-25	0,33
-01	224-25	0,41

1* Размеры для справок

2. Рукав сшить запошивочным швом нитками №3-3,5 из стекла №20 ГОСТ 10727-73

Инв.№ подл. | Подп. и дата | Взам. инв.№ | Инв.№ дубл. | Подп. и дата

Изм.	Лист	№ докум.	Подп.	Дата
Разраб.		Мигехина		
Пров.		Комиссаров		
Рук. груп.		Гайдовский		
Н. контр.		Литвак		
Утв.		Спивак		

А1А 263. 250СБ

Рукав

Лит. | Масса | Масштаб
М | См. таблицу | —

Лист | Листов 1

Госстрой СССР САНТЕХПРОЕКТ г. Москва

Копировал

Формат А4

Выпуск 1-1
Серия 5.904-34

Формат	Зона	Поз.	Обозначение	Наименование	Кол.	Примечание
				Документация		
А3			А1А 263. 260СБ	Сборочный чертеж		
				Сборочные единицы		
А4		1	А1А 263. 240	Вставка гибкая	1	
А4		2	А1А 263. 270	Рама	1	
А4		3	А1А 263. 280	Короб	1	
А4		4	А1А 263. 290	Конфузор	1	
				Детали		
А4		5	А1А 263. 131	Крышка люка	1	
А4		6	А1А 263 132	Кронштейн		
				Стандартные изделия		
		7		Болт М6х20.36		
				ГОСТ 7798-70	16	
		8		Болт М10х35.36		
				ГОСТ 7798-70	14	
		9		Гайка М6.4		
				ГОСТ 5915-70	16	
		10		Гайка М10.4		
				ГОСТ 5915-70	14	
				Прочие изделия		
		11		Вентилятор В-Ц4-70-2,5-0,3 Алев. с двигателем 4АМ71А2		
				ТУ22-4208-78	1	
				Материалы		
		12		Резина-пластина		
				Пластина I, лист		
				ТМКЩ-М-3-9,9		
				ГОСТ 7338-77	0,5	кг

Взам. инв. № | Подп. и дата | Инв. № дубл. | Подп. и дата

Изм.	Лист	№ докум.	Подп.	Дата
Разраб.		Митехина		
Пров.		Комиссаров		11.84г.
Рук. груп.		Грановский		
Н. контр.		Литвак		
Утв.		Спивак		

А1А 263. 260

Секция вентиляторная

Лит	Лист	Листов
И	1	2

Госстрой СССР САНТЕХПРОЕКТ г. Москва

Инв. № подл. | Подп. и дата | Взам. инв. № | Инв. № дубл. | Подп. и дата

Формат А4

А1А 263. 260 Лист 2

Формат А4

А1А 263. 260СБ

Вид А

Позиции 4 и 11 не показаны

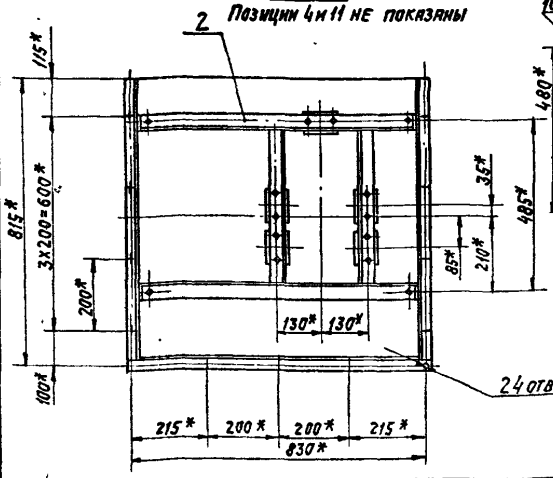

Вид Б

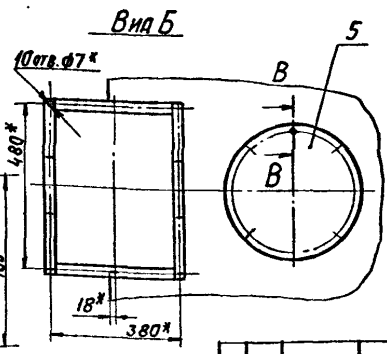

* Размеры для справок

Изм.	Лист	№ докум.	Подп.	Дата
Разраб.		Митехина		
Пров.		Комиссаров		11.84г.
Рук. груп.		Грановский		
Н. контр.		Литвак		
Утв.		Спивак		

А1А 263. 260 СБ

Секция вентиляторная

Лит	Масса	Масштаб
И	850	1:10
Лист	Листов 1	

Госстрой СССР САНТЕХПРОЕКТ г. Москва

Копировал Бол

Формат А3

Серия 5.904-34 Выпуск 1-1

Формат	Зона	Поз.	Обозначение	Наименование	Кол.	Примечание
				Документация		
А4			А1А 263.270 СБ	Сборочный чертеж		
				Детали		
Б4		1	А1А 263.155	Уголок Уголок Б-45×45×5 ГОСТ 8509-72 / Б Ст3-2 ГОСТ 535-79 L= 780-2	2	2,6 кг
Б4		2	А1А 263.156	Уголок Уголок Б-45×45×5 ГОСТ 8509-72 / Б Ст3-2 ГОСТ 535-79 L=435-2	2	1,4 кг

Инв.№ подл. | Подп. и дата | Взам. инв.№ | Инв.№ дубл. | Подп. и дата

Изм.	Лист	№ докум.	Подп.	Дата
Разраб.		Литвинов		
Пров.		Комиссаров		
Рук. гр.		Рамовский		
Н. контр.		Литвак		
Утв.		Сливак		

А1А 263.270

Рама

Лит. | Масса | Масштаб
И | | 1

Листов 1

Госстрой СССР САНТЕХПРОЕКТ г. Москва

Формат А4

42

А1А263.270СБ

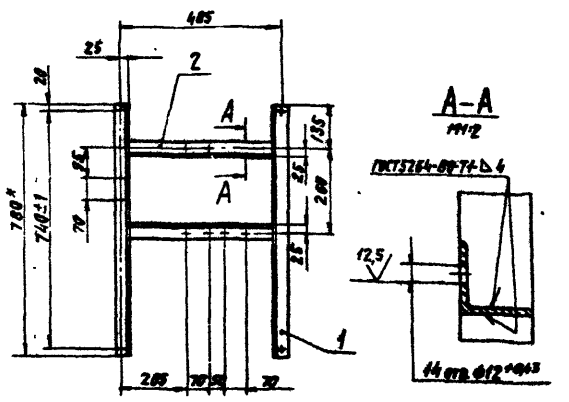

1* Размер для справок.

2. Неуказанные предельные отклонения размеров ±t2/2.

А1А 263.270СБ

Рама

Лит. | Масса | Масштаб
И | 8,35 | 1:10

Лист | Листов 1

Госстрой СССР САНТЕХПРОЕКТ г. Москва

Формат А4

А1А263.148

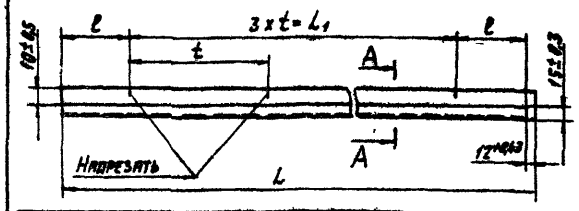

Обозначение	Размеры, мм L	L1	t	l	Масса, кг
А1А263.148	704-2	692+0,5	175±0,5	265±0,5	0,24
-01	888-2	876+1	222±0,5	333±0,5	0,3

А–А повернуто
1:2

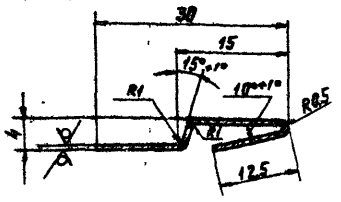

Неуказанные предельные отклонения размеров ± t2/2.

А1А 263.148

Обечайка (развертка)

Лит. | Масса | Масштаб
И | См. таблицу | –

Лист | Листов 1

Лист 60,8 ГОСТ 19903-74 1-IV Ст3 ГОСТ 16523-70

Госстрой СССР САНТЕХПРОЕКТ г. Москва

Формат А4

А1А263.149

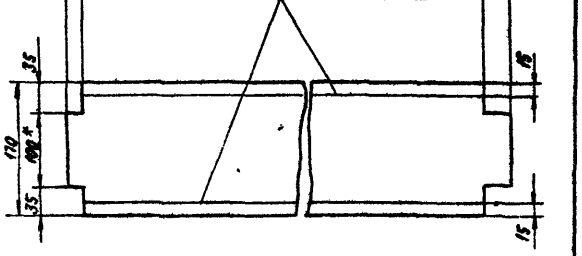

Обозначение	Размеры, мм L	L1*	Масса, кг
А1А263.149	737	692	0,09
-01	933	888	0,105

1* Размеры для справок.

2. Перед сборкой одну сторону стеклоткани промазать клеем 88НП ТУ38-105540-75 вдоль кромок размера L1 на ширину 35мм, остальное на ширину 5мм от края.

А1А 263.149

Рукав (развертка)

Лит. | Масса | Масштаб
И | См. таблицу | –

Лист | Листов 1

Ткань фильтровальная из стекловолокна № 20 ГОСТ 10146-74

Госстрой СССР САНТЕХПРОЕКТ г. Москва

Копировал

Формат А4

Позиция	Кол.	Поз.	Обозначение	Наименование	Кол.	Примечание
				Документация		
ВУ			АИА 263 280 СБ	Сборочный чертеж		
				Детали		
ВУ	1		АИА263.133	Уголок	2	
ВУ	2		АИА263.134	Уголок	4	
	3		-01	Уголок	1	
ВУ	4		АИА263.135	Уголок	1	
	5		-01	Уголок	1	
ВУ	6		АИА263.157	Лист	1	
ВУ	7		АИА263.158	Лист	1	
				Лист 61,8 ГОСТ 19903-74 I-НУ С-3 ГОСТ 16523-70		
				793-2 × 797-2	1	6,85 кг
ВУ	8		АИА 263.159	Лист	1	
ВУ	9		АИА 263.161	Лист		
				Лист 61,6 ГОСТ 19903-74 I-НУ С-3 ГОСТ 16523-70		
				733-2 × 785-2	1	6,75 кг
				Стандартные изделия		
		10		Болт М6 × 20.86 ГОСТ 7798-70	8	

Выпуск 1-1
Серия 5.903-10

Инв. № подл. | Подп. и дата | Взам. инв. №

АИА 263.280

Короб

Ведущий инженер Цикум
Разраб. Мителина
Пров. Комиссаров
Рук. гр. Грановская
Н. контр. Литвак
Утв. Спивак

Госстрой СССР Сантехпроект г. Москва

Формат А4

АИА 263.157

Лист

Лит. | Масса | Масштаб
Р | 6,8 | 1:10
Лист | Листов 1

Госстрой СССР Сантехпроект г. Москва

Лист 61,8 ГОСТ 19903-74 I-НУ С-3 ГОСТ 16523-70

Разраб. Литвак
Пров. Комиссаров
Рук. гр. Грановская
Н. контр. Литвак
Утв. Спивак

Инв. № подл. | Подп. и дата | Взам. инв. №

Формат А3

АИА 263.280СБ

Вид Б

Вид А

Д-Д

Г-Г

В-В

1. * Размеры для справок.
2. Сварные швы по ГОСТ 5264-80

АИА 263. 280СБ

Короб

Разраб. Матюхина
Пров. Комиссаров
Рук. гр. Грановская
Н. контр. Литвак
Утв. Спивак

Лит. | Масса | Масштаб
Р | 52,8 | 1:10
Лист | Листов 1

Госстрой СССР Сантехпроект г. Москва

Формат А3

Серия 5.904-34 Выпуск 1-1

Формат	Зона	Поз.	Обозначение	Наименование	Кол.	Примечание
				Документация		
А3			А1А 263.290СБ	Сборочный чертеж		
				Сборочные единицы		
А4		1	А1А 263.210	Фланец	1	
А4		2	А1А 263.220	Фланец	1	
				Детали		
А4		3	А1А 263.162	Лист	2	
А4		4	А1А 263.163	Лист	1	
		5	-01	Лист	1	

Изм.	Лист	№ докум.	Подп.	Дата
Разраб.	Митехина			
Пров.	Комиссаров			11.84г
Рук.гр.	Грановская			
Н.контр.	Литвак			
Утв.	Сливак			

А1А 263.290

Конфузор

Лит.	Лист	Листов
Л		1

Госстрой СССР Сантехпроект г. Москва

Формат А4

А1А 263.159

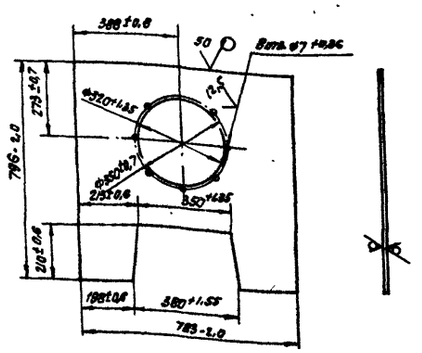

Изм.	Лист	№ докум.	Подп.	Дата
Разраб.	Митехина			
Пров.	Комиссаров			11.84г
Рук.гр.	Грановская			
Н.контр.	Литвак			
Утв.	Сливак			

А1А 263.159

Лист

Лит.	Масса	Масштаб
Л	6,5	1:10

Лист 51,5 ГОСТ 19903-74
1-IV Ст 3 ГОСТ 16523-70

Лист | Листов 1

Госстрой СССР Сантехпроект г. Москва

Формат А4

А1А 263.290СБ

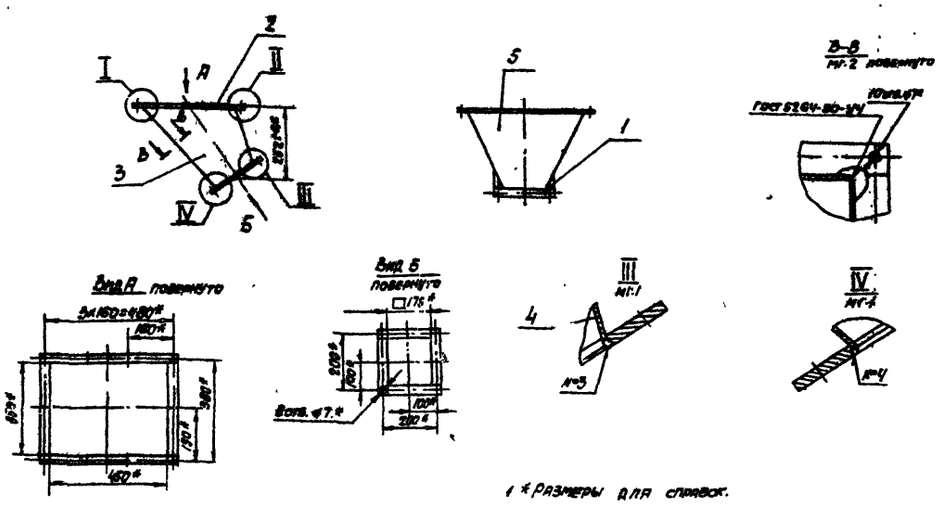

1 * Размеры для справок.

2. Сварные швы 1,2,3,4 - сварка ручная электродуговая.

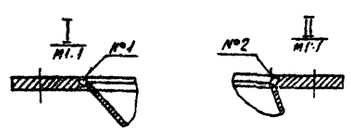

Изм.	Лист	№ докум.	Подп.	Дата
Разраб.	Митехина			
Пров.	Комиссаров			11.84г
Рук.гр.	Грановская			
Н.контр.	Литвак			
Утв.	Сливак			

А1А263.290СБ

Конфузор

Лит.	Масса	Масштаб
Л	5,1	1:10

Лист | Листов 1

Госстрой СССР Сантехпроект г. Москва

Формат А3

Выпуск 1-1

Серия 5.904-34

Формат	Зона	Поз	Обозначение	Наименование	Кол.	Примечание
				Документация		
			А1А263.000Д	Агрегаты приточно-рециркуляционные 1ПР		
				Технические требования		
*)			А1А264.000СБ	Сборочный чертеж		*) А2; А3
				Сборочные единицы		
А4		1	А1А 263.010-01	Дверь	1	
А4		2	А1А 263. 100	Кронштейн	1	
А4		3	А1А 263. 110	Заслонка воздушная обводная	1	
А4		4	А1А 263. 140	Кронштейн	1	
А4		5	А1А 264. 010	Корпус	1	
А4		6	А1А 264. 040	Фильтр	1	
				Детали		
А4		7	А1А 263. 001	Ручка	1	
А4		8	А1А 263. 002	Сектор	1	
А4		9	А1А 263. 003	Тяга	1	
А4		10	А1А 263. 004	Вилка	1	
А4		11	А1А263. 005	Болт	1	
		12	-01	Болт	1	
А4		13	А1А 263. 006	Наконечник переходный	1	
А4		14	А1А 263. 007	Трубка	1	

Подп. и дата | Инв. № дубл. | Взам. инв. № | Подп. и дата | Инв. № подл.

А1А 264.000

Изм.	Лист	№ докум.	Подп.	Дата
Разраб.		Митехина		
Пров.		Комиссаров		11.84
Рук. груп.		Грановский		
Н. контр.		Литвак		
Утв.		Спивак		

Агрегат приточно-рециркуляционный АПР 3,15

Лит.	Лист	Листов
И	1	6

Госстрой СССР САНТЕХПРОЕКТ г. Москва

Формат А4

Формат	Зона	Поз	Обозначение	Наименование	Кол.	Примечание
				Стандартные изделия		
				Болт ГОСТ 7798-70		
		15		М8х20.36	4	
		16		М8х35.36	32	
		17		М12х45.36	2	
		18		Гайка М8.4 ГОСТ 5915-70	34	
		19		Гайка М8.4 ГОСТ 3032-76	1	
		20		Шайба 8.65Г ГОСТ 6402-70	4	
		21		Шайба 8.82 ГОСТ 11371-68	6	
				Прочие изделия		
		22		Механизм исполнительный электрический однооборотный МЭО-16/63-0,63У-77(82) ТУ 25-02.19401-81	1	
				Материалы		
		23		Пластина I, лист ТМК Щ-М-3-9,9 ГОСТ 7338-77		0,3 кг

Подп. и дата | Инв. № дубл. | Взам. инв. № | Подп. и дата | Инв. № подл.

А1А 264.000 Лист 2

Формат А4

Формат	Зона	Поз	Обозначение	Наименование	Кол.	Примечание
			Переменные данные	Для исполнений:		
				А1А 264.000		
				Сборочные единицы		
А4		24	А1А 264. 060	Секция вентиляторная	1	
				Детали		
А3		25	А1А 263. 008	Щиток	1	
А4		26	А1А 263. 009	Заглушка	2	
А4		27	А1А 263. 011	Фланец	6	
Б4		28	А1А 264. 001	Патрубок ℓ=215-2 Труба 32х3,2 ГОСТ 3262-75	2	0,6 кг
Б4		29	А1А264. 002	Прокладка Ф78-1х43+1 Паронит ПОНЗ ГОСТ 481-71	2	0,05 кг
				Стандартные изделия		
		30		Болт М10х35.36 ГОСТ 7798-70	7	
		31		Болт М16х65.36 ГОСТ 7798-70	8	
		32		Гайка М10.4 ГОСТ 5915-70	9	
		33		Гайка М16.4 ГОСТ 5915-70	8	
				Фланец 1-32-1,6 ГОСТ 12820-80 (Заготовка для А1А263.011)	6	
				Прочие изделия		

Подп. и дата | Инв. № дубл. | Взам. инв. № | Подп. и дата | Инв. № подл.

А1А 264.000 Лист 3

Формат А4

Формат	Зона	Поз	Обозначение	Наименование	Кол.	Примечание
		34		Калорифер КВС-6П ТУ22-5757-84		1 шт. прим. взамен поз. 35
		35		Калорифер КСк 3-6 ТУ22-5757-84		1 шт. прим. взамен поз. 34
				А1А 264.000-01		
				Сборочные единицы		
А4		24	А1А 264.060	Секция вентиляторная	1	
				Детали		
А3		25	А1А 263.008-01	Щиток	1	
А4		26	А1А 263. 009	Заглушка	2	
А4		27	А1А 263. 011	Фланец	6	
Б4		28	А1А 264. 001	Патрубок 32х3,2 ГОСТ 3262-75 L=215-2	2	0,6 кг
Б4		29	А1А264. 002	Прокладка Ф78-1х Ф43+1 Паронит ПОНЗ ГОСТ 481-71	2	0,05 кг
				Стандартные изделия		
		30		Болт М10х35.36 ГОСТ 7798-70	7	
		31		Болт М16х65.36 ГОСТ 7798-70	8	
		32		Гайка М10.4 ГОСТ 5915-70	9	
		33		Гайка М16.4 ГОСТ 5915-70	8	
				Фланец 1-32-1,6 ГОСТ 12820-70 (Заготовка для А1А263.011)	6	
				Прочие изделия		
		34		Калорифер КВБ-6П ТУ22-5757-84		1 шт. прим. взамен поз. 35

Подп. и дата | Инв. № дубл. | Взам. инв. № | Подп. и дата | Инв. № подл.

А1А 264.000 Лист 4

Копировал: Дж.

Формат А4

Формат	Зона	Поз.	Обозначение	Наименование	Кол.	Примечание
		35		Калорифер КСк4-6		1шт.прим.
				ТУ22-5757-84		взамен поз.34
				А1А264.000-02		
				Сборочные единицы		
А4		24	А1А 264.012С	Секция вентиляторная	1	
				Детали		
А3		25	А1А 263.008	Щиток	1	
А4		26	А1А 263.009	Заглушка	2	
А4		27	А1А 263.011	Фланец	6	
Б4		28	А1А 264.001	Патрубок		
				Труба 32×3,2 ГОСТ 3262-75		
				L=215-2	2	0,6кг
Б4		29	А1А 264 002	Прокладка ф78-1×ф43+1		
				Паронит ПОН3 ГОСТ 481-71	2	0,05кг
		30		Болт М10×35.36		
				ГОСТ 7798-70	7	
		31		Болт М16×65,36		
				ГОСТ 7798-70	8	
		32		Гайка М10.4		
				ГОСТ 5915-70	9	
		33		Гайка М16.4		
				ГОСТ 5915-70	8	
				Фланец 1-32-1,6 ГОСТ 12820-70		
				(Заготовка для А1А263.011)	6	
				Прочие изделия		
		34		Калорифер КВС-6П		1шт.прим.
				ТУ22-5757-84		взамен поз 35

Инв.№подл. | Подп. и дата | Взам.инв.№ | Инв.№дубл. | Подп. и дата

Изм.	Лист	№ докум.	Подп.	Дата	А1А 264.000	Лист 5

Копировал: Крапивина Формат А4

Формат	Зона	Поз.	Обозначение	Наименование	Кол.	Примечание
		35		Калорифер КСк3-6		1шт.прим.
				ТУ22-5757-84		взамен поз.34
				А1А264.000-03		
				Сборочные единицы		
А4		24	А1А 264 120	Секция вентиляторная	1	
				Детали		
А3		25	А1А 263.008-01	Щиток	1	
А4		26	А1А 263. 009	Заглушка	2	
А4		27	А1А 263. 011	Фланец	6	
Б4		28	А1А 264. 001	Патрубок С=215-2	2	
				Труба 32×3,2 ГОСТ 3262-75	2	0,6кг
Б4		29	А1А 264. 002	Прокладка ф78-1×ф43+1		
				Паронит ПОН3 ГОСТ 481-71	2	0,05кг
				Стандартные изделия		
		30		Болт М10×35.36		
				ГОСТ 7798-70	7	
		31		Болт М16×65,36		
				ГОСТ 7798-70	8	
		32		Гайка М10.4		
				ГОСТ 5915-70	9	
		33		Гайка М16.4		
				ГОСТ 5915-70	8	
				Фланец 1-32-1,6 ГОСТ 12820-80		
				(Заготовка для А1А263.011)	6	
				Прочие изделия		
		34		Калорифер КВС-6П		1шт.прим.
				ТУ22-5757-84		взамен поз 35

Инв.№подл. | Подп. и дата | Взам.инв.№ | Инв.№дубл. | Подп. и дата

Изм.	Лист	№ докум.	Подп.	Дата	А1А 264.000	Лист 6

Копировал: Крапивина Формат А4

Формат	Зона	Поз.	Обозначение	Наименование	Кол.	Примечание
		35		Калорифер КСк4-6		1шт.прим.
				ТУ22-5757-84		взамен поз.34
				А1А264.000-04		
				Сборочные единицы		
А4		24	А1А 264.060	Секция вентиляторная	1	
				Детали		
А3		25	А1А 263.008-02	Щиток	1	
А4		26	А1А 263. 009	Заглушка	4	
А4		27	А1А 263. 011	Фланец	12	
Б4		28	А1А 264. 001	Патрубок С=215-2		
				Труба 32×3,2 ГОСТ 3262-75	4	0,6кг
Б4		29	А1А 264. 002	Прокладка ф78-1×ф43+1		
				Паронит ПОН3 ГОСТ 481-71	4	0,05кг
А4		36	А1А 263. 113	Косынка	3	
				Стандартные изделия		
				Болт ГОСТ 7798-70		
		30		М10×35,36	25	
		31		М16×65,36	16	
				Гайка ГОСТ 5915-70		
		32		М10.4	27	
		33		М16.4	16	
				Фланец 1-32-16 ГОСТ 12820-80		
				Заготовка для А1А263.011)	12	
				Прочие изделия		
		34		Калорифер КВС-6П		2шт прим
				ТУ 22-5757-84		взамен поз 35
		35		Калорифер КСк3-6		2шт прим.
				ТУ22-5757-84		взамен поз 34

Инв.№подл. | Подп. и дата | Взам.инв.№ | Инв.№дубл. | Подп. и дата

Изм.	Лист	№ докум.	Подп.	Дата	А1А 264.000	Лист 7

Копировал Крапивина Формат А4

Формат	Зона	Поз.	Обозначение	Наименование	Кол.	Примечание
				А1А 264.000-05		
				Сборочные единицы		
А4		24	А1А. 264. 120	Секция вентиляторная	1	
				Детали		
А3		25	А1А 263.008-02	Щиток	1	
А4		26	А1А 263. 009	Заглушка	4	
А4		27	А1А 263. 011	Фланец	12	
А4		28	А1А 264. 001	Патрубок С=215-2		
				Труба 32×3,2 ГОСТ 3262-75	4	0,6кг
Б4		28	А1А 264 002	Прокладка ф78-1×ф43+1		
				Паронит ПОН3 ГОСТ 481-71	4	0,05кг
А4		36	А1А. 264 113	Косынка	3	
				Стандартные изделия		
				Болт ГОСТ 7798-70		
		30		М10×35.36	25	
		31		М16×65.36	16	
				Гайка ГОСТ 5915-70		
		32		М10.4	27	
		33		М16.4	16	
				Фланец 1-32-1,6 ГОСТ 12820-80		
				(Заготовка для А1А263.011)	12	
				Прочие изделия		
		34		Калорифер КВС-6П		2шт прим.
				ТУ22-5757-84		взамен поз.35
		35		Калорифер КСк3-6		2шт прим.
				ТУ22-5757-84		взамен поз 34

Инв.№подл. | Подп. и дата | Взам.инв.№ | Инв.№дубл. | Подп. и дата

Изм.	Лист	№ докум.	Подп.	Дата	А1А 264.000	Лист 8

Копировал Крапивина Формат А4

Выпуск 1-1

Серия 5.904-34

Рис. 1

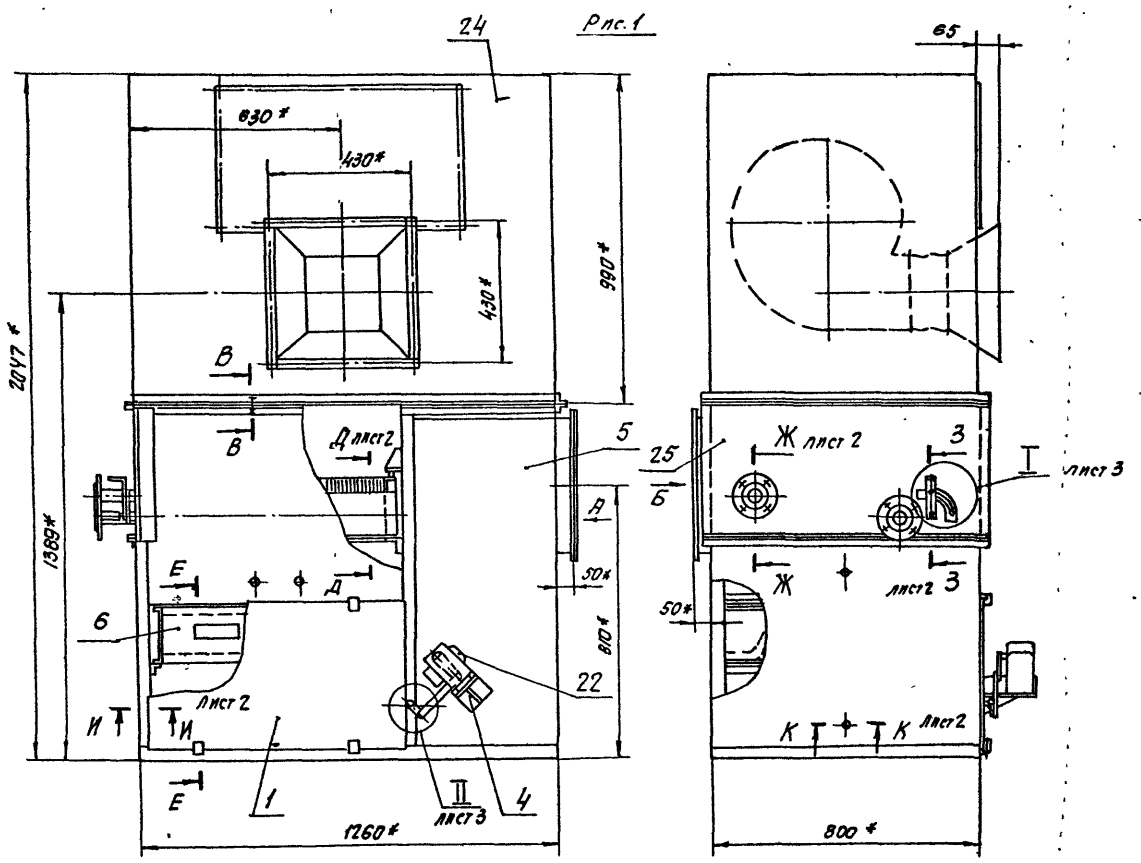

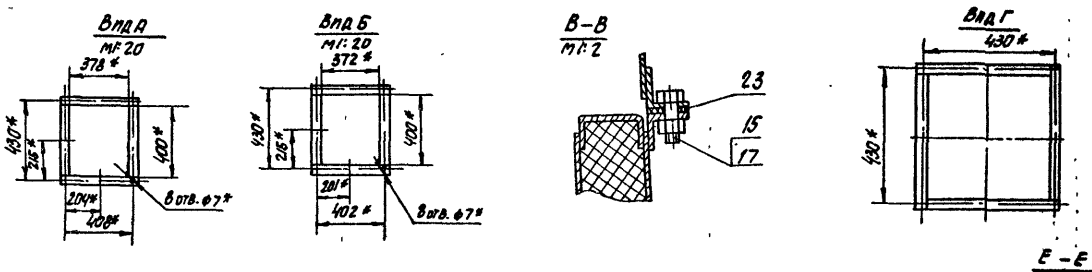

Рис. 2

Остальное - см. рис. 1

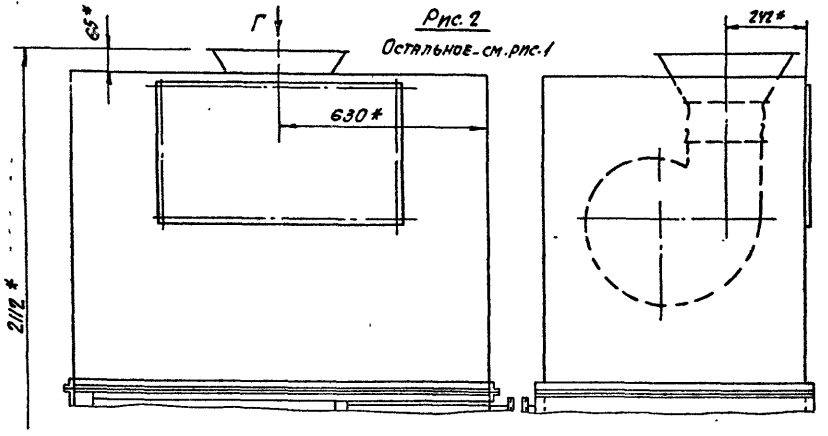

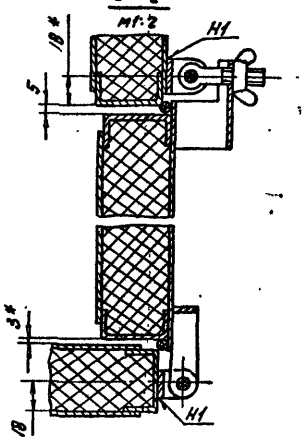

Обозначение	Рис.	Тип. калориферов	Виды, сечения	Масса, кг
А1А264000	1	КВС-6(КСк3-6)	Вид А; Вид Б; В-В; Д-Д; Е-Е; Ж-Ж; З-З; И-И; К-К; Л-Л; Р-Р; С-С	458
-01		КВБ-6(КСк4-6)		474
-02	2	КВС-6(КСк3-6)	Вид А; Вид Б; Вид Г; В-В; Д-Д; Е-Е; Ж-Ж; З-З; И-И; К-К; Л-Л; Р-Р; С-С	456
-03		КВБ-6(КСк4-6)		472
-04	3	КВС-6 (КСк3-6)	Вид А; Вид Б; В-В; Е-Е; З-З; И-И; К-К; Л-Л; Н-Н; П-П; С-С; Т-Т; Вид Ф;	524
-05	4		Вид А; Вид Б; Вид Г; В-В; Е-Е; З-З; И-И; К-К; Л-Л; Н-Н; П-П; С-С; Т-Т; Вид Ф;	556

1. * Размеры для справок.
2. Неуказанные предельные отклонения размеров ±t2/2.
3. Сварные швы по ГОСТ 5262-80

Изм	Лист	№ докум	Подп	Дата
Разраб.		Митекина		
Пров.		Комиссаров		11.84г
Рук. гр.		Грановский		
Н. контр.		Литвак		
Утв.		Спивак		

А1А 264.000 СБ

Агрегат приточно-рециркуляционный АПР 3,15

Лист	Масса	Масштаб
И	См. таблицу	–

Лист 1 Листов 3

Госстрой СССР Сантехпроект г. Москва

Формат А2

Инв. № подл. | Подп. и дата | Взам. инв. № | Инв. № дубл. | Подп. и дата

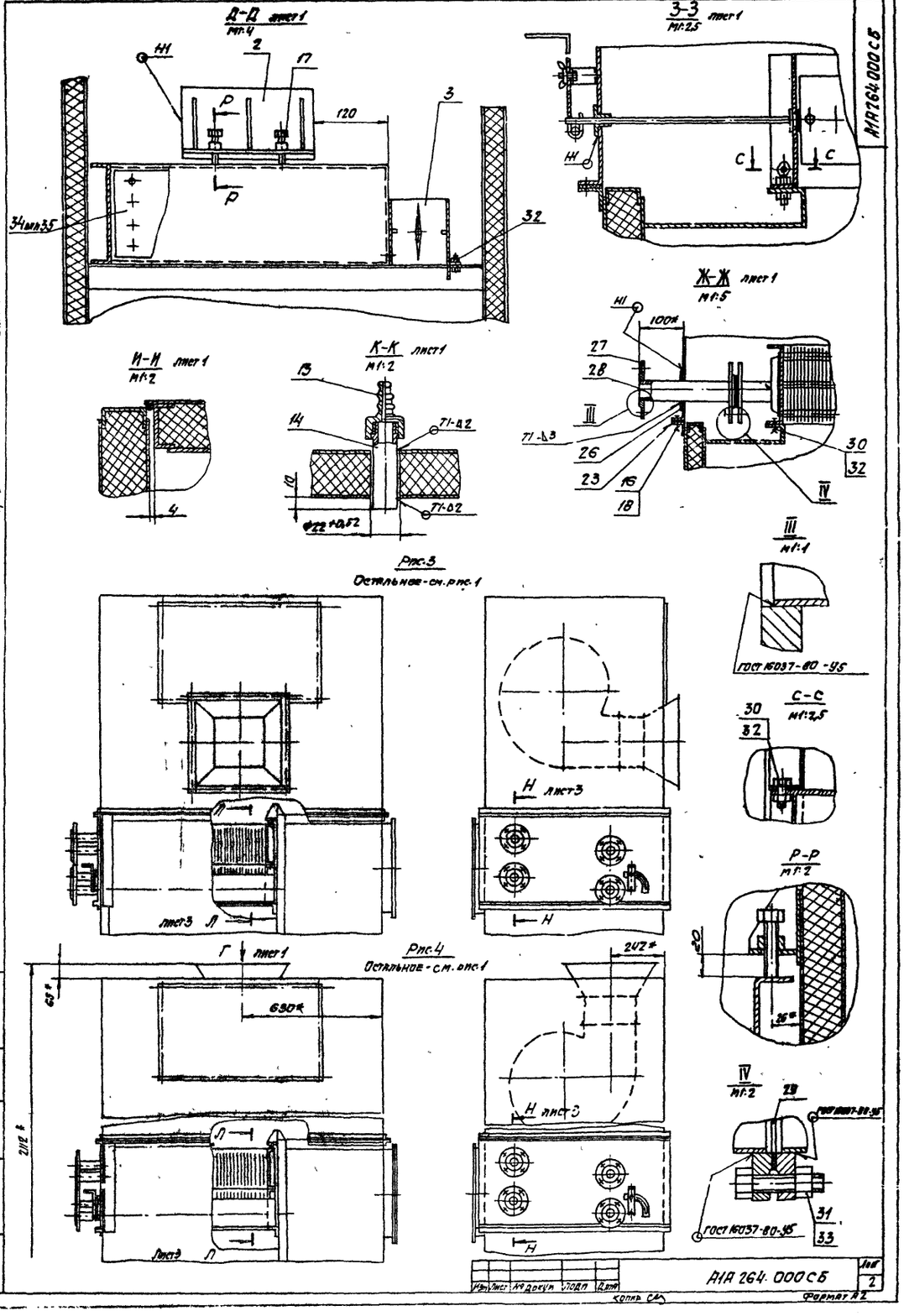
Д-Д лист 1
М1:4
3-3 лист 1
М1:2,5
Ж-Ж лист 1
М1:5
И-И лист 1
М1:2
К-К лист 1
М1:2
Рис.3
Остальное-см.рис.1
Рис.4
Остальное-см.рис.1
С-С
М1:2,5
Р-Р
М1:2
М1:2
ГОСТ 16037-80-У5
А1А 264.000СБ
Серия 5.904-34
Выпуск 1-1
Формат А2

А1А263.162

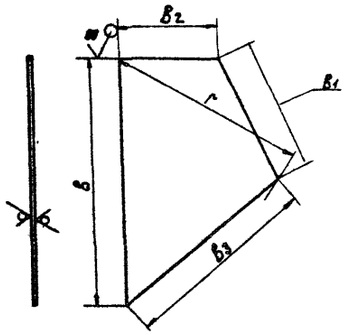

Обозначение	Размеры, мм					Масса, кг
	В	В1	r	В2	В3	
А1А263.162	438-1,55	241-1,15	352±1,35	172-1	347-1,35	0,8
—01	435-1,55	237-1,15	249±1,35			0,84
—02	414-1,55	187-1,15	334±1,15	222-1,15	397-1,55	0,7

А1А263.162

Изм.	Лист	№ докум.	Подп.	Дата
Разраб.	Интехина			
Пров.	Комиссаров			11.84г
Рук.гр.	Грановский			
Н.контр.	Литвак			
Утв.	Спивак			

Лист

Лит. | Масса | Масшт.
И | см. таблицу | —

Лист | Листов 1

Лист 61,5 ГОСТ 19903-74
1-IV Ст3 ГОСТ 16523-70

Госстрой СССР
САНТЕХПРОЕКТ
г. Москва

Формат А4

А1А.263.163

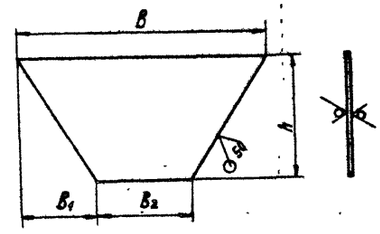

Обозначение	Размеры, мм				Масса, кг
	В	В1	h	В2	
А1А263.163	458-1,55	137,5±0,5	195-1,15	172-1	0,72
—01			415-1,55		1,58
—02	435-1,55	130±0,5	195-1,15		0,7
—03			415-1,55		1,5
—04	472-1,55	110±0,5	121-1	222-1,15	0,48
—05			387-1,35		1,5

А1А263.163

Изм.	Лист	№ докум.	Подп.	Дата
Разраб.	Интехина			
Пров.	Комиссаров			11.84г
Рук.гр.	Грановский			
Н.контр.	Литвак			
Утв.	Спивак			

Лист

Лит. | Масса | Масштаб
| см. таблицу | —

Лист | Листов 1

Лист 61,5 ГОСТ 19903-74
1-IV Ст3 ГОСТ 16523-70

Госстрой СССР
САНТЕХПРОЕКТ
г. Москва

Формат А4

А1А264.000СБ

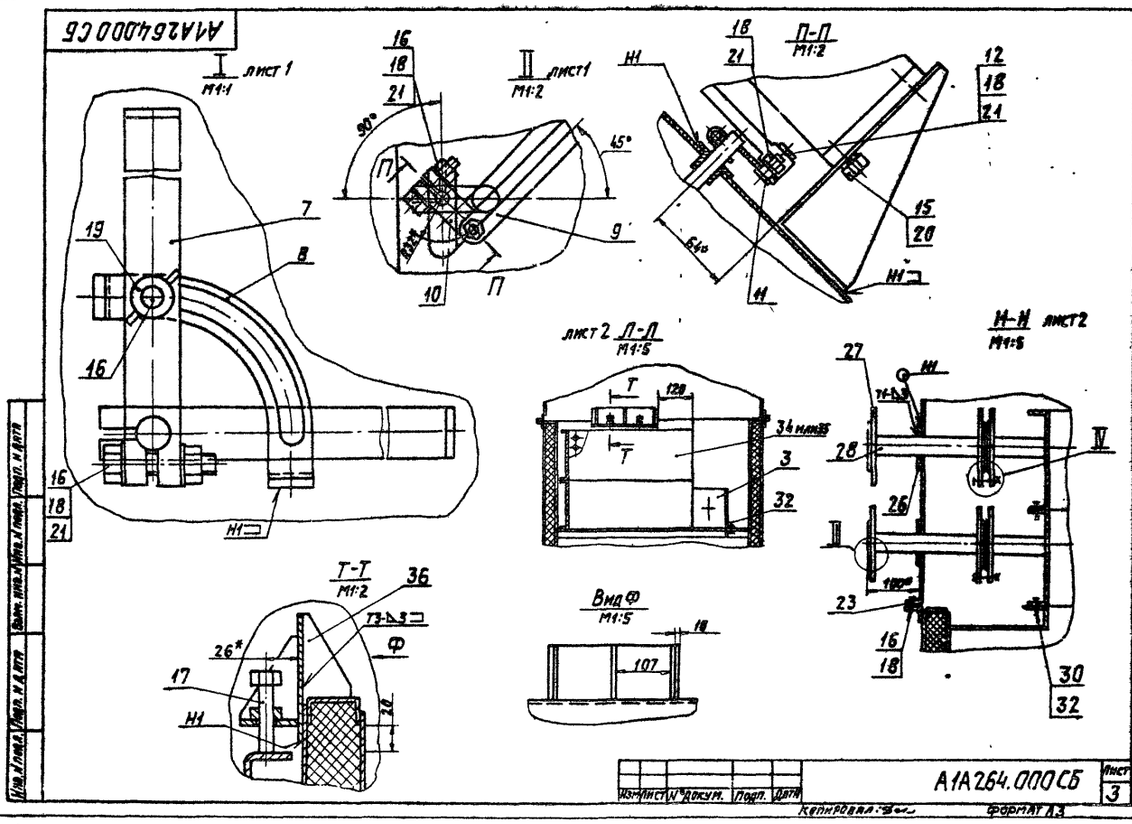

Изм.	Лист	№ докум.	Подп.	Дата

А1А264.000СБ

Лист 3

Копировал:

Формат А3

Выпуск 1-1
Серия 3.904-34

Формат	Зона	Поз.	Обозначение	Наименование	Кол.	Примечание
				Документация		
А1			А1А263.010СБ	Сборочный чертеж		
				Сборочные единицы		
А4		1	А1А263.040 -10	Панель	1	
		2	-11	Панель	1	
		3	-12	Панель	1	
		4	-13	Панель	1	
		5	-14	Панель	1	
		6	-15	Панель	1	
А4		7	А1А263.070	Заслонка наружного и рециркуляционного воздуха	1	
А4		8	А1А264.020	Патрубок	1	
		9	-01	Патрубок	1	
А4		10	А1А264.030 -01	Фланец	1	
				Детали		
А4		11	А1А263.036	Угольник	1	
		12	-01	Угольник	1	
		13	А1А263.037	Угольник	1	
А4		14	А1А263.041	Уголок	1	

Инв.№ подл. | Подп. и дата | Взам. инв.№ | Инв.№ дубл. | Подп. и дата

А1А264.010СБ

Изм. Лист № докум. Подп. Дата
Разраб. Мастеркина
Пров. Колмогоров
Рук.гр. Сарандаев
Н.контр. Литвак
Утв. Ставак

Корпус

Лит | Лист | Листов
А1 | 1 | 4

Госстрой СССР САНТЕХПРОЕКТ г. Москва

Формат А4

Формат	Зона	Поз.	Обозначение	Наименование	Кол.	Примечание
А4		15	А1А263.049	Пробка	2	
А4		16	А1А263.051	Пробка	1	
А4		17	А1А263.052	Втулка	2	
А4		18	А1А263.053	Втулка	1	
Б4		19	А1А263.054	Прокладка		
				Пластина I лист		
				ТМКЩ-М-3-9,9		
				ГОСТ 7338-77		
				$\phi 18^{+0,52} \times \phi 36-0,62$	2	0,001кг
Б4		20	А1А263.055	Прокладка		
				Пластина I, лист		
				ТМКЩ-М-3-9,9		
				ГОСТ 7338-77		
				$\phi 27^{+0,52} \times \phi 45-0,62$	1	0,003 кг
А4		21	А1А263.133	Уголок	1	
Б4		22	А1А264.011	Уголок; L=710-2		
				Уголок Б-25×25-Я ГОСТ 8509-72 Вст3кп2 ГОСТ 535-79	3	0,8кг
А4		23	А1А264.012	Стенка	1	
Б4		24	А1А264.013	Сетка; 422-2×450-2		
				Сетка N12-1,6 ГОСТ 3306-67	1	0,5кг
Б4		25	А1А264.014	Лист; Б4-1,2 к252-1,9		
				Лист 520 ГОСТ 19903-74 1-N Ст3 ГОСТ 16523-70	1	10,21кг
				Стандартные изделия		
		26		Болт М6х25.36 ГОСТ 7798-70	8	
		27		Гайка М6.4 ГОСТ 5915-70	8	

Инв.№ подл. | Подп. и дата | Взам. инв.№ | Инв.№ дубл. | Подп. и дата

А1А264.010

Изм. Лист № докум. Подп. Дата

Лист 2

Формат А4

Формат	Зона	Поз.	Обозначение	Наименование	Кол.	Примечание
				Переменные данные для исполнений		
			А1А264.010			
				Сборочные единицы		
А4		28	А1А263.040	Панель	1	
		29	-09	Панель	1	
		30	-16	Панель	1	
				Детали		
А4		31	А1А263.042	Уголок	1	
А4		32	А1А264.015	Уголок	1	
		33	-02	Уголок	1	
Б4		34	А1А264.016	Лист; 26-1 к525-2		
				Лист Б2,0 ГОСТ 19903-74 1-N Ст3 ГОСТ 16523-70	1	0,22кг
Б4		35	А1А264.017	Лист; 60-1 к625-2		
				Лист Б2,0 ГОСТ 19903-74 1-N Ст3 ГОСТ 16523-70	1	0,47кг
Б4		36	А1А264.018	Лист 180-1 к712-2		
				Лист Б2,0 ГОСТ 19903-74 1-N Ст3 ГОСТ 16523-70	1	2,0кг
				Стандартные изделия		
		37		Болт М10х25.36 ГОСТ 7798-70	2	

Инв.№ подл. | Подп. и дата | Взам. инв.№ | Инв.№ дубл. | Подп. и дата

А1А264.010

Изм. Лист № докум. Подп. Дата

Лист 3

Формат	Зона	Поз.	Обозначение	Наименование	Кол.	Примечание
				А1А264.010-04		
				Сборочные единицы		
А4		28	А1А263.040 -17	Панель	1	
		29	-18	Панель	1	
		30	-19	Панель	1	
				Детали		
А4		31	А1А263.042-01	Уголок	1	
А4		32	А1А264.015-01	Уголок	1	
		33	-03	Уголок	1	
Б4		34	А1А264.019	Лист		
				Лист Б2,0 ГОСТ 19903-74 1-N Ст3 ГОСТ 16523-70		
				26-1 к650-2	1	0,34кг
Б4		35	А1А264.021	Лист		
				Лист Б2,0 ГОСТ 19903-74 1-N Ст3 ГОСТ 16523-70		
				60-1 к650-2	1	0,61кг
Б4		36	А1А264.022	Лист		
				Лист Б2,0 ГОСТ 19903-74 1-N Ст3 ГОСТ 16523-70		
				298-1 к712-2	1	3,3кг
				Стандартные изделия		
		37		Болт М10 к25.36 ГОСТ 7798-70	3	

Инв.№ подл. | Подп. и дата | Взам. инв.№ | Инв.№ дубл. | Подп. и дата

А1А264.010

Изм. Лист № докум. Подп. Дата

Лист 4

Формат А4

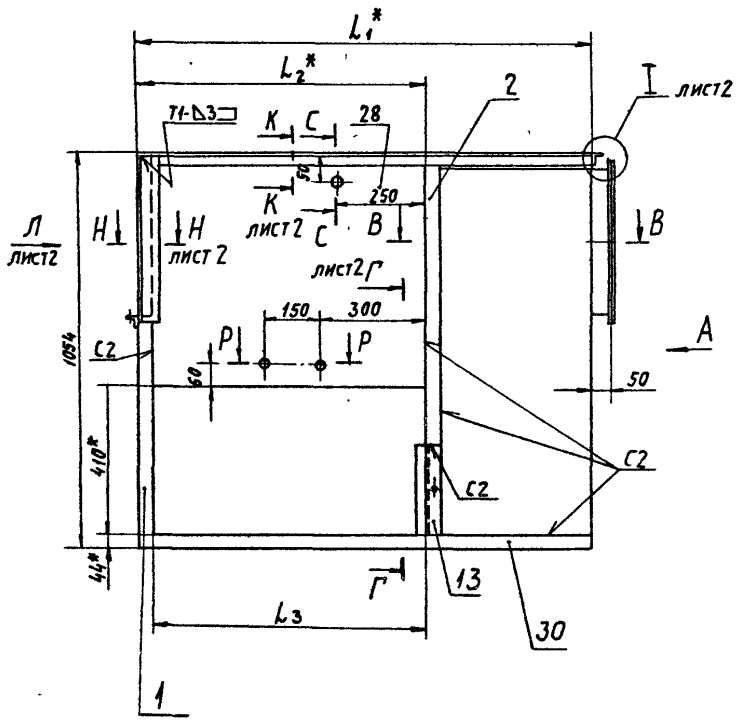

Вид А

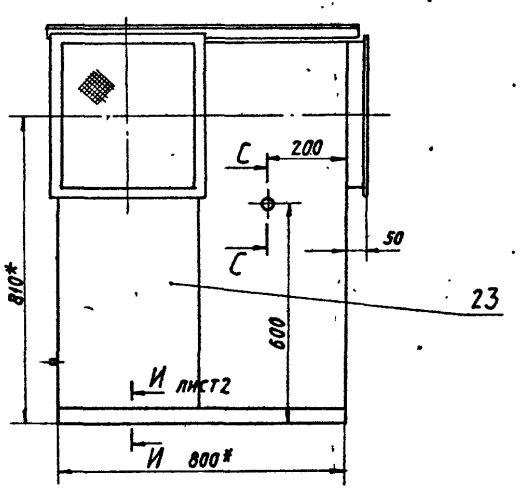

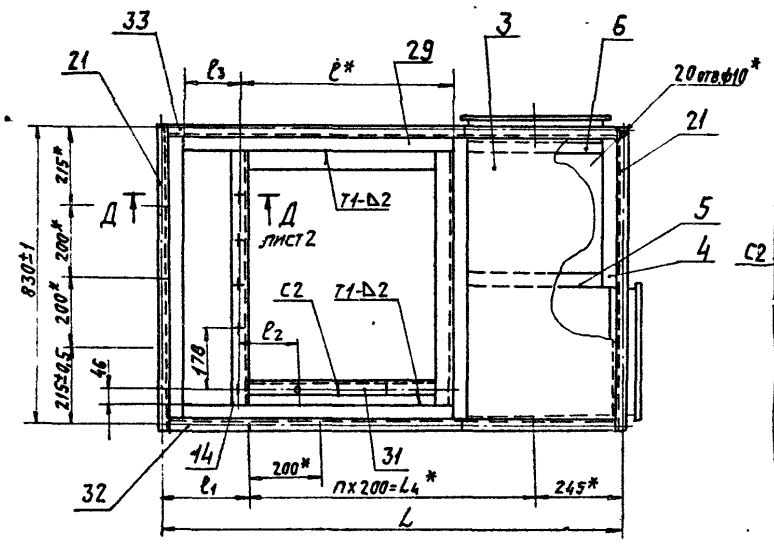

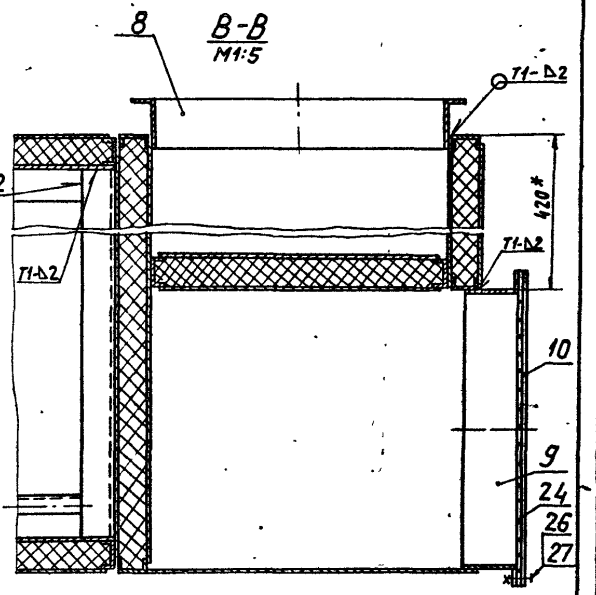

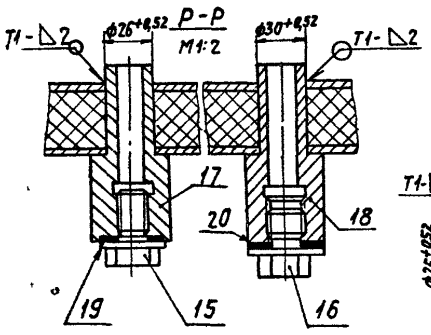

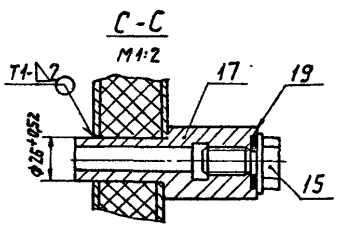

1* Размеры для справок.

2. Неуказанные предельные отклонения размеров ±t2/2.

3. Сварные швы по ГОСТ 5264-80.

Обозначение	Размеры, мм									n	Масса, кг
	L	L1*	L2*	L3	L4*	l*	l1	l2	l3		
А1А264.010	1290±1	1257	797	756	800	595	245±0,5	164	160	4	210
-01	1530±1	1497	1039	998	1200	720	165±0,5	125	278	6	230

				А1А 264.010 СБ	
Изм.	Лист	№ докум.	Подп.	Дата	
Разраб.		Мытехина			Корпус
Пров.		Комиссаров			
Рук. гр.		Грановский			
Н. контр.		Литвак			
Утв.		Спивак			

Лит.	Масса	Масштаб
И	см. таблицу	—
Лист 1	Листов 2	

Госстрой СССР САНТЕХПРОЕКТ г. Москва

Копировал:

Формат А2

Инв. № подл. | Подп. и дата | Взам. инв. № | Инв. № дубл. | Подп. и дата

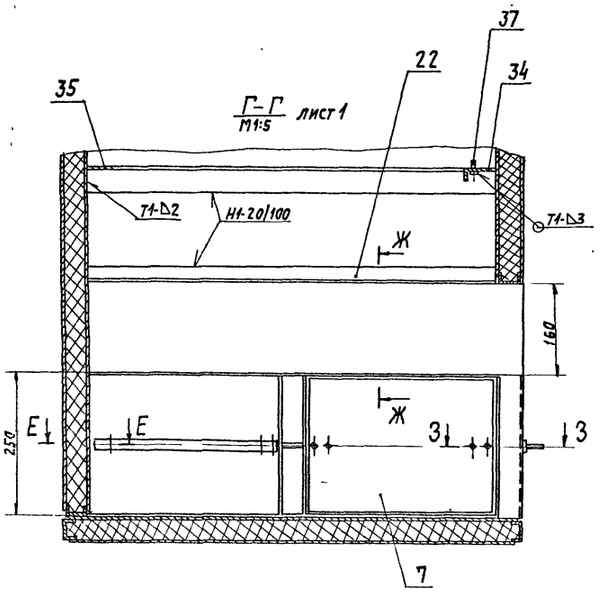

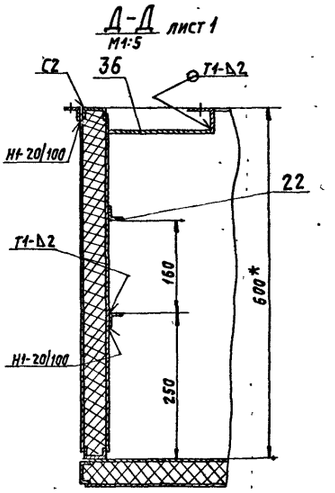

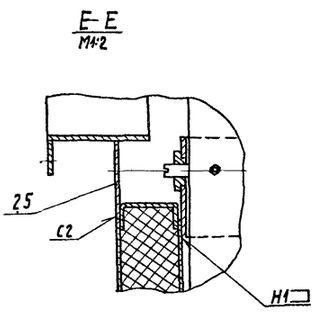

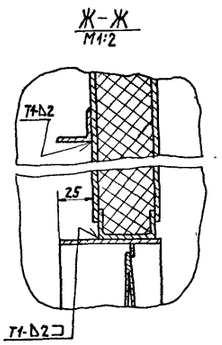

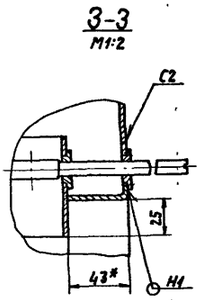

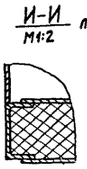

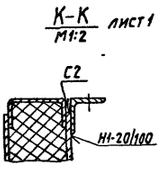

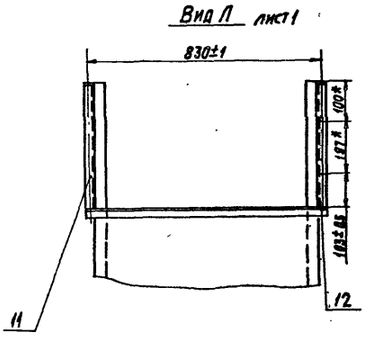

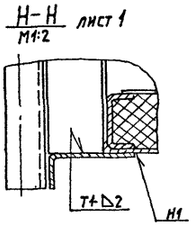

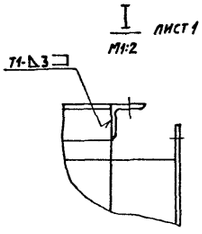

Серия 5.904-34
Выпуск
Инв.№подл. | Подп. и дата | Взам.инв.№ | Инв.№дубл. | Подп. и дата

Выпуск 1-1

Серия 5.904-34

Формат	Зона	Поз.	Обозначение	Наименование	Кол.	Примечание
				Документация		
А4			А1А264.020СБ	Сборочный чертеж		
				Детали		
Б4		1	А1А 264.023	Лист		
				Лист Б1.5 ГОСТ 19903-74 / 1-IV Ст.3 ГОСТ 16523-70		
				70-1 ×397-1	2	0,33кг
			Переменные данные для исполнений.			
				А1А 264.020		
				Сборочные единицы		
А4		2	А1А 264.030	Фланец	1	
				Детали		
Б4		3	А1А 264.024	Лист		
				Лист Б1.5 ГОСТ 19903-74 / 1-IV Ст.3 ГОСТ 16523-70		
				70-1 ×369-1	2	0,3кг

А1А 264.020

Патрубок

Лит. И | Лист 1 | Листов 2

Госстрой СССР Сантехпроект г. Москва

Формат А4

Формат	Зона	Поз.	Обозначение	Наименование	Кол.	Примечание
				А1А264.020-01		
				Сборочные единицы		
А4		2	А1А264.030-01	Фланец	1	
				Детали		
Б4		3	А1А264.025	Лист		
				Лист Б1.5 ГОСТ 19903-74 / 1-IV Ст.3 ГОСТ 16523-70		
				70-1 ×375-1	2	0,31кг

А1А264.020

Лист 2

Формат А4

А1А264.020СБ

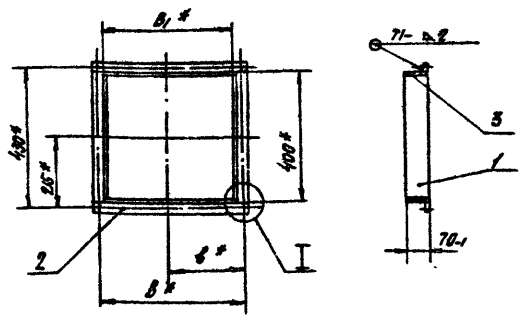

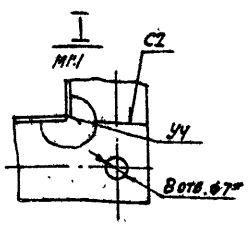

Обозначение	Размеры, мм			Масса, кг
	В	B_1	в	
А1А264.020	402	372	201	2,56
-01	408	378	204	2,6

1. * Размеры для справок.
2. Сварные швы по ГОСТ 5264-80

А1А 264.020 СБ

Патрубок

Лит. И | Масса См. таблицу | Масштаб –

Лист | Листов 1

Госстрой СССР Сантехпроект г. Москва

Формат А4

А1А264.012

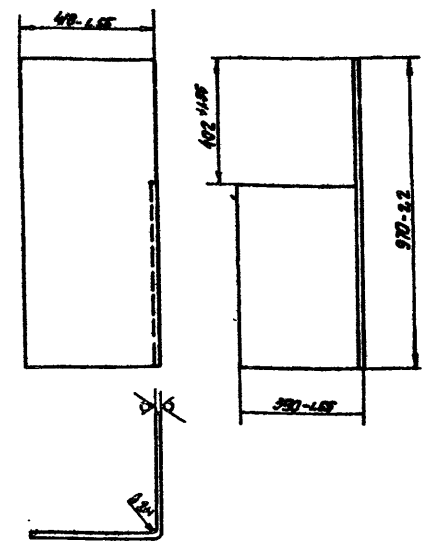

А1А 264.012

Стенка

Лит. И | Масса 7,8 | Масштаб 1:10

Лист | Листов 1

Лист Б1.5 ГОСТ 19903-74 / 1-IV Ст.3 ГОСТ 16523-70

Госстрой СССР Сантехпроект г. Москва

Формат А4

Выпуск 1-1

Серия 5.904-34

Формат	Зона	Поз.	Обозначение	Наименование	Кол.	Примечание
				Документация		
А4			А1А 264.030 СБ	Сборочный чертеж		
				Детали		
Б4		1	А1А 264026	Полоса		
				Полоса Б-2 4×25 ГОСТ 103-76 / ВСт.3-I ГОСТ 535-79		
				L=400-1	2	0,32кг
			Переменные данные для исполнений:			
				А1А 264.030		
				Детали		
Б4		2	А1А 264 027	Полоса		
				Полоса Б2 4×25 ГОСТ 103-76 / ВСт.3-I ГОСТ 535-79		
				L=422-2	2	0,33кг

А1А 264.030

Изм	Лист	№ докум.	Подп.	Дата
Разраб.		Митехина		
Пров.		Комиссаров		11.84г.
Рук.гр.		Грановский		
Н.контр.		Литвак		
Утв.		Спивак		

Фланец

Лит.	Лист	Листов
И	1	2

Госстрой СССР Сантехпроект г. Москва

Формат А4

Формат	Зона	Поз.	Обозначение	Наименование	Кол.	Примечание
				А1А 264.030-01		
				Детали		
Б4		2	А1А 264.028	Полоса		
				Полоса Б-24×25 ГОСТ 103-76 / ВСт.3-I ГОСТ 535-79		
				L=428-2	2	0,34кг

А1А 264.030

Лист 2

Формат А4

А1А 264.030СБ

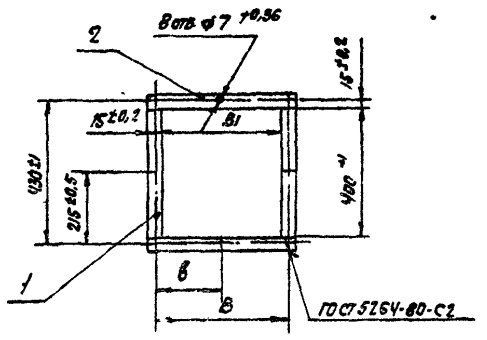

Обозначение	Размеры, мм			Масса, кг
	В	$В_1$	в	
А1А 264.030	402±1	372±1	201±0,5	1,3
01	408±1	378±1	204±0,5	1,32

А1А 264.030 СБ

Фланец

Лит.	Масса	Масштаб
И	См. таблицу	-

Лист | Листов 1

Госстрой СССР Сантехпроект г. Москва

Формат А4

А1А 264.015

50 √ (√)

Рис. 1

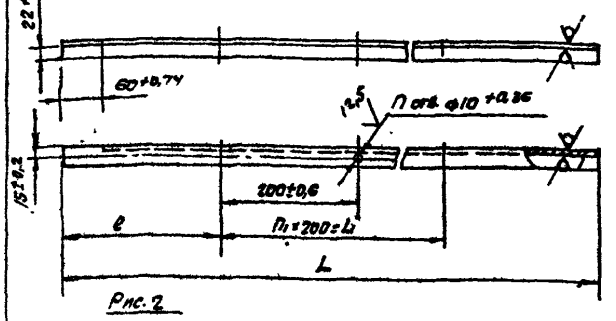

Рис. 2

Остальное - см. рис. 1

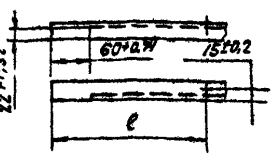

Обозначение	Рис	Размеры, мм			П	$П_1$	Масса, кг
		L	L_1	l			
А1А 264.015	1	1257-2,6	800±1,1	227±0,6	5	4	1,4
-01		1497-2,6	1200±1,2	147±0,5	7	6	1,65
-02	2	1257-2,6	800±1,1	227±0,6	5	4	1,4
-03		1497-2,6	1200±1,2	147±0,5	7	6	1,65

А1А 264.015

Уголок

Лит.	Масса	Масштаб
И	См. таблицу	-

Лист | Листов 1

Уголок Б-25×25×3 ГОСТ 8509-72 / ВСт.3-I ГОСТ 535-79

Госстрой СССР Сантехпроект г. Москва

Формат А4

Серия 5.904-34 Выпуск 1-1

Формат	Зона	Поз.	Обозначение	Наименование	Кол.	Примечание
				Документация		
А3			А1А 264.040 СБ	Сборочный чертеж		
				Сборочные единицы		
А4		1	А1А 264.050	Корпус фильтра		
				Детали		
Б4		2	А1А 264.031	Пруток Круг В В ГОСТ 2590-71 В Ст3-I ГОСТ 535-79 L = 730-5	5	0,28 кг
Б4		3	А1А 264.032	Полотно Материал фильтрующий из углового стекловолокна марки ФЕВ4 7921-10-369-70 700-5 х 1000-6	1	05 кг

Изм.	Лист	№ докум.	Подп.	Дата
Разраб.		Мтехина		
Пров.		Комиссаров		11.84
Рук. груп.		Грановский		
Н. контр.		Литвак		
Утв.		Спивак		

А1А 264.040

Фильтр

Лит.	Лист	Листов
А		1

Госстрой СССР САНТЕХПРОЕКТ г. Москва

Формат А4

Формат	Зона	Поз.	Обозначение	Наименование	Кол.	Примечание
				Документация		
А3			А1А 264.050 СБ	Сборочный чертеж		
				Детали		
А4		1	А1А 264.033	Направляющая	2	
А4		2	А1А 264.034	Пруток	6	
А4		3	А1А 264.035	Профиль	2	
А4		4	А1А 264.036	Пруток Круг В6 ГОСТ 2590-71 В Ст3-I ГОСТ 535-79 L = 680-2	9	4,15 кг
Б4		5	А1А 264.037	Полоса Лист Б2,0 ГОСТ 19903-74 1-IV Ст3 ГОСТ 16523-70 20-1 х 680-2	2	0,21 кг
Б4		6	А1А 264.038	Лист Лист Б2,0 ГОСТ 19903-74 1-IV Ст3 ГОСТ 16523-70 195-1 х 700-2	1	1,7 кг
А4		7	А1А 264.039	Лист	1	

Изм.	Лист	№ докум.	Подп.	Дата
Разраб.		Мтехина		
Пров.		Комиссаров		11.84
Рук. груп.		Грановский		
Н. контр.		Литвак		
Утв.		Спивак		

А1А 264.050

Корпус фильтра

Лит.	Лист	Листов
А		1

Госстрой СССР САНТЕХПРОЕКТ г. Москва

Формат А4

А1А 264.040СБ

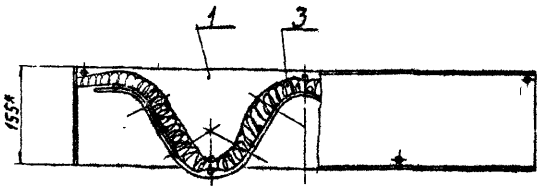

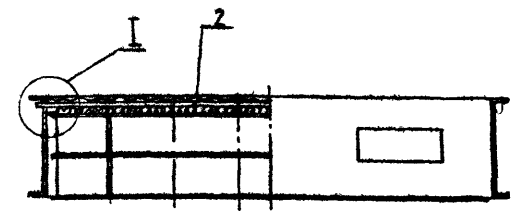

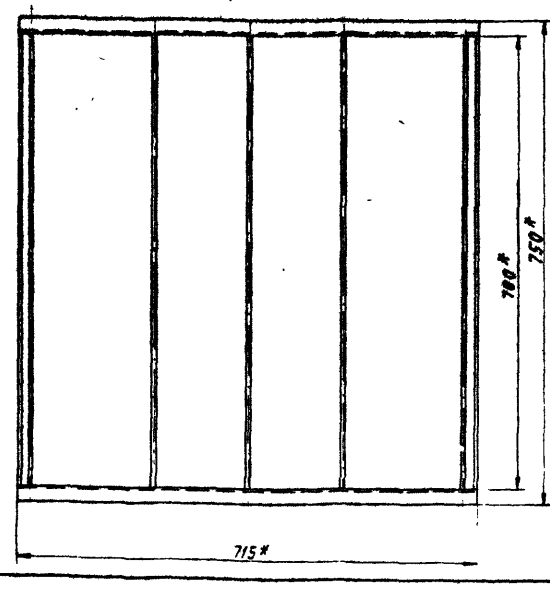

I
М1:1

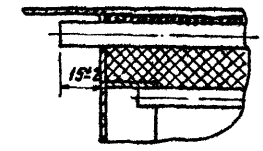

* Размеры для справок

Изм.	Лист	№ докум.	Подп.	Дата
Разраб.		Мтехина		
Пров.		Комиссаров		11.84
Рук. груп.		Грановский		
Н. контр.		Литвак		
Утв.		Спивак		

А1А 264.040СБ

Фильтр

Лит.	Масса	Масштаб
А	12,0	1:5
Лист	Листов 1	

Госстрой СССР САНТЕХПРОЕКТ г. Москва

Копировал

Формат А3

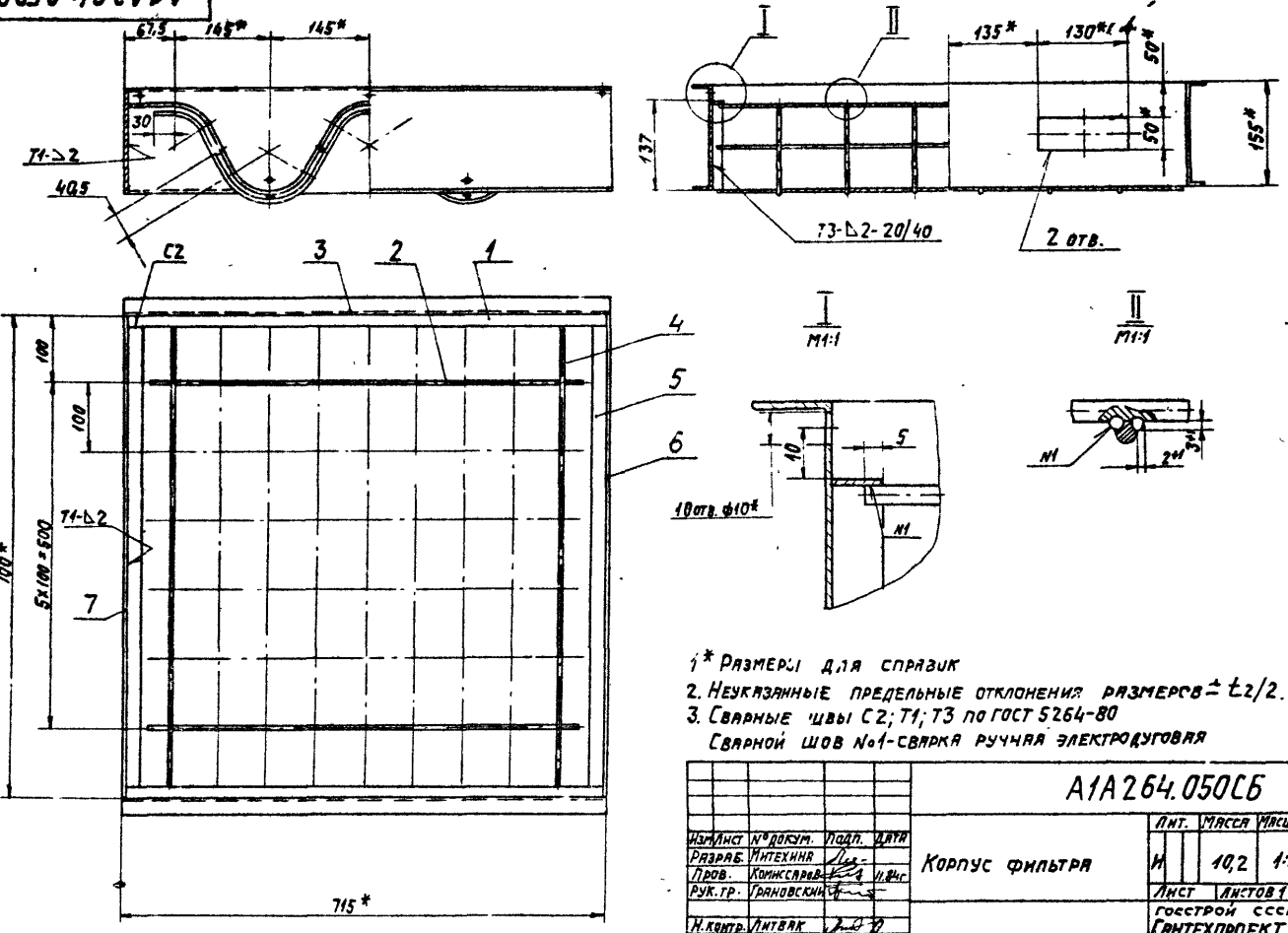

1* Размеры для справок
2. Неуказанные предельные отклонения размеров ± t2/2.
3. Сварные швы С2; Т1; Т3 по ГОСТ 5264-80
Сварной шов №1-сварка ручная электродуговая

					А1А264.050СБ			
Изм	Лист	№ докум.	Подп.	Дата	Корпус фильтра	Лит.	Масса	Масштаб
Разраб.		Митехина				И	10,2	1:5
Пров.		Комиссаров		11.84г		Лист	Листов 1	
Рук. гр.		Грановский				Госстрой СССР САНТЕХПРОЕКТ г. Москва		
Н. контр.		Литвак						
Утв.		Спивак						

Формат А3

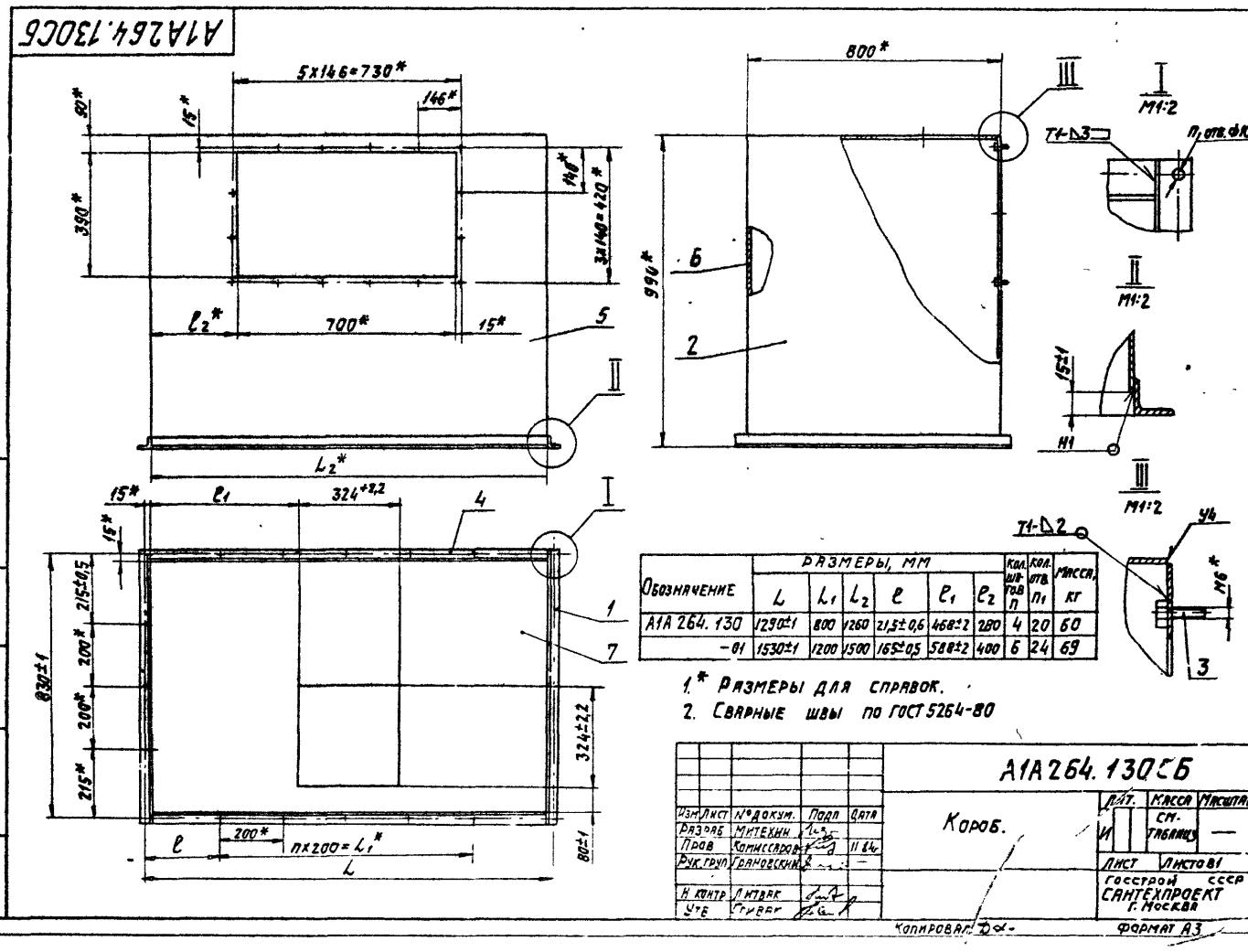

Обозначение	Размеры, мм						Кол. шв. тов. П	Кол. отв. П1	Масса, кг
	L	L1	L2	l	l1	l2			
А1А 264.130	1290±1	800	1260	21,5±0,6	468±2	280	4	20	60
-01	1530±1	1200	1500	165±0,5	588±2	400	6	24	69

1.* Размеры для справок.
2. Сварные швы по ГОСТ 5264-80

					А1А264.130СБ			
Изм	Лист	№ докум.	Подп	Дата	Короб.	Лит.	Масса	Масштаб
Разраб		Митехин				И	См. таблицу	—
Пров		Комиссаров		11.84г		Лист	Листов 1	
Рук. груп		Грановский		—		Госстрой СССР САНТЕХПРОЕКТ г. Москва		
Н. контр		Литвак						
Утв		Спивак						

Копировал: Д.Д.

Формат А3

Серия 5.904-34 Выпуск 1-1

А1А 264.033

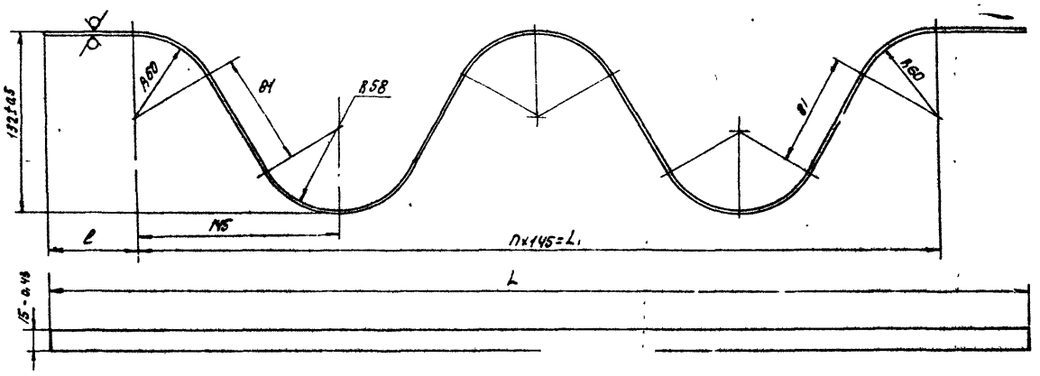

Обозначение	Размеры, мм			Кол-во шагов n	Масса, кг
	L	L_1	l		
А1А 264.033	710-2,0	580±3,5	65	4	0,22
-01	940-2,2	870±4,5	35	6	0,28

Неуказанные предельные отклонения размеров ± t2/2

Изм.	Лист	№ докум.	Подп.	Дата	А1А 264.033
Разраб.	Митекина				Направляющая
Пров.	Комиссаров			11.84г.	
Рук.гр.	Грановский				
Н.контр.	Литвак				Лист Б2,0 ГОСТ 19903-74
Утв.	Сливак				1-IV Ст-3 ГОСТ 46523-70

Лит. И | Масса | Масштаб | См. таблицу | -
Лист | Листов 1
Госстрой СССР Сантехпроект г. Москва

Формат А3

А1А 264.034

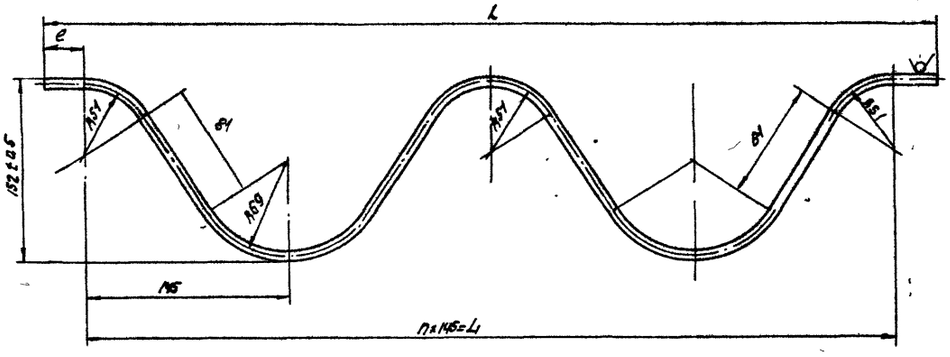

Обозначение	Размеры, мм			Кол-во шагов n	Масса, кг
	L	L_1	l		
А1А 264.034	640-2	580±3,5	30	4	0,193
-01	910-2,2	870±4,5	20	6	0,25

Неуказанные предельные отклонения размеров ± t2/2.

Изм.	Лист	№ докум.	Подп.	Дата	А1А 264.034
Разраб.	Митекина				Пруток
Пров.	Комиссаров			11.84г.	
Рук.гр.	Грановский				
Н.контр.	Литвак				Крус. В6 ГОСТ 2590-71
Утв.	Сливак				В Ст-3-I ГОСТ 535-79

Лит. И | Масса | Масштаб | См. таблицу | -
Лист | Листов 1
Госстрой СССР Сантехпроект г. Москва

Копир. СЛ

Формат А3

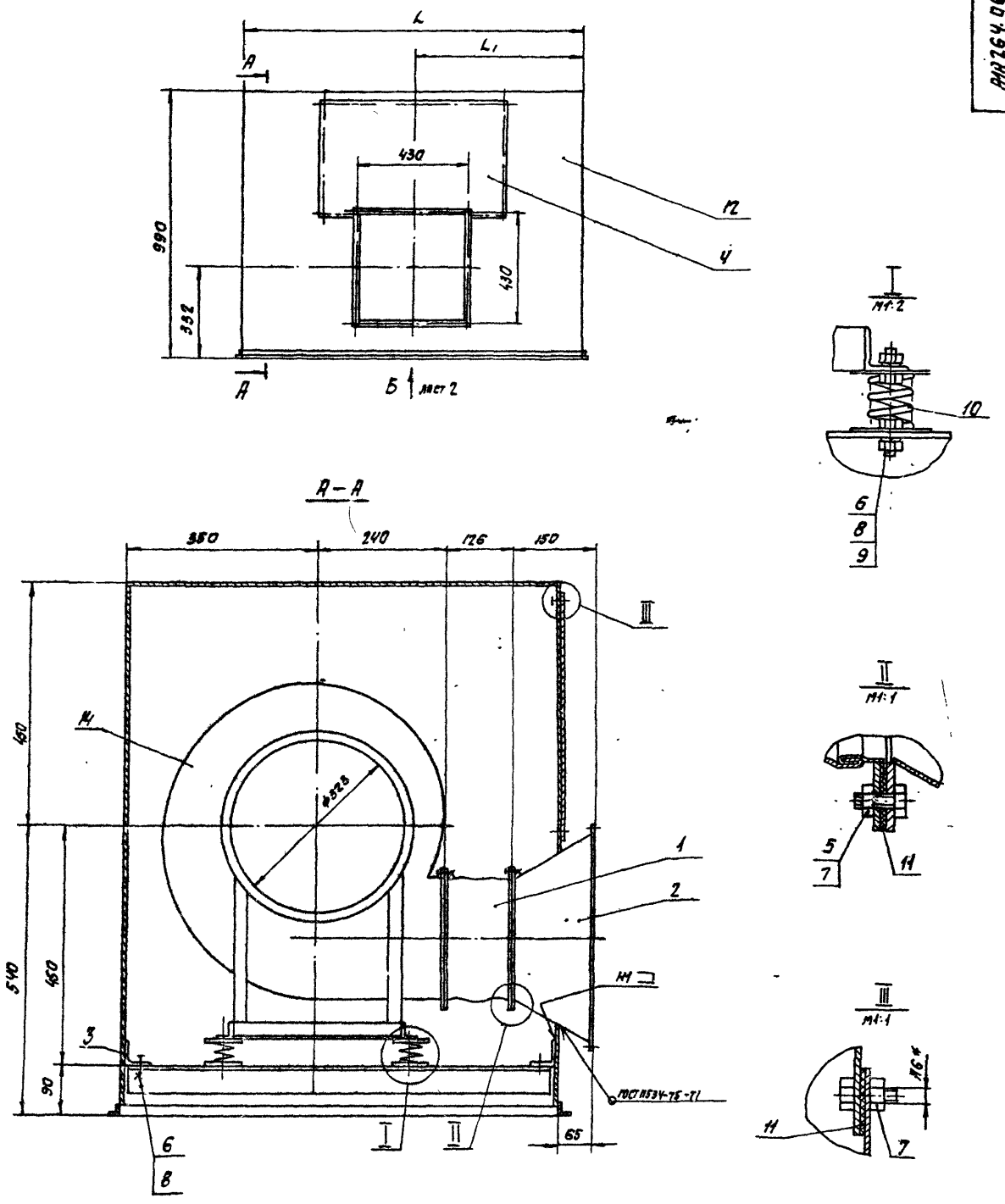

Размеры для справок.

Обозначение	Размеры, мм							Масса, кг
	L	L_1	L_2	L_3	l	l_1	l_2	
А1А264.060	1260	630	1290	232	295	90	13	135
-01	1500	750	1530	352	265	120	43	150

Изм.	Лист	№ докум.	Подп.	Дата
Разраб.		Матехина		
Пров.		Комиссаров		11.84г.
Рук. гр.		Грановский		
Н. контр.		Литвак		
Утв.		Спивак		

А1А 264. 060 СБ

Секция вентиляторная.

Лит.	Масса	Масштаб
	См. таблицу	–

Лист 1 Листов 2

Госстрой СССР Сантехпроект г. Москва

Формат А2

Выпуск 1-1

Серия 5.904-34

А1А264.060СБ

А1А264.060СБ

Серия 5.904-3/Выпуск 1-1

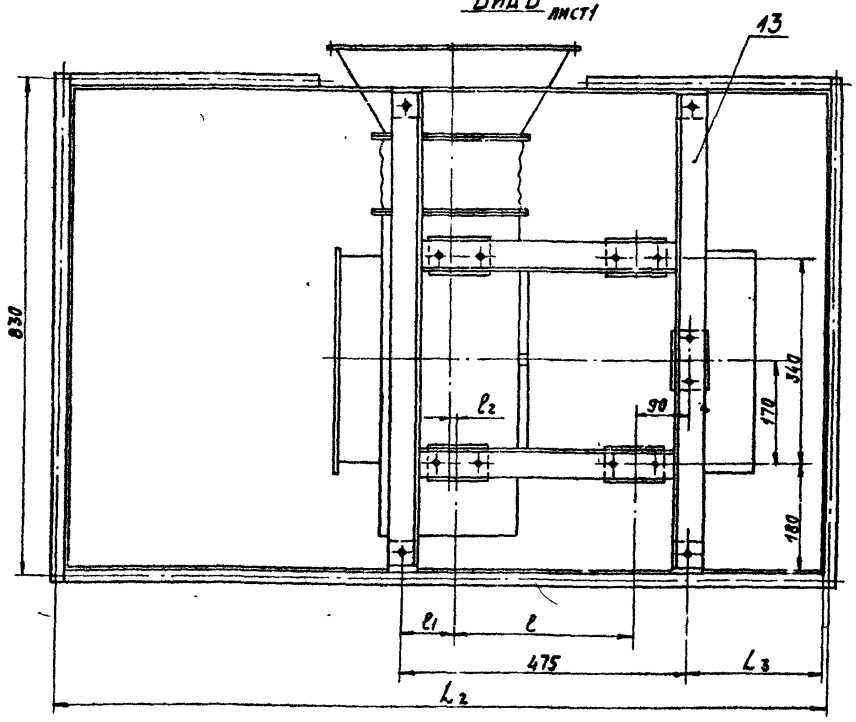

Изм	Лист	№ докум.	Подп.	Дата	А1А264.060СБ	Лист 2

Формат А3

Формат	Зона	Поз.	Обозначение	Наименование	Кол.	Примечание
				Документация		
*			А1А 264.050 СБ	Сборочный чертеж		*) А2; А3
				Сборочные единицы		
А4		1	А1А 264.070	Вставка гибкая	1	
А4		2	А1А 264.090	Конфузор	1	
				Детали		
А4		3	А1А 263.132	Кронштейн	4	
А4		4	А1А 264.041	Крышка люка	1	
				Стандартные изделия		
		5		Болт М6х20.36 ГОСТ 7798-70	24	
		6		Болт М10х35.36 ГОСТ 7798-70	14	
		7		Гайка М6.4 ГОСТ 5915-70	40	
		8		Гайка М10.4 ГОСТ 5915-70	14	
		9		Шайба 10.65Г ГОСТ 6402-70	10	
				Прочие изделия		
		10		Виброизолятор Д038 ТУ36-18.72-75	5	

Изм	Лист	№ докум.	Подп.	Дата	А1А 264.060			
Разраб.		Митехина			Секция вентиляторная	Лит. И	Лист 1	Листов 2
Пров.		Комиссаров		11.84г		Госстрой СССР Сантехпроект г. Москва		
Рук. гр.		Грановский						
Н. контр.		Грановский						
Утв.		Спивак						

Формат А4

Формат	Зона	Поз.	Обозначение	Наименование	Кол.	Примечание
				Материалы		
		11		Пластина I, лист ТМКЩ-М-3-9,9 ГОСТ 7338-77		0,3кг
			Переменные данные	для исполнений:		
				А1А 264.060		
				Сборочные единицы		
А4		12	А1А 264.100	Короб	1	
А4		13	А1А 264.110	Рама	1	
				Прочие изделия		
				Вентилятор В-Ц14-46-3,15-01-лев. с двигателем 4А80В4 ТУ22-5436-83	1	
				А1А 264.060-01		
				Сборочные единицы		
А4		12	А1А 264.100-01	Короб	1	
А4		13	А1А 264.110-01	Рама	1	
				Прочие изделия		
		14		Вентилятор В-Ц14-46-3,15-01 лев. У2А с двигателем 4А90L4 ТУ22-5436-83	1	

Изм	Лист	№ докум.	Подп.	Дата	А1А 264.060	Лист 2

Копировал: Фа

Формат А4

Серия А 5.904-3 Выпуск 1-1

А1А 264.070

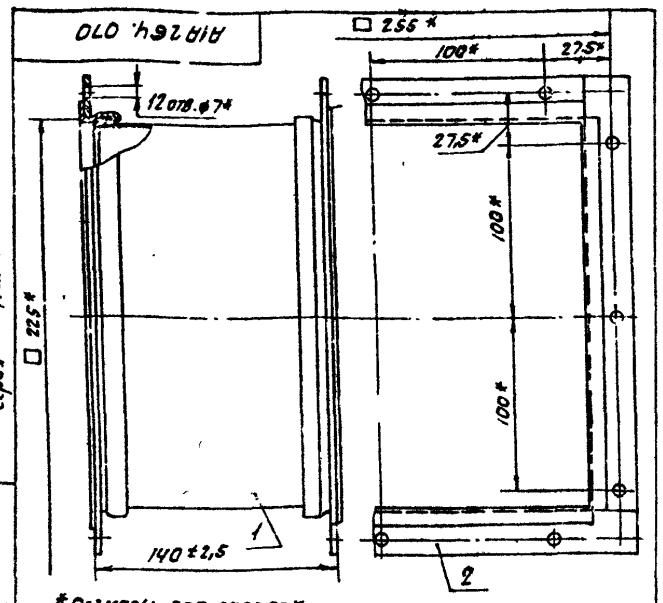

*Размеры для справок.

Формат	Зона	Поз.	Обозначение	Наименование	Кол.	Примечание
				Сборочные единицы		
А4		1	А1А 263.250-01	Рукав	1	
А4		2	А1А 264.080	Фланец	2	

А1А 264.070

Изм.	Лист	№ докум.	Подп.	Дата		Лит.	Масса	Масштаб
Разраб.		Митехина			Вставка гибкая.	И	1,93	1:2
Пров.		Комиссаров		11.84г		Лист	Листов 1	
Рук.гр.		Грановский				Госстрой СССР Сантехпроект г. Москва		
Н.контр.		Литвак						
Утв.		Спивак						

Формат А4

А1А 264.080

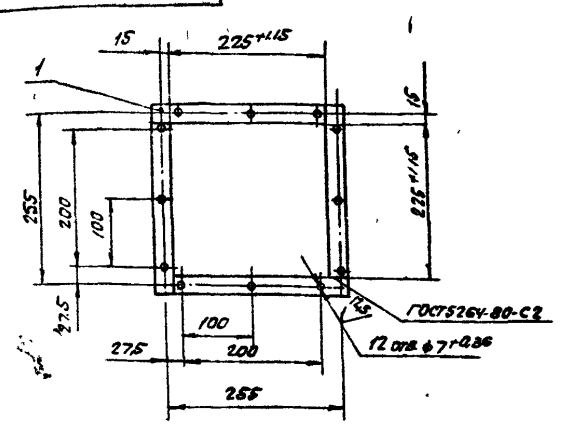

Неуказанные предельные отклонения размеров ±t2/2

Формат	Зона	Поз.	Обозначение	Наименование	Кол.	Примечание
				Детали		
Б4		1	А1А 264.042	Полоса; L=250-1		
				Полоса Б-2 4×25 ГОСТ 103-76		
				ВСТ-3-1 ГОСТ 535-79	4	0,19 кг

А1А 264.080

Изм.	Лист	№ докум.	Подп.	Дата		Лит.	Масса	Масштаб
Разраб.		Митехина			Фланец	И	0,76	1:5
Пров.		Комиссаров		11.84г		Лист	Листов 1	
Рук.гр.		Грановский				Госстрой СССР Сантехпроект г. Москва		
Н.контр.		Литвак						
Утв.		Спивак						

Формат А4

А1А 264.041

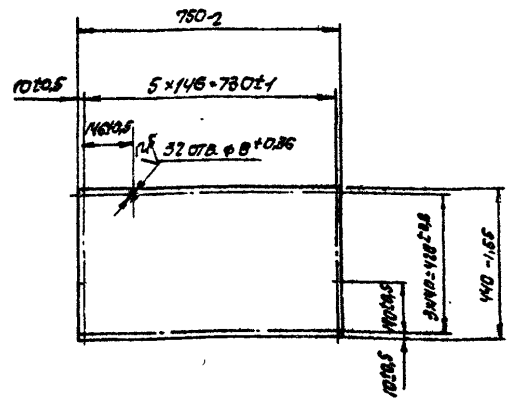

А1А 264.041

Изм.	Лист	№ докум.	Подп.	Дата		Лит.	Масса	Масштаб
Разраб.		Митехина			Крышка люка	И	3,9	1:10
Пров.		Комиссаров		11.84г		Лист	Листов 1	
Рук.гр.		Грановский				Госстрой СССР Сантехпроект г. Москва		
Н.контр.		Литвак						
Утв.		Спивак						

Лист Б1,5 ГОСТ 19903-74 / 1-IV Ст-3 ГОСТ 16523-70

Формат А4

А1А 264.045

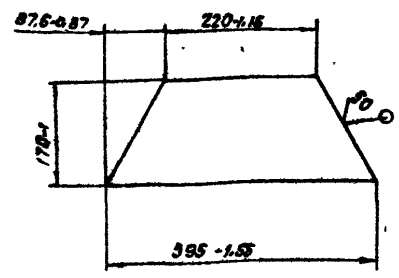

А1А 264.045

Изм.	Лист	№ докум.	Подп.	Дата		Лит.	Масса	Масштаб
Разраб.		Митехина			Лист	И	0,61	1:5
Пров.		Комиссаров		11.84г		Лист	Листов 1	
Рук.гр.		Грановский				Госстрой СССР Сантехпроект г. Москва		
Н.контр.		Литвак						
Утв.		Спивак						

Лист Б1,5 ГОСТ 19903-74 / 1-IV Ст-3 ГОСТ 16523-70

Формат А4

Выпуск 1-1

Серия 5.904-34

Формат	Зона	Поз.	Обозначение	Наименование		Примечание
				Документация		
А4			А1А 264.090СБ	Сборочный чертеж		
				Детали		
Б4		1	А1А 264.043	Полоса		
				Полоса Б-2 5×25 ГОСТ 103-76 / Вст.3-I ГОСТ 535-79		
				L=425-1,55	4	0,41кг
Б4		2	А1А 264.044	Полоса		
				Полоса Б-2 5×25 ГОСТ 103-76 / Вст.3-I ГОСТ 535-79		
				L=250-1,15	4	0,24кг
А4		3	А1А 264.045	Лист	4	

Изм.	Лист	№ докум.	Подп.	Дата
Разраб.		Митехина		
Пров.		Комиссаров		11.84г
Рук.гр.		Грановский		
Н.контр.		Литвак		
Утв.		Спивак		

А1А264.090

Конфузор

Лит.	Лист	Листов
И		1

Госстрой СССР Сантехпроект г. Москва

Формат А4

Инв. № подл. | Подп. и дата | Взам. инв. № | Инв. № дубл. | Подп. и дата

А1А264.090СБ

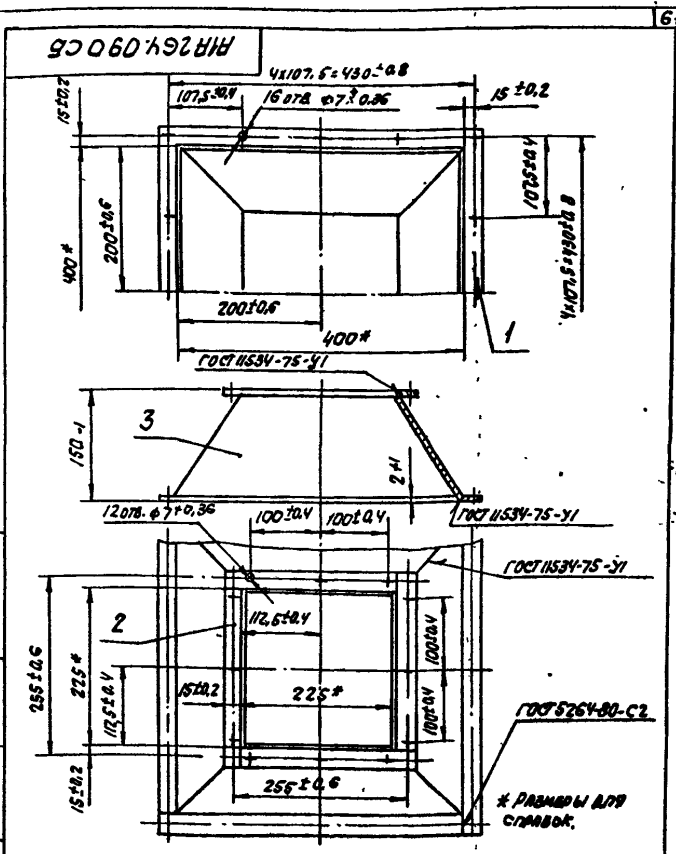

А1А264.090СБ

Изм.	Лист	№ докум.	Подп.	Дата
Разраб.		Митехина		
Пров.		Комиссаров		11.84г
Рук.гр.		Грановский		
Н.контр.		Литвак		
Утв.		Спивак		

Конфузор

Лит.	Масса	Масштаб
И	5,1	1:5

Лист | Листов 1

Госстрой СССР Сантехпроект г. Москва

Формат А4

Инв. № подл. | Подп. и дата | Взам. инв. № | Инв. № дубл. | Подп. и дата

А1А264.048

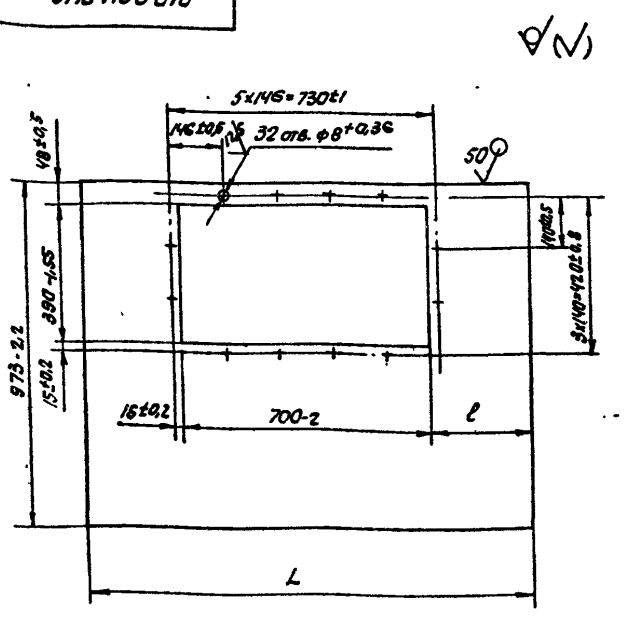

Обозначение	Размеры, мм L	Размеры, мм l	Масса, кг
А1А264.048	1256-2,6	278±0,7	11,2
-01	1496-2,6	398±0,8	14,0

А1А 264.048

Изм.	Лист	№ докум.	Подп.	Дата
Разраб.		Митехина		
Пров.		Комиссаров		11.84г
Рук.гр.		Грановский		
Н.контр.		Литвак		
Утв.		Спивак		

Лист

Лит.	Масса	Масштаб
И	См. таблицу	-

Лист | Листов 1

Лист Б4,5 ГОСТ 19903-74 / 1-14 Ст.3 ГОСТ 16523-70

Госстрой СССР Сантехпроект г. Москва

Формат А4

Инв. № подл. | Подп. и дата | Взам. инв. № | Инв. № дубл. | Подп. и дата

А1А264.047

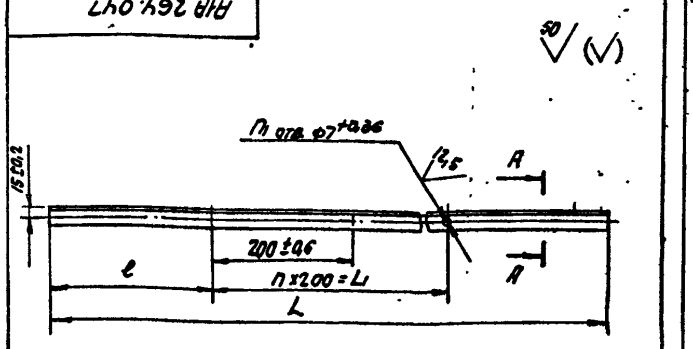

А-А
Мг:1



Обозначение	Размеры, мм L	Размеры, мм L1	Размеры, мм l	П	П1	Масса, кг
А1А264.047	1260-2,6	800±0,6	230±0,6	4	5	1,4
-01	1500-2,6	1200±1	150±0,5	6	7	1,65

А1А264.047

Изм.	Лист	№ докум.	Подп.	Дата
Разраб.		Митехина		
Пров.		Комиссаров		11.84г
Рук.гр.		Грановский		
Н.контр.		Литвак		
Утв.		Спивак		

Уголок

Лит.	Масса	Масштаб
И	См. таблицу	-

Лист | Листов 1

Уголок Б-25×25×3 ГОСТ 8509-72 / Вст.3-I ГОСТ 535-79

Госстрой СССР Сантехпроект г. Москва

Копир. СЛ

Формат А4

Инв. № подл. | Подп. и дата | Взам. инв. № | Инв. № дубл. | Подп. и дата

Д-Д лист 1
М1:5

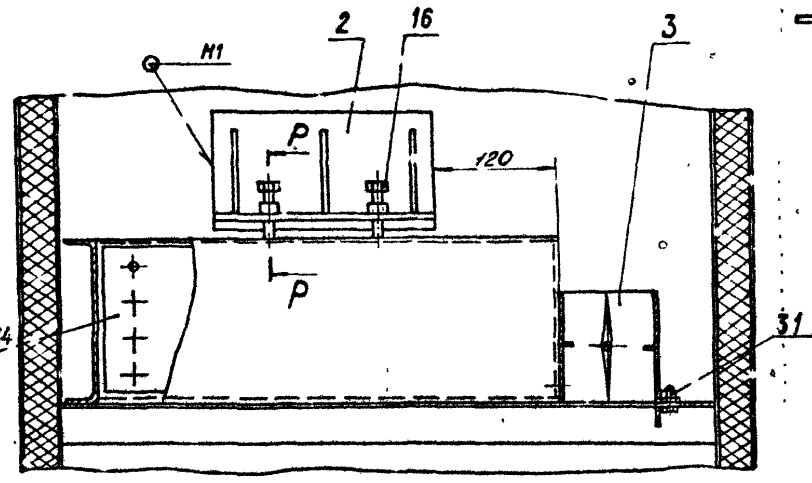

3-3 лист 1
М1:2

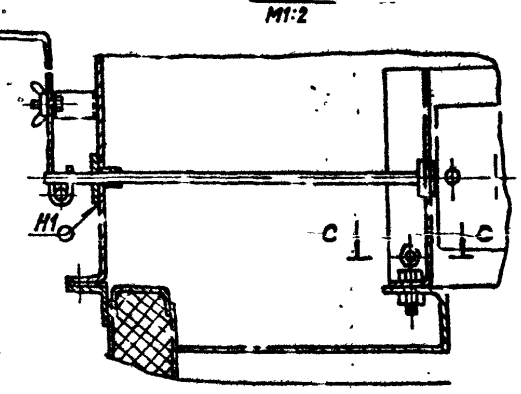

Ж-Ж лист 1
М1:5

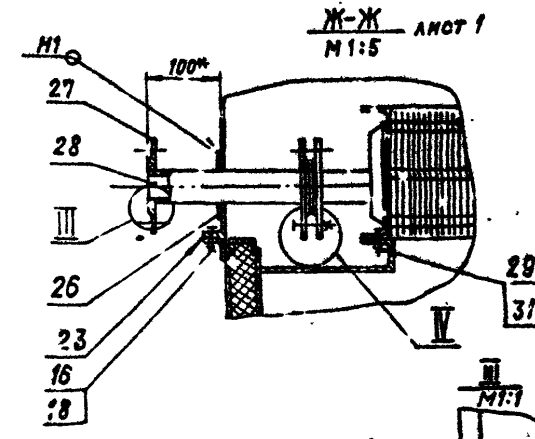

К-К лист 1
М1:2

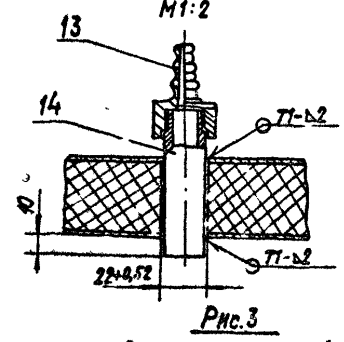

лист 1 И-И
М1:2

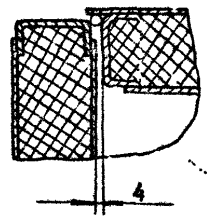

Рис.3
Остальное- см. рис.1

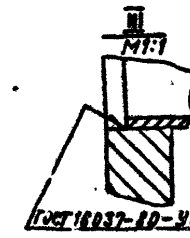

ГОСТ 16037-80-УЕ

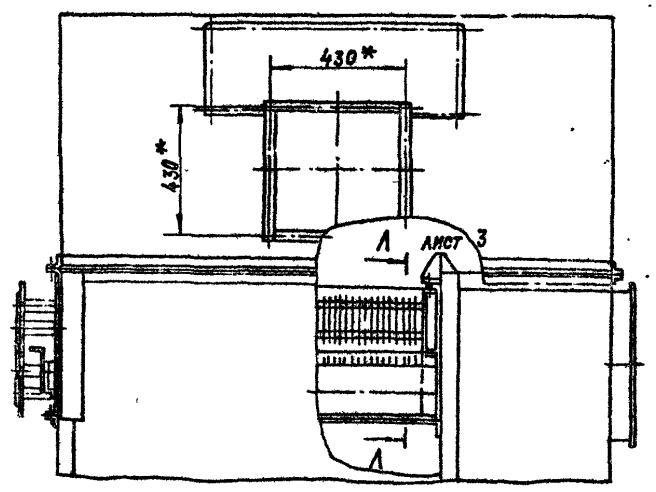

Рис.4
Остальное- см. рис.1

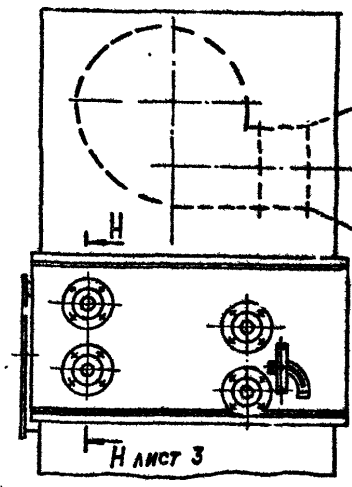

29
31
С-С
М1:2

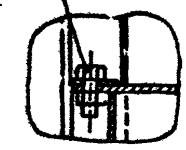

Р-Р
1:1:2

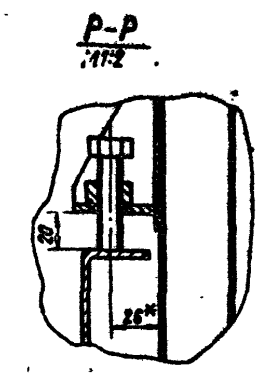

IV
М1:2

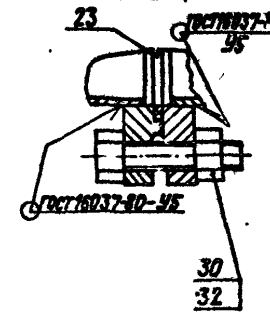

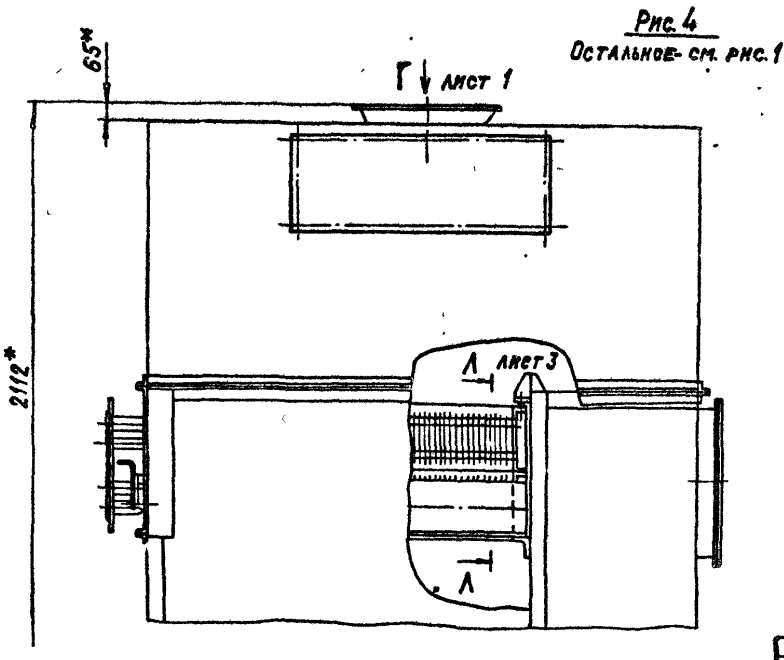

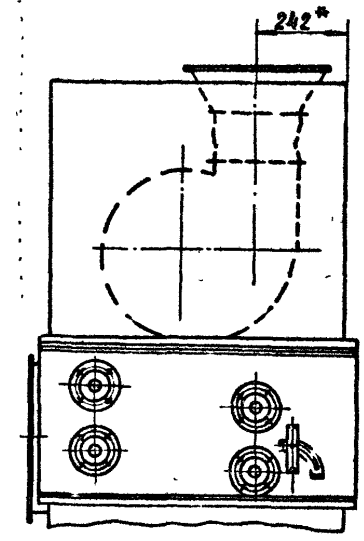

Изм.	Лист	№ докум.	Подп.	Дата	А1А 265.000 СБ	Лист 2

Копировал Крамаина

Формат А2

Выпуск 1-1
Серия 5.904-34

Поз.	Обозначение	Наименование	Кол.	Примечание
		Документация		
СБ	А1А 264.110СБ	Сборочный чертеж		
		Детали		
1	А1А 264.054	Уголок		
		Уголок 6-50х50х5 ГОСТ 8509-72 Ст.3-I ГОСТ 535-79		
		L=780-2	2	2,9 кг
2	А1А 264.055	Уголок		
		Уголок 6-50х50х5 ГОСТ 8509-72 Ст.3-I ГОСТ 535-79		
		L=425-1.55	2	1,6 кг
		Различие исполнений А1А264.110 и А1А264.110-01 по сборочному чертежу		

А1А 264. 110

Рама

Лит. | Лист | Листов 1

Госстрой СССР Сантехпроект г. Москва

Формат А4

А1А 264. 110 СБ

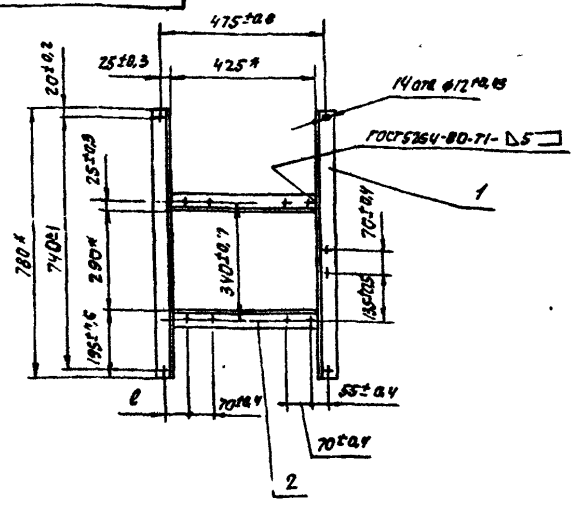

Обозначение	ℓ, мм
А1А264.110	55±0,4
-01	95±0,4

*Размеры для справок.

А1А264. 110 СБ

Рама

Лит. | Масса 9,1 | Масштаб -

Лист | Листов 1

Госстрой СССР Сантехпроект г. Москва

Формат А4

А1А 264. 035

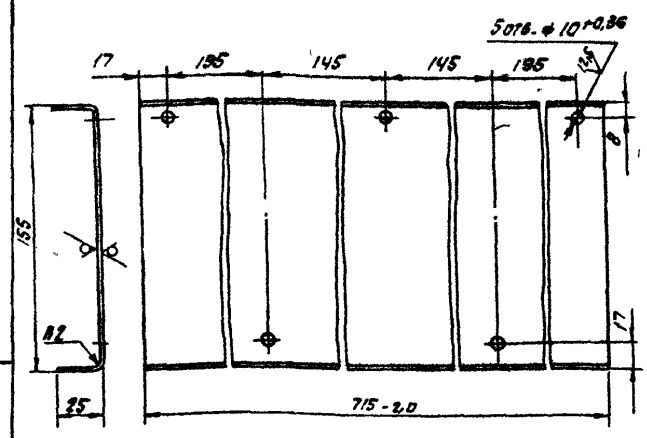

Неуказанные предельные отклонения размеров ± t2/2.

А1А 264. 035

Профиль

Лит. | Масса 2,2 | Масштаб 1:2

Лист | Листов 1

Лист 62.0 ГОСТ 19903-74 А-IV Ст 3 ГОСТ 16523-70

Госстрой СССР Сантехпроект г. Москва

Формат А4

А1А 264. 039

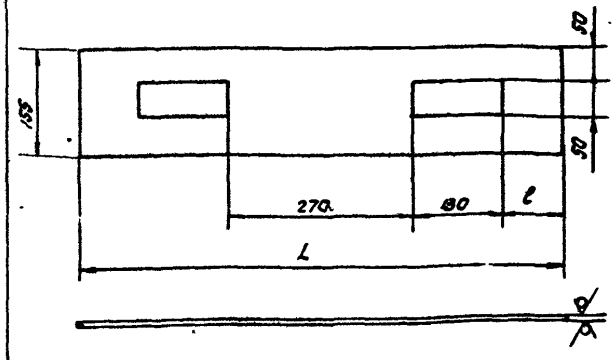

Обозначение	Размеры, мм L	Размеры, мм ℓ	Масса, кг
А1А264.039	700-2	85	1,7
-01	940±2,1	205	2,3

Неуказанные предельные отклонения размеров ± t2/2

А1А 264. 039

Лист

Лит. | Масса см. таблицу | Масштаб -

Лист | Листов 1

Лист 62.0 ГОСТ 19903-74 А-IV Ст 3 ГОСТ 16523-70

Госстрой СССР Сантехпроект г. Москва

Копир

Формат А4

Выпуск 1-1 · Серия 5.904-34

Формат	Зона	Поз.	Обозначение	Наименование	Кол.	Примечание
				Документация		
А2			А1А 264. 120 СБ	Сборочный чертеж		
				Сборочные единицы		
А4		1	А1А 264. 070	Вставка гибкая	1	
А4		2	А1А 264. 090	Конфузор	1	
				Детали		
А4		3	А1А 263. 132	Кронштейн	4	
А4		4	А1А 264. 041	Крышка люка	1	
				Стандартные изделия		
		5		Болт М6х20.36 ГОСТ 7798-70	24	
		6		Болт М10х35.36 ГОСТ 7798-70	14	
		7		Гайка М6 4 ГОСТ 5915-70	40	
		8		Гайка М10 4 ГОСТ 5915-70	14	
		9		Шайба 10 65 Г ГОСТ 6402-70	10	
				Прочие изделия		
		10		Виброизолятор Д038 ТУ36-18.72-75	5	

Инв. № подл. | Подп. и дата | Взам. инв. № | Инв. № дубл. | Подп. и дата

Изм.	Лист	№ докум.	Подп.	Дата
Разраб.		Интехина		
Пров.		Комиссаров		
Рук. группы		Романовский		
Н. контр.		Литвак		
Утв.		Сливак		

А1А 264. 120

Секция вентиляторная

Лит.	Лист	Листов
И	1	2

Госстрой СССР Сантехпроект г. Москва

Формат А4

Формат	Зона	Поз.	Обозначение	Наименование	Кол.	Примечание
				Материалы		
		11		Пластина Т, лист ТМКЩ-М-3-3,9 ГОСТ 7338-77		0,3 кг
				Переменные данные для исполнений:		
				А1А 264. 120		
				Сборочные единицы		
А4		12	А1А 264. 100	Рама	1	
А4		13	А1А 264. 130	Короб	1	
				Прочие изделия		
		14		Вентилятор В-Ц14-46-3,15-01 Лев с двигателем 4А80В4 ТУ22-5436-83	1	
				А1А 264. 120-01		
				Сборочные единицы		
А4		12	А1А 264. 100-01	Рама	1	
А4		13	А1А 264. 130-01	Короб	1	
				Прочие изделия		
		14		Вентилятор В-Ц14-46-3,15-01 Лев У2А с двигателем 4А90L4 ТУ22-5436-83	1	

Инв. № подл. | Подп. и дата | Взам. инв. № | Инв. № дубл. | Подп. и дата

Изм.	Лист	№ докум.	Подп.	Дата

А1А 264. 120

Лист 2

Формат А4

Формат	Зона	Поз.	Обозначение	Наименование	Кол.	Примечание
				Документация		
А3			А1А 264 130 СБ	Сборочный чертеж		
				Детали		
А4		1	А1А 263.133	Уголок	2	
Б4		2	А1А 264. 056	Лист Б1,5 ГОСТ 19903-74 1-IV Ст. 3 ГОСТ 16523-70 797-2,2 х 973-2,2	2	9,1кг
				Стандартные изделия		
		3		Болт М6х20.36 ГОСТ 7798-70	16	
				Переменные данные для исполнений:		
				А1А 264. 130		
				Детали		
А4		4	А1А 264. 047	Уголок	2	
А4		5	А1А 264. 048	Лист	1	

Инв. № подл. | Подп. и дата | Взам. инв. № | Инв. № дубл. | Подп. и дата

Изм.	Лист	№ докум.	Подп.	Дата
Разраб.		Интехина		
Пров.		Комиссаров		
Рук. группы		Романовский		
Н. контр.		Литвак		
Утв.		Сливак		

А1А 264. 130

Короб

Лит.	Лист	Листов
И	1	2

Госстрой СССР Сантехпроект г. Москва

Формат А4

Формат	Зона	Поз.	Обозначение	Наименование	Кол.	Примечание
Б4		6	А1А 264. 057	Лист Б1,5 ГОСТ 19903-74 1-IV Ст. 3 ГОСТ 16523-70 973-2,2 х 1256-2,6 :	1	14,4кг
Б4		7	А1А 264. 058	Лист Б1,5 ГОСТ 19903-74 1-IV Ст. 3 ГОСТ 16523-70 797-2,2 х 1256-2,6	1	11,8кг
				А1А 264. 130-01		
				Детали		
А4		4	А1А 264. 047-01	Уголок	2	
А4		5	А1А 264. 048-01	Лист	1	
Б4		6	А1А 264. 059	Лист Б1,5 ГОСТ 19903-74 1-IV Ст. 3 ГОСТ 16523-70 973-2,2 х 1496-2,6	1	17,1кг
Б4		7	А1А 264. 061	Лист Б1,5 ГОСТ 19903-74 1-IV Ст. 3 ГОСТ 16523-70 797-2,2 х 1496-2,6	1	14,0кг

Инв. № подл. | Подп. и дата | Взам. инв. № | Инв. № дубл. | Подп. и дата

Изм.	Лист	№ докум.	Подп.	Дата

А1А 264. 130

Лист 2

Копировал: Крамлина Формат А4

Альбом 1-1

Серия 5.904-34

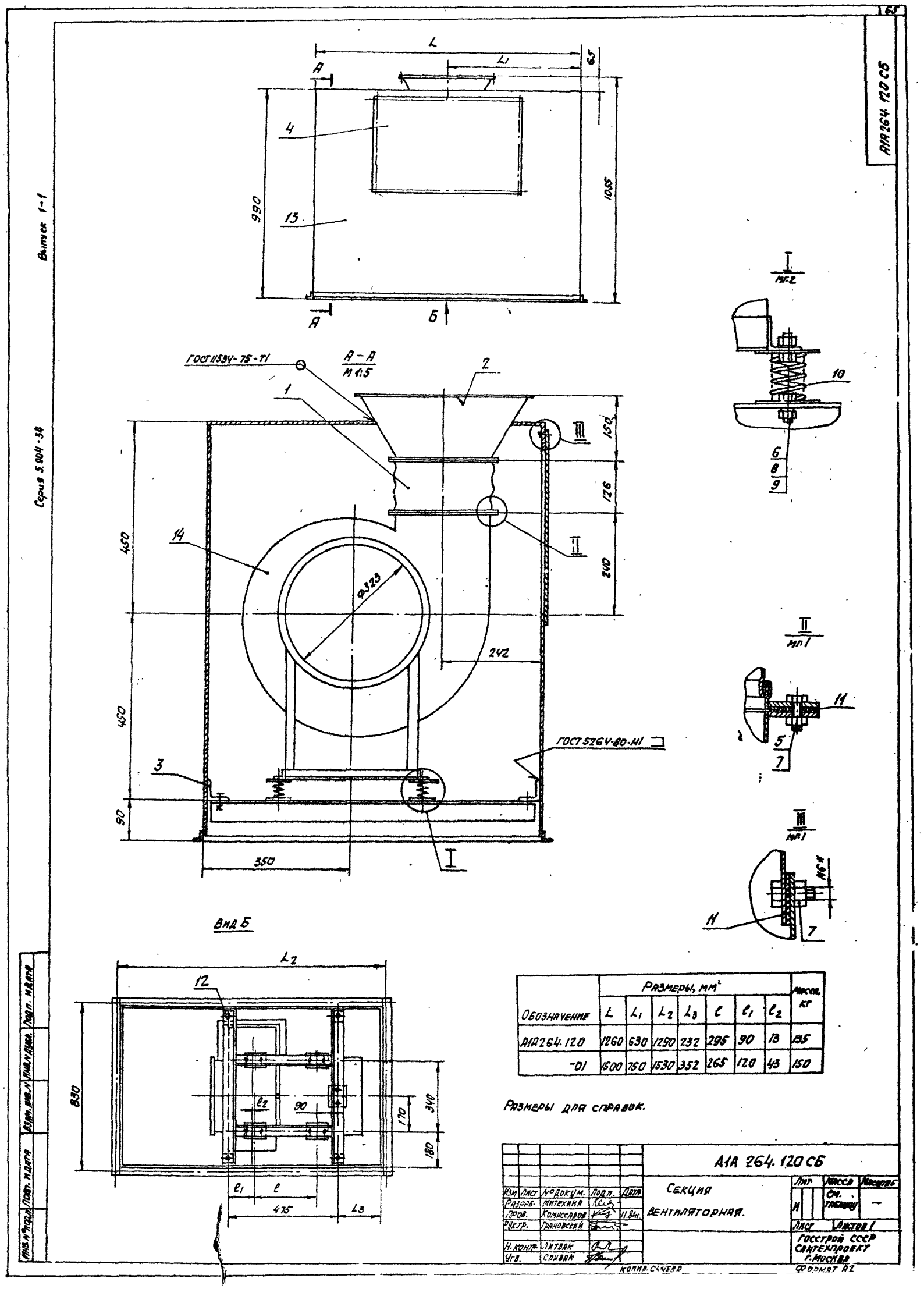

Обозначение	Размеры, мм							Масса, кг
	L	L1	L2	L3	l	l1	l2	
АИА 264.120	1260	630	1290	232	295	90	13	135
-01	1500	750	1530	352	265	120	43	150

Размеры для справок.

Изм.	Лист	№ докум.	Подп.	Дата	АИА 264.120 СБ
Разраб.	Митехина				Секция вентиляторная.
Пров.	Комиссаров			11.84г.	
Рук. гр.	Грановский				
Н. контр.	Литвак				
Утв.	Спивак				

Лит.	Масса	Масштаб
И	См. таблицу	—
Лист	Листов 1	

Госстрой СССР Сантехпроект г. Москва

Копир. Сычева

Формат А2

Инв. № подл. | Подп. и дата | Взам. инв. № | Инв. № дубл. | Подп. и дата

Выпуск 1-1

Серия 5.904-34

Формат	Зона	Поз.	Обозначение	Наименование	Кол.	Примечание
				Документация		
			А1А 263.000Д	Агрегаты приточно-рециркуляционные АПР		
				Технические требования		
*			А1А 265.000 СБ	Сборочный чертеж		*) А2; А3
				Сборочные единицы		
А4		1	А1А 263.010-01	Дверь	1	
А4		2	А1А 263.100	Кронштейн	1	
А4		3	А1А 263.110-01	Заслонка воздушная обводная	1	
А4		4	А1А 263.140	Кронштейн	1	
А4		5	А1А 264.010-01	Корпус	1	
А4		6	А1А 265.010	Фильтр	1	
				Детали		
А4		7	А1А 263.001	Ручка	1	
А4		8	А1А 263.002	Сектор	1	
А4		9	А1А 263.003	Тяга	1	
А4		10	А1А 263.004	Вилка	1	
А4		11	А1А 263.005	Болт	1	
А4		12	А1А 263.005-01	Болт	1	
А4		13	А1А 263.006	Наконечник переходный	1	
А4		14	А1А 263.007	Трубка	1	
				Стандартные изделия		

Взам. инв. № | Инв. № дубл. | Подп. и дата | Инв. № подл. | Подп. и дата

А1А 265.000

Изм.	Лист	№ докум.	Подп.	Дата
Разраб.		Митенина		
Пров.		Комиссаров		
Рук. гр.		Урановский		
Н. контр.		Литвак		
Утв.		Спивак		

Агрегат приточно-рециркуляционный АПР-5

Лит.	Лист	Листов
И	1	6

Госстрой СССР САНТЕХПРОЕКТ г. Москва

Формат А4

Формат	Зона	Поз.	Обозначение	Наименование	Кол.	Примечание
		15		Болт М8х20.36 ГОСТ 7798-70	4	
		16		Болт М8х35.36 ГОСТ 7798-70	41	
		17		Болт М12х45.36 ГОСТ 7798-70	2	
		18		Гайка М8.4 ГОСТ 5915-70	43	
		19		Гайка М8.4 ГОСТ 3032-76	1	
		20		Шайба 8.65Г ГОСТ 6402-70	6	
		21		Шайба 8.02 ГОСТ 11371-68	4	
				Прочие изделия		
		22		Механизм исполнительный электрический однооборотный МЭО-16/63-0,63У-77(82) ТУ25-02-19401-81	1	
				Материалы		
		23		Пластина Т, лист ТМКЩ-М-3-9,9 ГОСТ 7338-77		0,35кг
				Переменные данные для исполнений:		
				А1А 265.000		
				Сборочные единицы		
А3		24	А1А 264.060-01	Секция вентиляторная	1	
				Детали		
А3		25	А1А 263.008	Щиток	1	

Взам. инв. № | Инв. № дубл. | Подп. и дата | Инв. № подл. | Подп. и дата

А1А 265.000

Изм. | Лист | № докум. | Подп. | Дата

Лист 2

Формат А4

А1А265.000СБ

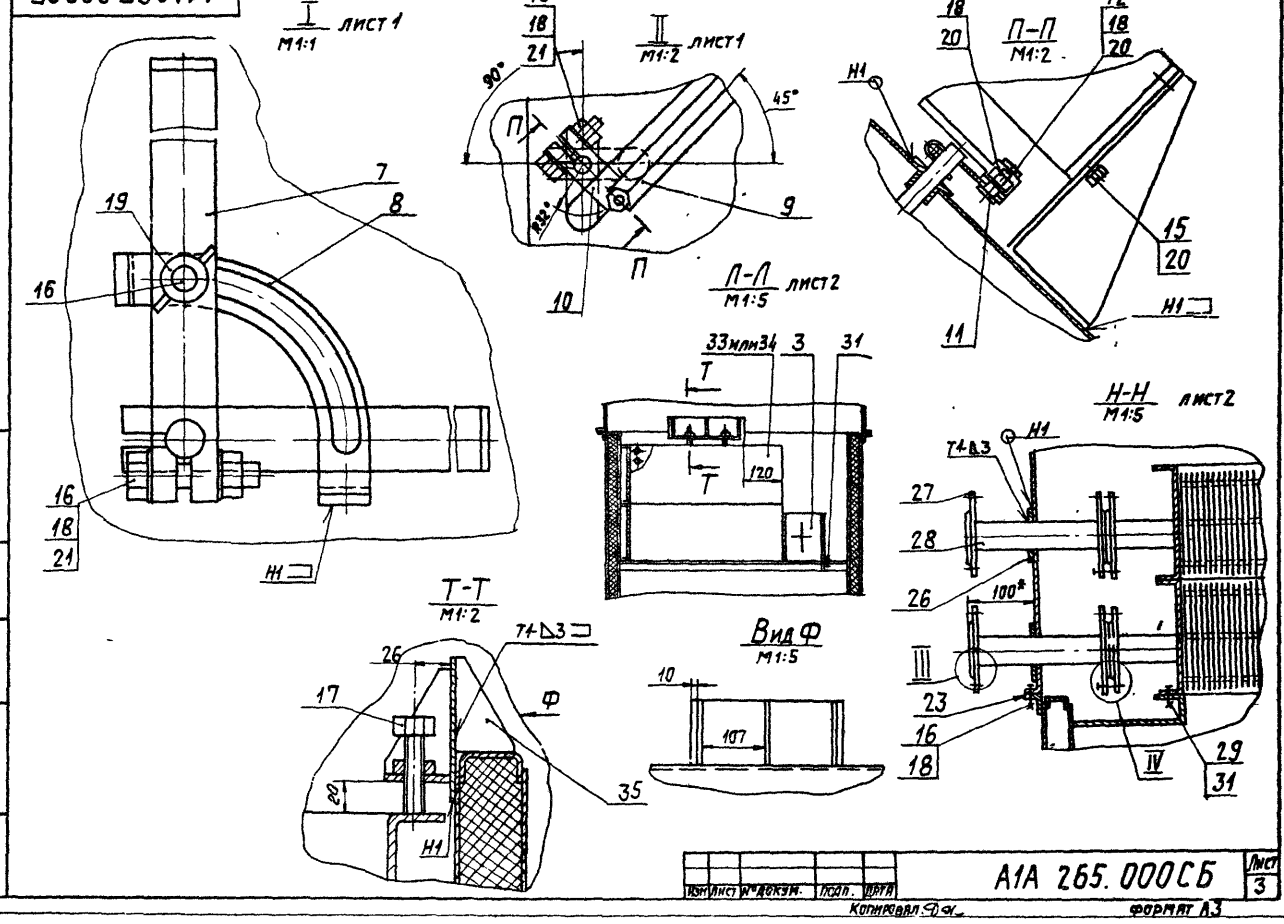

Взам. инв. № | Инв. № дубл. | Подп. и дата | Инв. № подл. | Подп. и дата

А1А 265.000СБ

Изм. | Лист | № докум. | Подп. | Дата

Лист 3

Копировал

Формат А3

Выпуск 1-1
Серия 5.904-24

Формат	Зона	Поз.	Обозначение	Наименование	Кол.	Примечание
А3		26	А1А 263.009	Заглушка	2	
А4		27	А1А 263.011	Фланец	6	
Б4		28	А1А 265.001	Патрубок		
				Труба 32×3,2 ГОСТ 3262-75		
				L=340-2	2	1кг
				Стандартные изделия		
		29		Болт М10×30.36 ГОСТ 7798-70	7	
		30		Болт М16×65.36 ГОСТ 7798-70	8	
		31		Гайка М10.4 ГОСТ 5915-70	10	
		32		Гайка М16.4 ГОСТ 5915-70	8	
				Фланец 1-32-1,6 ГОСТ 12820-80		
				(Заготовка для А1А263.011)	6	
				Прочие изделия		
		33		Калорифер КВС-7П		1шт. прим.
				ТУ22-5757-84		взамен поз. 34
		34		Калорифер КСк 3-7		1шт. прим.
				ТУ22-5757-84		взамен поз. 33
				А1А 265.000-01		
				Сборочные единицы		
А4		24	А1А 264.060-01	Секция вентиляторная	1	
				Детали		
А3		25	А1А 263.008-01	Щиток	1	
А4		26	А1А 263.009	Заглушка	2	
А4		27	А1А 263.011	Фланец	6	
Б4		28	А1А 265.001	Патрубок; L=340-2		
				Труба 32×3,2 ГОСТ 3262-62	2	1кг
				Стандартные изделия		

Инв. № подл. | Подп. и дата | Взам. инв. № | Инв. № дубл. | Подп. и дата

Изм. Лист № докум. Подп. Дата

А1А 265.000

Лист 3

Формат А4

Формат	Зона	Поз.	Обозначение	Наименование	Кол.	Примечание
		29		Болт М10×30.36 ГОСТ 7798-70	7	
		30		Болт М16×65.36 ГОСТ 7798-70	8	
		31		Гайка М10.4 ГОСТ 5915-70	10	
		32		Гайка М16.4 ГОСТ 5915-70	8	
				Фланец 1-32-1,6 ГОСТ 12820-80		
				(Заготовка для А1А263.011)	6	
				Прочие изделия		
		33		Калорифер КВБ-7П		1шт. прим.
				ТУ22-5757-84		взамен поз. 34
		34		Калорифер КСк 4-7		1шт. прим.
				ТУ22-5757-84		взамен поз. 33
				А1А 265.000-02		
				Сборочные единицы		
А4		24	А1А 234.120-01	Секция вентиляторная	1	
				Детали		
А3		25	А1А 263.008	Щиток	1	
А4		26	А1А 263.009	Заглушка	2	
А4		27	А1А 263.011	Фланец	6	
Б4		28	А1А 265.001	Патрубок; L=340-2		
				Труба 32×3,2 ГОСТ 3262-75	2	1,0кг
				Стандартные изделия		
		29		Болт М10×30.36 ГОСТ 7798-70	7	
		30		Болт М16×65.36 ГОСТ 7798-70	8	
		31		Гайка М10.4 ГОСТ 5915-70	10	
		32		Гайки М16.4 ГОСТ 5915-70	8	
				Фланец 1-32-1,6 ГОСТ 12820-80		
				(Заготовка для А1А263.011)	6	
				Прочие изделия		
		33		Калорифер КВС-7П ТУ22-5757-84		1шт. прим. см. взамен поз. 33

Инв. № подл. | Подп. и дата | Взам. инв. № | Инв. № дубл. | Подп. и дата

Изм. Лист № докум. Подп. Дата

А1А 265.000

Лист 4

Формат А4

Формат	Зона	Поз.	Обозначение	Наименование	Кол.	Примечание
		34		Калорифер КСк3-7 ТУ22-5757-84		1шт. прим. см. взамен поз. 33
				А1А 265.000-03		
				Сборочные единицы		
А4		24	А1А 264.120-01	Секция вентиляторная	1	
				Детали		
А3		25	А1А 263.008-01	Щиток	1	
А4		26	А1А 263.009	Заглушка	2	
А4		27	А1А 263.011	Фланец	6	
Б4		28	А1А 265.001	Патрубок; L=340-2		
				Труба 32×3,2 ГОСТ 3262-75	2	1кг
				Стандартные изделия		
		29		Болт М10×30.36 ГОСТ 7798-70	7	
		30		Болт М16×65.36 ГОСТ 7798-70	8	
		31		Гайка М10.4 ГОСТ 5915-70	10	
		32		Гайка М16.4 ГОСТ 5915-70	8	
				Фланец 1-32-1,6 ГОСТ 12820-80		
				(Заготовка для А1А263.011)	6	
				Прочие изделия		
		33		Калорифер КВС-7П ТУ22-5757-84		1шт. прим. см. взамен поз. 34
		34		Калорифер КСк3-7 ТУ22-5757-84		1шт. прим. см. взамен поз. 33
				А1А 265.000-04		
				Сборочные единицы		
А4		24	А1А264.060-01	Секция вентиляторная	1	
				Детали		
А3		25	А1А 263.008-02	Щиток	1	
А4		26	А1А 263.009	Заглушка	4	
А4		27	А1А 263.011	Фланец	12	
Б4		28	А1А 265.001	Патрубок С=340-2		
				Труба 32×3,2 ГОСТ 3262-75	4	1кг
А4		35	А1А263.113	Косынка	3	

Инв. № подл. | Подп. и дата | Взам. инв. № | Инв. № дубл. | Подп. и дата

Изм. Лист № докум. Подп. Дата

А1А 265.000

Лист 5

Копировал: Крапивина Формат А4

Формат	Зона	Поз.	Обозначение	Наименование	Кол.	Примечание
				Стандартные изделия		
		29		Болт М10×30.36 ГОСТ 7798-70	27	
		30		Болт М16×65.36 ГОСТ 7798-70	16	
		31		Гайка М10.4 ГОСТ 5915-70	30	
		32		Гайка М16.4 ГОСТ 5915-70	16	
				Фланец 1-32-1,6 ГОСТ 12820-80		
				(Заготовка для А1А263.011)	12	
				Прочие изделия		
		33		Калорифер КВС-7П		2шт. прим. взамен поз. 34
				ТУ22-5757-84		взамен поз. 34
		34		Калорифер КСк3-7		2шт. прим. взамен поз. 33
				ТУ22-5757-84		взамен поз. 33
				А1А 265.000-05		
				Сборочные единицы		
А4		24	А1А264.120-01	Секция вентиляторная	1	
				Детали		
А3		25	А1А 263.008-02	Щиток	1	
А4		26	А1А 263.009	Заглушка	4	
А4		27	А1А 263.011	Фланец	12	
Б4		28	А1А 265.001	Патрубок С=340-2		
				Труба 32×3,2 ГОСТ 3262-75	4	1кг
А4		35	А1А 263.113	Косынка	3	
				Стандартные изделия		
		29		Болт М10×30.36 ГОСТ 7798-70	7	
		30		Болт М16×65.36 ГОСТ 7798-70	8	
		31		Гайка М10.4 ГОСТ 5915-70	10	
		32		Гайка М16.4 ГОСТ 5915-70	8	
				(Заготовка для А1А263.011)	12	
				Прочие изделия		
		33		Калорифер КВС-7П ТУ22-5757-84		2шт. прим. взамен поз. 34
		34		Калорифер КСк3-7 ТУ22-5757-84		2шт. прим. взамен поз. 33

Инв. № подл. | Подп. и дата | Взам. инв. № | Инв. № дубл. | Подп. и дата

Изм. Лист № докум. Подп. Дата

А1А 265.000

Лист 6

Копировал: Крапивина Формат А4

А1А265.000СБ

Выпуск 1-1

Серия 5.904-34

Рис.1

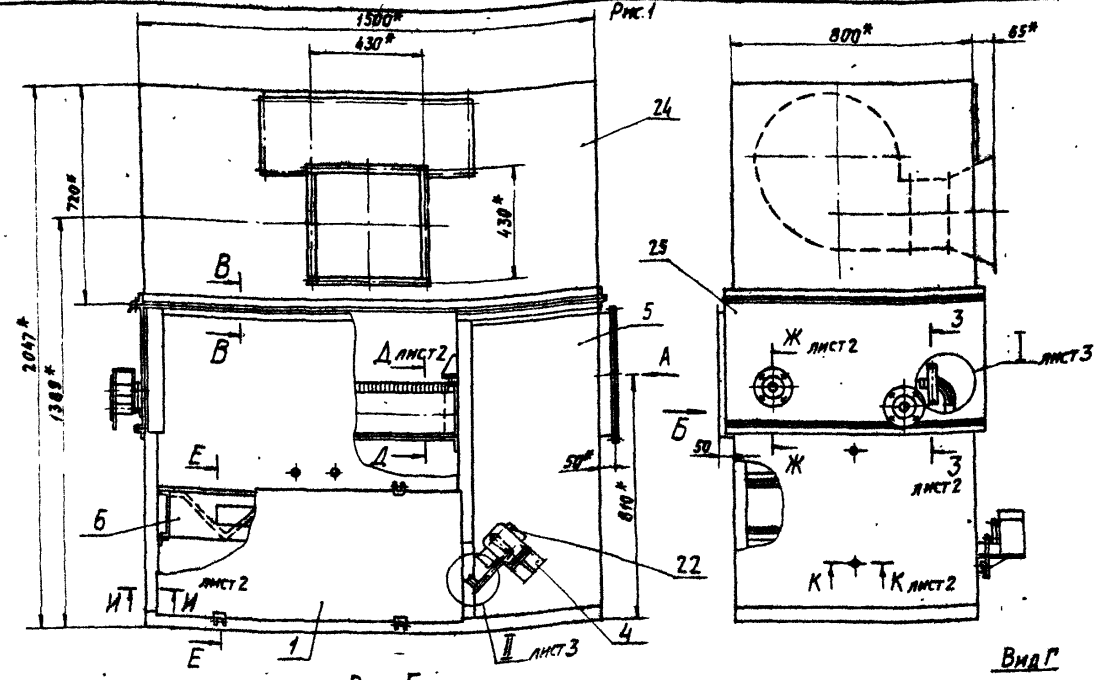

Рис.2
Остальное - см. рис.1

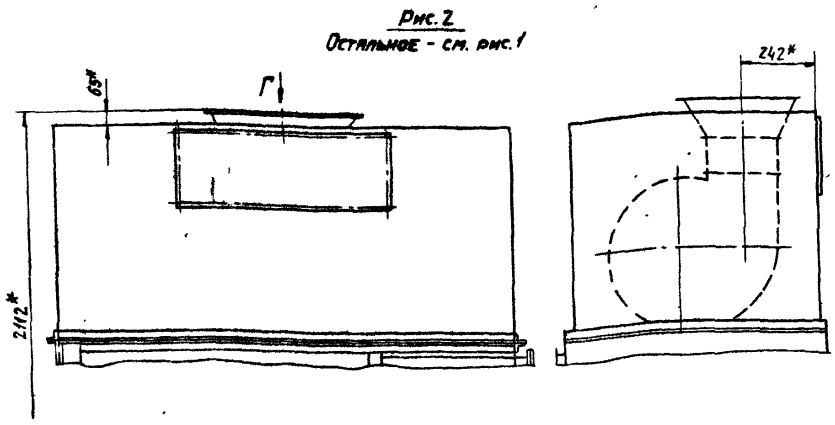

Е-Е
М1:2

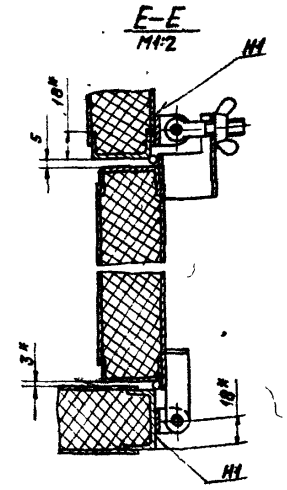

Обозначение	Рис.	Тип калориферов	Виды, сечения	Масса, кг
А1А265.000	1	КВС-7(КСк3-7)	Вид А; Вид Б; В-В; Д-Д; Е-Е; Ж-Ж; З-З; И-И; К-К; П-П; Р-Р; С-С	50,5
-01		КВБ-7(КСк4-7)		525
-02	2	КВС-7(КСк3-7)	Вид А; Вид Б; Вид Г; В-В; Д-Д; Е-Е; Ж-Ж; З-З; И-И; К-К; П-П; Р-Р; С-С;	505
-03		КВБ-7(КСк4-7)		525
-04	3	КВС-7 (КСк3-7)	Вид А; Вид Б; В-В; Л-Л; Е-Е; Н-Н; З-З; И-И; К-К; П-П; Т-Т; С-С; Вид Ф;	585
-05	4		Вид А; Вид Б; Вид Г; Вид Ф; В-В; Л-Л; Е-Е; Н-Н; З-З; И-И; К-К; П-П; Т-Т; С-С	

1* Размеры для справок.
2. Неуказанные предельные отклонения размеров ±t2/2
3. Сварные швы по ГОСТ 5264-80

Изм.	Лист	№ докум.	Подп.	Дата
Разраб.		Митехина		
Пров.		Комиссаров		11.84
Рук.груп.		Грановский		
Н. контр.		Литвак		
Утв.		Сливак		

А1А 265.000 СБ

Агрегат приточно-рециркуляционный АПРS

Лит.	Масса	Масштаб
И	см. таблицу	—

Лист 1 Листов 3

Госстрой СССР
Сантехпроект
г. Москва

Инв. № подл. | Подп. и дата | Взам. инв. № | Инв. № дубл. | Подп. и дата

Формат А2

Д-Д лист 1
М1:5

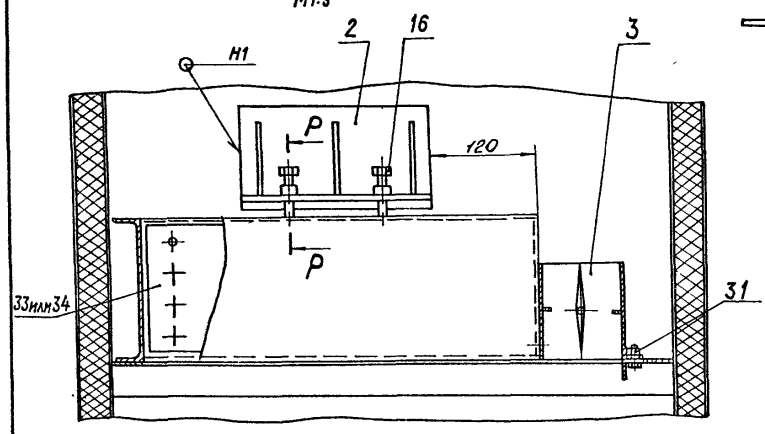

З-З лист 1
М1:2

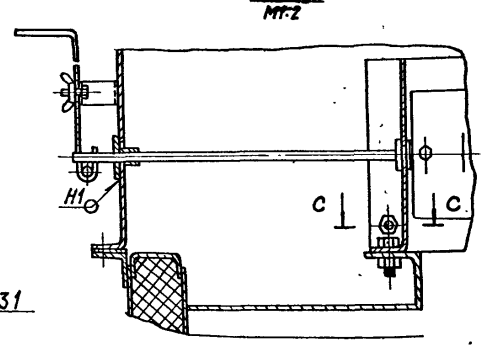

Ж-Ж
М1:5 лист 1

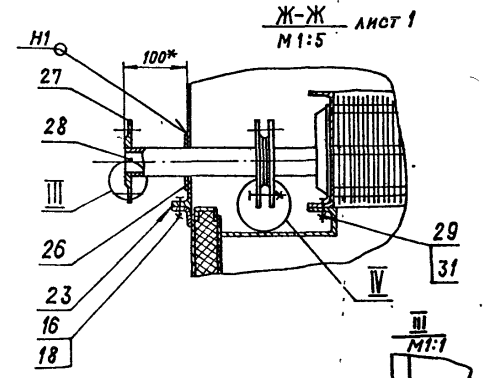

III
М1:1

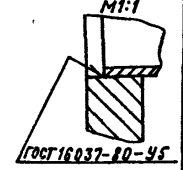

29
31
С-С
М1:2

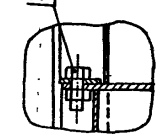

Р-Р
М1:2

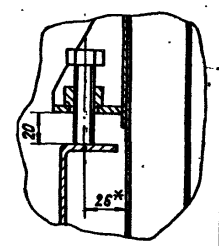

IV
М1:2

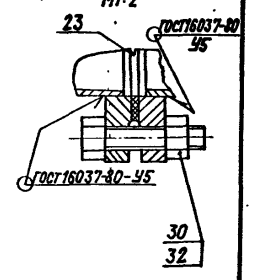

лист 1 И-И
М1:2

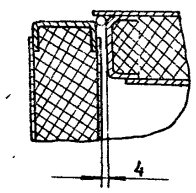

К-К лист 1
М1:2

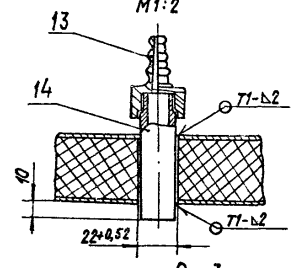

Рис.3
Остальное- см. рис.1

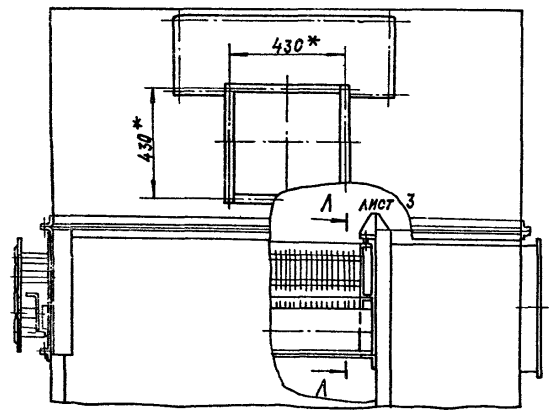

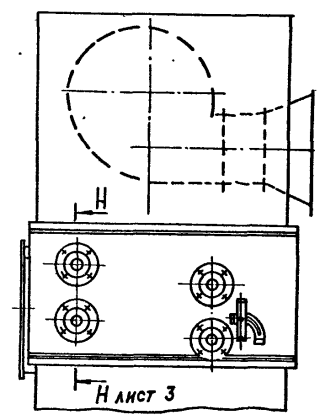

Рис.4
Остальное- см. рис.1

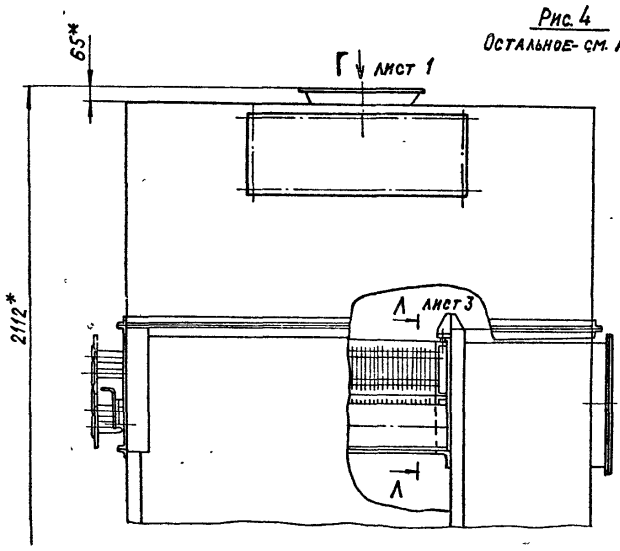

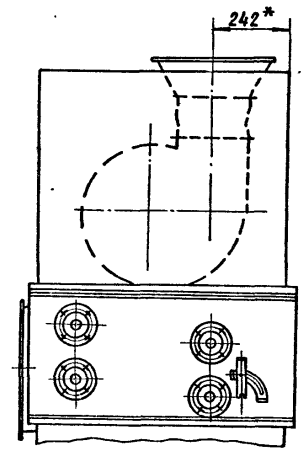

Изм.	Лист	№ докум.	Подп.	Дата	А1А 265.000 СБ	Лист 2	
Копировал: Крайлина					Формат А2		

Выпуск 1-1

Серия 5.904-34

Выпуск 1-1

Серия 5.904-34

Формат	Зона	Поз.	Обозначение	Наименование	Кол.	Примечание
				Документация		
А3			А1А 265.010 СБ	Сборочный чертеж		
				Сборочные единицы		
А4		1	А1А 265.020	Корпус фильтра	1	
				Детали		
Б4		2	А1А 265.002	Пруток		
				Круг В8,0 ГОСТ 2590-71		
				ВСт3-I ГОСТ 535-79		
				L = 700-2	7	0,26 кг
Б4		3	А1А 265.003	Полотно		
				Материал фильтрующий		
				из упругого стекловолокна марки ФСВУ		
				ТУ21-10-369-70		
				715-5 х 1400-10	1	0,7 кг

Изм.	Лист	№ докум.	Подп.	Дата
Разраб.	Митехина			
Пров.	Комиссаров			11.84г.
Рук. гр.	Грановский			
Н. контр.	Литвак			
Утв.	Сливак			

А1А. 265 010

Фильтр

Лит.	Лист	Листов
И		1

Госстрой СССР САНТЕХПРОЕКТ г. Москва

Формат А4

Формат	Зона	Поз.	Обозначение	Наименование	Кол.	Примечание
				Документация		
А3			А1А 265.020 СБ	Сборочный чертеж		
				Детали		
А3		1	А1А 264.033-01	Направляющая	2	
А3		2	А1А 264.034-01	Пруток	6	
А4		3	А1А 264.039-01	Лист	1	
А4		4	А1А 265.004	Профиль	2	
Б4		5	А1А 265.005	Лист		
				Лист Б2,0 ГОСТ 19903-74		
				1-IV Ст.3 ГОСТ 16523-70		
				155-1 х 940-2,2	1	2,3 кг
Б4		6	А1А 265.006	Полоса		
				Лист Б2,0 ГОСТ 19903-74		
				1-IV Ст.3 ГОСТ 16523-70		
				20-1 х 680-2	2	0,21 кг
Б4		7	А1А 265.007	Пруток		
				Круг В6,0 ГОСТ 2590-71		
				ВСт.3-I ГОСТ 535-79		
				L = 690-2	13	0,15 кг
А4		8	А1А 265.008	Скоба	14	

Изм.	Лист	№ докум.	Подп.	Дата
Разраб.	Митехина			
Пров.	Комиссаров			11.84г.
Рук. гр.	Грановский			
Н. контр.	Литвак			
Утв.	Сливак			

А1А 265.020

Корпус фильтра

Лит.	Лист	Листов
И		1

Госстрой СССР САНТЕХПРОЕКТ г. Москва

Формат А4

А1А265.004

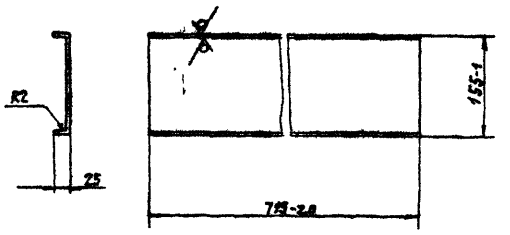

Неуказанные предельные отклонения размеров ± t2/2

А1А 265.004

Изм.	Лист	№ докум.	Подп.	Дата
Разраб.	Митехина			
Пров.	Комиссаров			11.84г.
Рук. гр.	Грановский			
Н. контр.	Литвак			
Утв.	Сливак			

Профиль

Лит.	Масса	Масштаб
И	2,3	1:5

Лист Б2,0 ГОСТ 19903-74 / 1-IV Ст 3 ГОСТ 16523-70

Лист | Листов 1

Госстрой СССР САНТЕХПРОЕКТ г. Москва

Формат А4

А1А265.008

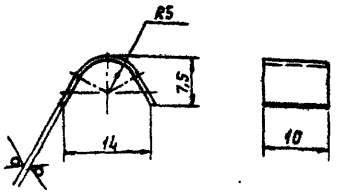

Неуказанные предельные отклонения размеров ± t2/2

А1А 265.008

Изм.	Лист	№ докум.	Подп.	Дата
Разраб.	Митехина			
Пров.	Комиссаров			11.84г.
Рук. гр.	Грановский			
Н. контр.	Литвак			
Утв.	Сливак			

Скоба

Лит.	Масса	Масштаб
И	0,03	2:1

Лист Б2,0 ГОСТ 19903-74 / 1-IV Ст 3 ГОСТ 16523-70

Лист | Листов 1

Госстрой СССР САНТЕХПРОЕКТ г. Москва

Формат А4

Копировал

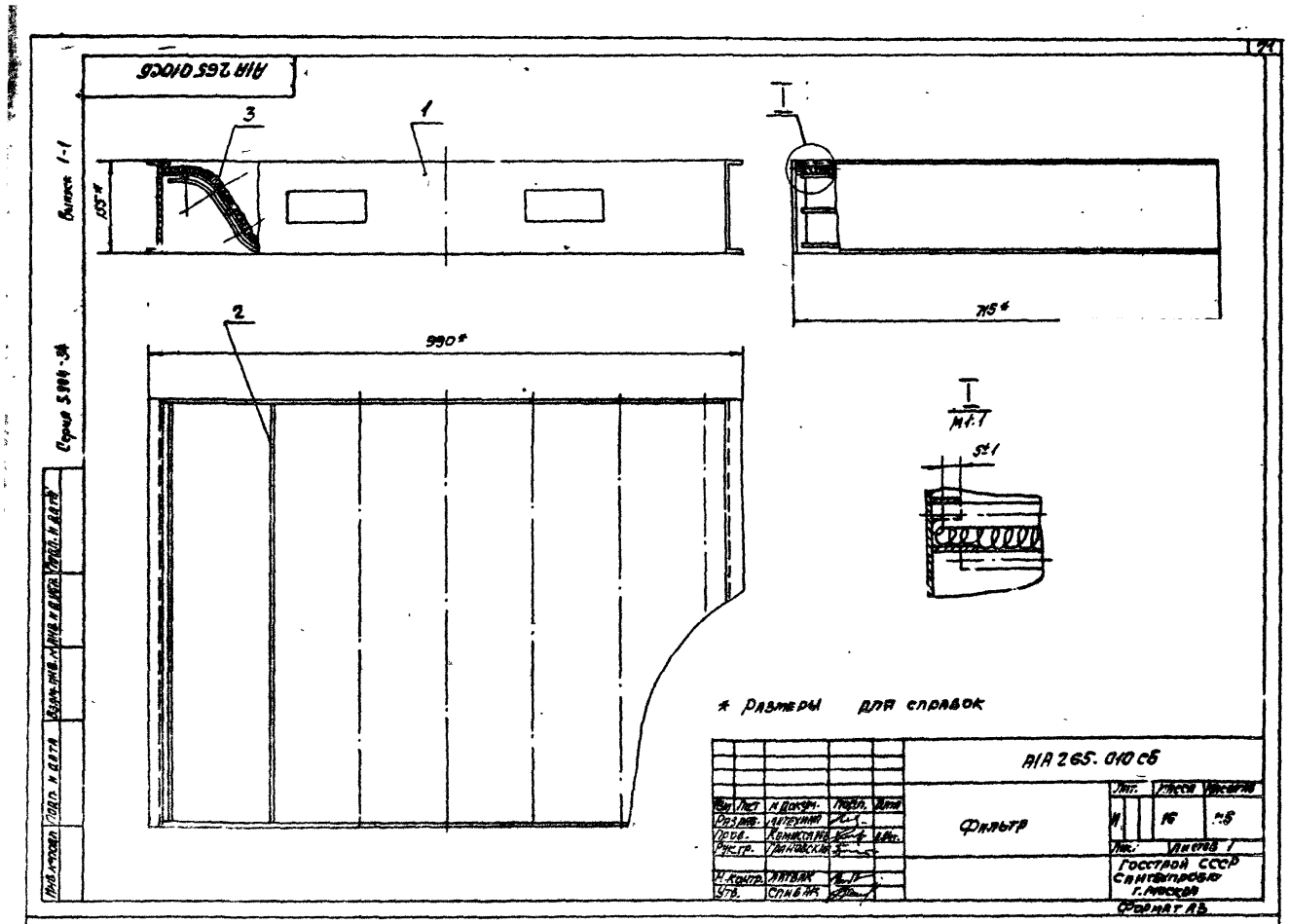

А1А 265 010 СБ
Выпуск 1-1
Серия 5.904-34
990*
715*
* Размеры для справок
А1А 265. 010 СБ
Фильтр
Лит. Масса Масштаб
16
Лист Листов 1
Госстрой СССР
Сантехпроект
г. Москва
Формат А3
Инв. № подл. Подп. и дата Взам. инв. № Инв. № дубл. Подп. и дата

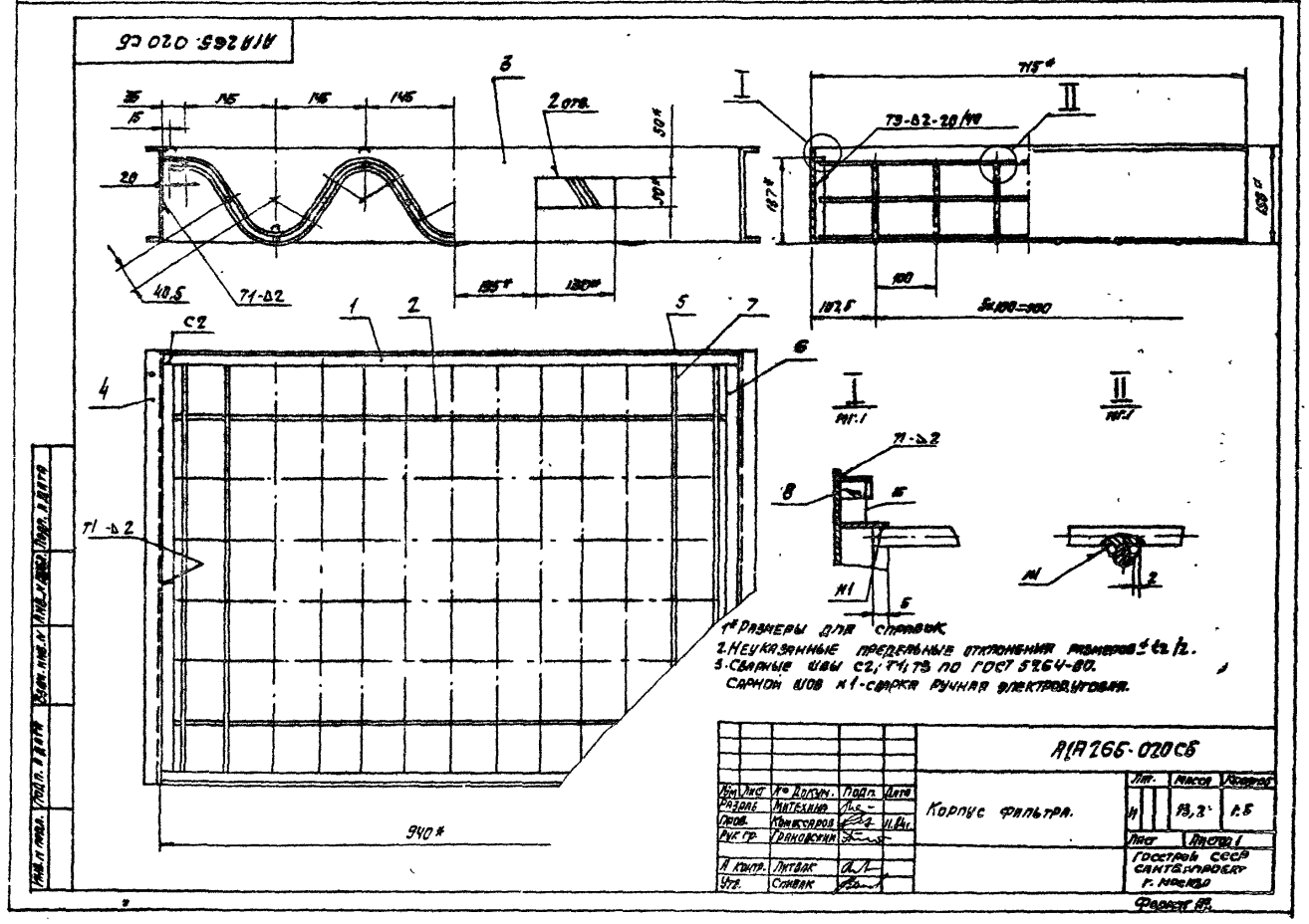

А1А 265. 020 СБ
2 отв.
715*
Т3-Δ2-20/40
Т1-Δ2
940*
1* Размеры для справок
2. Неуказанные предельные отклонения размеров ± t2/2.
3. Сварные швы С2; Т1; Т3 по ГОСТ 5264-80.
Сварной шов №1 - сварка ручная электродуговая.
А1А 265-020 СБ
Корпус фильтра.
Лит. Масса Масштаб
13,2
Лист Листов 1
Госстрой СССР
Сантехпроект
г. Москва
Формат А3
Инв. № подл. Подп. и дата Взам. инв. № Инв. № дубл. Подп. и дата

Выпуск 1-1

Серия 5.904-34

АИ263.061

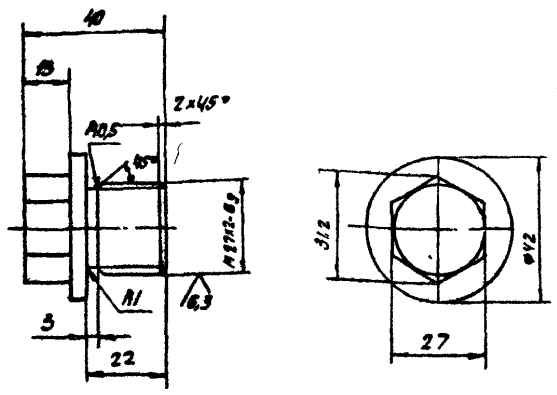

Неуказанные предельные отклонения размеров: -t2; +t2; ±t2/2

Изм.	Лист	№ докум.	Подп.	Дата	АИ263.061	
Разраб.	Нателкина				Пробка	Лит. И; Масса 0,21; Масштаб 1:1
Пров.	Комиссаров			11.84г.		Лист; Листов 1
Рук.гр.	Грановская					
Н.контр.	Литвак				Ст 3 ГОСТ 380-71	Госстрой СССР САНТЕХПРОЕКТ г. Москва
Утв.	Сливак					

Инв.№ подл. | Подп. и дата | Взам. инв.№ | Инв.№ дубл. | Подп. и дата

Формат А4

АИ263.049

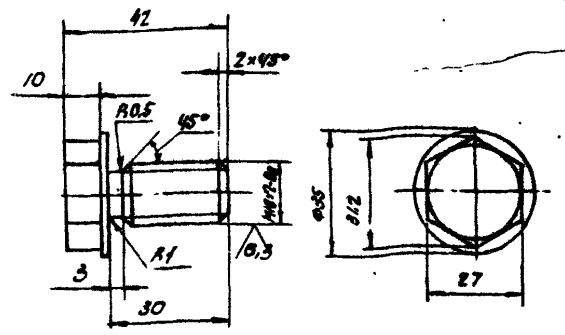

Неуказанные предельные отклонения размеров: -t2; +t2; ±t2/2

Изм.	Лист	№ докум.	Подп.	Дата	АИ263.049	
Разраб.	Нателкина				Пробка	Лит. И; Масса 0,1; Масштаб 1:1
Пров.	Комиссаров			11.84г.		Лист; Листов 1
Рук.гр.	Грановская					
Н.контр.	Литвак				Ст. 3 ГОСТ 380-71	Госстрой СССР САНТЕХПРОЕКТ г. Москва
Утв.	Сливак					

Инв.№ подл. | Подп. и дата | Взам. инв.№ | Инв.№ дубл. | Подп. и дата

Формат А4

АИ263.052

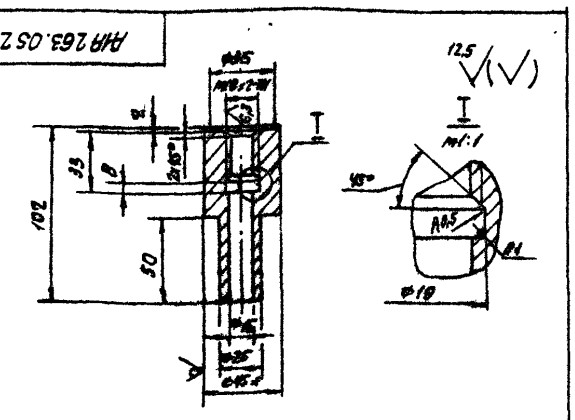

1. * Размер для справок.

2. Неуказанные предельные отклонения размеров -t2; +t2; ±t2/2.

Изм.	Лист	№ докум.	Подп.	Дата	АИ263.052	
Разраб.	Нателкина				Втулка	Лит. И; Масса 0,5; Масштаб 1:2
Пров.	Комиссаров			11.84г.		Лист; Листов 1
Рук.гр.	Грановская					
Н.контр.	Литвак				Круг В45 ГОСТ 2590-71 / В Ст 3-Г ГОСТ 535-79	Госстрой СССР САНТЕХПРОЕКТ г. Москва
Утв.	Сливак					

Инв.№ подл. | Подп. и дата | Взам. инв.№ | Инв.№ дубл. | Подп. и дата

Формат А4

АИ263.053

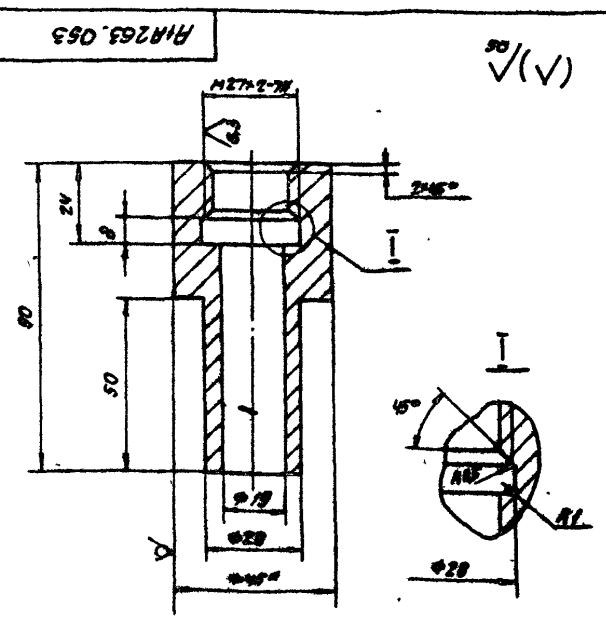

1 * Размер для справок.

2. Неуказанные предельные отклонения размеров -t2; ±t2/2

Изм.	Лист	№ докум.	Подп.	Дата	АИ263.053	
Разраб.	Нателкина				Втулка	Лит. И; Масса 0,7; Масштаб 1:2
Пров.	Комиссаров			11.84г.		Лист; Листов 1
Рук.гр.	Грановская					
Н.контр.	Литвак				Круг В45 ГОСТ 2590-71 / В Ст 3-Г ГОСТ 535-79	Госстрой СССР САНТЕХПРОЕКТ г. Москва
Утв.	Сливак					

Инв.№ подл. | Подп. и дата | Взам. инв.№ | Инв.№ дубл. | Подп. и дата

Формат А4

gost.e-ecolog.ru