ТИПОВЫЕ КОНСТРУКЦИИ ИЗДЕЛИЯ И УЗЛЫ ЗДАНИЙ И СООРУЖЕНИЙ

СЕРИЯ 5.904-7.5.94

КАМЕРЫ ПРИТОЧНЫЕ ВЕНТИЛЯЦИОННЫЕ ПРОИЗВОДИТЕЛЬНОСТЬЮ
от 10 до 125 тыс м³/ч

ВЫПУСК -37

УСТАНОВКА УТЕПЛЕННЫХ КЛАПАНОВ ДЛЯ ПРИТОЧНЫХ КАМЕР 2ПК

РАБОЧИЕ ЧЕРТЕЖИ

ЦО0194-38

gost.e-ecolog.ru

ТИПОВЫЕ КОНСТРУКЦИИ, ИЗДЕЛИЯ И УЗЛЫ ЗДАНИЙ И СООРУЖЕНИЙ

СЕРИЯ 5.904-75.94

КАМЕРЫ ПРИТОЧНЫЕ ВЕНТИЛЯЦИОННЫЕ ПРОИЗВОДИТЕЛЬНОСТЬЮ

от 10 до 125 тыс м³/ч

ВЫПУСК 1-37

УСТАНОВКА УТЕПЛЕННЫХ КЛАПАНОВ ДЛЯ ПРИТОЧНЫХ КАМЕР 2ПК

РАБОЧИЕ ЧЕРТЕЖИ

РАЗРАБОТАНЫ

ГОСКНИИ САНТЕХНИИПРОЕКТ

Главный инженер института Л.А.Степанов

главный инженер проекта З.А.Сливак

УТВЕРЖДЕНЫ

ГЛАВПРОЕКТОМ ГОССТРОЯ РОССИИ, ПИСЬМО от 25.02.94 №9-3-2/34 И ВВЕДЕНЫ В ДЕЙСТВИЕ ГПКНИИ САНТЕХНИИПРОЕКТ с 30.06.94, ПРИКАЗ от 01.03 1994г №7

Обозначение	Наименование	Стр.
А14М049.000ТО	Установка утепленных клапанов для приточных камер 2ПК. Техническое описание	3
А14М049.000	Установка утепленного клапана для приточных камер 2ПК10...2ПК40	4
А14М049.000СБ	Установка утепленного клапана для приточных камер 2ПК10...2ПК40.	5
А14М049.010	Патрубок	6
А14М049.010СБ	Патрубок	7
А14М050.000	Установка утепленных клапанов для приточных камер 2ПК63...2ПК125	8
А14М050.010	Рама	9
А14М050.000СБ	Установка утепленных клапанов для приточных камер 2ПК63...2ПК125	11
А14К050.018	Основание	12
А14М050.001	Валик	13
А14М050.013	Поперечина	
А14М050.010СБ	Рама	14
А14М050.015	Стойка внутренняя	16
А14М050.023	Косынка	
А14М050.016	Стойка правая	17
А14М050.017	Стойка левая	18
АЗД194.000	Привод утепленного клапана, вынесенного в отапливаемое помещение	19
АЗД194.000СБ	Привод утепленного клапана, вынесенного в отапливаемое помещение	21

Обозначение	Наименование	Стр
АЗД 194.001	Прокладка	25
АЗД 194.002	Опора	
АЗД 194.004	Фиксатор	26
АЗД194.005	Ребро	
АЗД194.006	Втулка	27
АЗД194.007	Прижим	
АЗД194.008	Полоса	28
АЗД194.009	Ручка	
АЗД194.011	Ось	29
АЗД194.012	Рычаг	
АЗД194.013	Палец	30
АЗД194.014	Скоба	
АЗД194.016	Тяга	31
АЗД194.016	Упор	
АЗД194.010	Панель	32
АЗД194.017	Прокладка	33
АЗД194.019	Профиль	
АЗД194.010СБ	Панель	34
АЗД194.020	Панель боковая	35
АЗД194.030	Панель задняя	
АЗД194.020СБ	Панель боковая	36

Изм.	Лист	№ докум.	Подп.	Дата
Разраб.	Чистов			
Пров.	Литвак			
Нач.гр.	Литвак			
Н.контр.	Жукин			
Утв.	Спивак			

5.904-75.94. 1-37

Содержание

Лит.	Лист	Листов
И	1	2

САНТЕХНИИПРОЕКТ

Инв.№подл. | Подп. и дата | Взам.инв.№ | Инв.№ дубл. | Подп. и дата

Обозначение	Наименование	Стр
А3Д194.024	Втулка	37
А3Д194.026	Стенка	
А3Д194.030СБ	Панель задняя	38
А3Д194.025	Шайба	39
А3Д194.027	Рамка	
А3Д194.040	Рамка опорная	40
А3Д194.050	Рама закладная	
А3Д194.040СБ	Рамка опорная	41
А3Д194.028	Лист	
А3Д194.050СБ	Рама закладная	42
А3Д194.060	Механизм исполнительный	43
А3Д194.060СБ	Механизм исполнительный	44
А3Д194.036	Болт анкерный	45
А3Д194.037	Рычаг	
А3Д194.038	Валик	46
А3Д194.039	Втулка	
А3Д194.070	Подставка	47
А3Д194.070СБ	Подставка	
А3Д194.080	Подставка	48
А3Д194.041	Основание	
А3Д194.080СБ	Подставка	49

В настоящем выпуске приводятся рабочие чертежи установки выпускаемых Акционерным обществом „Завод Энергооборудования" клапанов воздушных утепленных КВУ, применяемых в венткамерах 2ПК.

Утепленные клапаны устанавливаются в проеме узла воздухозабора и соединяются с приемной секцией камеры через патрубок. Чертежи патрубков представлены в данном выпуске. В венткамерах 2ПК10 2ПК20; 2ПК31,5 и 2ПК40 утепленный клапан крепится непосредственно к патрубку; для камер 2ПК63; 2ПК80 и 2ПК125 утепленные клапаны крепятся к раме, стоящей в узле воздухозабора. Соединительный патрубок при этом приваривается к раме.

Для случаев, когда температура наружного воздуха ниже минус 30°, исполнительный механизм, приводящий в действие лопатки утепленных клапанов, становится неработоспособным. В этом варианте привод помещают в утепленный короб, сообщающийся с воздухом помещения, в котором установлена камера. Изоляция стенок короба выполнена по аналогии с утепленными панелями камеры. Внутри короба исполнительный механизм крепится на подставку.

Рабочие чертежи установки утепленного клапана, вынесенного в отапливаемое помещение, короба и подстобок под исполнительный механизм представлены в настоящем выпуске.

Изм.	Лист	№ докум.	Подп.	Дата	А14М049.000-ТО		
Разраб.	Рубинская			Установка утепленных клапанов для приточных камер 2ПК. Техническое описание	Лит.	Лист	Листов
Пров.	Литвак						1
Нач.гр.	Литвак				САНТЕХНИИПРОЕКТ		
Н.контр.	Фадеин						
Утв.	Спивак						

Инв. № подл. | Подп. и дата | Инв. № дубл. | Взам. инв. № | Подп. и дата

Изм. Лист № докум. Подп. Дата | 5.904.-75.94.. 1-37 | Лист 2

Формат А4

Изд 94-38 4 Формат А4

Серия 5.904-75 Выпуск 1-37

Формат	Зона	Поз.	ОБОЗНАЧЕНИЕ	НАИМЕНОВАНИЕ	Кол.	Примечание
				Документация		
А3			А14М049,000СБ	Сборочный чертеж		
А4			А14М049,000ТО	Установка утепленных кла		
				панов для приточных камер		
				2ПК. Техническое описание		
			Переменные данные	для исполнений:		
				А14М049 000		
				Сборочные единицы		
А4		1	А14М049 010	Короб	1	
				Стандартные изделия		
		2		Болт М8-6g х 25,36		
				ГОСТ 7798-70	30	
		3		Гайка М8-6Н 5		
				ГОСТ 5915-70	30	
				Прочие изделия		
		4		Клапан воздушный		
				утепленный КВУ600х1000		
				ТУ 4863-002-00299720-93	1	

Изм	Лист	№ докум.	Подп	Дата
Разраб.	Рябинская			
Пров.	Литвак			
Нач гр.	Литвак			
Н контр.	Рядкин			
Утв.	Спивак			

А14М049.000

Установка утепленного клапана для приточных камер 2ПК10 ... 2ПК40

Лит.	Лист	Листо
	1	2

САНТЕХНИИПРОЕК

Подп и дата | Инв № дубл | Взам инв № | Подп и дата | Инв № подл.

Копировал Формат А4

Формат	Зона	Поз.	ОБОЗНАЧЕНИЕ	НАИМЕНОВАНИЕ	Кол.	Примечание
				от А14М049 000-01		
				до А14М049 000-02		
				Сборочные единицы		
А3		1	А14М049,010-01	Короб	1	
				Стандартные изделия		
		2		Болт М8-6g х 25 36		
				ГОСТ 7798 70	42	
		3		Гайка М8-6Н5 ГОСТ5915-70	42	
				Прочие изделия		
		4		Клапан воздушный утеп-		
				ленный КВУ1600х1000		
				ТУ 4863-002-00299720-93	1	
				А14М049.000-03		
				Сборочные единицы		
А3		1	А14М049.010-02	Короб	1	
				Стандартные изделия		
		2		Болт М8 6g х 25 36 ГОСТ 7798-70	54	
		3		Гайка М8-6Н 5 ГОСТ5915-70	54	
				Прочие изделия		
		4		Клапан воздушный утеп-		
				ленный КВУ1800х1400		
				ТУ 4863-002 00299720-93	1	

Изм	Лист	№ докум.	Подп.	Дата

А14М049.000

Лист 2

Подп и дата | Инв № дубл | Взам инв № | Подп. и дата | Инв № подл.

Копировал 1360134-38 5 Формат А4

А14М049 000СБ

Серия 5 904-75 94 выпуск 1-37

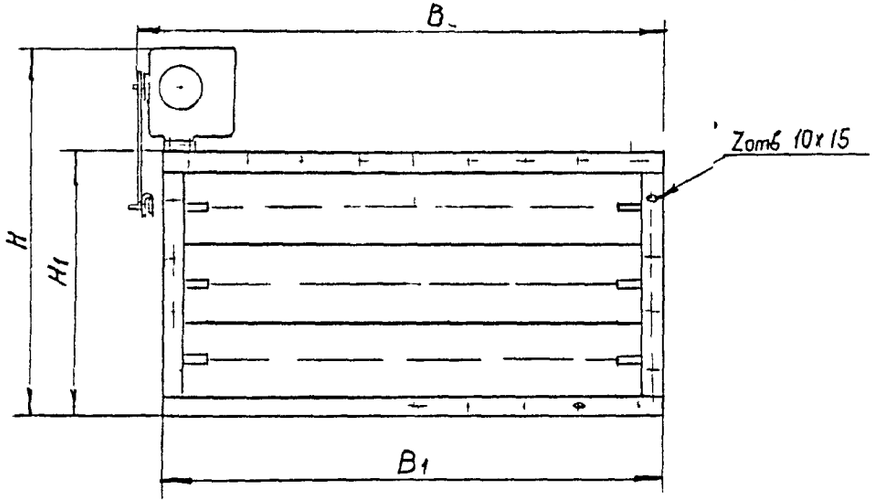

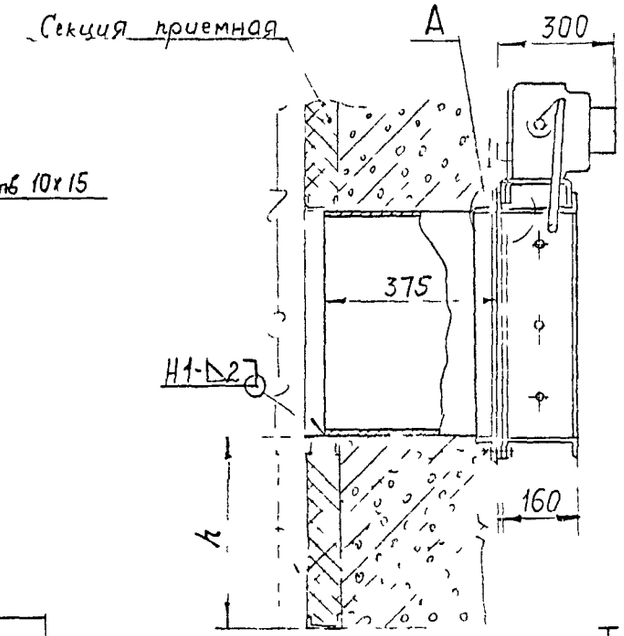

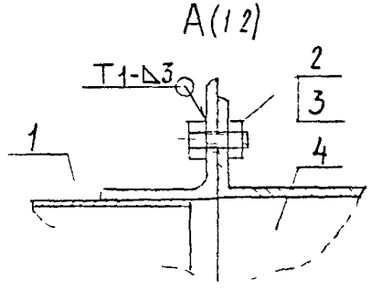

Обозначение	Тип камеры	Размеры, мм					Z	Масса, кг
		B	B_1	H	H_1	h		
А14М049 000	2пк10	1170	1130	915	690	344	30	89
-01	2пк20			1808	1583	258,5	42	142
-02	2пк31,5					216		
-03	2пк40	1650	1530	2178	1953	368	5[illegible]	200

1 Размеры для справок
2. Сварные швы по ГОСТ 5264-80

Изм	Лист	№ докум	Подп	Дата
Разраб		Ямполь		
Пров		[illegible]		
Нач		[illegible]		
Гл спец		[illegible]		
Н контр		[illegible]		
Утв		Сливак		

А14М049 000СБ

Установка утепленного клапана для приточных камер 2ПК10 ... 2ПК40

Лит	Масса	Масштаб
1	69,0	1:10

Лист | Листов 1

САНТЕХНИИПРОЕКТ

Инв № подл | Подп и дата | Взам инв № | Инв № дубл | Подп и дата

ЦССТ34-38 Е Формат А3

Серия 5.904-75.94 Выпуск 1-37

Формат	Зона	Поз.	ОБОЗНАЧЕНИЕ	НАИМЕНОВАНИЕ	Кол.	Примечание
				Документация		
А3			А14М049.010СБ	Сборочный чертеж		
			Переменные данные	для исполнений,		
				А14М049010		
				Детали		
БУ		1	А14М049 011	Планка L=1100-26		
				Уголок 50×50×4 ГОСТ8509-86		
				Ст 3 ГОСТ535-88	2	3,35 кг
БУ		2	А14М049012	Стенка 365-1,4×1000-2,3		
				Лист 2,0 ГОСТ19903-74		
				ОК360В ГОСТ16523-89	2	5,73 кг
БУ		3	А14М049013	Планка L=610-1,75		
				Уголок 50×50×4 ГОСТ8509-86		
				Ст 3 ГОСТ535-89	2	1,9 кг.
БУ		4	А14М049 014	Стенка 365-1,4×606-1,75		
				Лист 2,0 ГОСТ 19903-74		
				ОК360В ГОСТ16523-89	2	3,5 кг
				А14М049 010-01		
				Детали		
БУ		1	А14М049 015	Планка L=1100-26		
				Уголок 50×50×4 ГОСТ8509-86		
				Ст 3 ГОСТ535 88	2	3,35 к

Подп и дата | Инв № дубл | Взам инв № | Подп и дата | Инв № подл.

Изм	Лист	№ докум.	Подп	Дата
Разраб.		Ржанская		
Пров		Литвак		
Нач.гр.		Литвак		
Н.контр.		Фрадкин		
Утв.		Спивак		

А14М049 010

Патрубок

Лит.	Лист	Листов
	1	2

САНТЕХНИИПРОЕКТ

Копировал Формат А4

Формат	Зона	Поз.	ОБОЗНАЧЕНИЕ	НАИМЕНОВАНИЕ	Кол.	Примечание
БУ		2	А14М049 016	Стенка 365-1,4×1000-2,3		
				Лист 2,0 ГОСТ 19903-74		
				ОК360В ГОСТ16523-89	2	5,73 кг
БУ		3	А14М049 017	Планка L=1503-3,1		
				Уголок 50×50×4 ГОСТ8509-86		
				Ст 3 ГОСТ535-88	2	24,6 кг
БУ		4	А14М049.018	Стенка 365-1,4×1499-3,1		
				Лист 2,0 ГОСТ 19903-74		
				ОК360В ГОСТ16523-89	2	8,62 кг
				А14М049 010-02		
				Детали		
БУ		1	А14М049 019	Планка L=1500-3,1		
				Уголок 50×50×4 ГОСТ8509-86		
				Ст 3 ГОСТ535-88	2	4,6 кг
БУ		2	А14М049.021	Стенка 365-1,4×1400-3,1		
				Лист 2,0 ГОСТ19903-74		
				ОК360В ГОСТ16523-89	2	8,0 кг
БУ		3	А14М049.022	Планка L=1873-3,7		
				Уголок 50×50×4 ГОСТ8509-86		
				Ст 3 ГОСТ535 88	2	5,7 кг
БУ		4	А24М049 023	Стенк 365-1,4×1869-3,7		
				Лист 2,0 ГОСТ 19903-74		
				ОК360В ГОСТ16523-89	2	10,7 кг

Подп и дата | Инв № дубл | Взам. инв № | Подп и дата | Инв № подл.

Изм	Лист	№ докум.	Подп.	Дата

А14М049 010

Лист 2

Копировал 14.00194-38 7 Формат А4

А14М049.000СБ

Серия 5.904-75.94 Выпуск 1-37

Инв № подл | Подп. и дата | Взам инв № | Инв № дубл | Подп. и дата

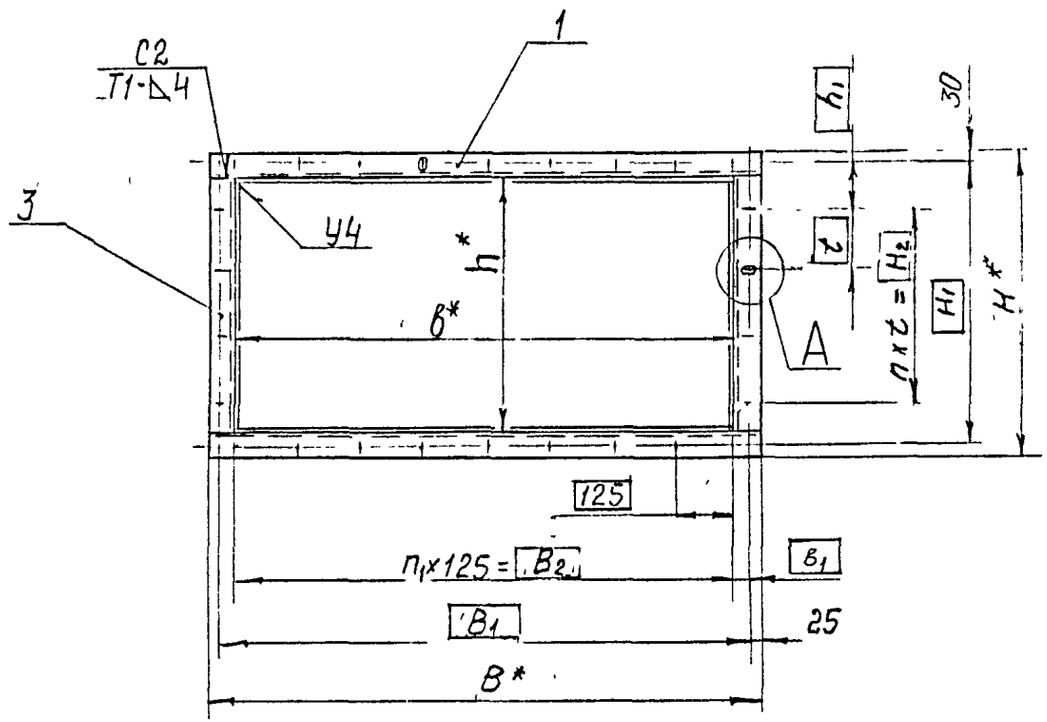

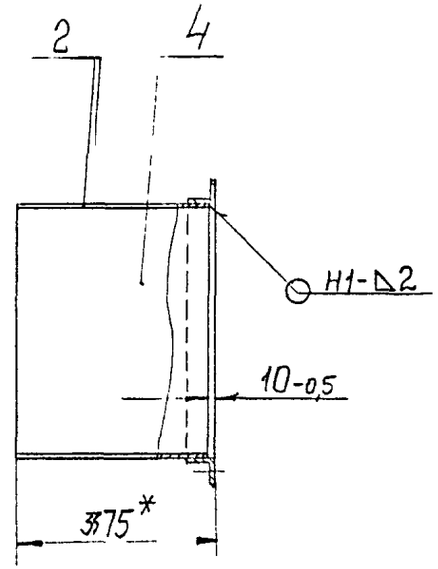

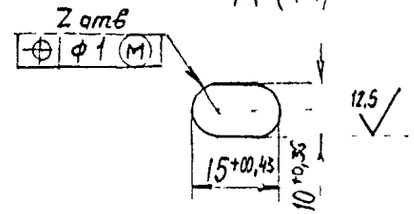

Обозначение	Размеры, мм											n	n_1	Z	Масса, кг
	B	B_1	B_2	в	$в_1$	H	H_1	H_2	h	h_1	t				
А14М049 000	1100	1050	1000	1000	25	710	650	500	610	75	100	5	8	30	290
-01						1603	1543	1375	1603	84	125	11		42	44,6
-02	1500	1450	1375	1400	37,5	1973	1913	1750	1873	81,5		14	11	54	58,0

1* Размеры для справок

2. Неуказанные предельные отклонения размеров h14; $\pm \frac{t_2}{2}$

3 Сварные швы по ГОСТ 5264-80

Изм	Лист	№ докум	Подп	Дата
Разраб		Ямпольская		
Пров		Рубинская		
Нач. гр.		Литвак		
Гл.спец.		Гранатский		
Н контр		[illegible]		
Утв		Спивак		

А14М049.010СБ

Патрубок

Лит.	Масса	Масштаб
11	См. табл	1:10

Лист | Листов 1

САНТЕХНИИПРОЕКТ

Ц00194-38 8 Формат А3

Формат	Зона	Поз.	Обозначение	Наименование	Кол.	Примечание
				Документация		
А3			А14М049 000ТО	Установка утепленных клапанов для приточных камер 2ПК. Техническое описание		
*			А14М050 000СБ	Сборочный чертеж		*А4А3
				Детали		
1Д		1	А14М050 001	Валик	1	
				Стандартные изделия		
		2		Муфта 20.4-1-12-1-У3 ГОСТ5147-80	2	
			Переменные данные	для исполнений		
				А14М050.000		
				Сборочные единицы		
ДЧ		3	А14М050010	Рама	1	
				Стандартные изделия		
		4		Болт М8-6g х 25.36 ГОСТ 7798-70	96	
		5		Гайка М8-6Н5 ГОСТ5915-70	96	
		6		Шайба 8.02 ГОСТ 10906-78	96	

Подп. и дата | Инв. № дубл. | Взам. инв. № | Подп. и дата | Инв. № подл.

Изм.	Лист	№ докум.	Подп.	Дата	А14М050.000		
Разраб.		Минская			Установка утепленных клапанов для приточных камер 2ПК63...2ПК125	Лит. И	Лист 1	Листов 3
Пров.		Литвак				САНТЕХНИИПРОЕКТ		
Нач.гр.		Литвак						
Н.контр.		Фрадкин						
Утв.		Спивак						

Копировал Формат А4

Формат	Зона	Поз.	Обозначение	Наименование	Кол.	Примечание
				Прочие изделия		
		7		Клапан утепленный КВУ 1800х1000 ТУ4863-002-00299720-93	1	
		8		Клапан утепленный . КВУ1800х1000 ТУ4863-002-00299720-93	1	Исполнительный механизм снять
				А14М050.100-01		
				Сборочные единицы		
ДЧ		3	А14М050.010-01	Рама	1	
				Стандартные изделия		
		4		Болт М8-6g х 25.36 ГОСТ 7798-70	112	
		5		Гайка М8-6Н5 ГОСТ 5915-70	112	
		6		Шайба 8.02 ГОСТ 10906-78	112	
				Прочие изделия		
		7		Клапан утепленный КВУ 2400х1000 ТУ4863-002-00299720-93	1	
		8		Клапан утепленный КВУ 2400х1000 ТУ4863-002-00299720-93	1	Исполнительный механизм снять

Подп. и дата | Инв. № дубл. | Взам. инв. № | Подп. и дата | Инв. № подл.

Изм.	Лист	№ докум.	Подп.	Дата	А14М050.000	Лист 2

Копировал 4.60134-38 9 Формат А4

Серия 5.904-75.94 Выпуск 1-37

Формат	Зона	Поз.	ОБОЗНАЧЕНИЕ	НАИМЕНОВАНИЕ	Кол.	Примечание
				А14М050.000-02		
				Сборочные единицы		
А4		3	А14М050.010-02	Рама	1	
				Стандартные изделия		
		4		Болт М8-6д×25.36		
				ГОСТ 7798-70	128	
		5		Гайка М8-6Н.5		
				ГОСТ 5915-70	128	
		6		Шайба 8.02		
				ГОСТ 10906-78	128	
				Прочие изделия		
		7		Клапан утепленный		
				КВУ 2400×1400		
	1			ТУ4863-002-00299720-93	1	
		8		Клапан утепленный		исполнительный механизм
				КВУ2400×1400		
				ТУ4863-002-00299720-93	1	снять

Подп. и дата | Инв. № дубл. | Взам. инв. № | Подп. и дата | Инв. № подл.

Изм	Лист	№ докум.	Подп.	Дата	А14М050.000	Лист 3

Копировал Формат А4

Формат	Зона	Поз.	ОБОЗНАЧЕНИЕ	НАИМЕНОВАНИЕ	Кол.	Примечание
				Документация		
А3			А14М050.010СБ	Сборочный чертеж		
				Детали		
БУ		1	А14М050.011	Основание		
				Швеллер 8 ГОСТ 8240-89		
				Ст 3 ГОСТ 535-88		
				L-400-14	2	2,9 кг
			Переменные данные	для исполнений		
				А14М050.010		
				Детали		
А4		2	А14М050.013	Поперечина	1	
		3	-01	Поперечина	1	
БУ		4	А14М050.014	Ограждение		
				Лист 2 ГОСТ 19903-74		
				ОК360 ВГОСТ 16523-89		
				314-13 × 1903-37	1	9,4 кг
А4		5	А14М050.015	Стойка внутренняя	2	
А3		6	А14М050.016	Стойка правая	1	
А3		7	А14М050.017	Стойка левая	1	
А4		8	А14М050.018	Основание	1	
БУ		9	А14М050.019	Распорка		
				Швеллер 8 ГОСТ 8240-89		
				Ст 3 ГОСТ 535-88		
				L=483-155	1	3,4 кг

Подп. и дата | Инв. № дубл. | Взам. инв. № | Подп. и дата | Инв. № подл.

Изм	Лист	№ докум.	Подп	Дата	А14М050.010		
Разраб					Рама	Лит. И	Лист 1 / Листов 3
Пров						САНТЕХНИИПРОЕКТ	
Нач гр.							
Н контр.							
Утв.							

Копировал Ц00194-38 10 Формат А4

Серия 5.904-75.94 выпуск 1-37

Формат	Зона	Поз.	Обозначение	Наименование	Кол.	Примечание
БУ		10	А14М050. 021	Стенка		
				Лист 2.0 ГОСТ 19903-74 / 0К360В ГОСТ 16523-89		
				340 - 1.4 х 996 - 2.3	4	5,3 кг
БУ		11	А14М050.022	Стенка		
				Лист 2.0 ГОСТ 19903 - 74 / 0К360В ГОСТ 16523-89		
				340-1.4 х 1863 - 3.7	4	10,0 кг
АЧ		12	А14М050 023	косынка	2	
				А14М050 010-01		
				Детали		
АЧ		2	А14М050. 013 - 02	Поперечина	1	
		3	-03	Поперечина	2	
БУ		4	А14 М050, 024	Ограждение		
				Лист 2 ГОСТ 19903 - 74 / 0К360В ГОСТ 16523 - 89		
				314- 1.3 х 1903 - 3.7	1	9,4 кг
АЧ		5	А14М050, 015	Стойка внутренняя	2	
АЗ		6	А14М050. 016 - 01	Стойка правая	1	
АЗ		7	А14М050.017-01	Стойка левая	1	
АЧ		8	А14 М050 018-01	Основание	1	
БУ		9	А14 М050.025	Распорка		
				Швеллер 8 ГОСТ 8240 - 89 / Ст 3 ГОСТ 535 - 88		
				L = 336 - 1,4	1	2,4 кг
БУ		10	А14М050.026	Стенка		
				Лист 2.0 ГОСТ 19903-74 / 0К360В ГОСТ 16523 - 89		
				340 - 1.4 х 996 - 2.3	4	5,3 кг

Инв.№ подл. | Подп. и дата | Взам. инв. № | Инв. № дубл. | Подп. и дата

Изм.	Лист	№ докум.	Подп.	Дата	А14М050. 010	Лист 2

Копировал Формат А4

Формат	Зона	Поз.	Обозначение	Наименование	Кол.	Примечание
БУ		11	А 14М050. 027	Стенка		
				Лист 2.0 ГОСТ 19903 - 74 / 0К360В ГОСТ 16523-89		
				340-1.4 х 1863 -3,7	4	10,0 кг
АЧ		12	А14М050.023	Косынка	2	
				А14М050 010-02		
				Детали		
АЧ		2	А14М050.013-04	Поперечина	1	
		3	-05	Поперечина	1	
БУ		4	А14М050.028	Ограждение		
				Лист 2 ГОСТ 19903 - 74 / 0К360В ГОСТ 16523-89		
				314- 1.3 х 2458 - 4.4	1	12,2 кг
АЧ		5	А14М050.015 - 01	Стойка внутренняя	2	
АЗ		6	А 14 М050,016-02	Стойка правая	1	
АЗ		7	А14 М050.017-02	Стойка левая	1	
АЧ		8	А14 М050 018-02	Основание	1	
БУ		9	А14 М050.029	Распорка		
				Швеллер 8 ГОСТ 8240 - 89 / Ст 3 ГОСТ 535 - 88		
				L = 766 - 2.0	1	5,4 кг
БУ		10	А14М050. 031	Стенка		
				Лист. 2.0 ГОСТ 19903 - 74 / 0К360В ГОСТ 16523-89		
				340 - 1.4 х 1396 - 3.1	4	7,5 кг
БУ		11	А14М050.032	Стенка		
				Лист. 2.0 ГОСТ 19903 - 74 / 0К360В ГОСТ 16523 - 89		
				340 - 1.4 х 2418 - 4.4	4	12,9 кг
АЧ		12	А14М050. 023 - 01	Косынка	2	

Инв.№ подл. | Подп. и дата | Взам. инв. № | Инв. № дубл. | Подп. и дата

Изм.	Лист	№ докум.	Подп.	Дата	А14М050. 010	Лист 3

Копировал 4.601/94-38 11 Формат А4

А14М050.000 СБ

Серия 5.904-75.94 Выпуск 1-37

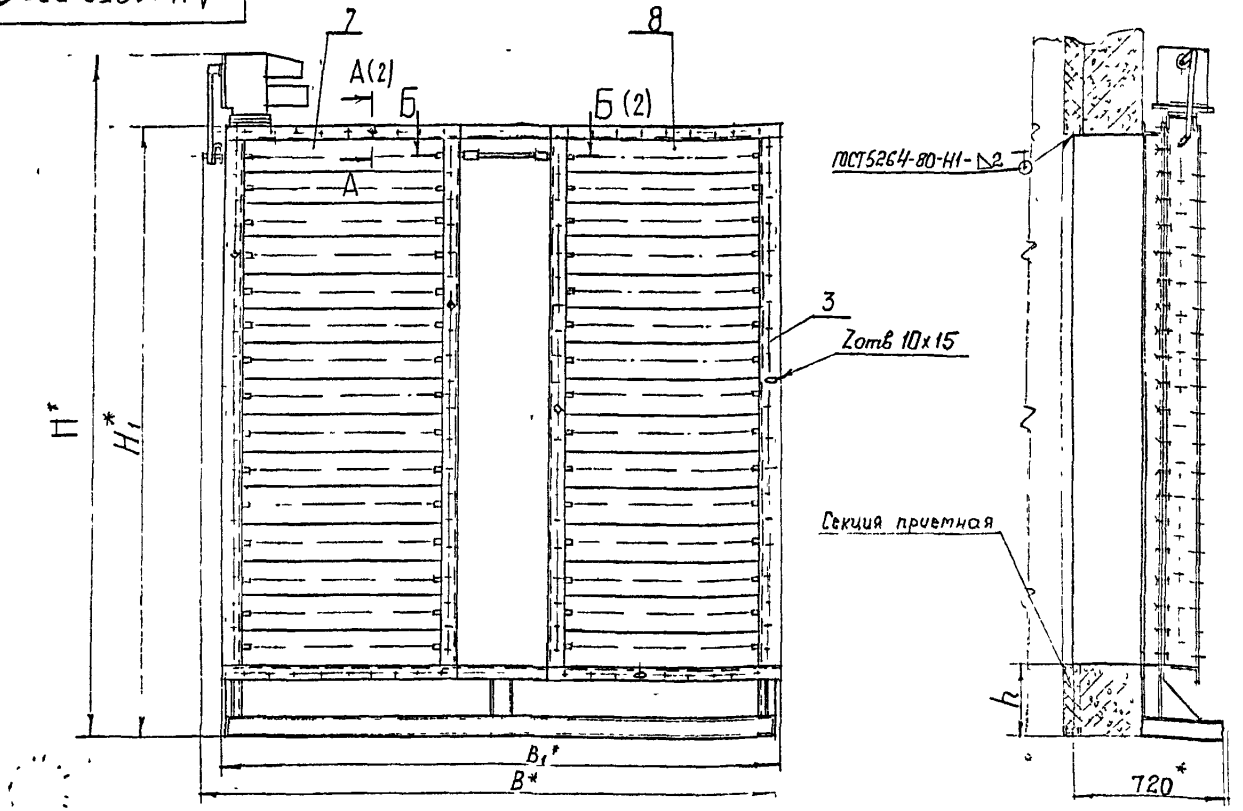

1. * Размеры для справок.
2. Неуказанные предельные отклонения размеров: h14

Обозначение	Тип камеры	Размеры, мм					Z	Масса, кг
		H*	H1*	h	B	B1		
А14М050.000	2ПК63	2756	2531	618	2504	2464	48	375
-01	2ПК80	3084	2859	391	2772	2732	58	420
-02	2ПК125	3544	3319	851	3305	3265	64	531

Изм.	Лист	№ докум.	Подп.	Дата
Разраб.		Яхпольская		
Пров.		Рубинштейн		
Нач.гр.		[illegible]		
Гл. спец.		Грановский		
Н. контр.		Фрайман		
Утв.		Спивак		

А14М050.000 СБ

Установка утепленных клапанов для приточных камер. 2ПК63 2ПК125

Лит.	Масса	Масштаб
И	см. табл.	—
Лист 1	Листов 2	

САНТЕХНИИПРОЕКТ

Инв. № подл. | Подп. и дата | Взам. инв. № | Инв. № дубл. | Подп. и дата

Ин 00134-38 12 Формат А2

Серия 5 904-7594 выпуск 1-37

Инв. № подл. | Подп. и дата | Взам. инв. № | Инв. № дубл. | Подп. и дата

А14М050 000СБ

А-А (1 2) (1)

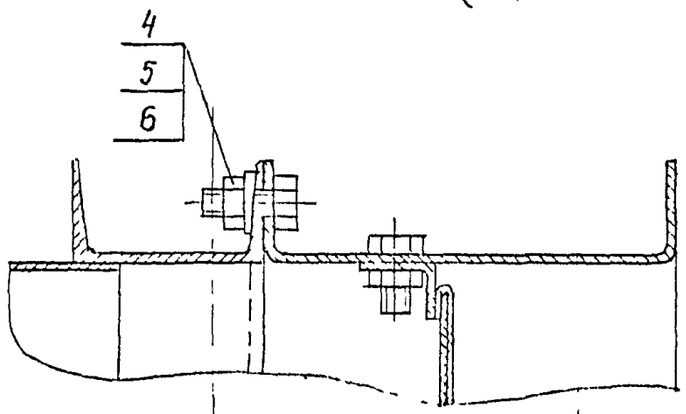

Б-Б (1 1) (1)

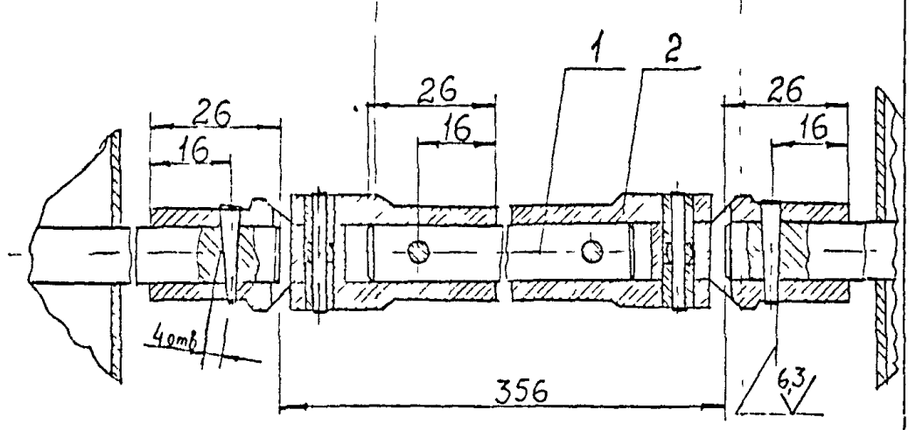

Изм	Лист	№ докум	Подп	Дата	А14М050 000СБ	Лист 2

А14М050 018

50 (V)

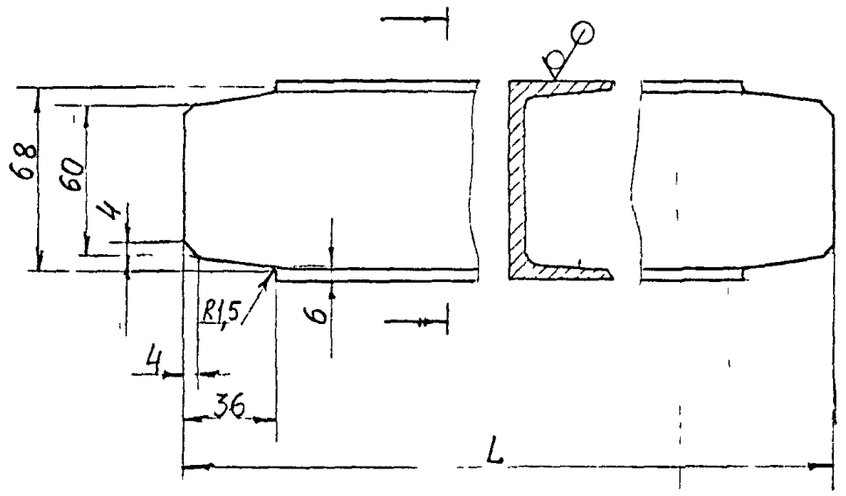

Обозначение	L, мм	Масса, кг
А14М050 018	24104	17,0
-01	26672	18,9
-02	31175	22,4

Неуказанные предельные отклонения размеров Н14, h14

Изм	Лист	№ докум	Подп	Дата	А14М050 018	Лит	Масса	Масштаб
Разраб		Ямпольская			Основание	И	см табл	–
Пров		Рубинская				Лист	Листов 1	
Нач. гр		Лапшак						
Гл. спец								
Н. контр		Росяк			Швеллер 8 ГОСТ 8240-89	САНТЕХНИИПРОЕКТ		
Утв		Спивак			Ст 3 ГОСТ 535-88			

Инв. № подл. | Подп. и дата | Взам. инв. № | Инв. № дубл. | Подп. и дата

Формат А4

Серия 5.904-75 94 Выпуск 1-37

А14М050 013

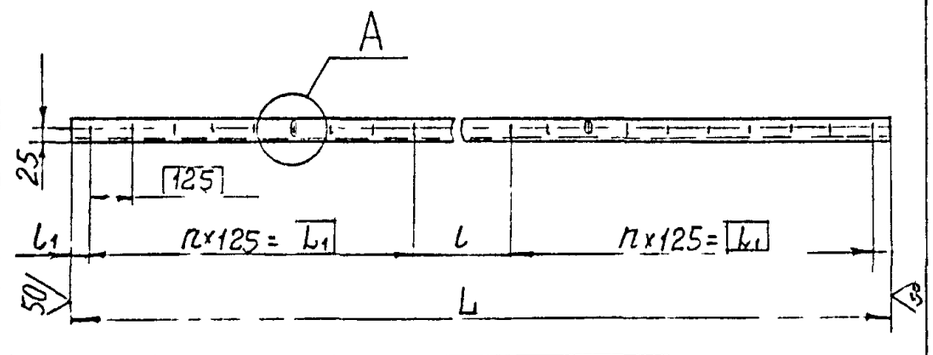

Обозначение	Размеры, мм				n	z	Масса, кг
	L	L_1	l	l_1			
А14М050 013	2414	1000	334	40	8	18	17
-01	2334			125	7	16	16,3
-02	2682		602	40	8	18	19
-03	2602			125	7	16	18,3
-04	3215	1375	385	52,5	11	24	22,5
-05	3135			12,5			21,8

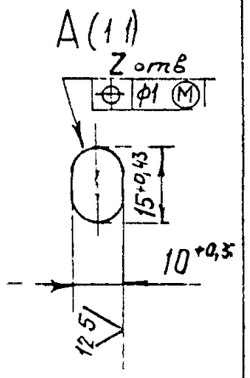

Неуказанные предельные отклонения размеров $h14; \pm \frac{t_2}{2}$

Изм	Лист	№ докум	Подп	Дата
Разраб		Ямпольская		
Пров		Рубинская		
Нач гр		Кондак		
Гл спец				
Н контр		Фраскин		
Утв		Спивак		

А14М050 013

Поперечина

Лит	Масса	Масштб
И	СН ПОБЛ	—

Лист | Листов 1

Швеллер 8 ГОСТ 8240-89
Ст 3 ГОСТ 535-88

САНТЕХНИИПРОЕКТ

Подп и дата | Инв № дубл | Взам инв № | Подп и дата | Инв № подл

А14М050 001

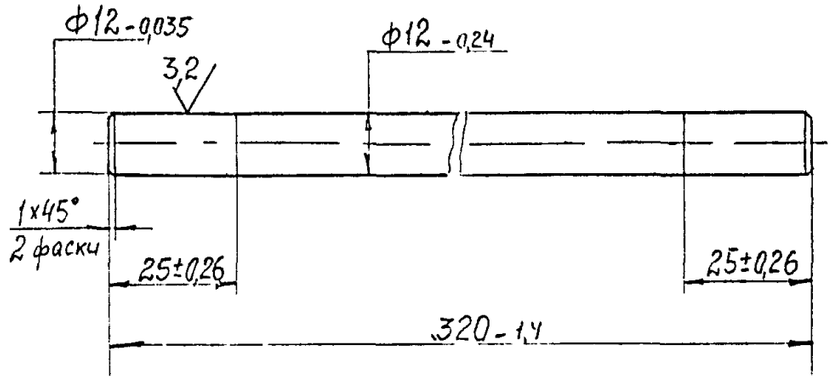

Изм	Лист	№ докум	Подп	Дата
Разраб		Ямпольская		
Пров		Рубинская		
Нач гр		Кондак		
Гл спец				
Н контр		Фраскин		
Утв		Спивак		

А14М050.001

Валик

Лит	Масса	Масштаб
11	0,29	1:1

Лист | Листов 1

Ст 3 ГОСТ 380-88

САНТЕХНИИПРОЕКТ

Подп и дата | Инв № дубл | Взам инв № | Подп и дата | Инв № подл

Серия 5.904-75.94 Выпуск 1-37

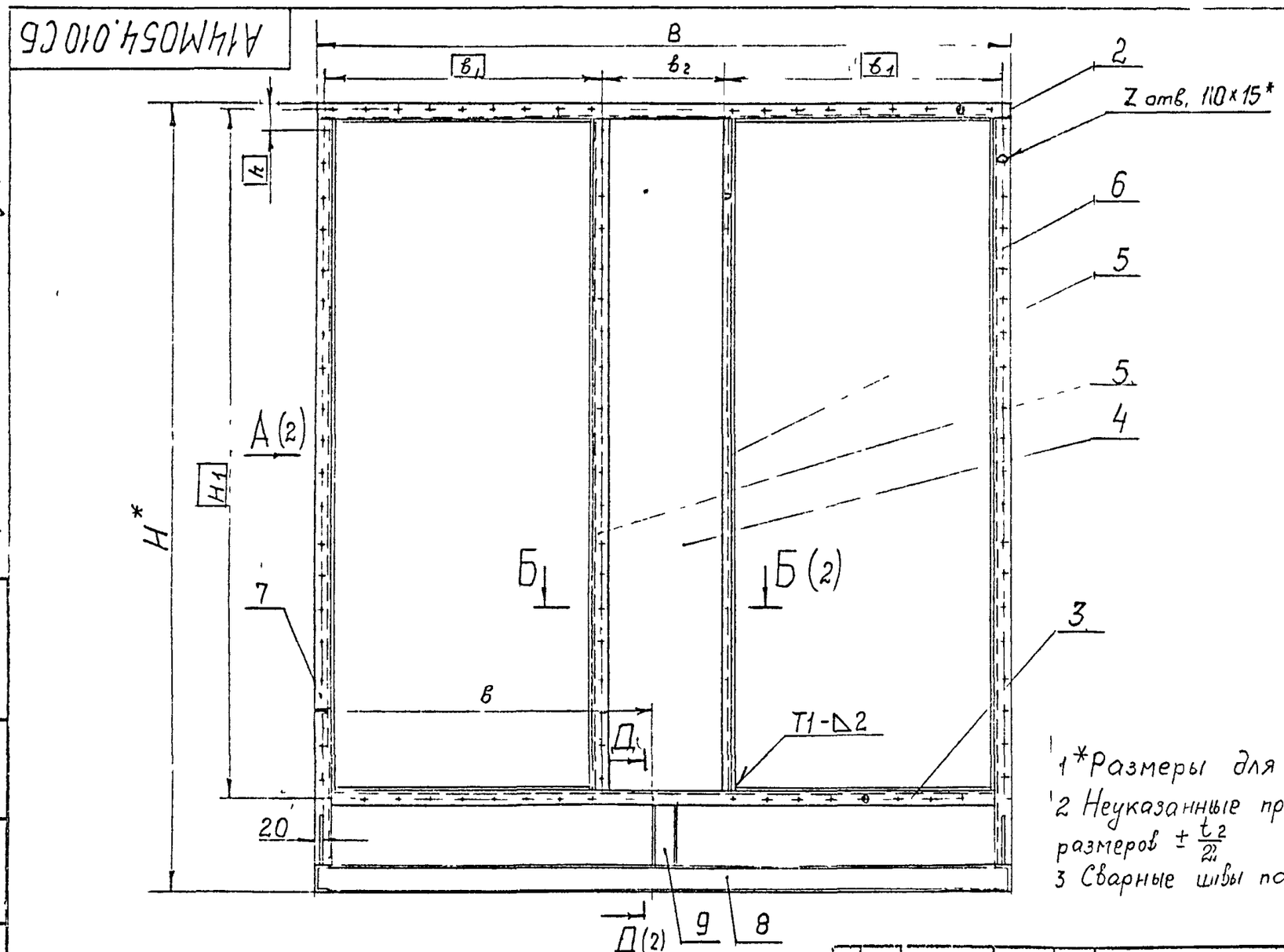

1*Размеры для справок

2 Неуказанные предельные отклонения размеров $\pm \frac{t_2}{2}$

3 Сварные швы по ГОСТ 5264-80.

Обозначение	Размеры, мм							Z	Масса, кг
	B	б	$в_1$	$в_2$	H	H_1	h		
А14М050 010	2414	1167	1050	284	2531	1913	81,5	94	185
-01	2682	1300		552	2859	2468	46,5	114	188
-02	3215	1550	1450	285	3319			128	211

Изм.	Лист	№ докум.	Подп.	Дата	А14М050 010 СБ
Разраб.		Рубинская			Рама
Пров.		Литвак			
Нач. гр.		Литвак			
Гл. спец.		Трофимов			САНТЕХНИИПРОЕКТ
Н. контр.		Рабинер			
Утв.		Спивак			

Лит. | Масса | Масштаб: см. табл. | —

Лист 1 | Листов 2

Инв. № подл. | Подп. и дата | Взам. инв. № | Инв. № дубл. | Подп. и дата

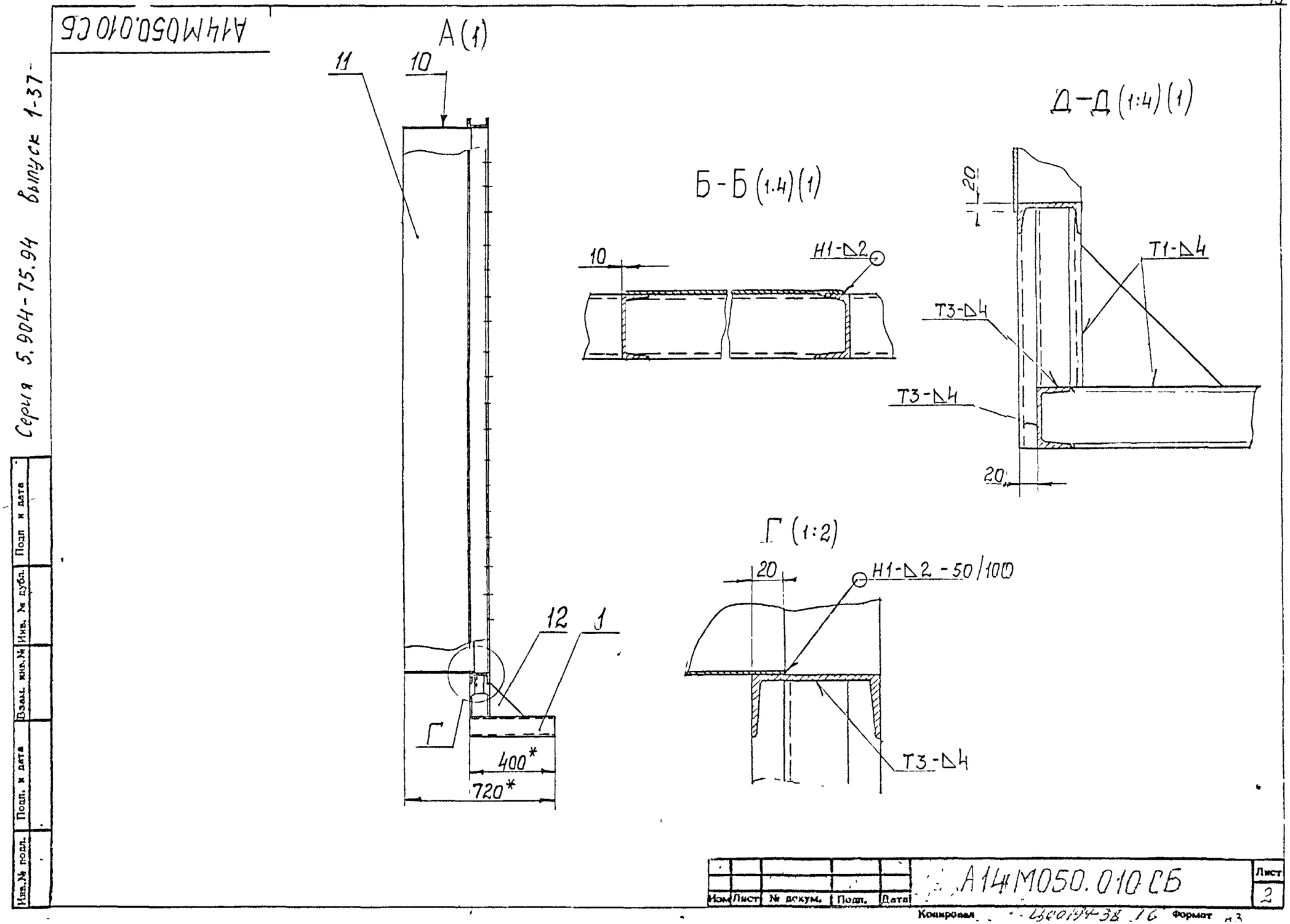

Серия 5.904-75.94 Выпуск 1-37

Инв.№ подл.	Подп. и дата	Взам. инв.№	Инв. № дубл.	Подп. и дата

Изм	Лист	№ докум.	Подп.	Дата	А14М050.010СБ	Лист 2

Копировал ... Формат

Серия 5 904-75 94 выпуск 1-37

А14М050 015

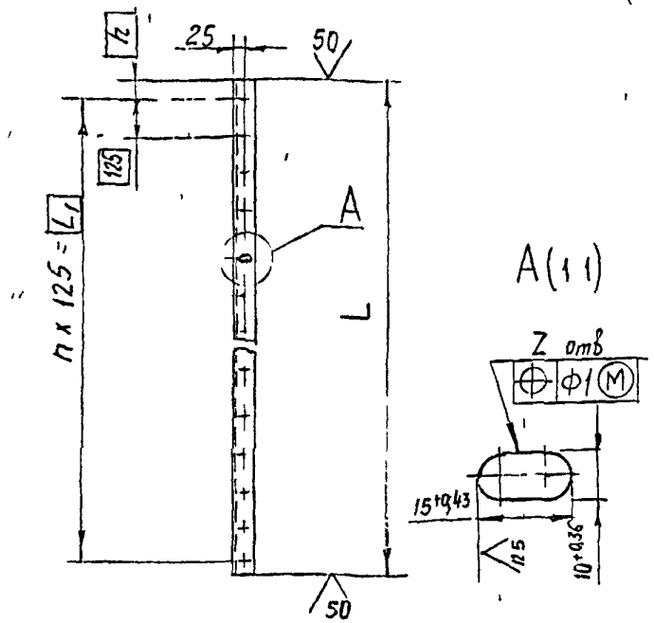

Обозначение	Размеры, мм			n	Z	Масса, кг
	L	L_1	h			
А14М050 015	1862	1750	56,5	14	15	13,2
-01	2416	2375	20,5	19	20	17,0

Неуказанные предельные отклонения размеров h14, $\pm\frac{t_2}{2}$

Изм	Лист	№ докум	Подп	Дата
Разраб		Ямпольская		
Пров		Рубинская		
Нач гр		Литвак		
Н контр		Фраскин		
Утв		Спивак		

А14М050 015

Стойка внутренняя

Лит	Масса	Масштаб
И	см Т10Л	-

Лист | Листов

Швеллер 8 ГОСТ 8240-89
Ст 3 ГОСТ 535-88

САНТЕХНИИПРОЕКТ

Формат А4

А14М050.023

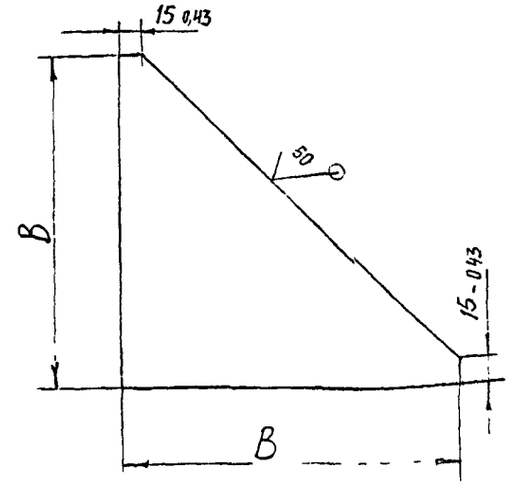

Обозначение	B, мм	Масса, кг
А14М050 023	$2010_{-1,0}$	0,63
-01	$3010_{-1,3}$	1,76

Изм	Лист	№ докум	Подп	Дата
Разраб		Ямпольская		
Пров		Рубинская		
Нач гр		Литвак		
Гл спец				
Н контр		Фраскин		
Утв		Спивак		

А14М050 023

Косынка

Лит	Масса	Масштаб
И	см. табл	—

Лист | Листов

Лист 5 ГОСТ 19903-74
Ст 3 ГОСТ 14637-89

САНТЕХНИИПРОЕКТ

Ц001914-38 17 Формат А4

А14М050 016

Серия 5.904-75 94 выпуск 1-37

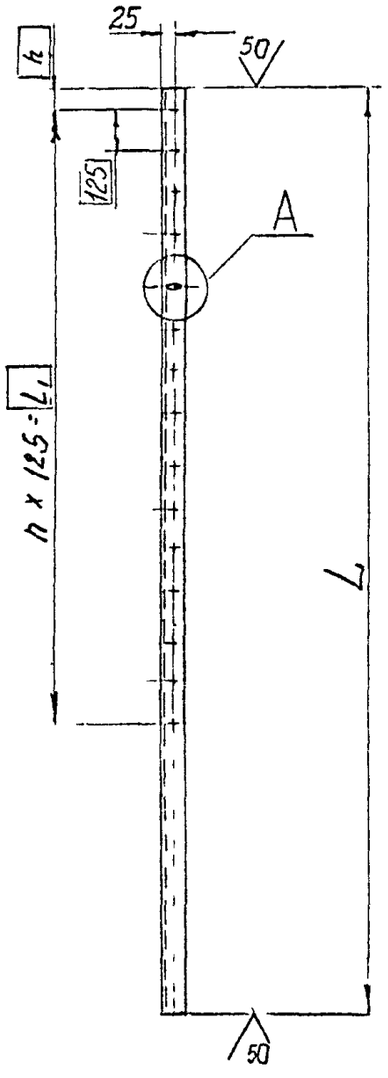

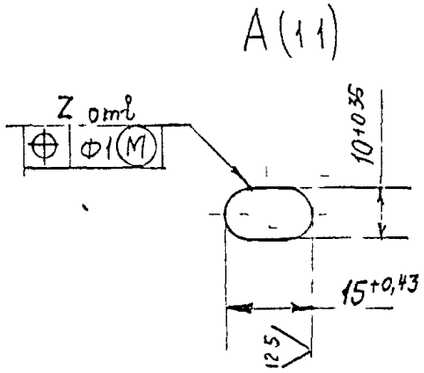

Обозначение	Размеры, мм			n	z	Масса, кг
	L	L_1	h			
А14М050 016	2410	1750	56,5	14	15	16,87
-01	2738	2375		19	20	19,2
-02	3198		21,5			22,4

Неуказанные предельные отклонения размеров h14, $\pm \frac{t_2}{2}$

Изм	Лист	№ докум	Подп	Дата	А14М050 016			
Разраб		Ямпольская			Стойка правая	Лит	Масса	Масштаб
Пров		Рубинская				И	ст табл	–
Нач гр		Кимбан				Лист	Листов 1	
Гл спец					Швеллер 8 ГОСТ 8240-89	САНТЕХНИИПРОЕКТ		
Н контр		Фрагин			Ст 3 ГОСТ 535-88			
Утв		Сгавик						

Инв № подл | Подп и дата | Взам инв № | Инв № дубл | Подп и дата

А14М050 017

Серия 5.904-75 94 Выпуск 1-37

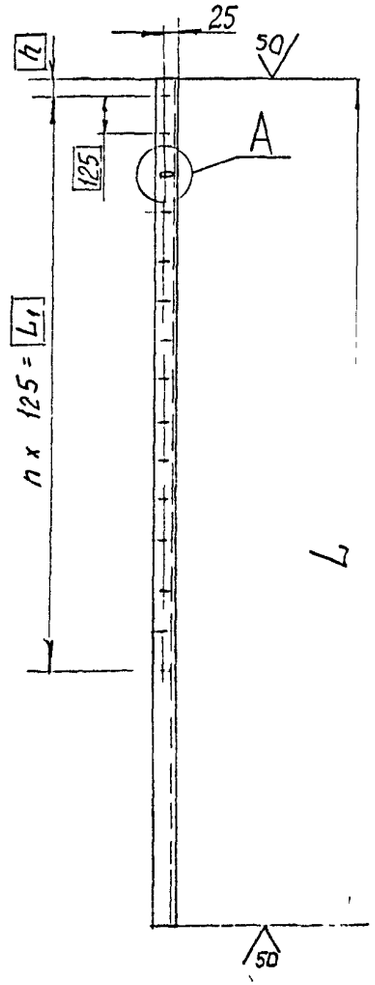

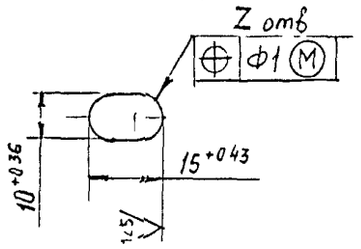

Обозначение	Размеры, мм			n	z	Масса, кг
	L	L1	h			
А14М050 017	2410	1750	56,5	14	15	16,87
-01	2738	2375	56,5	19	20	19,2
-02	3198		121,5			22,4

Неуказанные предельные отклонения размеров h14, $\pm \frac{t_2}{2}$

				А14М050.017	
Изм.	Лист	№ докум.	Подп.	Дата	Стойка левая	Лит.	Масса	Масштаб
Разраб.		Ямпольская					см. табл.	—
Пров.		Рубинская				Лист	Листов 1
Нач. гр.		Литвак				
Гл. спец.						
Н. контр.		Фрадкин			Швеллер 8 ГОСТ 8240-89 / Ст 3 ГОСТ 535-88	СЛНТЕХНИИПРОЕКТ
Утв.		Спивак				

Инв. № подл. | Подп. и дата | Взам. инв. № | Инв. № дубл. | Подп. и дата

Копировал Формат А3

Серия 5.904-75.94

Формат	Зона	Поз.	ОБОЗНАЧЕНИЕ	НАИМЕНОВАНИЕ	Кол.	Примечание
				Документация		
А4			А14М049 000-ТО	Установка утепленных		
				клапанов для приточных ка		
				мер 20К Техническое описание		
А3			А3Д 194 000 СБ	Сборочный чертеж		
				Сборочные единицы		
А4		1	А3Д 194 010	Панель	1	
		2	-01	Панель	1	
		3	-02	Панель	2	
А4		4	А3Д 194 020	Панель боковая	1	
А4		5	А3Д 194 030	Панель задняя	1	
А4		6	А3Д 194 040	Рамка опорная	1	
А4		7	А3Д 194 050	Рама закладная	1	
				Детали		
А4		8	А3Д 194 001	Прокладка	1	
А4		9	А3Д 194 002	Опора	1	
		10	-01	Опора	1	
Б4		11	А3Д 194 003	Опора		
				Уголок 40×40×4 ГОСТ 8509-86		
				Ст 3 ГОСТ 535-89		
				L = 120 - 0,97	6	0,9 кг
А4		12	А3Д 194 004	Фиксатор	2	

Изм.	Лист	№ докум.	Подп.	Дата
Разраб.				
Пров.				
Нач.гр.				
Н контр.				
Утв.		Спивак		

А3Д 194.000

Привод утепленного клапана, вынесенный в отапливаемое помещение

Лит.	Лист	Листов

САНТЕХНИИПРОЕКТ

Копировал Формат А4

Формат	Зона	Поз.	ОБОЗНАЧЕНИЕ	НАИМЕНОВАНИЕ	Кол.	Примечание
А4		13	А3Д 194 005	Ребро	16	
А4		14	А3Д 194 006	Втулка	8	
А4		15	А3Д 194 007	Прижим	8	
А4		16	А3Д 194 008	Полоса	8	
А4		17	А3Д 194 009	Ручка	8	
А4		18	А3Д 194 011	Ось	8	
А4		19	А3Д 194 012	Рычаг	1	
А4		20	А3Д 194 013	Палец	1	
А4		21	А3Д 194 014	Скоба	2	
А4		22	А3Д 194 015	Тяга	1	
А4		23	А3Д 194 016	Упор	1	
		24	-01	Упор	1	
А4		25	А3Д 194 017	Прокладка	1	
				Стандартные изделия		
				Болты ГОСТ 7798-70		
		26		М8-6о×30.36	2	
		27		М8-6о×45.36	1	
				Гайки ГОСТ 5915-70		
		28		М8-6Н5	4	
		29		М12-6Н5	16	

Изм.	Лист	№ докум.	Подп.	Дата

А3Д 194 000

Лист 2

Копировал 15.00.194-2В 20 Формат А4

Формат	Зона	Поз.	Обозначение	Наименование	Кол.	Примечание
				Шайбы ГОСТ 11371-78		
		30		8.02	2	
		31		12.02	16	
		32		Шайба 8.65Г		
				ГОСТ 6402-70		
		33		Сальник		
				СТ 60-47-5		
				ГОСТ 288-72	2	
			Переменные данные	Для исполнений		
				А3Д194.000		
				Сборочные единицы		
А4		34	А3Д194 060	Механизм исполнительный	1	
А4		35	А3Д194 070	Подставка	1	
				Стандартные изделия		
		36		Винт М8-6g х 14		
				ГОСТ 1491-80	4	

Инв. № подл. | Подп. и дата | Взам. инв. № | Инв. № дубл. | Подп. и дата

Изм. Лист № докум. Подп. Дата

А3Д 194.000 Лист 3

Копировал Формат А4

Формат	Зона	Поз.	Обозначение	Наименование	Кол.	Примечание
				А3Д 194.000-01		
				Сборочные единицы		
А4		34	А3Д194.060-01	Механизм исполнительный	1	
А4		35	А3Д 194.070	Подставка	1	
				Стандартные изделия		
		36		Винт М8-6g х 14		
				ГОСТ 1491-80	4	
				А3Д 194 000-02		
				Сборочные единицы		
А4		34	А3Д194.060-02	Механизм исполнительный	1	
		35	А3Д 194 080	Подставка	1	
				Стандартные изделия		
		38		Болт М12-6g х 45.36		
				ГОСТ 7798-70	4	
		39		Гайка М12-6Н.5		
				ГОСТ 5915-70	4	
		40		Шайба 12.65Г		
				ГОСТ 6402-70	4	

Инв. № подл. | Подп. и дата | Взам. инв. № | Инв. № дубл. | Подп. и дата

Изм. Лист № докум. Подп. Дата

А3Д194.000 Лист 4

Копировал Формат А4

АЗД194.000СБ

Рис 1

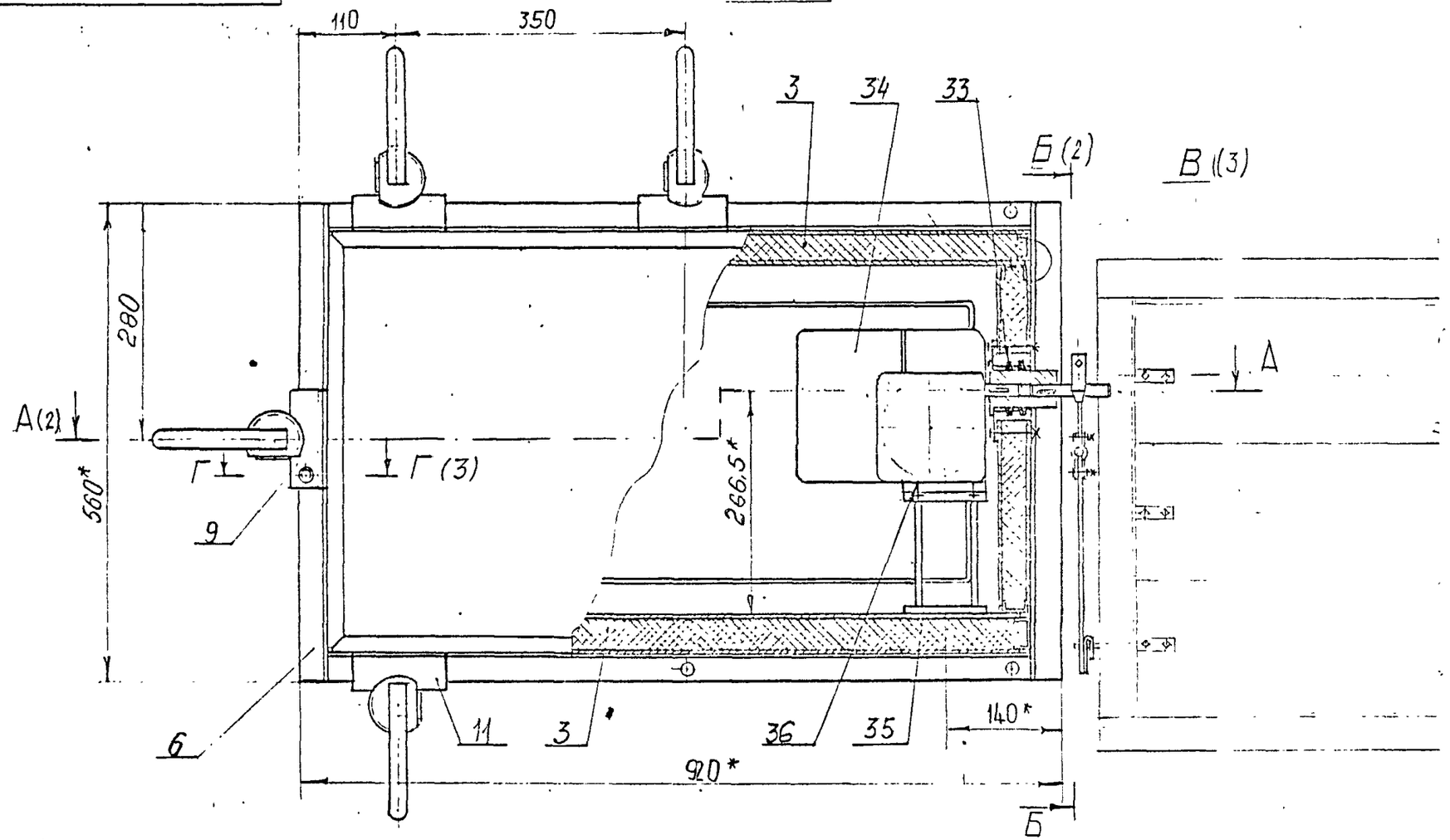

Обозначение.	Рис.	Масса, кг
АЗД194.000	1	103
-01		
-02	2	134

1* Размеры для справок.
2. Неуказанные предельные отклонения размеров h14; ± t2/2
3. Сварные швы №1 и №2-сварка ручная, дуговая.

Изм.	Лист	№ докум.	Подп.	Дата
Разраб.				
Пров.				
Нач. гр.				
Гл.спец.				
Н. контр.				
Утв.	Спивак			

АЗД194.000СБ

Привязка утепленного клапана, размещенного в отапливаемое помещение

Лит.	Масса	Масштаб
		—
Лист	Листов 4	

САНТЕХНИИПРОЕКТ

Серия 5.904-75.94 Выпуск 1-37

Инв. № подл. | Подп. и дата | Взам. инв. № | Инв. № дубл. | Подп. и дата

А-Д (1)

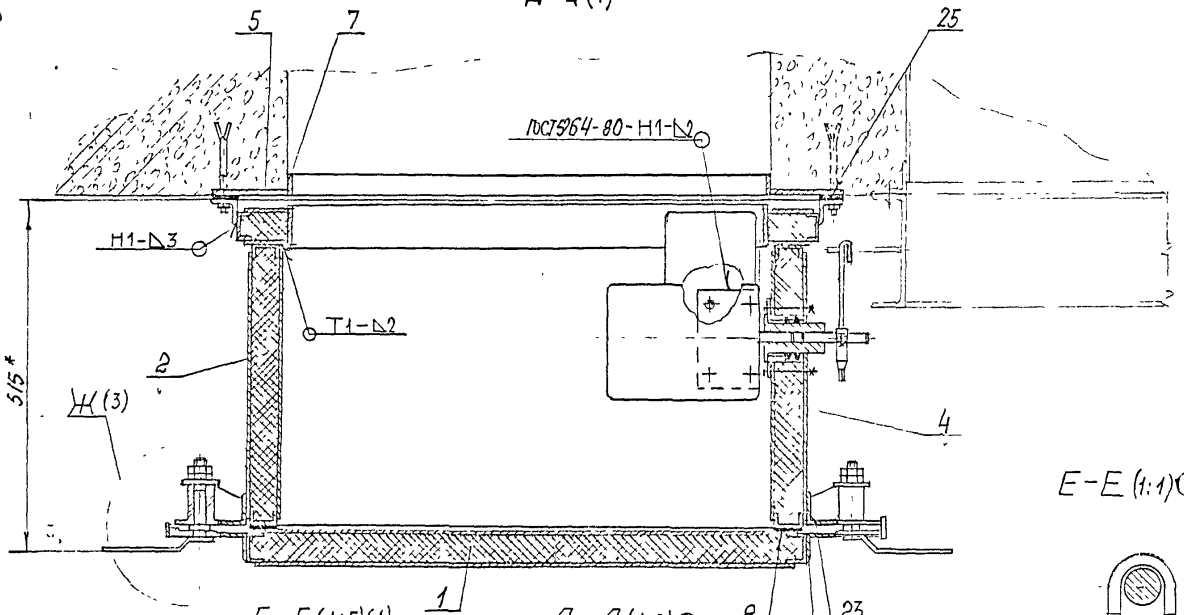

Б-Б (1:5)(1)

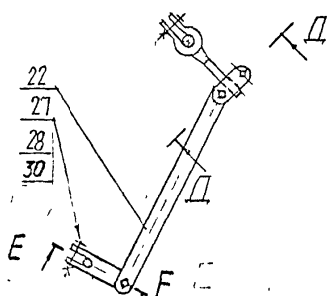

Д-Д (1:2)

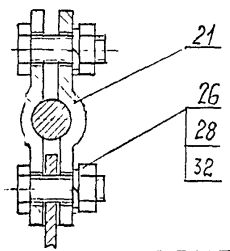

Е-Е (1:1)

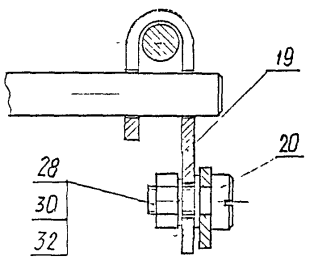

Изм	Лист	№ докум	Подп	Дата	А3Д194.000СБ	Лист 2

Инв. № подл. | Подп. и дата | Взам. инв. № | Инв. № дубл. | Подп. и дата

А3Д194.000 СБ

Серия 5.904-75.94 Выпуск 1-37

Г – Г (1:2)(1)

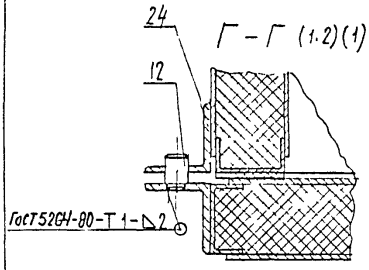

В (1:2)(1)

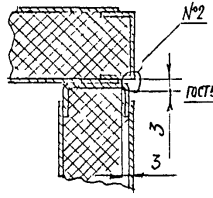

Ж (1:2)(1)(2)

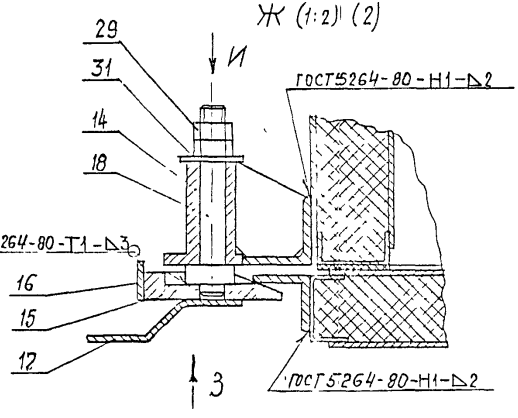

З (1:2)

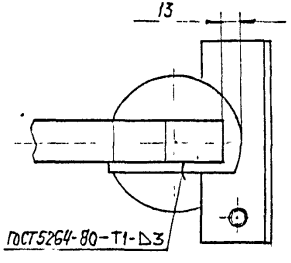

И (1:2)

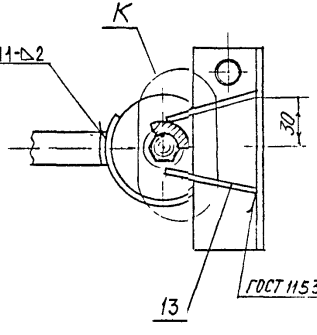

№1 К (1:1)

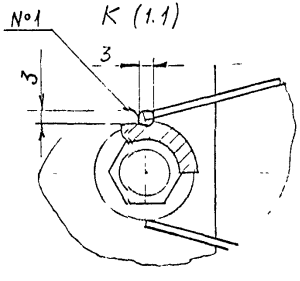

Изм. № подл.	Подп. и дата	Инв. № дубл.	Взам. инв. №	Подп. и дата

Изм.	Лист	№ докум.	Подп.	Дата	А3Д194.000СБ	Лист 3

Рис. 1

Остальное - см. рис. 1

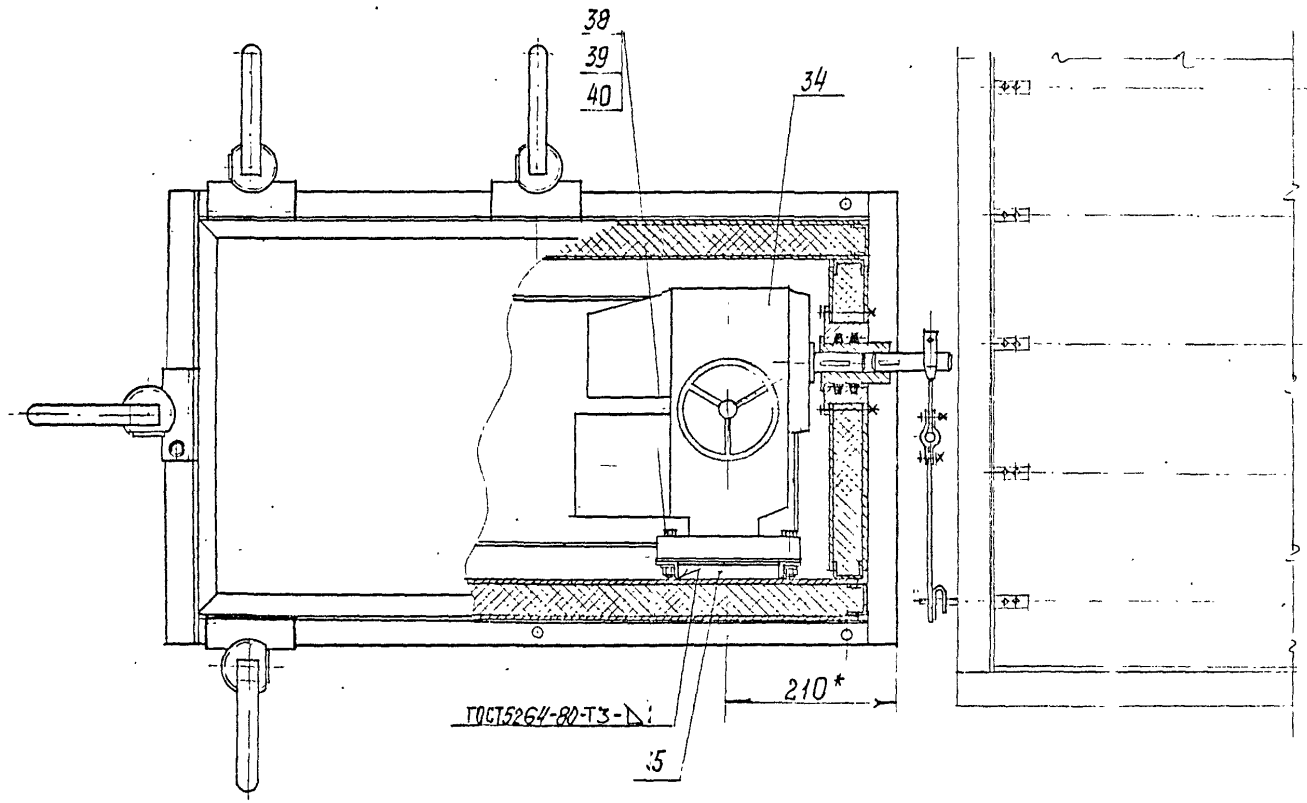

Изм.	Лист	№ докум.	Подп.	Дата	АЗД194.000СБ	Лист 4.

Серия 5.904-75.94 Выпуск 1-37

АЗД 194.001

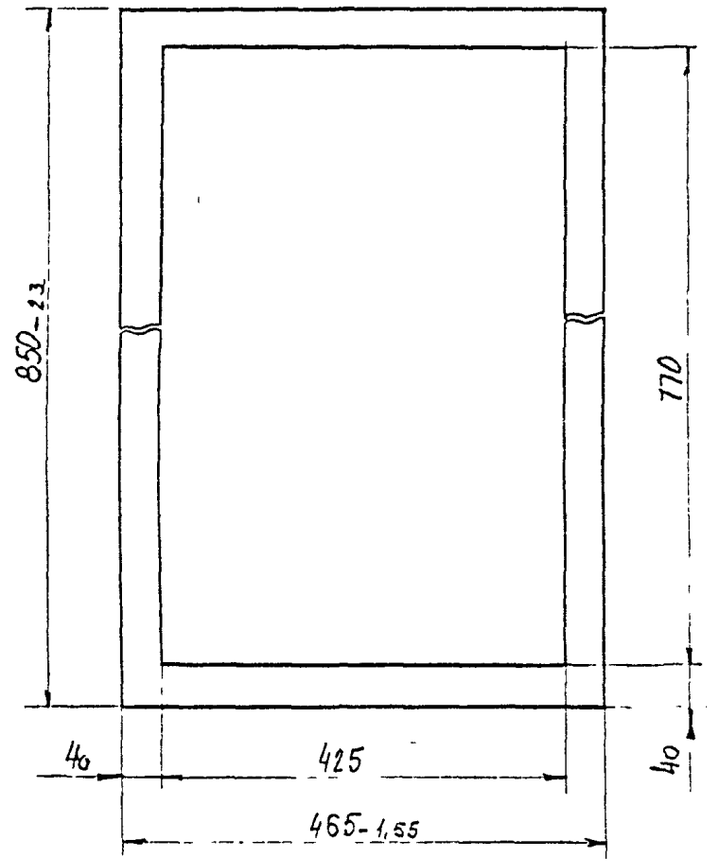

Неуказанные предельные отклонения размеров H14, h14

Изм.	Лист	№ докум.	Подп.	Дата	АЗД 194 001			
Разраб.		Сысоева			Прокладка	Лит. И	Масса 0,1	Масштаб 1:1
Пров.		Литвак				Лист	Листов 1	
Нач. гр.		Литвак			Паронит ПОН-А 2,0 ГОСТ 481-80	САНТЕХНИИПРОЕКТ		
Н. контр.		Фрайкин						
Утв.		Спивак						

Формат А4

АЗД 194 002

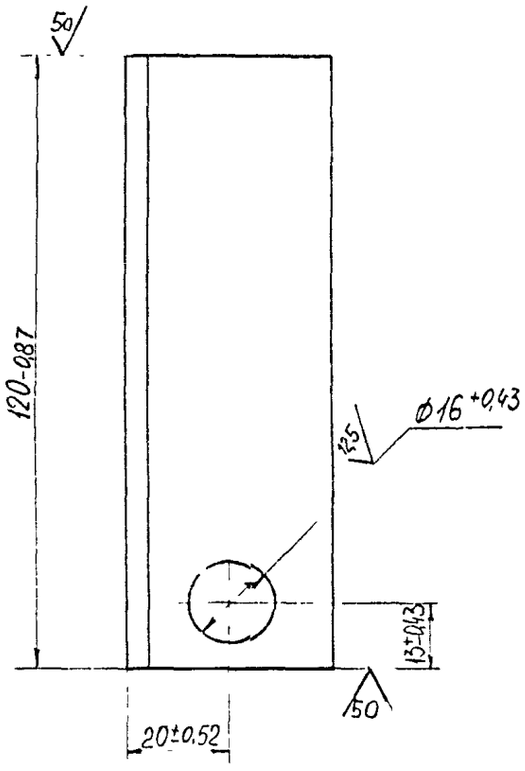

АЗД 194.002 — изображено
АЗД 194 002-01 — зеркальное отражение

Изм.	Лист	№ докум.	Подп.	Дата	АЗД 194 002			
Разраб.		Сысоева			Опора	Лит. И	Масса 0,28	Масштаб 1:1
Пров.		Литвак				Лист	Листов 1	
Нач. гр.		Литвак			Уголок 40х40х4 ГОСТ 8509-86 Ст 3 ГОСТ 535-88	САНТЕХНИИПРОЕКТ		
Н. контр.		Фрайкин						
Утв.		Спивак						

Формат А4

Серия 5.904-25.94 Выпуск 1-37

АЗД 194.004

125

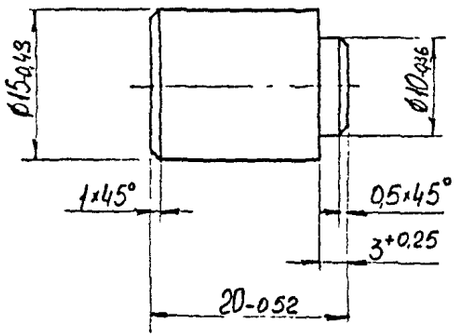

Изм.	Лист	№ докум.	Подп.	Дата	АЗД 194.004			
Разраб.		Сысоева			Фиксатор	Лит.	Масса	Масштаб
Пров.		Литвак				И	0,25	2:1
Нач.гр.		Литвак				Лист	Листов 1	
Н. контр.		Фролкин			Ст 3 ГОСТ 380-88	САНТЕХНИИПРОЕКТ		
Утв.		Сливак						

Формат А4

Инв. № подл. | Подп. и дата | Взам. инв. № | Инв. № дубл. | Подп. и дата

АЗД 194 005

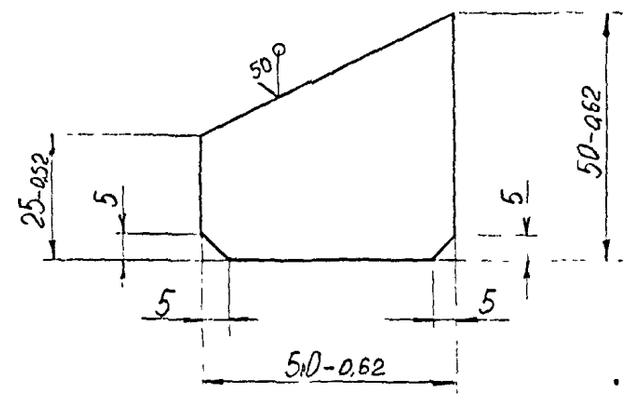

Изм.	Лист	№ докум.	Подп.	Дата	АЗД 194 005			
Разраб.		Сысоева			Ребро	Лит.	Масса	Масштаб
Пров.		Литвак				И	0,04	1:1
Нач.гр.		Литвак				Лист	Листов 1	
Н. контр.		Фролкин			Лист 4 ГОСТ 19903-74 / Ст 3 ГОСТ 14637-89	САНТЕХНИИПРОЕКТ		
Утв.		Сливак						

Инв. № подл. | Подп. и дата | Взам. инв. № | Инв. № дубл. | Подп. и дата

Цена 94-88 27 Формат А4

Серия 5.904-75.94 выпуск 1-37

А3Д 194.006

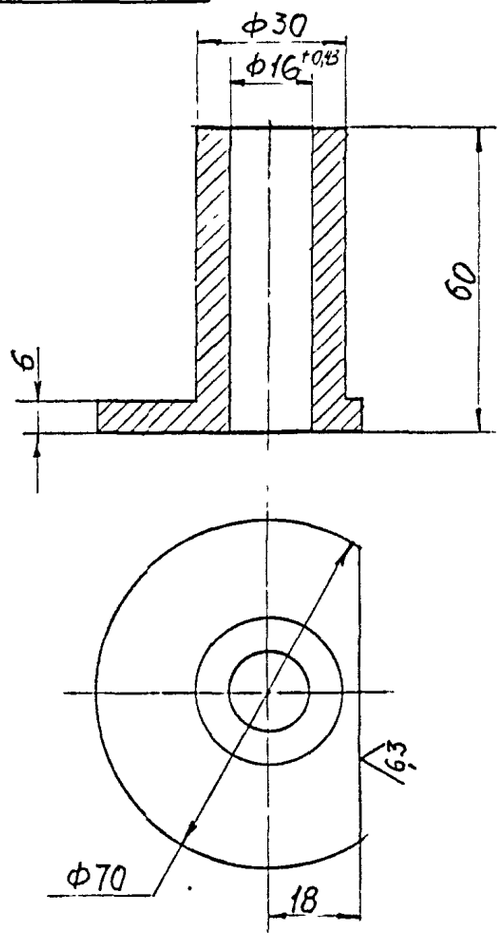

Неуказанные предельные отклонения размеров: h14

Изм	Лист	№ докум	Подп	Дата
Разраб.	Ямпольская			
Пров.	Рубинская			
Нач. гр.	Лимбак			
Гл. спец.				
Н. контр.	Фраскин			
Утв.	Спивак			

А3Д 194.006

Втулка

Лит	Масса	Масштаб
И	0,21	1:1

Лист | Листов 1

Ст 3 ГОСТ 380-88

САНТЕХНИИПРОЕКТ

Формат: А4

А3Д 194.007

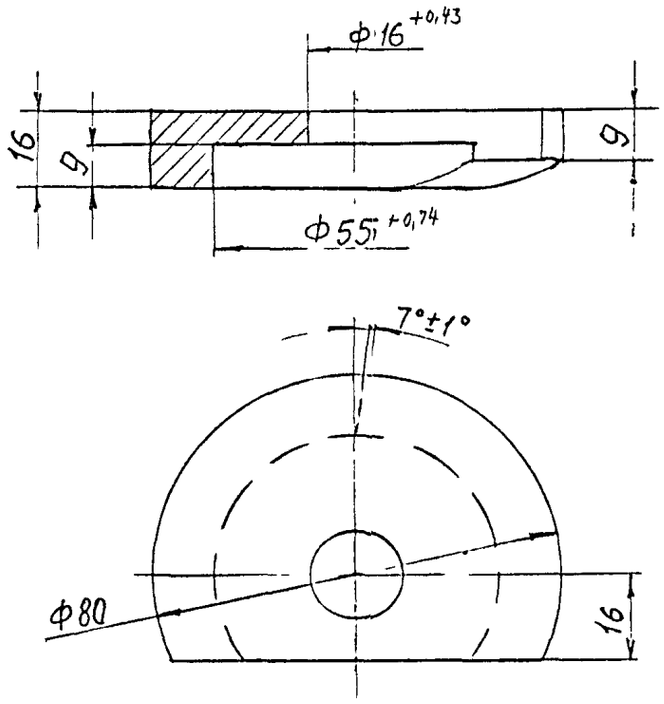

Неуказанные предельные отклонения размеров: h14

Изм	Лист	№ докум	Подп	Дата
Разраб.	Ямпольская			
Пров.	Рубинская			
Нач. гр.	Лимбак			
Гл. спец.				
Н. контр.	Фраскин			
Утв.	Спивак			

А3Д 194.007

Прижим

Лит	Масса	Масштаб
И	0,15	1:1

Лист | Листов 1

Ст 3 ГОСТ 380-88

САНТЕХНИИПРОЕКТ

Формат: А4

Подп. и дата | Инв № дубл | Взам. инв № | Подп. и дата | Инв № подл.

Серия 5.904-75.94 Выпуск 1-37

АЗД.194.008

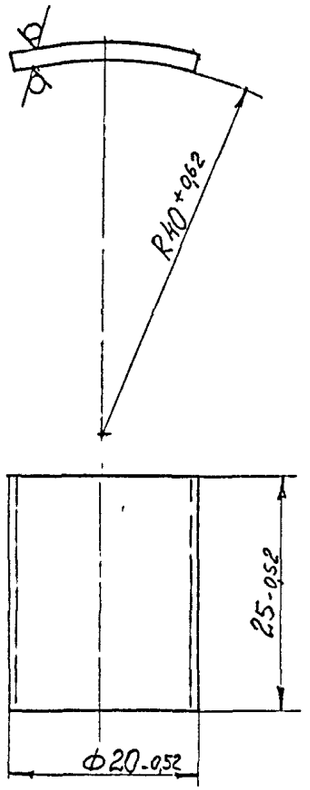

Изм.	Лист	№ докум.	Подп.	Дата
Разраб.		Ямпольский		
Пров.		Рубинчик		
Нач. гр.		Литвак		
Гл. спец.				
Н. контр.		Фрадкин		
Утв.		Спивак		

АЗД.194.008

Полоса

Лит.	Масса	Масштаб
И	0,05	2:1
Лист	Листов 1	

Лист 2 ГОСТ 19903-74
ОК360В ГОСТ 16523-89

САНТЕХНИИПРОЕКТ

Формат: А4

АЗД.194.009

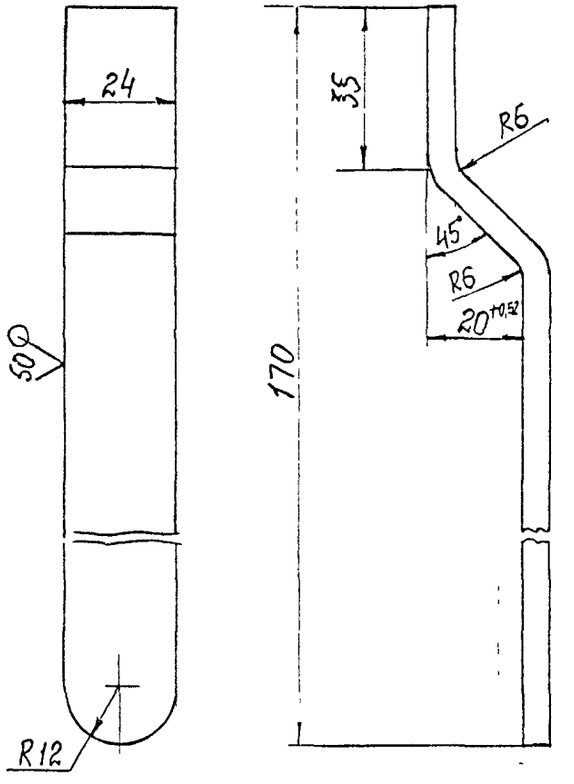

Неуказанные предельные отклонения размеров: h14

Изм.	Лист	№ докум.	Подп.	Дата
Разраб.		Ямпольский		
Пров.		Рубинчик		
Нач. гр.		Литвак		
Н. контр.		Фрадкин		
Утв.		Спивак		

АЗД.194.009

Ручка

Лит.	Масса	Масштаб
И	0,22	1:1
Лист	Листов 1	

Полоса 6×25 ГОСТ 103-76
Ст3 ГОСТ 535-88

САНТЕХНИИПРОЕКТ

Формат: А4

Серия 5.904-75.94 Выпуск 1-37

АЗД194.011

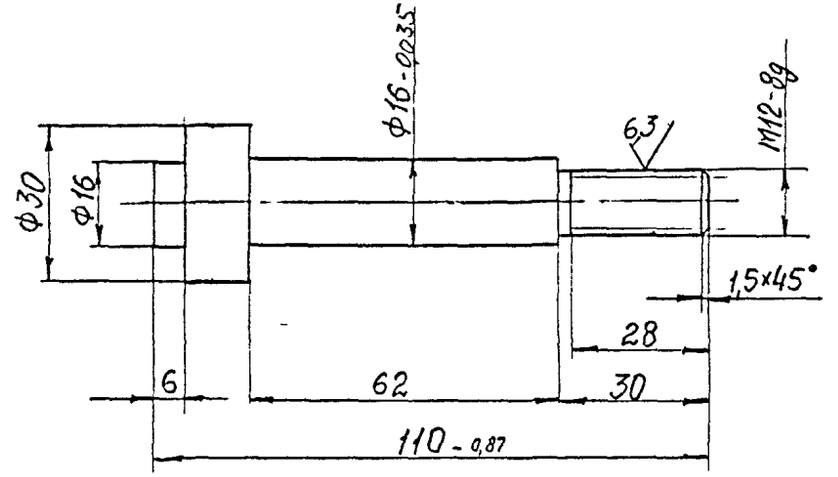

Неуказанные предельные отклонения размеров: h14

Изм	Лист	№ докум	Подп	Дата	АЗД.194.011			
Разраб		Ягодинский			Ось	Лит	Масса	Масштаб
Пров		Дубинер				И	0,15	1:1
Нач. гр.		Кипнис				Лист	Листов 1	
Гл. спец.								
Н. контр.		Фрайкин			Ст 3 ГОСТ 380-88	САНТЕХНИИПРОЕКТ		
Утв.		Спивак						

Формат А4

Инв. № подл. | Подп. и дата | Взам. инв. № | Инв. № дубл. | Подп. и дата

АЗД194.012

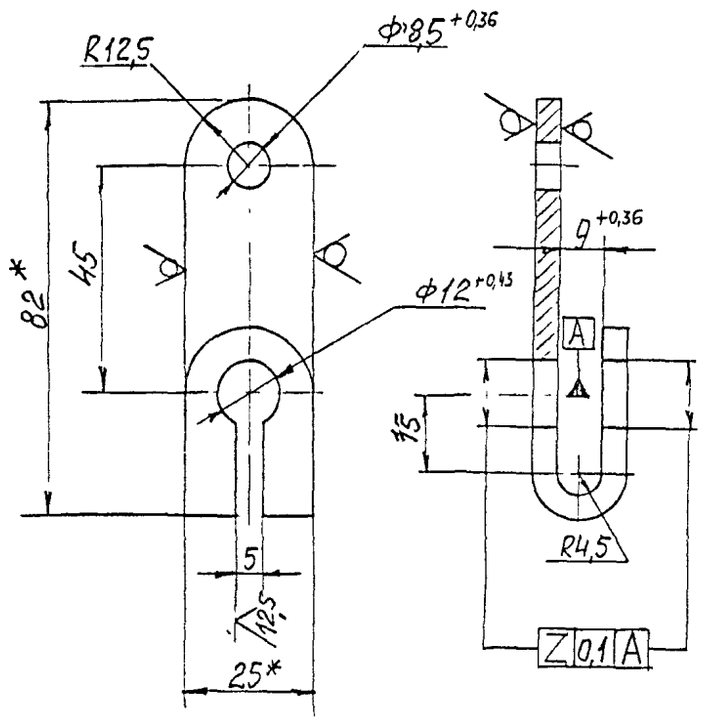

1 *Размеры для справок

2 Неуказанные предельные отклонения размеров: $h14; \pm \frac{t_2}{2}$

Изм	Лист	№ докум	Подп.	Дата	АЗД.194.012			
Разраб		Ягодинский			Рычаг	Лит	Масса	Масштаб
Пров		Рубинер				И	0,1	1:1
Нач. гр.		Кипнис				Лист	Листов 1	
Н. контр.		Фрайкин			Полоса 4×25 ГОСТ 103-76 / Ст 3 ГОСТ 535-88	САНТЕХНИИПРОЕКТ		
Утв.		Спивак						

Инв. № подл. | Подп. и дата | Взам. инв. № | Инв. № дубл. | Подп. и дата

Формат А4

Серия 5.904-75.94 Выпуск 1-37

АЗД 194.014

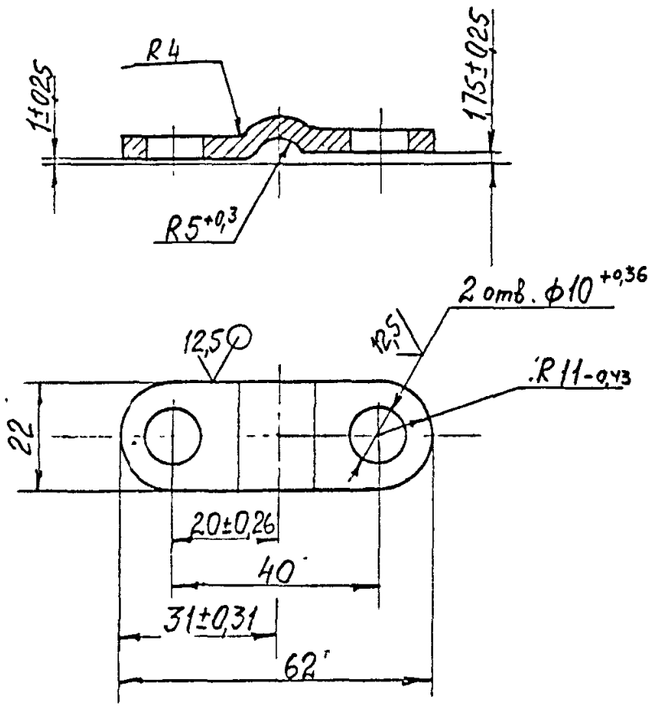

Изм.	Лист	№ докум.	Подп.	Дата	АЗД 194.014
Разраб.		Ямпольский			Скоба
Пров.		Рубинская			Лит. И / Масса 0,04 / Масштаб 1:1
Нач. гр.		Климак			Лист / Листов 1
Гл. спец.					Лист 4 ГОСТ 19903-74 / Ст 3 ГОСТ 14637-89
Н. контр.		Ярошенко			САНТЕХНИИПРОЕКТ
Утв.		Спивак			

Подп. и дата | Инв. № подл. | Взам. инв. № | Инв. № дубл. | Подп. и дата

Формат А4

АЗД 194.013

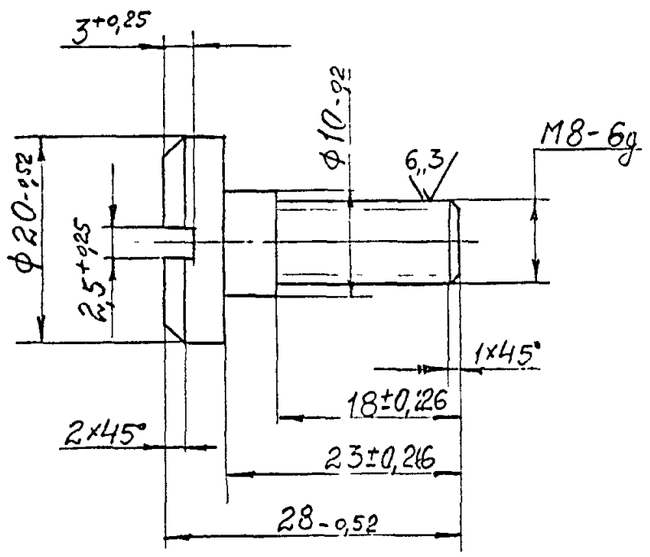

Изм.	Лист	№ докум.	Подп.	Дата	АЗД 194.013
Разраб.		Ямпольский			Палец
Пров.		Рубинская			Лит. И / Масса 0,02 / Масштаб 2:1
Нач. гр.		Климак			Лист / Листов 1
Гл. спец.					Ст 3 ГОСТ 380-88
Н. контр.		Ярошенко			САНТЕХНИИПРОЕКТ
Утв.		Спивак			

Подп. и дата | Инв. № подл. | Взам. инв. № | Инв. № дубл. | Подп. и дата

Серия 5.904-75.94 Выпуск 1-37 Формат А4

Серия 5.904-75.94 Выпуск 1-37

АЗД 194.015

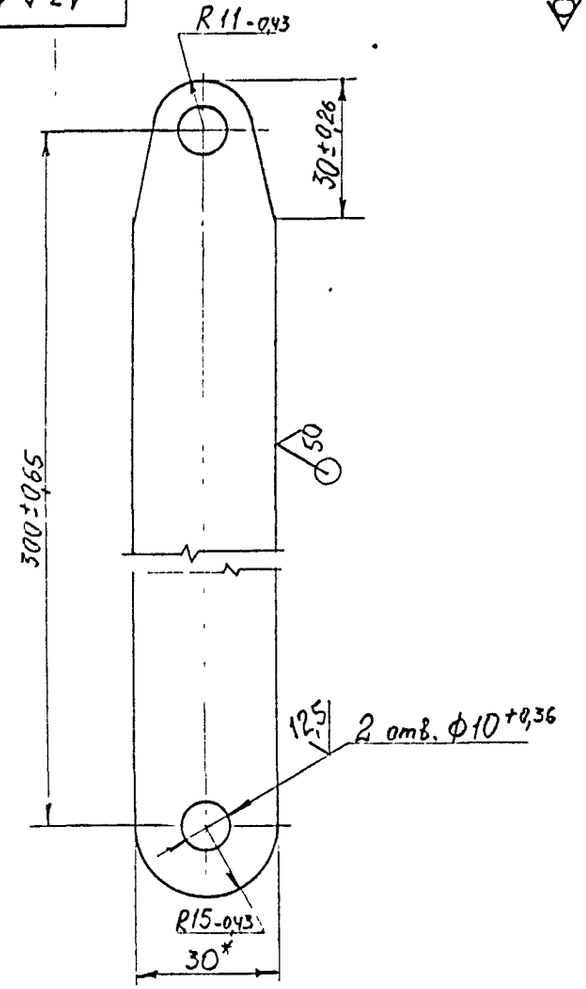

*Размер для справок

Изм.	Лист	№ докум.	Подп.	Дата
Разраб.		Ампольская		
Пров.		Рубинская		
Нач. гр.		Китвак		
Н. контр.		Фроскин		
Утв.		Спивак		

АЗД.194.015

Тяга

Лит.	Масса	Масштаб
И	0,2	1:1
Лист	Листов 1	

Лист 3 ГОСТ 19903-74
ОК360В ГОСТ 16523-89

САНТЕХНИИПРОЕКТ

Формат: А1

АЗД 194.016

АЗД.194.016 - изображено
АЗД.194.016-01 - зеркальное отражение

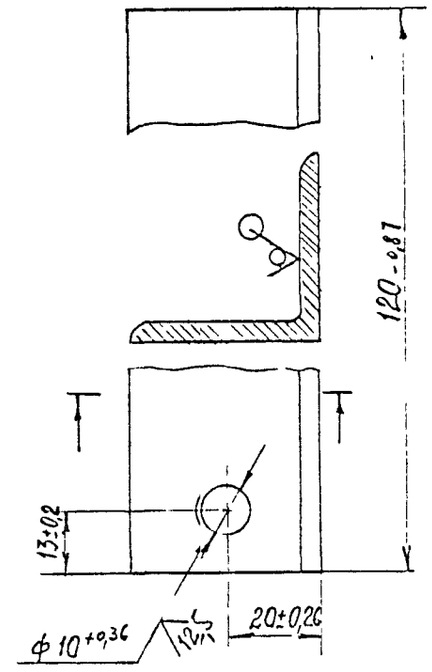

Изм.	Лист	№ докум.	Подп.	Дата
Разраб.		Ампольская		
Пров.		Рубинская		
Нач. гр.		Китвак		
Гл. спец.				
Н. контр.		Фроскин		
Утв.		Спивак		

АЗД.194.016

Уголок

Лит	Масса	Масштаб
И	0,3	1:1
Лист	Листов 1	

Уголок 40×40×4 ГОСТ 8509-86 / Ст3 ГОСТ 535-88

САНТЕХНИИПРОЕКТ

Ц 00194-38 32 Формат: А4

Инв. № подл. | Подп. и дата | Взам. инв. № | Инв. № дубл. | Подп. и дата

Выпуск 1-37

Серия 5904-75 94

Формат	Зона	Поз.	ОБОЗНАЧЕНИЕ	НАИМЕНОВАНИЕ	Кол.	Примечание
				Документация		
А3			А3Д194 010 СБ	Сборочный чертеж		
			Переменные данные	для исполнений.		
				А3Д194 010		
				Детали		
А4		1	А3Д194 019	Профиль	2	
		2	-01	Профиль	2	
Б4		3	А3Д194 021	Лист		
				Лист 1,5 ГОСТ 19903-74		
				ОК360В ГОСТ 16523 89		
				466-155 X 830-2,3	2	4,1 кг
				Материалы		
		4		Плита мягкая		
				марка 50, S=40		
				ГОСТ 9573-82	0,4	кг

Изм	Лист	№ докум.	Подп	Дата
Разраб.	[illegible]			
Пров	[illegible]			
Нач гр	[illegible]			
Н контр	[illegible]			
Утв	Спивак			

А3Д194 010

Панель

Лит	Лист	Литов
11	1	

САНТЕХНИИПРОЕКТ

Подп и дата | Инв № дубл | Взам инв № | Подп и дата | Инв № подл

Копировал | Формат А4

Формат	Зона	Поз	ОБОЗНАЧЕНИЕ	НАИМЕНОВАНИЕ	Кол.	Примечание
				А3Д194 010-01		
				Детали		
А4		1	А3Д194 019-02	Профиль	2	
		2	-03	Профиль	2	
Б4		3	А3Д194 022	Лист		
				Лист 1,5 ГОСТ 19903-74		
				ОК360В ГОСТ 16523 89		
				407 155 X 380-14	2	18 кг
				Материалы		
		4		Плита мягкая		
				марка 50 S=40		
				ГОСТ 9573-82	0,2	кг
				А3Д194 010-02		
				Детали		
А4		1	А3Д194 019-01	Профиль	2	
		2	-04	Профиль	2	
Б4		3	А3Д194 023	Лист		
				Лист 1,5 ГОСТ 19903-74		
				ОК360В ГОСТ 16523-89		
				450 155 X 830-2,3	2	4,4 кг
				Материалы		
		4		Плита мягкая		
				марка 50 S-40		
				ГОСТ 9573-82	0,4	кг

Изм	Лист	№ докум	Подп	Дата

А3Д194 010

Лист 2

Подп и дата | Инв № дубл | Взам. инв № | Подп и дата | Инв № подл

Копировал 1100114-38 33 Формат А4

Серия 5904-75.94 выпуск 1-37

А3Д194.019

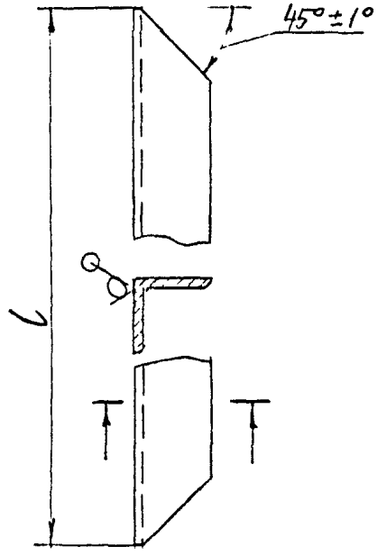

Обозначение	L, мм	Масса, кг
А3Д194.019	482-1,55	0,56
-01	846-2,3	0,97
-02	423-1,55	0,48
-03	396-1,4	0,22
-04	466-1,55	0,53

Изм.	Лист	№ докум.	Подп.	Дата
Разраб.		Ямпольская		
Пров.		Рувинская		
Нач. пр.		Литвак		
Гл. спец.				
Н. контр.		Фрадкин		
Утв.		Сливак		

А3Д194.019

Профиль

Швеллер 40×20×1,5 ГОСТ 8278-83

Лит.	Масса	Масштаб
И	см. табл.	-

Лист | Листов 1

САНТЕХНИИПРОЕКТ

Формат А4

А3Д194.017

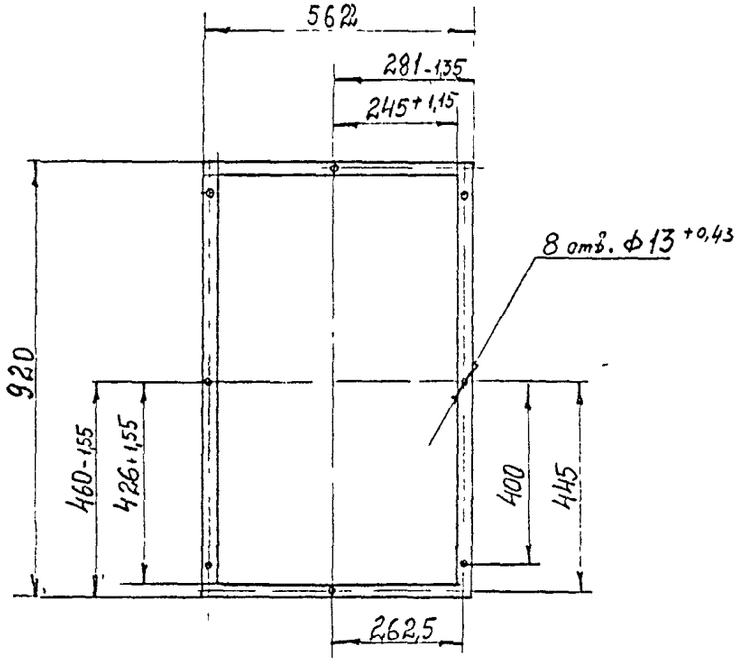

Неуказанные предельные отклонения размеров: $h14, \pm \frac{t_2}{2}$

Изм.	Лист	№ докум.	Подп.	Дата
Разраб.		Ямпольская		
Пров.		Рувинская		
Нач. пр.		Литвак		
Гл. спец.				
Н. контр.		Фрадкин		
Утв.		Сливак		

А3Д194.017

Прокладка

Паронит ПОН-А2,0 ГОСТ 481-80

Лит.	Масса	Масштаб
И	0,2	1:10

Лист | Листов 1

САНТЕХНИИПРОЕКТ

Подп. и дата | Инв. № дубл. | Взам. инв. № | Подп. и дата | Инв. № подл.

АЗД 194.010 СБ

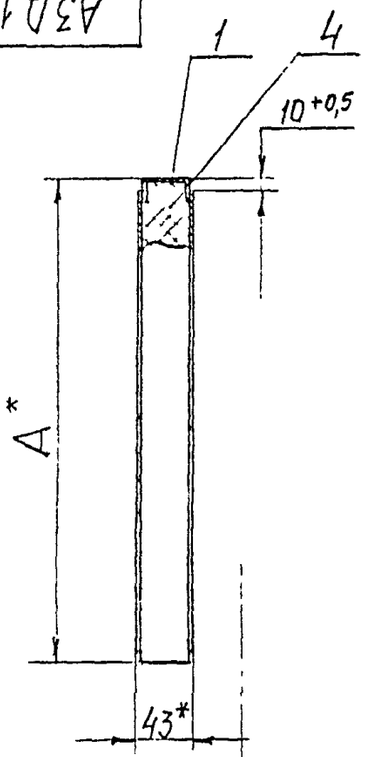

В-В (1:2)

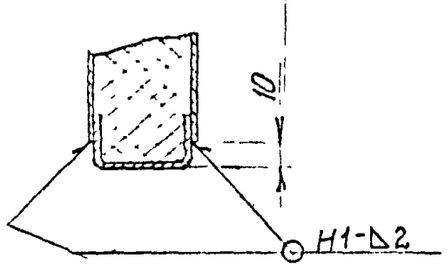

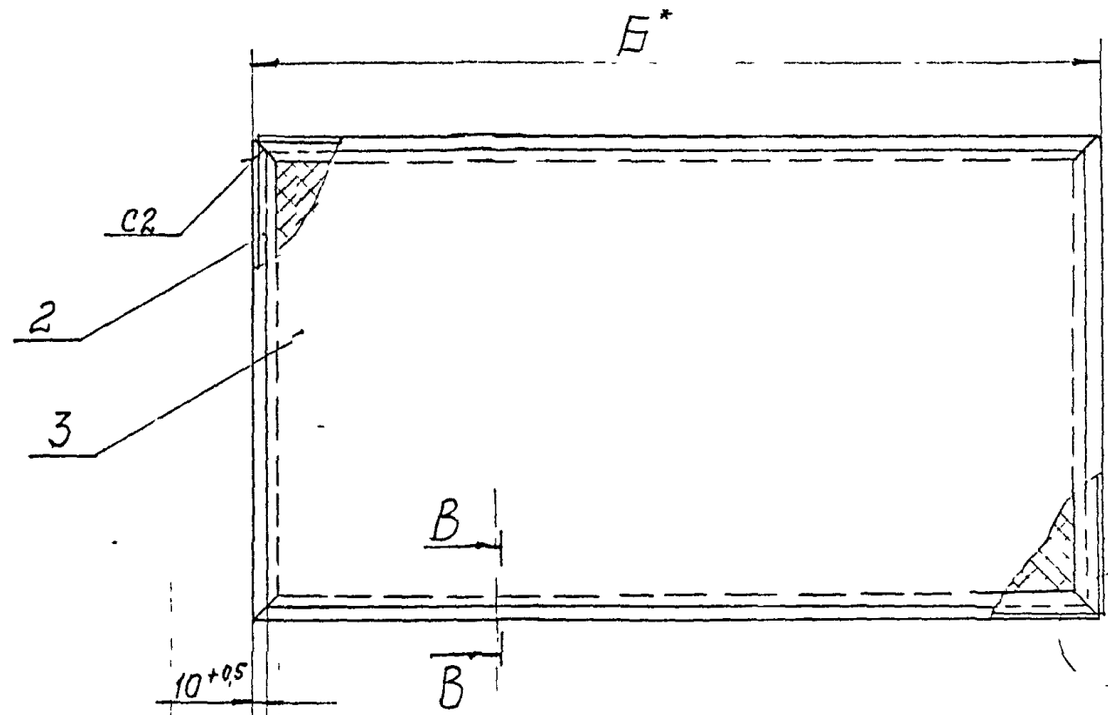

Г (1:2)

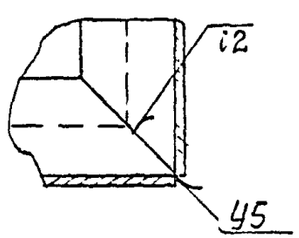

Обозначение	Размеры, мм А	Б	Масса, кг
АЗД194.010	486	850	12,7
-01	427	400	6,4
-02	470	850	12,2

1. *Размеры для справок.
2. Сварные швы по ГОСТ 5264-80.

Изм.	Лист	№ докум.	Подп.	Дата
Разраб.				
Пров.				
Нач. ТО.				
Т. контр.				
Н. контр.		Фрадкин		
Утв.		Спивак		

АЗД 194.010 СБ

Панель

Лит	Масса	Масштаб
	см. табл.	—

Лист | Листов

СЛНТЕХНИИПРОЕКТ

Серия 5.904-75.94 выпуск 1-37

Подп. и дата | Инв. № дубл. | Взам. инв. № | Подп. и дата | Инв. № подл.

ГОСТ 19.104-78 Ф3 Формат А3

Серия 5.904-75.94 Выпуск 1-37

Формат	Зона	Поз.	ОБОЗНАЧЕНИЕ	НАИМЕНОВАНИЕ	Кол.	Примечание
				Документация		
А3			А3Д.194.020 СБ	Сборочный чертеж		
				Детали		
А4		1	А3Д.194.019-02	Профиль	2	
		2	-03	Профиль	2	
А4		3	А3Д194 024	Втулка	1	
А4		4	А3Д194 025	Шайба	1	
А4		5	А3Д.194.026	Стенка	2	
				Стандартные изделия		
		6		Болт М6-6gх60.36 ГОСТ 7798-70	4	
		7		Гайка М6-6Н 4 ГОСТ 5915-70	4	
		8		Шайба 6 65Г ГОСТ 6402-70	4	
				Материалы		
		9		Плита мягкая марка 50 S=40 ГОСТ 9573-82	0,2	кг

Подп. и дата | Инв.№ дубл. | Взам.инв.№ | Подп. и дата | Инв.№ подл.

Изм.	Лист	№ докум.	Подп.	Дата
Разраб.				
Пров.	Оцевская			
Нач.гр.	Кунгас			
Н.контр.	Радский			
Утв.	Спивак			

А3Д.194.020

Панель боковая

Лит.	Лист	Листов
И		

САНТЕХНИИПРОЕКТ

Копировал Формат А4

Формат	Зона	Поз.	ОБОЗНАЧЕНИЕ	НАИМЕНОВАНИЕ	Кол.	Примечание
				Документация		
А3			А3Д 194 030 СБ	Сборочный чертеж		
				Детали		
А4		1	А3Д.194.019-01	Профиль	2	
		2	-03	Профиль	2	
А4		3	А3Д.194.027	Рамка	1	
А4		4	А3Д 194 028	Лист	2	
				Материалы		
		5		Плита мягкая марка 50 S=40 ГОСТ 9573-82	0,32	кг

Подп. и дата | Инв.№ дубл. | Взам.инв.№ | Подп. и дата | Инв.№ подл.

Изм.	Лист	№ докум.	Подп.	Дата
Разраб.				
Пров.				
Нач.гр.				
Н.контр.	Брадский			
Утв.	Спивак			

А3Д.194 030

Панель задняя

Лит.	Лист	Листов
И		1

САНТЕХНИИПРОЕКТ

Копировал 16411-38 26 Формат А4

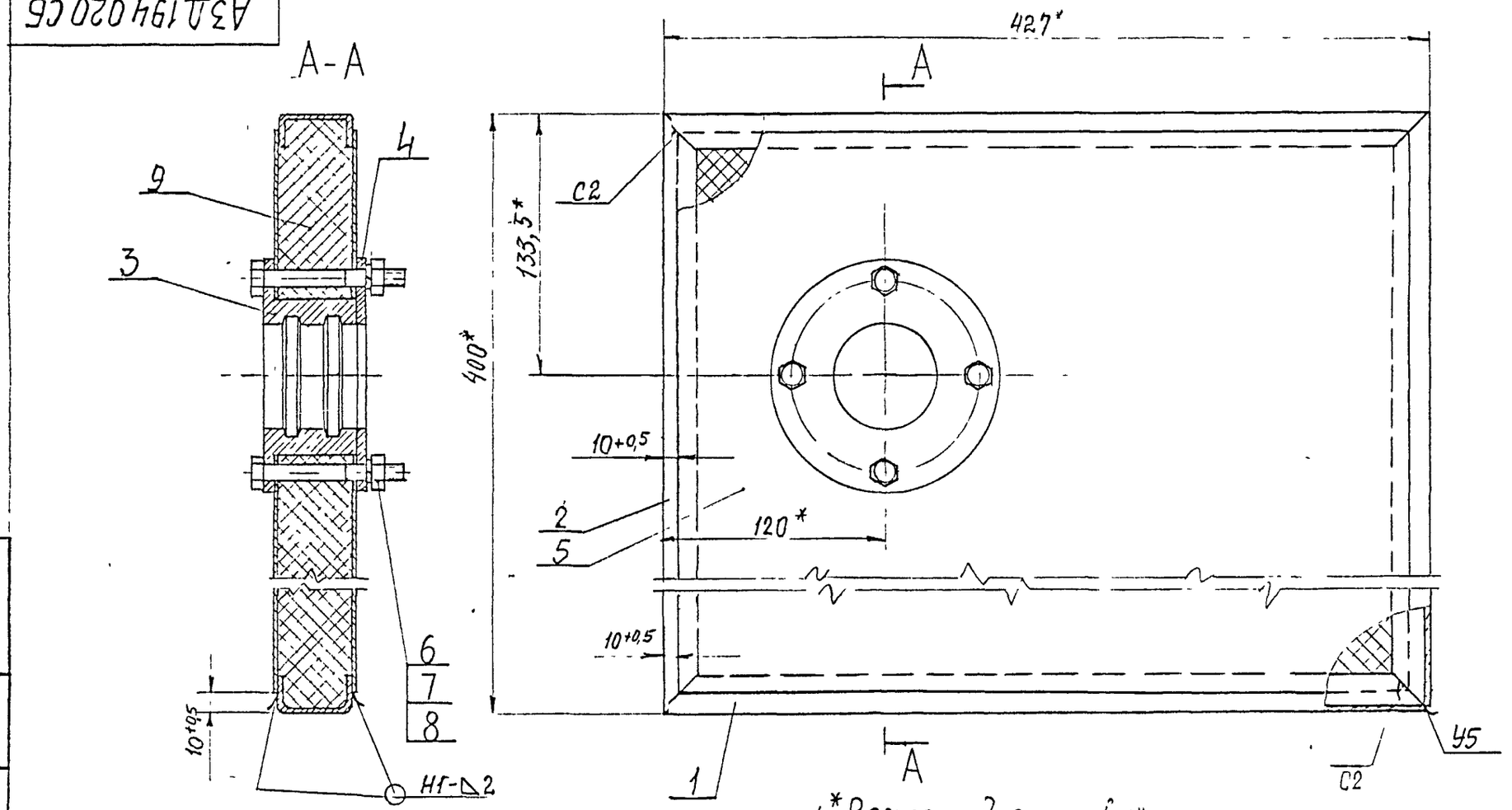

1* Размеры для справок.
2. Сварные швы по ГОСТ 5264-80.

Изм	Лист	№ докум	Подп	Дата	А3Д194.020СБ			
Разраб.					Панель боковая	Лит	Масса	Масштаб
Пров.		Рыбинская				И	7,5	1:2
Нач. гр.						Лист	Листов 1	
Гл.спец.		Грановский				САНТЕХНИИПРОЕКТ		
Н контр								
Утв		Сливак						

Серия 5.904-75.94 Выпуск 1-37

Инв № подл | Подп. и дата | Взам инв № | Инв № дубл | Подп и дата

Серия 5.904-75.94 Выпуск X-37

АЗД194.024

12,5

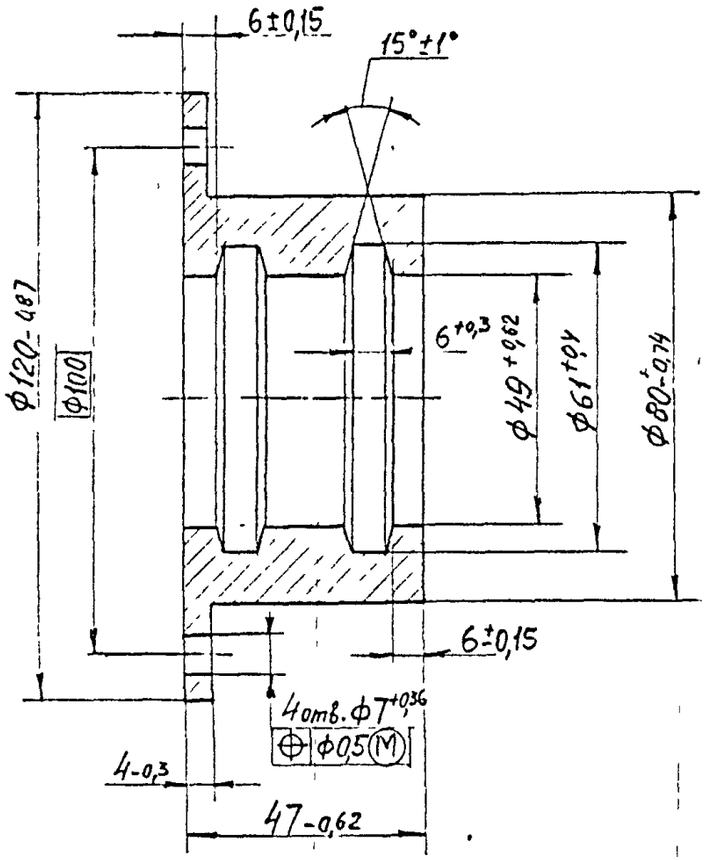

Изм.	Лист	№ докум.	Подп.	Дата	АЗД194.024			
Разраб.		Антропова			Втулка	Лит.	Масса	Масштаб
Пров.		Рубинская				И	1,5	:1
Нач. гр.		Котьяк				Лист	Листов	
Гл.спец.					Ст 3 ГОСТ 381-88	САНТЕХНИИПРОЕКТ		
Н. контр.		Фролкин						
Утв.		Спивак						

Подп. и дата | Инв. № дубл. | Взам. инв. № | Подп. и дата | Инв. № подл.

Формат А4

АЗД194.026

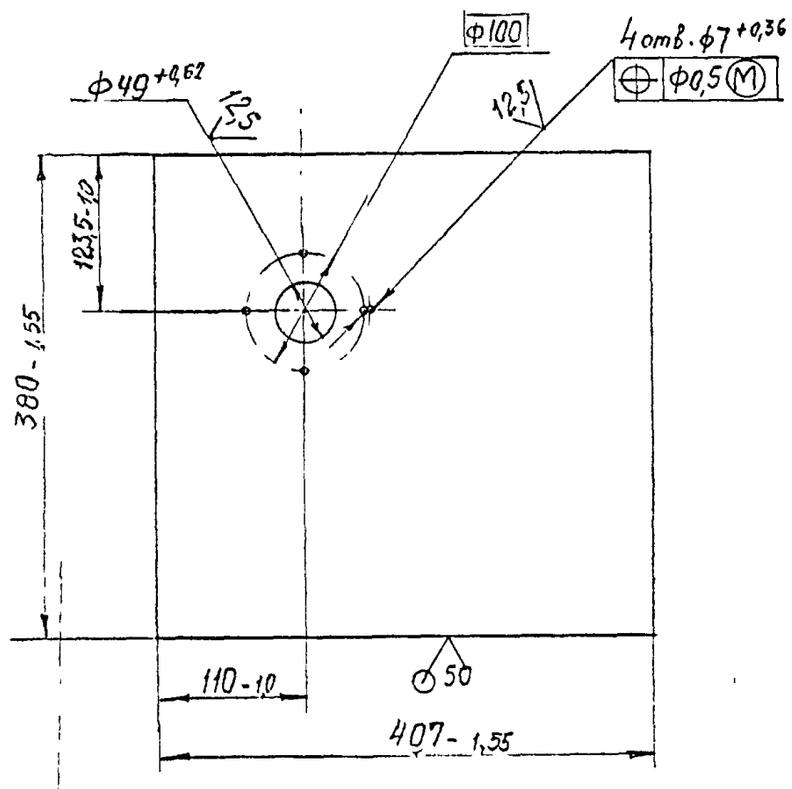

Изм.	Лист	№ докум.	Подп.	Дата	АЗД.194.026			
Разраб.		Антропова			Стенка	Лит	Масса	Масштаб
Пров.		Рубинская				1:1	1,92	1.4
Нач. гр.		Котьяк				Лист	Листов 1	
Гл.спец.					Лист 1,5 ГОСТ 19903-74	САНТЕХНИИПРОЕКТ		
Н. контр.		Фролкин			ОК 36В ГОСТ 16523-89			
Утв.		Спивак						

Подп. и дата | Инв. № дубл. | Взам. инв. № | Подп. и дата | Инв. № подл.

АЗД 194.030 СБ

Серия 5.904-75.94 Выпуск 1-37

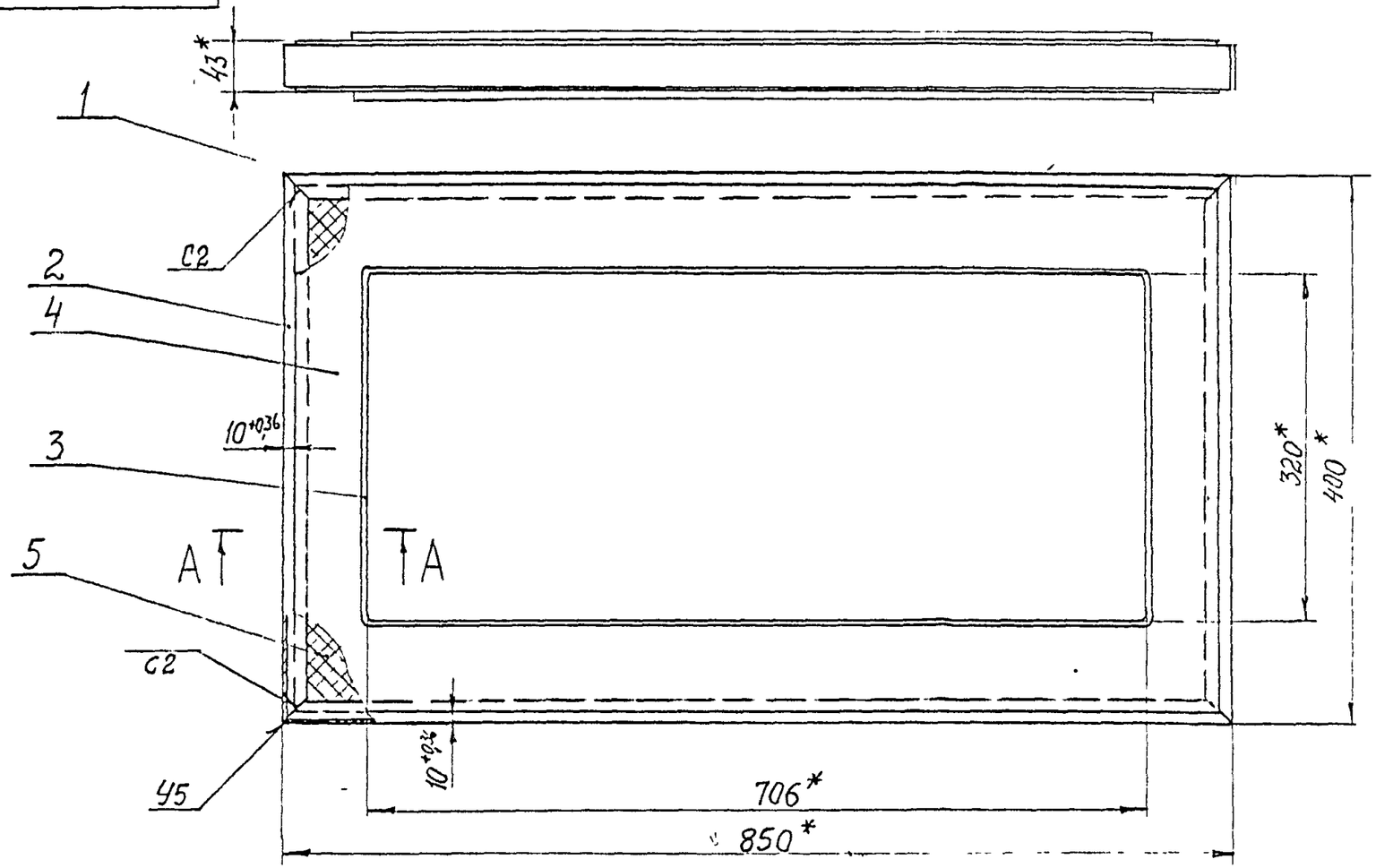

А-А (1:2)

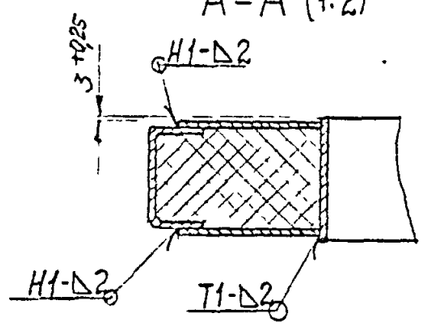

1.* Размеры для справок.
2. Сварные швы по ГОСТ 5.264-80.

Изм.	Лист	№ докум.	Подп.	Дата
Разраб.				
Пров.				
Нач. гр.				
Гл.спец.				
Н. контр.				
Утв.				

АЗД 194.030 СБ

Панель задняя

Лит.	Масса	Масштаб
И	8,2	1:4
Лист	Листов 1	

САНТЕХНИИПРОЕКТ

Инв. № подл. | Подп. и дата | Взам. инв. № | Инв. № дубл. | Подп.

Серия 5.904-75.94 Выпуск 1-37

А3Д194.025

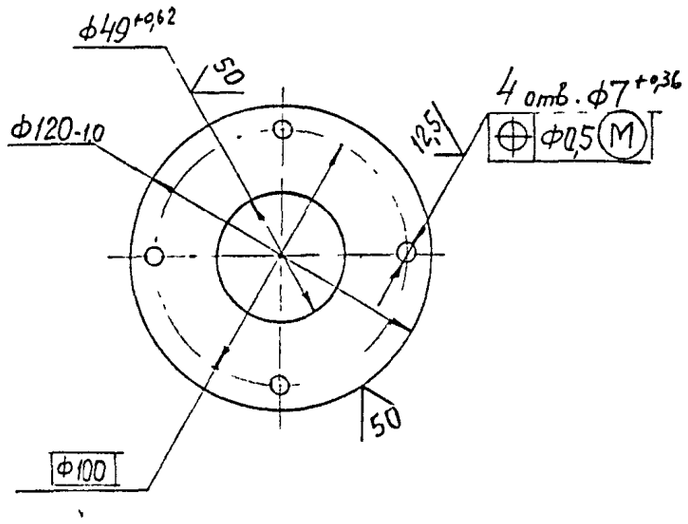

Изм	Лист	№ докум	Подп	Дата
Разраб		Ямпольская		
Пров.		Рубинская		
Нач.гр.		Литвак		
Гл.спец.				
Н. контр		Фраскин		
Утв		Спивак		

А3Д194.025

Шайба

Лит	Масса	Масштаб
И	0,29	12

Лист | Листов 1

Лист 4,0 ГОСТ 19903-74 / Ст 3 ГОСТ 14637-89

САНТЕХНИИПРОЕКТ

Формат: А4

А3Д194.027

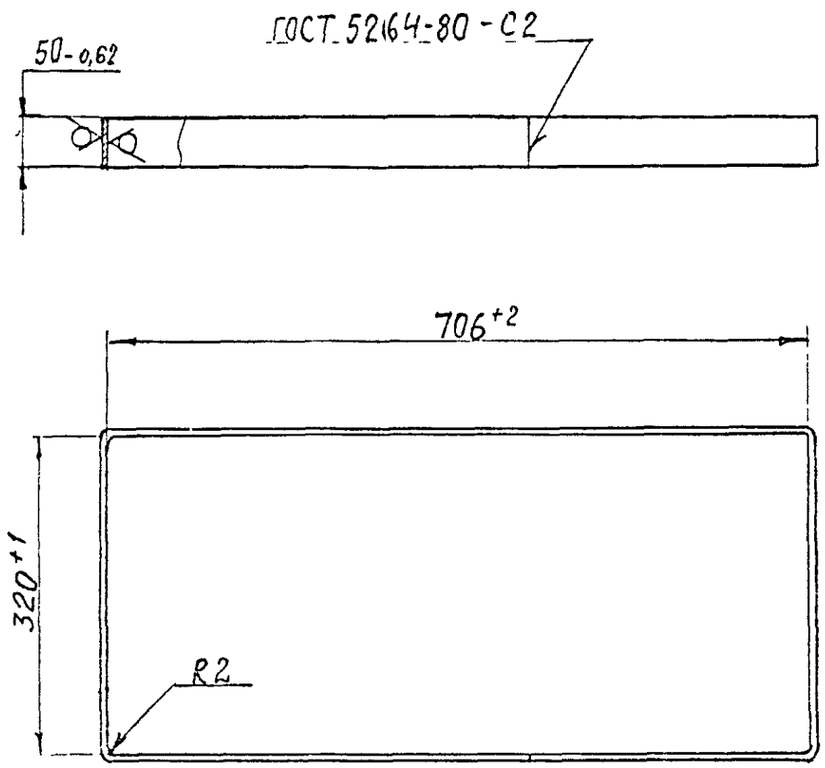

Изм	Лист	№ докум	Подп	Дата
Разраб		Ямпольская		
Пров		Рубинская		
Нач. гр.		Литвак		
Гл.спец.				
Н. контр		Фраскин		
Утв		Спивак		

А3Д 194.027

Рамка

Лит.	Масса	Масштаб
И	1,6	1:5

Лист | Листов 1

Лист 2 ГОСТ 19903-74 / ОК3.60В ГОСТ 16523-89

САНТЕХНИИПРОЕКТ

Формат: А4

Инв.№ подл. | Подп. и дата | Взам инв № | Инв № дубл | Подп и дата

Серия 5.904-75 94 выпуск 1-37

Формат	Зона	Поз.	Обозначение	Наименование	Кол.	Примечание
				Документация		
А4			АЗД 194 040 СБ	Сборочный чертеж		
				Детали		
Б		1	АЗД 194 031	Полка		
				Уголок 35×35×3 ГОСТ 8509-86 Ст 3 ГОСТ 535-88		
				$l = 556 - 1,7$	2	0,7 кг
Б4		2	АЗД 194 032	Полка		
				Уголок 35×35×3 ГОСТ 8509-86 Ст 3 ГОСТ 535-88		
				$l = 850 - 2,3$	2	1,6 кг

Подп. и дата | Инв. № подл. | Взам. инв. № | Подп. и дата | Инв. № подл.

Изм.	Лист	№ докум.	Подп.	Дата
Разраб.				
Пров.				
Нач. гр.				
Н. контр.				
Утв.		Сливак		

АЗД 194 040

Рамка опорная

Лит	Лист	Листов

САНТЕХНИИПРОЕКТ

Копировал

Формат А4

40

Формат	Зона	Поз.	Обозначение	Наименование	Кол.	Примечание
				Документация		
А3			АЗД 194 050 СБ	Сборочный чертеж		
				Детали		
Б		1	АЗД 194 032	Планка		
				Лист 8 ГОСТ 19903-74 Ст 3 ГОСТ 14637-89		
				105 -0,87 × 565 ±1,75	2	3,9 кг
Б4		2	АЗД 194 033	Планка		
				Лист 8 ГОСТ 19903-74 Ст 3 ГОСТ 14637-89		
				72,5 -0,10 × 710 -1,0	2	3,2 кг
Б4		3	АЗД 194 034	Планка		
				Лист 8 ГОСТ 19903-74 Ст 3 ГОСТ 14637-89		
				30 -0,52 × 694 -1,0	2	1,3 кг
Б4		4	АЗД 194 035	Планка		
				Лист 8 ГОСТ 19903-74 Ст 3 ГОСТ 14637-89		
				30 -0,52 × 420 -1,55	2	0,8 кг
М4		5	АЗД 194.036	Болт анкерный	8	

Подп. и дата | Инв. № подл. | Взам. инв. № | Подп. и дата | Инв. № подл.

Изм.	Лист	№ докум.	Подп.	Дата
Разраб.				
Пров.				
Нач. гр.				
Н. контр.				
Утв.		Сливак		

АЗД 194 050

Рама закладная

Лит	Лист	Листов
		1

САНТЕХНИИПРОЕКТ

Копировал

Формат А4

Серия 5.904-75.94 Выпуск 1-37

А3Д194.028

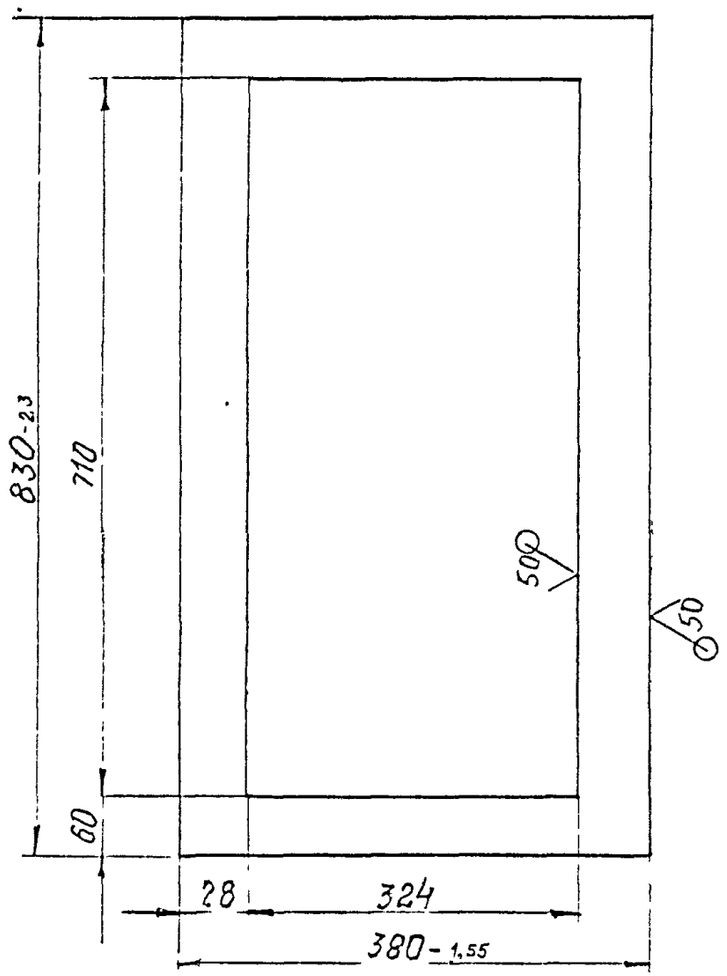

Неуказанные предельные отклонения размеров: H14

Изм.	Лист	№ докум.	Подп.	Дата	А3Д.194.028			
Разраб.		Ямпольская			Лист.	Лит.	Масса	Масштаб
Пров.		Рубинская				И	1,9	1:5
Нач.гр.		Литвак				Лист	Листов	
Н. контр.		Фроскин			Лист 1,5 ГОСТ 19903-74 / ОК360В ГОСТ 16523-89	САНТЕХНИИПРОЕКТ		
Утв.		Спивак						

Формат А4

А3Д194.040СБ

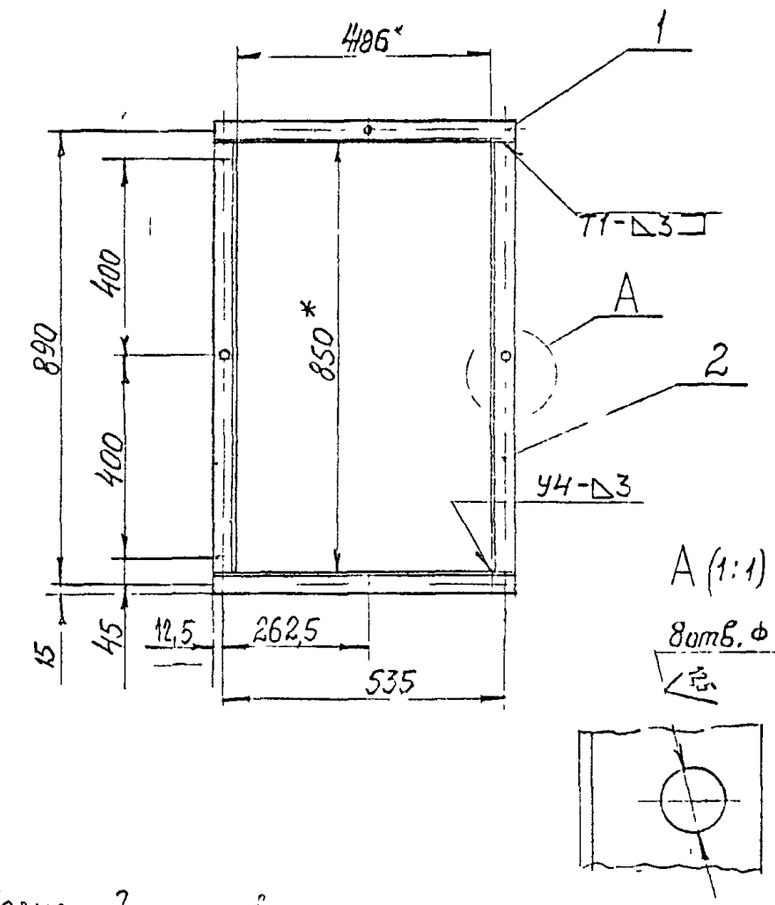

А (1:1)

1. *Размер для справок
2. Неуказанные предельные отклонения размеров h14, ±IT2/2
3. Сварные швы по ГОСТ 5264-80.

Изм.	Лист	№ докум.	Подп.	Дата	А3Д.194.040СБ			
Разраб.		Ямпольская			Рамка опорная	Лит.	Масса	Масштаб
Пров.		Рубинская				И1	4,6	1:10
Нач.гр.		Литвак				Лист	Листов	
Н. контр.		Фроскин				САНТЕХНИИПРОЕКТ		
Утв.		Спивак						

Инв. № подл. | Подп. и дата | Взам. инв. № | Инв. № дубл. | Подп. и дата

Формат А4

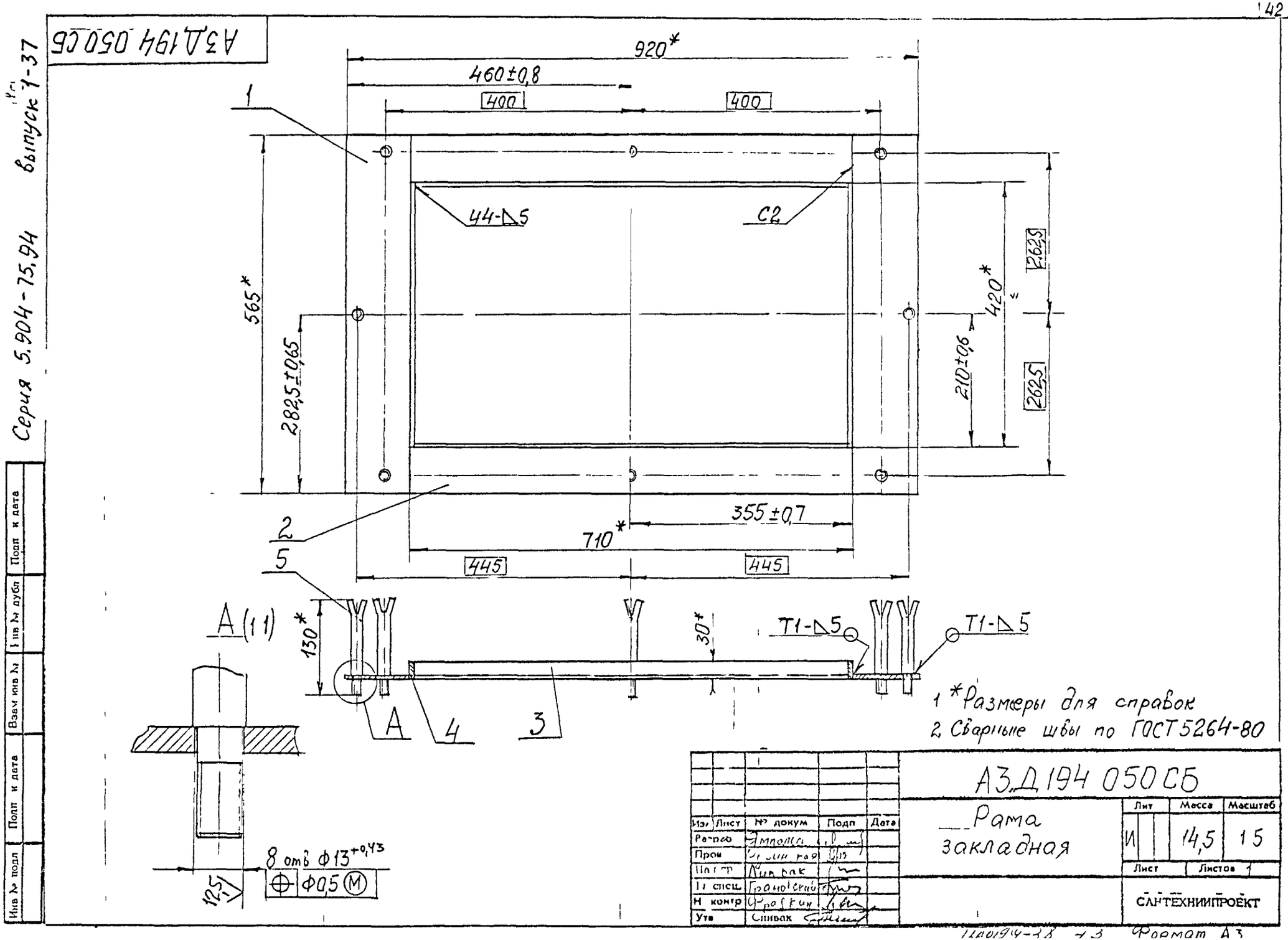

1 *Размеры для справок
2. Сварные швы по ГОСТ 5264-80

Изм	Лист	№ докум	Подп	Дата
Разраб		Эмпома		
Пров		Ульянская		
Нач пр		Лимбак		
Гл спец		Грановский		
Н контр		Фроскин		
Утв		Сливак		

А3Д194 050СБ

Рама закладная

Лит	Масса	Масштаб
И	14,5	15

Лист | Листов 1

САНТЕХНИИПРОЕКТ

Инв № подл | Подп и дата | Взам инв № | Инв № дубл | Подп и дата

Формат А3

Серия 5.904-75.94 Выпуск 1-37

Формат	Зона	Поз.	Обозначение	Наименование	Кол.	Примечание
				Документация		
А3			АЗД 194 060СБ	Сборочный чертеж		
				Стандартные изделия		
		1		Болт М8 6gх25.36 ГОСТ 7798-70	1	
		2		Гайка М8 6Н.4 ГОСТ 5915-70	1	
		3		Шайба 8 65Г ГОСТ 6402-70	1	
		4		Винт 2М10-6gх16.36 ГОСТ 10978-83	2	
			Применяемые данные	для исполнений АЗД 194 060		
				Детали		
А4		5	АЗД 194 037	Рычаг	1	0,3
А4		6	АЗД 194 038	Валик	1	1,2
А4		7	АЗД 194 039	Втулка	1	0,1
				Стандартные изделия		
		8		Шпонка 6х6х45 ГОСТ 10748-79	1	
				Прочие изделия		
		9		Механизм исполнительный		
				М30-16/63-025		
				ТУ25-02 191401-81	1	

Инв.№ подл. | Подп. и дата | Взам. инв.№ | Инв.№ дубл. | Подп. и дата

Изм.	Лист	№ докум.	Подп.	Дата
Разраб.				
Пров.				
Нач. гр.				
Н. контр.				
Утв.		Спивак		

АЗД194 060

Механизм исполнительный

Лит	Лист	Листов
А	1	

САНТЕХНИИПРОЕКТ

Копировал Формат А4

Формат	Зона	Поз.	Обозначение	Наименование	Кол.	Примечание
				АЗД 194 060.01		
				Детали		
А4		5	АЗД 194 037	Рычаг	1	
А4		6	АЗД 194 038	Валик	1	
А4		7	АЗД 194 039	Втулка	1	
				Стандартные изделия		
		8		Шпонка 6х6х45 ГОСТ 10748-79	1	
				Прочие изделия		
		9		Механизм исполнительный		
				М30-40/25 0,25		
				ТУ25-02.191401-81	1	
				А1А 194 050-03		
				Детали		
А4		5	АЗД 194 037-01	Рычаг	1	
А4		6	АЗД 194 038-01	Валик	1	
А4		7	АЗД 194 039-01	Втулка	1	
				Стандартные изделия		
		8		Шпонка 8х10х45 ГОСТ 10748-79	1	
				Прочие изделия		
		9		Механизм исполнительный		
				М30 100/25 0,25		
				ТУ25-02 191401-81	1	

Инв.№ подл. | Подп. и дата | Взам. инв.№ | Инв.№ дубл. | Подп. и дата

Изм.	Лист	№ докум.	Подп.	Дата

АЗД194 000

Лист 2

Копировал Формат А4

АЗД 194.060СБ

Выпуск 1-37

Серия 5.904-75.84

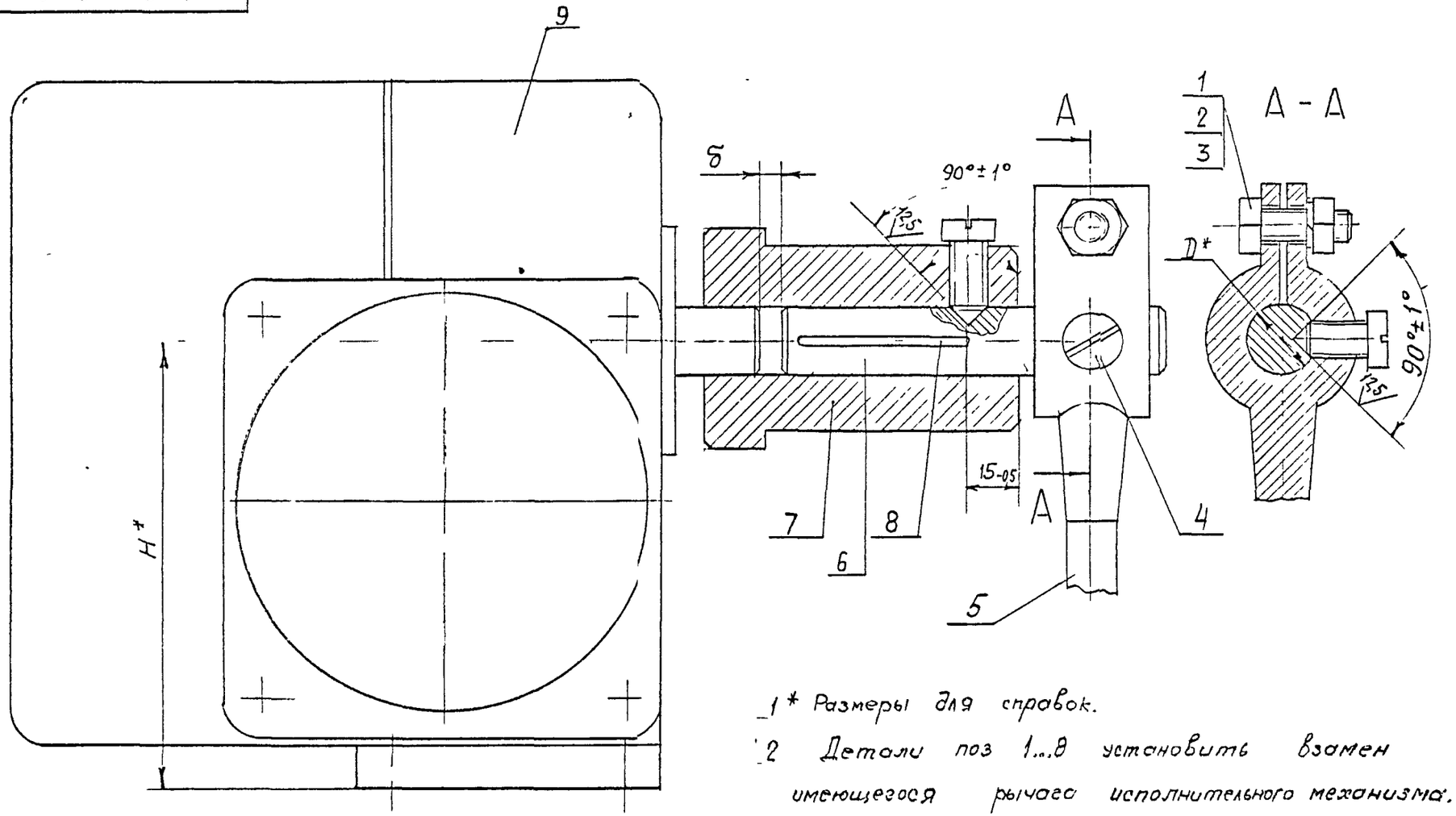

1* Размеры для справок.

2 Детали поз 1...8 установить взамен имеющегося рычага исполнительного механизма.

Обозначение	Размеры, мм			Масса, кг
	D*	б	Н*	
АЗД 194 060 -01	18	2±0,3	117	12,0
-02	30	14,5±0,5	239,5	28,5

Изм.	Лист	№ докум.	Подп.	Дата
Разраб.		Рузинская		
Пров.		Литвак		
Нач. гр.		Литвак		
Гл. спец.		Грановский		
Н. контр.		Фоткин		
Утв.		Спивак		

АЗД 194 060СБ

Механизм исполнительный

Лит	Масса	Масштаб
И	30 табл	-
Лист	Листов 1	

СЛНТЕХНИИПРОЕКТ

Инв. № подл. | Подп. и дата | Взам. инв. № | Инв. № дубл. | Подп. и дата

Серия 5.904-75.94 Выпуск 1-37

АЗД194.037

32

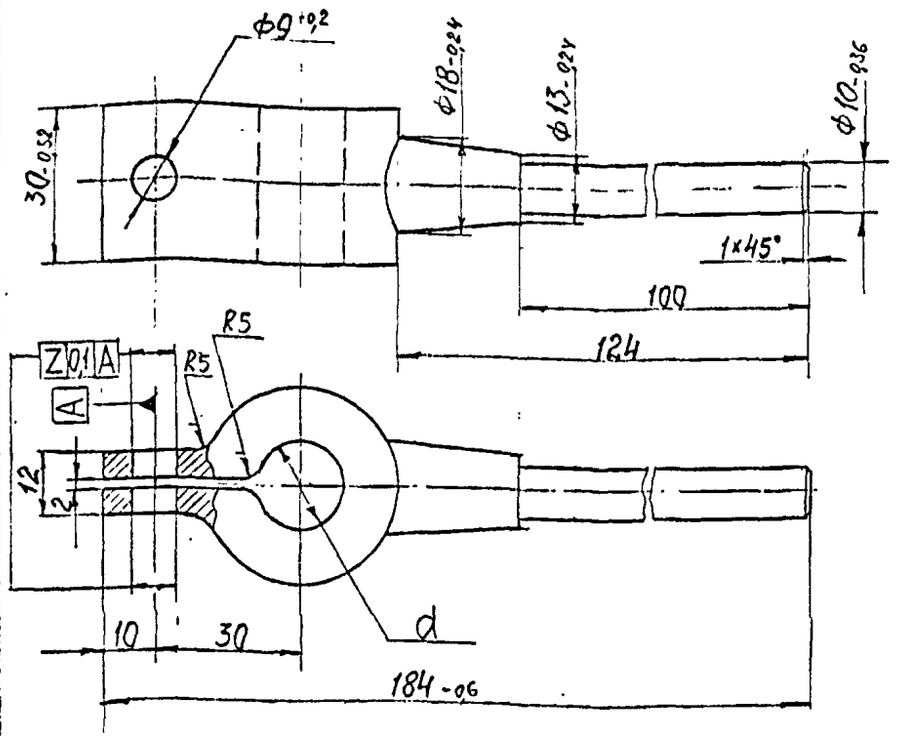

Обозначение	d, мм	Масса, кг
АЗД194.037	$18^{+0,24}$	0,3
-01	$30^{+0,28}$	0,26

Неуказанные предельные отклонения размеров: $\pm \frac{t_2}{2}$.

Изм.	Лист	№ докум.	Подп.	Дата
Разраб.	Ямпольская			
Пров.	Рубинская			
Нач.гр.	Кимбак			
Н. контр	Фрадкин			
Утв.	Спивак			

АЗД194.037

Рычаг

Лит.	Масса	Масштаб
И	см. табл.	—
Лист	Листов 1	

Ст 3 ГОСТ 380-88

САНТЕХНИИПРОЕКТ

Формат А4

АЗД194.036

125

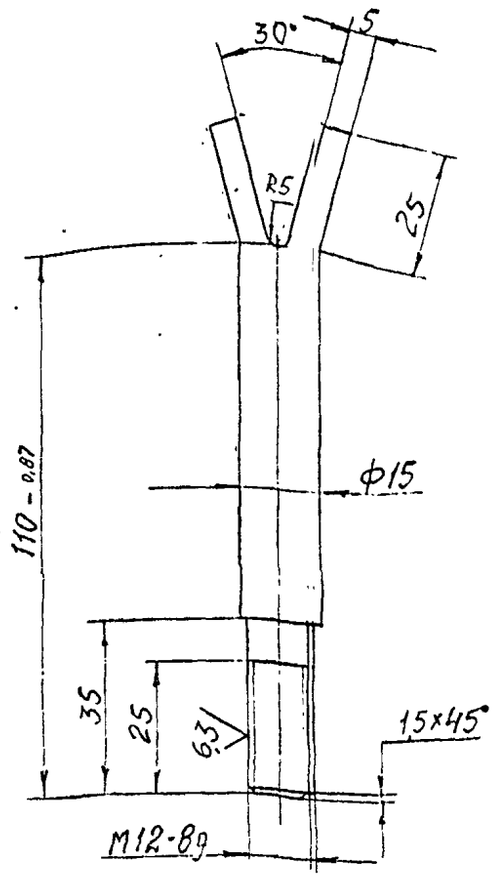

Неуказанные предельные отклонения размеров: h14; $\pm \frac{t_2}{2}$.

Изм.	Лист	№ докум.	Подп.	Дата
Разраб.	Ямпольская			
Пров.	Рубинская			
Нач.гр.	Кимбак			
Гл.спец.				
Н. контр	Фрадкин			
Утв.	Спивак			

АЗД194.036

Болт анкерный

Лит.	Масса	Масштаб
И	0,15	1:1
Лист	Листов 1	

Ст 3 ГОСТ 380-88

САНТЕХНИИПРОЕКТ

Инв.№ подл. | Подп. и дата | Взам. инв.№ | Инв.№ дубл. | Подп. и дата

Инв.№ подл. | Подп. и дата | Взам.инв.№ | Инв.№ дубл. | Подп. и дата

Серия 5.904-75.94 Выпуск 1-37

АЗД194.039

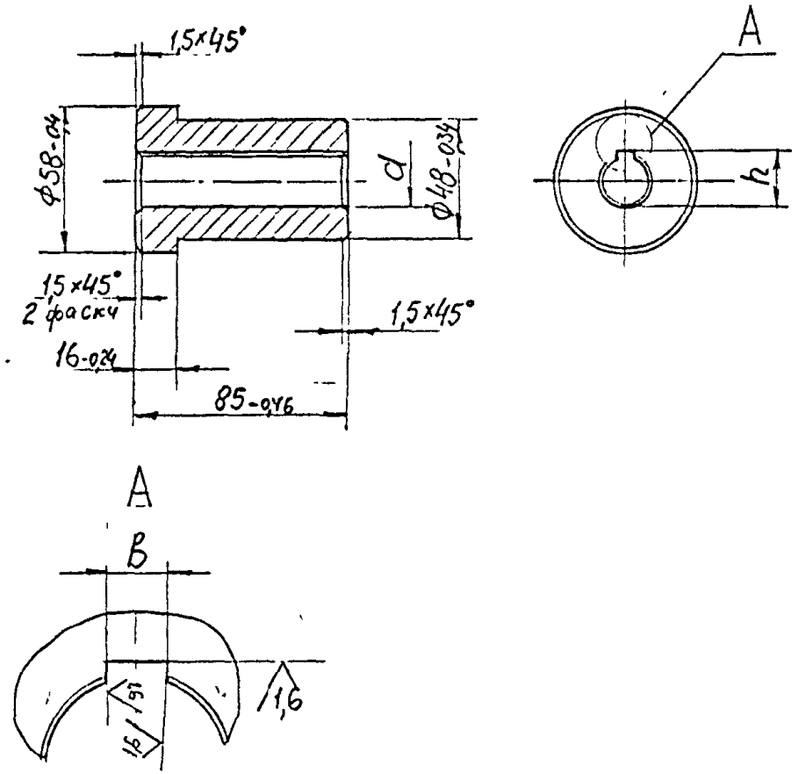

Обозначение	Размеры, мм			Масса, кг
	B	d	h	
АЗД194 039	$6^{+0,065}_{+0,015}$	$18^{+0,12}$	$20,6^{+0,28}$	1,25
-01	$8^{+0,075}_{+0,02}$	$30^{+0,14}$	$33,1^{+0,34}$	0,87

Изм	Лист	№ докум	Подп	Дата
Разраб		Ямпольская		
Пров		Рубинская		
Нач. гр.		Лашкак		
Гл.спец.				
Н контр		Фрадкин		
Утв		Спивак		

АЗД194 039

Втулка

Лит	Масса	Масштаб
И	см табл	—

Лист | Листов

Ст 3 ГОСТ380-88

САНТЕХНИИПРОЕКТ

Формат. А4

АЗД194.038

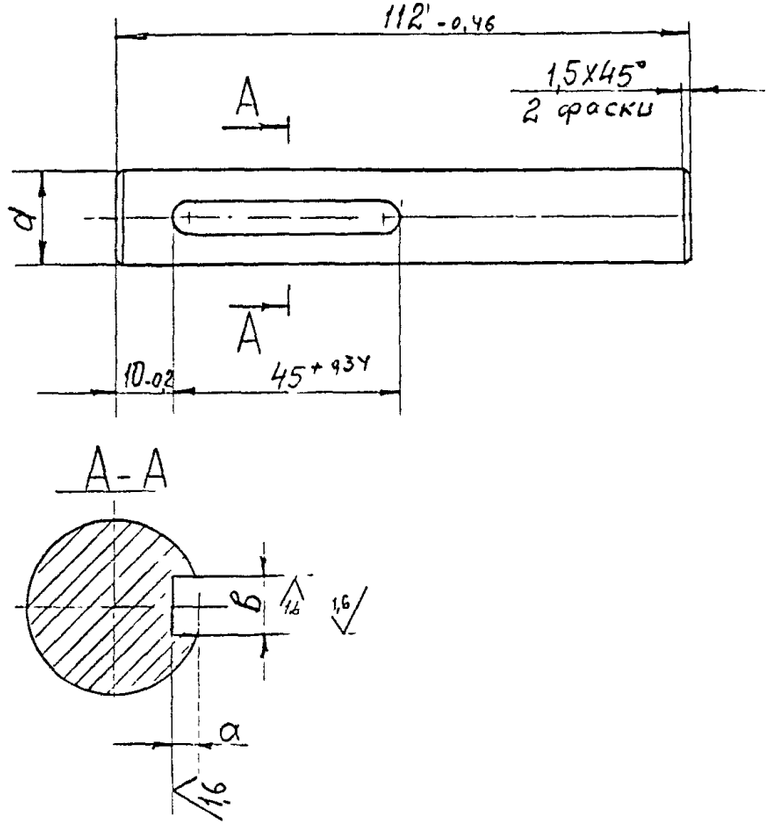

Обозначение	Размеры, мм			Масса, кг
	a	b	d	
АЗД194 038	$3^{+0,12}$	$6^{-0,01}_{-0,055}$	$18_{-0,12}$	0,22
-01	$4^{+0,16}$	$8^{-0,015}_{-0,005}$	$30_{-0,14}$	0,62

Изм	Лист	№ докум	Подп	Дата
Разраб		[illegible]		
Пров.		[illegible]		
Нач. гр.		Лашкак		
Гл.спец.				
Н контр.		Фрадкин		
Утв.		Спивак		

АЗД194.038

Валик

Лит	Масса	Масштаб
И	см табл.	—

Лист | Листов 1

Ст 3 ГОСТ 380-88

САНТЕХНИИПРОЕКТ

Формат: А4

Серия 5.904-75.94 выпуск 1-37

Формат	Зона	Поз.	ОБОЗНАЧЕНИЕ	НАИМЕНОВАНИЕ	Кол.	Примечание
				Документация		
А4			А3Д 194.070 СБ	Сборочный чертеж		
				Детали		
А4		1	А3Д 194 041	Основание	2	
54		2	А3Д 194 042	Ребро		
				Лист 5 ГОСТ 19903-74		
				Ст 3 ГОСТ 14637-89		
				70-0,74 × 141-1,0	2	0,39 кг

Изм	Лист	№ докум.	Подп.	Дата
Разраб.		Ямпольск		
Пров.		Рубинская		
Нач.гр.		Литвак		
Н контр.		Фраскин		
Утв.		Спивак		

А3Д 194.070

Подставка

Лит.	Лист	Листов
И		1

САНТЕХНИИПРОЕКТ

Копировал

Формат А4

А3Д 194.070 СБ

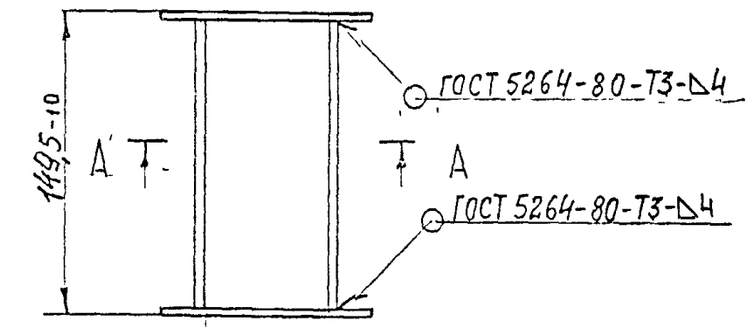

А-А

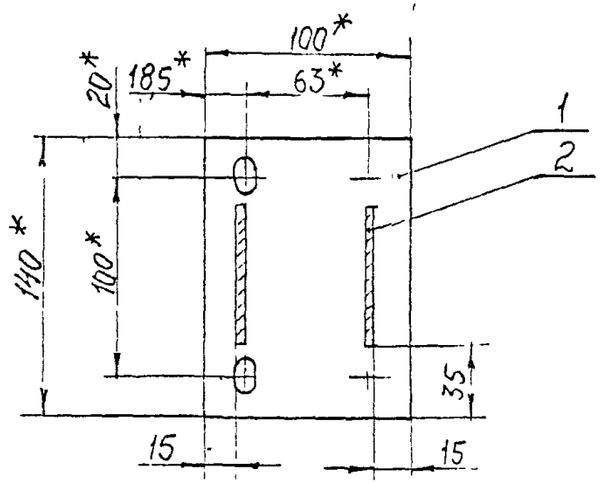

1 *Размеры для справок

2. Неуказанные предельные отклонений размеров: Н14

А3Д 194.070 СБ

Изм	Лист	№ докум	Подп	Дата
Разраб		Ямпольск		
Пров		Рубинская		
Нач. гр.		Литвак		
Гл.спец.		Грановск		
Н контр.		Фраскин		
Утв.		Спивак		

Подставка

Лит	Масса	Масштаб
И	1,6	1 25

Лист	Листов
	1

САНТЕХНИИПРОЕКТ

Ц 00194-38 48 Формат: А4

Серия 5.904-75 94 выпуск 1-37

А3Д194 041

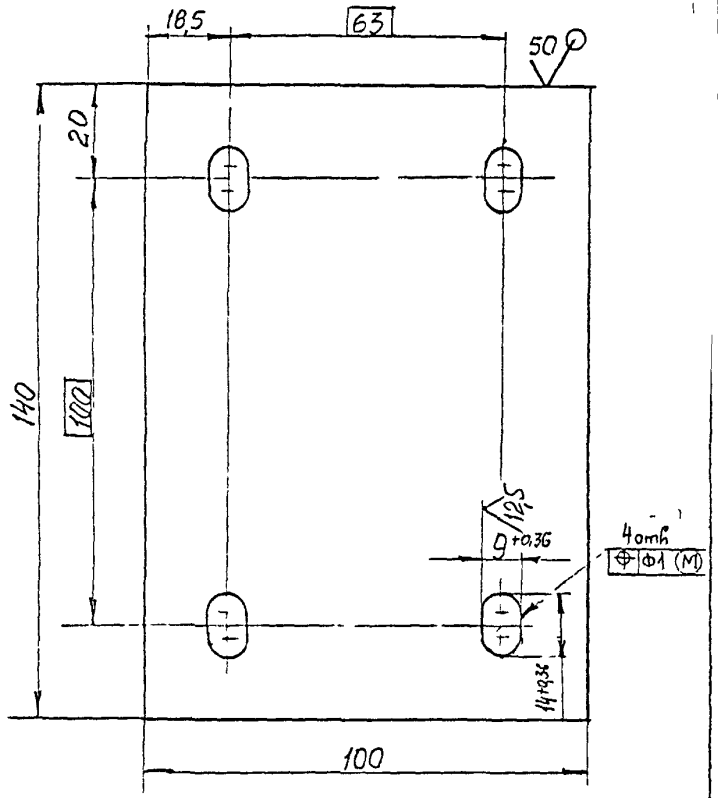

Неуказанные предельные отклонения размеров H14, h14, $\pm\frac{t_2}{2}$

Изм	Лист	№ докум	Подп	Дата
Разраб				
Пров				
Нач гр				
Гл спец				
Н. контр				
Утв.				

А3Д194 041

Основание

Лит	Масса	Масштаб
И	0,41	1:1

Лист 5 ГОСТ 19903-74
Ст 3 ГОСТ 14637-89

Лист | Листов 1

САНТЕХНИИПРОЕКТ

Формат	Зона	Поз.	ОБОЗНАЧЕНИЕ	НАИМЕНОВАНИЕ	Кол.	Примечание
				Документация		
А3			А3Д194 080СБ	Сборочный чертеж		
				Детали		
БЧ		1	А3Д194 043	Толка		
				Уголок 25×25×3 ГОСТ 8509-86		
				Ст 3 ГОСТ 535-88		
				l = 120-1,0	2	0,13 кг
БЧ		2	А3Д194 044	Толка		
				Уголок 25×25×3 ГОСТ 8509-86		
				Ст 3 ГОСТ 535-88		
				l = 270-1,3	2	0,3 кг
БЧ		3	А3Д194 045	Основание		
				Лист 10 ГОСТ 19903-74		
				ОК360В ГОСТ 16523-89		
				170-1,0 × 270-1,3	1	0,36 кг

Изм	Лист	№ докум.	Подп	Дата
Разраб				
Пров				
Нач гр				
Н контр				
Утв				

А3Д194 080

Подставка

Лит	Лист	Листов
И		1

САНТЕХНИИПРОЕКТ

Копировал [illegible] Формат А4

А3Д194.080СБ

Серия 5.904-75.94

Выпуск 1-37

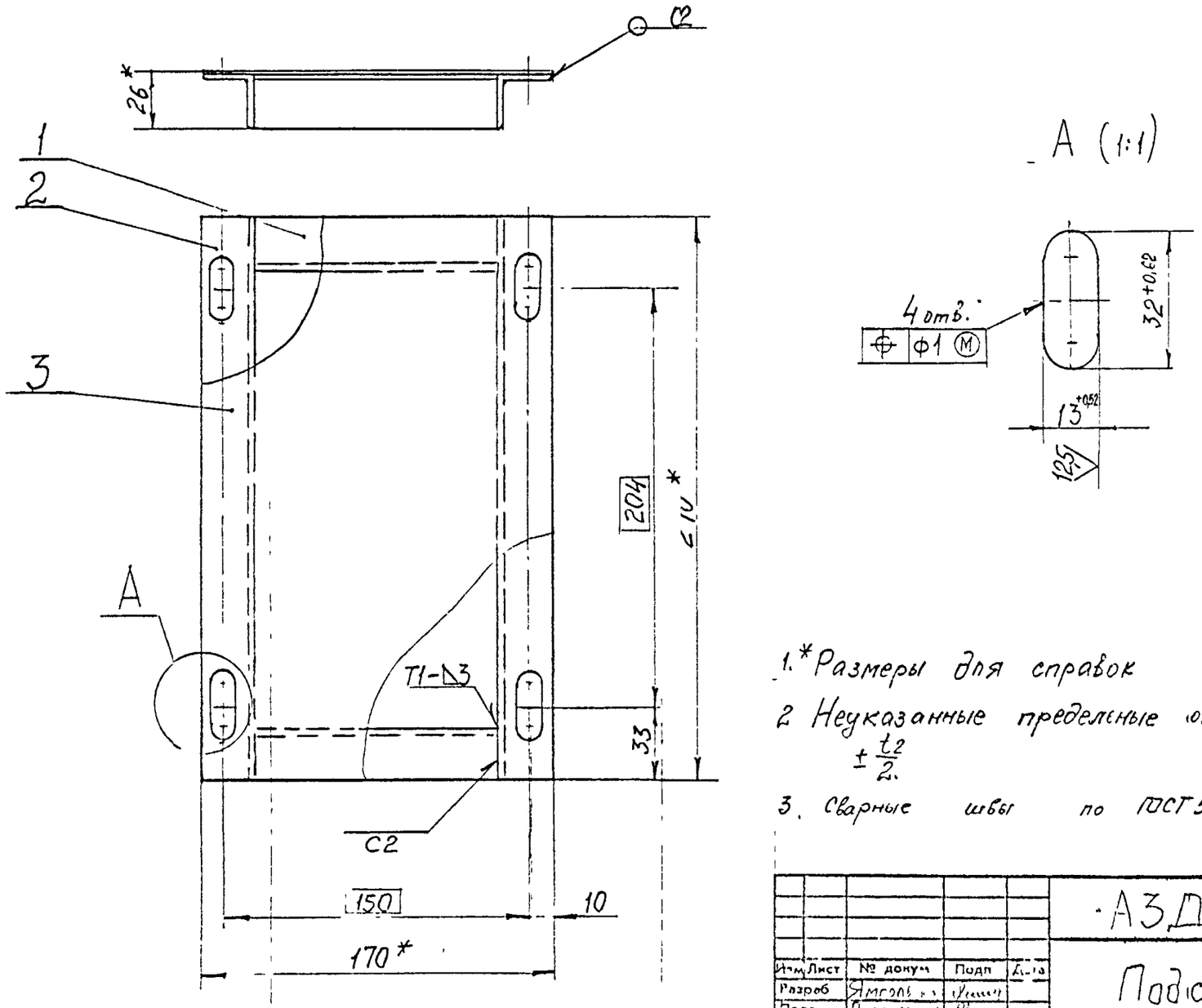

1.* Размеры для справок

2. Неуказанные предельные отклонения размеров: $\pm\frac{t_2}{2}$.

3. Сварные швы по ГОСТ 5264-80

Изм	Лист	№ докум	Подп	Дата
Разраб		Ямгольский		
Пров		Рубинская		
Нач. гр		Кимбар		
Гл. спец.		Грановский		
Н. контр		[illegible]		
Утв		Сливак		

А3Д194.080СБ

Подставка

Лит	Масса	Масштаб
И	1,75	1:2

Лист | Листов

САНТЕХНИИПРОЕКТ

Инв № подл | Подп и дата | Взам инв № | Инв № дубл | Подп и дата

Ц00194-38 (50) Формат А3

gost.e-ecolog.ru