ТИПОВЫЕ КОНСТРУКЦИИ, ИЗДЕЛИЯ И УЗЛЫ ЗДАНИЙ И СООРУЖЕНИЙ

СПФ

СЕРИЯ 5.904-75.94

КАМЕРЫ ПРИТОЧНЫЕ ВЕНТИЛЯЦИОННЫЕ ПРОИЗВОДИТЕЛЬНОСТЬЮ
от 10 до 125 тыс. м³/ч

ВЫПУСК 1-36

ЗАСЛОНКА ВОЗДУШНАЯ РЕЦИРКУЛЯЦИОННАЯ.

РАБОЧИЕ ЧЕРТЕЖИ

Ц00194-37

gost.e-ecolog.ru

ТИПОВЫЕ КОНСТРУКЦИИ, ИЗДЕЛИЯ И УЗЛЫ ЗДАНИЙ И СООРУЖЕНИЙ

СЕРИЯ 5.904-75.94

КАМЕРЫ ПРИТОЧНЫЕ ВЕНТИЛЯЦИОННЫЕ ПРОИЗВОДИТЕЛЬНОСТЬЮ

от 10 до 125 тыс. м³/ч

ВЫПУСК 1-36

ЗАСЛОНКА ВОЗДУШНАЯ РЕЦИРКУЛЯЦИОННАЯ.

РАБОЧИЕ ЧЕРТЕЖИ

РАЗРАБОТАНЫ

ГПКНИИ САНТЕХНИИПРОЕКТ

ГЛАВНЫЙ ИНЖЕНЕР ИНСТИТУТА Л.А.Степанов

ГЛАВНЫЙ ИНЖЕНЕР ПРОЕКТА В.А.Спивак

УТВЕРЖДЕНЫ

ГЛАВПРОЕКТОМ ГОССТРОЯ РОССИИ, ПИСЬМО ОТ 25.02.94. №9-3-2/34 И ВВЕДЕНЫ В ДЕЙСТВИЕ ГПКНИИ САНТЕХНИИПРОЕКТ с 30.06.94, ПРИКАЗ ОТ 01.03. 1994г. №7

Обозначение	Наименование	Стр.
АЗД 200.00070 АЗД 201.006	Заслонка воздушная рециркуляционная Техническое описание Скоба	3
АЗД 200.000	Заслонка воздушная рециркуляционная с электроприводом	4
АЗД 200.001	Шайба	5
АЗД 200.000 СБ	Заслонка воздушная рециркуляционная с электроприводом	6
АЗД 200.010	Корпус	8
АЗД 200.002	Палец	9
АЗД 200.010 СБ	Корпус	10
АЗД 200.015 АЗД 200.020	Планка Профиль в сборе	12
АЗД 200.020 СБ	Профиль в сборе	13
АЗД 200.030	Лопатка	14
АЗД 200.030 СБ	Лопатка	15
АЗД 200.040	Система тяг и рычагов	16
АЗД 200.040 СБ	Система тяг и рычагов	17
АЗД 200.050 АЗД 200.050 СБ	Электропривод Электропривод	18
АЗД 200.060 АЗД 200.026	Рычаг Ребро	19
АЗД 200.005	Профиль	20
АЗД 200.006	Профиль	21
АЗД 200.007 АЗД 200.008	Скоба Упор	22

Обозначение	Наименование	Стр.
АЗД 200.003 АЗД 200.017	Кронштейн Ось	23
АЗД 200.16	Перо	24
АЗД 200.022 АЗД 200.024	Тяга Тяга	25
АЗД 200.025 АЗД 200.027	Бабышка Бабышка	26
АЗД 201.000	Заслонка воздушная рециркуляционная с ручным управлением	27
АЗД 200.023	Рычаг	28
АЗД 201.000 СБ	Заслонка воздушная рециркуляционная с ручным управлением	29
АЗД 201.010	Корпус	31
АЗД 201.020	Профиль в сборе	32
АЗД 201.010 СБ	Корпус	33
АЗД 201.020 СБ	Профиль в сборе	35
АЗД 201.030	Система тяг и рычагов	36
АЗД 201.030 СБ	Система тяг и рычагов	37
АЗД 201.040 АЗД 201.040 СБ	Ручка управления Ручка управления	38
АЗД 201.007 АЗД 201.008	Рычаг Рукоятка	39

Изм.	Лист	№ докум.	Подп.	Дата
Разраб.	Лейтес			
Пров.	Литвак			
Нач. гр.	Крупник			
Н. контр.	Фрядкин			
Утв.	Спивак			

5.904-75.94. 1-36

Содержание

Лит.	Лист	Листов
И		1

САНТЕХНИИПРОЕКТ

Инв. № подл. | Подп. и дата | Взам. инв. № | Инв. № дубл. | Подп. и дата

В настоящем выпуске приведены рабочие чертежи воздушных рециркуляционных заслонок, используемых для рециркуляции в типовых приточных вентиляционных камерах 2ПК10...2ПК125.

В качестве исполнительного механизма в заслонках применяются: электропривод типа МЭО-16/63-0,25-82 (ТУ25-02.191401-81) и ручной привод.

Рециркуляционные заслонки устанавливаются в приемных секциях венткамер на верхней панели.

Для каждого типоразмера венткамеры предусмотрен один типоразмер заслонки.

Инв.№подл.	Подп. и дата	Взам.инв.№	Инв.№дубл.	Подп. и дата

Изм.	Лист	N докум.	Подп.	Дата
Разраб.		Лейтес		
Пров.		Литвак		
Нач.гр.		Крупник		
Н.контр		Фрадкин		
Утв.		Спивак		

АЗД 200.000-ТО

Заслонка воздушная рециркуляционная. Техническое описание

Лит.	Лист	Листов
Н		1

сантехнипроект

Формат: А4

АЗД 201.006

50 (V)

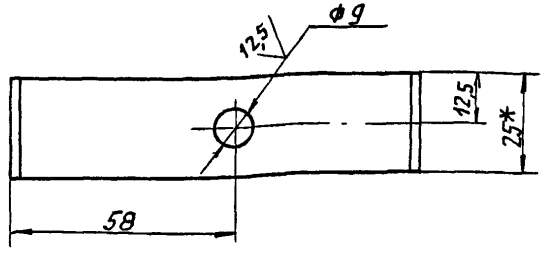

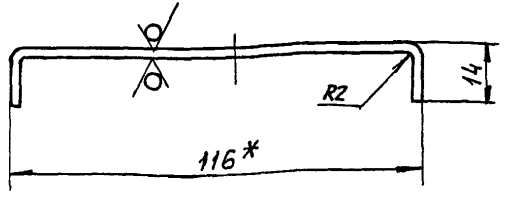

1. * Размеры для справок.
2. H14; $\pm \frac{t_2}{2}$

Инв.№подл.	Подп. и дата	Взам.инв.№	Инв.№дубл.	Подп. и дата

Изм.	Лист	N докум.	Подп.	Дата
Разраб.		Лейтес		
Пров.		Литвак		
Нач.гр.		Крупник		
ГИ.спец.		Грановский		
Н.конт.		Фрадкин		
Утв.		Спивак		

АЗД 201.006

Скоба

Лит.	Масса	Масшт.
Н	0,05	1:1
Лист	Листов 1	

Лист 2 ГОСТ 19903-74 ОК3608 ГОСТ 16523-89

сантехнипроект

Ц.00144-37 4

Формат: А4

Инв № подл.	Подп. и дата	Взам. инв. №	Инв. № дубл.	Подп. и дата

Серия 5.904-75.94 Выпуск 1-36

Формат	Зона	Поз.	Обозначение	Наименование	Кол. на испол. АЗД 200.000- —	01	02	03	04						Примечание
				Документация											
А3			АЗД 200.000СБ	Сборочный чертеж	X	X	X	X	X						
А4			АЗД 200.000-ТО	Заслонка воздушная рециркуляционная											
				Техническое описание	X	X	X	X	X						
				Сборочные единицы											
А4		1	АЗД 200.010	Корпус	1										
			-01	Корпус		1									

Условное наименование	Ц600х800Э	Ц600х1200Э	Ц800х1000Э	Ц800х1200Э	Ц1000х1200Э						

Изм.	Лист	№ докум.	Подп.	Дата	АЗД 200.000			
Разраб.		Лейтес			Заслонка воздушная рециркуляционная с электроприводом	Лит.	Лист 1	Листов 3
Пров.		Литвак						
Рук. гр.		Крупник				Сантехниипроект		
Н. контр.		Фрядкин						
Утв.		Спивак						

Формат А4

Инв. № подл.	Подп. и дата	Взам. инв. №	Инв. № дубл.	Подп. и дата

Формат	Зона	Поз.	Обозначение	Наименование	Кол. на испол. АЗД 200.000- —	01	02	03	04						Примечание
А4		1	АЗД 200.010-02	Корпус			1								
			-03	Корпус				1							
			-04	Корпус					1						
А4		2	АЗД 200.020	Профиль в сборе	1										
			-01	Профиль в сборе		1									
			-02	Профиль в сборе			1								
			-03	Профиль в сборе				1	1						
А4		3	АЗД 200.030	Лопатка	4	6									
			-01	Лопатка			5	9							
			-02	Лопатка					9						
А4		4	АЗД 200.040	Система тяг и рычагов	1										
			-01	Система тяг и рычагов		1									
			-02	Система тяг и рычагов			1								
			-03	Система тяг и рычагов				1	1						
А4		5	АЗД 200.050	Электропривод	1	1	1	1	1						

Изм.	Лист	№ докум.	Подп.	Дата	АЗД 200.000	Лист 2

Формат А4

4900-37.5

Инв N подл	Подп и дата	Взам. инв.	Инв N дубл	Подп и дата

Серия 5.904-75.94 Выпуск 1-36

Формат	Зона	Поз	Обозначение	Наименование	Кол на исполн. АЗД 200.000-					Примечание
					–	01	02	03	04	
				ДЕТАЛИ						
А4		6	АЗД 200.001	Шайба	8	12	10	18	18	
А4		7	АЗД 200.002	Палец	1	1	1	1	1	
А4		8	АЗД 200.003	Кронштейн	1	1	1	1	1	
				СТАНДАРТНЫЕ ИЗДЕЛИЯ						
				Болты ГОСТ 7798-70						
		9		М8-6g х 16.36	12	12	12	12	12	
		10		М8-6g х 35.36	1	1	1	1	1	
		11		Гайка М8-6Н5						
				ГОСТ 5915-70	15	17	16	20	20	
		12		Шайба 8 02 ГОСТ 11371-78	18	22	20	28	28	
		13		Шайба 8.65Г ГОСТ 6402-70	1	1	1	1	1	
				Прочие изделия						
		14		Подшипник 876903						
				ТУ37.006.045-77	8	12	10	18	18	

Изм	Лист	N докум	Подп	Дата	АЗД 200.000	Лист 3

Формат А4

Инв N подл	Подп и дата	Взам. инв N	Инв N дубл	Подп. и дата

Изм	Лист	N докум.	Подп.	Дата
Разраб.		Лейтес		
Пров		Литвак		
Нач гр		Крупник		
Гл спец		Грановский		
Н контр		Фрядкин		
Утв.		Спивак		

АЗД 200.001

Шайба

Лист 1 ГОСТ 19903-74
ОК3608 ГОСТ 16523-89

Лит.	Масса	Масшт
Н	0,004	1:1
Лист	Листов 1	

САНТЕХНИИПРОЕКТ

Формат А4

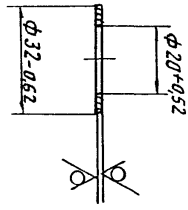

АЗД 200.001

05

5

АЗД200 000 СБ

Серия 5.904-75.94 Выпуск 1-36

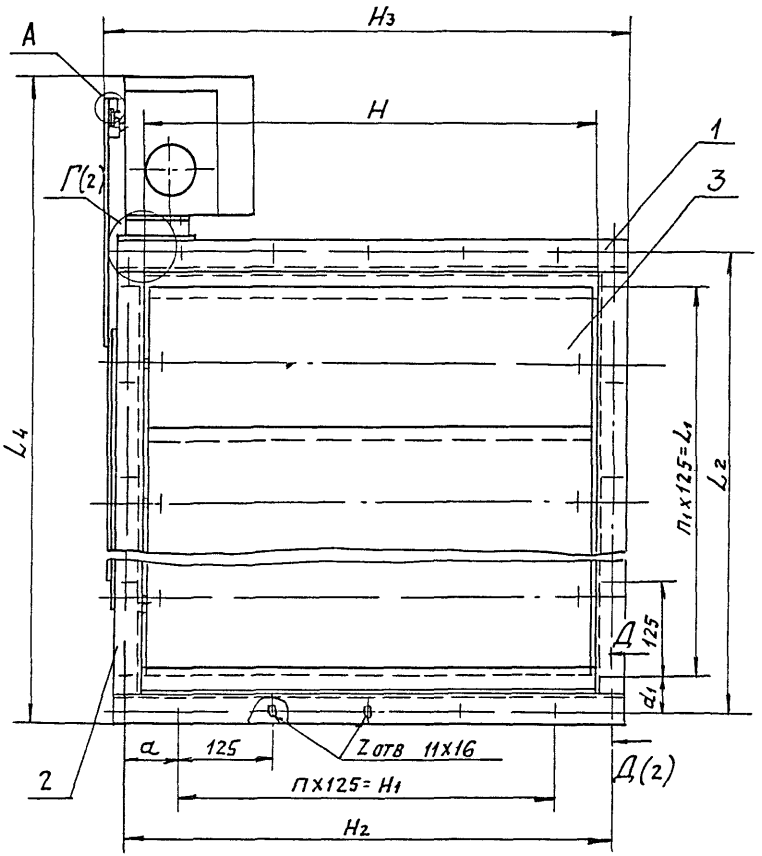

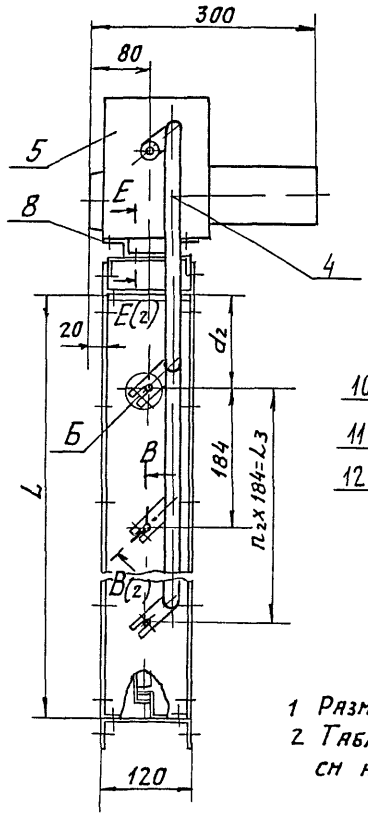

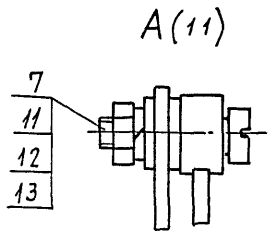

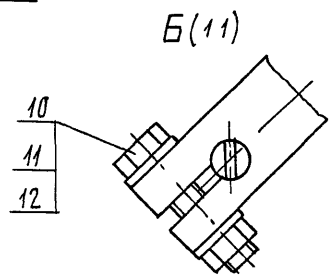

1 Размеры для справок
2 Таблицу исполнении см на листе 2

Нач.Инст	NДокум	Подп	Дата
Разраб	Лентес		
Пров	Литвяк		
Нач гр	Крупник		
Гл спец	Ряновский		
Н контр	Фрядкин		
Утв	Спивак		

АЗД 200 000 СБ

Заслонка воздушная рециркуляционная с электроприводом

Лит	Масса	Масшт
Н	см таба	—
Лист 1	Листов 2	

САНТЕХНИИПРОЕКТ

Инв.N подл. | Подп. и дата | Взам. инв.N | Инв.N дубл. | Подп. и дата

Серия 5.904-75 94 Выпуск 1-36

Инв.№подл. | Подп. и дата | Взам. инв.№ | Инв.№дубл. | Подп. и дата

В-В (1:1) (1)

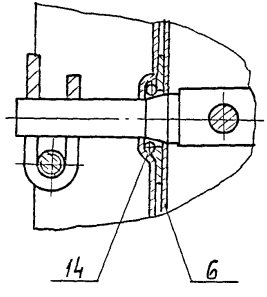

Г (1:1) (1)

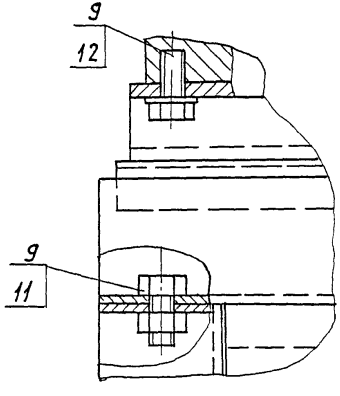

Д-Д (1:1) (1)

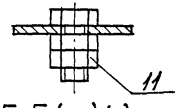

Е-Е (1:1) (1)

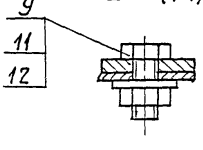

Обозначение	Шифр	Размеры, мм												Кол., шт				Масса, кг
		H	H1	H2	H3	L	L1	L2	L3	L4	a	d1	d2	n	n1	n2	Z	
АЗД 200. 000	Ц600Х800Э	600	500	650	716	800	750	850	552	1094	75	50	124	4	6	3	24	32,5
-01	Ц600Х1200Э					1260	1000	1310	920	1554		155	170		8	5	28	40,5
-02	Ц800Х1000Э	800	750	850	916	1060		1110	736	1354	50	55	162	6		4	32	41,5
-03	Ц800Х1700Э					1690	1625	1740	1472	1984		57,5	109		13	8	42	56,7
-04	Ц1000Х1700Э	1000	875	1050	1116						87,5			7			44	67,5

Инв № подл	Подп и дата	Взам инв №	Инв № дубл	Подп и дата

Серия 5 904-75 94 Выпуск 1-36

Форм	Зона	Поз	Обозначение	Наименование	Кол на исполн АЗД 200 010-										Примечание
					–	01	02	03	04						
				Документация											
А3			АЗД 200 010 СБ	Сборочный чертеж	X	X	X	X	X						
				Детали											
А3		1	АЗД 200 005	Профиль	2	2									
			-01	Профиль			2	2							
			-02	Профиль					2						
А3		2	АЗД 200 006	Профиль	1										
			-01	Профиль		1									
			-02	Профиль			1								
			-03	Профиль				1	1						
А4		3	АЗД 200 007	Скоба	1	1	1	1	1						

Изм	Лист	№ докум	Подп	Дата	АЗД 200 010			
Разраб		Лейтес			Корпус	Лит	Лист	Листов
Пров		Литвак				И	1	3
Нач гр		Крупник				Сантехниипроект		
Н.контр		Фрядкин						
Утв		Спивак						

Формат А4

Инв № подл	Подп и дата	Взам инв №	Инв № дубл	Подп и дата

Форм	Зона	Поз	Обозначение	Наименование	Кол на исполн АЗД 200-010-										Примечание
					–	01	02	03	04						
А4		4	АЗД 200 008	Упор	2										
			-01	Упор		2									
			-02	Упор			2								
			-03	Упор				2							
			-04	Упор					2						
Б4		5	АЗД 200 009	Уплотнение											
				Резина губчатая											
				ОСТ 38 05 171-78											
				10 х 33 х 600	2										0,012 кг
Б4		5	АЗД 200 011	Уплотнение											
				Резина губчатая											
				ОСТ 38 05 171-78											
				10 х 79 х 600		2									0,03 кг
Б4		5	АЗД 200 012	Уплотнение											
				Резина губчатая											
				ОСТ 38 05 171-78											
				10 х 71 х 800			2								0,04 кг

Изм	Лист	№ докум	Подп	Дата	АЗД 200 010	Лист 2

Формат А4

Б 00194-37 9

АЗД200.002

12,5 (√)

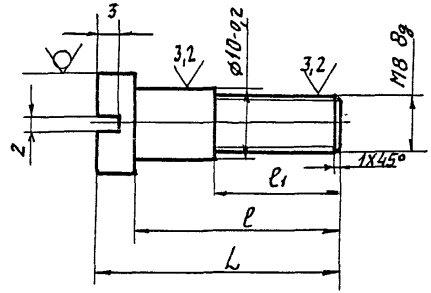

Обозначение	Размеры, мм			Масса, кг
	L	ℓ	ℓ_1	
АЗД 200 002	34	29	18	0,022
-01			24	0,019
-02	28	23	18	0,015

Неуказанные предельные отклонения размеров: $h14$; $\pm \frac{t2}{2}$

Изм	Лист	N докум	Подп	Дата
Разраб	Лейтес			
Пров.	Литвяк			
Нач гр	Крупник			
Гл спец	Грановский			
Н контр	Фрадкин			
Утв	Спивак			

АЗД200.002

Палец

Лит	Масса	Масшт
И	СМ ТАБЛ	–

Лист | Листов 1

Круг 14 ГОСТ 2590-88 / Ст3 ГОСТ 535-88

САНТЕХНИИПРОЕКТ

Ц00134-37 10 Формат: А4

Серия 5904-75 94 Выпуск 1-36

Инв N подл	Подп и дата	Взам инв N	Инв N дубл	Подп и дата

Форм	Зона	Поз	Обозначение	Наименование	Кол на исполн АЗД 200 010- –	01	02	03	04	Примечание
БУ		5	АЗД 200 013	Уплотнение						
				Резина губчатая						
				ОСТ 38 05 171-78						
				10х18 Х 800				2		0,01 кг
БУ		5	АЗД 200 014	Уплотнение						
				Резина губчатая						
				ОСТ 38 05.171-78						
				10х18 Х 1000					2	0,012 кг
				Стандартные изделия						
		6		Болт М8-6НХ 20 36						
				ГОСТ 7798-70	1	1	1	1	1	

Изм	Лист	N докум	Подп	Дата

АЗД200.010

Лист 3

Формат: А4

А3Д200.010СБ

Серия 5.904-75.94 Выпуск 1-36

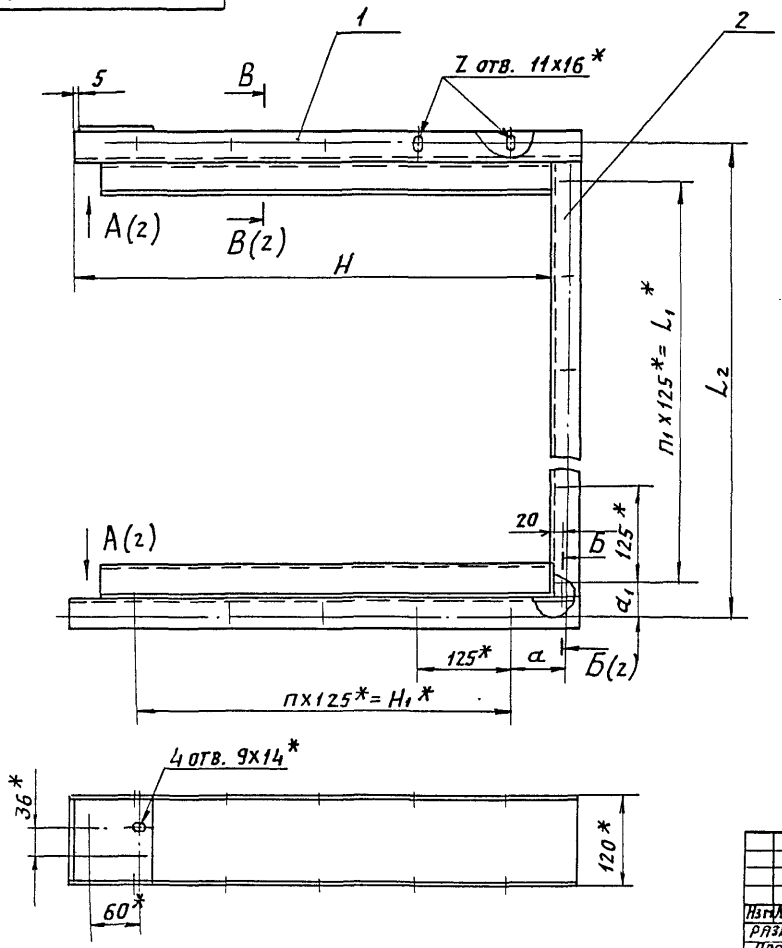

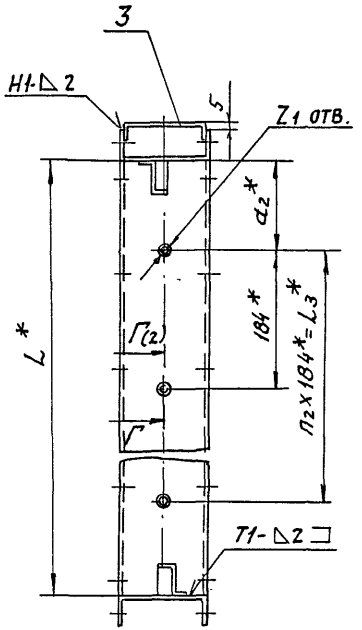

1. * Размеры для справок.
2. H14; $\pm \frac{t_2}{2}$
3. Сварные швы Т1 и Н1 по ГОСТ 5264-80.
4. Клей 88СА ТУ 38-105.1760-87
5. Таблицу исполнений см. на листе 2

Изм.	Лист	N докум.	Подп.	Дата
Разраб.		Лейтес		
Пров.		Литвак		
Нач.гр.		Крупник		
Гл.спец.		Грановский		
Н.конт.		Фрадкин		
Утв.		Спивак		

А3Д200.010СБ

Корпус

Лит.	Масса	Масшт.
И	См. табл.	—

Лист 1 Листов 2

Сантехниипроект

Инв. N подл. | Подп. и дата | Взам. инв. N | Инв. N дубл. | Подп. и дата

Ц00194-37 11 Формат: А3

А (1:5) (1)

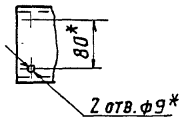

Б-Б (1:1) (1)

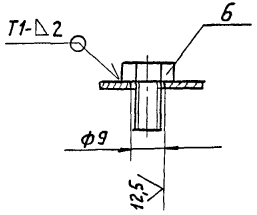

В-В (1:2) (1)

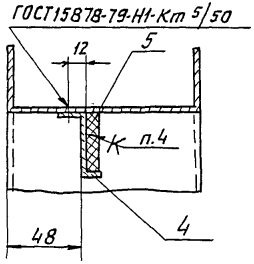

Г-Г (1:1) (1)

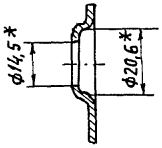

Обозначение	Размеры, мм									Кол., шт.					Масса, кг
	H	H_1*	L*	L_1*	L_2	L_3*	a	d_1	d_2*	n	n_1	n_2	Z	Z_1	
АЗД 200.010	640	500	800	750	850	552	75	50	124	4	6	3	17	4	7,7
-01			1260	1000	1310	920		155	170		8	5	19	6	8,5
-02	840	750	1060		1110	736	50	55	162	6		4	23	5	10,7
-03			1690	1625	1740	1472		57,5	109		13	8	28	9	11,9
-04	1040	875					87,5			7			30		13,5

Инв.№ подл. | Подп. и дата | Взам. инв.№ | Инв.№ дубл. | Подп. и дата

Серия 5.904-75.904 Выпуск 1-36

АЗД200.015

Неуказанные предельные отклонения размеров: H14; h14; ± IT14/2

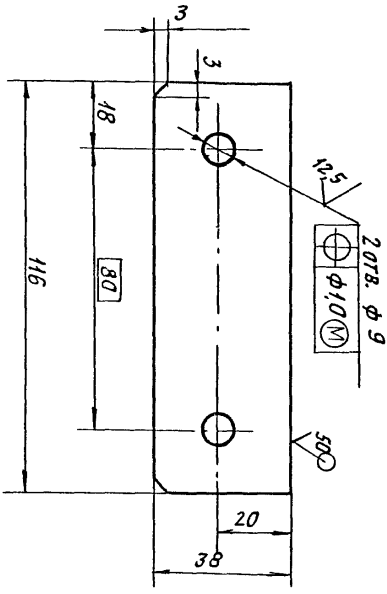

Изм.	Лист	№ докум.	Подп.	Дата	АЗД 200.015			
Разраб.		Лентес			Планка	Лит.	Масса	Масштаб
Пров.		Литвак				И		
Рук. гр.		Крупник				Лист	Листов 1	1:1
Н. контр.		Фрадкин						
Утв.		Спивак			Лист 2. ГОСТ 19903-74 ОК3608 ГОСТ 16523-89	САНТЕХНИИПРОЕКТ		

Формат А4

Инв.№ подл. | Подп. и дата | Взам. инв.№ | Инв.№ дубл. | Подп. и дата

Формат	Поз.	Кол.	Обозначение	Наименование	Кол. на исполн. АЗД 200.020- –	01	02	03	Примечание
				Документация					
А3			АЗД 200 020 СБ	Сборочный чертеж	X	X	X	X	
				Детали					
А3	1		АЗД 200 006	Профиль	1				
			-01	Профиль		1			
			-02	Профиль			1		
			-03	Профиль				1	
А4	2		АЗД 200 015	Планка	2	2	2	2	

Изм.	Лист	№ докум.	Подп.	Дата	АЗД 200.020			
Разраб.		Лентес			Профиль в сборе	Лит.	Масса	Масштаб
Пров.		Литвак				И		
Рук. гр.		Крупник				Лист	Листов 1	
Н. контр.		Фрадкин				САНТЕХНИИПРОЕКТ		
Утв.		Спивак						

Формат А4

АЗД200.020СБ

Серия 5.904-15.94 Выпуск 1-36

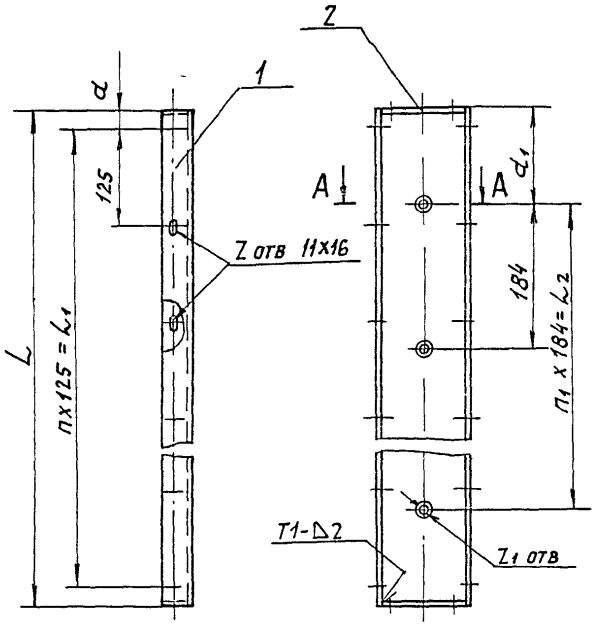

Обозначение	Размеры, мм					Кол, шт				Масса, кг
	L	L_1	L_2	a	a_1	n	n_1	Z	Z_1	
АЗД200.020	800	750	552	25	124	6	3	7	4	2,6
—01	1260	1000	920	130	170	8	5	9	6	4,0
—02	1060		736	30	162		4		5	3,4
—03	1690	1625	1472	32,5	109	13	8	14	9	5,4

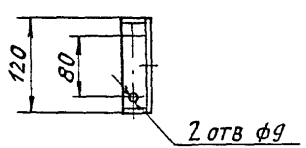

А-А (1:1)

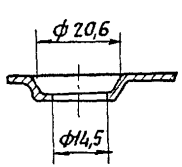

1 Размеры для справок.

2. Сварные швы по ГОСТ 5264-80

Изм	Лист	N докум	Подп	Дата
Разраб		Лентес		
Пров		Литвак		
Нач гр		Крупник		
Гл спец		Рановский		
Н контр		Фрадкин		
Утв		Сливак		

АЗД200.020СБ

Профиль в сборе

Лит.	Масса	Масшт
И	см табл.	—
Лист	Листов 1	

САНТЕХНИИПРОЕКТ

Инв.№ подл. | Подп. и дата | Взам. инв.№ | Инв.№ дубл. | Подп. и дата

Инв.№ подл.	Подп. и дата	Взам. инв.	Инв.№ дубл.	Подп. и дата

Серия 5.904-75.94 Выпуск 1-36

Форм.	Зона	Поз.	Обозначение	Наименование	Кол. на исполн. АЗД 200.030-										Примечание
					–	01	02								
				Документация											
А3			АЗД 200.030 СБ	Сборочный чертеж	X	X	X								
				Детали											
А3		1	АЗД 200.016	Перо	2										
			-01	Перо		2									
			-02	Перо			2								
А4		2	АЗД 200.017	Ось	1	1	1								
		3	-01	Ось	1	1	1								
БЧ		4	АЗД 200.018	Уплотнение											
				Резина губчатая											
				ОСТ38.05.171-78, 10х20х598	2										0,008 кг

Изм.	Лист	№ докум.	Подп.	Дата	АЗД 200.030		
Разраб.		Лейтес			Лопатка	Лит.	Лист 1	Листов 2
Пров.		Литвак				И		
Нач. гр.		Крупник				САНТЕХНИИПРОЕКТ	
Н. контр		Фрядкин					
Утв.		Спивак					

Формат: А4

Инв.№ подл.	Подп. и дата	Взам. инв.№	Инв.№ дубл.	Подп. и дата

Форм.	Зона	Поз.	Обозначение	Наименование	Кол. на исполн. АЗД 200.030										Примечание
					–	01	02								
БЧ		4	АЗД 200.019	Уплотнение											
				Резина губчатая											
				ОСТ 38.05.171-78											
				10х20х798		2									0,01 кг
БЧ		4	АЗД 200.021	Уплотнение											
				Резина губчатая											
				ОСТ 38.05.171-78											
				10х20х998			2								0,012 кг
				Стандартные изделия											
		5		Болт М6-6g х 35.36											
				ГОСТ 7798-70	2	2	2								
		6		Гайка М6-6Н.5											
				ГОСТ 5915-70	2	2	2								
		7		Шайба 6.02											
				ГОСТ 11371-78	4	4	4								

Изм.	Лист	№ докум.	Подп.	Дата	АЗД 200.030	Лист 2

Формат А4

Е.820.1-14.83 ТХ

15

АЗД.200.030 СБ

Серия 5.904-75 94 Выпуск 1-36

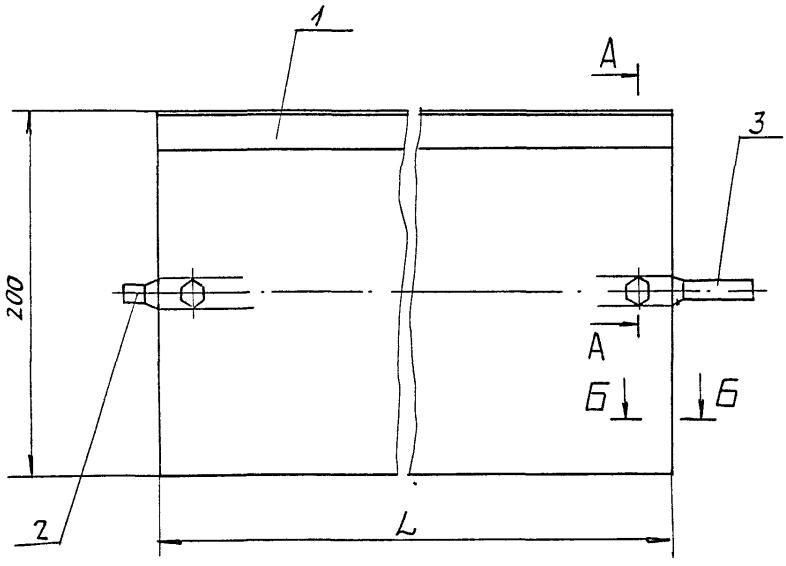

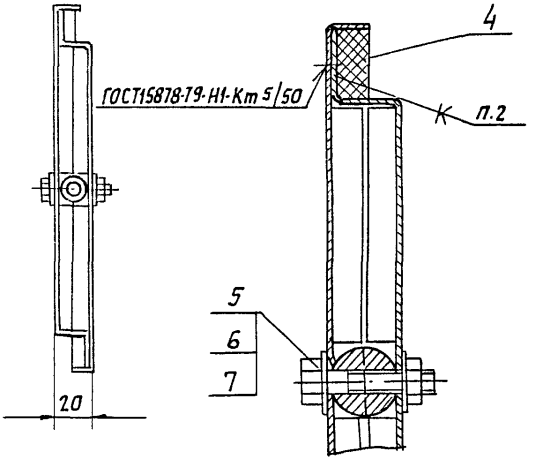

Обозначение	L, мм	Масса, кг
АЗД 200 030	598	2,5
—01	798	3,2
—02	998	4,0

Б-Б (1:1)



1 Размеры для справок

2. Клей 88СА ТУ 38-105-1760-87

Изм.	Лист	№ докум.	Подп.	Дата	АЗД 200 030 СБ
Разраб		Лейтес			Лопатка
Пров		Литвак			
Нач. гр		Крупник			
Гл. спец.		Рановский			
Н. контр.		Фрадкин			
Утв		Сливак			

Лит.	Масса	Масшт.
И	См. табл.	—
Лист	Листов 1	

САНТЕХНИИПРОЕКТ

Инв. № подл. | Подп. и дата | Взам. инв. № | Инв. № дубл. | Подп. и дата

Формат А3

Инв N подл.	Подп. и дата	Взам. инв N	Инв N дубл.	Подп. и дата

Серия 5.904-75.94 Выпуск 1-36

Форм.	Зона	Поз.	Обозначение	Наименование	Кол. на исполн. АЗД 200.040-										Примечание
					–	01	02	03							
				Документация											
А3			АЗД 200.040 СБ	Сборочный чертеж	X	X	X	X							
				Детали											
А4		1	АЗД 200.002-01	Палец	1	1	1	1							
		2	-02	Палец	3	5	4	8							
А4		3	АЗД 200.022	Тяга	1										
			-01	Тяга		1									
			-02	Тяга			1								
			-03	Тяга				1							
А4		4	АЗД 200.023	Рычаг	4	6	5	9							
А4		5	АЗД 200.024	Тяга	1										

Изм.	Лист	N докум.	Подп.	Дата
Разраб.		Лейтес		
Пров.		Литвак		
Нач. гр.		Крупник		
Н. контр.		Фрадкин		
Утв.		Спивак		

АЗД 200.040

Система тяг и рычагов

Лит.	Лист	Листов
И	1	2

Сантехниипроект

Формат А4

Инв N подл.	Подп. и дата	Взам. инв N	Инв N дубл.	Подп. и дата

Форм.	Зона	Поз.	Обозначение	Наименование	Кол. на исполн. АЗД 200.040-										Примечание
					–	01	02	03							
А4		5	АЗД 200.024 -01	Тяга		1									
			-02	Тяга			1								
			-03	Тяга				1							
				Стандартные изделия											
		6		Гайка М8.6Н.5											
				ГОСТ 5915-70	4	6	5	9							
		7		Шайба 8.02											
				ГОСТ 11371-78	9	13	11	19							
		8		Шайба 8.65Г											
				ГОСТ 6402-70	4	6	5	9							

Изм.	Лист	N докум.	Подп.	Дата

АЗД 200.040

Лист 2

Формат: А4

4000194-37 17

АЗА200.040СБ

Серия 5.904-75.94 Выпуск 1-36

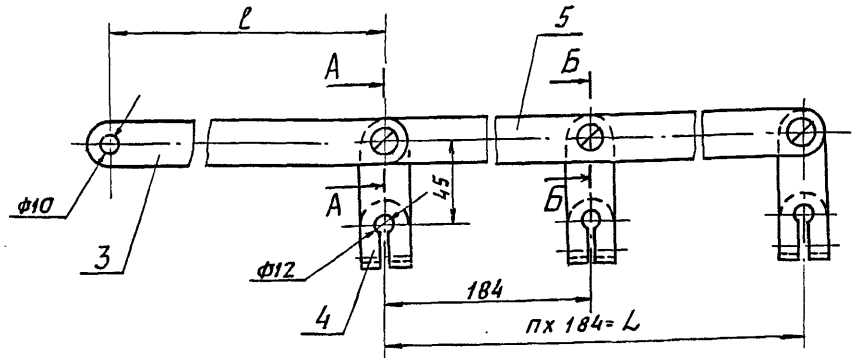

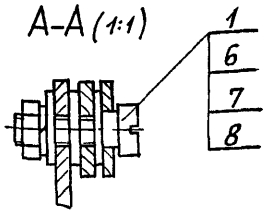

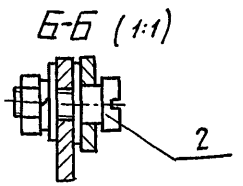

Обозначение	Размеры, мм L	ℓ	n, шт.	Масса, кг
АЗД 200. 040	552	310	3	1,3
—01	920	356	5	1,8
—02	736	348	4	1,5
—03	1472	295	8	2,5

Размеры для справок.

Изм.	Лист	N докум.	Подп.	Дата
Разраб.	Лейтес			
Пров.	Литвак			
Нач.гр.	Крупник			
Гл.спец.	Грановский			
Н.контр.	Фрадкин			
Утв.	Спивак			

АЗД 200. 040СБ

Система тяг и рычагов

Лит.	Масса	Масшт.
И	см. табл.	—

Лист | Листов 1

Сантехниипроект

Инв.№ подл. | Подп. и дата | Взам.инв.№ | Инв.№ дубл. | Подп. и дата

1300194-37 1.3 Формат: А3

Формат	Зона	Поз.	Обозначение	Наименование	Кол.	Примечание
				Документация		
А3			АЗД 200. 050 СБ	Сборочный чертеж		
				Сборочные единицы		
А4		1	АЗД 200. 060	Рычаг	1	
				Прочие изделия		
		2		Механизм исполнительный электрический однооборотный МЭО-16/63-0,25-82 ТУ 25-02.191401-81	1	

Изм.	Лист	№ докум.	Подп.	Дата
Разраб.		Лейтес		
Пров.		Литвак		
Нач. гр.		Крупник		
Н. контр.		Фрадкин		
Утв.		Спивак		

АЗД 200. 050

Электропривод

Лит.	Лист	Листов
И		1

САНТЕХНИИПРОЕКТ

Формат: А4

Инв. № подл. | Подп. и дата | Взам. инв. № | Инв. № дубл. | Подп. и дата

АЗА200.050 СБ

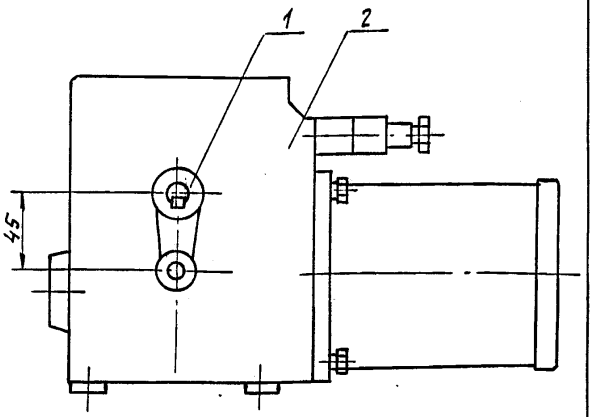

1. Размер для справок.
2. Поз. 1 установить взамен имеющегося рычага.

Изм.	Лист	№ докум.	Подп.	Дата
Разраб.		Лейтес		
Пров.		Литвак		
Нач. гр.		Крупник		
Гл. спец.		Гриновский		
Н. контр.		Фрадкин		
Утв.		Спивак		

АЗД 200. 050 СБ

Электропривод

Лит.	Масса	Масшт.
И	9,0	1:2
Лист	Листов 1	

САНТЕХНИИПРОЕКТ

Формат: А4

Инв. № подл. | Подп. и дата | Взам. инв. № | Инв. № дубл. | Подп. и дата

АЗД200.060

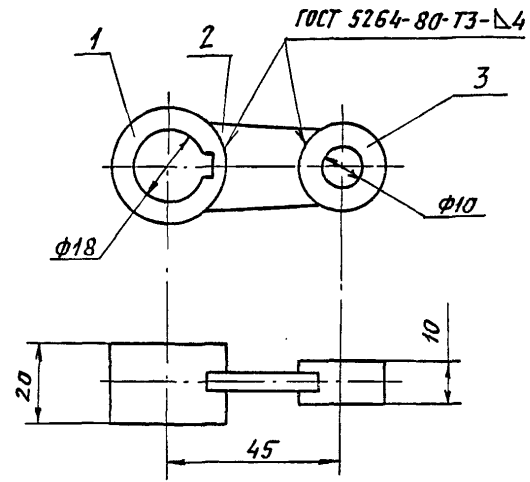

Размеры для справок.

Формат	Зона	Поз.	Обозначение	Наименование	Кол.	Примечание
				Детали		
А4		1	АЗД 200.025	Бобышка	1	
А4		2	АЗД 200.026	Ребро	1	
А4		3	АЗД 200.027	Бобышка	1	

Изм.	Лист	N докум.	Подп.	Дата	АЗД 200.060			
Разраб.	Лейтес				Рычаг	Лит.	Масса	Масштаб
Пров.	Литвак					И	0,14	1:1
Нач.гр	Крупник					Лист	Листов 1	
Гл.спец	Ряновский				САНТЕХНИИПРОЕКТ			
Н.контр	Фрадкин							
Утв.	Спивак							

Подп. и дата | Инв.№ подл. | Взам.инв.№ | Инв.№ дубл. | Подп. и дата

Формат: А4

АЗД200.026

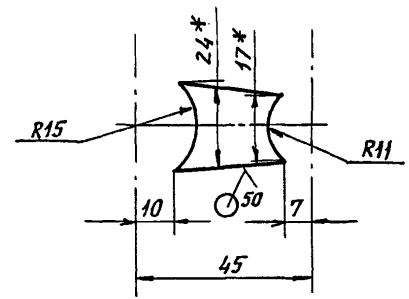

1. * Размеры для справок.
2. $\pm \frac{t_2}{2}$

Изм.	Лист	N докум.	Подп.	Дата	АЗД 200.026			
Разраб.	Лейтес				Ребро	Лит.	Масса	Масштаб
Пров.	Лейтес					И	0,02	1:1
Нач.гр	Крупник					Лист	Листов 1	
Гл.спец	Ряновский				САНТЕХНИИПРОЕКТ			
Н.контр	Фрадкин							
Утв.	Спивак							

Лист 6 ГОСТ 19903-74
Ст3 ГОСТ 14637-89

Инв.№ подл. | Подп. и дата | Взам.инв.№ | Инв.№ дубл. | Подп. и дата

Формат: А4

АЗД200 005

Серия 5.904-75.94 Выпуск 1-36

12,5 (V)

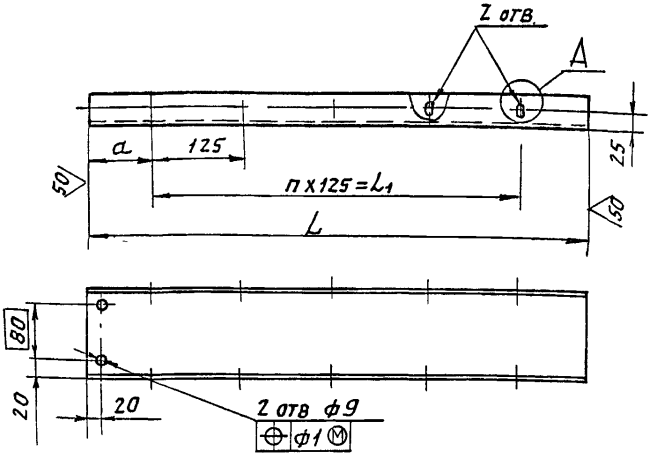

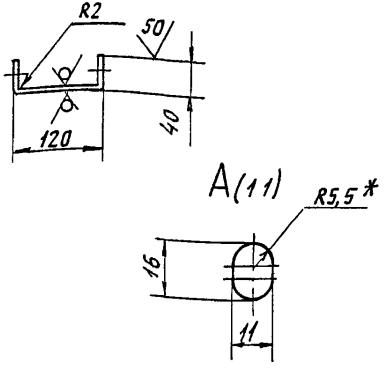

Обозначение	Размеры, мм			кол, шт		Масса
	L	L_1	a	n	z	кг
АЗД200 005	680	500	90	4	5	2,1
-01	880	750	65	6	7	2,8
-02	1080	875	102,5	7	8	3,4

1 * Размер для справок

2 H14, h14, $\pm \frac{t_2}{2}$

Изм	Лист	N докум	Подп	Дата
Разраб		Лейтес		
Пров		Литвак		
Нач гр		Крупник		
Гл спец		Орнавский		
Н контр		Фрядкин		
Утв		Спивак		

АЗД 200 005

Профиль

Лит	Масса	Масшт
И	см табл	—

Лист | Листов 1

Лист 2 ГОСТ 19903-74
ОК3608 ГОСТ 16523-89

САНТЕХНИИПРОЕКТ

Формат А3

Инв.№ подл. | Подп. и дата | Взам. инв.№ | Инв.№ дубл. | Подп. и дата

АЗД 200.006

Серия 5.904-75.94 Выпуск 1-36

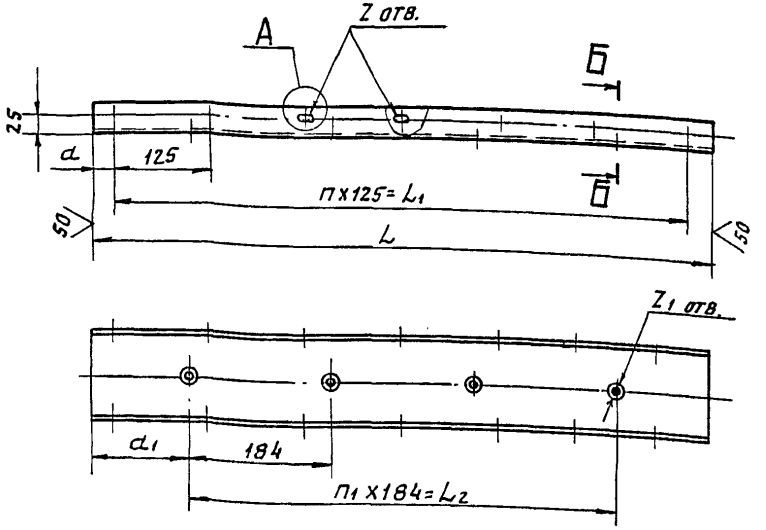

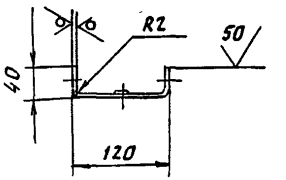

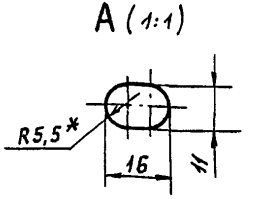

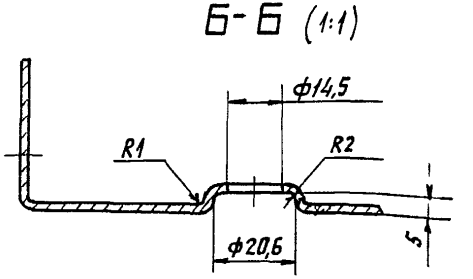

Обозначение	Размеры, мм					Кол., шт.				Масса, кг
	L	L_1	L_2	a	a_1	n	n_1	Z	Z_1	
АЗД 200.006	800	750	552	25	124	6	3	7	4	2,5
-01	1260	1000	920	130	170	8	5	9	6	3,9
-02	1060		736	30	162		4		5	3,3
-03	1690	1625	1472	32,5	109	13	8	14	9	5,3

1. * Размер для справок.
2. H14; h14; $\pm \frac{t_2}{2}$

Изм	Лист	N докум.	Подп	Дата
Разраб.		Лейтес		
Пров.		Литвяк		
Нач. гр.		Крупник		
Гл. спец		Грановский		
Н. конт		Фрядкин		
Утв.		Спивак		

АЗД 200.006

Профиль

Лит.	Масса	Масшт.
Н	см. табл.	—

Лист | Листов 1

Лист 2 ГОСТ 19903-74 / ОК 360В ГОСТ 16523-89

САНТЕХНИИПРОЕКТ

Инв. N подл. | Подп. и дата | Взам. инв. N | Инв. N дубл. | Подп. и дата

1300194-27 22

Формат: А3

Серия 5.904-75.94 Выпуск 1-36

АЗД200.007

12,5

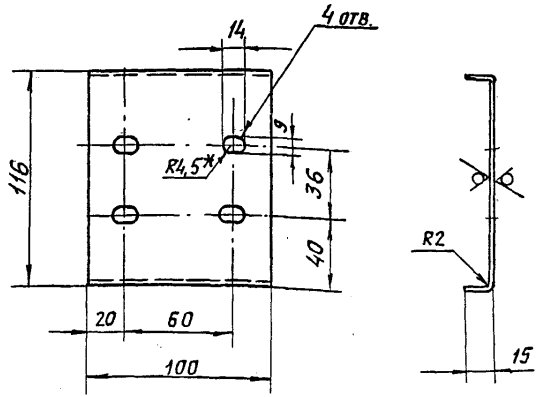

1. * Размер для справок.
2. $H14;\ h14;\ \pm \frac{t_z}{2}$

Изм.	Лист	N докум.	Подп.	Дата
Разраб.		Лейтес		
Пров.		Литвак		
Нач. гр.		Крупник		
Гл. спец.		Гряновский		
Н. контр.		Фрядкин		
Утв.		Спивак		

АЗД 200. 007

Скоба

Лит.	Масса	Масштаб
И	0,21	1:2

Лист | Листов 1

Лист 2 ГОСТ 19903-74 ОК360В ГОСТ16523-89

САНТЕХНИИПРОЕКТ

Формат: А4

АЗД200.008

50

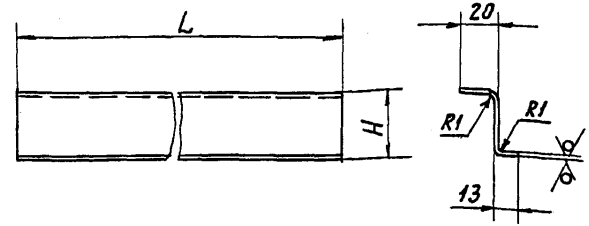

Обозначение	Размеры, мм H	Размеры, мм L	Масса, кг
АЗД 200. 008	34	598	0,36
-01	80		0,53
-02	72	798	0,66
-03	19		0,33
-04		998	0,41

Неуказанные предельные отклонения размеров:
$h14;\ \pm \frac{t_z}{2}$

Изм.	Лист	N докум.	Подп.	Дата
Разраб.		Лейтес		
Пров.		Литвак		
Нач. гр.		Крупник		
Гл. спец.		Гряновский		
Н. контр.		Фрядкин		
Утв.		Спивак		

АЗД 200. 008

Упор

Лит.	Масса	Масштаб
И	См. табл.	—

Лист | Листов 1

Лист 1 ГОСТ 19903-74 ОК360В ГОСТ16523-89

САНТЕХНИИПРОЕКТ

Формат: А4

Инв. № подл. | Подп. и дата | Взам. инв. № | Инв. № дубл. | Подп. и дата

Серия 5.904-75.94 Выпуск 1-36

АЗД200.003

12,5 (V)

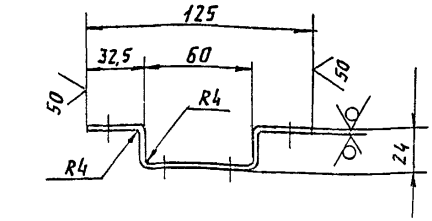

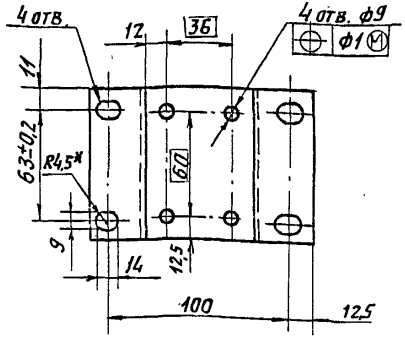

1. * Размеры для справок.
2. H14; h14; $\pm \frac{t_2}{2}$

Изм	Лист	N докум.	Подп.	Дата
Разраб.		Лейтес		
Пров.		Литвак		
Нач. гр.		Крупник		
Гл. спец.		Грановский		
Н. конт.		Фрадкин		
Утв.		Спивак		

АЗД 200.003

Кронштейн

Лит.	Масса	Масшт.
И	0,45	1:2

Лист | Листов 1

Лист 4 ГОСТ 19903-74 / Ст3 ГОСТ 14637-89

САНТЕХНИИПРОЕКТ

Формат: А4

Инв. № подл. | Подп. и дата | Взам. инв. № | Инв. № дубл. | Подп. и дата

АЗД200.017

12,5 (V)

Рис. 1

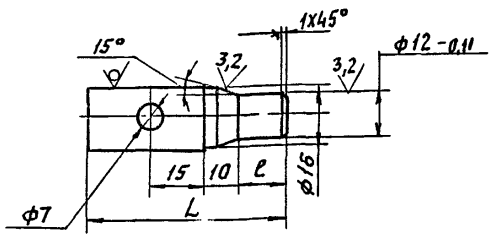

Рис. 2

Остальное - см. рис. 1

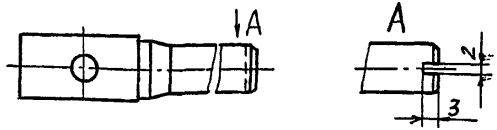

Обозначение	Рис	Размеры, мм		Масса, кг
		L	l	
АЗД 200.017	1	55	13	0,09
-01	2	95	55	0,12

Неуказанные предельные отклонения размеров: H14; h14; $\pm \frac{t_2}{2}$

Изм	Лист	N докум.	Подп.	Дата
Разраб.		Лейтес		
Пров.		Литвак		
Нач. гр.		Крупник		
Гл. спец.		Грановский		
Н. конт.		Фрадкин		
Утв.		Спивак		

АЗД 200.017

Ось

Лит.	Масса	Масшт.
И	см. табл.	—

Лист | Листов 1

Круг 18 ГОСТ 2590-71 / Ст3 ГОСТ 535-88

САНТЕХНИИПРОЕКТ

Формат: А4

Инв. № подл. | Подп. и дата | Взам. инв. № | Инв. № дубл. | Подп. и дата

АЗД200.016

50 (V)

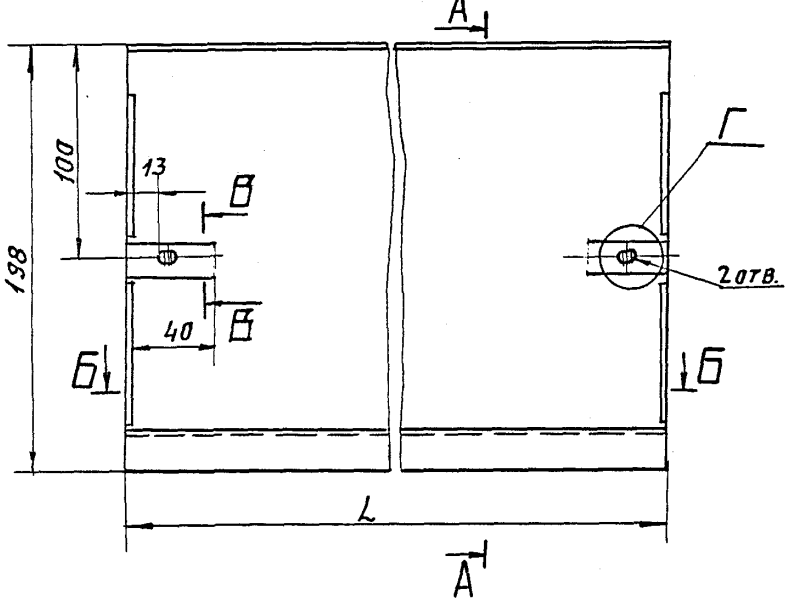

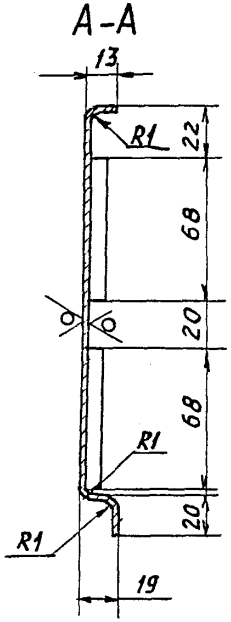

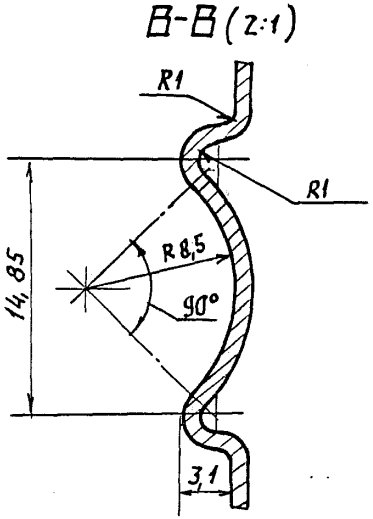

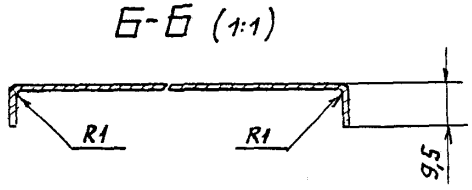

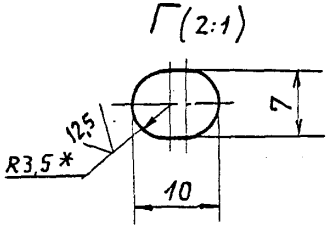

Обозначение	L, мм	Масса, кг
АЗД200.016	598	1,1
—01	798	1,47
—02	998	1,84

1. * Размер для справок.
2. $H14;\ h14;\ \pm \frac{t_2}{2}$

Изм.	Лист	N докум.	Подп.	Дата	АЗД 200.016
Разраб.		Лейтес			Перо
Пров.		Литвак			
Нач. гр.		Крупник			
Гл. спец.		Грановский			
Н. контр.		Фрядкин			
Утв.		Спивак			

Лит. И | Масса: см. табл. | Масшт.: —
Лист | Листов 1
Лист 1 ГОСТ 19903-74
ОК 3608 ГОСТ 16523-89
САНТЕХНИИПРОЕКТ

Инв. № подл. | Подп. и дата | Взам. инв. № | Инв. № дубл. | Подп. и дата

Формат А3

Серия 5.904-75.94 Выпуск 1-36

АЗД200.022

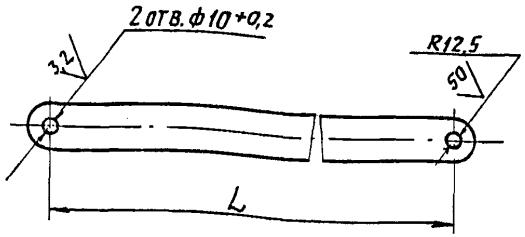

Обозначение	L, мм	Масса, кг
АЗД 200. 022	310	0,24
—01	356	0,32
—02	348	0,27
—03	295	0,23

Неуказанные предельные отклонения размеров: $h14; \pm \frac{t2}{2}$

Изм.	Лист	N докум.	Подп.	Дата
Разраб.		Лентес		
Пров.		Литвак		
Нач.гр.		Крупник		
Гл.спец.		Грановский		
Н.контр.		Фрадкин		
Утв.		Спивак		

АЗД 200. 022

Тяга

Лит.	Масса	Масшт.
И	См. табл.	—

Лист | Листов 1

Полоса 4х25 ГОСТ 103-76 / Ст 3 ГОСТ 535-88

Сантехниипроект

Формат: А4

АЗД200.024

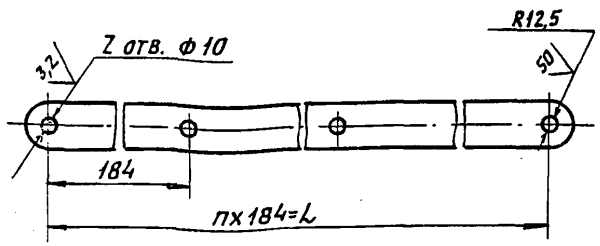

Обозначение	L, мм	Кол., шт. п	Кол., шт. z	Масса, кг
АЗД 200. 024	552	3	4	0,43
—01	920	5	6	0,72
—02	736	4	5	0,58
—03	1472	8	9	1,15

Неуказанные предельные отклонения размеров: $H14; h14; \pm \frac{t2}{2}$

Изм.	Лист	N докум.	Подп.	Дата
Разраб.		Лентес		
Пров.		Литвак		
Нач.гр.		Крупник		
Гл.спец.		Грановский		
Н.контр.		Фрадкин		
Утв.		Спивак		

АЗД 200. 024

Тяга

Лит.	Масса	Масшт.
И	См. табл.	—

Лист | Листов 1

Полоса 4х25 ГОСТ 103-76 / Ст3 ГОСТ 535-88

Сантехниипроект

Формат: А4

Серия 5.904-75.94 Выпуск 1-36

АЗД200.025

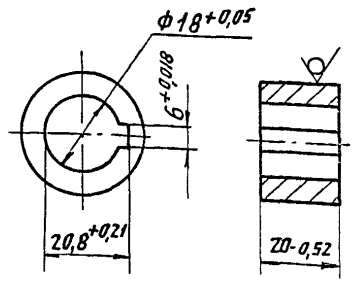

Изм.	Лист	N докум.	Подп.	Дата
Разраб.		Лецтес		
Пров.		Литвак		
Нач. гр.		Крупник		
Гл. спец.		Грановский		
Н. контр.		Фрадкин		
Утв.		Спивак		

АЗД 200.025

Бобышка

Лит.	Масса	Масшт.
И	0,07	1:1
Лист	Листов 1	

Круг 30 ГОСТ 2590-88 / Ст3 ГОСТ 535-88

САНТЕХНИИПРОЕКТ

Формат А4

Инв.№подл. | Подп. и дата | Взам.инв.№ | Инв.№дубл. | Подп. и дата

26

АЗД200.027

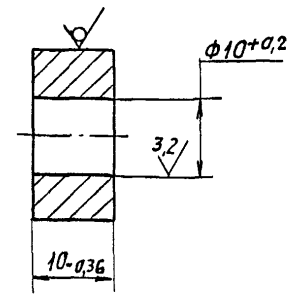

Изм.	Лист	N докум.	Подп.	Дата
Разраб.		Лецтес		
Пров.		Литвак		
Нач. гр.		Крупник		
Гл. спец.		Грановский		
Н. контр.		Фрадкин		
Утв.		Спивак		

АЗД. 200. 027

Бобышка

Лит.	Масса	Масшт
И	0,036	2:1
Лист	Листов 1	

Круг 22 ГОСТ 2590-88 / Ст3 ГОСТ 535-88

САНТЕХНИИПРОЕКТ

Инв.№подл. | Подп. и дата | Взам.инв.№ | Инв.№дубл. | Подп. и дата

Формат: А4

Инв N подл	Подп. и дата	Взам. инв N	Инв N дубл	Подп. и дата

Серия 5.904-75.94 Выпуск 1-36

Форм.	Зона	Поз.	Обозначение	Наименование	Кол. на исполн. АЗД 201.000-										Примечание
					–	01	02	03	04						
				Документация											
А4			АЗД 200.000ТО	Заслонка воздушная											
				рециркуляционная											
				Техническое описание	X	X	X	X	X						
А3			АЗД 201.000СБ	Сборочный чертеж	X	X	X	X	X						
				Сборочные единицы											
А4		1	АЗД 200.030	Лопатка	4	6									
			-01	Лопатка			5	9							
				Условное наименование	Ц600х800Р	Ц600х1200Р	Ц800х1000Р	Ц800х1700Р	Ц1000х1700Р						

Изм	Лист	N докум.	Подп.	Дата	АЗД 201.000			
Разраб.		Лейтес			Заслонка воздушная рециркуляционная с ручным управлением	Лит.	Лист	Листов
Пров.		Литвак				Н	1	3
Нач.гр.		Крупник				Сантехниипроект		
Н.контр		Фрадкин						
Утв.		Спивак						

Формат: А4

Инв N подл	Подп. и дата	Взам. инв N	Инв N дубл	Подп. и дата

Форм.	Зона	Поз.	Обозначение	Наименование	Кол. на исполн. АЗД 201.000-										Примечание
					–	01	02	03	04						
А4		2	АЗД 201.010	Корпус	1										
			-01	Корпус		1									
			-02	Корпус			1								
			-03	Корпус				1							
			-04	Корпус					1						
А4		3	АЗД 201.020	Профиль в сборе	1										
			-01	Профиль в сборе		1									
			-02	Профиль в сборе			1								
			-03	Профиль в сборе				1	1						
А4		4	АЗД 201.030	Система тяг и рычагов	1										
			-01	Система тяг и рычагов		1									
			-02	Система тяг и рычагов			1								
			-03	Система тяг и рычагов				1	1						
А4		5	АЗД 201.040	Ручка управления	1	1	1	1	1						
				Детали											
А4		6	АЗД 200.001	Шайба	8	12	10	18	18						
А4		7	АЗД 200.002-01	Палец	1	1	1	1	1						

Изм	Лист	N докум.	Подп.	Дата	АЗД 201.000	Лист
						2

Формат А4

Ц 00194-37 26

27

Серия 5.904-75.94 Выпуск 1-36

Формат	Зона	Поз.	Обозначение	Наименование	Кол. на исполн. АЗД 201.000-					Примечание
					–	01	02	03	04	
				Стандартные изделия						
				Болты ГОСТ 7798-70						
		8		М8-6g×16.36	4	4	4	4	4	
		9		М8-6g×35.36	4	6	5	9	9	
		10		Гайка М8-6Н.5						
				ГОСТ 5915-70	9	11	10	14	14	
		11		Гайка М8-6Н						
				ГОСТ 3032-76	1	1	1	1	1	
		12		Шайба 8.02 ГОСТ 11371-78	11	15	13	21	21	
		13		Шайба 8.65Г ГОСТ 6402-70	1	1	1	1	1	
				Прочие изделия						
		14		Подшипник 876-903						
				ТУ37.006.045-77	8	12	10	18	18	

Изм. | Лист | N докум. | Подп. | Дата

АЗД 201.000

Лист 3

Формат: А4

АЗД200.023

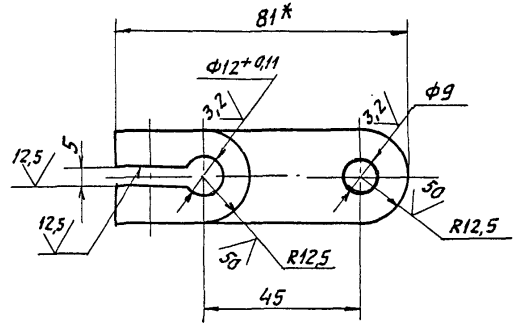

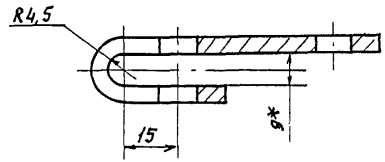

1. * Размеры для справок.
2. H14; h14; $\pm \frac{t_2}{2}$

Изм	Лист	N докум.	Подп.	Дата
Разраб.		Лейтес		
Пров.		Литвак		
Нач. гр.		Крупник		
Гл. спец.		Грановский		
Н. конт.		Фрадкин		
Утв.		Спивак		

АЗД 200.023

Рычаг

Лит.	Масса	Масшт.
И	0,08	1:1

Лист | Листов 1

Полоса 4×25 ГОСТ 103-76
Ст3 ГОСТ 535-88

САНТЕХНИИПРОЕКТ

И 00194-37 2.9 Формат: А4

АЗД201.000 СБ

Серия 5.904-75.94 Выпуск 1-36

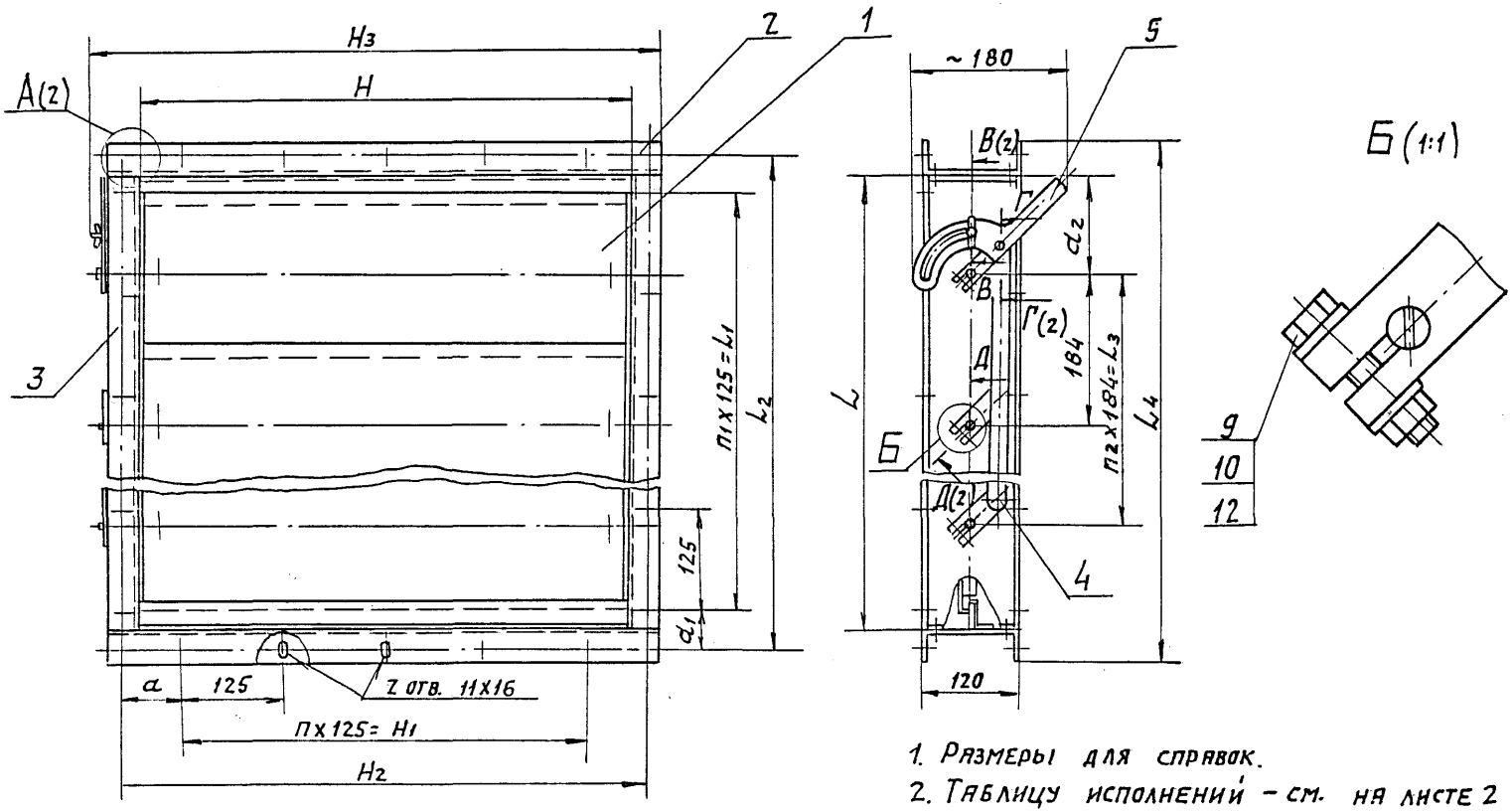

1. Размеры для справок.
2. Таблицу исполнений – см. на листе 2

Изм.	Лист	№ докум.	Подп.	Дата
Разраб.		Лентес		
Пров.		Антвак		
Нач. гр.		Крупник		
Гл. спец.		Грановский		
Н. контр.		Фрядкин		
Утв.		Спивак		

АЗД201.000 СБ

Заслонка воздушная рециркуляционная с ручным управлением

Лит.	Масса	Масшт.
И	См. табл.	—
Лист 1	Листов 2	

Сантехниипроект

Инв. № подл. | Подп. и дата | Взам. инв. № | Инв. № дубл. | Подп. и дата

Д-Д (1:1) (1)

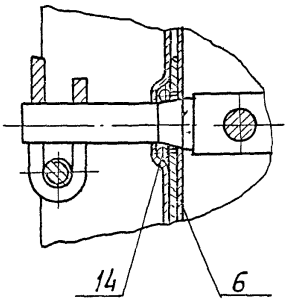

А (1:1) (1)

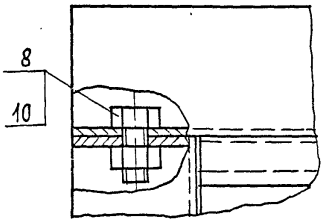

В-В (1:1) (1)

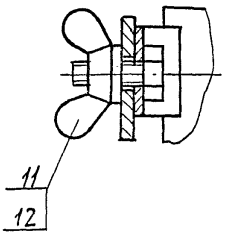

Г-Г (1:1) (1)

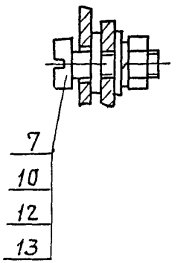

Обозначение	Шифр	Размеры, мм												Кол., шт.				Масса, кг
		H	H1	H2	H3	L	L1	L2	L3	L4	a	a1	a2	П	П1	П2	Z	
АЗД 201. 000	Ц600 х 800 Р	600	500	650	712	800	750	850	552	880	75	50	124	4	6	3	24	22
-01	Ц600 х 1200Р					1260	1000	1310	920	1340		155	170		8	5	28	31
-02	Ц800 х 1000Р	800	750	850	912	1060		1110	736	1140	50	55	162	6		4	32	32
-03	Ц800 х 1700Р					1690	1625	1740	1472	1770		57,5	109		13	8	42	49
-04	Ц1000х1700Р	1000	875	1050	1112						87,5			7			44	58

Инв.№подл.	Подп. и дата	Взам. инв.№	Инв.№дубл.	Подп. и дата

Серия 5.904-75;94 Выпуск 1-36

Форм.	Зона	Поз.	Обозначение	Наименование	Кол. на исполн. АЗД 201.010-										Примечание
					–	01	02	03	04						
				Документация											
А3			АЗД 201. 010 СБ	Сборочный чертеж	X	X	X	X	X						
				Детали											
А3		1	АЗД 200. 005	Профиль	2	2									
			-01	Профиль			2	2							
			-02	Профиль					2						
А3		2	АЗД 200. 006	Профиль	1										
			-01	Профиль		1									
			-02	Профиль			1								
			-03	Профиль				1	1						

Изм.	Лист	№ докум.	Подп.	Дата
Разраб.		Лейтес		
Пров.		Литвак		
Нач. гр.		Крупник		
Н. контр.		Фрядкин		
Утв.		Спивак		

АЗД 201. 010

Корпус

Лит.	Лист	Листов
И	1	3

САНТЕХНИИПРОЕКТ

Формат А4

Инв. №подл.	Подп. и дата	Взам. инв. №	Инв. №дубл.	Подп. и дата

Форм.	Зона	Поз.	Обозначение	Наименование	Кол. на исполн. АЗД 201.010-										Примечание
					–	01	02	03	04						
А4		3	АЗД 200. 008	Упор	2										
			-01	Упор		2									
			-02	Упор			2								
			-03	Упор				2							
			-04	Упор					2						
Б4		4	АЗД 201-001	Уплотнение											
				Резина губчатая											
				ОСТ 38 05. 171- 78											
				10 х 33 х 600	2										0,012 кг
Б4		4	АЗД 201. 002	Уплотнение											
				Резина губчатая											
				ОСТ 38. 05 171- 78											
				10х79 х 600		2									0,03 кг
Б4		4	АЗД 201. 003	Уплотнение											
				Резина губчатая											
				ОСТ 38 05 171- 78											
				10х 71 х 800			2								0,04 кг

Копировал

Изм. Лист № докум. Подп. Дата

АЗД 201. 010

Лист 2

Формат А4

Инв № подл.	Подп. и дата	Взам. инв №	Инв № дубл.	Подп. и дата

Серия 5.904-75.94 Выпуск 1-36

Формат	Зона	Поз.	Обозначение	Наименование	Кол. на исполн. АЗД 201.010-										Примечание
					–	01	02	03	04						
БЧ		4	АЗД 201.004	Уплотнение											
				Резина губчатая											
				ОСТ 38 05171-78											
				10×18×800				2							0,01 кг
БЧ		4	АЗД 201.005	Уплотнение											
				Резина губчатая											
				ОСТ 38 05 171-78											
				10×18×1000					2						0,012 кг

Изм	Лист	№ докум.	Подп.	Дата	АЗД 201.010	Лист 3

Формат: А4

Инв № подл.	Подп. и дата	Взам. инв №	Инв № дубл.	Подп. и дата

Форм.	Зона	Поз.	Обозначение	Наименование	Кол. на исполн. АЗД 201.020-										Примечание
					–	01	02	03							
				Документация											
А3			АЗД 201.020.СБ	Сборочный чертеж	X	X	X	X							
				Детали											
А3		1	АЗД 200.006	Профиль	1										
			– 01	Профиль		1									
			– 02	Профиль			1								
			– 03	Профиль				1							
А4		2	АЗД 200.015	Планка	1	1	1	1							
А4		3	АЗД 201.006	Скоба	1	1	1	1							
				Стандартные изделия											
		4		Болт М8-6g×20.36											
				ГОСТ 7798-70	1	1	1	1							

Изм	Лист	№ докум.	Подп.	Дата	АЗД 201.020			
Разраб.		Лейтес			Профиль в сборе	Лит. И	Лист	Листов 1
Пров.		Литвк						
Нач. гр.		Крупник						
Н. конт.		Фрадкин						
Утв.		Спивак						

Сантехниипроект

Формат: А4

АЗД201.010 СБ

Серия 5.904-75.94 Выпуск 1-36

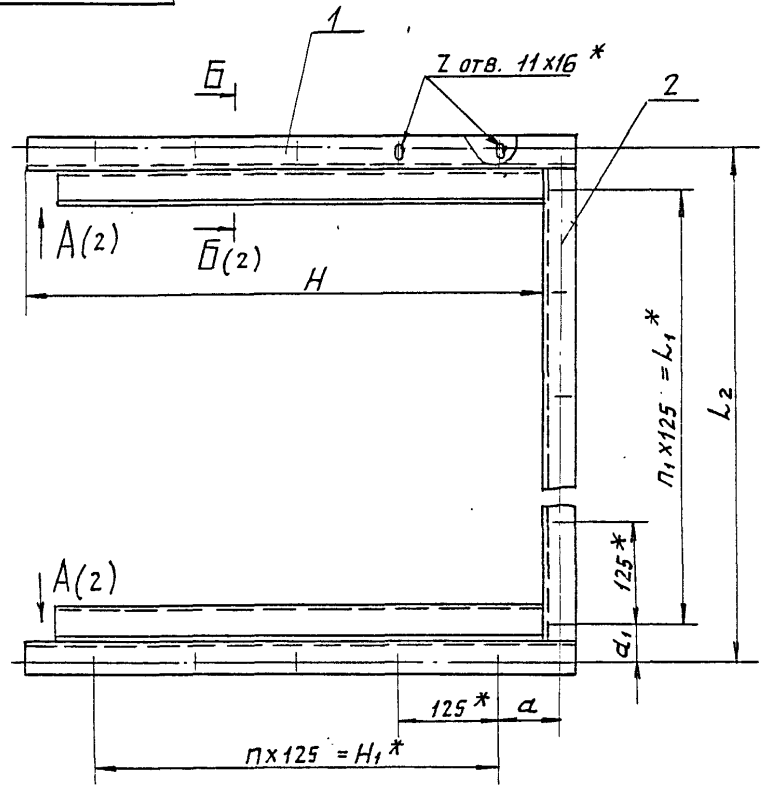

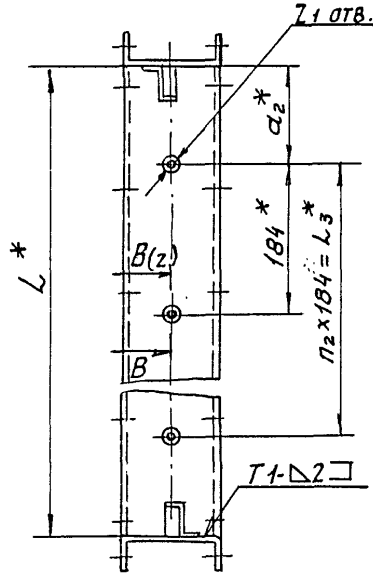

1. * Размеры для справок.
2. $\pm \frac{t_2}{2}$
3. Сварные швы Т1 по ГОСТ 5264-80
4. Клей 88СА ТУ 38-105-1760-87
5. Таблицу исполнений см. на листе 2

Изм.	Лист	N докум.	Подп.	Дата	АЗД 201. 010 СБ			
Разраб.		Лейтес			Корпус	Лит.	Масса	Масшт.
Пров.		Литвак				И	См. табл.	—
Нач. гр.		Крупник				Лист 1	Листов 2	
Гл. спец.		Грановский				САНТЕХНИИПРОЕКТ		
Н. контр.		Фрядкин						
Утв.		Спивак						

Инв. N подл. | Подп. и дата | Взам. инв. N | Инв. N дубл. | Подп. и дата

А3Д201.010СБ

Серия 5.904-75.94 Выпуск 1-36

А(1:2,5)(1)

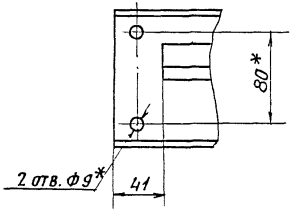

Б-Б (1:2)(1)

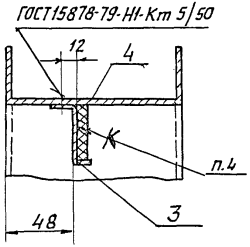

В-В (1:1)(1)

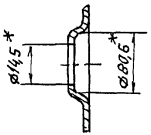

Обозначение	Размеры, мм									Кол., шт.					Масса, кг
	H	H_1*	L*	L_1*	L_2	L_3*	a	a_1	a_2*	n	n_1	n_2	z	z_1	
А3Д201.010	640	500	800	750	850	552	75	50	124	4	6	3	17	4	7,5
-01			1260	1000	1310	920		155	170		8	5	19	6	9,3
-02	840	750	1060		1110	736	50	55	162	6		4	23	5	10,3
-03			1690	1625	1740	1472		57,5	109		13	8	28	9	11,6
-04	1040	875					87,5			7			30		13,0

Изм	Лист	N докум.	Подп.	Дата	А3Д 201.010СБ	Лист 2

Инв.№ подл. | Подп. и дата | Взам. инв.№ | Инв.№ дубл. | Подп. и дата

АЗД 201.020СБ

Серия 5.904-75.94 Выпуск 1-36

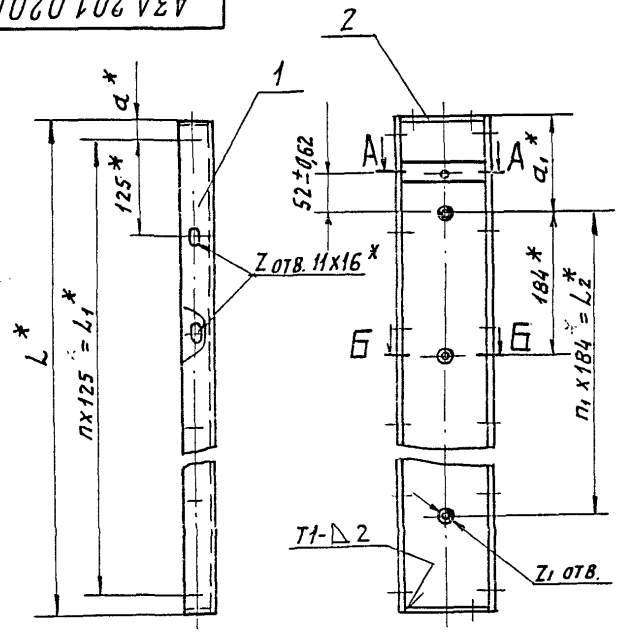

А-А (1:2)

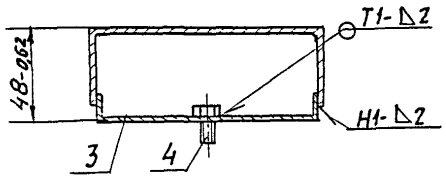

Б-Б (1:1)

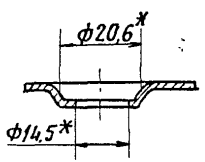

Обозначение	Размеры, мм					кол., шт.				Масса, кг
	L*	L1*	L2*	a*	a1*	n	n1	Z	Z1	
АЗД 201.020	800	750	552	25	124	6	3	7	4	2,6
-01	1260	1000	920	130	170	8	5	9	6	4,1
-02	1060		736	30	162		4		5	3,4
-03	1690	1625	1472	32,5	109	13	8	14	9	5,4

1. * Размеры для справок.
2. Сварные швы по ГОСТ 5264-80

Изм.	Лист	№ докум.	Подп.	Дата
Разраб.		Лентес		
Пров.		Литвак		
Нач.гр		Крупник		
Гл.спец.		Грановский		
Н.контр.		Фридкин		
Утв.		Спивак		

АЗД 201.020 СБ

Профиль в сборе

Лит.	Масса	Масшт
И	См. табл.	—

Лист | Листов 1

САНТЕХНИИПРОЕКТ

Инв.№ подл. | Подп. и дата | Взам.инв.№ | Инв.№ дубл. | Подп. и дата

Инв № подл	Подп. и дата	Взам. инв №	Инв № дубл	Подп. и дата

Серия 5.904-75.94 Выпуск 1-36

Форм.	Зона	Поз.	Обозначение	Наименование	Кол. на исполн. АЗД 201.030-										Примечание
					–	01	02	03							
				Документация											
А3			АЗД 201.030 СБ	Сборочный чертеж	X	X	X	X							
				Детали											
А4		1	АЗД 200.002-02	Палец	3	5	4	8							
А4		2	АЗД 200.023	Рычаг	3	5	4	8							
А4		3	АЗД 200.024	Тяга	1										
			-01	Тяга		1									
			-02	Тяга			1								
			-03	Тяга				1							

Изм	Лист	№ докум.	Подп.	Дата
Разраб.		Лейтес		
Пров.		Литвак		
Рук. гр.		Крупник		
Н. контр		Фрадкин		
Утв.		Спивак		

АЗД 201.030

Система тяг и рычагов

Лит.	Лист	Листов
И	1	2

Сантехниипроект

Формат: А4

Инв № подл	Подп. и дата	Взам. инв №	Инв № дубл.	Подп. и дата

Форм.	Зона	Поз.	Обозначение	Наименование	Кол. на исполн. АЗД 201.030-										Примечание
					–	01	02	03							
				Стандартные изделия											
		4		Гайка М8-6Н.5											
				ГОСТ 5915-70	3	5	4	8							
		5		Шайба 8.02											
				ГОСТ 11371-78	6	10	8	16							
		6		Шайба 8.66Г											
				ГОСТ 6402-70	3	5	4	8							

Изм	Лист	№ докум.	Подп.	Дата

АЗД 201.030

Лист 2

Формат: А4

36

АЗД201.030СБ

Серия 5.904-75.94 Выпуск 1-36

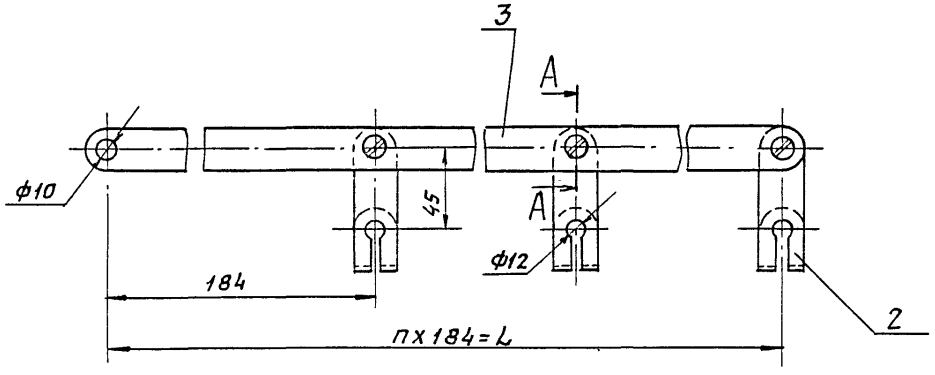

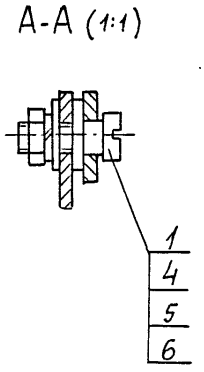

Обозначение	L, мм	п, шт.	Масса, кг
АЗД 201. 030	552	3	0,6
— 01	920	5	1,3
— 02	736	4	1,1
— 03	1472	8	2,1

Размеры для справок

Изм.	Лист	N докум.	Подп.	Дата
Разраб.	Лейтес			
Пров.	Литвак			
Нач. гр.	Крупник			
Гл. спец.	Грановский			
Н. контр.	Фрядкин			
Утв.	Спивак			

АЗД201.030СБ

Система тяг и рычагов

Лит.	Масса	Масшт.
И	См. табл.	–

Лист | Листов 1

САНТЕХНИИПРОЕКТ

Инв. № подл. | Подп. и дата | Взам. инв. № | Инв. № дубл. | Подп. и дата

Ц00194-37 38 Формат А3

Формат	Зона	Поз.	Обозначение	Наименование	Кол.	Примечание
				Документация		
А4			АЗД 201. 040 СБ	Сборочный чертеж		
				Детали		
А4		1	АЗД 201. 007	Рычаг	1	
А4		2	АЗД 201. 008	Рукоятка	1	

Изм.	Лист	N докум.	Подп.	Дата
Разраб.		Лейтес		
Пров.		Литвак		
Нач. гр.		Крупник		
Н. контр.		Фрадкин		
Утв.		Спивак		

АЗД 201. 040

Ручка управления

Лит.	Лист	Листов
		1

САНТЕХНИИПРОЕКТ

Формат: А4

Инв. N подл. | Подп. и дата | Взам. инв. N | Инв. N дубл. | Подп. и дата

АЗА 201.040

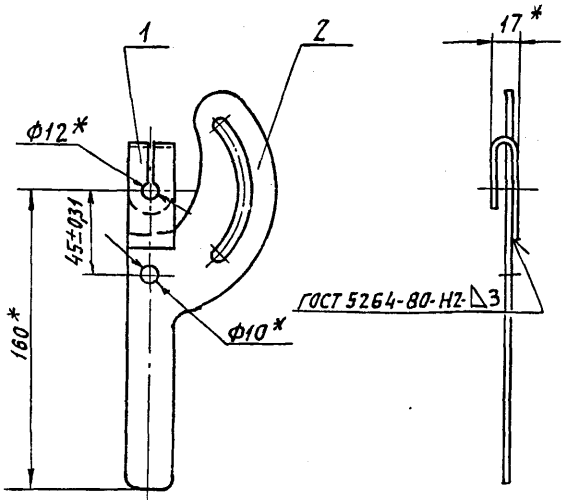

Формат	Зона	Поз.	Обозначение	Наименование	Кол.	
				Детали		
А4		1	АЗД 201. 007	Рычаг	1	
А4		2	АЗД 201. 008	Рукоятка	1	

Изм.	Лист	N докум.	Подп.	Дата
Разраб.		Лейтес		
Пров.		Литвак		
Нач. гр.		Крупник		
Гл. спец.		Рябовский		
Н. контр.		Фрадкин		
Утв.		Спивак		

АЗД 201. 040

Ручка управления

Лит.	Масса	Масшт.
И	0,26	1:2
Лист	Листов 1	

САНТЕХНИИПРОЕКТ

Формат: А4

Инв. N подл. | Подп. и дата | Взам. инв. N | Инв. N дубл. | Подп. и дата

АЗД201.007

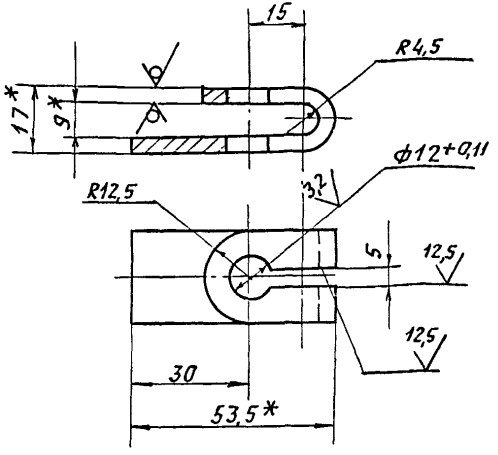

1. * Размеры для справок.
2. $h14; \pm \frac{t_z}{2}$

Изм.	Подп.	Дата	АЗД 201. 007		
Разраб.	Ленгес		Рычаг	Лит.	Масса	Масшт.
Пров.	Литвак			И	0,05	1:1
Т. контр.	Крупник			Лист	Листов 1
Гл. спец.	Рановский		Полоса 4х25 ГОСТ 103-76 / Ст3 ГОСТ 535-88	САНТЕХНИИПРОЕКТ	
Н. конт.	Фрадкин				
Утв.	Спивак				

Инв. № подл. | Подп. и дата | Взам. инв. № | Инв. № дубл. | Подп. и дата

gost.e-ecolog.ru

Формат А4

АЗД201.008

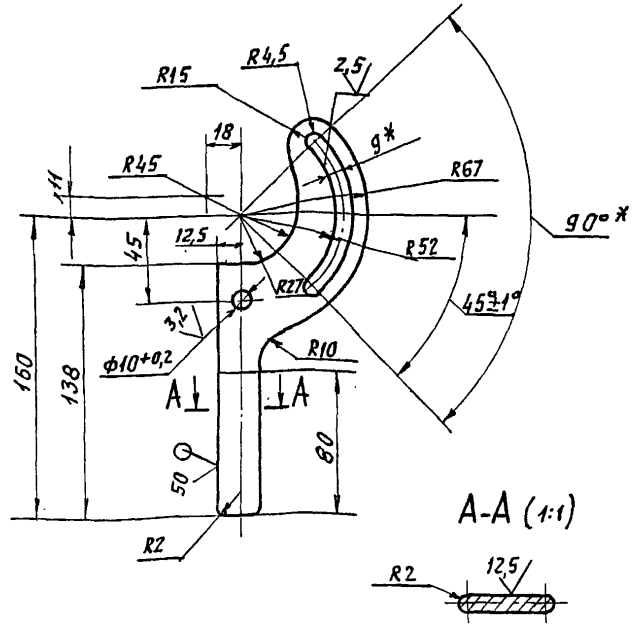

1. * Размеры для справок.
2. $h14; \pm \frac{t_z}{2}$

Изм.	Лист	№ докум.	Подп.	Дата	АЗД 201. 008		
Разраб.	Ленгес				Рукоятка	Лит.	Масса	Масшт.
Пров.	Литвак					И	0,2	1:2
Т. контр.	Крупник					Лист	Листов 1
Гл. спец.	Рановский				Лист 4 ГОСТ 19903-74 / Ст3 ГОСТ 14637-89	САНТЕХНИИПРОЕКТ	
Н. конт.	Фрадкин						
Утв.	Спивак						

Инв. № подл. | Подп. и дата | Взам. инв. № | Инв. № дубл. | Подп. и дата

Ц 00194-17 (40)

Формат А4