СПФ

ТИПОВЫЕ КОНСТРУКЦИИ ИЗДЕЛИЯ И УЗЛЫ ЗДАНИЙ И СООРУЖЕНИЙ

СЕРИЯ 5.904-75.94

КАМЕРЫ ПРИТОЧНЫЕ ВЕНТИЛЯЦИОННЫЕ ПРОИЗВОДИТЕЛЬНОСТЬЮ
ОТ 10 ДО 125 ТЫС. $м^3/ч$

ВЫПУСК 1-34
1.ПРИЕМНАЯ СЕКЦИЯ ДЛЯ ПРИТОЧНОЙ КАМЕРЫ 2ПК125

РАБОЧИЕ ЧЕРТЕЖИ

ЦОДЛ94-35

gost.e-ecolog.ru

АПОВЫЕ КОНСТРУКЦИИ, ИЗДЕЛИЯ И УЗЛЫ ЗДАНИЙ И СООРУЖЕНИЙ

СЕРИЯ 5.904-75.94

КАМЕРЫ ПРИТОЧНЫЕ ВЕНТИЛЯЦИОННЫЕ ПРОИЗВОДИТЕЛЬНОСТЬЮ

от 10 до 125 тыс. м³/ч

ВЫПУСК 1-34

ПРИЕМНАЯ СЕКЦИЯ ДЛЯ ПРИТОЧНОЙ КАМЕРЫ 2ПК125.

РАБОЧИЕ ЧЕРТЕЖИ

РАЗРАБОТАНЫ:

ГПКНИИ САНТЕХНИИПРОЕКТ

ГЛАВНЫЙ ИНЖЕНЕР ИНСТИТУТА Л.А.Степанов

ГЛАВНЫЙ ИНЖЕНЕР ПРОЕКТА В.А.Спивак

УТВЕРЖДЕНЫ

ГЛАВПРОЕКТОМ ГОССТРОЯ РОССИИ, ПИСЬМО ОТ 25.02.94 №9-3-2/34 И ВВЕДЕНЫ В ДЕЙСТВИЕ ГПКНИИ САНТЕХНИИПРОЕКТ с 30.06.94, ПРИКАЗ ОТ 01.03 1994г № 7

Ц 00194-35 2

Серия 5.904-75.94 Выпуск 1-34

Обозначение	Наименование	Стр.
А1А 457000-ТО	Секция приемная для приточной камеры 2ПК125 Техническое описание	2
А1А 457 000	Секция приемная для приточной камеры 2ПК125	3
А1А 457 000 СБ	Секция приемная для приточной камеры 2ПК125	4
А1А 457 001 А1А 457 002	Планка Планка	7
А1А 457 003 А1А 457 011	Планка Профиль	8
А1А 457 010	Панель передняя	9
А1А 457 010 СБ	Панель передняя	10
А1А 457 013	Стенка	11
А1А 457 018 А1А 457 019	Плита Прокладка	12
А1А 457 021 А1А 457 022	Бобышка Прокладка	13
А1А 457 023 А1А 457 024	Пробка Планка	14
А1А 457 012 А1А 457 030	Профиль Панель торцевая	15
А1А 457 030 СБ	Панель торцевая	16
А1А 457 040 А1А 457 050	Панель задняя Панель верхняя	17
А1А 457 040 СБ	Панель задняя	18
А1А 457 050 СБ	Панель верхняя	19
А1А 457 060	Панель верхняя	20
А1А 457 060 СБ	Панель верхняя	21
А1А 457 061 А1А 457 062	Профиль Профиль	22
А1А 457 063 А1А 457 064	Профиль Профиль	23

Изм	Лист	№ докум.	Подп	Дата
Разраб.		Чебоксаров		
Пров		Фрадкин		
Нач.гр.		Фрадкин		
Н контр.		Литвак		
Утв.		Спивак		

5.904-75.94 1-34

Содержание

Лит.	Лист	Листов
И		1

САНТЕХНИИПРОЕКТ

Копировал

Формат А4

Инв № подл. | Подп и дата | Взам инв № | Инв № дубл. | Подп и дата

В настоящем выпуске приведены рабочие чертежи приемной секции для приточной вентиляционной камеры 2ПК 125

В выпуске предусмотрены приемные секции с рециркуляционными заслонками и без них. В первом случае рециркуляционные заслонки расположены на верхней панели секции

Чертежи заслонок представлены в выпуске 1-36 настоящей серии „Заслонка воздушная рециркуляционная"

Приемная секция состоит из четырех металлических панелей: передней, задней, верхней и торцевой, заполненных минераловатными плитами марки П175-40 толщиной 40мм по ГОСТ 5973-82

В торцевой панели предусмотрены окна для коробов, к которым крепится рама установки утепленных клапанов

В передней панели приемной секции установлена герметическая дверь, выполняемая по типовому проекту серии 5904-4

Над дверью передней панели расположена панель для установки измерительных приборов

Приемная секция соединяется с секцией фильтра посредством болтов М10, предусмотренных в секции фильтра, при отсутствии последней — с калориферной секцией

Изм	Лист	№ докум.	Подп	Дата
Разраб		Чебоксаров		
Пров		Фрадкин		
Нач гр.		Фрадкин		
Н контр.		Литвак		
Утв.		Спивак		

А1А 457000-ТО

Секция приемная к приточной камере 2ПК125. Техническое описание

Лит.	Лист	Листов
И		1

САНТЕХНИИПРОЕКТ

Копировал Ц00194-35 3 Формат А4

Инв № подл. | Подп и дата | Взам инв № | Инв № дубл. | Подп и дата

Серия 5.904-75.94 Выпуск 1-34

Формат	Зона	Поз.	Обозначение	Наименование	Кол.	Примечание
				Документация		
А3			А1А 457.000 СБ	Сборочный чертеж		
А4			А1А 457.000-ТО	Техническое описание		
				Сборочные единицы		
А4		1	А1А 457 010	Панель передняя	1	
А4		2	А1А 457 030	Панель торцевая	1	
А4		3	А1А 457 040	Панель задняя	1	
А4		4		Дверь Дзс 0,9×0,4		
				5.904-4	1	Тип. констр.
			Переменные данные для исполнений:			
				А1А 457 000		
				Сборочные единицы		
А4		5	А1А 457 050	Панель верхняя	1	
				Детали		
А4		6	А1А 457 001	Планка	1	
		7	-01	Планка	1	

Подп. и дата | Инв. № дубл. | Взам. инв. № | Подп. и дата | Инв. № подл.

Изм.	Лист	№ докум.	Подп.	Дата
Разраб.		Недок. чтов		
Пров.		Фрадкин		
Нач. гр.		Фрадкин		
Н. контр.		Литвак		
Утв.		Спивак		

А1А 457.000

Секция приемная К приточной камере 2П.К 125

Лит.	Масса	Масштаб
	1	2

САН. ТЕХ. ПРОЕКТ

Копировал | Формат А4

Формат	Зона	Поз.	Обозначение	Наименование	Кол.	Примечание
А4		8	А1А 457 002	Планка	1	
				А1А 457.000-01		
				Сборочные единицы		
А4		5	А1А 457 060	Панель верхняя	1	
А4		9	А3Ц 200.000-04	Заслонка воздушная рециркуляционная с электроприводом	2	Выпуск 1-36
				Детали		
А4		6	А1А 457 003	Планка	1	
		7	-01	Планка	1	
				Стандартные изделия		
		10		Болт М10-6g×30.36 ГОСТ 7798-70	88	
		11		Гайка М10-6Н.5 ГОСТ 5915-70	88	
				Материалы		
		12		Пластина 1Н-I ТМКЩ-М-3 ГОСТ 7338-90	2,1	К2

Подп. и дата | Инв. № дубл. | Взам. инв. № | Подп. и дата | Инв. № подл.

Изм.	Лист	№ докум.	Подп.	Дата

А1А 457.000

Лист 2

Копировал | 460184-35 4 | Формат А4

А1А 457.000СБ

Рис 1

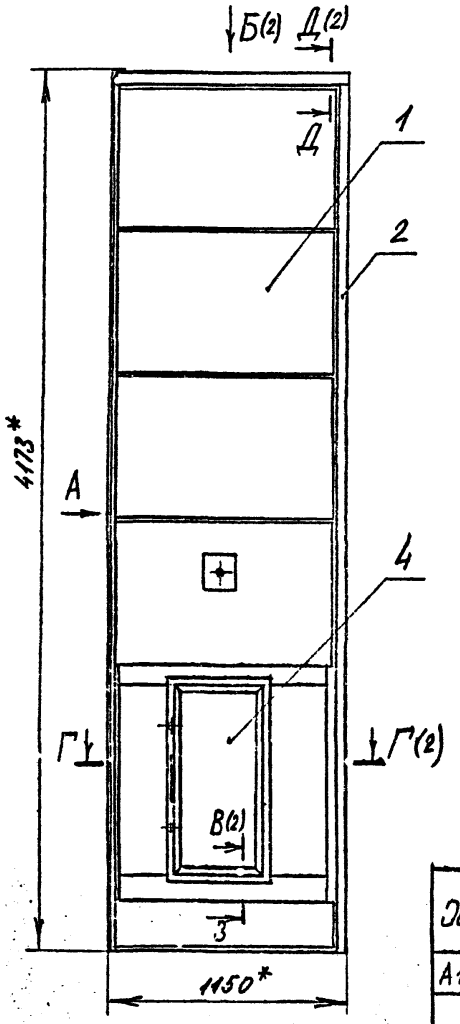

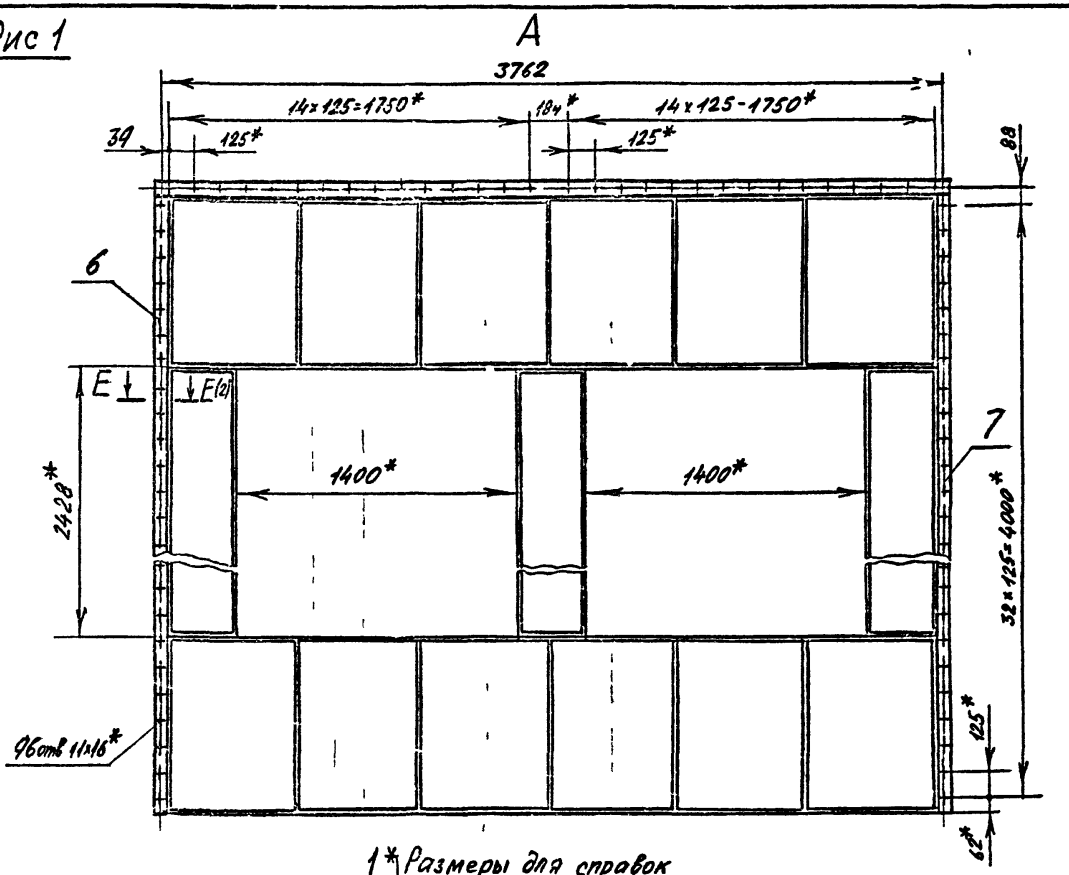

1* Размеры для справок

2. $\pm \frac{t_2}{2}$

3 Сварные швы по ГОСТ 5264-80

Обозначение	Рис.	Масса, кг
А1А 457.000	1	343,5
-01	2	579,0

Изм.	Лист	№ докум.	Подп.	Дата
Разраб.		Небоксаров		
Пров.		Фрадкин		
Нач. гр.		Фрадкин		
Гл.спец.		Грановский		
Н.контр.		Литвак		
Утв.		Спивак		

А1А 457.000 СБ

Секция приемная к приточной камере 2ПК 125

Лит.	Масса	Масштаб
И	см. табл	1:20

Лист 1 | Листов 3

САНТЕХНИИПРОЕКТ

Серия 5.904-75 94

Выпуск 1-34

Инв.№ подл. | Подп. и дата | Взам. инв № | Инв № дубл | Подп. и дата

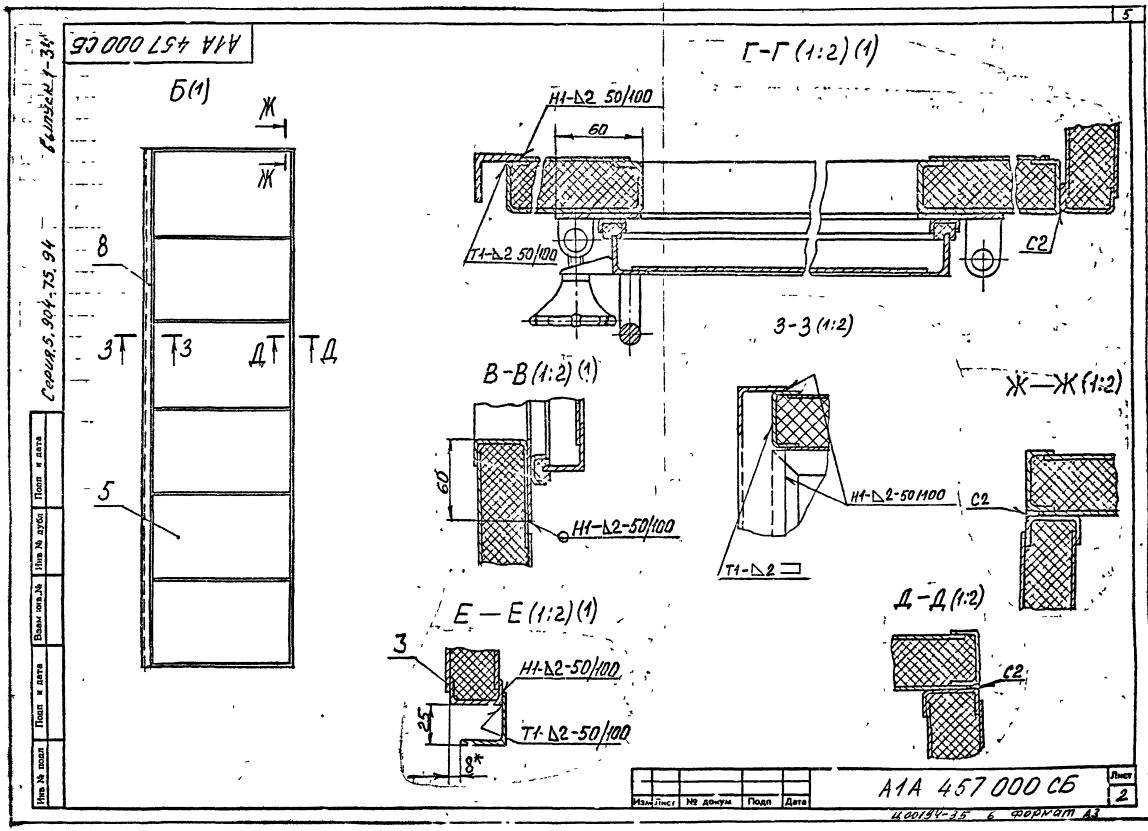

А1А 457 000 СБ
Б(1)
Ж
Ж
8
З
З
Д
Д
5
Г-Г (1:2) (1)
Н1-Δ2 50/100
60
Т1-Δ2 50/100
С2
З-З (1:2)
В-В (1:2) (1)
60
Н1-Δ2-50/100
Ж—Ж (1:2)
Н1-Δ2-50/100
С2
Т1-Δ2
Е — Е (1:2) (1)
3
Н1-Δ2-50/100
25
Т1-Δ2-50/100
8*
Д-Д (1:2)
С2
Серия 5.904-75.94
Выпуск 1-34
Инв № подл
Подп и дата
Взам инв № Инв № дубл
Подп и дата
Изм Лист № докум Подп Дата
А1А 457 000 СБ
Лист 2
Ц00194-35 6 Формат А3

А1А 457 000 СБ

Рис 2

Остальное - см рис 1

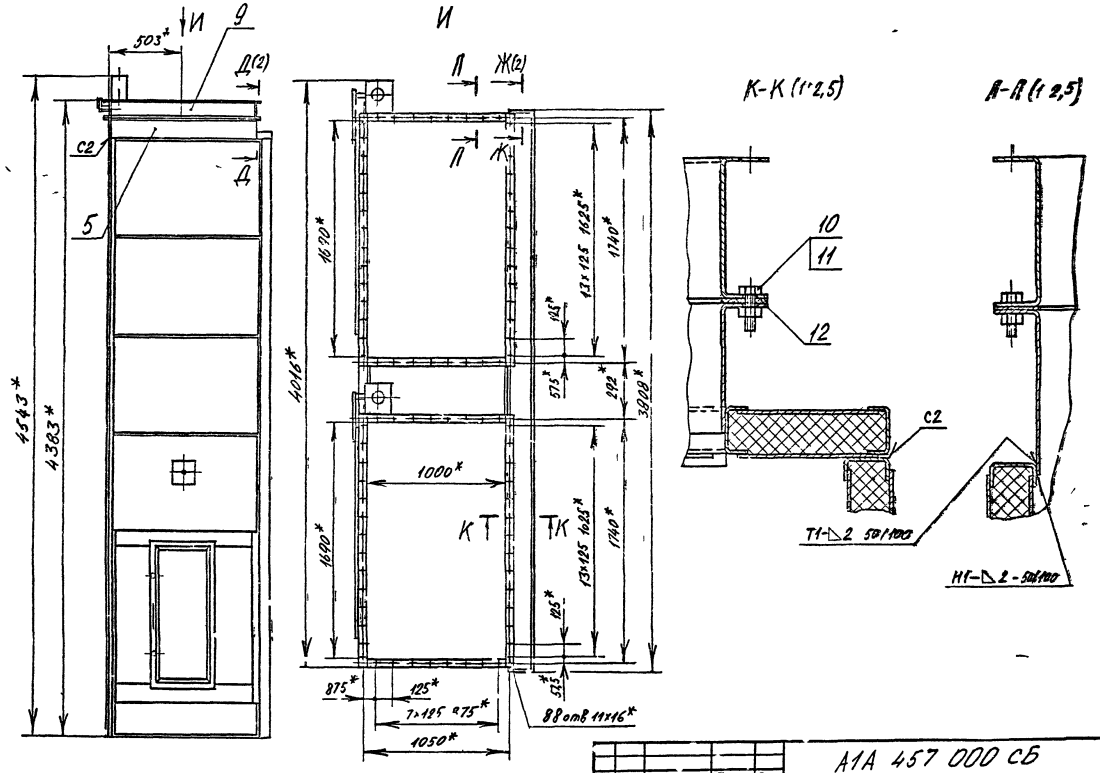

Изм	Л	т	№ докум	Подп	Дата

А1А 457 000 СБ

Лист 3

Серия 5 904-75 94

Выпуск 1-34

Инв № подл	Подп и дата	Взам инв №	Инв № дубл	Подп и дата

Выпуск 1-34

Серия 5 904-75.94

А1А 457 001

А1А 457 001 - изображено

А1А 457 001-01 - зеркальное отражение

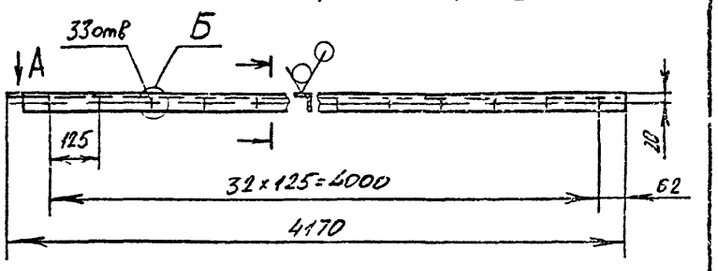

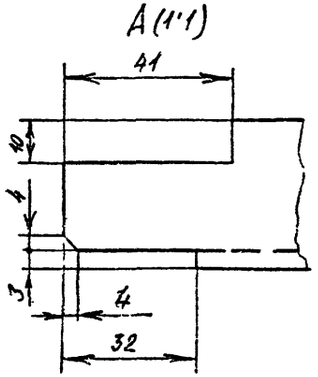

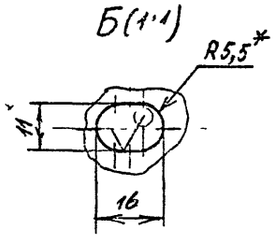

1* Размер для справок

2 H14; h14; $\pm\frac{t_2}{2}$

Изм. Лист	№ докум.	Подп.	Дата
Разраб.	Недосаров		
Пров.	Фрадкин		
Нач. гр.	Фрадкин		
Гл. спец.	Грановский		
Н. контр.	Литвак		
Утв.	Спивак		

А1А 457 001

Планка

Лит	Масса	Масштаб
И	6,9	1:10

Лист | Листов 1

Уголок 35×35×3 ГОСТ 8509-86 / Ст 3 ГОСТ 535-88

САНТЕХНИИПРОЕКТ

Формат 14

А1А 457 002

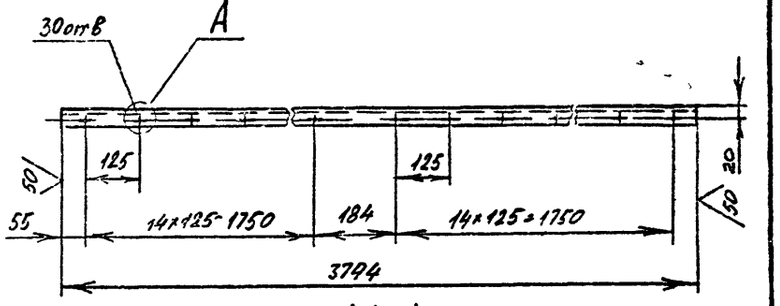

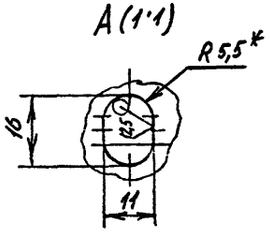

1* Размер для справок

2 H14, h14; $\pm\frac{t_2}{2}$

Изм. Лист	№ докум.	Подп.	Дата
Разраб.	Недосаров		
Пров.	Фрадкин		
Нач. гр.	Фрадкин		
Гл. спец.	Грановский		
Н. контр.	Литвак		
Утв.	Спивак		

А1А 457.002

Планка

Лит	Масса	Масштаб
И	6,3	1:10

Лист | Листов 1

Уголок 35×35×3 ГОСТ 8509-86 / Ст 3 ГОСТ 535-88

САНТЕХНИИПРОЕКТ

Ц0.194-35 8 Формат А1

Серия 5.904-75.94

Выпуск 1-34

А1А 457.003

А1А 457.003 - изображено

А1А 457.003-01 - зеркальное отражение

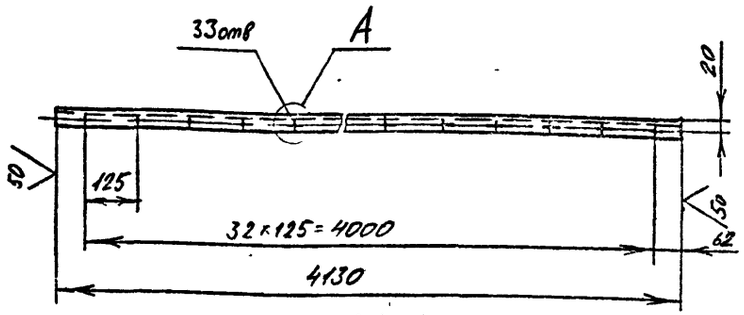

А (1:1)

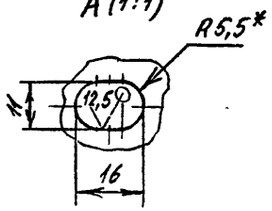

1* Размер для справок.

2. H14; h14; $\pm\frac{t_2}{2}$

Изм.	Лист	№ докум.	Подп.	Дата
Разраб.		Чебоксаров		
Пров.		Фрадкин		
Нач. гр.		Фрадкин		
Гл. спец.		Грановский		
Н. контр.		Литвак		
Утв.		Спивак		

А1А 457003

Планка

Лит.	Масса	Масштаб
И	5,6	1:10

Лист | Листов 1

Уголок 35×35×3 ГОСТ 8509-86
Ст 3 ГОСТ 535-88

САНТЕХНИИПРОЕКТ

Формат А4

А1А 457.011

50

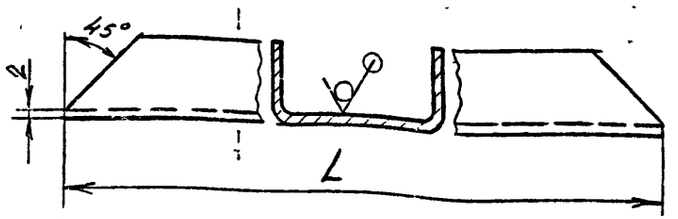

Обозначение	L, мм	Масса, кг
А1А457.011	1081	1,23
-01	4126	4,7
-02	3804	4,33
-03	331	0,38
-04	847	0,96
-05	2424	2,75
-06	1121	1,27
-07	999	1,13
-08	332	0,36
-09	140	0,2

Неуказанные предельные отклонения размеров: h14; $\pm\frac{t_2}{2}$

Изм.	Лист	№ докум.	Подп.	Дата
Разраб.		Чебоксаров		
Пров.		Фрадкин		
Нач. гр.		Фрадкин		
Гл. спец.		Грановский		
Н. контр.		Литвак		
Утв.		Спивак		

А1А 457.011

Профиль

Лит.	Масса	Масштаб
И	См. табл	—

Лист | Листов 1

Швеллер 40×20×2
Ст 3 ГОСТ 8278-83

САНТЕХНИИПРОЕКТ

Ц 40194-35 9 Формат А4

Серия 5.904-75.94

Формат	Зона	Поз.	Обозначение	Наименование	Кол.	Примечание
				Документация		
А3			А1А 457.010 СБ	Сборочный чертеж		
				Детали		
А4		1	А1А 457.011	Профиль	2	
		2	-01	Профиль	2	
А4		3	А1А 457.012	Профиль	2	
		4	-01	Профиль	2	
А3		5	А1А 457.013	Стенка	6	
		6	-03	Стенка	1	
		7	-04	Стенка	1	
Б4		8	А1А 457.014	Стенка		
				Лист 0,8 ГОСТ 19903-74 / ОК360Б ГОСТ16523-89		
				320-1,4 × 925-2,3	2	2,3 кг
Б4		9	А1А 457.015	Стенка		
				Лист 0,8 ГОСТ 19903-74 / ОК360В ГОСТ16523-89		
				235-1,15 × 1065-2,6	1	2,1 кг
Б4		10	А1А 457.016	Стенка		
				Лист 0,8 ГОСТ 19903-74 / ОК360В ГОСТ16523-89		
				335-1,4 × 1065-2,6	1	8,1 кг

Инв.№подл. | Подп. и дата | Инв.№ дубл. | Взам.инв.№ | Подп. и дата

Изм.	Лист	№ докум.	Подп.	Дата	А1А 457.010		
Разраб.		Чебоксаров			Панель передняя	Лит.	Лист 1 / Листов 2
Пров.		Фрайман					
Нач.гр.		Фрайман					
Н.контр.		Литвак				САНТЕХНИИПРОЕКТ	
Утв.		Сливак					

Копировал Формат А4

Формат	Зона	Поз.	Обозначение	Наименование	Кол.	Примечание
Б4		11	А1А 457.017	Полоса		
				Лист 2,0 ГОСТ 19903-74 / ОК360В ГОСТ16523-89		
				25-952 × 1045-2,6	6	0,4 кг
А4		12	А1А 457.018	Плита	1	
А4		13	А1А 457.019	Прокладка	1	
А4		14	А1А 457.021	Бобышка	1	
Б4		15	А1А 457.022	Прокладка	1	
А4		16	А1А 457.023	Пробка	1	
А4		17	А1А 457.024	Планка	2	
				Стандартные изделия		
		18		Болт М10-6g × 30.36		
				ГОСТ 7798-70	4	
		19		Гайка М10-6Н.5		
				ГОСТ 5915-70	4	
				Материалы		
		20		Плита мягкая,		
				марка 50; S=40		
				ГОСТ 9573-82	9,7	кг

Инв.№подл. | Подп. и дата | Инв.№ дубл. | Взам.инв.№ | Подп. и дата

Изм.	Лист	№ докум.	Подп.	Дата	А1А 457.010	Лист 2

Копировал Формат А4

Г-00194-35 10

А1А 457.010СБ

Серия 5.904-75.94 Выпуск 1-3

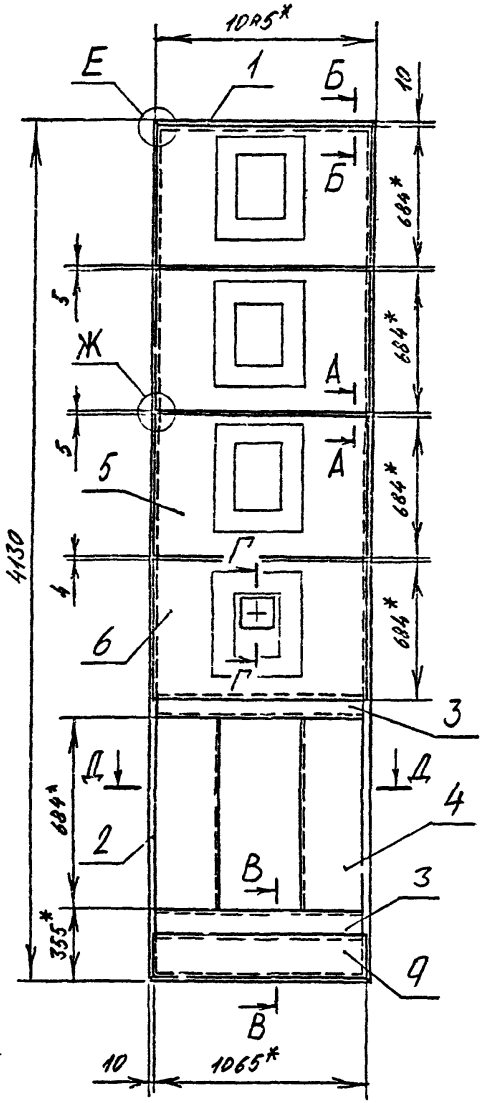

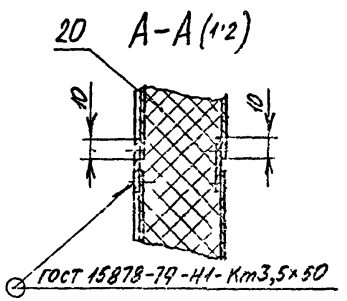

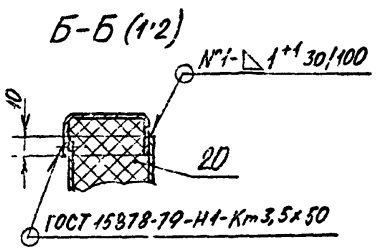

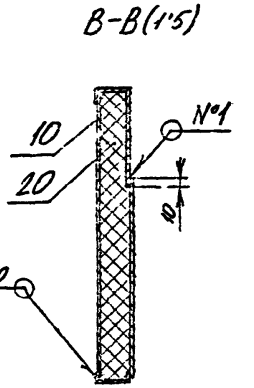

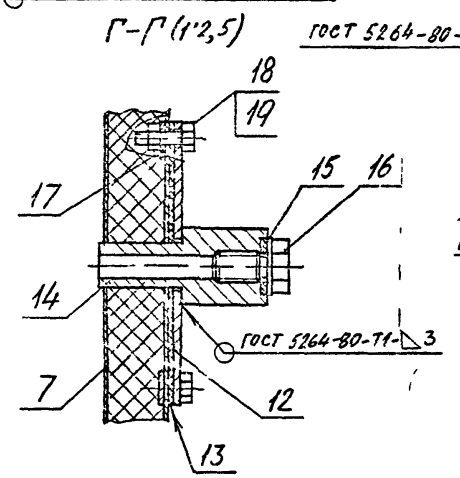

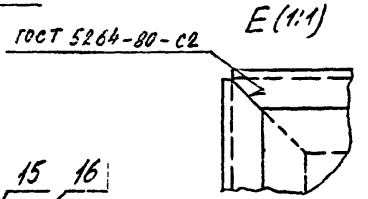

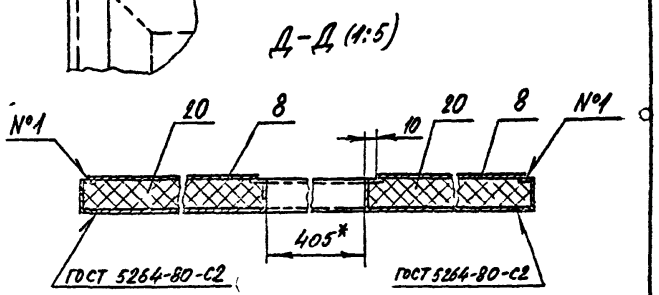

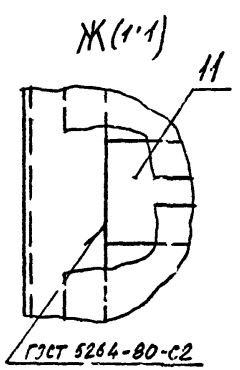

1* Размеры для справок.

2 $\frac{\pm t_2}{2}$

3 Сварный шов №1 - сварка ручная электродуговая в углекислом газе плавящимся электродом.

Изм. Лист	№ докум.	Подп.	Дата	А1А 457.010СБ	
Разраб.	Небоссоров			Панель передняя	Лит. И; Масса 89,0; Масштаб 1:20
Пров.	Фрадкин				Лист; Листов 1
Гл. спец.	Грановский				САНТЕХНИИПРОЕКТ
Н. контр.	Литвак				
Утв.	Спилак				

Инв. № подл. | Подп. и дата | Взам. инв. № | Инв. № дубл. | Подп. и дата

400184-35 11 Формат А1

А1А 457.013

Серия 5 904-75.94

Рис 1

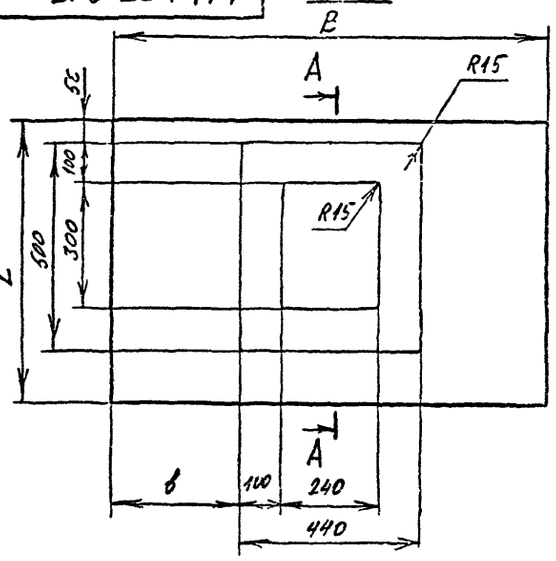

Рис 2

Остальное - см рис 1

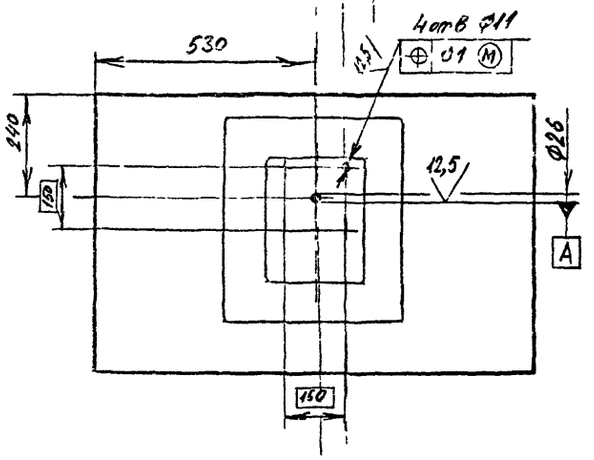

Рис 3

Остальное - см рис 1

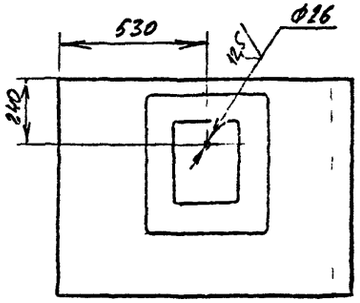

А-А (1:5)

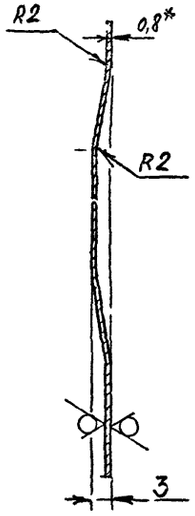

Обозначение	Рис	Размеры, мм			Масса, кг
		B	b	L	
А1А 457 013	1	1065	310	684	4,6
-01		831	195	627	3,26
-02		1105	330		4,4
-03	2	1065	310	684	4,6
-04	3			784	5,2

1. * Размер для справок
2. H14; h14; $\pm\frac{t_2}{2}$

Изм	Лист	№ докум	Подп	Дата	А1А 457013		
Разраб		Лебоксаров			Стенка	Лит	Масса	Масштаб
Пров		Фрадкин				И	см табл.	–
Нач гр		Фрадкин				Лист	Листов 1	
Гл спец		Гранзовский			Лист 0,8 ГОСТ 19903-74	САНТЕХНИИПРОЕКТ		
Н контр		Литвак			ОК360В ГОСТ 16523-89			
Утв								

Инв № подл | Подп и дата | Взам инв № | Инв № дубл | Подп и дата

Инв № подл | Подп и дата | Взам инв № | Инв № дубл | Подп и дата

ЦОО 194-35 12 Формат А3

Серия 5 904-75-94 выпуск 1-34

Подп. и дата | Инв. № дубл. | Взам. инв. № | Подп. и дата | Инв. № подл.

А1А 457 018

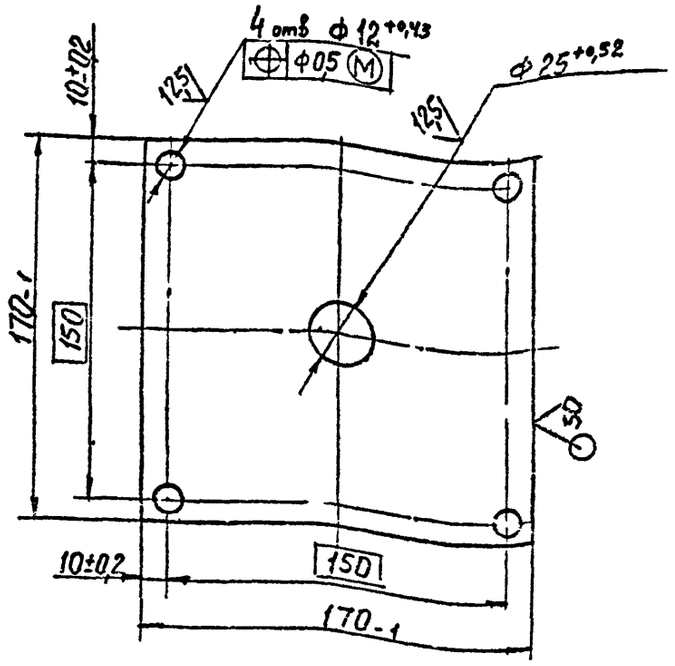

Изм	Лист	№ докум.	Подп	Дата	А1А457 018		
Разраб		Ямпольская			Плита	Лит	Масса	Масштаб
Пров		Лимбак				И	0,1	1 2
Н. кн. гр		Лимбак				Лист	Листов 1
Гл. спец.							
Н. контр.		Фразкин			Лист 4 ГОСТ 19003-74 / Ст 3 ГОСТ 14637-89	САНТЕХНИИПРОЕКТ	
Утв		Сав к					

Формат А4

А1А 457 019

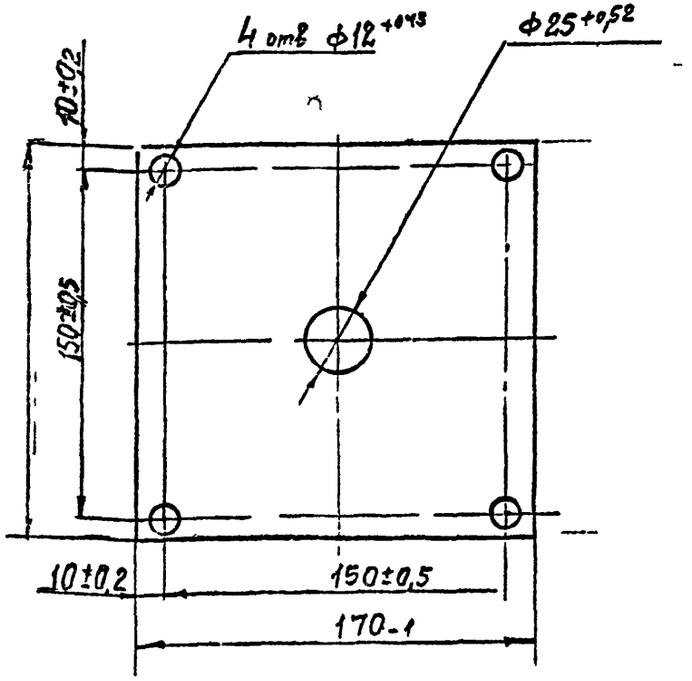

Изм	Лист	№ докум.	Подп	Дата	А1А 457 019		
Разраб		Ямпольская			Прокладка	Лит	Масса	Масштаб
Пров		Лимбак				И	0,08	1 2
Н. кн. гр		Лимбак				Лист	Листов 1
Гл. спец.							
Н. контр.		Фразкин			Паронит ПОН-А 2,0 ГОСТ 481-80	САНТЕХНИИПРОЕКТ	
Утв							

4 00194-35 13 Формат А4

Серия 5.904-75-94 Выпуск 1-34

А1А 457 022

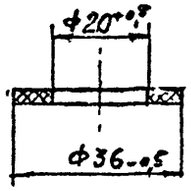

Изм	Лист	№ докум.	Подп	Дата	А1А457 022			
Разраб		Ямпольская			Прокладка	Лит	Масса	Масштаб
Пров		Литвак				И	0,001	1:1
Нач гр		Литвак				Лист	Листов 1	
Т.спец					Пластина 2Н-Т-ТМКЩ-м2 ГОСТ 7338-90	САНТЕХНИИПРОЕКТ		
Т.контр.		Фрейкин						
Утв		Спивак						

Формат А4

А1А 457 021

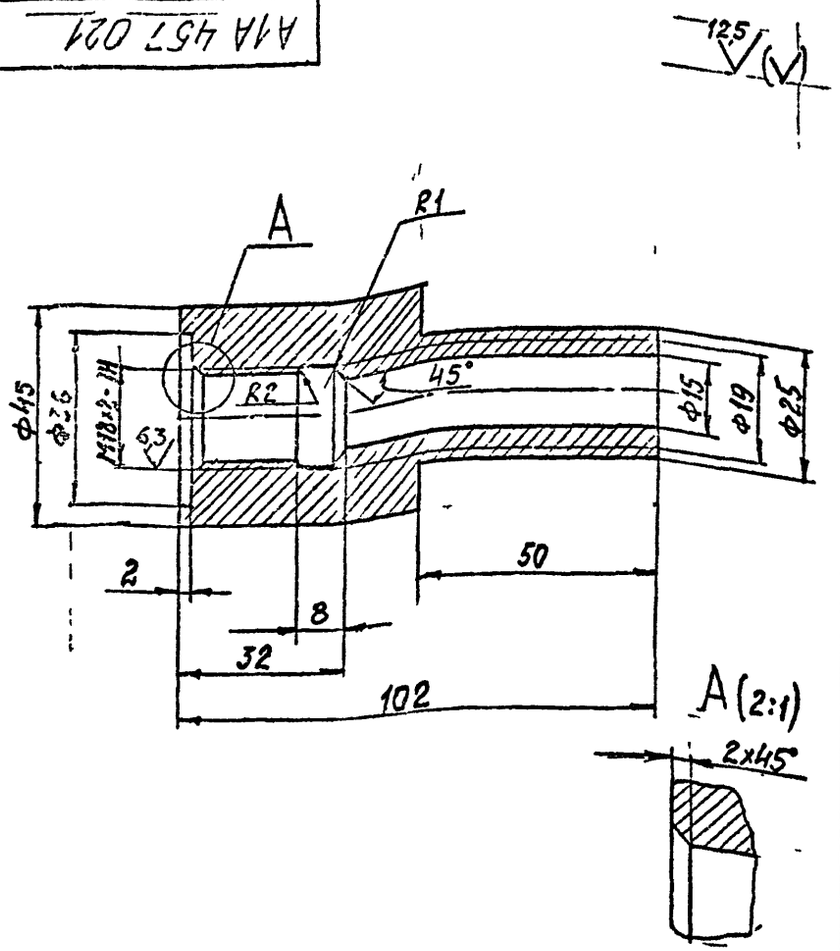

Неуказанные предельные отклонения размеров: Н14; h14; $\pm\frac{t_2}{2}$.

Изм	Лист	№ докум.	Подп	Дата	А1А457 021			
Разраб		Ямпольская			Бобышка	Лит	Масса	Масштаб
Пров		Литвак				И	0,7	1:1
Нач гр		Литвак				Лист	Листов 1	
Т.спец					Ст 3 ГОСТ 380-88	САНТЕХНИИПРОЕК.		
Т.контр.		Фрейкин						
Утв		Спивак						

Ц00194-35 14 Формат А4

Серия 5.904-75-94 Выпуск 1-34

А1А 457 023

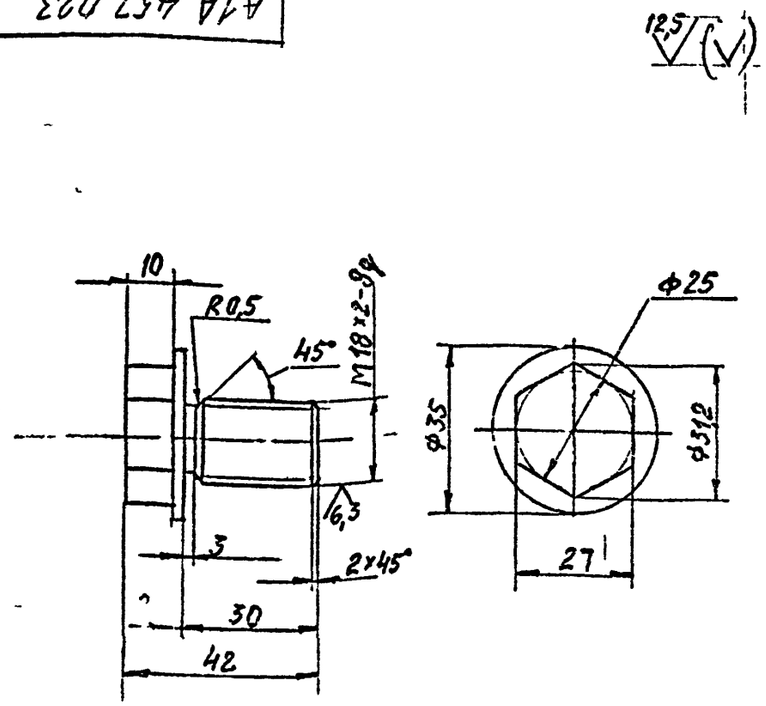

Неуказанные предельные отклонения размеров:
$H14; h14; \pm \frac{t_2}{2}$

Изм	Лист	№ докум.	Подп	Дата	А1А 457.023		
Разраб	Ямпольская				Пробка	Лит	Масса	Масштаб
Пров.	Литвак					И	0,1	1:1
Нач гр	Литвак					Лист	Листов 1	
Гл спец.								
Н контр	Фрадкин				Ст 3 ГОСТ 380-88	САНТЕХНИИПРОЕКТ		
Утв	Сливак							

Формат А4

А1А 457 024

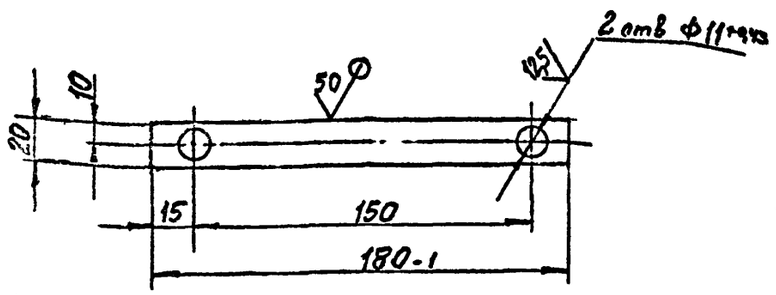

Неуказанные предельные отклонения размеров: $\pm \frac{t_2}{2}$

Изм	Лист	№ докум.	Подп	Дата	А1А 457.024		
Разраб	Ямпольская				Планка	Лит.	Масса	Масштаб
Пров.	Литвак					И	0,08	1:2
Нач гр	Литвак					Лист	Листов 1	
Гл спец.								
Н контр	Фрадкин				Лист 3,0 ГОСТ 19903-74	САНТЕХНИИПРОЕКТ		
Утв	Сливак				ОК360В ГОСТ 16523-89			

4.901 4-35 15 Формат А4

Серия 5.904-75.94

Выпуск 1-34

А1А 457.012

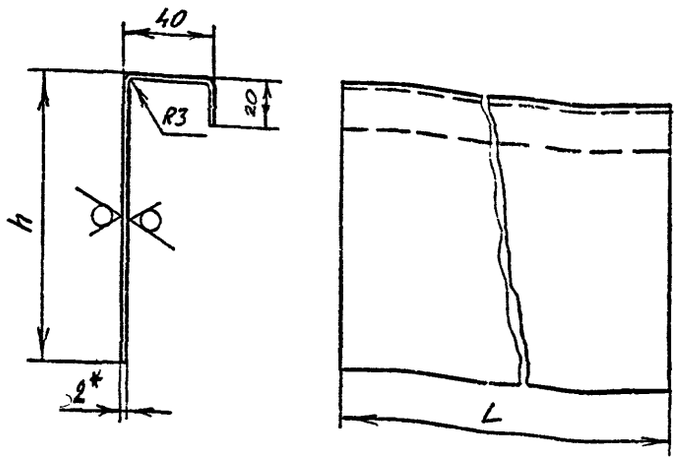

Обозначение	Размеры, мм		Масса, кг
	h	L	
А1А 457.012	120	1045	2,6
-01	320	905	2,5

1* Размер для справок

2. h14; $\pm\frac{t_2}{2}$

Изм	Лист	№ докум	Подп	Дата
Разраб.		Чебоксаров		
Пров.		Фрадкин		
Нач. гр		Фрадкин		
Гл.спец		Грановский		
Н контр		Литвак		
Утв		Спивак		

А1А 457.012

Профиль

Лист 2,0 ГОСТ 19903-74
ОК 360В ГОСТ 16523-89

Лит	Масса	Масштаб
И	СМ таил.	–

Лист | Листов 1

САНТЕХНИИПРОЕКТ

Формат А4

Инв № подл | Подп и дата | Взам. инв № | Инв № дубл | Подп и дата

15

Формат	Зона	Поз.	ОБОЗНАЧЕНИЕ	НАИМЕНОВАНИЕ	Кол.	Примечание
				Документация		
А3			А1А 457.030 СБ	Сборочный чертеж		
				Детали		
А4		1	А1А 457.011-02	Профиль	4	
		2	-03	Профиль	6	
		3	-04	Профиль	4	
		4	-05	Профиль	6	
А3		5	А1А 457.013-01	Стенка	24	
Б4		6	А1А 457.031	Полоса		
				Лист 2,0 ГОСТ 19903-74 ОК 360В ГОСТ 16523-89		
				25-0,52 × 811-2,3	20	0,3 кг
Б4		7	А1А 457 032	Стенка		
				Лист 0,8 ГОСТ 19903-74 ОК 360В ГОСТ 16523-89		
				315-1,4 × 2408-4,4	6	4,7 кг
				Материалы		
		8		Плита мягкая, марка 50; S=40 ГОСТ 9573-82	10,6	кг

Изм	Лист	№ докум.	Подп.	Дата
Разраб		Чебоксаров		
Пров		Фрадкин		
Нач гр.		Фрадкин		
Н контр.		Литвак		
Утв.		Спивак		

А1А 457.030

Панель торцевая

Лит.	Лист	Листов
И		1

САНТЕХНИИПРОЕКТ

Копировал ЦОП194-35 16 Формат А4

А1А 457 030 СБ

Выпуск 1-34

Серия 5.904-75.94

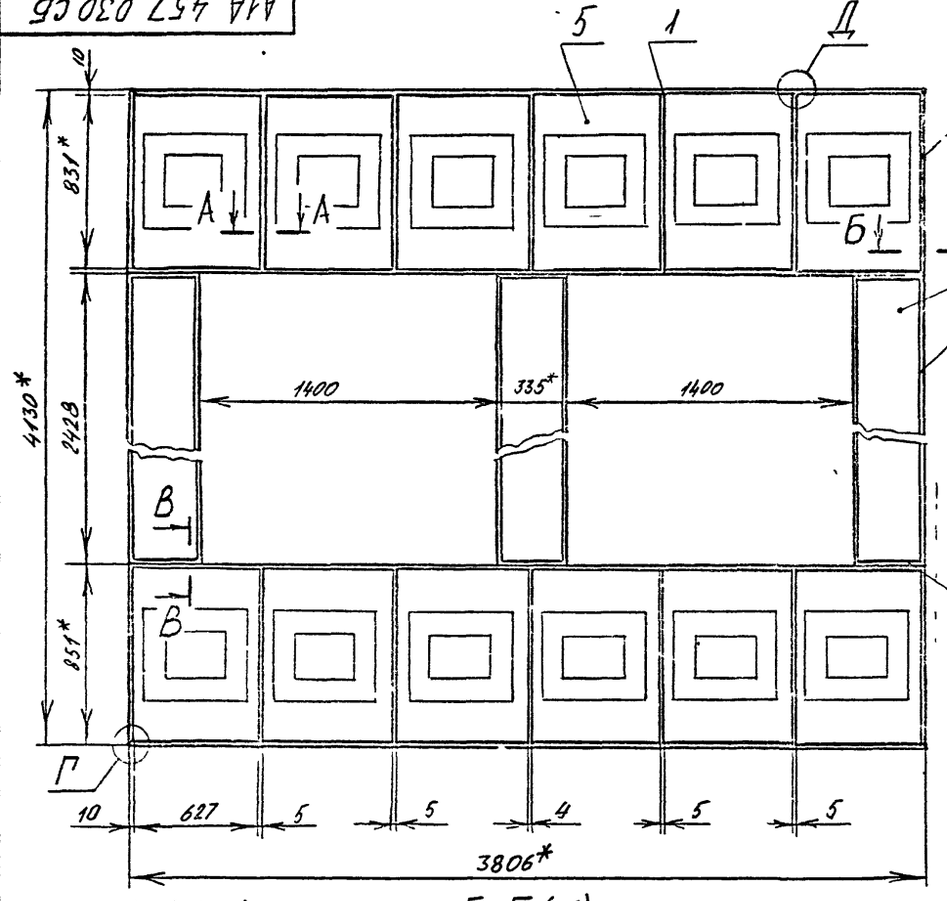

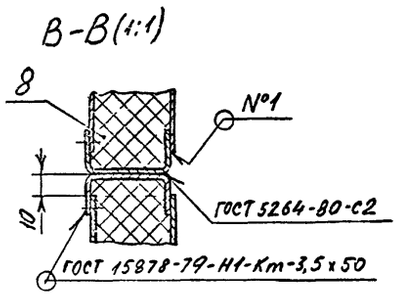

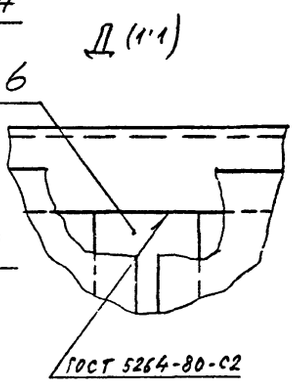

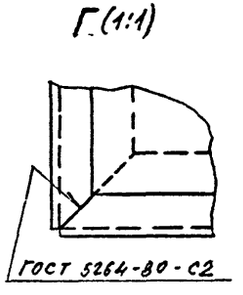

1.* Размеры для справок

2 Н14, $\pm \frac{IT12}{2}$

3. Сварный шов №1 - сварка ручная электродуговая в углекислом газе плавящимся электродом

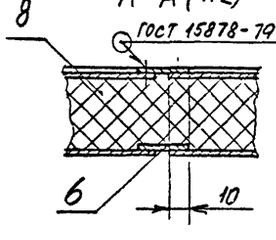

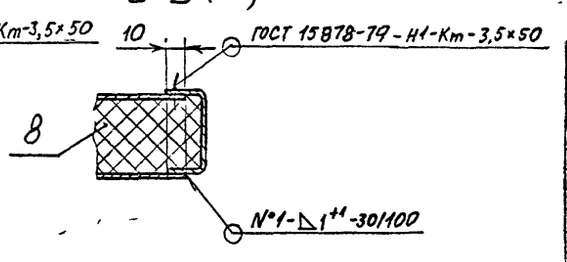

Изм.	Лист	№ докум.	Подп.	Дата
Разраб.		Чебоксаров		
Пров.		Фрайкин		
Нач. гр.		Фрайкин		
Гл. спец.		Грановский		
Н. контр.		Литвак		
Утв.		Сливак		

А1А 457.030 СБ

Панель торцевая

Лит	Масса	Масштаб
И	164,0	1:20

Лист | Листов 1

САНТЕХНИИПРОЕКТ

Инв. № подл. | Подп. и дата | Взам. инв. № | Инв. № дубл. | Подп. и дата

Ц 60194-35 17 Формат А4

Серия 5.904-75.94 Выпуск 1-34

Формат	Зона	Поз.	Обозначение	Наименование	Кол.	Примечание
				Документация		
А3			А1А 457.040 СБ	Сборочный чертеж		
				Детали		
А4		1	А1А 457.011	Профиль	2	
		2	-01	Профиль	2	
А3		3	А1А 457.013	Стенка	12	
Б4		4	А1А 457.017	Полоса		
				Лист 2,0 ГОСТ 19903-74 / ОК360В ГОСТ 16523-89		
				25-0,52 × 1045-2,6	10	0,4 кг
				Материалы		
		5		Плита мягкая, марка 50; S=40 ГОСТ 9573-82	10,5	кг

Подп. и дата | Инв. № дубл. | Взам. инв. № | Подп. и дата | Инв. № подл.

Изм.	Лист	№ докум.	Подп.	Дата
Разраб.		Чебоксаров		
Пров.		Фрадкин		
Нач.гр.		Фрадкин		
Н.контр.		Литвак		
Утв.		Спивак		

А1А 457040

Панель задняя

Лит.	Лист	Листов
И		1

САНТЕХНИИПРОЕКТ

Копировал Формат А4

Формат	Зона	Поз.	Обозначение	Наименование	Кол.	Примечание
				Документация		
А3			А1А 457 050 СБ	Сборочный чертеж		
				Детали		
А4		1	А1А 457.011-02	Профиль	2	
		2	-06	Профиль	2	
А3		3	А1А 457.013-02	Стенка	12	
Б4		4	А1А 457.051	Полоса		
				Лист 2,0 ГОСТ 19903-74 / ОК360В ГОСТ 16523-89		
				25-0,52 × 1085-2,6	10	0,4 кг
				Материал		
		5		Плита мягкая марка 50; S=40 ГОСТ 9573-82	9,7	кг

Подп. и дата | Инв. № дубл. | Взам. инв. № | Подп. и дата | Инв. № подл.

Изм.	Лист	№ докум.	Подп.	Дата
Разраб.		Чебоксаров		
Пров.		Фрадкин		
Нач.гр.		Фрадкин		
Н.контр.		Литвак		
Утв.		Спивак		

А1А 457 050

Панель верхняя

Лит.	Лист	Листов
И		1

САНТЕХНИИПРОЕКТ

Копировал 400194-35 18 Формат А4

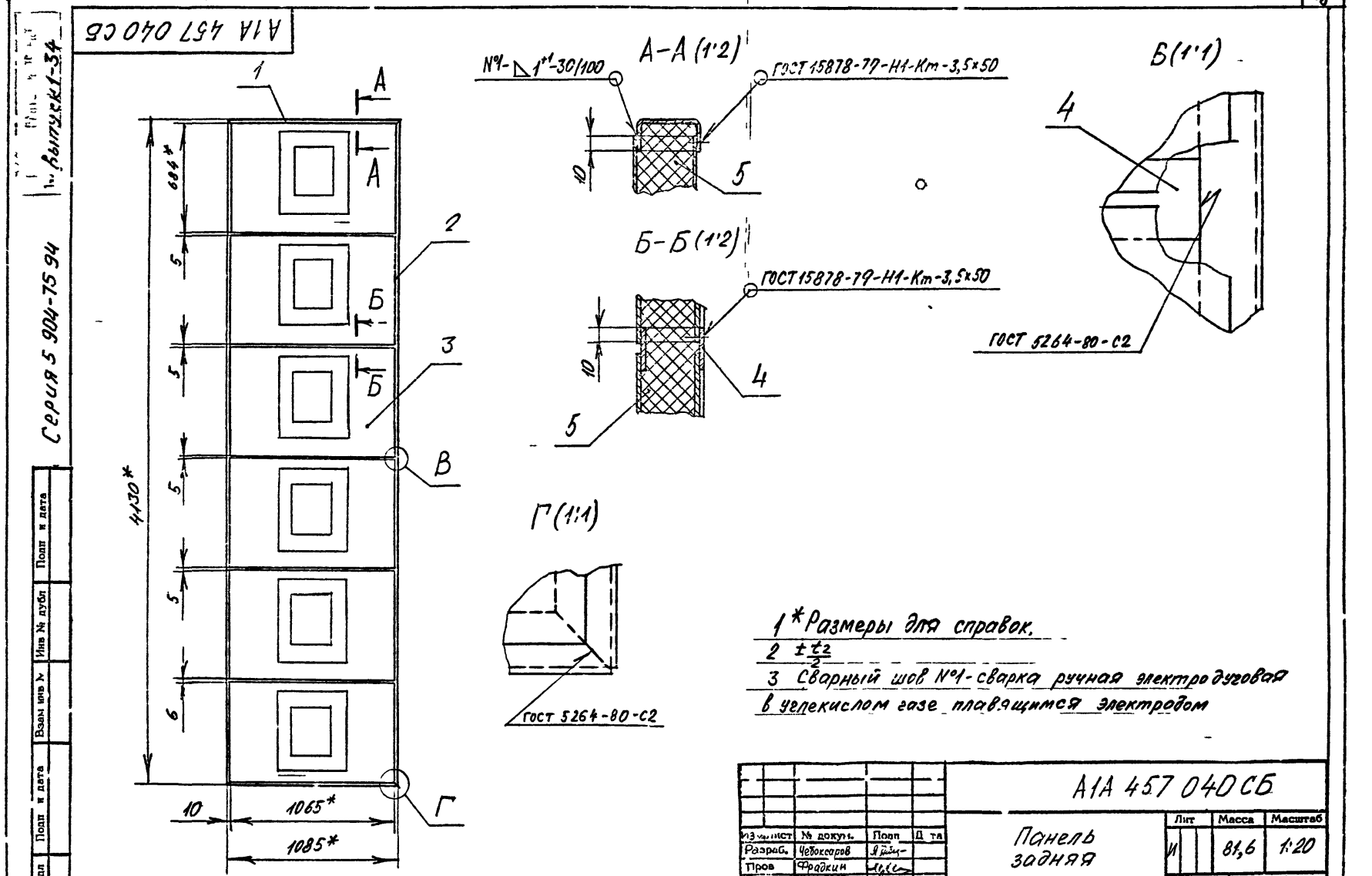
А1А 457 040 СБ
Серия 5 904-75 94
Выпуск 1-34
А-А (1:2)
№1-△1+1-30/100
ГОСТ 15878-79-Н1-Кт-3,5×50
Б-Б (1:2)
ГОСТ 15878-79-Н1-Кт-3,5×50
Б (1:1)
ГОСТ 5264-80-С2
Г (1:1)
ГОСТ 5264-80-С2
4130*
684*
1065*
1085*
10
5
6
А
Б
В
Г
1 *Размеры для справок.
2 ±t2/2
3 Сварный шов №1-сварка ручная электродуговая в углекислом газе плавящимся электродом
А1А 457 040 СБ
Панель задняя
Лит
Масса
Масштаб
И
81,6
1:20
Лист
Листов 1
САНТЕХНИИПРОЕКТ
Разраб. Чебоксаров
Пров Фрадкин
Нач гр. Фрадкин
Гл. спец. Грановский
Н контр Литвак
Утв. Спивак
Инв № подл
Подп и дата
Взам инв №
Инв № дубл
Подп и дата
Инв № подл
Подп и дата

А1А 457 050 СБ

Серия 5.904-75.94

Выпуск 1-34

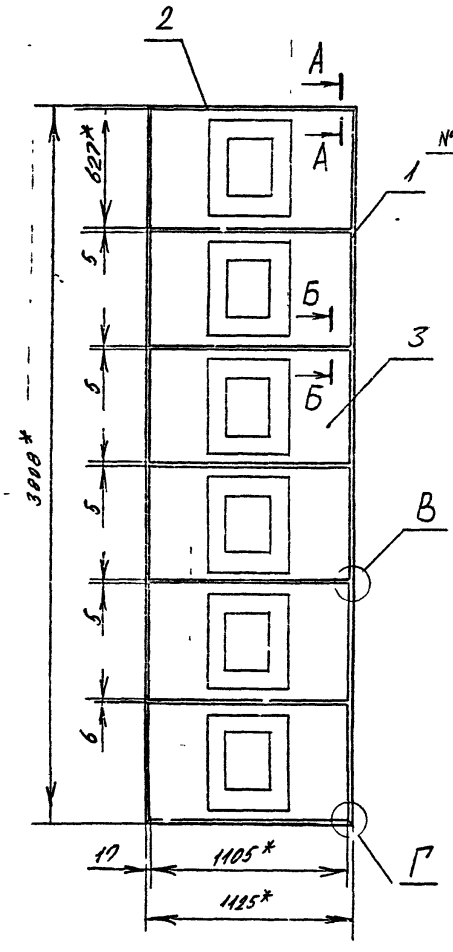

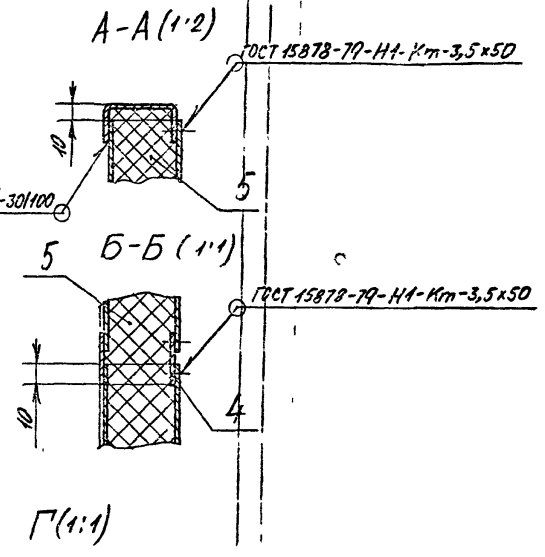

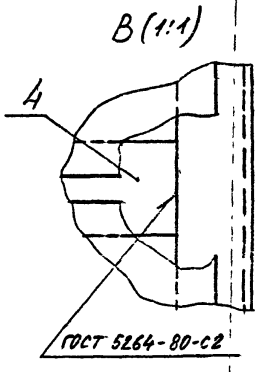

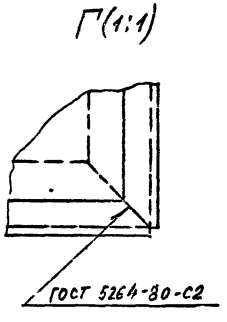

1* Размеры для справок

2. $\pm\frac{t_2}{2}$

3 Сварный шов №1 - сварка ручная электродуговая в углекислом газе плавящимся электродом

Изм.	Лист	№ докум.	Подп	Дата
Разраб.		Чебоксаров		
Пров.		Фрадкин		
Нач.гр.		Фрадкин		
Гл. спец.		Грановский		
Н. контр.		Литвак		
Утв.		Спивак		

А1А 457. 050 СБ

Панель верхняя

Лит.	Масса	Масштаб
И	77,7	1:20

Лист | Листов 1

САНТЕХНИИПРОЕКТ

Инв № подл | Подп и дата | Взам инв № | Инв.№ дубл | Подп и дата

ЦОО194-35 2с формат А3

Серия 5.904-75.94 Выпуск 1-34

Формат	Зона	Поз.	Обозначение	Наименование	Кол.	Примечание
				Документация		
А3			А1А 457 060 СБ	Сборочный чертеж		
				Детали		
А4		1	А1А 457 011-02	Профиль	2	
		2	-07	Профиль	2	
		3	-08	Профиль	2	
		4	-09	Профиль	2	
А4		5	А1А 457 061	Профиль	1	
А4		6	А1А 457.062	Профиль	2	
А4		7	А1А 457 063	Профиль	1	
		8	-01	Профиль	1	
А4		9	А1А 457 064	Профиль	1	
		10	-01	Профиль	1	
Б4		11	А1А 457 065	Стенка		
				Лист 0,8 ГОСТ 19903-74 ОК360В ГОСТ 16523-89		
				316-1,4 × 982-2,3	2	1,9кг
Б4		12	А1А 457.066	Стенка		
				Лист 0,8 ГОСТ 19903-74 ОК360В ГОСТ 16523-89		
				124-1,0 × 3788-6,6	2	2,4кг

Подп. и дата | Инв. № дубл. | Взам. инв. № | Подп. и дата | Инв. № подл.

Изм.	Лист	№ докум.	Подп.	Дата
Разраб		Небольсин		
Пров		Фрадкин		
Нач.гр.		Фрадкин		
Н.контр.		Литвак		
Утв.		Сливак		

А1А 457.060

Панель верхняя

Лит.	Лист	Листов
	1	2

САНТЕХНИИПРОЕКТ

Копировал Формат А4

Формат	Зона	Поз.	Обозначение	Наименование	Кол.	Примечание
				Материалы		
		13		Плита мягкая марки 50, S=40 ГОСТ 9573-82	1,3	кг

Подп. и дата | Инв. № дубл. | Взам. инв. № | Подп. и дата | Инв. № подл.

Изм.	Лист	№ докум.	Подп.	Дата

А1А 457.060 Лист 2

Копировал Ц00194-35 л1 Формат А4

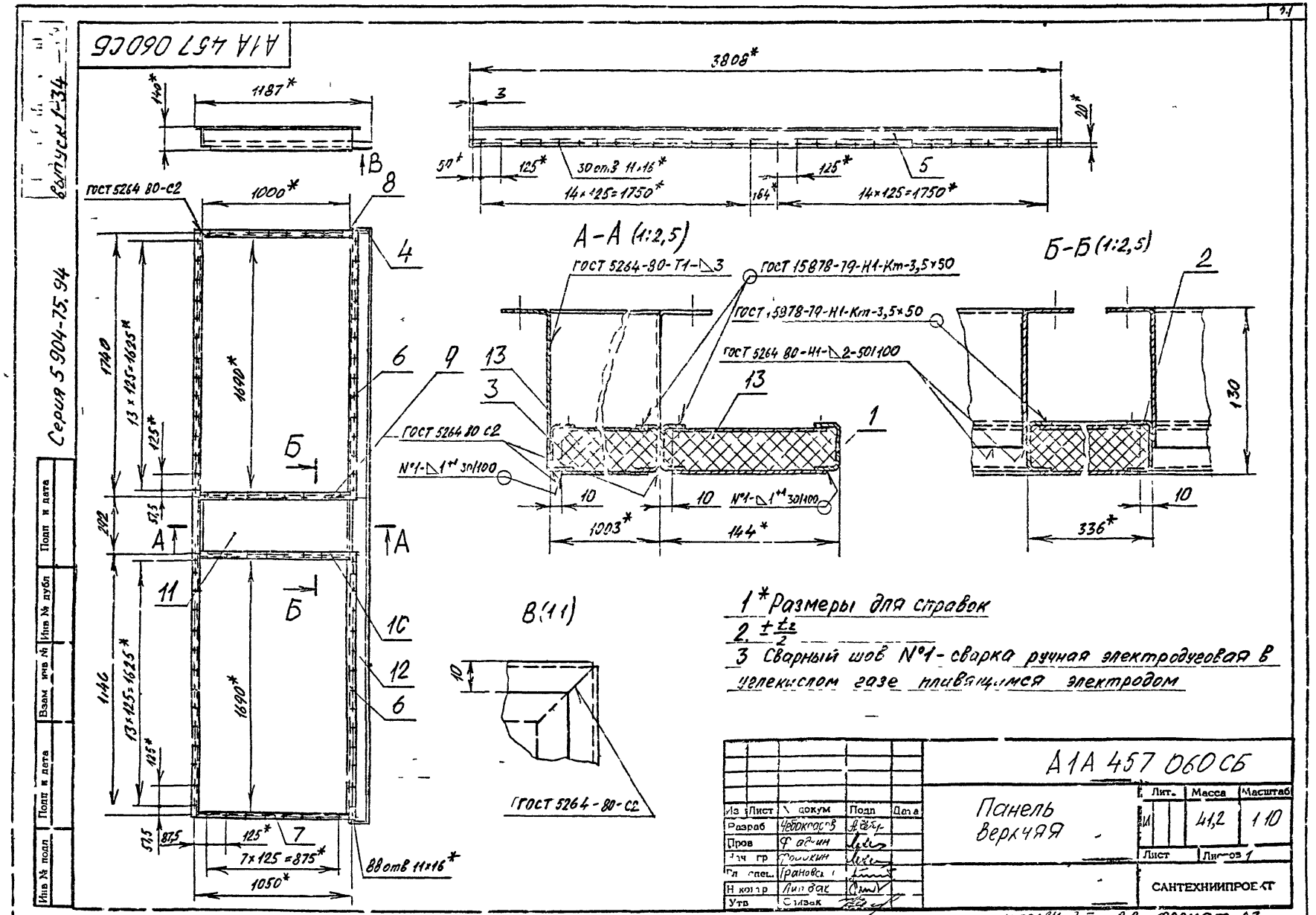

А1А 457 060СБ
Серия 5 904-75.94
Выпуск 1-34
3808*
1187*
1000*
ГОСТ 5264 80-С2
А-А (1:2,5)
Б-Б (1:2,5)
ГОСТ 5264-80-Т1-△3
ГОСТ 15878-79-Н1-Кт-3,5×50
ГОСТ 5264 80-Н1-△2-50/100
ГОСТ 5264 80 С2
№1-△1+1 30/100
1003*
144*
336*
130
1740
1690*
1140
13×125=1625*
7×125=875*
1050*
8 отв 11×16*
В(1:1)
ГГОСТ 5264-80-С2
1* Размеры для справок
2. ± t2/2
3 Сварный шов №1 - сварка ручная электродуговая в углекислом газе плавящимся электродом
А1А 457 060СБ
Панель Верхняя
Лит. Масса Масштаб
41,2 1:10
Лист Листов 1
САНТЕХНИИПРОЕКТ
Разраб Чебоксаров
Пров Фадеин
Гл. спец. Грановский
Н. контр. Липовак
Утв Слизак
Подп и дата
Взам инв №
Инв № дубл
Инв № подл
Ц00194-35 22 формат А3

Серия 5.904-75.94 Выпуск 7-34

А1А457 061

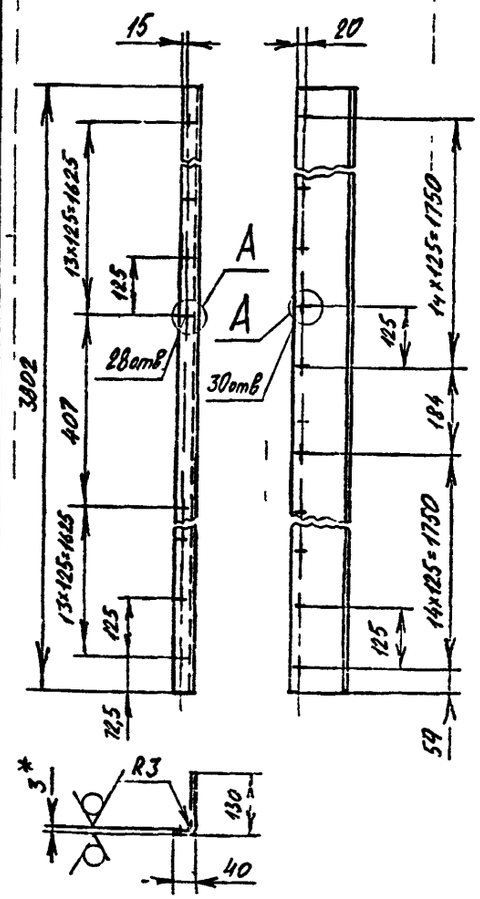

1* Размер для справок
2 H14, h14, $\pm\frac{t_2}{2}$

Изм.	Лист	№ докум.	Подп.	Дата
Разраб.		Небокаров		
Пров.		Фрадкин		
Нач. гр.		Фрадкин		
Гл. спец.		Грановский		
Н. контр.		Литвак		
Утв.		Сливак		

А1А 457 061

Профиль

Лит	Масса	Масштаб
И	3,5	1:10

Лист Листов 1

Лист 3,0 ГОСТ 19903-74
ОК 360 В ГОСТ 16523 89

САНТЕХНИИПРОЕКТ

Формат А4

Инв. № подл. | Подп. и дата | Взам. инв. № | Инв. № дубл. | Подп. и дата

22

А1А457 062

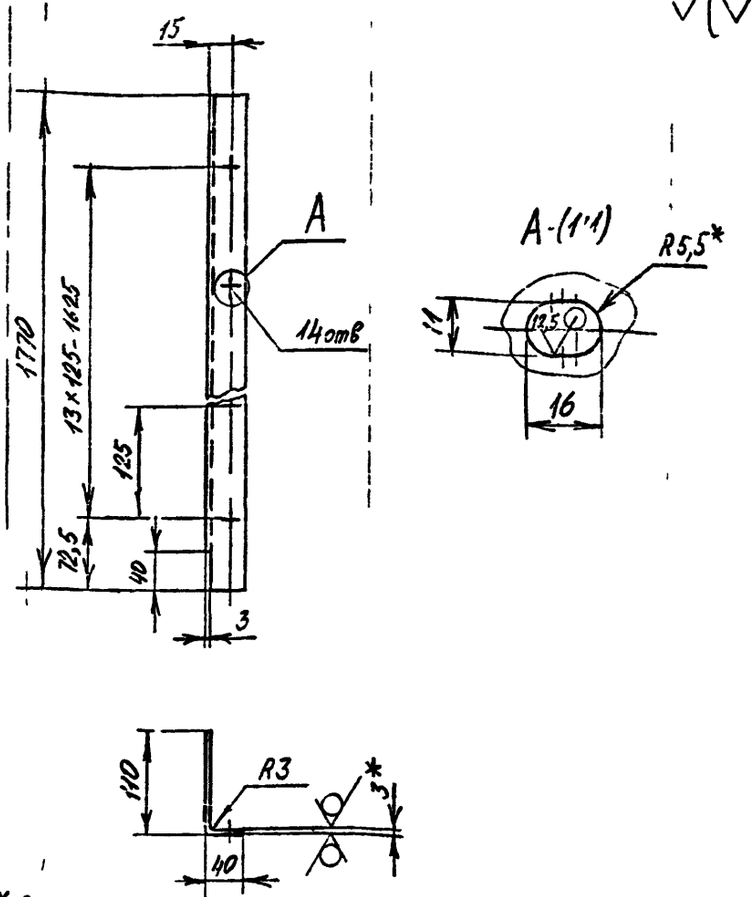

1* Размер для справок
2 H14; h14; $\pm\frac{t_2}{2}$

Изм.	Лист	№ докум.	Подп.	Дата
Разраб.		Чебоксаров		
Пров.		Рабинин		
Нач. гр.		Фрадкин		
Гл. спец.		Грановский		
Н. контр.		Литвак		
Утв.		Сливак		

А1А 457 062

Профиль

Лит.	Масса	Масштаб
И	1,65	1:5

Лист Листов 1

Лист 3,0 ГОСТ 19903-74
ОК 360 В ГОСТ 16523 89

САНТЕХНИИПРОЕКТ

Инв. № подл. | Подп. и дата | Взам. инв. № | Инв. № дубл. | Подп. и дата

Ц 01У4-35 3 Формат А4

Серия 5 904-75 94 Выпуск 1-34

А1А 457 063

50

А1А 457 063 - изображено

А1А 457 063-01 - зеркальное отражение

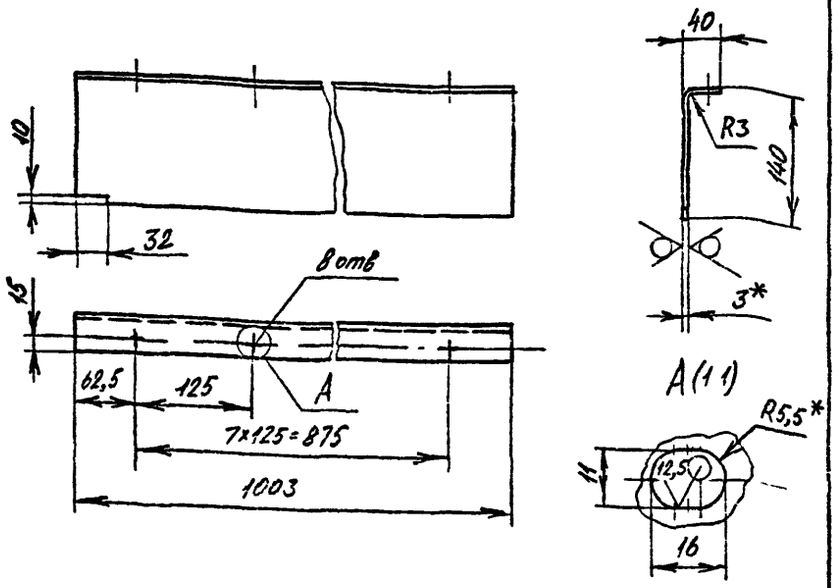

1.* Размер для справок

2. H14, h14; $\pm\frac{t_2}{2}$

Изм	Лист	№ докум.	Подп	Дата
Разраб		Чебоксаров		
Пров.		Фрадкин		
Нач гр		Фрадкин		
Гл спец		Грановский		
Н контр		Литвак		
Утв		Сливак		

А1А 457 063

Профиль

Лит.	Масса	Масштаб
И	3,3	1 0

Лист | Листов 1

Лист 3,0 ГОСТ 19903-74
ОК 3608 ГОСТ 16523-89

САНТЕХНИИПРОЕКТ

Форм тА4

А1А 457 064

50

А1А 457 064 - изображено

А1А 457 064-01 - зеркальное отражение

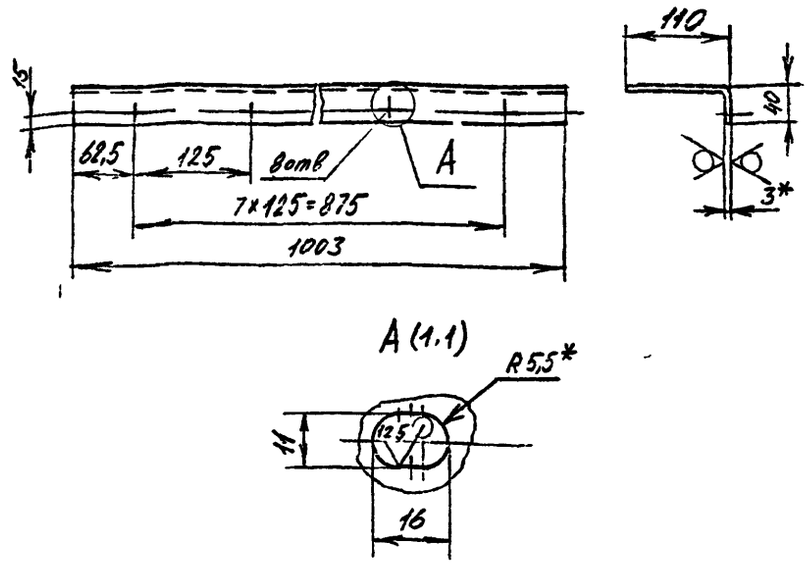

1* Размер для справок

2 H14; h14; $\pm\frac{t_2}{2}$

Изм	Лист	№ докум.	Подп	Дата
Разраб		Чебоксаров		
Пров		Фрадкин		
Нач гр		Фрадкин		
Гл спец		Грановский		
Н контр		Литвак		
Утв		Сливак		

А1А 457 064

Профиль

Лит	Масса	Масштаб
И	2,4	1,5

Лист | Листов 1

Лист 3,0 ГОСТ 19903-74
ОК 3608 ГОСТ 16523-84

САНТЕХНИИПРОЕКТ

4 1194-35 (2) Формат А4

МГП «Информрекламиздат» Зак. 326 Тир 100

gost.e-ecolog.ru