ТИПОВЫЕ КОНСТРУКЦИИ ИЗДЕЛИЯ И УЗЛЫ ЗДАНИЙ И СООРУЖЕНИЙ

СЕРИЯ 5.904-75.94

КАМЕРЫ ПРИТОЧНЫЕ ВЕНТИЛЯЦИОННЫЕ ПРОИЗВОДИТЕЛЬНОСТЬЮ
от 10 до 125 тыс. м³/ч

ВЫПУСК 1-33
ПРИЕМНАЯ СЕКЦИЯ ДЛЯ ПРИТОЧНОЙ КАМЕРЫ 2ПК 80.

РАБОЧИЕ ЧЕРТЕЖИ

ЦП0194-34

gost.e-ecolog.ru

ТИПОВЫЕ КОНСТРУКЦИИ, ИЗДЕЛИЯ И УЗЛЫ ЗДАНИЙ И СООРУЖЕНИЙ

СЕРИЯ 5.904-75.94

КАМЕРЫ ПРИТОЧНЫЕ ВЕНТИЛЯЦИОННЫЕ ПРОИЗВОДИТЕЛЬНОСТЬЮ

от 10 до 125 тыс. м³/ч

ВЫПУСК 1-33

ПРИЕМНАЯ СЕКЦИЯ ДЛЯ ПРИТОЧНОЙ КАМЕРЫ 2ПК ВЦ.

РАБОЧИЕ ЧЕРТЕЖИ

РАЗРАБОТАНЫ:

ГПКНИИ САНТЕХНИИПРОЕКТ

ГЛАВНЫЙ ИНЖЕНЕР ИНСТИТУТА Л.А.Степанов

ГЛАВНЫЙ ИНЖЕНЕР ПРОЕКТА В.А.Спивак

УТВЕРЖДЕНЫ

ГЛАВПРОЕКТОМ ГОССТРОЯ РОССИИ, ПИСЬМО ОТ 25.02.94 N93-2/34 И ВВЕДЕНЫ В ДЕЙСТВИЕ ГПКНИИ САНТЕХНИИПРОЕКТ С 30.06.94, ПРИКАЗ ОТ 01.03 1994г N°7

Выпуск 1-33

Серия 5904 75 94

Обозначение	Наименование	Стр
А1А 456 000ТО	Секция приемная для приточной камеры 2ПК80 Техническое описание	2
А1А 456 000	Секция приемная для приточной камеры 2ПК80	3
А1А 456 000 СБ	Секция приемная для приточной камеры 2ПК80	4
А1А 456 001 А1А 456 002	Планка Планка	7
А1А 456 003 А1А 456 011	Планка Профиль	8
А1А 456 010	Панель передняя	9
А1А 456 010 СБ	Панель передняя	10
А1А 456 013	Стенка	11
А1А 456 018 А1А 456 019	Плита Прокладка	12
А1А 456 021 А1А 456 022	Бобышка Прокладка	13
А1А 456 023 А1А 456 024	Пробка Планка	14
А1А 456 012 А1А 456 030	Профиль Панель торцевая	15
А1А 456 030 СБ	Панель торцевая	16
А1А 456 040 А1А 456 050	Панель задняя Панель верхняя	17
А1А 456 040 СБ	Панель задняя	18
А1А 456 050 СБ	Панель верхняя	19
А1А 456 030	Панель верхняя	20
А1А 456 060 СБ	Панель верхняя	21
А1А 456 061 А1А 456 062	Профиль Профиль	22
А1А 456 063 А1А 456 064	Профиль Профиль	23

Инв. № подл. | Подп. и дата | Взам. инв. № | Инв. № дубл. | Подп. и дата

Изм.	Лист	№ докум.	Подп.	Дата
Разраб.		Чебоксарова		
Пров.		Фрадкин		
Т. контр.		Фрадкин		
Н. контр.		Литвак		
Утв.		Спивак		

5904 75 94 1-33

Содержание

Лит	Лист	Листов
	1	1

САНТЕХНИИПРОЕКТ

Копировал Формат А4

4

В настоящем выпуске приведены рабочие чертежи приемной секции для приточной вентиляционной камеры 2ПК80

В выпуске предусмотрены приемные секции с рециркуляционными заслонками и без них. В первом случае рециркуляционные заслонки расположены на верхней панели секции.

Чертежи заслонок представлены в выпуске 1.36 настоящей серии "Заслонка воздушная рециркуляционная".

Приемная секция состоит из четырех металлических панелей передней, задней, верхней и торцевой, заполненных минераловатными плитами марки П175 по ГОСТ 5973-82 толщиной 40 мм.

В торцевой панели предусмотрены окна для коробов, к которым крепится рама установки утепленных клапанов.

В передней панели приемной секции установлена герметическая дверь, выполняемая по типовой серии 5.904-4.

Над дверью передней панели расположена панель для установки измерительных приборов.

Приемная секция соединяется с секцией фильтра посредством болтов М10, предусмотренных в секции фильтра, при отсутствии последней с калориферной секцией.

Инв. № подл. | Подп. и дата | Взам. инв. № | Инв. № дубл. | Подп. и дата

Изм.	Лист	№ докум.	Подп.	Дата
Разраб.		Крылов		
Пров.		Фрадкин		
Т. контр.		Фрадкин		
Н. контр.		Литвак		
Утв.		Спивак		

А1А 456 000-ТО

Секция приемная к приточной камере 2ПК80 Техническое описание

Лит	Лист	Листов
	1	1

САНТЕХНИИПРОЕКТ

Копировал 400184 34 3 Формат А4

Серия 5.904-75.94 Выпуск 1-33

Формат	Зона	Поз.	Обозначение	Наименование	Кол.	Примечание
				Документация		
А3			А1А 456.000 СБ	Сборочный чертеж		
А4			А1А 456.000-ТО	Техническое описание		
				Сборочные единицы		
А4		1	А1А 456.010	Панель передняя	1	
А4		2	А1А 456.030	Панель торцевая	1	
А4		3	А1А 456.040	Панель задняя	1	
А4		4		Дверь Дус 0,9×0,4		Тип. конструкция
				Серия 5.904-4	1	
			Переменные данные для исполнений:			
				А1А 456.000		
				Сборочные единицы		
А4		5	А1А 456.050	Панель верхняя	1	
				Детали		
А4		6	А1А 456.001	Планка	1	
		7	-01	Планка	1	

Инв.№ подл. | Подп. и дата | Взам.инв.№ | Инв.№ дубл. | Подп. и дата

Изм.	Лист	№ докум.	Подп.	Дата
Разраб.		Небокозов		
Пров.		Фрадкин		
Нач.гр.		Фрадкин		
Н.контр.		Литвак		
Утв.		Сливак		

А1А 456.000

Секция приемная к приточной камере 2ПК80

Лит.	Лист	Листов
И	1	2

САНТЕХНИИПРОЕКТ

Копировал Формат А4

Формат	Зона	Поз.	Обозначение	Наименование	Кол.	Примечание
А4		8	А1А 456.002	Планка	1	
				А1А 456 000-01		
				Сборочные единицы		
А4		5	А1А 456 060	Панель верхняя	1	
А4		9	АЗД 200.000-03	Заслонка воздушная рециркуляционная с электроприводом	2	Выпуск 1-36
				Детали		
А4		6	А1А 456.003	Планка	1	
		7	-01	Планка	1	
				Стандартные изделия		
		10		Болт М10-6g×30.36 ГОСТ 7798-70	84	
		11		Гайка М10-6Н.5 ГОСТ 5915-70	84	
				Материалы		
		12		Пластина 1Н-1 тмкщ-м-3 ГОСТ 7338-90	2,1	кг

Инв.№ подл. | Подп. и дата | Взам.инв.№ | Инв.№ дубл. | Подп. и дата

Изм.	Лист	№ докум.	Подп.	Дата

А1А 456.000

Лист 2

Копировал 400194-34 4 Формат А4

А1А 456.000 СБ

Рис. 1

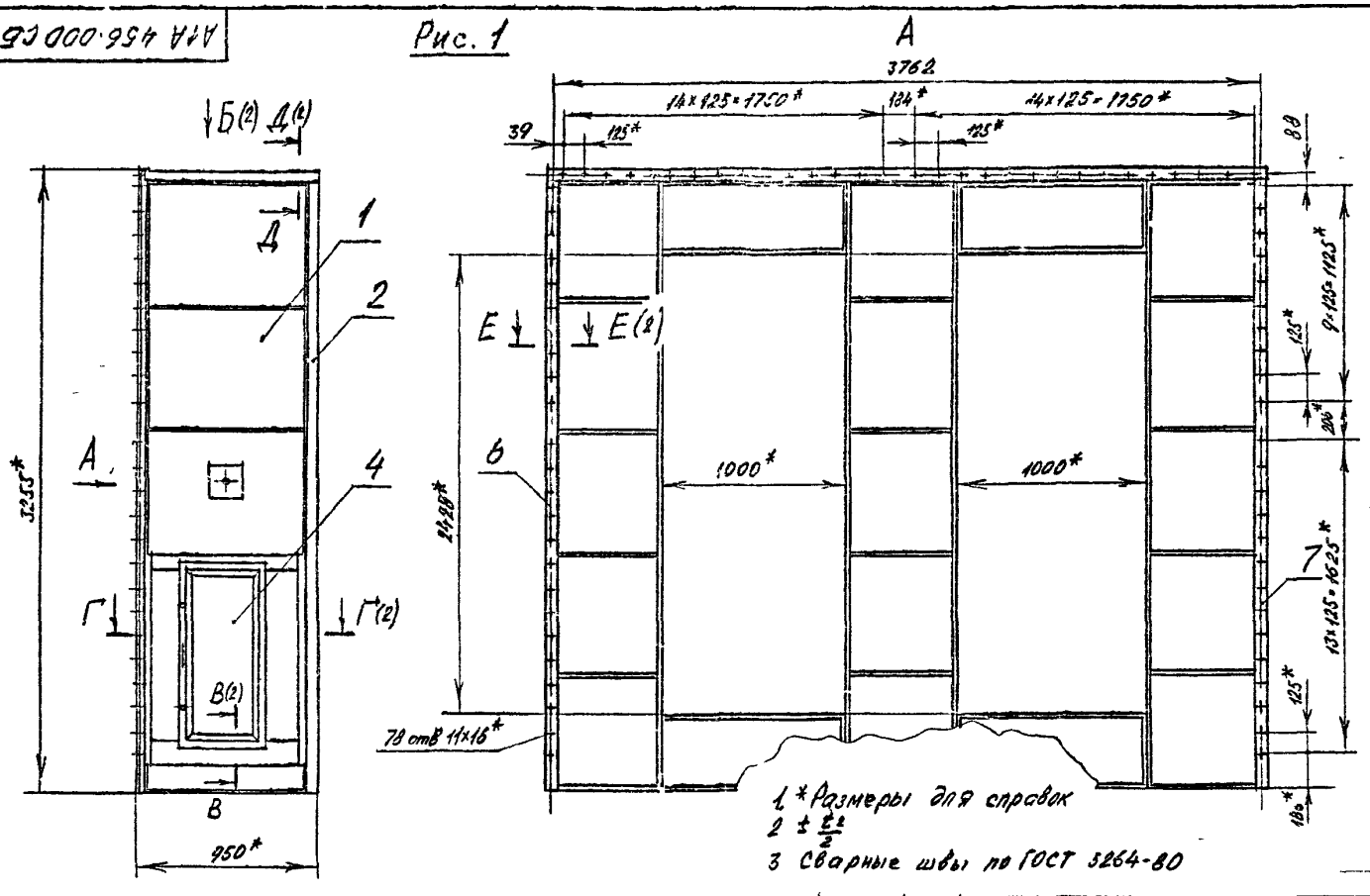

1. * Размеры для справок
2. $\pm \frac{t_2}{2}$
3. Сварные швы по ГОСТ 5264-80

Обозначение	Рис.	Масса, кг
А1А456000	1	317,4
-01	2	405,7

Изм.	Лист	№ докум.	Подп.	Дата
Разраб.		Чебоксаров		
Пров.		Фрадкин		
Гл. гр.		Фрадкин		
Гл. спец.		Гранобский		
Н. контр.		Литвак		
Утв.		Спивак		

А1А 456.000 СБ

Секция приемная к приточной камере 2ПК 80

Лит	Масса	Масштаб
И	см. табл.	1:20

Лист 1 Листов 3

САНТЕХНИИПРОЕКТ

Серия 5904-75 94 Выпуск 1-33

Инв. № подл. | Подп. и дата | Взам. инв. № | Инв. № дубл. | Подп. и дата

Ц00194-34 5 Формат А3

Серия 3.904-75/84 Выпуск 1-33

Б (1)

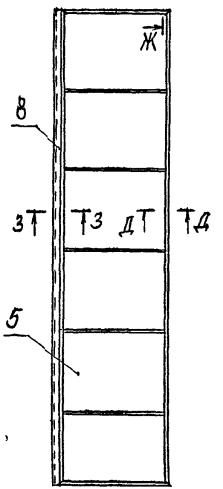

Г-Г (1 2)(1)

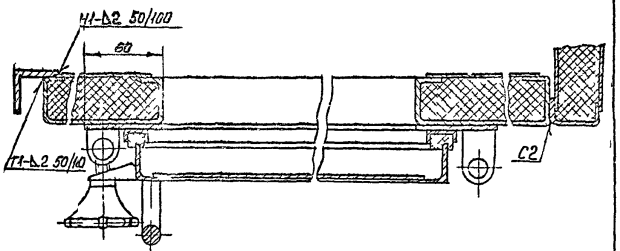

В-В (1 2)(1)

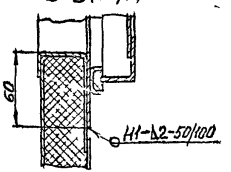

3-3(1 2)

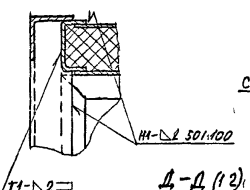

Ж—Ж (1 2)

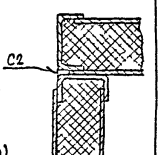

Е — Е (1 2)(1)

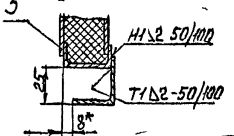

Д-Д (1 2)

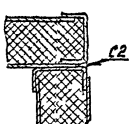

Изм.	Кол. уч.	Лист	№ докум.	Подп.	Дата

А1А 456,000 СБ

Лист 2

Инв. № подл. | Подп. и дата | Взам. инв. № | Инв. № дубл. | Подп. и дата

Ц 201941-34 6 Формат А3

А1А 456 000СБ

Серия 5.904-75.94 Выпуск 1-93

Рис 2

Остальное см рис 1

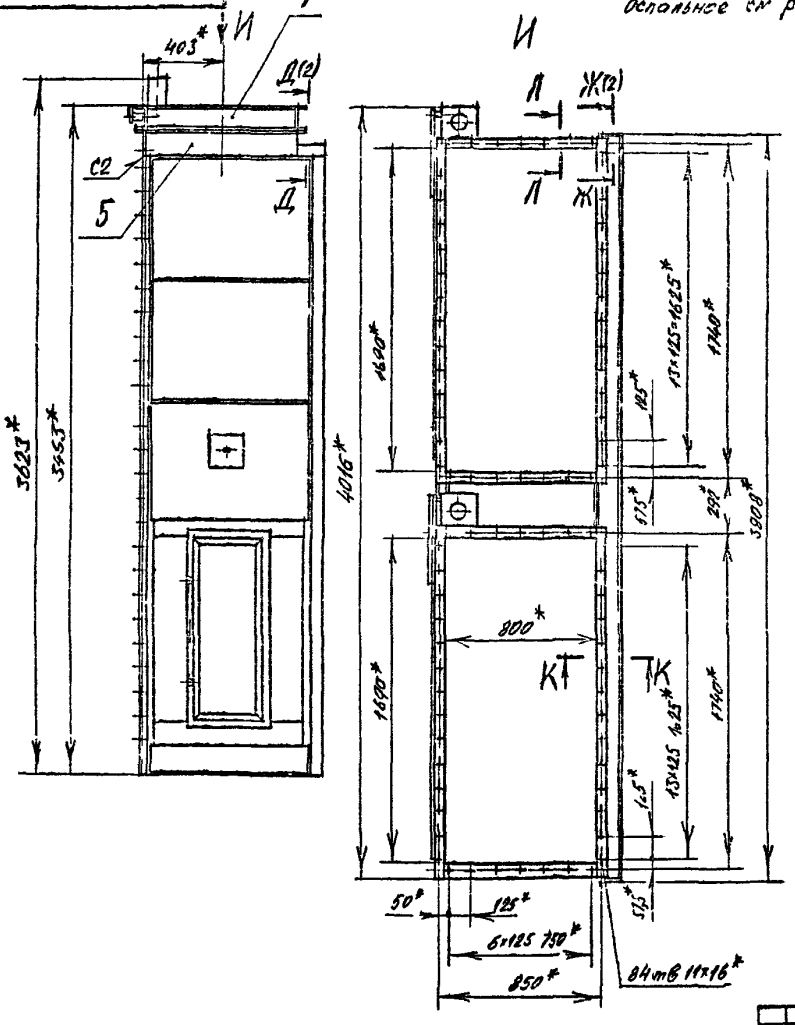

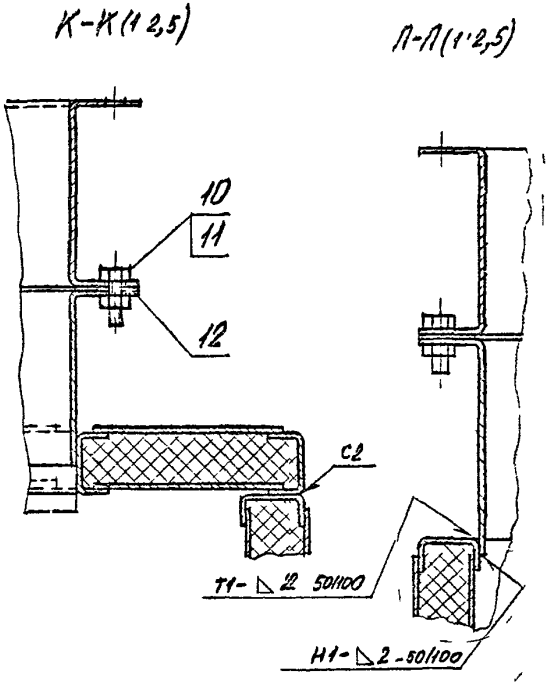

Инв № подл	Подп и дата	Взам инв №	Инв № дубл	Подп и дата

Изм	Лист	№ докум	Подп	Дата

А1А 456 000СБ

Лист 3

Серия 5.904-75.94 Выпуск 4-33

А1А 456 001

А1А 456 001 - изображено

А1А 456 001-01 - зеркальное отражение

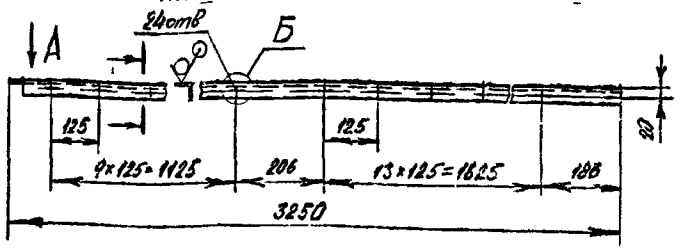

А(1:1)

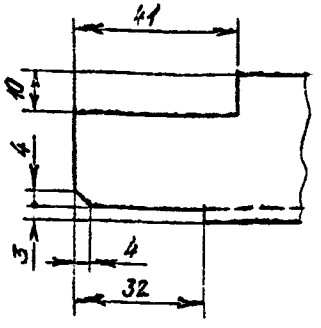

Б(1:1)

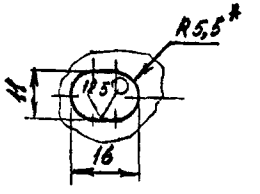

1.* Размер для справок

2 Н14; h14; ±IT2/2

Изм.	Лист	№ докум.	Подп.	Дата
Разраб.		Чебоксаров		
Пров.		Фрадкин		
Нач. гр.		Фрадкин		
Гл. спец.		Грановский		
Н. контр.		Литвак		
Утв.		Сливак		

А1А 456.001

Планка

Лит	Масса	Масштаб
И	5,4	1:10
Лист	Листов 1	

Уголок 35×35×3 ГОСТ 8509-86 / Ст3 ГОСТ 535-88

САНТЕХНИИПРОЕКТ

Формат А4

А1А 456 002

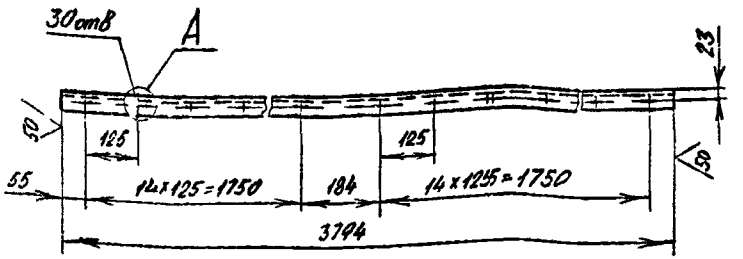

А(1:1)

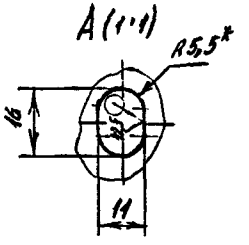

1* Размер для справок

2 Н14, h14, ±IT2/2

Изм.	Лист	№ докум.	Подп.	Дата
Разраб.		Чебоксаров		
Пров.		Фрадкин		
Нач. гр.		Фрадкин		
Гл. спец.		Грановский		
Н. контр.		Литвак		
Утв.		Сливак		

А1А 456 002

Планка

Лит	Масса	Масштаб
И	6,3	1:10
Лист	Листов 1	

Уголок 35×35×3 ГОСТ 8509-86 / Ст3 ГОСТ 535-88

САНТЕХНИИПРОЕКТ

Формат А4

Подп. и дата | Инв. № дубл. | Взам. инв. № | Подп. и дата | Инв. № подл.

Серия 5904-75 94 Выпуск 1-33

А1А 456 011

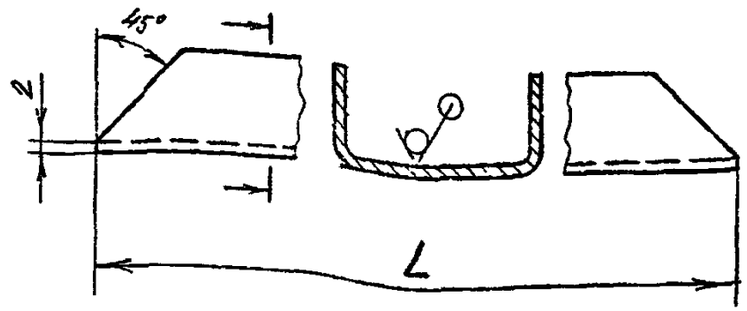

Обозначение	L, мм	Масса, кг
А1А 456 011	881	1,0
-01	3206	2,8
-02	996	1,12
-03	598	0,7
-04	920	1,1
-05	3804	4,3
-06	799	0,9
-07	332	0,42
-08	140	0,16

Неуказанные предельные отклонения размеров. h14; $\pm\frac{t_2}{2}$

Изм	Лист	№ докум	Подп	Дата
Разраб		Чебоксаров		
Пров		Фрадкин		
Нач гр		Фрадкин		
Гл спец		Гронов		
Н контр		Литвак		
Утв		Спивак		

А1А 456.011

Профиль

Лит	Масса	Масштаб
И	см табл	—

Лист | Листов 1

Швеллер 40×20×2 ст 3 ГОСТ 8278-83

САНТЕХНИИПРОЕКТ

Формат А4

А1А 456 003

А1А 456.003-изображено

А1А 456.003-01-зеркальное отражение

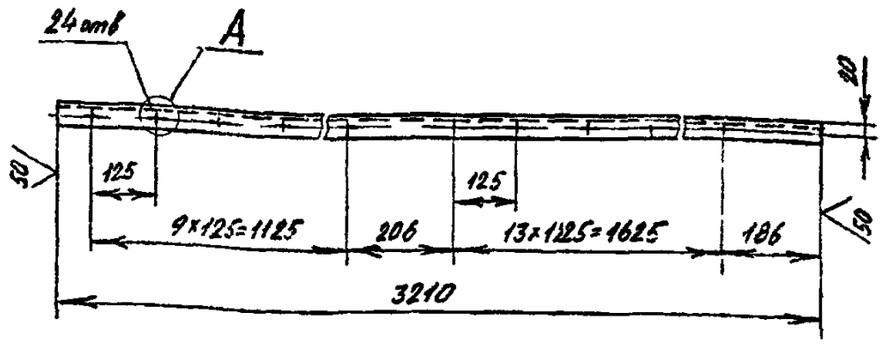

А (1:1)

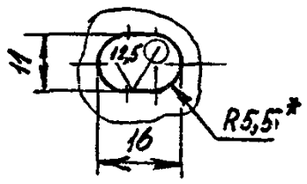

1.* Размер для справок

2. H14; h14; $\pm\frac{t_2}{2}$

Изм	Лист	№ докум	Подп	Дата
Разраб		Чебоксаров		
Пров		Фрадкин		
Нач гр		Фрадкин		
Гл спец		Гронов		
Н контр		Литвак		
Утв		Спивак		

А1А 456.003

Планка

Лит	Масса	Масштаб
И	6,0	1:10

Лист | Листов 1

Уголок 35×35×3 ГОСТ 8509-86 Ст 3 ГОСТ 535-88

САНТЕХНИИПРОЕКТ

Ц00194-34 9 Формат А4

Серия 5.904-75.94 Выпуск 1-33

Формат	Зона	Поз.	ОБОЗНАЧЕНИЕ	НАИМЕНОВАНИЕ	Кол.	Примечание
				Документация		
А3			А1А 456 010 СБ	Сборочный чертеж		
				Детали		
А4		1	А1А 456 011	Профиль	2	
		2	-01	Профиль	2	
А4		3	А1А 456 012	Профиль	2	
		4	-01	Профиль	2	
А3		5	А1А 456.013	Стенка	4	
		6	-03	Стенка	1	
		7	-04	Стенка	1	
Б4		8	А1А 456.014	Стенка		
				Лист 0,8 ГОСТ 19903-74 / ОК360В ГОСТ 16523-89		
				$220_{-1,15} \times 925_{-2,3}$	2	1,6 кг
Б4		9	А1А 456.015	Стенка		
				Лист 0,8 ГОСТ 19903-74 / ОК360В ГОСТ 16523-89		
				$152_{-1,0} \times 865_{-2,3}$	1	0,8 кг
Б4		10	А1А 456.016	Стенка		
				Лист 0,8 ГОСТ 19903-74 / ОК360В ГОСТ 16523-89		
				$252_{-1,3} \times 865_{-2,3}$	1	1,4

Изм	Лист	№ докум.	Подп	Дата
Разраб		Чебоксаров		
Пров		Фрадкин		
Нач.гр.		Фрадкин		
Н контр.		Литвак		
Утв.		Спивак		

А1А 456.010

Панель передняя

Лит.	Лист	Листов
И	1	2

САНТЕХНИИПРОЕКТ

Копировал

Формат А4

Подп и дата | Инв № дубл | Взам инв № | Подп и дата | Инв № подл

Формат	Зона	Поз.	ОБОЗНАЧЕНИЕ	НАИМЕНОВАНИЕ	Кол.	Примечание
[illegible]		11	А1А 456 017	Полоса		
				Лист 2,0 ГОСТ 19903-74 / ОК360В ГОСТ 16523-89		
				$25_{-0,52} \times 845_{-2,3}$	4	0,3 кг
А4		12	А1А 456 018	Плита	1	
[illegible]		13	А1А 456 019	Прокладка	1	
А4		14	А1А 456.021	Бобышка	1	
[illegible]		15	А1А 456 022	Прокладка	1	
[illegible]		16	А1А 456 023	Пробка	1	
[illegible]		17	А1А 456 024	Планка	2	
				Стандартные изделия		
		18		Болт М10-6д×30 36		
				ГОСТ 7798-70	4	
		19		Гайка М10-6Н.5		
				ГОСТ 5915-70	4	
				Материалы		
		20		Плита мягкая,		
				марка 50, S=40		
				ГОСТ 9573-82	5,6	кг

Изм	Лист	№ докум.	Подп.	Дата

А1А 456 010

Лист 2

Копировал Ц00194-34 10 Формат А4

Подп и дата | Инв № дубл | Взам инв № | Подп и дата | Инв № подл

А1А 456 010 СБ

Серия 5.904-75.94 Выпуск 1-33

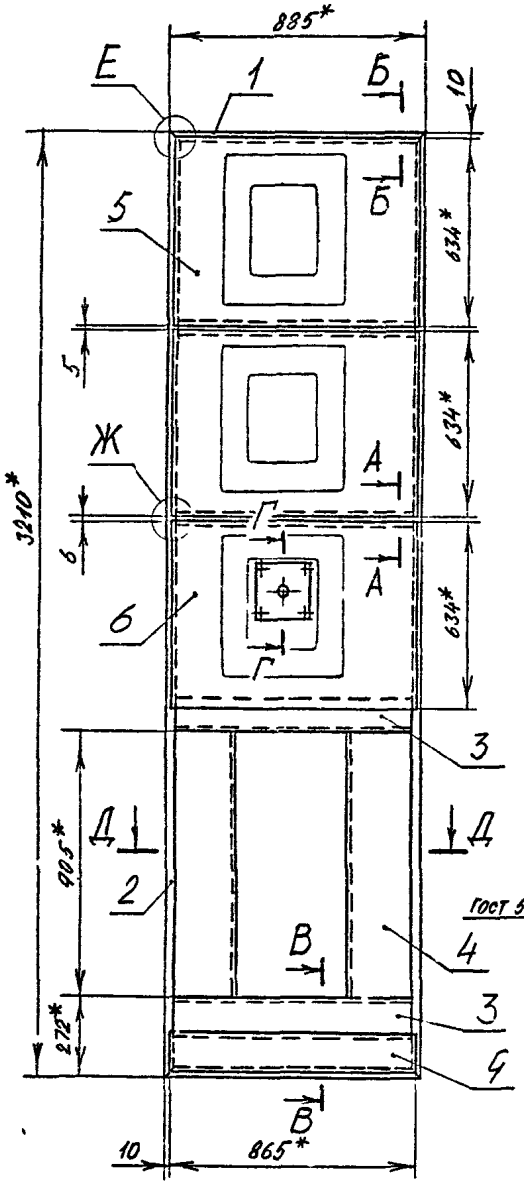

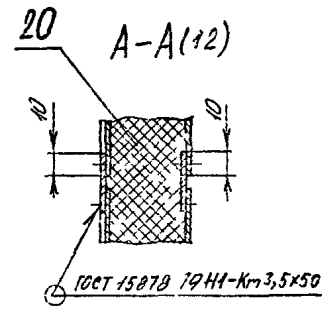

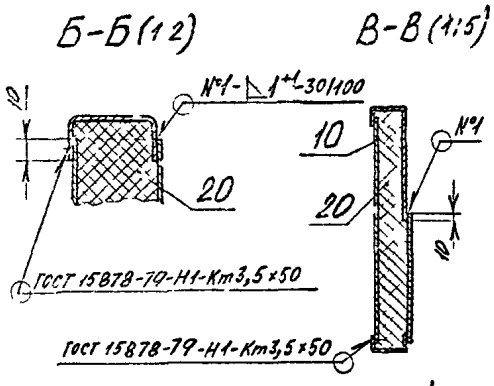

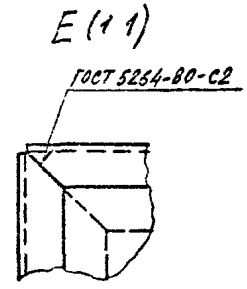

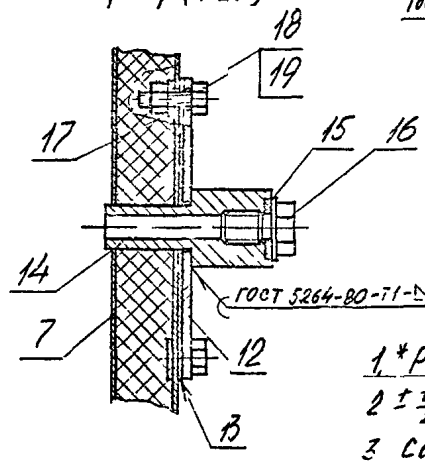

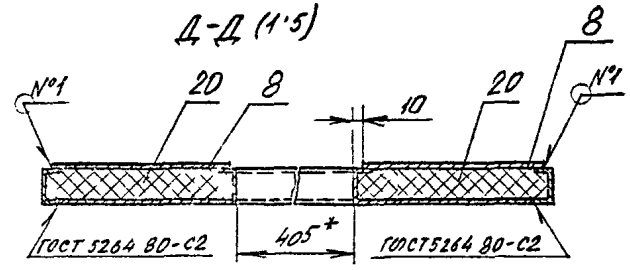

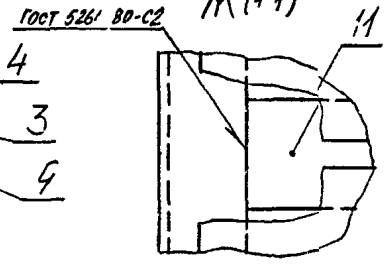

1.* Размеры для справок

2. $\pm \frac{t_2}{2}$

3. Сварный шов №1 - сварка ручная, электродуговая в углекислом газе плавящимся электродом

Изм.	№ докум.	Подп.	Дата
Разраб.	Чебоксаров		
Пров.	Фрадкин		
Нач. гр.	Фрадкин		
Н. спец.	Гранова		
Н. контр.	Литвак		
Утв.	Сивак		

А1А 456 010 СБ

Панель передняя

Лит	Масса	Масштаб
И	51	1:15
Лист	Листов 1	

САНТЕХНИИПРОЕКТ

Инв. № подл. | Подп. и дата | Взам. инв. № | Инв. № дубл. | Подп. и дата

Ц00194-314 11 Формат А3

А1А 456.013

Серия 5.904-75.94 Выпуск 1-33

Рис 1

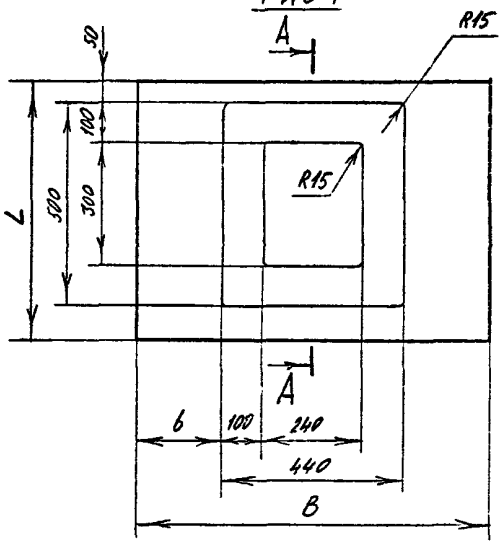

А-А (1:5)

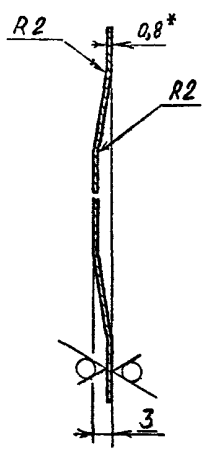

Рис 2

Остальное - см рис 1

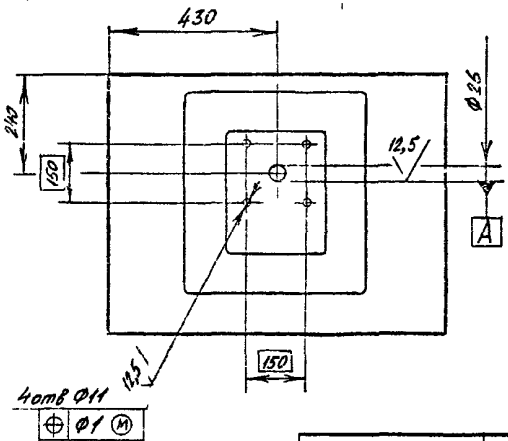

Рис 3

Остальное - см рис 1

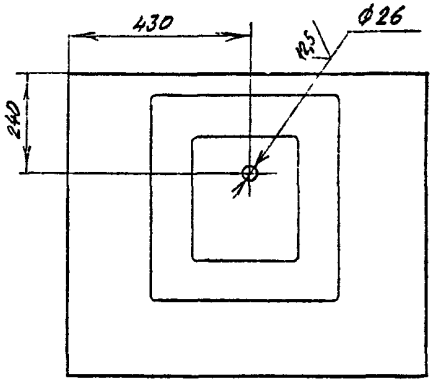

Обозначение	Рис	Размеры, мм			Масса, кг
		B	b	L	
А1А 456 013	1	865	210	634	3,14
-01		582	70		2,5
-02		905	230	627	3,6
-03	2	865	210	634	3,5
-04	3			734	4,0

1* Размер для справок

2 H14, h14; $\pm \frac{t_2}{2}$

Изм.	Лист	№ докум.	Подп.	Дата
Разраб.		Чебоксаров		
Пров.		Фадкин		
Нач. гр.		Фадкин		
Н. контр.		Литвак		
Утв.		Спирак		

А1А 456 013

Стенка

Лит	Масса	Масштаб
И	см табл	—

Лист | Листов 1

Лист 0,8 ГОСТ 19903-74

ОК360В ГОСТ 16523-89

САНТЕХНИИПРОЕКТ

Инв. № подл. | Подп. и дата | Взам. инв. № | Инв. № дубл. | Подп. и дата

Ц 00189-39 1,2 Формат А4

Серия 5.904-75 94 выпуск 1-33

А1А 456 018

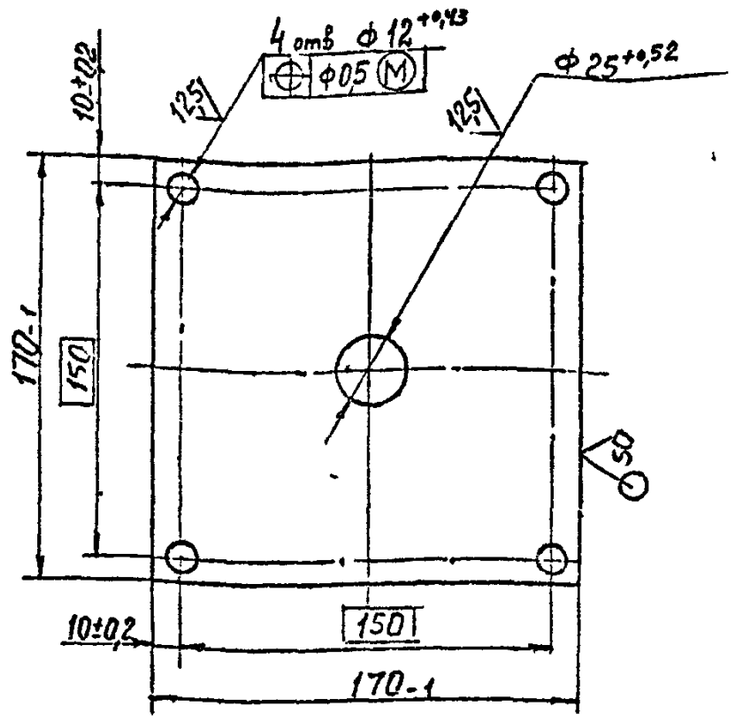

Изм	Лист	№ докум.	Подп	Дата
Разраб		Ямпольская		
Пров		Литвак		
Нач гр		Литвак		
спец				
Н контр		Фрадкин		
Утв		Спивак		

А1А456 018

Плита

Лит	Масса	Масштаб
И	0,4	1:1

Лист 4 ГОСТ 19903-74
Ст 3 ГОСТ 14637-89

Лист | Листов 1

САНТЕХНИИПРОЕКТ

Формат А4

А1А 456.019

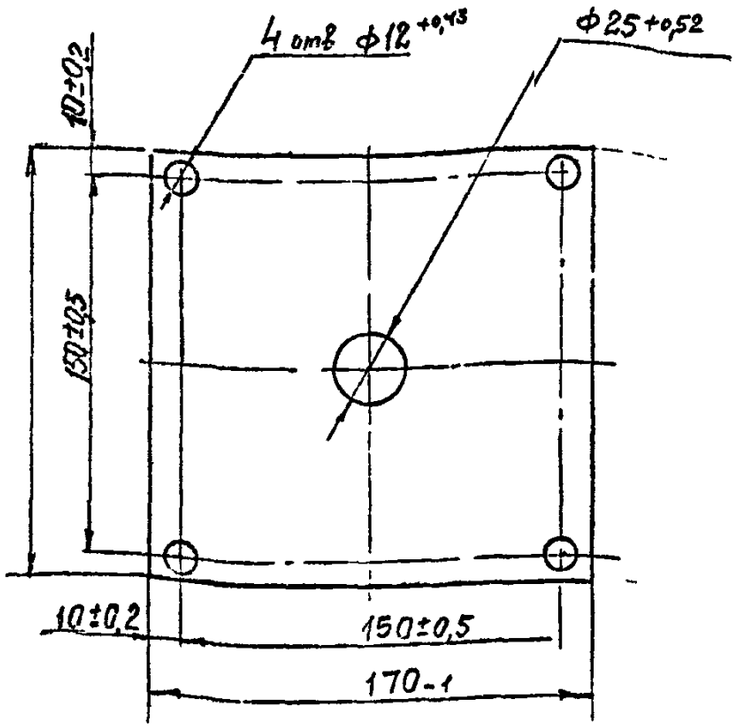

Изм	Лист	№ докум.	Подп	Дата
Разраб		Ямпольская		
Пров		Литвак		
Нач гр		Литвак		
Гл спец				
Н контр		Фрадкин		
Утв		Спивак		

А1А 456.019

Прокладка

Лит	Масса	Масштаб
И	0,08	1:2

Лист | Листов 1

Паронит ПОН-А 2,0
ГОСТ 481-80

САНТЕХНИИПРОЕКТ

Ц 70194-34 13 Формат А4

Серия 5.904-75.94 Выпуск 1-33

A1A 456.022

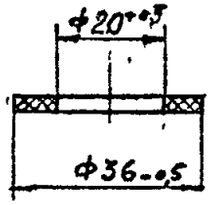

Изм.	Лист	№ докум.	Подп.	Дата
Разраб.		Ямпольская		
Пров.		Литвак		
Нач. гр.		Литвак		
Гл. спец.				
Н. контр.		Фрагкин		
Утв.		Спивак		

A1A456.022

Прокладка

Пластина 2Н-Т-ТМКЩ-М2 ГОСТ 7338-90

Лит	Масса	Масштаб
И	0,001	1:1

Лист | Листов 1

САНТЕХНИИПРОЕКТ

Формат А4

A1A 456.021

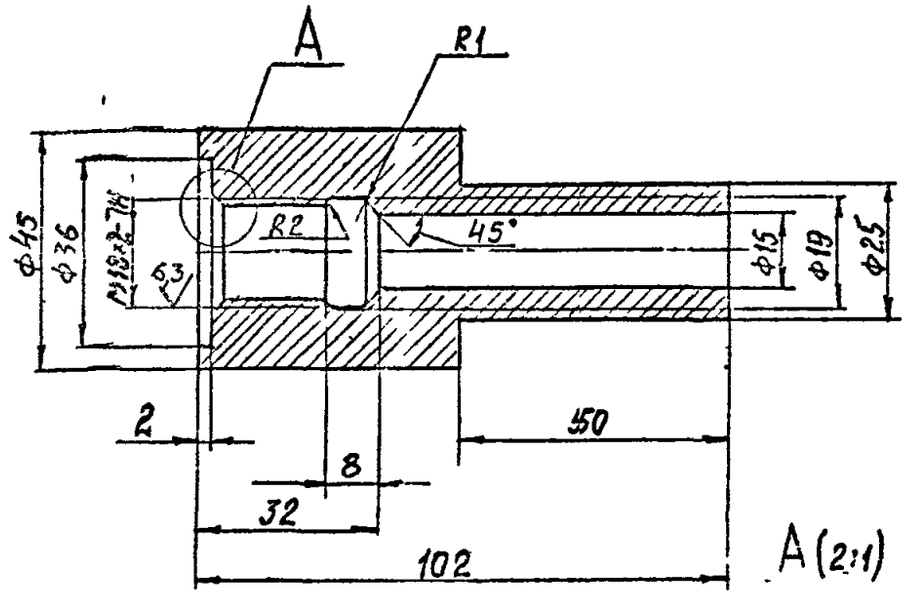

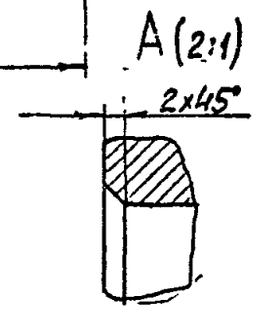

Неуказанные предельные отклонения размеров: H14; h14; $\pm\frac{t_2}{2}$.

Изм.	Лист	№ докум.	Подп.	Дата
Разраб.		Ямпольская		
Пров.		Литвак		
Нач. гр.		Литвак		
Гл. спец.				
Н. контр.		Фрагкин		
Утв.		Спивак		

A1A456.021

Бобышка

Ст 3 ГОСТ 380-88

Лит	Масса	Масштаб
И	0,7	1:1

Лист | Листов 1

САНТЕХНИИПРОЕКТ

ЦСО194-34 14 Формат А4

Серия 5904-75 94 Выпуск 1-33

А1А 456 023

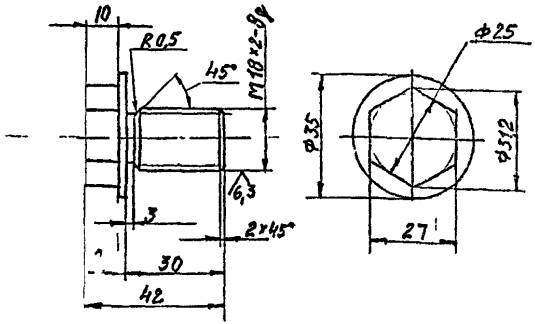

Неуказанные предельные отклонения размеров: $H14, h14, \pm\frac{t_2}{2}$

Изм	Лист	№ докум.	Подп	Дата		Лит	Масса	Масштаб
Разраб		Ямпольская			Пробка	И	0,1	1:1
Пров.		Линьбак				Лист	Листов 1	
Нач. гр.		Линьбак						
Гл. спец.								
Н. контр.		Фрадкин			Ст 3 ГОСТ 380 88	САНТЕХНИИПРОЕКТ		
Утв.		Сливак						

Формат А4

А1А 456 024

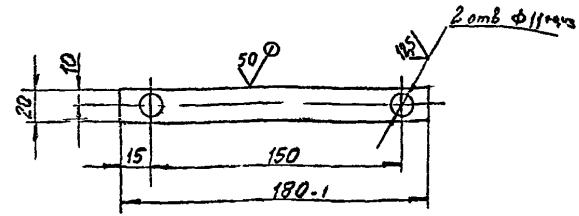

Неуказанные предельные отклонения размеров: $\pm\frac{t_2}{2}$

Изм	Лист	№ докум.	Подп	Дата		Лит	Масса	Масштаб
Разраб		Ямпольская			Планка	И	0,08	1:2
Пров.		Линьбак				Лист	Листов 1	
Нач. гр.		Линьбак						
Гл. спец.								
Н. контр.		Фрадкин			Лист 3.0 ГОСТ 19903-74	САНТЕХНИИПРОЕКТ		
Утв.		Сливак			ОК3608 ГОСТ 165.23-89			

Формат А4

Серия 5.904-75 94 Выпуск 1-33

А1А 456 012

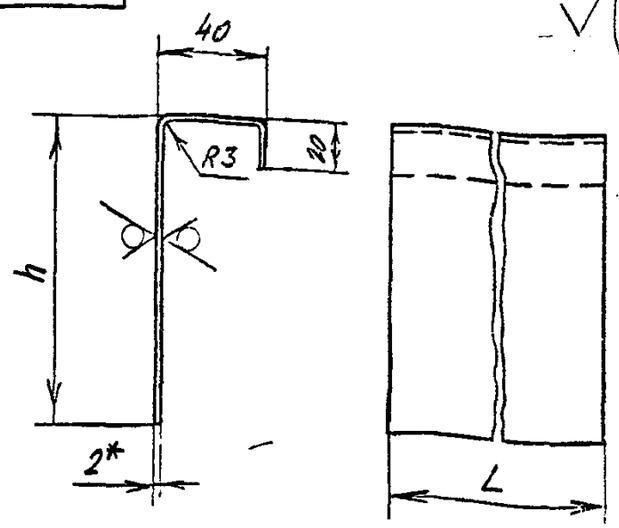

Обозначение	Размеры, мм		Масса, кг
	L	h	
А1А 456 012	845	120	2,3
-01	905	220	2,5

1.* Размер для справок

$2\ h14, \pm\frac{t_2}{2}$

Изм.	Лист	№ докум.	Подп.	Дата
Разраб.		Чебоксаров		
Пров.		Фрайкин		
Нач. гр.		Фрайкин		
Гл. спец.		Грановский		
Н.контр.		Литвак		
Утв.		Сливак		

А1А 456.012

Профиль

Лит. | Масса | Масштаб: см. табл. | —

Лист | Листов 1

Лист 20 ГОСТ 19903-74 ОК360В ГОСТ16523-89

САНТЕХНИИПРОЕКТ

Формат А4

Подп. и дата | Инв. № подл. | Взам. инв. № | Инв. № дубл. | Подп. и дата

15

Формат	Зона	Поз.	Обозначение	Наименование	Кол.	Приме-чание
				Документация		
А3			А1А 456.030 СБ	Сборочный чертеж		
				Детали		
А4		1	А1А 456.011-01	Профиль	6	
		2	-02	Профиль	8	
		3	-03	Профиль	6	
		4	-04	Профиль	8	
А3		5	А1А 456.013-01	Стенка	30	
Б4		6	А1А 456.031	Полоса		
				Лист 2 ГОСТ 19903-74 ОК360В ГОСТ16523-89		
				25-0,52 × 562-1,75	24	0,23 кг
Б4		7	А1А 456.032	Стенка		
				Лист 0,3 ГОСТ 19903-74 ОК 3360В ГОСТ		
				371-1,4 × 980-2,3	8	2,3 кг
				Материалы		
		8		Плита мягкая;		
				марка 50; S=40		
				ГОСТ 9573-82	7,5	кг

Подп. и дата | Инв. № дубл. | Взам. инв. № | Подп. и дата | Инв. № подл.

Изм.	Лист	№ докум.	Подп.	Дата
Разраб.		Чебоксаров		
Пров.		Фрайкин		
Нач. гр.		Фрайкин		
Н.контр.		Литвак		
Утв.		Сливак		

А1А 456.030

Панель торцевая

Лит. | Лист | Листов: И | | | 1

САНТЕХНИИПРОЕКТ

Копировал Ц60194-34 16 Формат А4

Серия 5.904-75 94 Выпуск 1-33

А1А 456.030 СБ

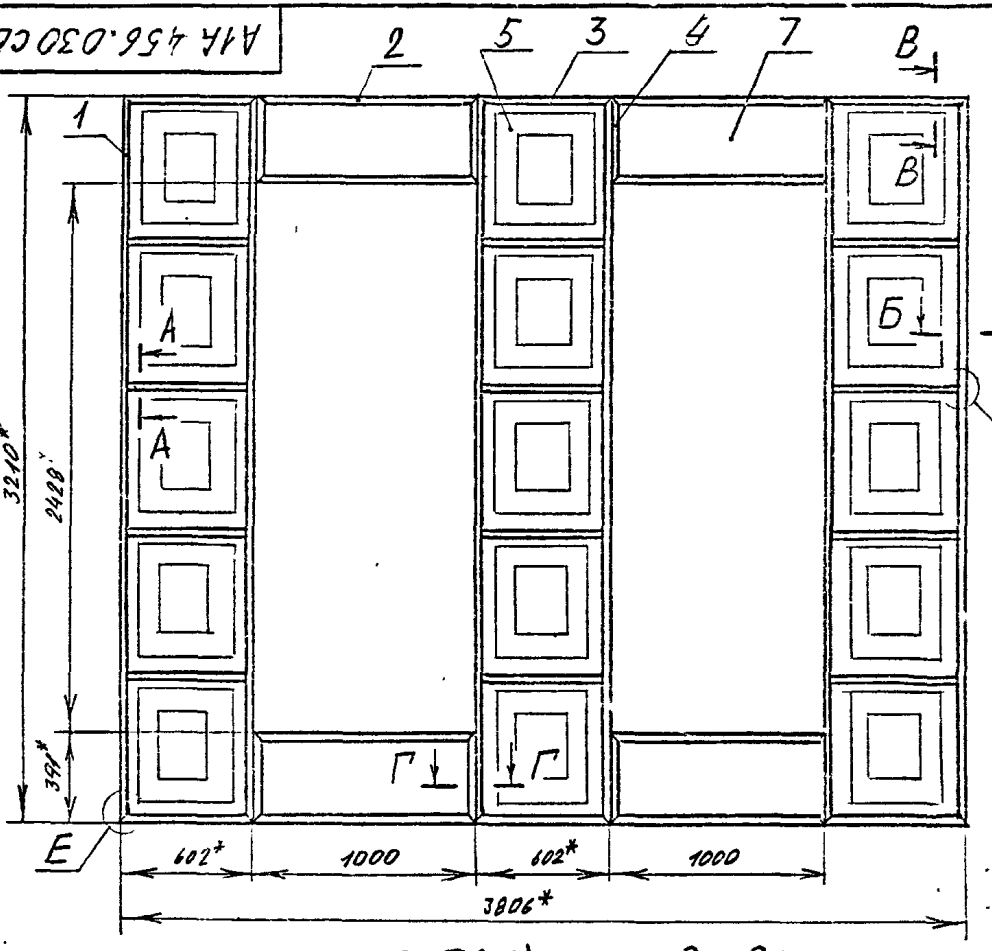

Г-Г (1:2)

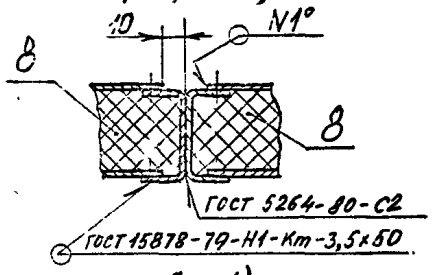

Д (1:1)

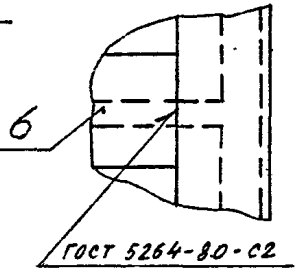

Е (1:1)

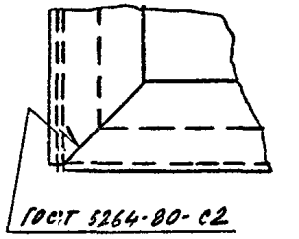

1. * Размеры для справок.
2. H14; $\pm \frac{t2}{2}$.
3. Сварный шов №1 - сварка ручная, электродуговая в углекислом газе плавящимся электродом

8 А-А (1:2)

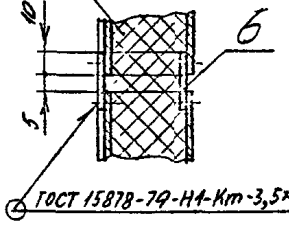

Б-Б (1:2)

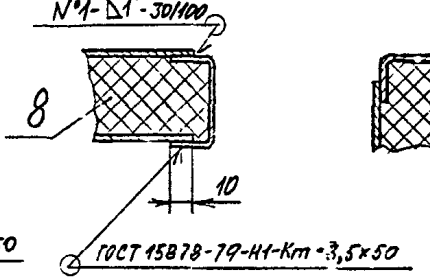

В-В (1:2)

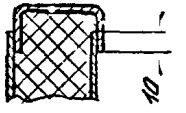

Изм.	Лист	№ докум.	Подп.	Дата
Разраб.		Чебоксаров		
Пров.		Фрадкин		
Н. контр.		Литвак		
Утв.		Спивак		

А1А 456.030 СБ

Панель торцевая

Лит.	Масса	Масштаб
И	115,1	1:20

Лист | Листов 1

САНТЕХНИИПРОЕКТ

Инв.№ подл. | Подп. и дата | Взам.инв.№ | Инв.№ дубл. | Подп. и дата

ЦС0194-34 17 Формат А3

Серия 5.904-75.94 Выпуск 1-33

Формат	Зона	Поз.	Обозначение	Наименование	Кол.	Примечание
				Документация		
А3			А1А 456.040СБ	Сборочный чертеж		
				Детали		
А4		1	А1А 456.011	Профиль	2	
		2	-01	Профиль	2	
А3		3	А1А 456.013	Стенка	10	
Б4		4	А1А 456.017	Полоса		
				Лист 2,0 ГОСТ 19903-74 / ОК360В ГОСТ 16523-89		
				25-0,52 х 845-2,3	8	0,3кг
				Материалы		
		5		Плита мягкая; марка 50; S=40 ГОСТ 9573-82	6,6	кг

Изм.	Лист	№ докум.	Подп.	Дата
Разраб.		Чебоксаров		
Пров.		Фридкин		
Нач.гр.		Фридкин		
Н.контр.		Литвак		
Утв.		Спивак		

А1А 456.040

Панель задняя

Лит.	Лист	Листов
П		1

САНТЕХНИИПРОЕКТ

Копировал Формат А4

17

Формат	Зона	Поз.	Обозначение	Наименование	Кол.	Примечание
				Документация		
А3			А1А 456.050СБ	Сборочный чертеж		
				Детали		
А4		1	А1А 456.011-04	Профиль	2	
		2	-05	Профиль	2	
А3		3	А1А 456.013-02	Стенка	12	
Б4		4	А1А 456.051	Полоса		
				Лист 2,0 ГОСТ 19903-74 / ОК360В ГОСТ 16523-89		
				25-0,52 х 845-2,3	10	0,3кг
				Материалы		
		5		Плита мягкая; марка 50; S=40 ГОСТ 9573-82	5,4	кг

Изм.	Лист	№ докум.	Подп.	Дат
Разраб.		Чеб-ксаров		
Пров.		Фридкин		
Нач.гр.		Фридкин		
Н.контр		Литвак		
Утв.		Спивак		

А1А 456.050

Панель верхняя

Лит.	Лист	Листов
П		1

САНТЕХНИИПРОЕКТ

Копировал Ц-00194-34 18 Формат А4

Серия 5904-1594 Выпуск 1-33

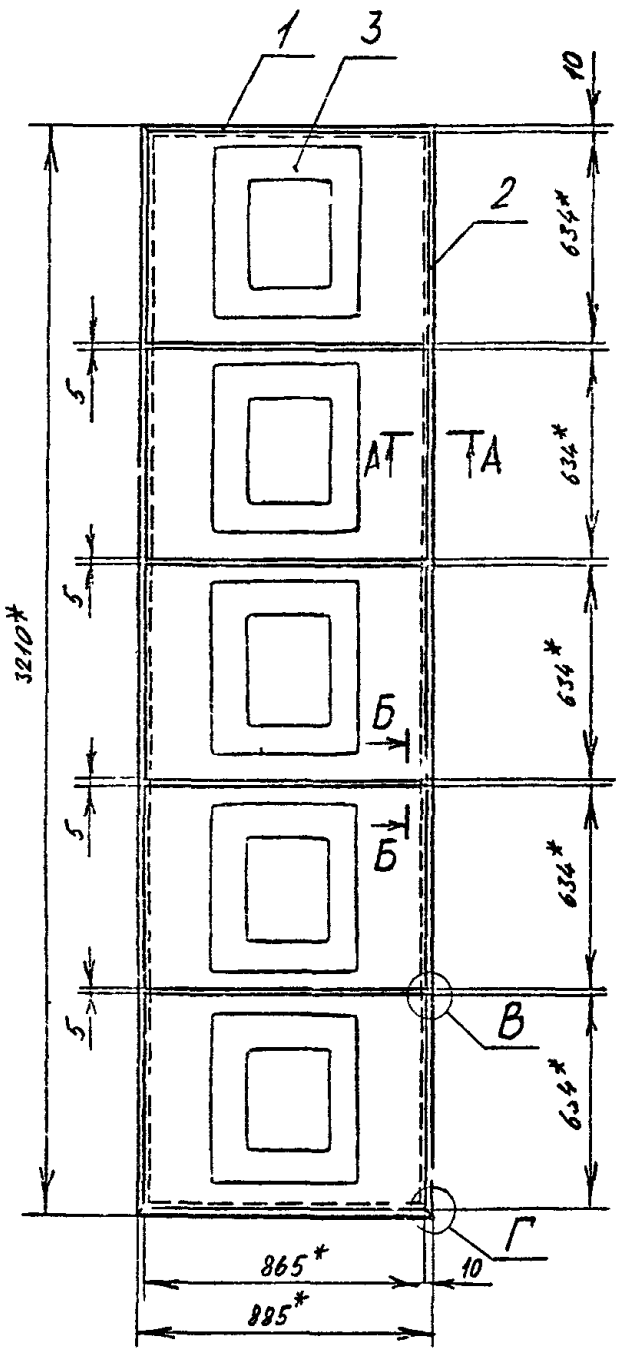

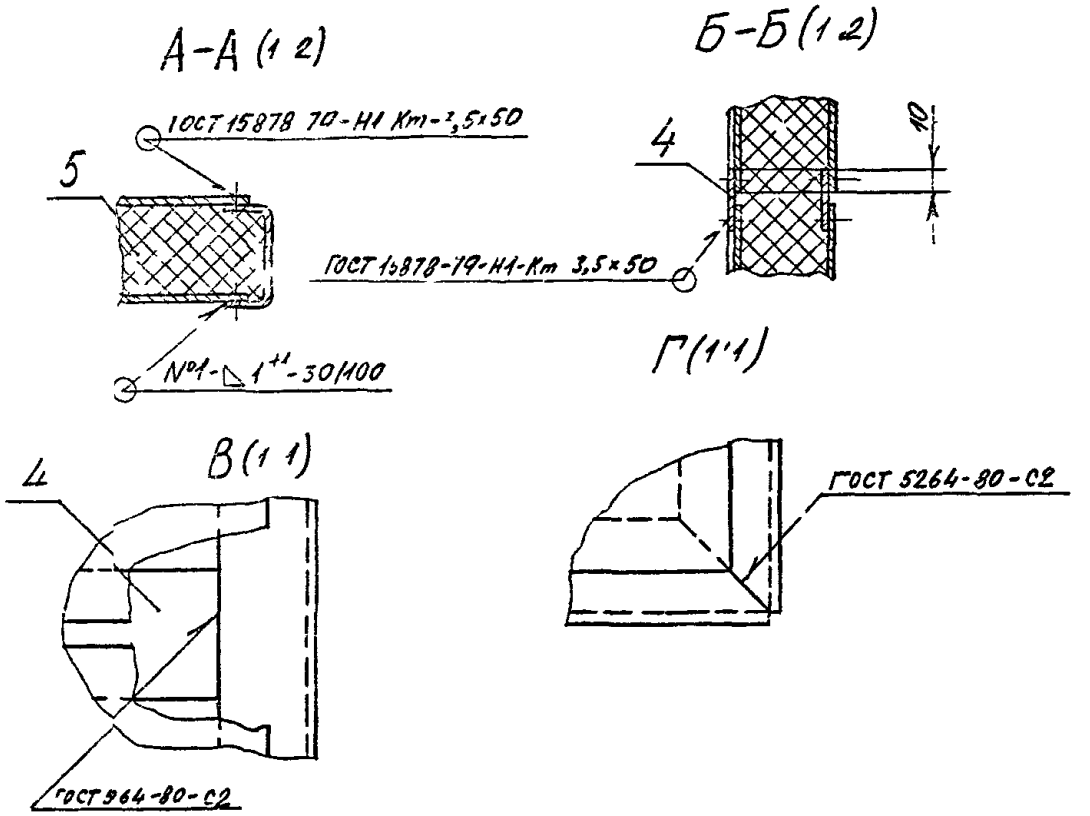

1 *Размеры для справок

2 $\pm \frac{t_2}{2}$

3 Сварный шов №1- сварка ручная электродуговая в углекислом газе плавящимся электродом

Изм.	Лист	№ докум.	Подп.	Дата	А1А 456 040 СБ.		
Разраб.		Чебоксаров			Панель задняя	Лит. И	Масса 50,0	Масштаб 1:15
Пров.		Фрадкин				Лист	Листов 1
Нач. гр.		Фрадкин				САНТЕХНИИПРОЕКТ	
Гл. спец.		Грачовский					
Н. контр.		Литвак					
Утв.		Сидак					

Инв. № подл. | Подп. и дата | Взам. инв. № | Инв. № дубл. | Подп. и дата

Серия 5904-75 94 Выпуск 1-33

А1А 456 050СБ

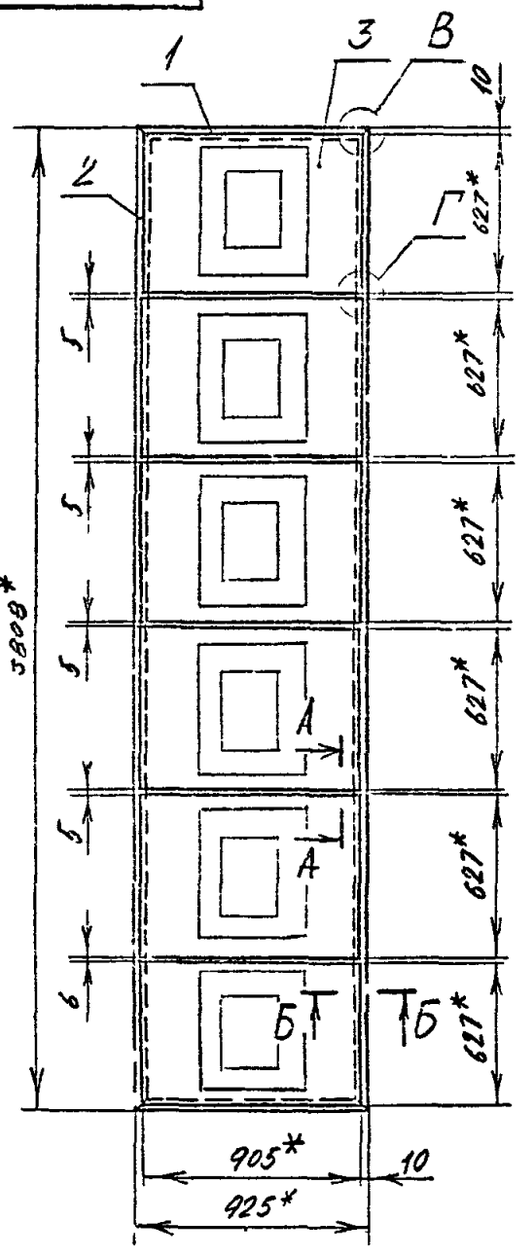

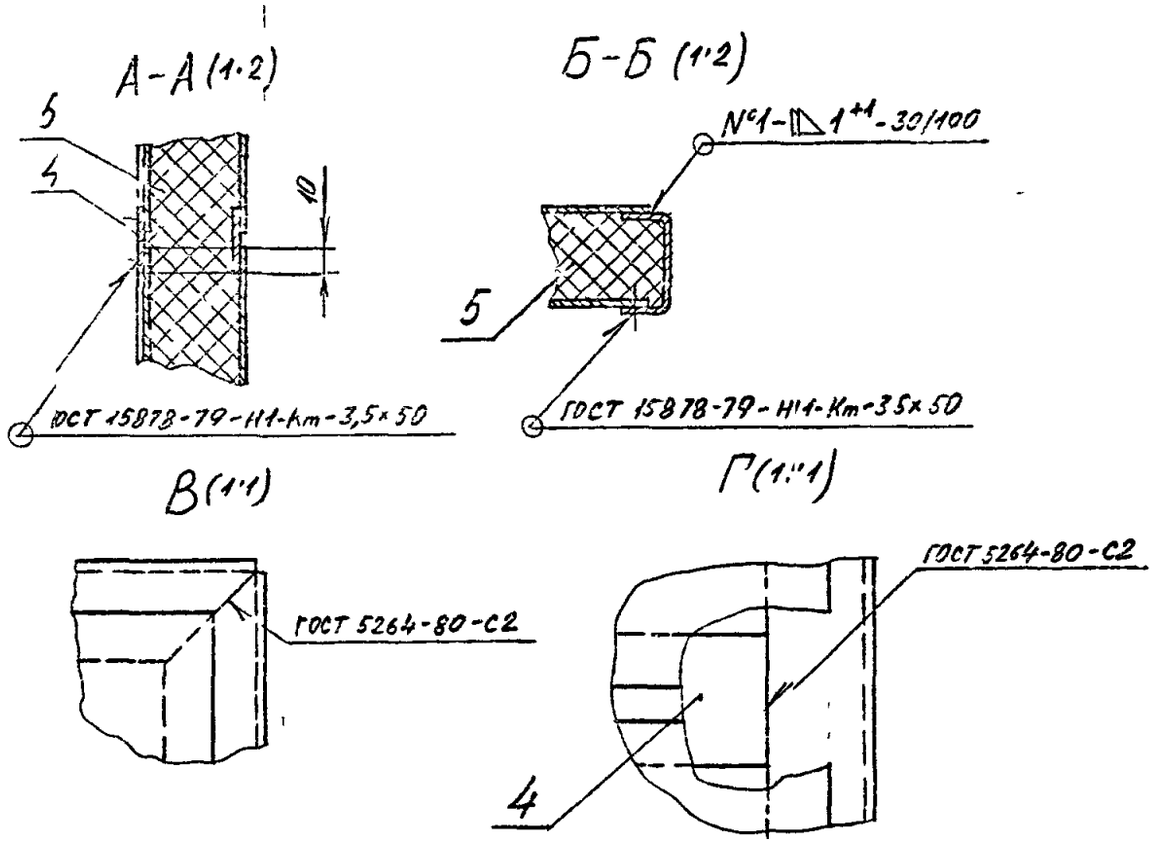

1.* Размеры для справок

2 $\pm\frac{t_2}{2}$

3 Сварный шов №1 - сварка ручная электродуговая в углекислом газе плавящимся электродом.

				А1А 456.050 СБ			
Изм.	Лист	№ докум.	Подп.	Дата	Панель верхняя	Лит	Масса	Масштаб
Разраб.		Чебоксаров				И	61,2	1:20
Пров.		Фрадкин				Лист	Листов 1	
Нач. гр.		Фрадкин				САНТЕХНИИПРОЕКТ		
Гл. спец.		Грановский						
Н. контр.		Литв.						
Утв.		Сливак						

Инв. № подл. | Подп. и дата | Взам. инв. № | Инв. № дубл. | Подп. и дата

Ц001941-34 20 Формат А3

Серия 5.904-75 94 Выпуск 1-33

Формат	Зона	Поз.	Обозначение	Наименование	Кол.	Примечание
				Документация		
А3			А1А 456.060 СБ	Сборочный чертеж		
				Детали		
А4		1	А1А 456 011-05	Профиль	2	
		2	-06	Профиль	2	
		3	-07	Профиль	2	
		4	-08	Профиль	2	
А4		5	А1А 456.061	Профиль	1	
А4		6	А1А 456.062	Профиль	2	
А4		7	А1А 456 063	Профиль	1	
		8	-01	Профиль	1	
А4		9	А1А 456 064	Профиль	1	
		10	-01	Профиль	1	
Б4		11	А1А 456.065	Стенка		
				Лист 0,8 ГОСТ 19903-74 ОК360В ГОСТ16523-89		
				316-1,4×782-2,0	2	1,6 кг
Б4		12	А1А 456 066	Стенка		
				Лист 0,6 ГОСТ 19903-74 ОК380В ГОСТ 16523-89		
				124-1,0×3788-6,6	2	2,4 кг

Инв. № подл. | Подп. и дата | Взам. инв. № | Инв. № дубл. | Подп. и дата

Изм.	Лист	№ докум.	Подп.	Дата
Разраб.		Некрасов		
Пров.		Фрайкин		
Т. контр.		Фрайкин		
Н. контр.		Литвак		
Утв.		Сливак		

А1А 456.060

Панель верхняя

Лит.	Лист	Листов
П	1	2

САНТЕХНИИПРОЕКТ

Копировал Формат А4

Формат	Зона	Поз.	Обозначение	Наименование	Кол.	Примечание
				Материалы		
		13		Плита мягкая марка 50, δ=40 ГОСТ 9573-82	1,1	кг

Инв. № подл. | Подп. и дата | Взам. инв. № | Инв. № дубл. | Подп. и дата

Изм.	Лист	№ докум.	Подп.	Дата

А1А 456.060

Лист 2

Копировал 4.00124-34 21 Формат А4

АТА 456.060 СБ

Серия 5.904-15.94 Выпуск 1-33

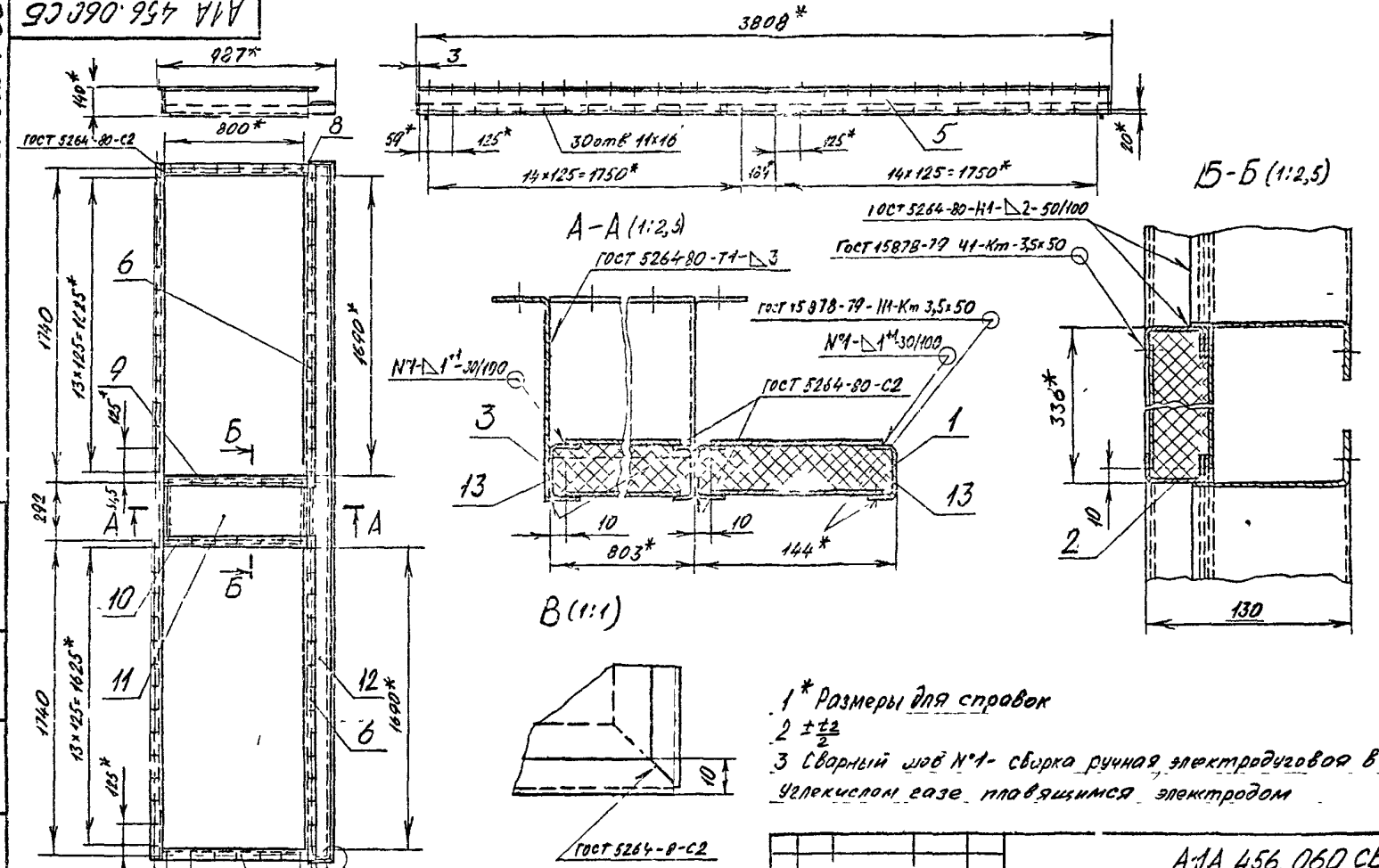

1* Размеры для справок

2 $\pm\frac{t_2}{2}$

3 Сварный шов N°1- сварка ручная электродуговая в углекислом газе плавящимся электродом

Изм.	Лист	№ докум.	Подп.	Дата
Разраб.		Чебоксаров		
Пров.		Фрадкин		
Нач.отд.		Фрадкин		
Гл. инж.		Гранов		
Н. контр.		Литвак		
Утв.		Спирь		

АТА 456.060 СБ

Панель верхняя

Лит	Масса	Масштаб
11	37,8	1:20
Лист	Листов 1	

САНТЕХНИИПРОЕКТ

Инв. № подл. | Подп. и дата | Взам. инв. № | Инв. № дубл. | Подп. и дата

Цветы-14 22 Формат А3

Серия 5 904-75.94 Выпуск 1-33

А1А 456.061

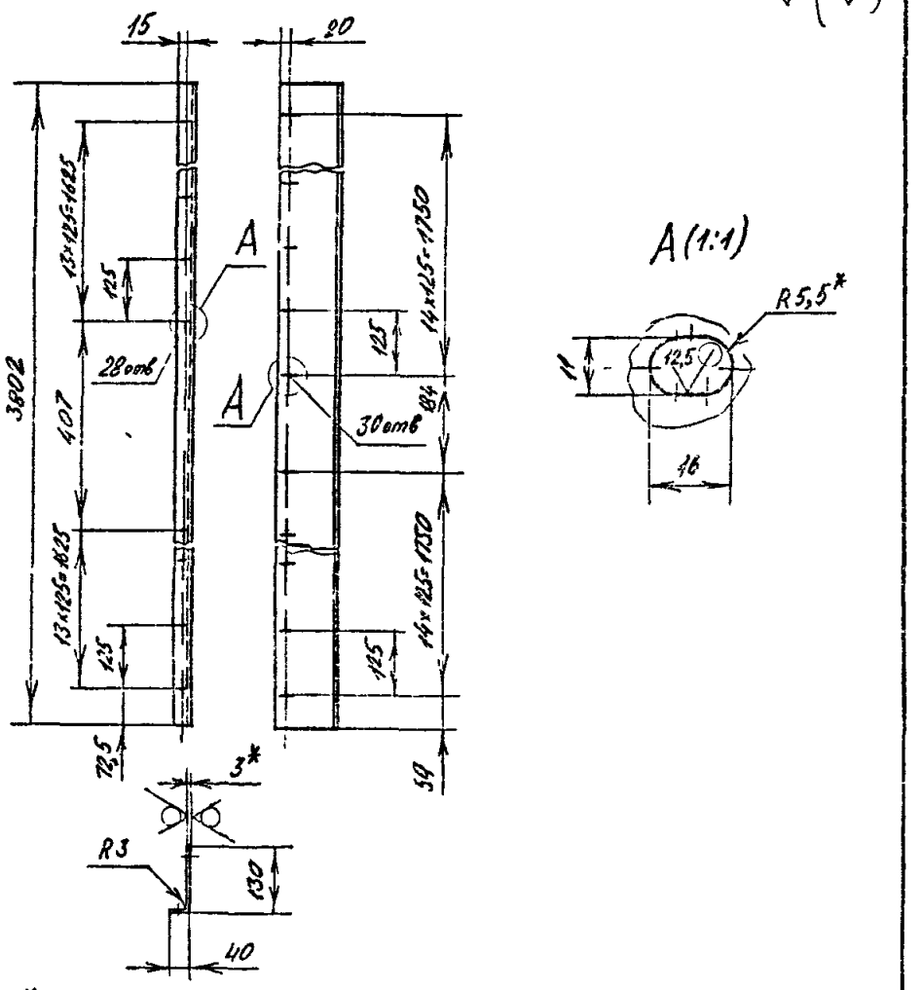

1* Размеры для справок
2 H14; h14, $\pm\frac{t_2}{2}$

Изм	Лист	№ докум.	Подп	Дата	А1А 456 061			
Разраб.		Чебоксаров			Профиль	Лит. И	Масса 3,5	Масштаб 1:10
Пров.		Фрадкин				Лист	Листов 1	
Нач. гр.		Фрадкин						
Гл. спец.		Грановский			Лист 3,0 ГОСТ 19903-74 ОК360В ГОСТ 16523-89	САНТЕХНИИПРОЕКТ		
Н. контр.		Литвак						
Утв.		Сливак						

Формат 34

А1А 456 062

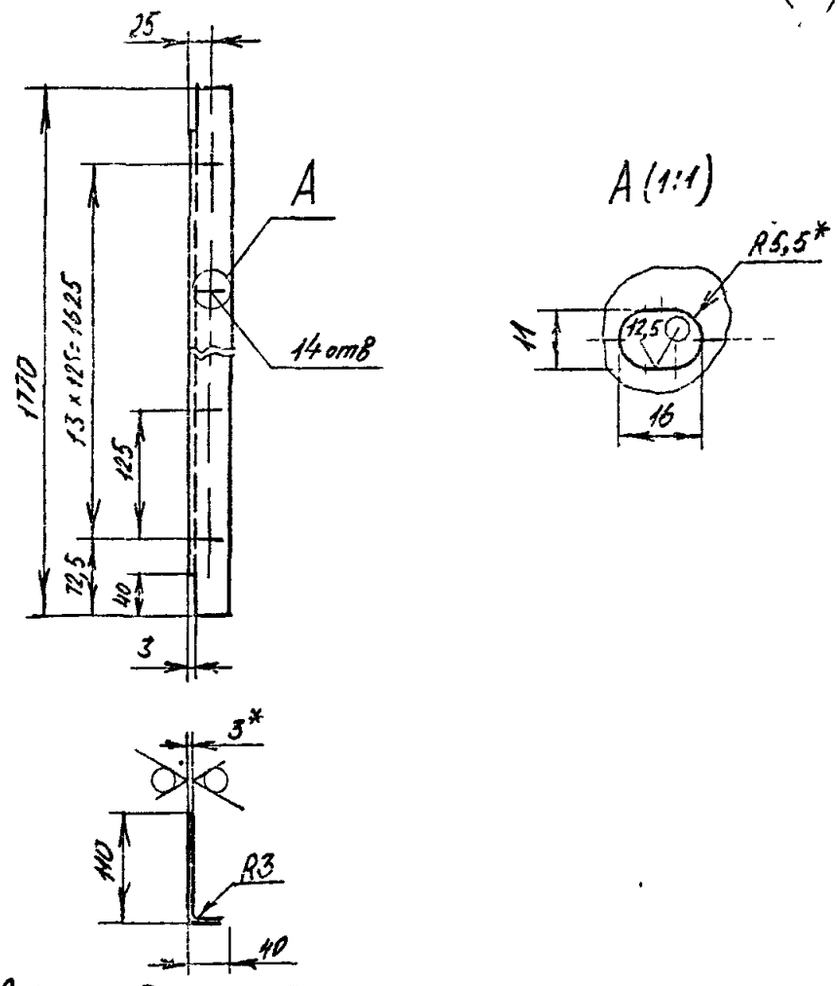

1* Размеры для справок
2 H14; h14; $\pm\frac{t_2}{2}$

Изм	Лист	№ докум.	Подп	Дат	А1А 456 062			
Разраб.		Чебоксаров			Профиль	Лит. И	Масса 1,65	Масштаб 1:5
Пров.		Фрадкин				Лист	Листов 1	
Нач. гр.		Фрадкин						
Гл. спец.		Грановский			Лист 3,0 ГОСТ 19903-74 ОК360В ГОСТ 16523-89	САНТЕХНИИПРОЕКТ		
Н. контр.		Литвак						
Утв.		Сливак						

Цс-194-34 23 Формат А4

Серия 5904-75 94

Выпуск 1-33

Подп и дата | Инв № дубл | Взам инв № | Подп и дата | Инв № подл

А1А 456 063

50

А1А 456 063 изображено

А1А 456 063-01 зеркальное отражение

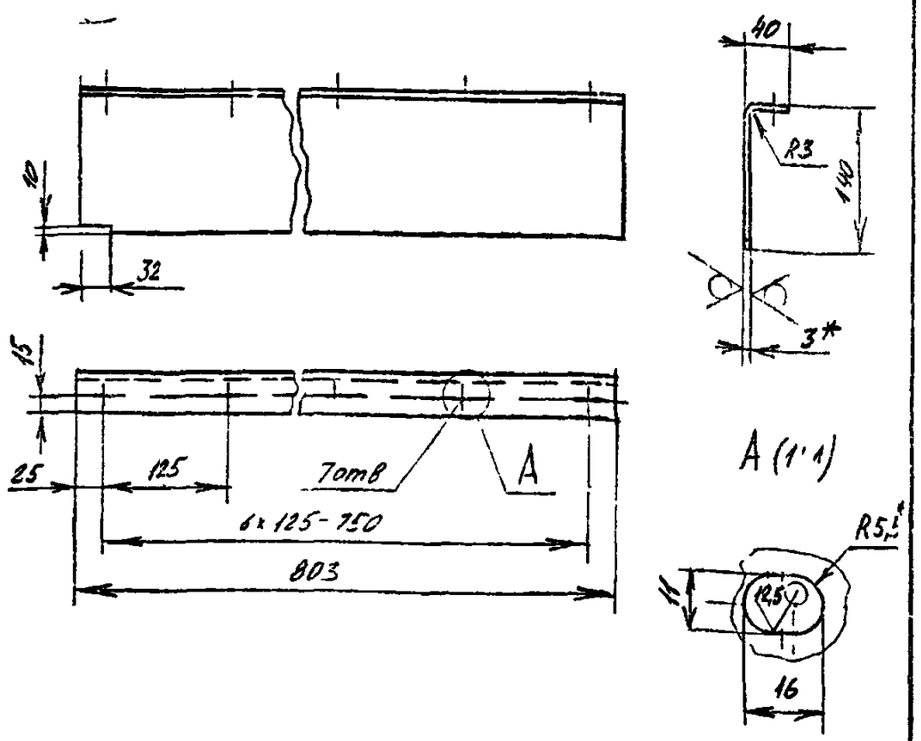

1* Размеры для справок

2 H14, h14, $\pm\frac{t_2}{2}$

Изм	Лист	№ докум.	Подп	Дата
Разраб		Чебоксаров		
Пров		Фрайкин		
Нач гр		Фрайкин		
Гл спец		Грановский		
Гл контр		Литвак		
Утв		Спивак		

А1А 456 063

Профиль

Лит	Масса	Масштаб
И	2,4	1:5

Лист | Листов 1

Лист 3,0 ГОСТ 19903-74 ОК360В ГОСТ 16523-89

САНТЕХНИИПРОЕКТ

Формат А4

А1А 456 064

50

А1А 456 064 - изображено

А1А 456 064-01 - зеркальное отражение

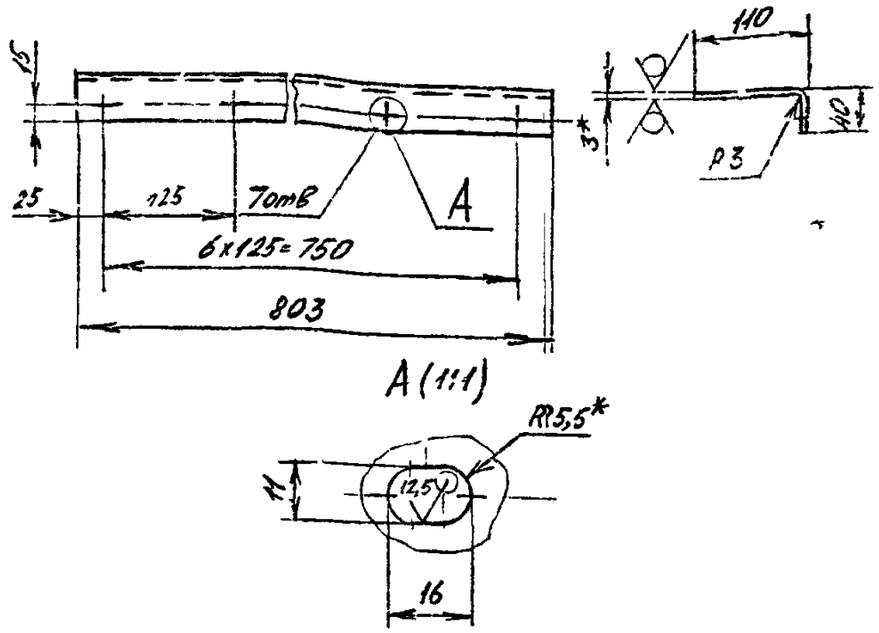

1* Размеры для справок

2 H14, h14, $\pm\frac{t_2}{2}$

Изм	Лист	№ докум.	Подп	Дата
Разраб		Чебоксаров		
Пров		Фрайкин		
Нач гр		Фрайкин		
Гл спец		Грановский		
Гл контр		Литвак		
Утв		Спивак		

А1А 456 064

Профиль

Лит	Масса	Масштаб
И	2,4	1:5

Лист | Листов 1

Лист 3,0 ГОСТ 19903-74 ОК360В ГОСТ 16523-89

САНТЕХНИИПРОЕКТ

Формат А4

МГП «Информрекл...

gost.e-ecolog.ru