СЛФ

ТИПОВЫЕ КОНСТРУКЦИИ ИЗДЕЛИЯ И УЗЛЫ ЗДАНИЙ И СООРУЖЕНИЙ

СЕРИЯ 5.904-75.94

КАМЕРЫ ПРИТОЧНЫЕ ВЕНТИЛЯЦИОННЫЕ ПРОИЗВОДИТЕЛЬНОСТЬЮ
ОТ 10 ДО 125 ТЫС. М³/Ч

ВЫПУСК 1-32
ПРИЕМНАЯ СЕКЦИЯ ДЛЯ ПРИТОЧНОЙ КАМЕРЫ 2ПК63

РАБОЧИЕ ЧЕРТЕЖИ

ЦОО194-33

gost.e-ecolog.ru

ТИПОВЫЕ КОНСТРУКЦИИ, ИЗДЕЛИЯ И УЗЛЫ ЗДАНИЙ И СООРУЖЕНИЙ

СЕРИЯ 5.904-75.94

КАМЕРЫ ПРИТОЧНЫЕ ВЕНТИЛЯЦИОННЫЕ ПРОИЗВОДИТЕЛЬНОСТЬЮ

от 10 до 125 тыс. м³/ч

ВЫПУСК 1-32

ПРИЕМНАЯ СЕКЦИЯ ДЛЯ ПРИТОЧНОЙ КАМЕРЫ 2ПК63

РАБОЧИЕ ЧЕРТЕЖИ

РАЗРАБОТАНЫ:

ГПКНИИ САНТЕХНИИПРОЕКТ

ГЛАВНЫЙ ИНЖЕНЕР ИНСТИТУТА Л.А.СТЕПАНОВ

ГЛАВНЫЙ ИНЖЕНЕР ПРОЕКТА В.А.СЛИВАК

УТВЕРЖДЕНЫ

ГЛАВПРОЕКТОМ ГОССТРОЯ РОССИИ,
ПИСЬМО ОТ 25.02.94 N 9-21/34 И ВВЕДЕНЫ
В ДЕЙСТВИЕ ГПКНИИ САНТЕХНИИПРОЕКТ
С 30.06.94, ПРИКАЗ ОТ 01.03 1994г N 7

Серия 5904-75 94

Выпуск 1-32

Обозначение	Наименование	Стр
А1А 455 000-ТО	Секция приемная для приточной камеры 2ПК63 Техническое описание	2
А1А 455 000	Секция приемная для приточной камеры 2ПК63	3
А1А 455 000 СБ	Секция приемная для приточной камеры 2ПК63	4
А1А 455 001 А1А 455 002	Планка Планка	7
А1А 455 003 А1А 455 011	Планка Профиль	8
А1А 455 010	Панель передняя	9
А1А 455 010 СБ	Панель передняя	10
А1А 455 012 А1А 455 013	Профиль Стенка	11
А1А 455 014	Стенка	12
А1А 455 019 А1А 455 021	Плита Прокладка	13
А1А 455 022 А1А 455 023	Бобышка Пробка	14
А1А 455 024 А1А 455 025	Планка Прокладка	15
А1А 455 030	Панель торцевая	16
А1А 455 030 СБ	Панель торцевая	17
А1А 455 040 А1А 455 050	Панель задняя Панель верхняя	18
А1А 455 040 СБ	Панель задняя	19
А1А 455 050 СБ	Панель верхняя	20
А1А 455 060	Панель верхняя	21
А1А 455 060 СБ	Панель верхняя	22
А1А 455 061 А1А 455 062	Профиль Профиль	23
А1А 455 063 А1А 455 064	Профиль Профиль	24

Изм	Лист	№ докум.	Подп.	Дата
Разраб		Чебоксаров		
Пров.		Фрадкин		
Нач.гр.		Фрадкин		
Н контр.		Литвак		
Утв.		Спивак		

5904-75 94 1-32

Содержание

Лит	Лист	Листов
И		1

САНТЕХНИПРОЕКТ

Копировал Формат А4

В настоящем выпуске приведены рабочие чертежи приемной секции для приточной вентиляционной камеры 2ПК63

В выпуске предусмотрены приемные секции с рециркуляционными заслонками и без них. В первом случае рециркуляционные заслонки расположены на верхней панели секции

Чертежи заслонок представлены в выпуске 1-36 настоящей секции „заслонка воздушная рециркуляционная"

Приемная секция состоит из четырех металлических панелей передней, задней, верхней и торцевой, заполненных минераловатными плитами марки П175 40 толщиной 40мм по ГОСТ 5973-82

В торцевой панели предусмотрены окна для коробов, к которым крепится рама установки утепленных клапанов

В передней панели приемной секции установлена герметическая дверь, выполняемая по типовой серии 5904-4

Над дверью передней панели расположена панель для установки измерительных приборов

Приемная секция соединяется с секцией фильтра посредством болтов М10, предусмотренных в секции фильтра, при отсутствии последней с калориферной секцией

Изм	Лист	№ докум.	Подп.	Дата
Разраб.		Чебоксаров		
Пров		Фрадкин		
Нач гр		Фрадкин		
Н контр		Литвак		
Утв.		Спивак		

А1А 455 000-ТО

Секция приемная к приточной камере 2ПК63 Техническое описание

Лит	Лист	Листов
И		1

САНТЕХНИПРОЕКТ

Копировал Ц00194-33 3 Формат А4

Серия 5.904-75.94 Выпуск 1-32

Формат	Зона	Поз.	Обозначение	Наименование	Кол.	Примечание
				Документация		
А3			А1А 455.060 СБ	Сборочный чертеж		
А4			А1А 455 000-ТО	Техническое описание		
				Сборочные единицы		
А4		1	А1А 455.010	Панель перекрытия	1	
А4		2	А1А 455.030	Панель торцевая	1	
А4		3	А1А 455.040	Панель задняя	1	
А4		4		Дверь Дус 0,4×0,4 5.904-4	1	Тип, схема
				Перемычные балки для исполнений		
				А1А 455 000		
				Сборочные единицы		
А4		5	А1А 455 050	Панель верхняя	1	
				Детали		
А4		6	А1А 455 001	Планка	1	
		7	-01	Планка	1	

Подп. и дата | Инв. № дубл. | Взам. инв. № | Подп. и дата | Инв. № подл.

Изм.	Лист	№ докум.	Подп.	Дата
Разраб		Чебоксаров		
Пров		Фрайкин		
Нач. гр.		Фрайкин		
Н. контр.		Литвак		
Утв.		Спивак		

А1А 455 000

Секция приемная к приточной камере 2ЛК63

Лит.	Лист.	Листов
И	1	2

САНТЕХНИИПРОЕКТ

Копировал Формат А4

Формат	Зона	Поз.	Обозначение	Наименование	Кол.	Примечание
А4		5	А1А 455 002	Планка	1	
				А1А 455 000-01		
				Сборочные единицы		
А4		8	А1А 455 060	Панель верхняя	1	
А4		9	А3Д 200.000-02	Заслонка воздушная рециркуляционная с электроприводом	2	Вып. 1-36
				Детали		
А4		6	А1А 455 003	Планка	1	
		7	-01	Планка	1	
				Стандартные изделия		
		10		Болт М10-6g×30.36 ГОСТ 7798-70	64	
		11		Гайка М10-6Н.5 ГОСТ 5915-70	64	
				Материалы		
		12		Пластина 1Н-1 ТмКШ Н3 ГОСТ 7338-90	1,6	кг

Подп. и дата | Инв. № дубл. | Взам. инв. № | Подп. и дата | Инв. № подл.

Изм.	Лист	№ докум.	Подп.	Дата

А1А 455 000

Лист 2

Копировал 400.94-33 4 Формат А4

Выпуск 1-32

Серия 5.904-75.94

А1А 455 000 СБ

Рис 1

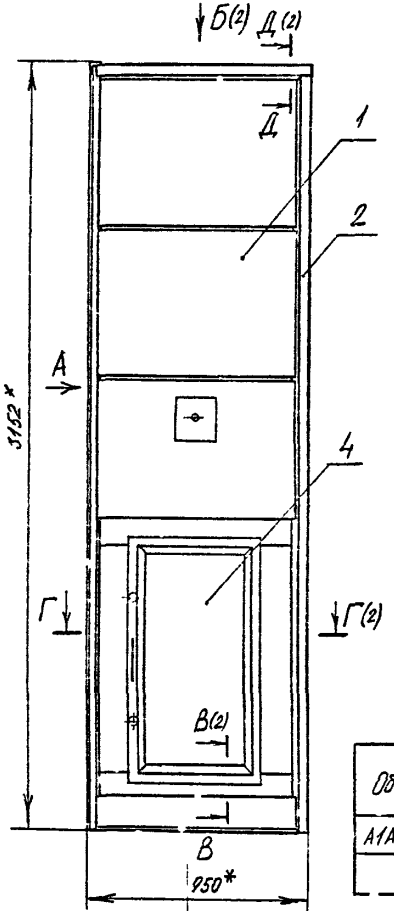

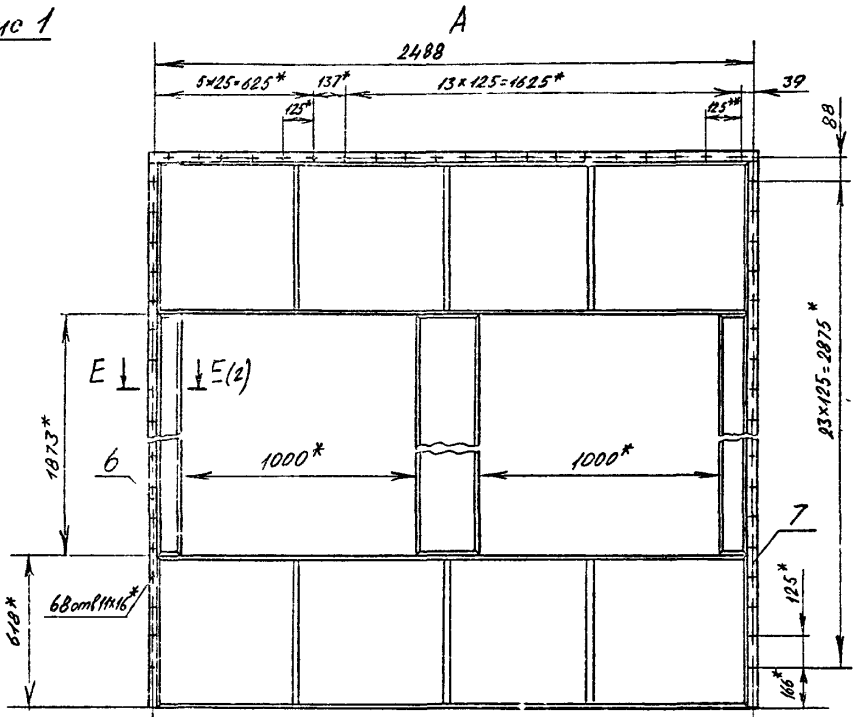

1* Размеры для справок

2 $\pm\frac{t_2}{2}$

3 Сварные швы по ГОСТ 5264-80

Обозначение	Рис	Массаке
А1А 455 000	1	2800
-01	2	3500

Изм.	Лист	№ докум.	Подп.	Дата
Разраб.	Чебоксаров		
Пров.	Фрадкин		
Нач. гр.	Фрадкин		
Гл. спец.	Грановский		
Н. контр.	Литвак		
Утв.	Спивак		

А1А 455 000 СБ

Секция приемная для приточной камеры 2ПК 63

Лит	Масса	Масштаб
И	СМ таол	1:15

Лист 1 Листов 3

САНТЕХНИИПРОЕКТ

Инв. № подл. | Подп. и дата | Взам. инв. № | Инв. № дубл. | Подп. и дата

ЦОО194-33 5 Формат А3

АТА 455 000 СБ

Серия 5.904-75.94 Выпуск 1-32

Б(1)

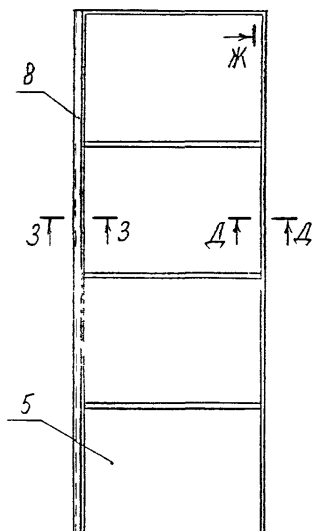

Г-Г (1:2)(1)

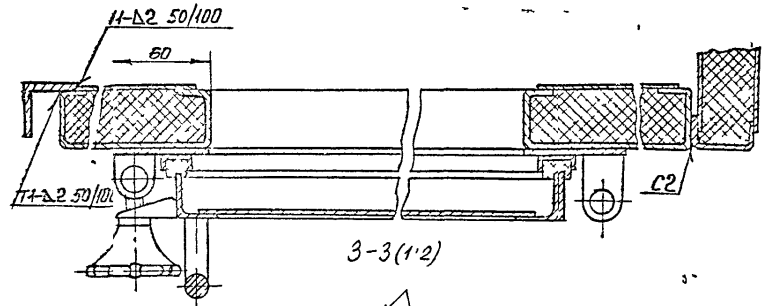

З-З(1:2)

В-В(1:2)(1)

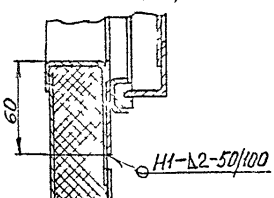

Ж—Ж(1:2)

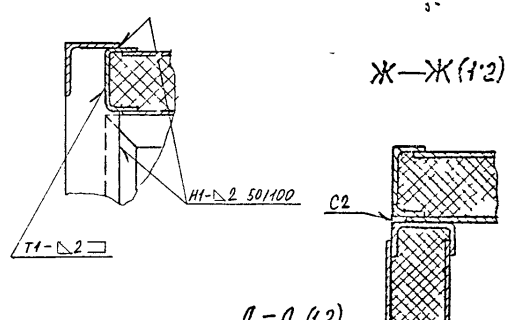

Е — Е (1:2)(1)

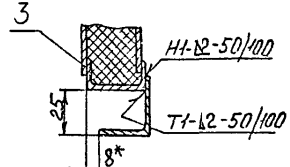

Д-Д (1:2)

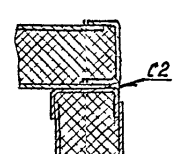

Изм.	Лист	№ докум.	Подп.	Дата	АТА 455 000 СБ	Лист 2

Копирование б формат А3

Инв. № подл. | Подп. и дата | Взам. инв. № | Инв. № дубл. | Подп. и дата

А1А 455 000 СБ

Рис.2

Остальное - см рис 1

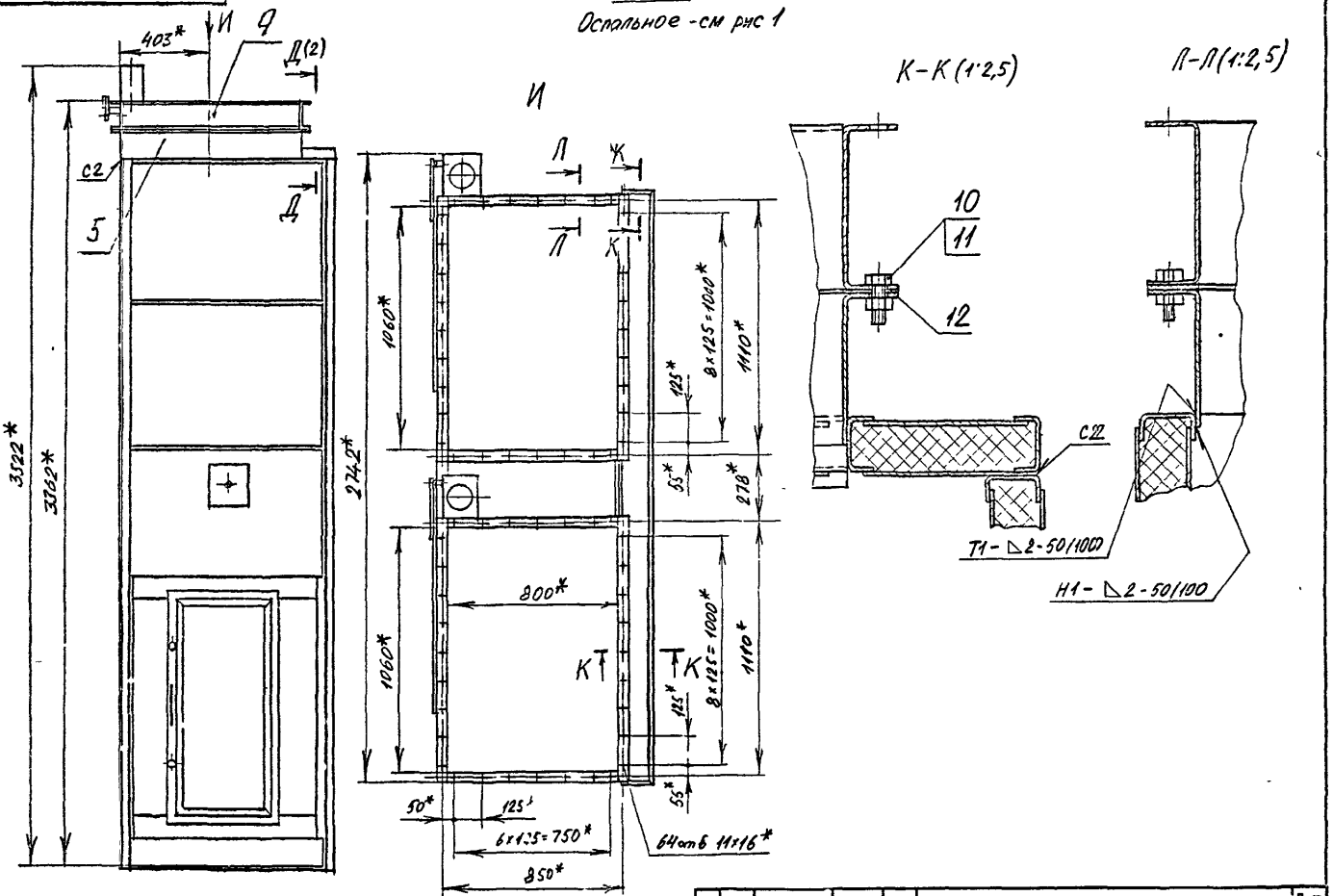

Изм	Лист	№ докум	Подп	Дата

А1А 455 000 СБ

Лист 3

Ц00194-33 7 Формат А3

Инв № подл | Подп и дата | Взам инв № | Инв № дубл | Подп и дата

Серия 5.904-75.94 Выпуск 1-32

А1А 455 001

А1А 455 001- изображено
А1А 455 001-01- зеркальное отражение

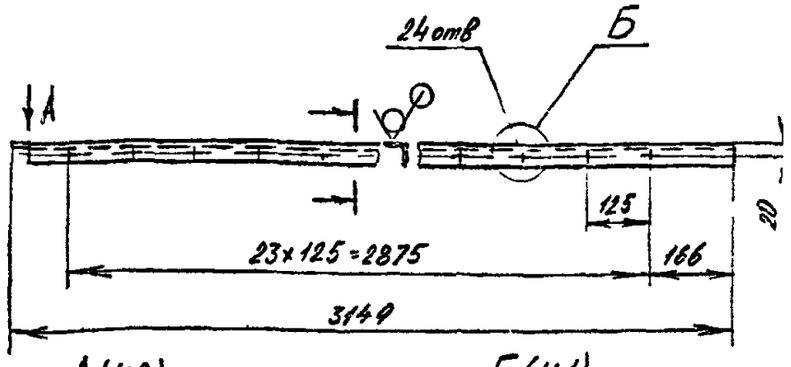

А(1:2) Б(1:1)

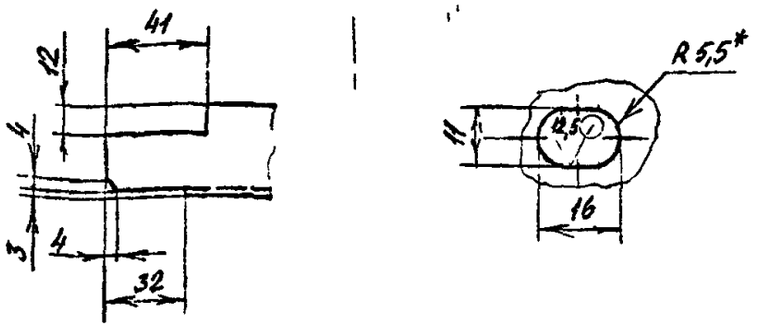

1* Размер для справок
2 H14, h14, ±IT2/2

Изм	Лист	№ докум.	Подп.	Дата
Разраб	Чебоксаров			
Пров.	Фрадкин			
Нач гр	Фрадкин			
Гл спец	Грановский			
Н контр	Литвак			
Утв	Сливак			

А1А 455 001

Планка

Лит	Масса	Масштаб
И	4,3	1:10
Лист	Листов 1	

Уголок 35×35×3 ГОСТ 8509-86 / Ст 3 ГОСТ 535-88

САНТЕХНИИПРОЕКТ

Формат А4

А1А 455 002

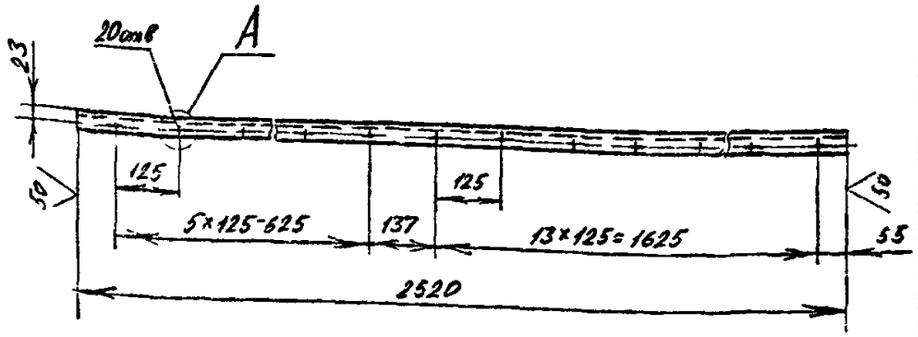

А(1:1)

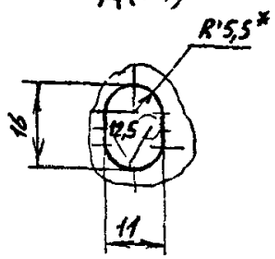

1* Размер для справок
2 H14, h14, ±IT2/2

Изм	Лист	№ докум.	Подп.	Дата
Разраб	Чебоксаров			
Пров	Фрадкин			
Нач гр	Фрадкин			
Гл спец	Грановский			
Н контр	Литвак			
Утв	Сливак			

А1А 455 002

Планка

Лит	Масса	Масштаб
И	4,2	1:10
Лист	Листов 1	

Уголок 35×35×3 ГОСТ 8509-86 / Ст 3 ГОСТ 535-88

САНТЕХНИИПРОЕКТ

Ц 001194-33 Формат А4

Серия 5904-75 94 Выпуск 1-32

А1А 455.003

А1А 455 003 - изображено

А1А 455 003-01 - зеркальное отражение

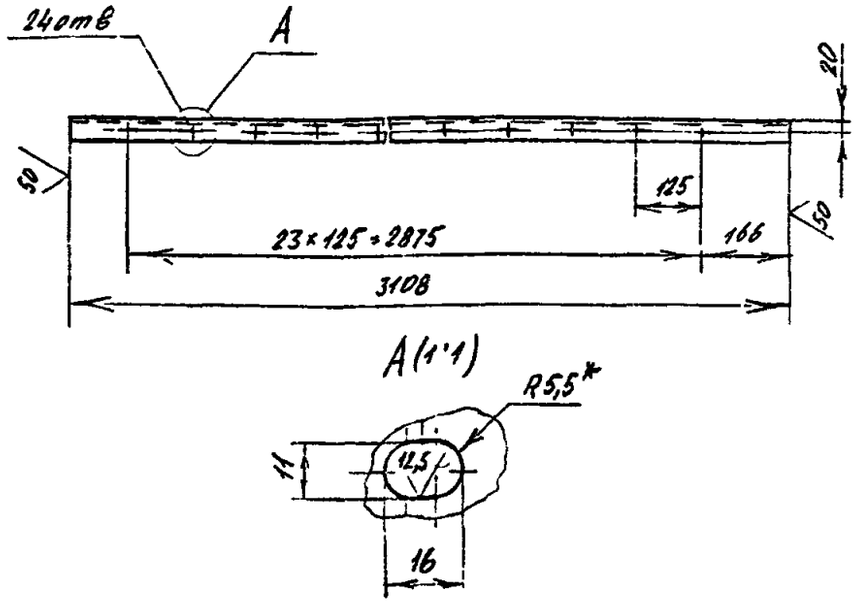

1.* Размер для справок

2 H14; h14, $\pm\frac{t_2}{2}$

Изм	Лист	№ докум	Подп	Дата
Разраб		Чебоксаров		
Пров		Фрадкин		
Нач гр		Фрадкин		
Гл спец		Грановский		
Н контр		Литвак		
Утв		Слизак		

А1А 455.003

Планка

Лит	Масса	Масштаб
И	5,1	1:1

Лист | Листов 1

Уголок 35×35×3 ГОСТ 8509-86
Ст3 ГОСТ 535-88

САНТЕХНИИПРОЕКТ

Формат А4

Подп и дата | Инв № дубл | Взам инв № | Подп и дата | Инв № подл

А1А 455 011

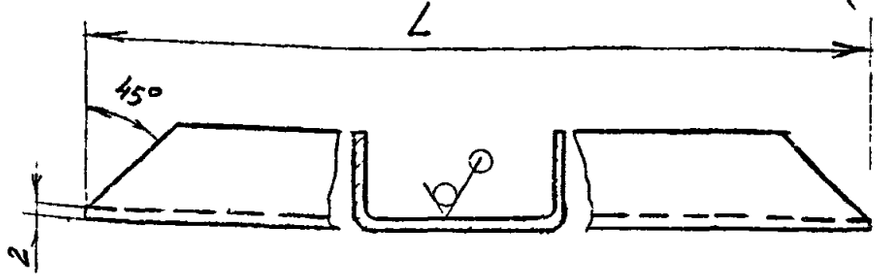

Обозначение	L, мм	Масса, кг
А1А 455 011	881	1,0
-01	3105	3,5
-02	2530	2,9
-03	96	0,1
-04	330	0,3
-05	1869	2,1
-06	614	0,7
-07	921	1,04
-08	789	0,91
-09	318	0,4
-10	140	0,16

Неуказанные предельные отклонения размеров h14; $\pm\frac{t_2}{2}$

Изм	Лист	№ докум	Подп	Дата
Разраб		Чебоксаров		
Пров		Фрадкин		
Нач гр		Фрадкин		
Гл спец		Грановский		
Н контр		Литвак		
Утв		Слизак		

А1А 455.011

Профиль

Лит	Масса	Масштаб
И	см табл	—

Лист | Листов 1

Швеллер 40×20×2
Ст3 ГОСТ 8278-83

САНТЕХНИИПРОЕКТ

Подп и дата | Инв № дубл | Взам инв № | Подп и дата | Инв № подл

Серия 5.904-75.94 Выпуск 1-32

Формат	Зона	Поз.	Обозначение	Наименование	Кол.	Примечание
				Документация		
А3			А1А 455 010 СБ	Сборочный чертеж		
				Детали		
А4		1	А1А 455.011	Профиль	2	
		2	-01	Профиль	2	
А4		3	А1А 455 012	Профиль	2	
		4	-01	Профиль	2	
А4		5	А1А 455 013	Стенка	4	
А3		6	А1А 455.014	Стенка	1	
		7	-01	Стенка	1	
ГН		8	А1А 455.015	Стенка		
				Лист 0,8 ГОСТ 19903-74 / ОК 360В ГОСТ 16523-89		
				220-1,15 × 925-2,3	2	1,6 кг
Б4		9	А1А 455.016	Стенка		
				Лист 0,8 ГОСТ 19903-74 / ОК 360В ГОСТ 16523-89		
				180-1,0 × 865-2,3	1	1,0 кг
Б4		10	А1А 455.017	Стенка		
				Лист 0,8 ГОСТ 19903-74 / ОК 360В ГОСТ 16523-89		
				280-1,3 × 865-2,3	1	1,5

Подп. и дата | Инв. № дубл. | Взам. инв. № | Подп. и дата | Инв. № подл.

Изм.	Лист	№ докум.	Подп.	Дата
Разраб	Лесосков			
Пров	Гладкий			
Н. контр.	Литвак			
Утв.	Сливак			

А1А 455 010

Панель передняя

Лит.	Лист	Листов
И	1	2

САНТЕХНИИПРОЕКТ

Копировал Формат А4

Формат	Зона	Поз.	Обозначение	Наименование	Кол.	Примечание
А1		11	А1А 455 018	Полоса		
				Лист 2,0 ГОСТ 19903-74 / ОК 360В ГОСТ 16523-89		
				25-0,52 ж 845-2,3	4	0,3 кг
А4		12	А1А 455 017	Плита	1	
А4		13	А1А 455 021	Прокладка	1	
А4		14	А1А 455.022	Бобышка	1	
А4		15	А1А 455 023	Пробка	1	
А4		16	А1А 455 024	Планка	2	
А4		17	А1А 455 025	Прокладка	1	
				Стандартные изделия		
		18		Болт М10-6g × 30.36 ГОСТ 7798-70	4	
		19		Гайка М10-6Н.5 ГОСТ 5915-70	4	
				Материалы		
		20		Плита мягкая, марка 50, S=40 ГОСТ 9573-82	5,4	кг

Подп. и дата | Инв. № дубл. | Взам. инв. № | Подп. и дата | Инв. № подл.

Изм.	Лист	№ докум.	Подп.	Дата

А1А 455. 010

Лист 2

Копировал Комплект КЖС 194-33 10 Формат А4

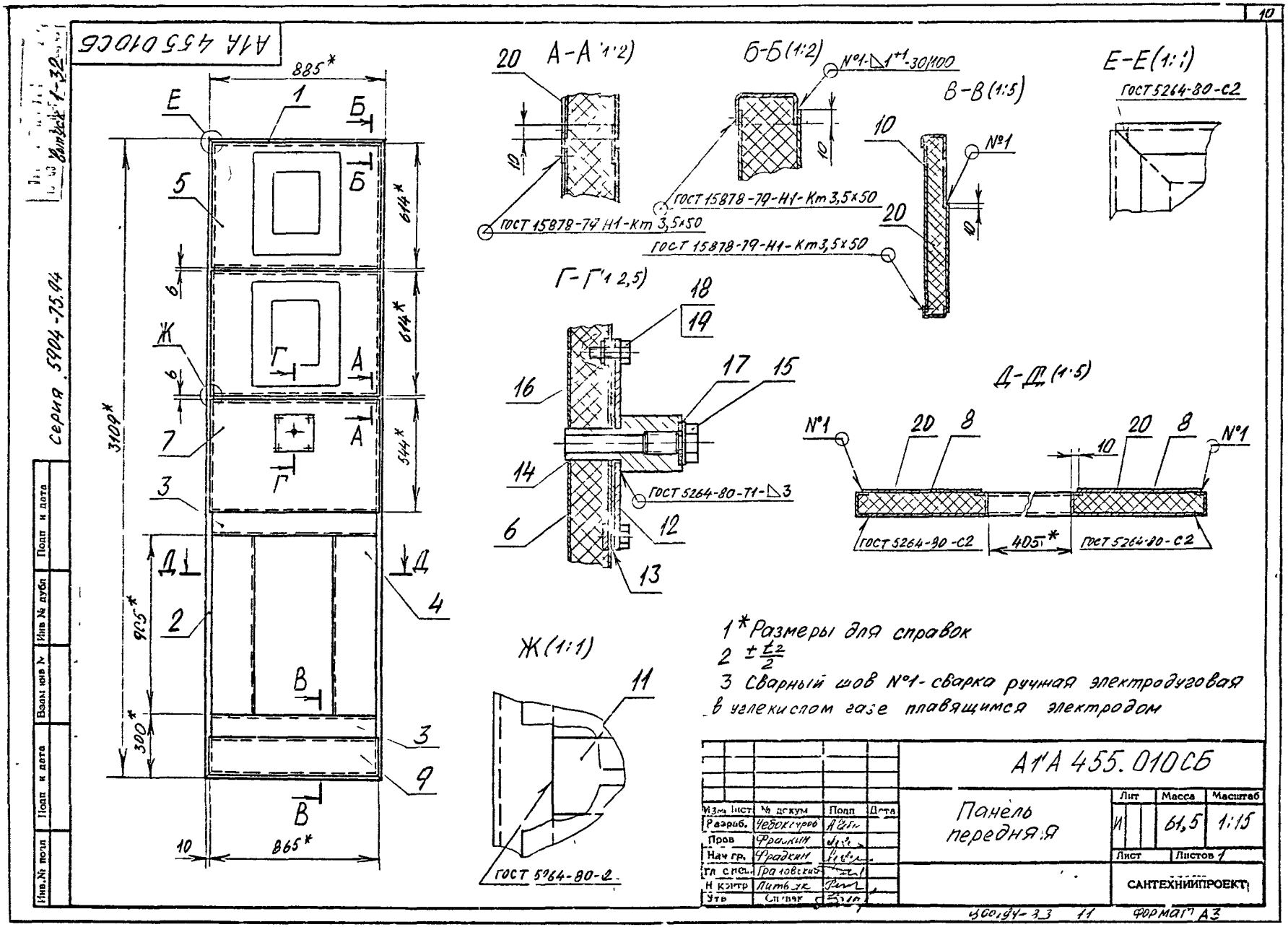
А1А 455 010СБ
Выпуск 1-32
серия 5904-75.94
885*
865*
3109*
614*
614*
544*
905*
300*
10
А-А (1:2)
Б-Б (1:2)
В-В (1:5)
Е-Е (1:1)
Г-Г (1:2,5)
Д-Д (1:5)
Ж (1:1)
№1-△1+1-30/100
ГОСТ 15878-79-Н1-Km 3,5×50
ГОСТ 5264-80-С2
ГОСТ 5264-80-Т1-△3
405*
1* Размеры для справок
2 ± t2/2
3 Сварный шов №1 - сварка ручная электродуговая в углекислом газе плавящимся электродом
А1А 455.010СБ
Панель передняя
Лит
Масса
Масштаб
61,5
1:15
Лист
Листов 1
САНТЕХНИИПРОЕКТ
Изм. Лист
№ докум.
Подп.
Дата
Разраб.
Чебоксаров
Пров.
Фрадкин
Нач. гр.
Фрадкин
Гл. спец.
Граловский
Н. контр.
Литвак
Утв.
Справк.
Инв. № подл.
Подп. и дата
Взам. инв. №
Инв. № дубл.
Подп. и дата
ЦСО 194-33 11
Формат А3

Серия 5.904-75.94 Выпуск 1-32.

А1А 455.012

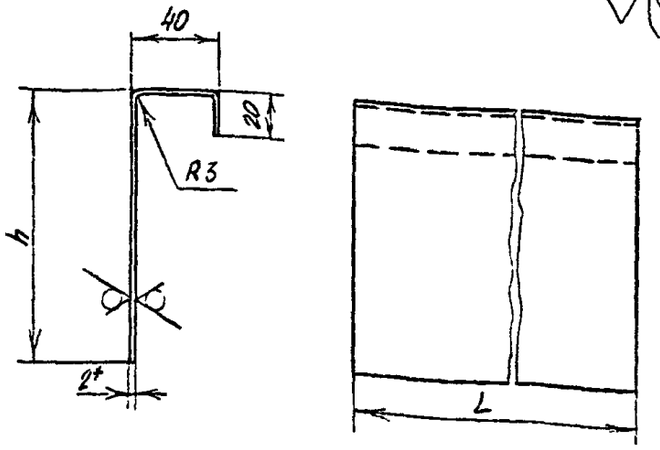

Обозначение	Размеры, мм		Масса, кг
	h	L	
А1А 455.012	120	845	2,3
-01	220	905	2,5

1* Размер для справок

2. h14; $\pm \frac{t_2}{2}$

Изм.	Лист	№ докум.	Подп.	Дата
Разраб.		Чебаксаров		
Пров.		Фрадкин		
Т.контр.		Фрадкин		
Н.контр.		Грановский		
Утв.		Спивак		

А1А 455 012

Профиль

Лит	Масса	Масштаб
И	см. табл	—
Лист	Листов 1	

Лист 20 ГОСТ 19903-74 / ОК360В ГОСТ 16523-89

САНТЕХ. ИИПРОЕКТ

Формат А4

А1А 455 013

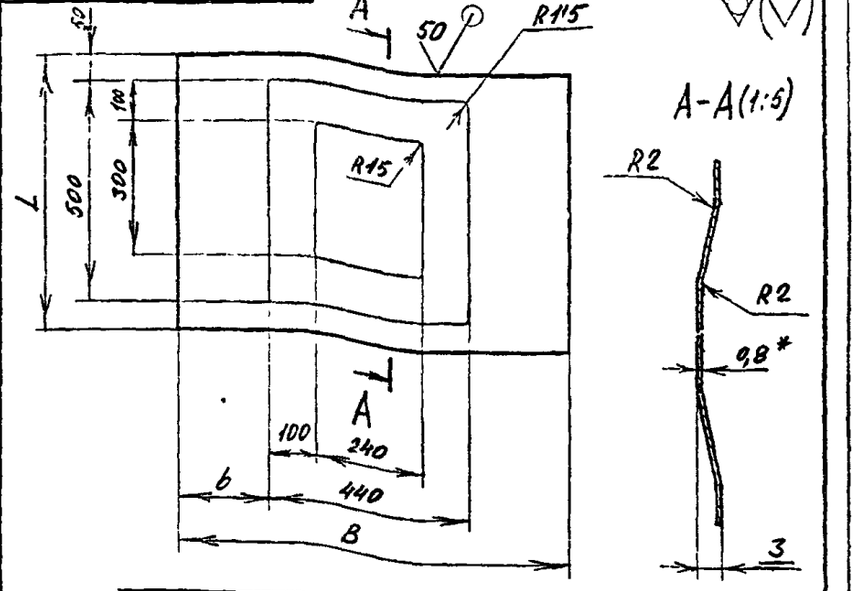

Обозначение	Размеры, мм			Масса, кг
	B	b	L	
А1А 455 013	865	210	614	3,14
-01	598	80	625	2,5
-02	905	230		3,2

1* Размеры для справок

2 h14, $\pm \frac{t_2}{2}$

Изм.	Лист	№ докум.	Подп.	Дата
Разраб.		Чебаксаров		
Пров.		Фрадкин		
Т.контр.		Фрадкин		
Н.контр.		Грановский		
Утв.		Спивак		

А1А 455. 013

Стенка

Лит	Масса	Масштаб
И	см. табл	—
Лист	Листов 1	

Лист 0,8 ГОСТ 19903-74 / ОК360В ГОСТ 16523-89

САНТЕХНИИПРОЕКТ

Формат А4

Инв. № подл. | Подп. и дата | Взам. инв. № | Инв. № дубл. | Подп. и дата

5.904-194-33 12

А1А 455.014

Выпуск 1-32

Серия 5.904-75 94

12,5

Рис 1

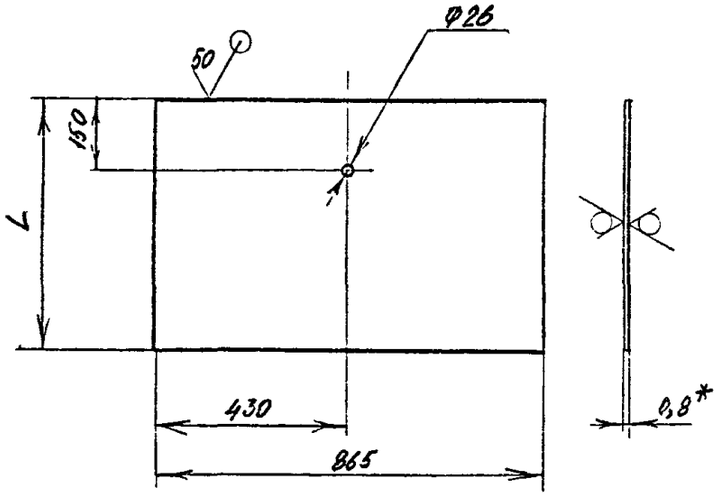

Рис 2

Остальное - см рис 1

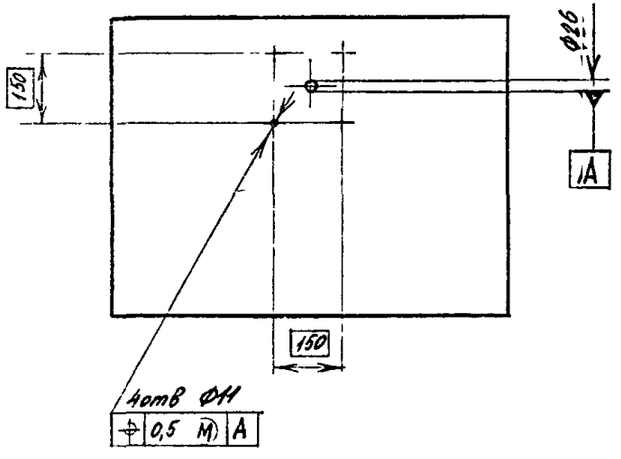

Обозначение	Рис	L, мм	Масса, кг
А1А 455 014	1	544	3,2
-01	2	644	3,8

1* Размер для справок

2 Н14; п14; $\pm \frac{t_2}{2}$

Изм	Лист	№ докум	Подп	Дата
Разраб.		Чебоксаров		
Пров.		Фрадкин		
Нач гр		Фрадкин		
Л спец.		Грановский		
Н контр		Литвак		
Утв		Спивак		

А1А 455.014

Стенка

Лит.	Масса	Масштаб
И	см табл	–

Лист | Листов 1

Лист 0,8 ГОСТ 19903-74
ОК360В ГОСТ 16523-89

САНТЕХНИИПРОЕКТ

Инв № подл | Подп и дата | Взам инв № | Инв № дубл | Подп и дата

ЦОС 194-33 13

Формат А3

Серия 5.904-75-94 Выпуск 1-32

А1А 455 019

(√)

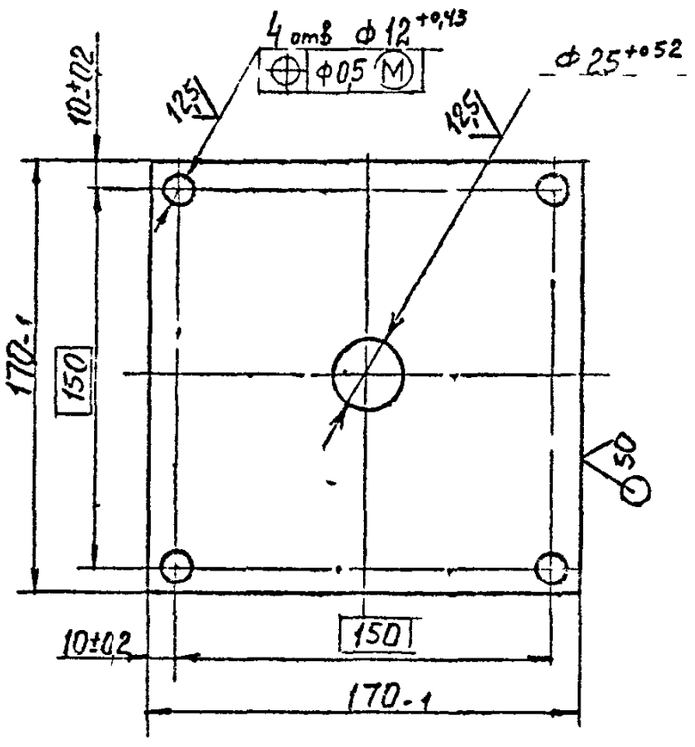

					А1А455 019			
Изм	Лист	№ докум.	Подп	Дата				
Разраб		Ямпольская			Плита	Лит	Масса	Масштаб
Пров.		Литвак				И	0,4	1:2
Нач гр		Литвак				Лист	Листов 1	
Гл спец								
Н контр		Фрадкин			Лист 4 ГОСТ 19903-74 Ст 3 ГОСТ 14637-89	САНТЕХНИИПРОЕКТ		
Утв		Спивак						

Инв № подл | Подп и дата | Взам инв № | Инв № дубл | Подп и дата

Формат А1

А1А 455 021

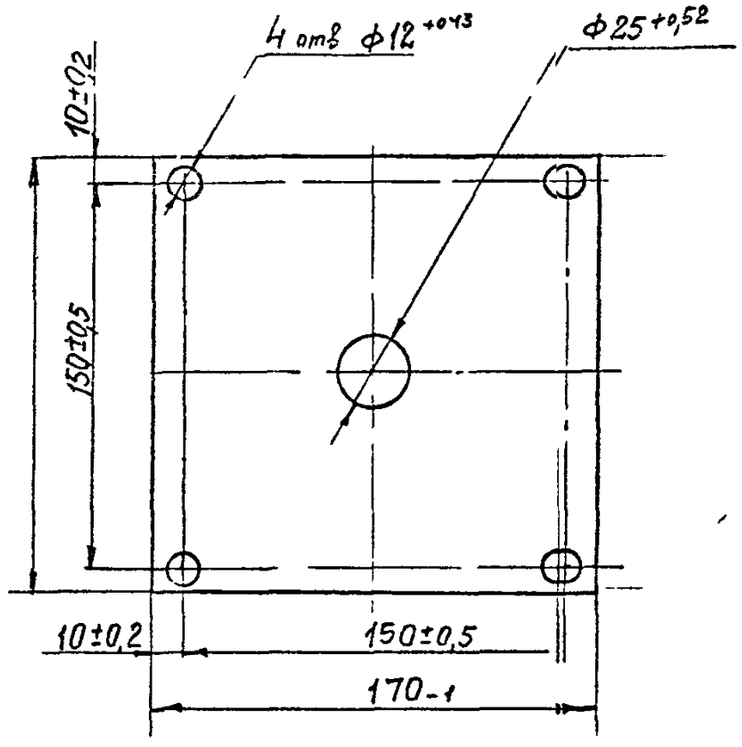

					А1А 455. 021			
Изм	Лист	№ докум	Подп	Дата				
Разраб		Ямпольская			Прокладка	Лит	Масса	Масштаб
Пров		Литвак				И	0,08	1:2
Нач гр		Литвак				Лист	Листов 1	
Гл спец								
Н контр		Фрадкин			Паронит ПОН-А2,0 ГОСТ 481-80	САНТЕХНИИПРОЕКТ		
Утв		Спивак						

Инв № подл | Подп и дата | Взам инв № | Инв № дубл | Подп и дата

Формат А4

Серия 5 904-75.94 Выпуск 1-32

А1А 455 022

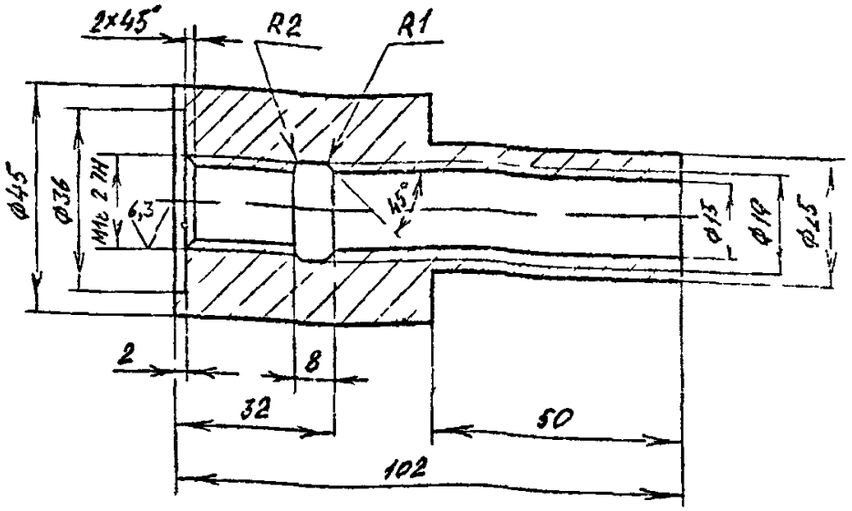

Неуказанные предельные отклонения размеров H14, h14, $\pm\frac{t_2}{2}$

Изм	Лист	№ докум	Подп	Дата
Разраб	Чебоксаров			
Пров	Фрадкин			
Нач гр	Фрадкин			
Гл спец	Грановский			
Н контр	Литвак			
Утв	Сливак			

А1А 455 022

Бобышка

Лит	Масса	Масштаб
И	0,7	1:1

Лист | Листов 1

Ст 3 ГОСТ 380-88

САНТЕХНИИПРОЕКТ

Формат А4

А1А 455 023

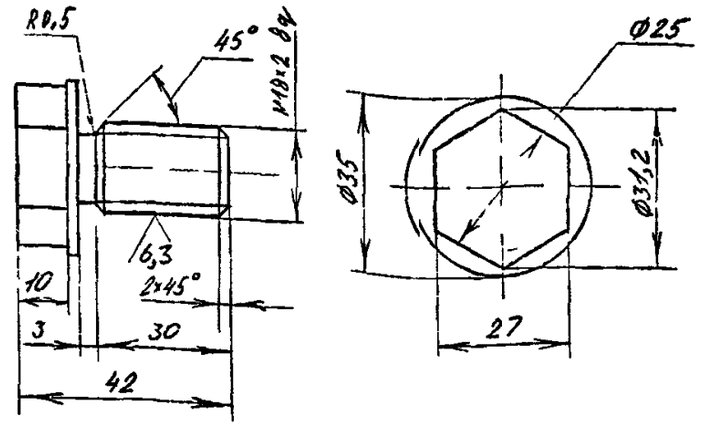

Неуказанные предельные отклонения размеров h14, $\pm\frac{t_2}{2}$

Изм	Лист	№ докум	Подп	Дата
Разраб	Чебоксаров			
Пров	Фрадкин			
Нач гр	Фрадкин			
Гл спец	Грановский			
Н контр	Литвак			
Утв	Сливак			

А1А 455 023

Пробка

Лит	Масса	Масштаб
И	0,1	1:1

Лист | Листов 1

Ст 3 ГОСТ 380-88

САНТЕХНИИПРОЕКТ

Ц00194-33 15 Формат А2

Подп и дата | Инв № дубл | Взам инв № | Подп и дата | Инв № подл

Серия 5.904-75-94 выпуск 1-32

А1А455.025

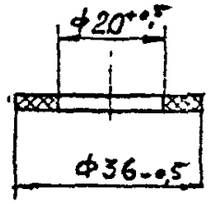

Изм	Лист	№ докум	Подп	Дата	А1А455.025		
Разраб		Ямпольская			Прокладка	Лит	Масса	Масштаб
Пров		Литвак				И	0,001	1:1
Нач гр		Литвак				Лист	Листов 1
Гл спец					Пластина 2Н-Т-ТМКЩ-М2 ГОСТ 7338-90	САНТЕХНИ ПРОЕКТ	
Н контр		Фролкин					
Утв		Сливак					

Формат 14

А1А455.024

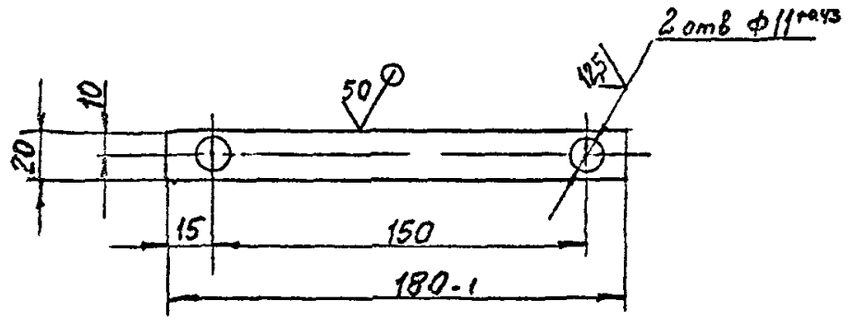

Неуказанные предельные отклонения размеров: $\pm\frac{t_2}{2}$

Изм	Лист	№ докум	Подп	Дата	А1А455.024		
Разраб		Ямпольская			Планка	Лит.	Масса	Масштаб
Пров		Литвак				И	0,08	1:2
Нач гр		Литвак				Лист	Листов 1
Гл спец					Лист 3,0 ГОСТ 19903-74	САНТЕХНИИПРОЕКТ	
Н контр		Фролкин			ОК3608 ГОСТ 1552.3-89		
Утв		Сливак					

Формат: А4

Серия 5.904-75.94 Выпуск 1-32

Формат	Зона	Поз.	Обозначение	Наименование	Кол.	Примечание
				Документация		
А3			А1А 455.030 СБ	Сборочный чертеж		
				Детали		
А4		1	А1А 455.011-02	Профиль	4	
		2	-03	Профиль	4	
		3	-04	Профиль	2	
		4	-05	Профиль	6	
		5	-06	Профиль	4	
А3		6	А1А 455.013-01	Стенка	16	
А4		7	А1А 455.031	Полоса		
				Лист: 2 ГОСТ 19903-74 / ОК360В ГОСТ16523-89		
				25-0,52×578-1,75	12	0,3 кг
Б4		8	А1А 455.032	Стенка		
				Лист: 0,8 ГОСТ 19903-74 / ОК360В ГОСТ16523-89		
				314-1,3×1853-3,7	2	3,6 кг
Б4		9	А1А 455.033	Стенка		
				Лист: 0,8 ГОСТ 19903-74 / ОК360В ГОСТ16523-89		
				80-0,74×1853-3,7	4	0,9 кг

Подп. и дата | Инв. № дубл. | Взам. инв. № | Подп. и дата | Инв. № подл.

Изм.	Лист	№ докум.	Подп.	Дата
Разраб.		Чеботаров		
Пров.		Фрадкин		
Нач. гр.		Фрадкин		
Н. контр.		Литвак		
Утв.		Спивак		

А1А 455.030

Панель торцевая

Лит.	Лист	Листов
И	1	2

САКТЕХНИИПРОЕКТ

Копировал Формат А4

Формат	Зона	Поз.	Обозначение	Наименование	Кол.	Примечание
				Материалы		
		10		Плита мягкая, марка 50; S=40 ГОСТ 9573-82	9,5	кг

Подп. и дата | Инв. № дубл. | Взам. инв. № | Подп. и дата | Инв. № подл.

Изм.	Лист	№ докум.	Подп.	Дата

А1А 455.030

Лист 2

Копировал Ц 001944-33 17 Формат А4

А1А 455 030СБ

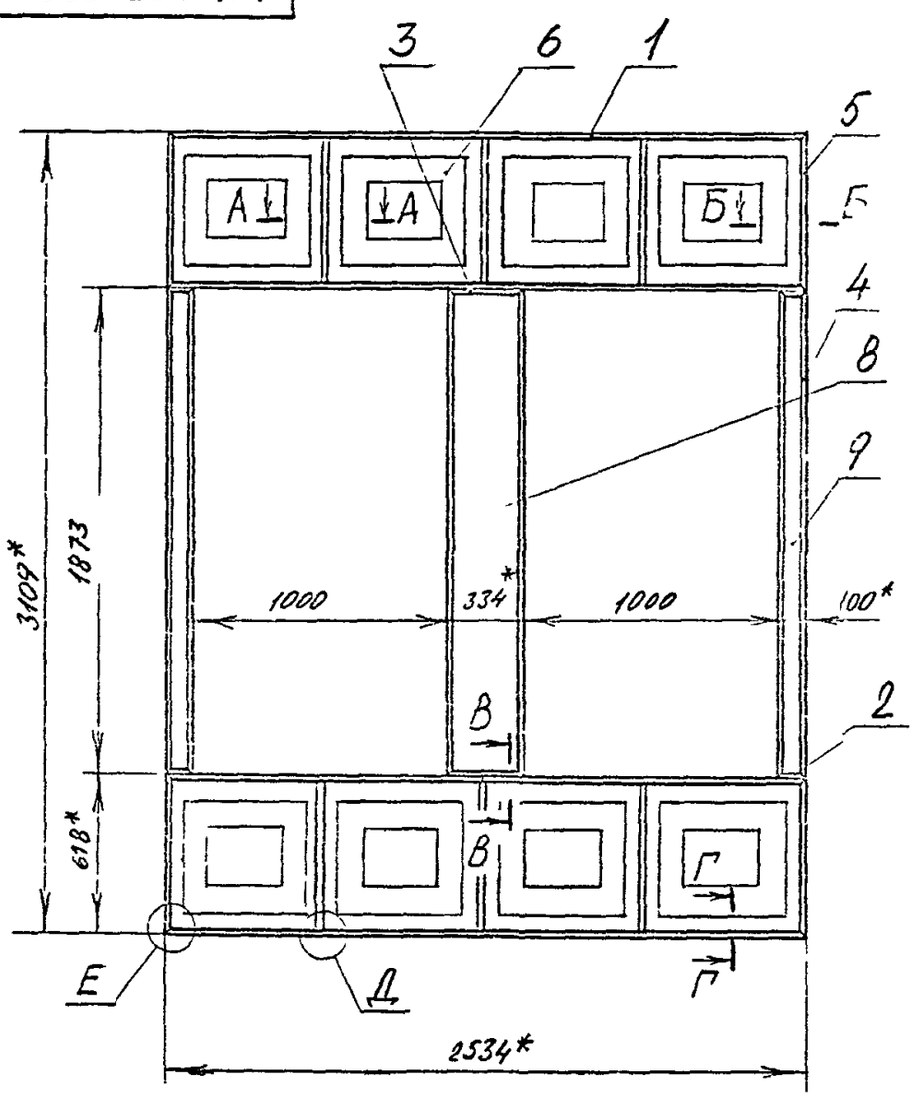

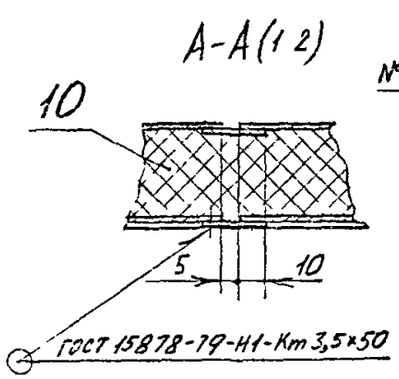

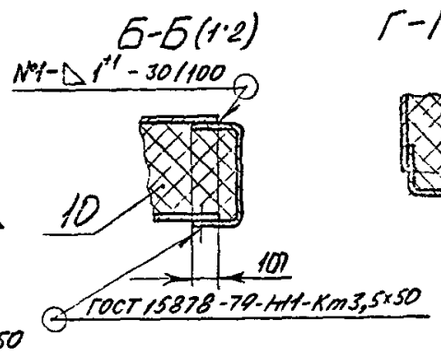

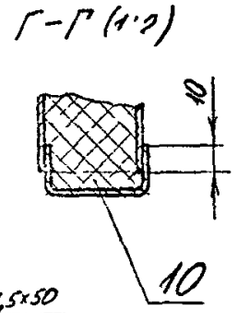

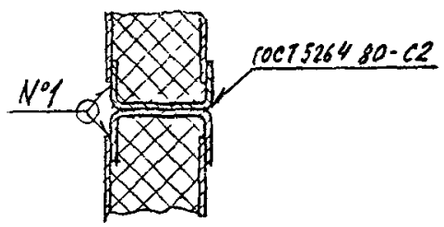

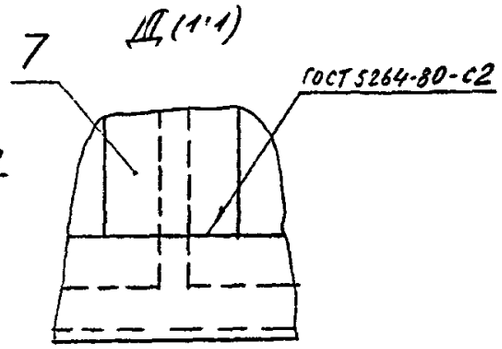

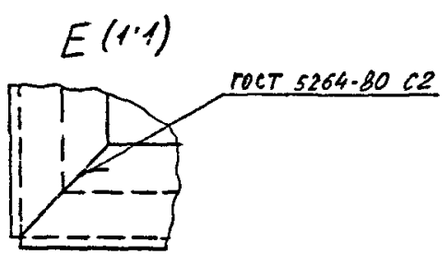

1* Размеры для справок

2. H14; $\pm \frac{t_2}{2}$

3 Сварный шов №1 - сварка ручная электродуговая в углекислом газе плавящимся электродом

Изм.	Лист	№ докум.	Подп.	Дата	А1А 455 030СБ
Разраб.		Чебоксаров			Панель торцевая
Пров.		Фридкин			Лит: И; Масса: 42,0; Масштаб: 1:20
Нач. гр.		Фридкин			Лист; Листов 1
Гл. спец.		Грановский			САНТЕХНИИПРОЕКТ
Н. контр.		Литвак			
Утв.		Спивак			

Серия 5904-75 94 Выпуск 1-32

Инв. № подл. | Подп. и дата | Взам. инв. № | Инв. № дубл. | Подп. и дата

Ц00184-33 1В ФОРМАТ А3

АТА 455 040 СБ

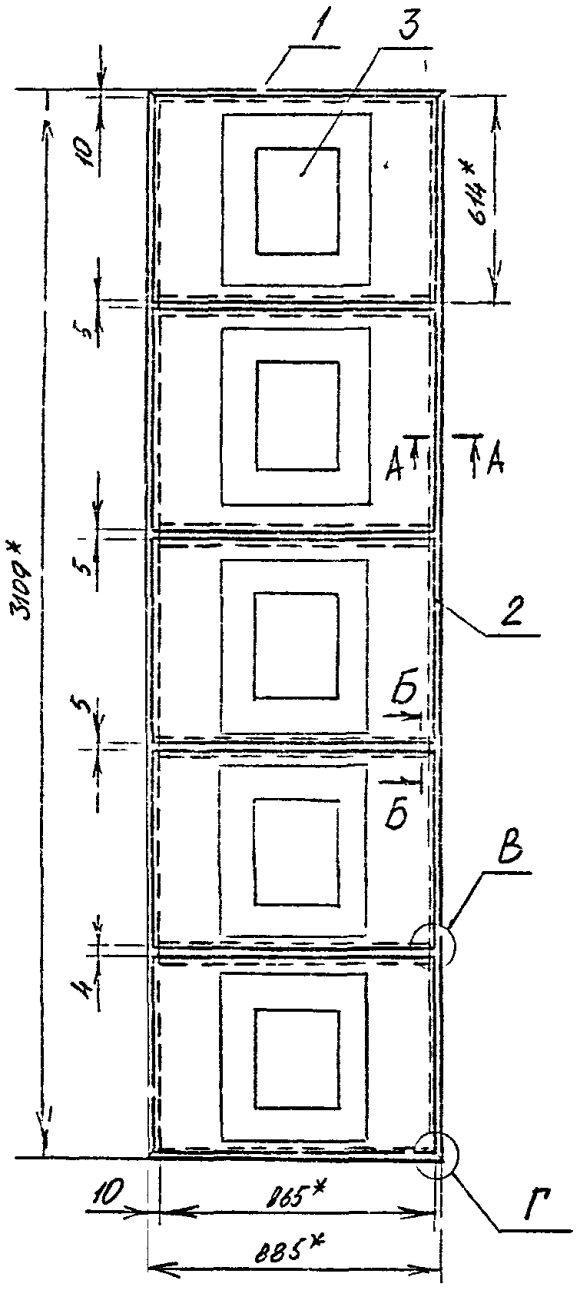

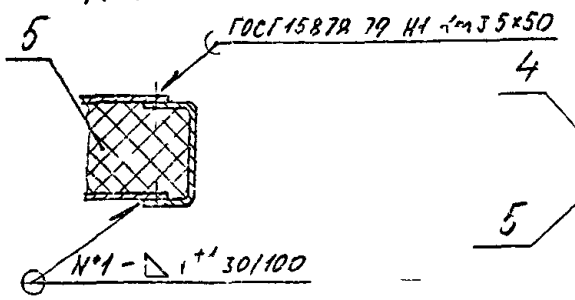

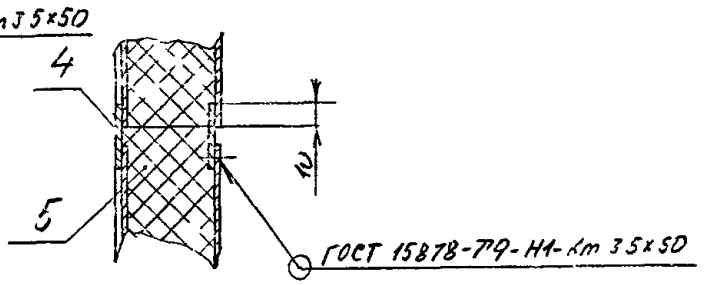

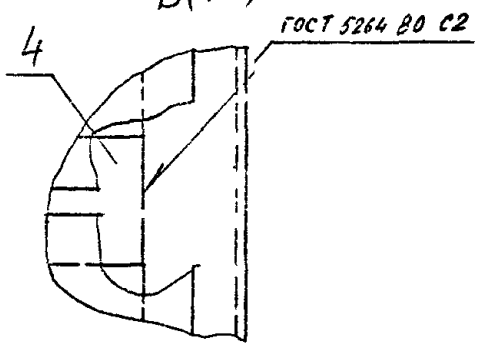

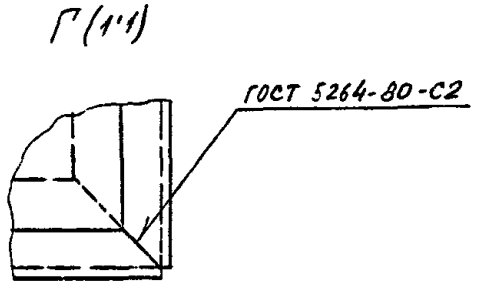

1* Размеры для справок

2 $\pm \frac{t_2}{2}$

3 Сварной шов №1 - сварка ручная электродуговая в углекислом газе плавящимся электродом

Инв № подл	Подп и дата	Взам инв №	Инв № дубл	Подп и дата

Серия 5.904-75.94 Выпуск 1-32

Изм	Лист	№ докум	Подп	Дата
Разраб		Чебоксаров		
Пров		Фрадкин		
Нач гр		Фрадкин		
Гл спец		Грановский		
Н контр		Литвак		
Утв		Спирин		

АТА 455 040 СБ

Панель задняя

Лит	Масса	Масштаб
И	49,2	1:15
Лист	Листов 1	

САНТЕХНИПРОЕКТ

ЦОС 194-33 20 Форма ТП 13

А1А 455.040 СБ

Серия 5.904-75 94

Выпуск 1-32

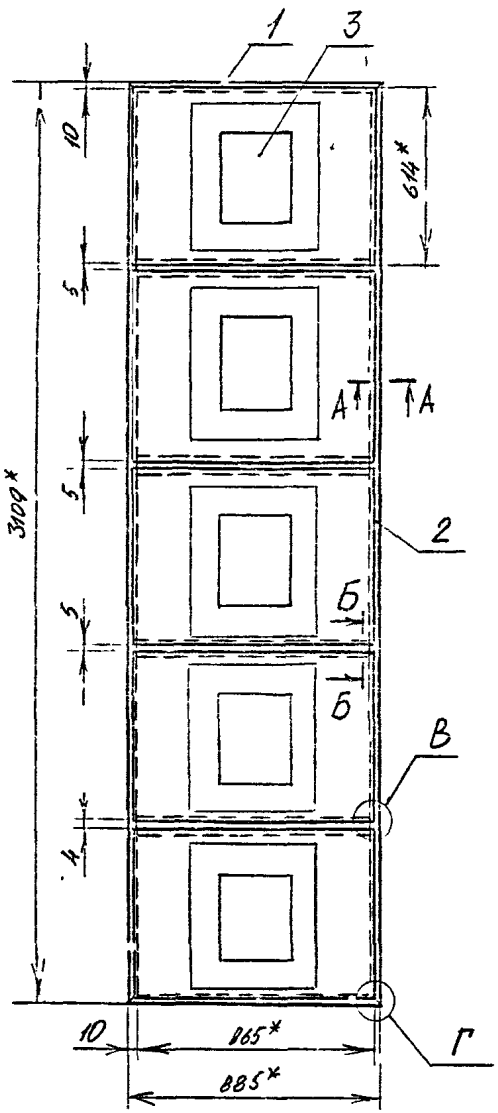

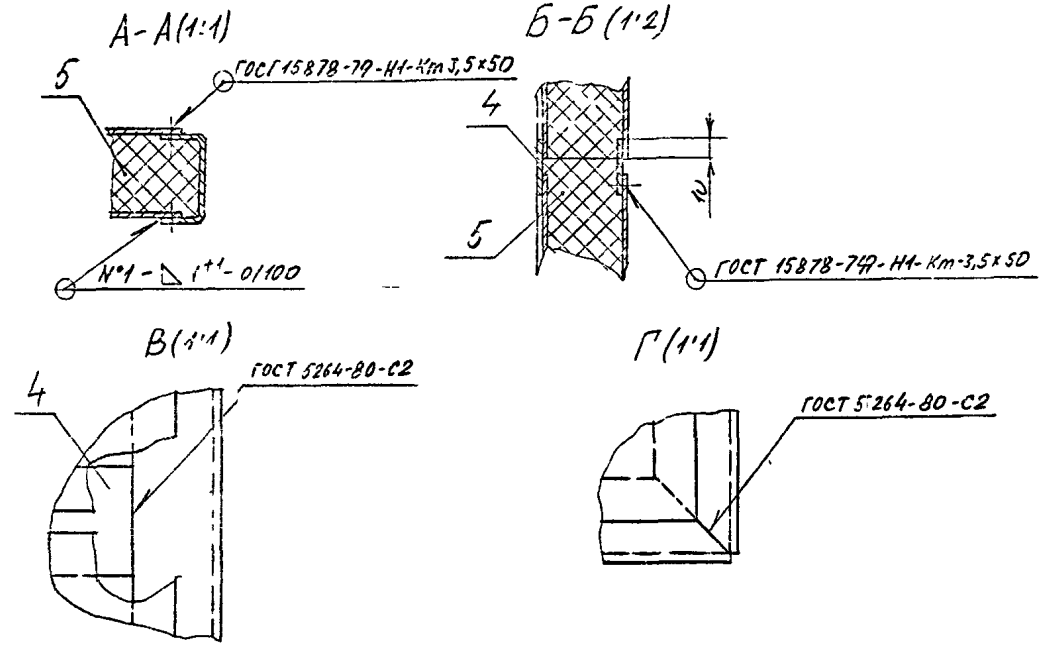

1.* Размеры для справок

2 $\pm \frac{t_2}{2}$

3 Сварный шов N°1- сварка ручная, электродуговая в углекислом газе плавящимся электродом

				А1А 455.040 СБ			
Лист	№ докум	Подп	Дата	Панель задняя	Лит	Масса	Масштаб
Разраб	Чебоксаров				И	49,2	1.15
Пров.	Фрадкин				Лист	Листов 1	
Нач гр	Фрадкин						
Гл спец	Грановский				САНТЕХНИЙПРОЕКТ		
Н контр	Литвак						
Утв	Спивак						

Инв № подл | Подп и дата | Взам инв № | Инв № дубл | Подп и дата

Ц00194-33 20 Формат А3

А1А 455.050 СБ

Серия 5.904-75 94

Выпуск 1-32

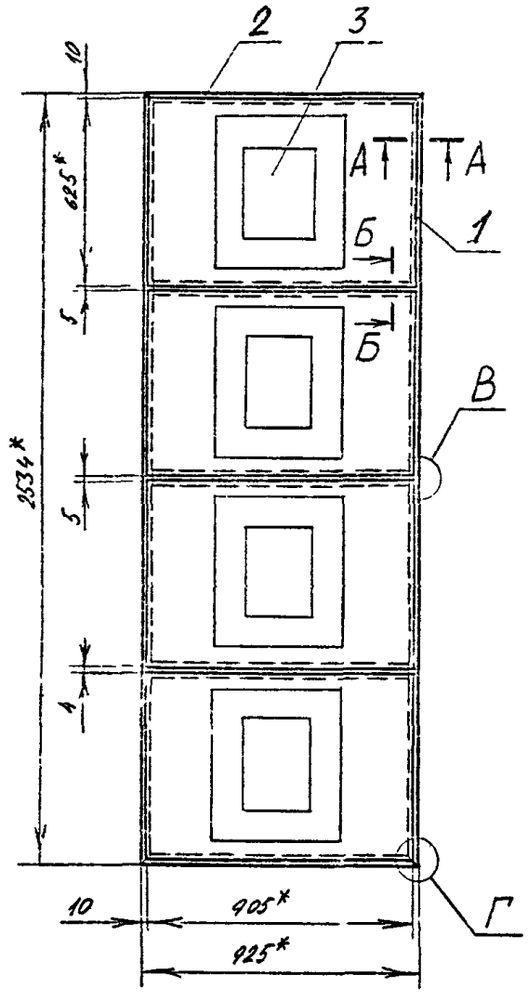

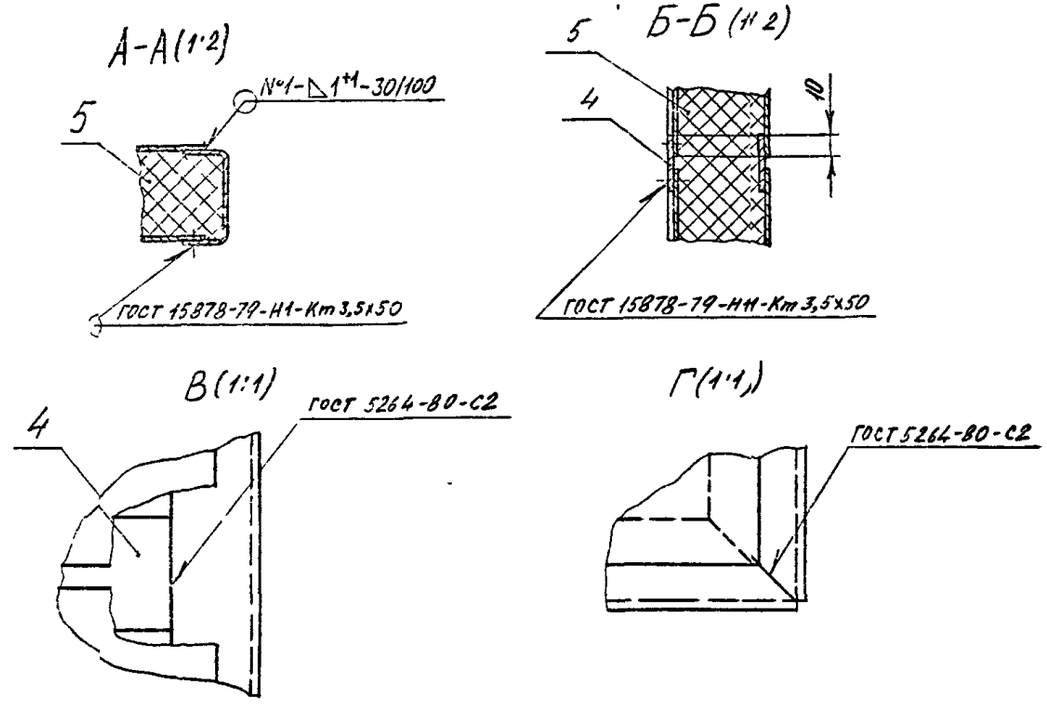

1* Размеры для справок

2 $\pm \frac{t^2}{2}$

3 Сварный шов №1 - сварка ручная, электродуговая в углекислом газе плавящимся электродом

					А1А 455.050 СБ			
Изм	Лист	№ докум.	Подп	Дата	Панель верхняя	Лит	Масса	Масштаб
Разраб		Чебоксаров				И	40,7	1:15
Пров		Фрадкин				Лист	Листов 1	
Нач гр.		Фрадкин				САНТЕХНИИПРОЕКТ		
Гл спец		Грановский						
Н контр		Литвак						
Утв		Спивак						

Инв № подл | Подп и дата | Взам инв № | Инв № дубл | Подп и дата

ЦСЭ194-33 21 Формат А3

Серия 5.904-75.94 Выпуск 1-32

Формат	Зона	Поз.	Обозначение	Наименование	Кол.	Примечание
				Документация		
13			А1А 455.060 СБ	Сборочный чертеж		
				Детали		
А4		1	А1А 455.011-02	Профиль	2	
		2	-08	Профиль	2	
		3	-09	Профиль	2	
		4	-10	Профиль	2	
А4		5	А1А.455.061	Профиль	1	
А4		6	А1А.455.062	Профиль	2	
А4		7	А1А.455.063	Профиль	1	
		8	-01	Профиль	1	
А4		9	А1А.455.064	Профиль	1	
		10	-01	Профиль	1	
Б4		11	А1А.455.065	Стенка		
				Лист 0,8 ГОСТ 19903-74 / ОХ360В ГОСТ 16523-89		
				302-1,3 × 783-2,0	2	1,8 кг
Б4		12	А1А.455.066	Стенка		
				Лист 0,8 ГОСТ 19903-74 / ОХ360В ГОСТ 16523-89		
				124-1,0 × 2514-5,4	2	2,0 кг

Подп. и дата | Инв.№ дубл. | Взам.инв.№ | Подп. и дата | Инв.№подл.

Изм.	Лист	№ докум.	Подп.	Дата
Разраб.		Чебоксаров		
Пров.		Фрайкин		
Конс.гр.		Фрайкин		
Н.контр.		Литвак		
Утв.		Сливак		

А1А 455.060

Панель верхняя

Лит.	Лист	Листов
И	1	2

САНТЕХНИИПРОЕКТ

Копировал Формат А4

Формат	Зона	Поз.	Обозначение	Наименование	Кол.	Примечание
				Материалы		
		13		Плита мягкая марка 50; S=40 ГОСТ 9573-82	1,3	кг

Подп. и дата | Инв.№ дубл. | Взам.инв.№ | Подп. и дата | Инв.№подл.

Изм.	Лист	№ докум.	Подп.	Дата

А1А 455.060

Лист 2

Копировал Формат А4

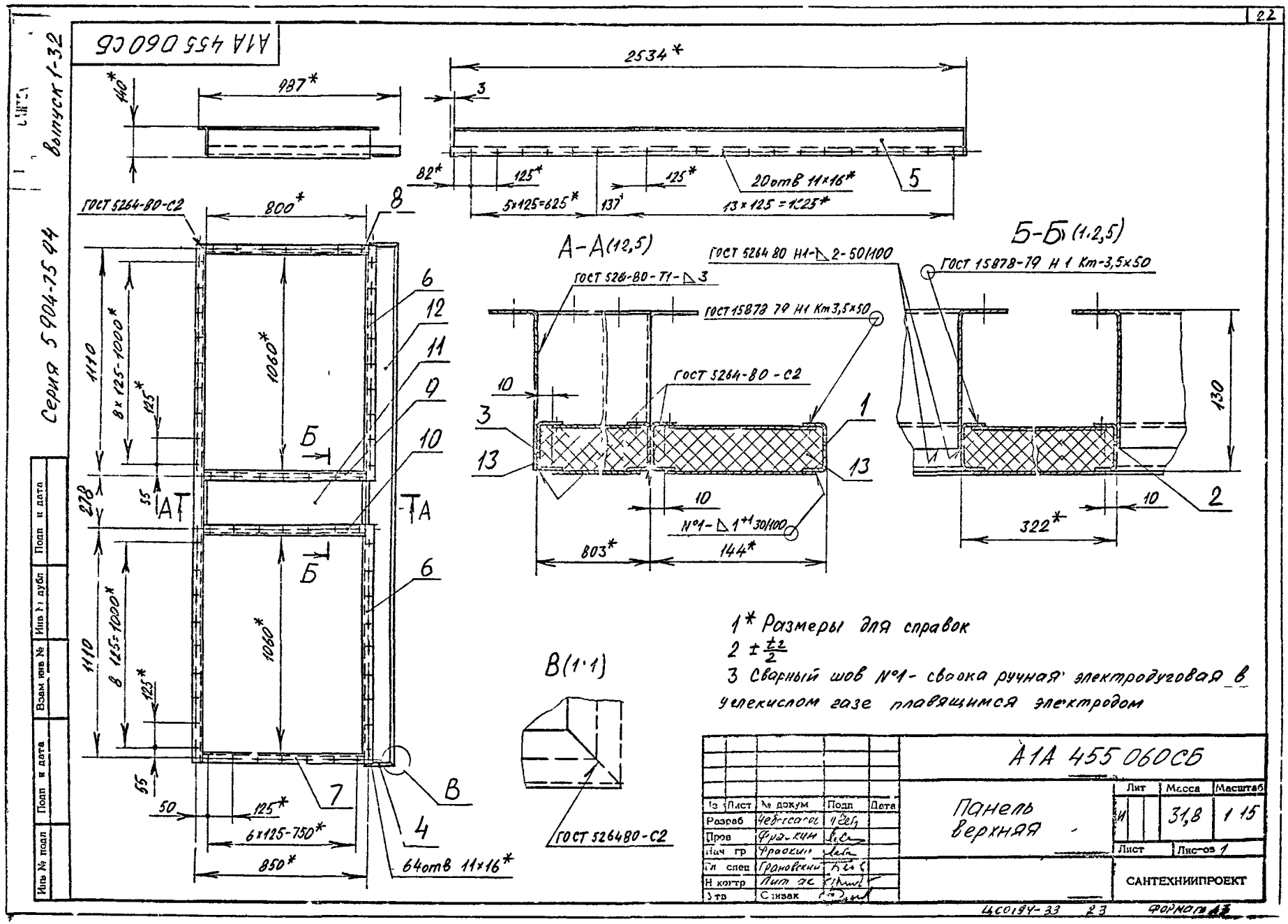
А1А 455 060СБ
Серия 5 904-75 94
Выпуск 1-32
2534*
987*
140*
3
82*
125*
125*
20отв 11×16*
5
5×125=625*
137*
13×125=1625*
ГОСТ 5264-80-С2
800*
8
6
12
11
9
10
1110
8×125-1000*
125*
1060*
Б
А
278
55
6
7
50
125*
6×125-750*
850*
4
В
64отв 11×16*
А-А(12,5)
ГОСТ 5264-80-Т1-△3
ГОСТ 15878 79 Н1 Кт3,5×50
ГОСТ 5264-80-С2
10
3
13
1
13
10
№1-△1+1 30/100
803*
144*
Б-Б (1,2,5)
ГОСТ 5264 80 Н1-△2-50/100
ГОСТ 15878-79 Н 1 Кт-3,5×50
130
10
2
322*
В(1:1)
ГОСТ 526480-С2
1* Размеры для справок
2 ± t2/2
3 Сварный шов №1- сварка ручная электродуговая в углекислом газе плавящимся электродом
А1А 455 060СБ
Панель верхняя
Лит
Масса
Масштаб
И
31,8
1 15
Лист
Листов 1
САНТЕХНИИПРОЕКТ
Изм Лист № докум Подп Дата
Разраб
Пров
Нач гр
Гл спец
Н контр
Утв
Сливак
Инв № подл
Подп и дата
Взам инв №
Инв № дубл
Подп и дата
ЦСО194-33 23
Формат А3

Серия 5904-75 94 Вып. 1-32

А1А 455 062

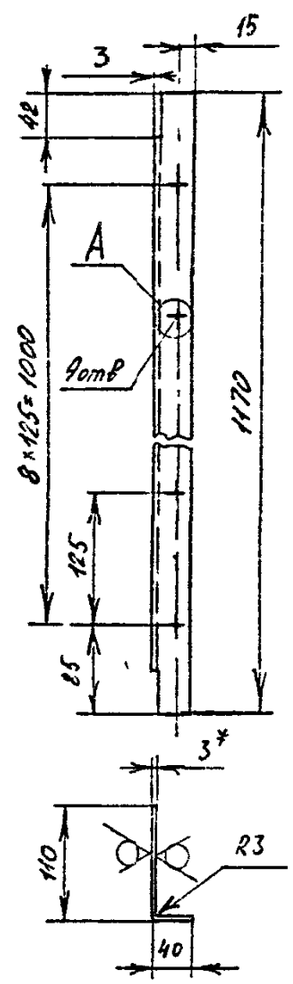

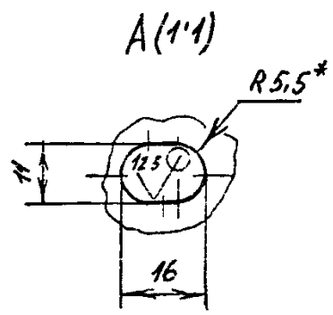

1* Размеры для справок
2. H14, h14; $\pm\frac{t_2}{2}$

Изм	Лист	№ докум	Подп	Дата
Разраб		Чебоксаров		
Пров.		Фрадкин		
Нач гр		Фрадкин		
Гл спец		Грановский		
Н контр		Литвак		
Утв		Спивак		

А1А 455.062

Профиль

Лит.	Масса	Масштаб
И	1,18	1:5

Лист | Листов 1

Лист 3,0 ГОСТ 19903-74
ОК360В ГОСТ 16523-89

САНТЕХНИИПРОЕКТ

Подп и дата | Инв № дубл | Взам инв № | Подп и дата | Инв № подл

ФОРМАТ А4

А1А 455 061

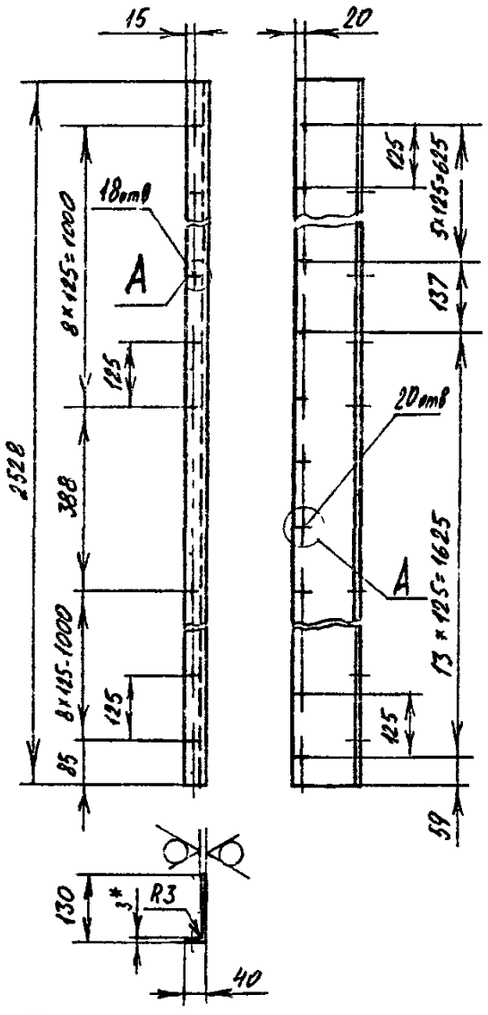

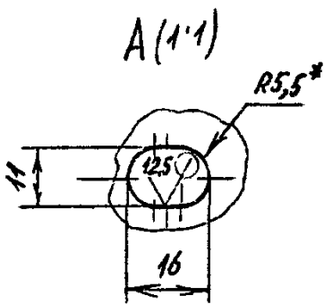

1* Размеры для справок
2 H14, h14, $\pm\frac{t_2}{2}$

Изм	Лист	№ докум	Подп	Дата
Разраб		Чебоксаров		
Пров.		Фрадкин		
Нач гр		Фрадкин		
Гл спец		Грановский		
Н контр		Литвак		
Утв		Спивак		

А1А 455.061

Профиль

Лит	Масса	Масштаб
И	2,5	1:10

Лист | Листов 1

Лист 3,0 ГОСТ 19903-74
ОК360В ГОСТ 16523-89

САНТЕХНИИПРОЕКТ

Подп и дата | Инв № дубл | Взам инв № | Подп и дата | Инв № подл

ЦОО 94-33 .24 ФОРМАТ А4

Серия 5904 75 94 Выпуск 1-32

А1А 455 063

50

А1А 455 063 - изображено

А1А 455 063-01 - зеркальное отражение

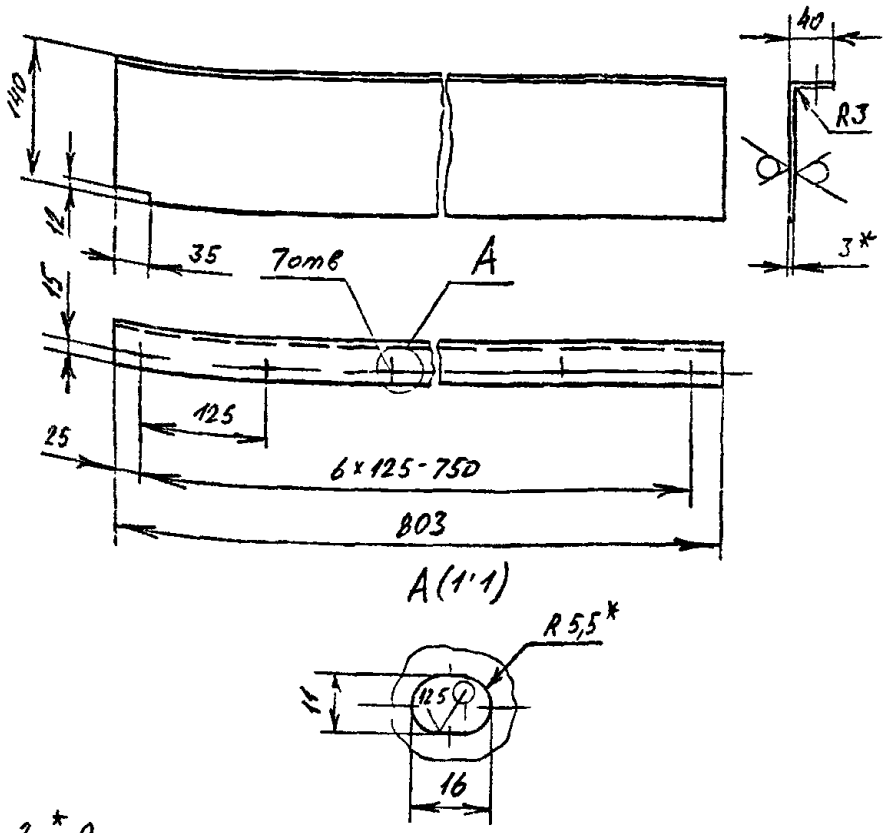

1 * Размеры для справок

2 H14, h14, $\pm \frac{t_2}{2}$

Лист	№ докум	Подп	Дата
Разраб	Чебоксаров		
Пров	Фраакин		
Нач гр	Фраакин		
Гл спец	Грановский		
Н контр	Литвак		
Утв	Спивак		

А1А 455 063

Профиль

Лит	Масса	Масштаб
И	2,4	1 5

Лист | Листов 1

Лист 3,0 ГОСТ 19903 74
ОК360В ГОСТ 16 23 89

САНТЕХНИИПРОЕКТ

Формат А1

А1А 455 064

50

А1А 455 064 - изображено

А1А 455 064 01 - зеркальное отражение

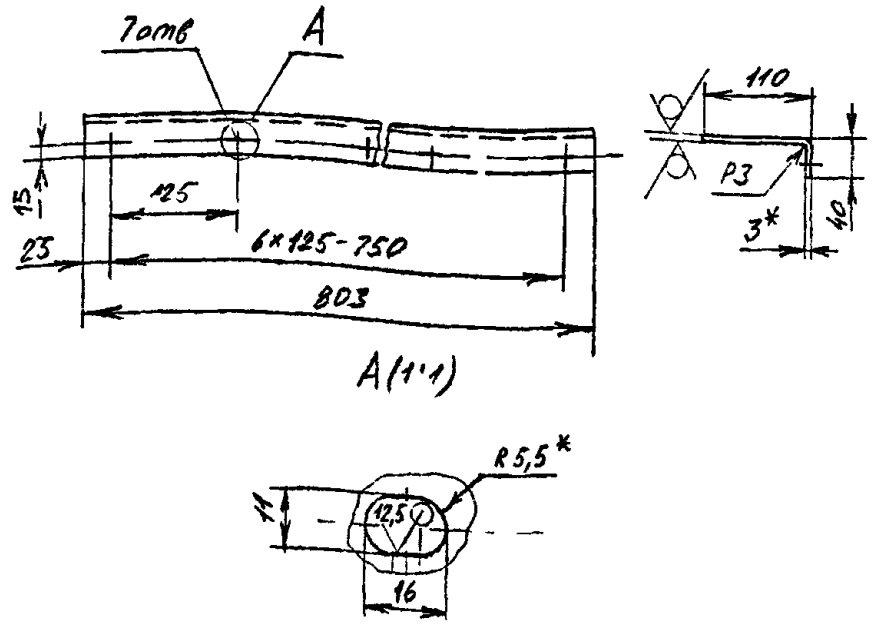

1 * Размеры для справок

2 H14, h14, $\pm \frac{t_2}{2}$

Лист	№ докум.	Подп	Дата
Разраб	Чебоксаров		
Пров	Фраакин		
Нач гр	Фраакин		
Гл спец	Грановский		
Н контр	Литвак		
Утв	Спивак		

А1А 455 064

Профиль

Лит	Масса	Масштаб
И	2,4	1 5

Лист | Листов 1

Лист 3 0 ГОСТ 19903 74
ОК360в ГОСТ 16523-89

САНТЕХНИИПРОЕКТ

Цен 194-33 (2 5) Формат А1

Инв № подл | Подп и дата | Взам инв № | Инв № дубл | Подп и дата

МГП «Информреклама.дат» Зак. 326 Тир 100

gost.e-ecolog.ru