СПФ

ТИПОВЫЕ КОНСТРУКЦИИ ИЗДЕЛИЯ И УЗЛЫ ЗДАНИЙ И СООРУЖЕНИЙ

СЕРИЯ 5.904-75.94

КАМЕРЫ ПРИТОЧНЫЕ ВЕНТИЛЯЦИОННЫЕ ПРОИЗВОДИТЕЛЬНОСТЬЮ
от 10 до 125 тыс. м³/ч

ВЫПУСК 1-31
ПРИЕМНАЯ СЕКЦИЯ ДЛЯ ПРИТОЧНОЙ КАМЕРЫ 2ПК40.

РАБОЧИЕ ЧЕРТЕЖИ

ЦОВ194-32

gost.e-ecolog.ru

ТИПОВЫЕ КОНСТРУКЦИИ, ИЗДЕЛИЯ И УЗЛЫ ЗДАНИЙ И СООРУЖЕНИЙ

СЕРИЯ 5.904-75.94

КАМЕРЫ ПРИТОЧНЫЕ ВЕНТИЛЯЦИОННЫЕ ПРОИЗВОДИТЕЛЬНОСТЬЮ

от 10 до 125 тыс. м³/ч

ВЫПУСК 1-31

ПРИЕМНАЯ СЕКЦИЯ ДЛЯ ПРИТОЧНОЙ КАМЕРЫ 2ПК 40.

РАБОЧИЕ ЧЕРТЕЖИ

РАЗРАБОТАНЫ:

ГПКНИИ САНТЕХНИИПРОЕКТ

ГЛАВНЫЙ ИНЖЕНЕР ИНСТИТУТА Л.А.Степанов

ГЛАВНЫЙ ИНЖЕНЕР ПРОЕКТА В.А.Сливак

УТВЕРЖДЕНЫ

ГЛАВПРОЕКТОМ ГОССТРОЯ РОССИИ, ПИСЬМО ОТ 25.02.94 №9-3-2/34 И ВВЕДЕНЫ В ДЕЙСТВИЕ ГПКНИИ САНТЕХНИИПРОЕКТ с 30.06.94, ПРИКАЗ ОТ 01.03 1994г №7

4.904-75.94 в

Обозначение	Наименование	Стр
А1А454 014	Профиль	3
А1А 454.000-ТО	Секция приемная для приточной камеры 2ПК40 Техническое описание	
А1А 454.000	Секция приемная для приточной камеры 2ПК40	1
А1А 454.000 СБ	Секция приемная для приточной камеры 2ПК40	5
А1А 454 010	Панель передняя	6
А1А 454 010СБ	Панель передняя	9
А1А 454 020	Панель торцевая	7
А1А 454 030	Панель задняя	
А1А 454 020 СБ	Панель торцевая	11
А1А 454 030 СБ	Панель задняя	12
А1А 454 040	Панель верхняя	13
А1А 454. 050	Панель верхняя	
А1А 454 040СБ	Панель верхняя	14

Обозначение	Наименование	Стр
А1А 454 050СБ	Панель верхняя	15
А1А 454 001	Стойка	16
А1А 454 002	Поперечина	
А1А 454 003	Стойка	17
А1А 454 011	Профиль	
А1А 454 012	Стенка	18
А1А 454 019	Пробка	19
А1А 454 024	Планка	
А1А 454 021	Прокладка	20
А1А 454 018	Бобышка	
А1А 454 022	Плита	21
А1А 454 023	Прокладка	
А1А 454.052	Профиль	22
А1А 454 051	Профиль	
А1А 454. 053	Профиль	23
А1А 454 054	Профиль	

Изм.	Лист	№ докум.	Подп.	Дата
Разраб.		Лейтес		
Пров.		Литвак		
Нач.гр.		Литвак		
Н.контр.		Фрадкин		
Утв.		Стубак		

5 904-75.. 94. 1-31

Содержание

Лит	Лист	Листов
И		1

САНТЕХНИИПРОЕКТ

Серия 5.904-75 94. Выпуск 1-31

Инв № подл. | Подп. и дата | Взам. инв № | Инв № дубл. | Подп. и дата

Серия 5.904-75.84 Выпуск 1-31

А1А454.014

50 (√)

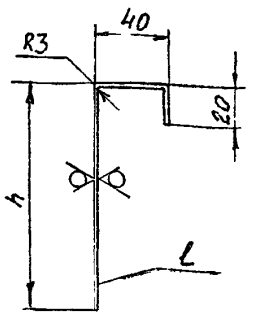

Обозначение	Размеры, мм h	Размеры, мм l	Масса кг
А1А454.014	120	845	2,3
-01	220	905	2,5

Неуказанные предельные отклонения размеров; h14; $\pm \frac{IT2}{2}$

Изм	Лист	№ докум	Подпись	Дата
Разраб		Лейтес		
Пров		Литвак		
Т контр		Литвак		
Гл спец		Ганевский		
Н контр		Фрайкин		
Утв		Спилак		

А1А454.014

Профиль

Лит	Масса	Масштаб
И	См табл	--
Лист	Листов 1	

Лист 2 ГОСТ 19903-74
Ст3 ГОСТ 16523-89

САНТЕХНИИПРОЕКТ

ЦИТП Копировал Формат А4

Инв. № подл. | Подп. и дата | Взам. инв. № | Инв. № дубл. | Подпись и дата

В настоящем выпуске приведены рабочие чертежи приемной секции для приточной камеры ГПК40.

В выпуске предусмотрены приемные секции с рециркуляционными заслонками и без них. В первом случае рециркуляционные заслонки расположены на верхней панели секции

Чертежи заслонок представлены в выпуске 1-36 настоящей серии „Заслонка воздушная рециркуляционная."

Приемная секция состоит из четырех металлических панелей: передней, задней, верхней и торцевой, заполненных минераловатными плитами марки П175-40, толщиной 40мм по ГОСТ 9573-82.

В торцевой панели предусмотрено окно для короба, к которому крепится утепленный клапан.

В передней панели приемной секции установлена герметическая дверь, выполняемая по типовой серии 5.904-4

Над дверью передней панели расположена панель для установки измерительных приборов. Приемная секция соединяется с секцией фильтра посредством болтов М10, предусмотренных в секции фильтра, при отсутствии последней - с калориферной секцией.

Изм	Лист	№ докум	Подп	Дата
Разраб		Лейтес		
Пров		Литвак		
Т контр		Литвак		
Н контр		Фрайкин		
Утв		Спилак		

А1А454.000-ТО

Секция приемная для приточной камеры ГПК40 Техническое описание

Лит.	Лист	Листов
И		1

САНТЕХНИИПРОЕКТ

Инв. № подл. | Подп. и дата | Взам. инв. № | Инв. № дубл. | Подп. и дата

Коп провал 400194-32 4 Формат А4

Серия 5 904-75 94 выпуск 1-31

Формат	Зона	Поз.	Обозначение	Наименование	Кол.	Примечание
				Документация		
А3			А1А454 000СБ	Сборочный чертеж		
А4			А1А454 000-ТО	Техническое описание		
				Сборочные единицы		
А4		1	А1А454 010	Панель передняя	1	
А4		2	А1А454 020	Панель торцевая	1	
А4		3	А1А454 030	Панель задняя	1	
		4		Дверь утепленная		
				ДУс 0,9х0,4		Типовые
				Серия 5 904 4	1	конструкции
			Переменные данные	для исполнений		
				А1А454 000		
				Сборочные единицы		
А4		5	А1А454 040	Панель верхняя	1	
				Детали		
А4		6	А1А454 001	Стойка	1	
		7	-01	Стойка	1	
А4		8	А1А454 002	Поперечина	1	

Изм.	Лист	№ докум.	Подп.	Дата
Разраб.		Лейтес		
Пров.		Литвак		
Нач. гр.		Литвак		
Н. контр.		Фрадкин		
Утв.		Спиридонов		

А1А454 000

Секция приемная для приточной камеры ЭПК 40

Лит.	Лист	Листов
И	1	2

САНТЕХНИИПРОЕКТ

Копировал

Формат А4

Формат	Зона	Поз.	Обозначение	Наименование	Кол.	Примечание
				А1А454 000-01		
				Сборочные единицы		
А4		5	А1А454 050	Панель верхняя	1	
А4		9	А3Д200 000-02	Заслонка воздушная		
				рециркуляционная		
				с электроприводом	2	Выпуск 1.36
				Детали		
		6	А1А454 003	Стойка	1	
		7	-01	Стойка	1	
				Стандартные изделия		
		10		Болт М10 69х30 36		
				ГОСТ 7798-70	64	
		11		Гайка М10-6Н 5		
				ГОСТ 5915-70	64	
				Материалы		
		12		Пластина I, лист,		
				ТМГЩ-М 3 ГОСТ 7338 92	1,5	кг

А1А454 000

Лист 2

Копировал Ц00194-32 5 Формат А4

А1А 454. 000 СБ

Рис. 1

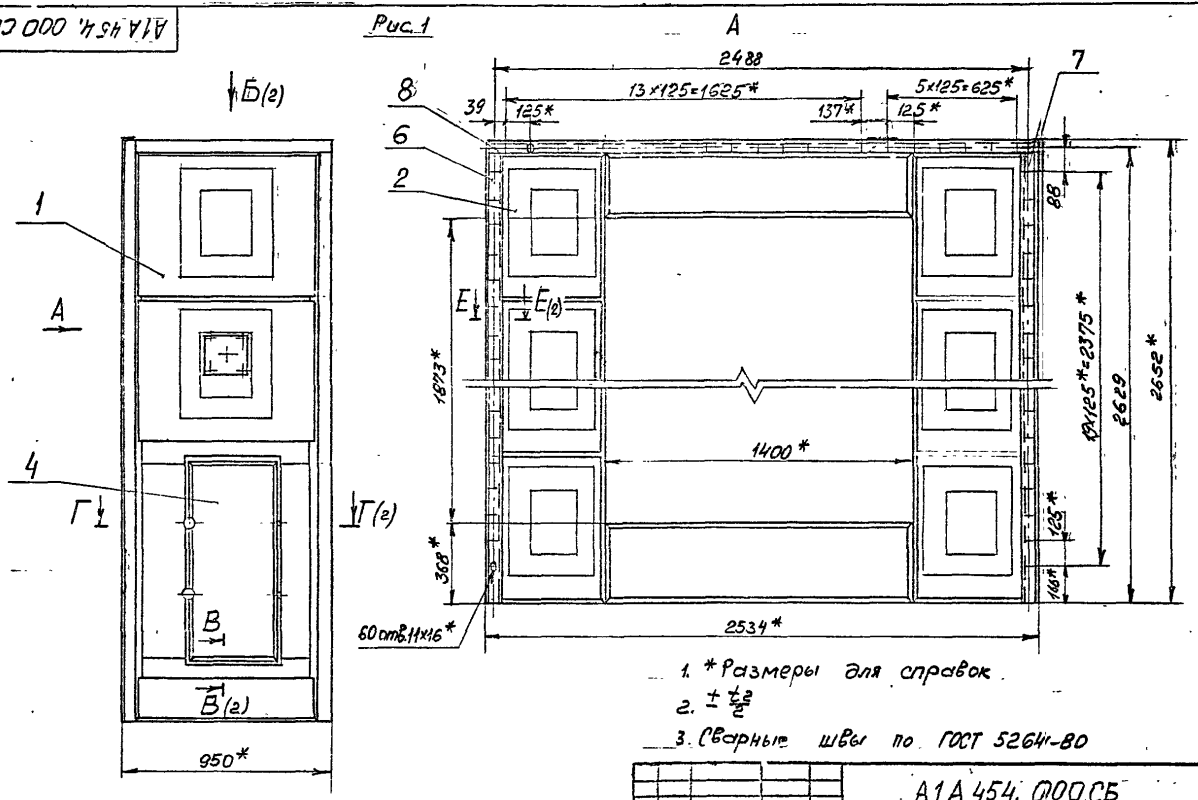

1. *Размеры для справок.
2. $\pm \frac{t_1+t_2}{2}$
3. Сварные швы по ГОСТ 5264-80

Обозначение	Рис.	Масса, кг
А1А 454. 000	1	241
-01	2	310

Изм.	Лист	№ докум.	Подп.	Дата
Разраб.		Лейтес		
Пров.		Литвак		
Т. контр.		Литвак		
Гл. спец.		Грачев		
Н. контр.		Фрайкин		
Утв.		Самвак		

А1А 454. 000 СБ

Секция приемная для приточной камеры 2ПК 40

Лит.	Масса	Масштаб
И	См. табл.	—

Лист 1 Листов 3

САНТЕХНИИПРОЕКТ

Инв. № подл. | Подп. и дата | Взам. инв. № | Инв. № дубл. | Подп. и дата

Серия 5.904-75.94 Выпуск 1-31

400194-32 6 Формат А3

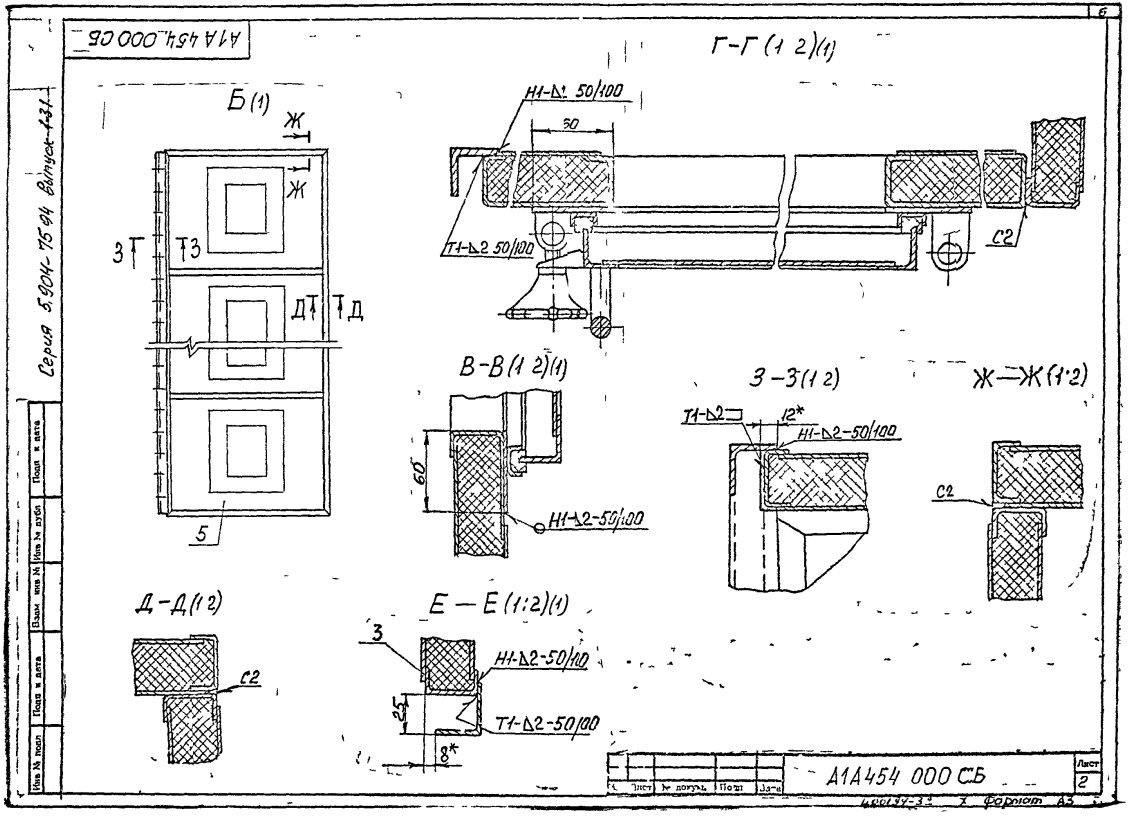

А1А454.000СБ
Серия 5.904-75.94 Выпуск 1-31
Б (1)
Ж
Ж
З
З
Д
Д
5
Г-Г (1 2)(1)
Н1-Δ1 50/100
30
Т1-Δ2 50/100
С2
В-В (1 2)(1)
60
Н1-Δ2-50/100
З-З (1 2)
Т1-Δ2
12*
Н1-Δ2-50/100
Ж-Ж (1:2)
С2
Д-Д (1 2)
С2
Е-Е (1:2)(1)
3
Н1-Δ2-50/100
25
Т1-Δ2-50/100
8*
А1А454 000 СБ
Лист
2
Инв № подл
Подп и дата
Взам инв №
Инв № дубл
Подп и дата

А1А454.000СБ

Рис. 2

Остальное - см рис 1

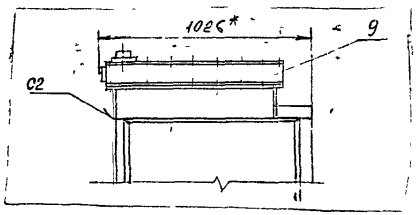

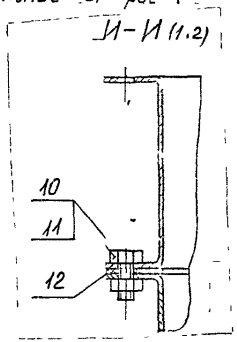

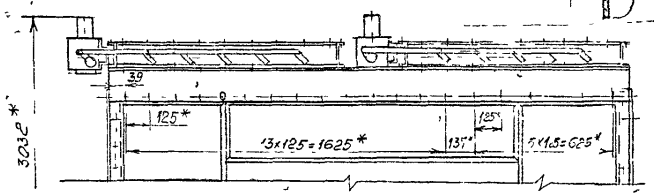

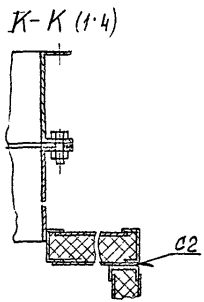

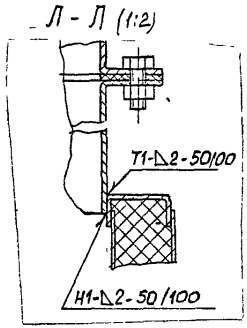

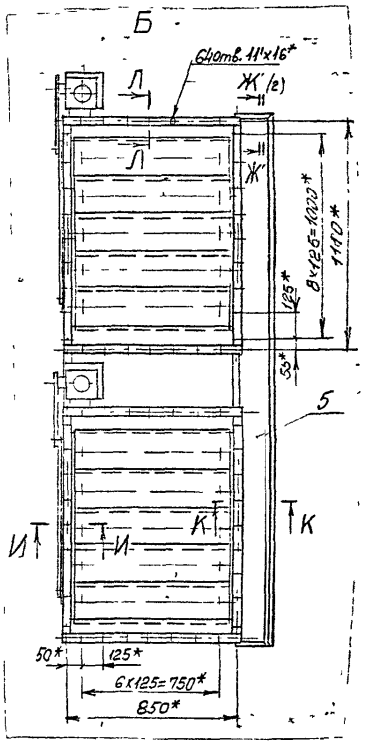

Серия 5.904-75.04 Выпуск 1-31

Инв № подл	Подп и дата	Взам инв №	Инв № дубл	Подп и дата

Изм	Лист	№ докум	Подп	Дата	А1А454.000СБ	Лист 3.

Серия - 5.904-75 94 выпуск 1-31

Формат	Зона	Поз.	ОБОЗНАЧЕНИЕ	НАИМЕНОВАНИЕ	Кол.	Примечание
				Документация		
А3			А1А454 010 СБ	Сборочный чертеж		
				Детали		
А4		1	А1А 454 011	Профиль	2	
		2	-01	Профиль	2	
А3		3	А1А454 012	Стенка	2	
		4	-03	Стенка	1	
		5	-04	Стенка	1	
БУ		6	А1А454 013	Полоса		
				Лист 2 ГОСТ 19903-74		
				ОК360В ГОСТ 16523-89		
				25-0,52 х 844-23	2	0,3кг
А4		7	А1А454.014	Профиль	2	
		8	-01	Профиль		
БУ		9	А1А454 015	Стенка		
				Лист 0,8 ГОСТ 19903-74		
				ОК360В ГОСТ 16523-89		
				172-1,0 х 865-23	1	0,9кг
БУ		10	А1А 454 016	Стенка		
				Лист 0,8 ГОСТ 19903-74		
				ОК360В ГОСТ 16523-89		
				272-13 х 865-2,3	1	1,5кг

Изм	Лист	№ докум.	Подп	Дата
Разраб		[illegible]	[illegible]	
Пров		[illegible]	[illegible]	
Нач гр		[illegible]	[illegible]	
Н контр.		[illegible]	[illegible]	
Утв		[illegible]	[illegible]	

А1А 454.010

Панель передняя

Лит	Лист	Листов
И	1	2

САНТЕХНИИПРОЕКТ

Копировал Формат А4

Подп и дата | Инв № дубл | Взам инв № | Подп и дата | Инв № подл

Формат	Зона	Поз.	ОБОЗНАЧЕНИЕ	НАИМЕНОВАНИЕ	Кол.	Примечание
А4		11	А1А454 017	Стенка		
				Лист 0,8 ГОСТ 19903-74		
				ОК360В ГОСТ 16523-89		
				220-1,15 х 925-2,3	2	1,3кг
А4		12	А1А 454.018	Бобышка	1	
А4		13	А1А 454.019	Пробка	1	
А4		14	А1А 454 021	Прокладка	1	
А4		15	А1А 454 022	Плита	1	
А4		16	А1А 454 023	Прокладка	1	
А4		17	А1А 454 024	Планка	2	
				Стандартные изделия		
		18		Болт М10-6д х 20 36		
				ГОСТ 7798-70	4	
		19		Гайка М10-6Н5		
				ГОСТ 5915-70	4	
				Материалы		
		20		Плита Т175-40		
				ГОСТ 9573-82	4,4	кг

Изм	Лист	№ докум	Подп	Дата

А1А 454.010

Лист 2

Копировал Ц00194-32 9 Формат А4

Подп и дата | Инв № дубл | Взам. инв. № | Подп и дата | Инв № подл

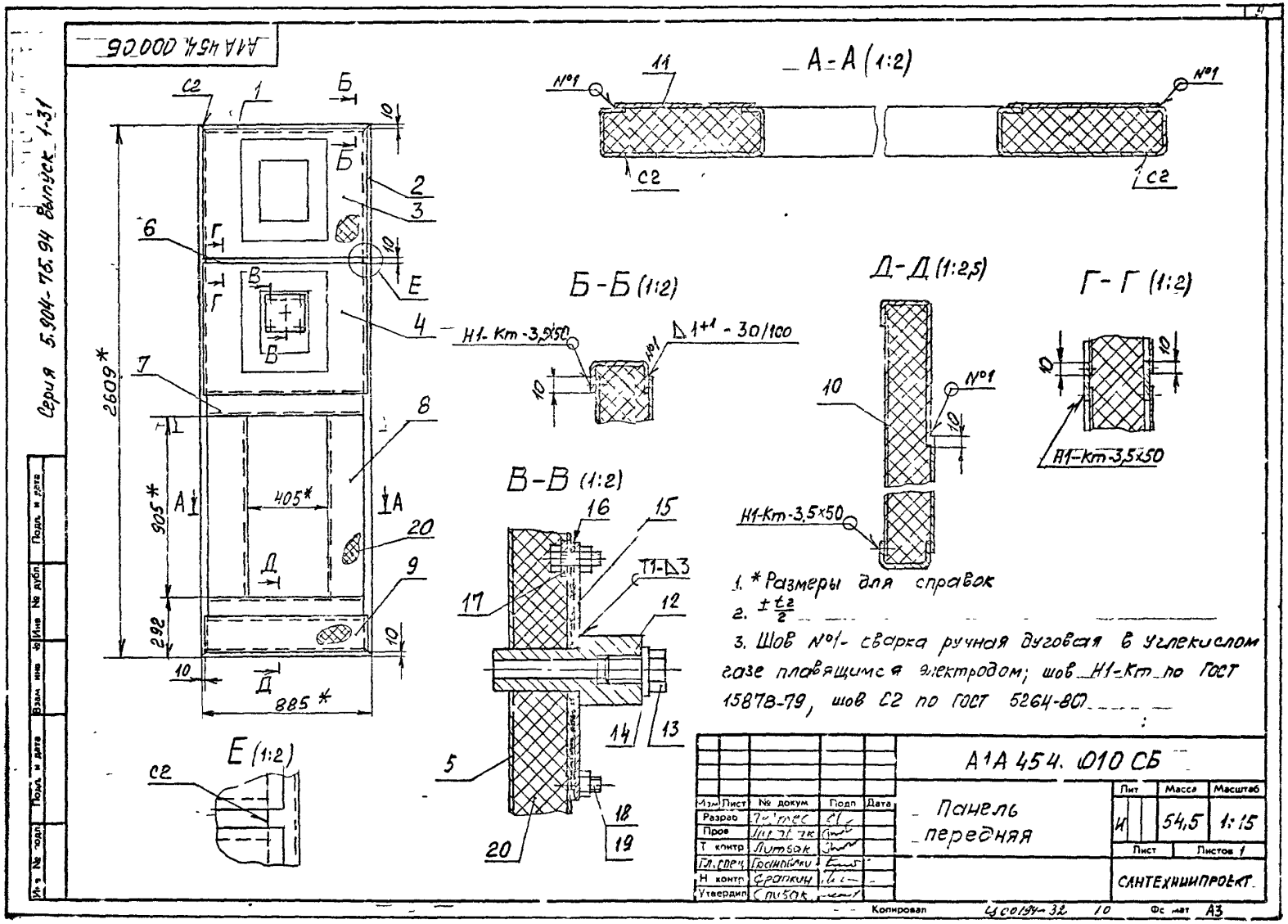

А1А454.000СБ
Серия 5.904-76.94 выпуск 1-31
А-А (1:2)
Б-Б (1:2)
В-В (1:2)
Д-Д (1:2,5)
Г-Г (1:2)
Е (1:2)
2609*
905*
405*
292
885*
Н1-Кт-3,5х50
Δ1+1 - 30/100
Т1-Δ3
1. * Размеры для справок
2. ± t2/2
3. Шов №1- сварка ручная дуговая в углекислом газе плавящимся электродом; шов Н1-Кт по ГОСТ 15878-79, шов С2 по ГОСТ 5264-80
А1А 454. 010 СБ
Панель передняя
Лит И
Масса 54,5
Масштаб 1:15
Лист
Листов 1
САНТЕХНИИПРОЕКТ
Изм Лист № докум Подп Дата
Разраб
Пров
Т контр
Гл. спец
Н контр
Утвердил
Копировал
Формат А3

Серия 5.904-75.94 Выпуск 1-31

Формат	Зона	Поз.	Обозначение	Наименование	Кол.	Примечание
				Документация		
А3			А1А 454.020 СБ	Сборочный чертеж		
				Детали		
А4		1	А1А 454.011-01	Профиль	4	
		2	-02	Профиль	4	
		3	-03	Профиль	4	
		4	-04	Профиль	4	
А3		5	А1А454 012-02	Стенка	16	
Б4		6	А1А454. 025	Стенка		
				Лист 0,8 ГОСТ 19903-74		
				0К360В ГОСТ 16523-89		
				348-1,4 х 1380-3,1	4	8,7
Б4		7	А1А 454. 026	Полоса		
				Лист 2 ГОСТ 19903-74		
				0К360В ГОСТ 16523-89		
				25-0,52 х 544-1,75	12	0,2 кг
				Материалы		
		8		Плита П175-40		
				ГОСТ 9573-82	10,5	кг

Инв. № подл. | Подп. и дата | Взам. инв. № | Инв. № дубл. | Подп. и дата

Изм.	Лист	№ докум.	Подп.	Дата
Разраб.		Лейтес		
Пров.		Литвак		
Нач. гр.		Литвак		
Н. контр.		Фрайкин		
Утв.		Стивак		

А1А 454. 020

Панель торцевая

Лит.	Лист	Листов
И		1

САНТЕХНИИПРОЕКТ

Копировал Формат А4

Формат	Зона	Поз.	Обозначение	Наименование	Кол.	Примечание
				Документация		
А3			А1А 454. 030 СБ	Сборочный чертеж		
				Детали		
А4		1	А1А 454. 011	Профиль	2	
		2	-01	Профиль	2	
А3		3	А1А 454 012	Стенка	8	
Б4		4	А1А 454. 031	Полоса		
				Лист 2 ГОСТ 19903-74		
				0К360В ГОСТ 16523-89		
				25-0,52 х 844-2,3	6	0,3 кг
				Материалы		
		5		Плита П175-40		
				ГОСТ 9573-82	5,2	кг

Инв. № подл. | Подп. и дата | Взам. инв. № | Инв. № дубл. | Подп. и дата

Изм.	Лист	№ докум.	Подп.	Дата
Разраб.		Лейтес		
Пров.		Литвак		
Нач. гр.		Литвак		
Н. контр.		Фрайкин		
Утв.		Стивак		

А1А 454. 030

Панель зодняя

Лит.	Лист	Листов
И		1

САНТЕХНИИПРОЕКТ

Копировал Ц 00144-32 III Формат А4

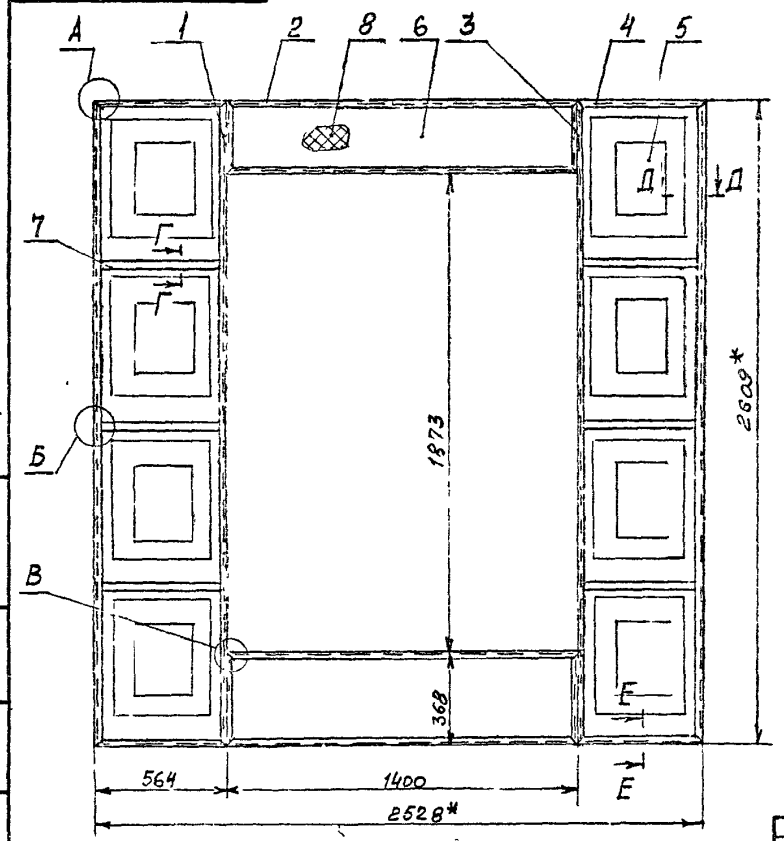

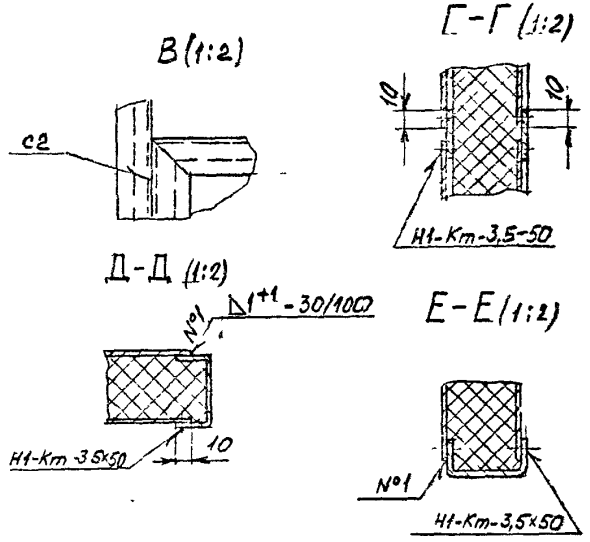

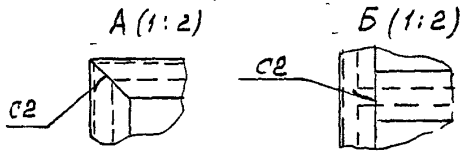

1. *Размеры для справок
2. Н14; $\pm\frac{t_2}{2}$
3. Шов №1 - сварка ручная дуговая в углекислом газе плавящимся электродом; шов Н1-Кт по ГОСТ 15878-79; шов С2 по ГОСТ 5264-80.

Изм.	Лист	№ докум.	Подп.	Дат	А1А454.020СБ			
Разраб.		Лупиак			Панель торцевая	Лит.	Масса	Масштаб
Пров.		Лупиак				И	81,2	1:15
Т. контр.		Лупиак				Лист	Листов 1	
Гл. спец.		Гранский				САНТЕХНИИПРОЕКТ		
Н. контр.		Фрадкин						
Утв. отдел		Слисак						

Серия 5.904-75.94 выпуск 1-31

Инв. № подл. | Подп. и дата | Взам. инв. № | Инв. № дубл. | Подп. и дата

Копировал Ц 00194-312 12 Формат А3

А1А454.030СБ

Серия 5.904-75.94 Выпуск 1-31

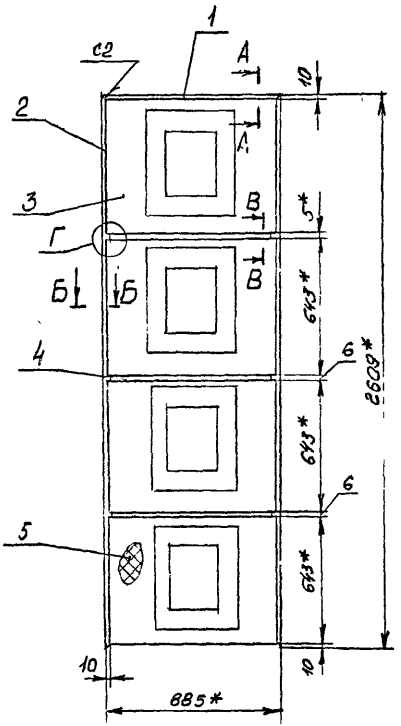

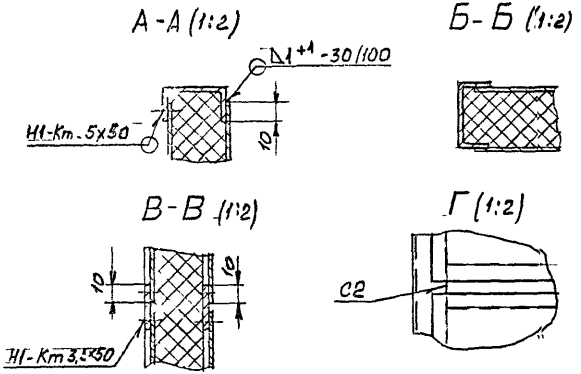

1. * Размеры для справок
2. $= \frac{t_2}{2}$
3. Шов №1 - сварка ручная дуговая в углекислом газе плавящимся электродом; шов Н1-Кт по ГОСТ 15878-79; шов С2 - по ГОСТ 5264-80

Изм	Лист	№ докум	Подп	Дата	А1А454.030СБ			
Разраб		Лейтес			Панель задняя	Лит	Масса	Масштаб
Пров		Лимбак				И	29,0	1:15
Т контр		Лимбак				Лист	Листов 1	
Гл спец		Гранкин				САНТЕХНИИПРОЕКТ		
Н контр		Фоздкин						
Утвердил		Гранкин						

Копировал Ц00194-32 13 Формат А3

Инв № подл | Подп. и дата | Взам инв № | Инв № дубл | Подп. и дата

Серия 5.904-75.94 Выпуск 1-31

Формат	Зона	Поз.	Обозначение	Наименование	Кол.	Примечание
				Документация		
А3			А1А454.040СБ	Сборочный чертеж		
				Детали		
А4		1	А1А454.011-05	Профиль	2	
		2	-06	Профиль	2	
А3		3	А1А454.012-01	Стенка	8	
Б4		4	А1А454.041	Полоса		
				Лист 2 ГОСТ 19903-74 ОК 360В ГОСТ 16523-89		
				25-0,52×884-2,3	6	0,3кг
				Материалы		
		5		Плита ПН75-40 ГОСТ 9573-82	5,4	кг

Изм.	Лист	№ докум.	Подп.	Дата
Разраб.		Лейтес		
Пров.		Литвак		
Нач.гр.		Литвак		
Н.контр.		Фрадкин		
Утв.		Спивак		

А1А454.040

Панель верхняя

Лит.	Лист	Листов
И		1

САНТЕХНИИПРОЕКТ

Копировал Формат А4

Формат	Зона	Поз.	Обозначение	Наименование	Кол.	Примечание
				Документация		
А3			А1А454.050СБ	Сборочный чертеж		
				Детали		
А4		1	А1А454.011-06	Профиль	2	
		2	-07	Профиль	2	
		3	-08	Профиль	2	
		4	-09	Профиль	2	
А4		5	А1А454.051	Профиль	1	
А4		6	А1А454.052	Профиль	2	
А4		7	А1А454.053	Профиль	1	
		8	-01	Профиль	1	
А4		9	А1А454.054	Профиль	1	
		10	-01	Профиль	1	
Б4		11	А1А454.055	Стенка		
				Лист 0,8 ГОСТ 19903-74 ОК 360В ГОСТ 16523-89		
				302-1,3×1780-2,0	2	1,2кг
Б4		12	А1А454.056	Стенка		
				Лист 0,8 ГОСТ 19903-74 ОК 360В ГОСТ 16523-89		
				124-1,0×2514-5,4	2	1,9кг
				Материалы		
		13		Плита ПН75-40 ГОСТ 9573-82	5,4	кг

Изм.	Лист	№ докум.	Подп.	Дата
Разраб.		Лейтес		
Пров.		Литвак		
Нач.гр.		Литвак		
Н.контр.		Фрадкин		
Утв.		Спивак		

А1А454.050

Панель верхняя

Лит.	Лист	Листов
И		1

САНТЕХНИИПРОЕКТ

Копировал Ц00194-3.2 14 Формат А4

А1А454 040СБ

Серия 5.904-75.94 Выпуск 1-31

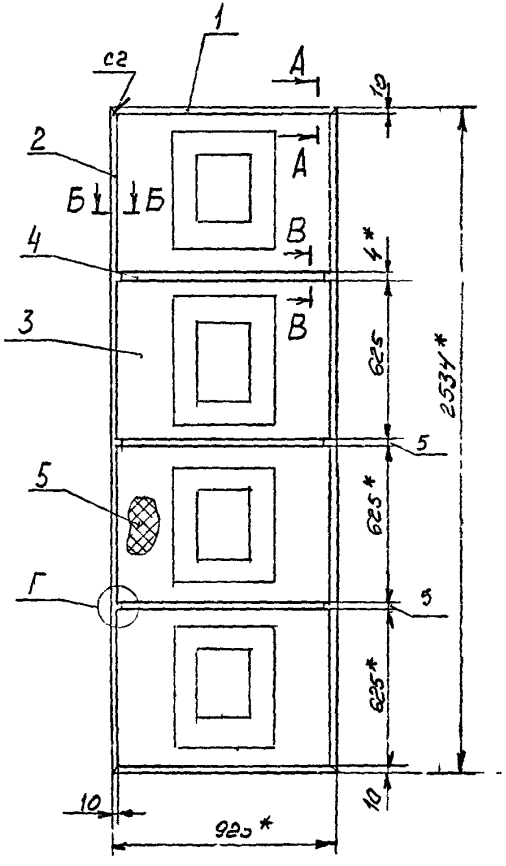

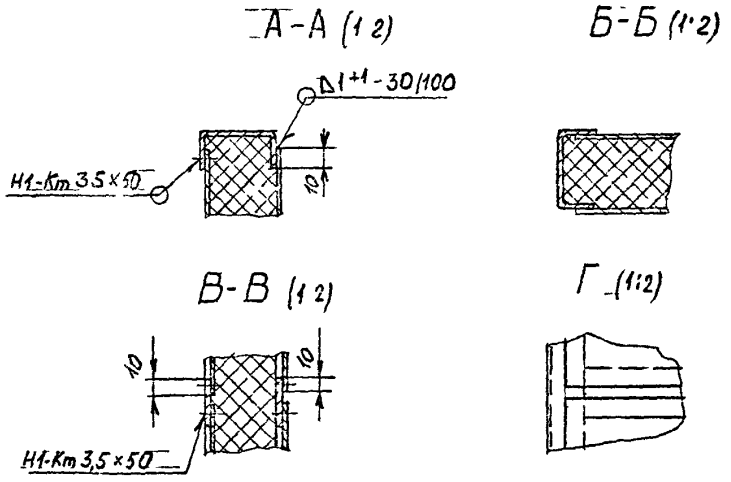

1 *Размеры для справок

2 $\pm \frac{t_2}{2}$

3. Шов №1 - сварка ручная дуговая в углекислом газе плавящимся электродом; шов Н1-Кт по ГОСТ 15878-79, шов С2 по ГОСТ 5264-80

Изм	Лист	№ докум	Подп	Дата
Разраб		Л. Шпес		
Пров		Литвак		
Т контр		Литвак		
Гл спец		Грановский		
Н контр		Фрадкин		
У вердил		Спиках		

А1А454 040СБ

Панель верхняя

Лит	Масса	Масштаб
И	43,0	1:15

Лист | Листов 1

САНТЕХНИИПРОЕКТ

Инв № подл | Подп. и дата | Взам. инв № | Инв № дубл | Подп. и дата

Копировал

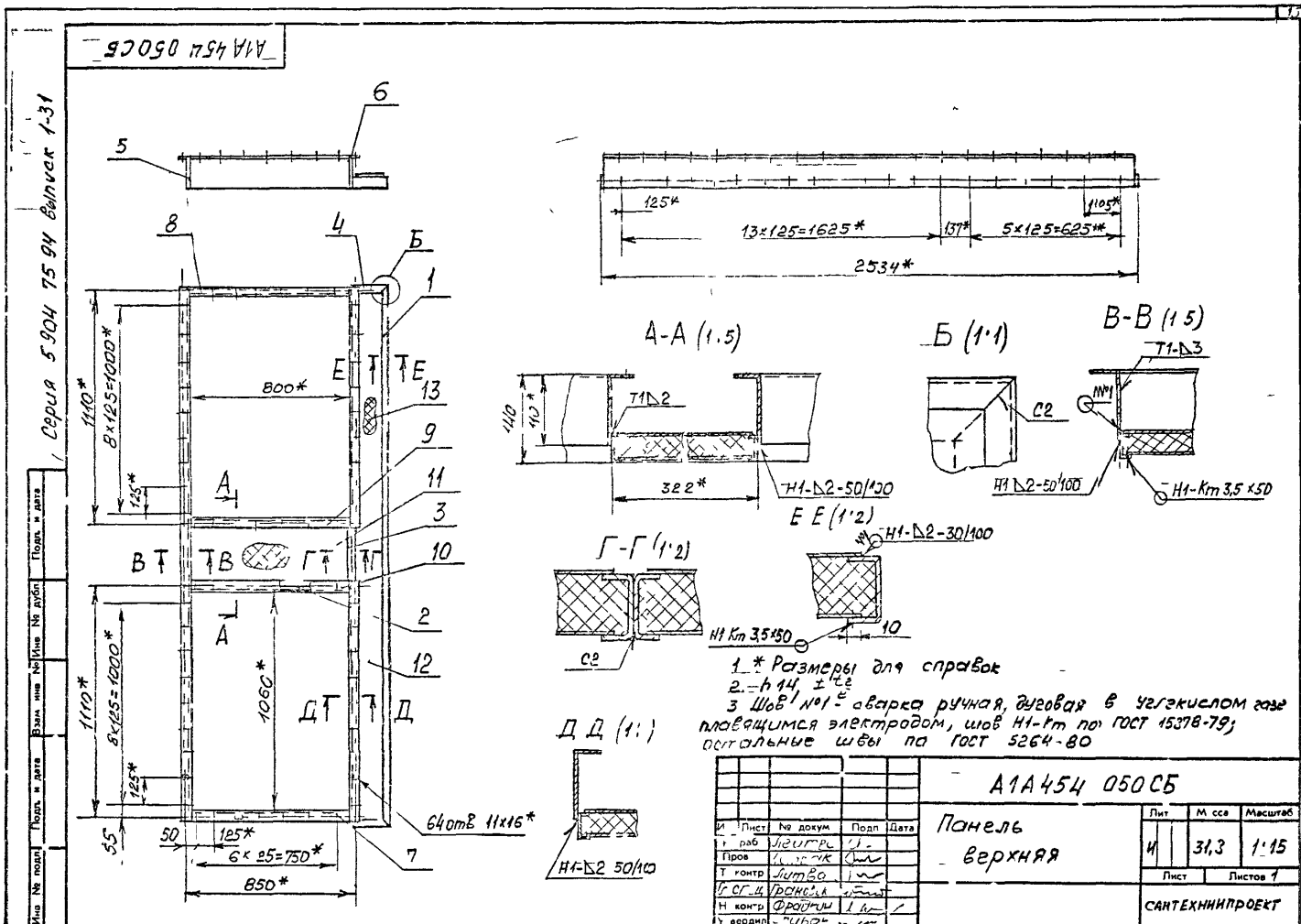

1. * Размеры для справок
2. -h14, ±t2
3. Шов №1 - сварка ручная, дуговая в углекислом газе плавящимся электродом, шов Н1-Кт по ГОСТ 15378-79; остальные швы по ГОСТ 5264-80

					А1А454 050СБ			
И	Лист	№ докум	Подп	Дата	Панель верхняя	Лит	Масса	Масштаб
Т раб						И	31,3	1:15
Пров						Лист	Листов 1	
Т контр						САНТЕХНИИПРОЕКТ		
Гл спец								
Н контр								
Утвердил								

Копировал Ц00194-3 л 16 Формат А3

Серия 5904-75 94 выпуск 1-31

А1А 454 001

50 (√)

А1А 454 001 - изображено

А1А 454 001 01 - зеркальное отражение

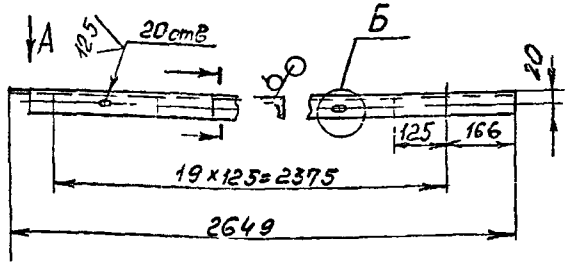

А (1.2)

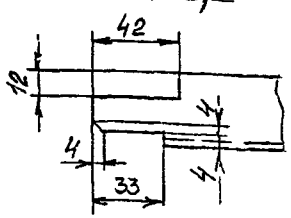

Б (1 1)

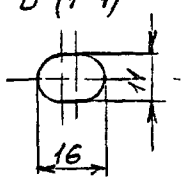

Неуказанные предельные отклонения размеров H14, h14, $\pm\frac{t_2}{2}$

Изм	Лист	№ докум	Подпись	Дата
Разраб		Лейтес		
Пров		Литвак		
Т контр		Литвак		
Н.спец		Грановск.		
Н контр		Фрадкин		
Утв		Сгибак		

А1А 454 001

Стойка

Лит	Масса	Масштаб
И	4,2	1:10

Лист | Листов 1

Уголок 35×35×3 ГОСТ 8509-86 / Ст3 ГОСТ 535-80

САНТЕХ" НПРОЕКТ

ЦИТП

Копировал

Формат А4

А1А 454 002

50 (√)

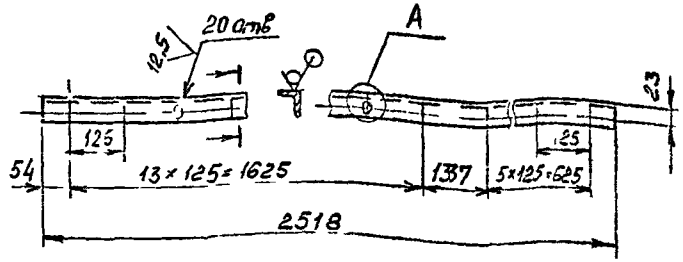

А (1:1)

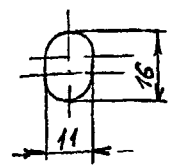

Неуказанные предельные отклонения размеров: H14, h14, $\pm\frac{t_2}{2}$

Изм	Лист	№ докум	Подпись	Дата
Разраб		[illegible]		
Пров		[illegible]		
Т контр		[illegible]		
Н контр		[illegible]		
Утв		[illegible]		

А1А 454 002

Поперечина

Лит	Масса	Масштаб
И	4,0	1:10

Лист | Листов 1

Уголок 35×35×3 ГОСТ 8509-86 / Ст3 ГОСТ 535-88

САНТЕХНИИПРОЕКТ

ЦИТП

Копировал 400194-32 17

Формат А4

Серия 5.904-75 94 Выпуск 1-31

А1А454 003

50 (√)

А1А 454 003 - изображено
А1А 454 003-01 - зеркальное отражение

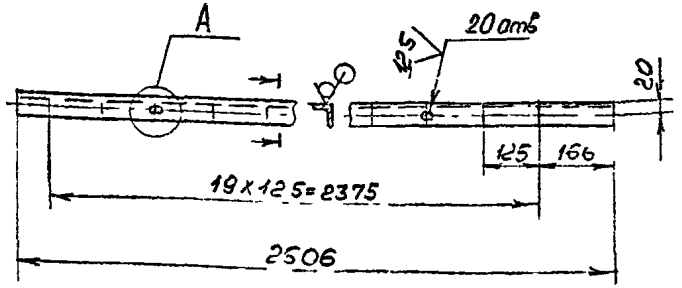

А (1:1)

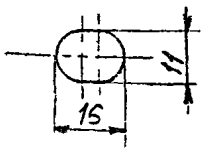

Неуказанные предельные отклонения размеров: H14, h14, $\pm \frac{t_2}{2}$

Изм	Лист	№ докум	Подпись	Дат
Разраб		Лейтес		
Пров		Литвак		
Т контр				
Л спец				
Н контр		Фрадкин		
Утв		Спиридон		

А1А 454 003

Стойка

Лит	Масса	Масштаб
	4,2	1:10

Лист | Листов 1

Уголок 35x35x3 ГОСТ 8509-86
Ст.3 ГОСТ 535-83

САНТЕХНИИПРОЕКТ

ЦИТП Копировал Формат А4

А1А454 011

50 (√)

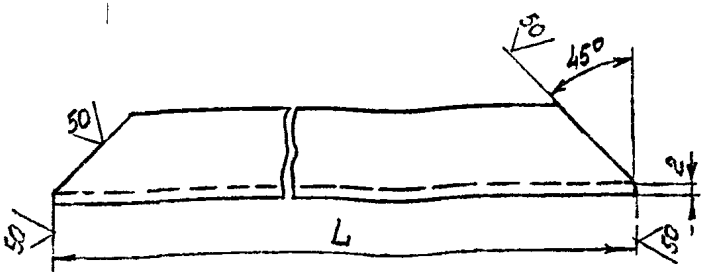

Обозначение	L, мм	Масса, г
А1А 454 011	885	0,9
-01	2609	2,9
-02	1400	1,5
-03	368	0,4
-04	564	0,6
05	925	1,0
-06	2534	2,8
-07	798	0,9
-08	322	0,3
-09	142	0,1

Неуказанные предельные отклонения размеров: h14; $\pm \frac{t_2}{2}$

Изм	Лист	№ докум	Подпись	Дата
Разраб		Лейтес		
Пров		Литвак		
Т контр		Литвак		
Л спец				
Н контр		Фрадкин		
Утв		Спиридон		

А1А 454 011

Профиль

Лит	Масса	Масштаб
И	См табл	-

Лист | Листов 1

Швеллер 40x20x2 Ст3кп
ГОСТ 8278-83

САНТЕХНИИПРОЕКТ

ЦИТП Копировал 460194-32 18 Формат А4

Серия 5904-75 94 выпуск 1-31

А1А454 012

50 (√)

Рис 1

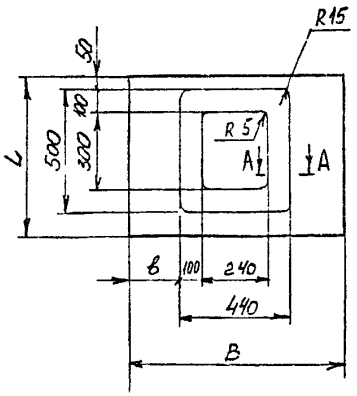

Рис 2

Остальное см рис 1

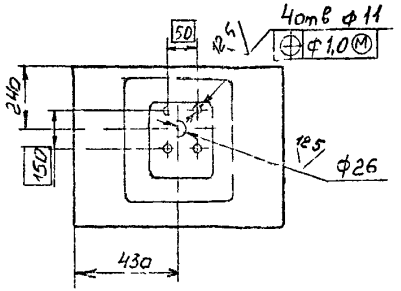

Рис 3

Остальное - см рис 1

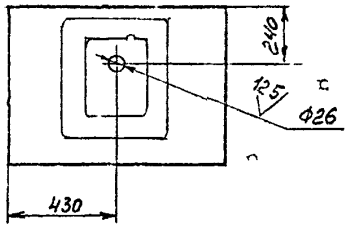

Обозначение	Рис	Размеры, мм			Масса, кг
		B	L	в	
А1А454 012	1	865	643	210	3,5
-01		905	625	230	3,6
-02		547	643	52	2,2
-03	2	865		210	3,5
-04	3		743		3,7

А-А (1:1)

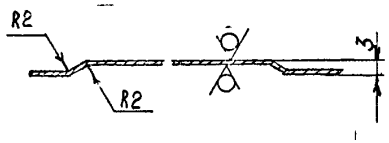

Неуказанные предельные отклонения размеров h14, $\pm\frac{t_2}{2}$

Изм	Лист	№ докум	Под	Дата
Разраб		Лейтес		
Пров		Литвин		
Т контр		Литвин		
Гл спец		Ранс		
Н контр		Брадкин		
Утверд				

А1А454 012

Стенка

Лит	Масса	Масштаб
И	См табл	—

Лист | Листов 1

Лист 0,8 ГОСТ 19903 74
ОК 360В ГОСТ 7523 89

САНТЕХНИИПРОЕКТ

Копировал 400194-32 17 Формат А3

Инв № подл | Подп. и дата | Взам. инв № | Инв № дубл | Подп. и дата

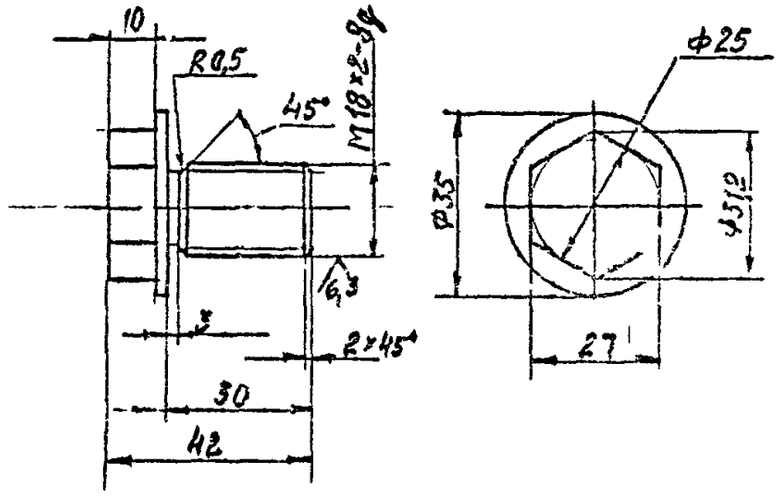

Неуказанные предельные отклонения размеров h14, ±t2/2.

					А1А 454 019		
Изм	Лист	№ докум	Подп	Дата			
Разраб		Сидоренко			Пробка	Лит	Масса	Масштаб
Пров		Чистяк				И	0,1	1:1
Нач гр		Чистяк				Лист	Листов 1
Н. спец		Гольцев					
Н. конт		Фраскин			Ст3 ГОСТ 380-88	САНТЕХНИИПРОЕКТ	
Утв		Сидоренко					

Инв № подл | Подп и дата | Взам инв № | Инв № дубл | Подп и дата

Формат А4

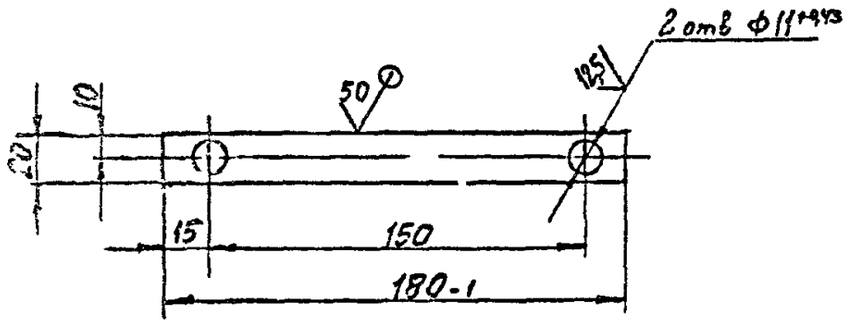

Неуказанные предельные отклонения размеров ±t/2

					А1А 454 024		
Изм	Лист	№ докум	Подп	Дата			
Разраб		Сидоренко			Планка	Лит	Масса	Масштаб
Пров.		Чистяк				И	0,08	1:2
Гр		Чистяк				Лист	Листов 1
Н. спец		Гольцев					
Н. конт		Фраскин			Лист 3.0 ГОСТ 19903-74 ПРЗ6ЛР ГОСТ 1523-89	САНТЕХНИИПРОЕКТ	
Утв		Сидоренко					

Инв № подл | Подп и дата | Взам инв № | Инв № дубл | Подп и дата

Формат А4

Серия 5904-7594 выпуск 1-31

Подп. и дата | Взам. инв. № | Инв. № дубл. | Подп. и дата | Инв. № подл.

А1А 454 021

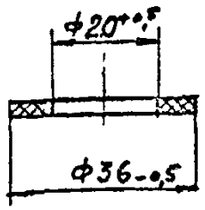

Изм	Лист	№ докум.	Подп.	Дата
Разраб.		Смотрин		
Пров.		Литвак		
Нач. гр.		Литвак		
Гл. спец.		Гранович		
Н. контр.		Фрадкин		
Утв.		Спивак		

А1А 454 021

Прокладка

Пластина 2Н-I-ТМ Щ-М2 ГОСТ 7338-90

Лит	Масса	Масштаб
И	0,001	1:1

Лист | Листов 1

САНТЕХНИИПРОЕКТ

Формат А4

А1А 454 018

125 (√)

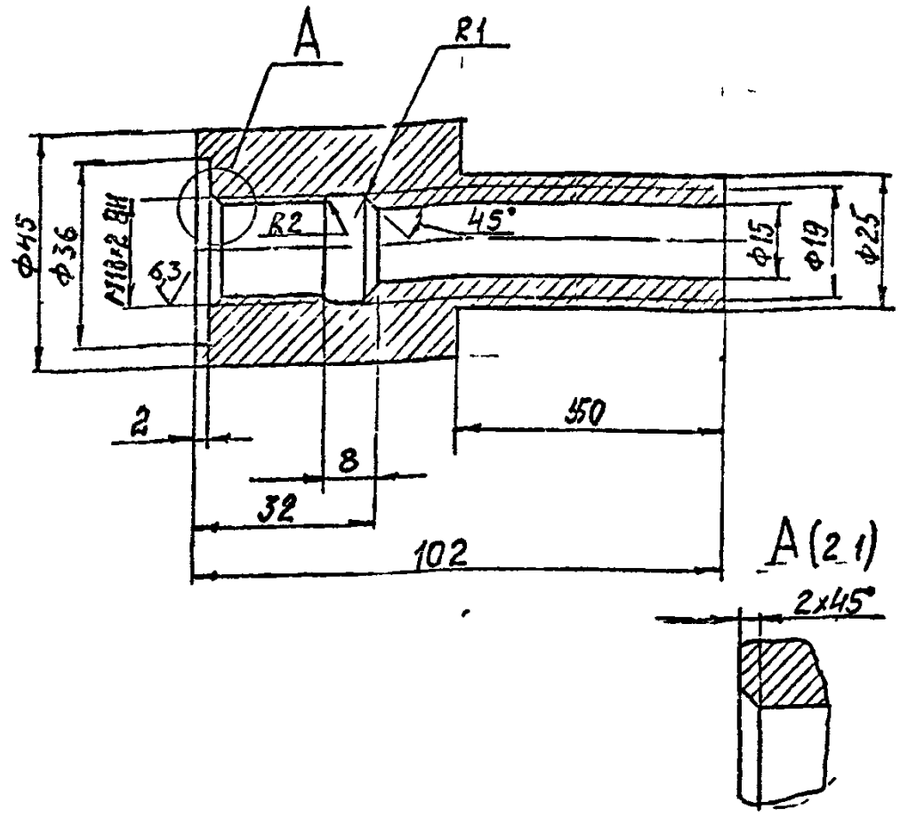

Неуказанные предельные отклонения размеров H14, h14, $\pm\frac{t_2}{2}$.

Изм	Лист	№ докум.	Подп.	Дата
Разраб.		Смотрин		
Пров.		Литвак		
Нач. гр.		Литвак		
Гл. спец.		Гранович		
Н. контр.		Фрадкин		
Утв.		Спивак		

А1А 454 018

Бобышка

Ст3 ГОСТ 380-88

Лит	Масса	Масштаб
И	0,7	1:1

Лист | Листов 1

САНТЕХНИИПРОЕКТ

ЦС0194-32 21 Формат А4

Серия 5 304-75 94 выпуск 1-31

А1А 454 022

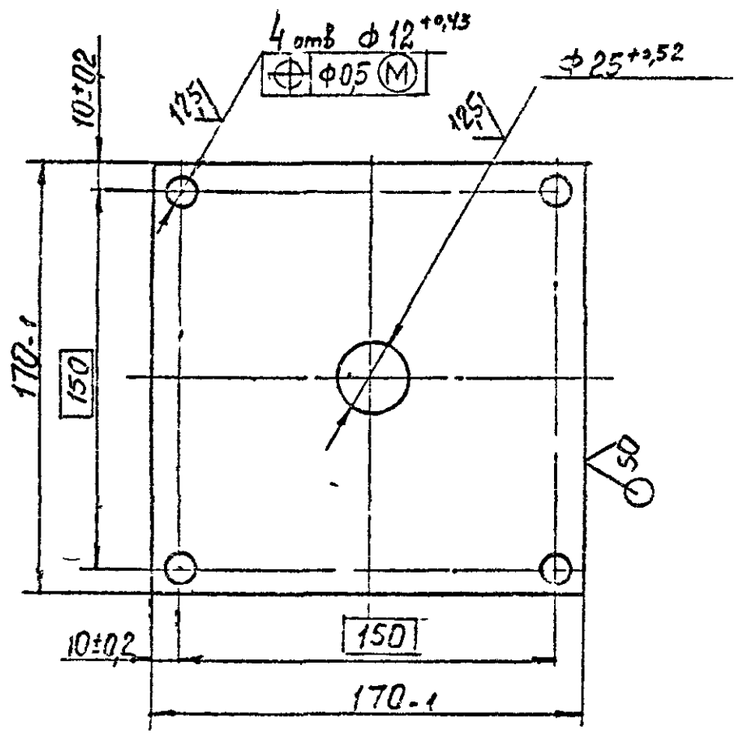

Изм	Лист	№ докум.	Подп	Дата	А1А 454 022
Разраб					Плита
Пров					
Нач гр					
Гл спец					
Н контр					
Утв					

Лит	Масса	Масштаб
И	0,4	1:2

Лист 4 ГОСТ 19903-74
Ст3 ГОСТ 14637-79

Лист | Листов 1

САНТЕХНИИПРОЕКТ

Формат А4

А1А 454 023

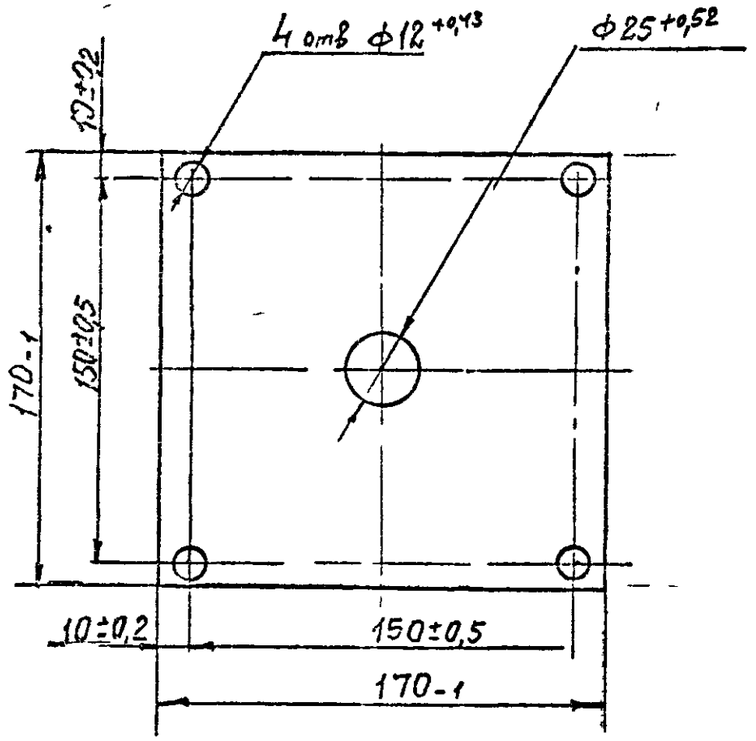

Изм	Лист	№ докум.	Подп	Дата	А1А 454 023
Разраб					Прокладка
Пров					
Нач гр					
Гл спец					
Н контр					
Утв					

Лит	Масса	Масштаб
И	0,09	1:2

Лист | Листов 1

Паронит ПОН-1А2,0
ГОСТ 481-80

САНТЕХНИИПРОЕКТ

Формат А4

Серия 5.904-75.94 Выпуск 1-31

А1А 454 052

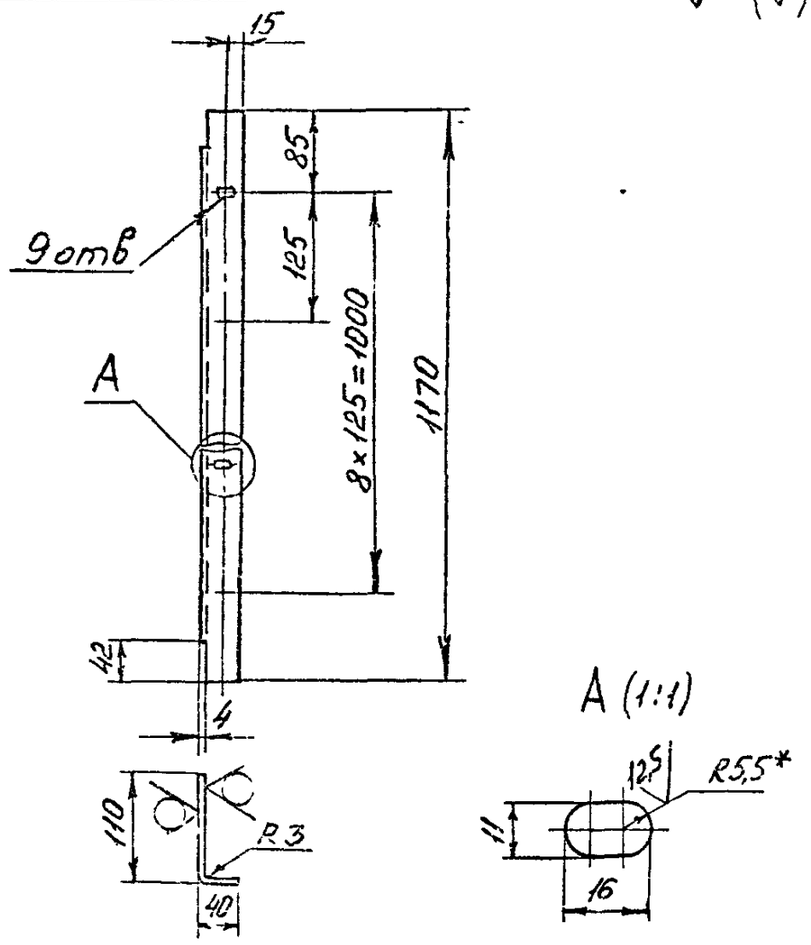

1.* Размер для справок.
2. H14; h14; $\pm\frac{t_2}{2}$.

Изм	Лист	№ докум	Подпись	Дата
Разраб		Смоляненко		
Пров		Литвак		
Т контр		Литвак		
Гл спец		Грановский		
Н контр		Фрайгин		
Утв		Спивак		

А1А 454. 052

Профиль

Лит	Масса	Масштаб
И	1,18	1:5

Лист | Листов 1

Лист 3ОГОСТ19903-74 / ОК36ОВГОСТ16523-89

СантехНИИпроект

ЦИТП Копировал Формат А4

А1А 454. 051

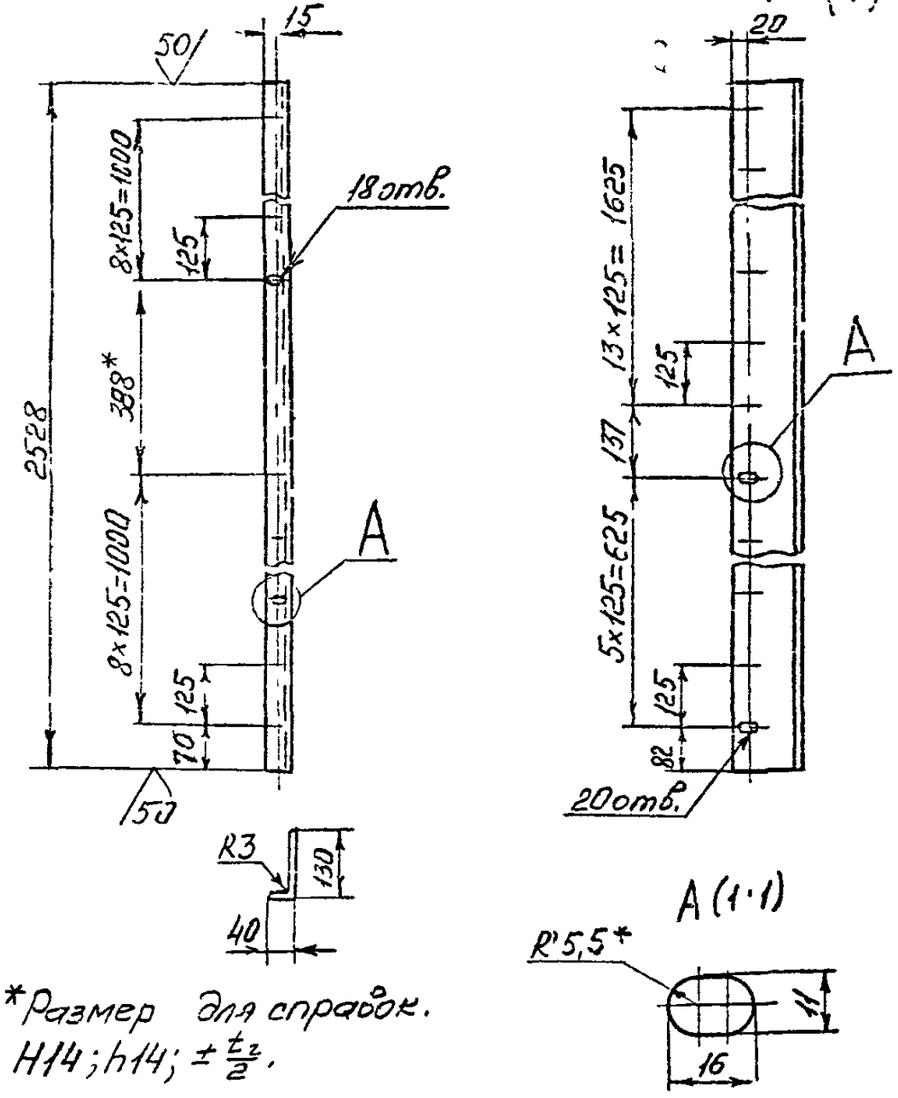

1.* Размер для справок.
2. H14; h14; $\pm\frac{t_2}{2}$.

Изм	Лист	№ докум	Подпись	Дата
Разраб				
Пров				
Т контр				
Гл спец				
Н контр				
Утв				

А1А 454. 051

Профиль

Лит	Масса	Масштаб
И	2,5	1:10

Лист | Листов 1

Лист 3ОГОСТ19903-74 / ОК36ОВГОСТ16523-89

СантехНИИпроект

ЦИТП Копировал 4601-34-32 23 Формат А4

Серия 5.904-75 94 Выпуск 1-31

А1А 454 053

50 (✓)

А1А 454 053 - изображено
А1А 454 053-01 - зеркальное отражение

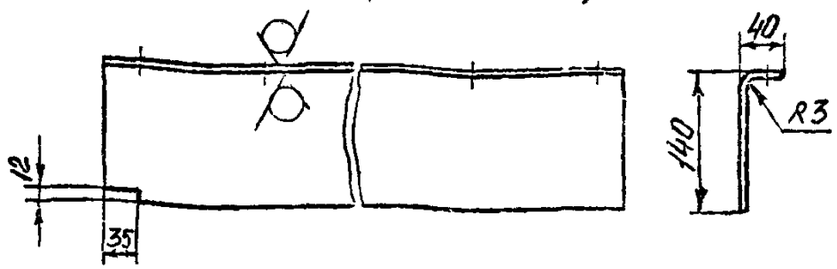

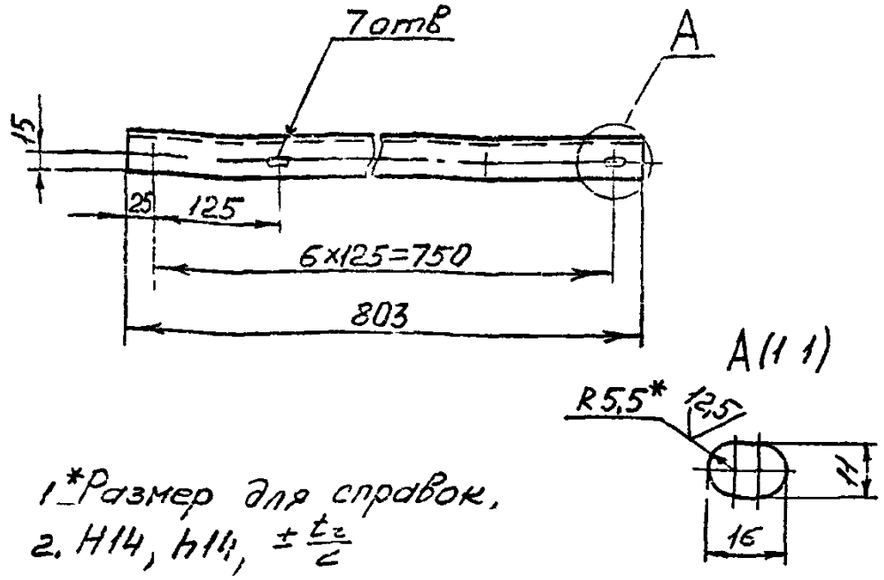

А(1:1)

1*Размер для справок.
2. H14, h14, $\pm \frac{t_2}{2}$

Изм	Лист	№ докум	Подпись	Дата
Разраб	Смолянко			
Пров	Литвак			
Т контр	Литвак			
Гл.спец	Грановский			
Н контр	Фрадкин			
Утв	Спицын			

А1А 454. 053

Профиль

Лит: И | Масса: 24 | Масштаб: 1:5

Лист | Листов 1

Лист 3,0 ГОСТ 19903-74
Ок 360 ВГОС ГОСТ 16523-89

СантехНИИпроект

ЦИТП Копир взл Формат А4

А1А 454 054

(✓)

А1А 454 054 - изображено
А1А 454 054-01 - зеркальное отражение

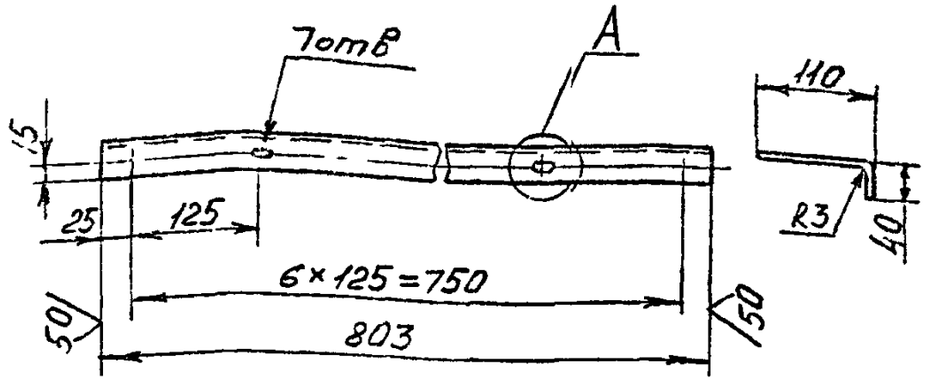

А (1:1)

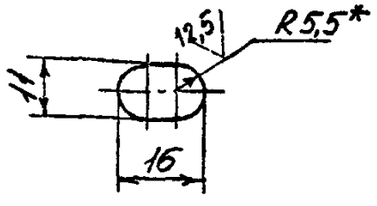

1*Размер для справок.
2. H14; h14; $\pm \frac{t_2}{2}$.

Изм	Лист	№ докум	Подпись	Дата
Разраб	Смолянко			
Пров	Литвак			
Т контр	Литвак			
Гл.спец	Грановский			
Н контр	Фрадкин			
Утв	Спицын			

А1А 454. 054

Профиль

Лит: И | Масса: 24 | Масштаб: 1:5

Лист | Листов 1

Лист 3,0 ГОСТ 19903-74
Ок 360 ВГОС ГОСТ 16523-89

СантехНИИпроект

ЦИТП Копировал Формат А4

Подпись и дата | Инв № дубл | Взам инв № | Подпись и дата | Инв № подл

gost.e-ecolog.ru

МГП «Информпечать» Зак 24 Т р 1 ст