ТИПОВЫЕ КОНСТРУКЦИИ ИЗДЕЛИЯ И УЗЛЫ ЗДАНИЙ И СООРУЖЕНИЙ

СЕРИЯ 5.904-75.94

КАМЕРЫ ПРИТОЧНЫЕ ВЕНТИЛЯЦИОННЫЕ ПРОИЗВОДИТЕЛЬНОСТЬЮ от 10 до 125 тыс. м³/ч

ВЫПУСК 1-30
Приемная секция для приточной камеры 2ПК 31,5.

РАБОЧИЕ ЧЕРТЕЖИ

Ц 00194-31

gost.e-ecolog.ru

ТИПОВЫЕ КОНСТРУКЦИИ, ИЗДЕЛИЯ И УЗЛЫ ЗДАНИЙ И СООРУЖЕНИЙ

СЕРИЯ 5.904-75 94

КАМЕРЫ ПРИТОЧНЫЕ ВЕНТИЛЯЦИОННЫЕ ПРОИЗВОДИТЕЛЬНОСТЬЮ

от 10 до 125 тыс. м³/ч

ВЫПУСК 1-30

ПРИЁМНАЯ СЕКЦИЯ ДЛЯ ПРИТОЧНОЙ КАМЕРЫ 2ПК 31,5.

РАБОЧИЕ ЧЕРТЕЖИ

РАЗРАБОТАНЫ:

ГПКНИИ САНТЕХНИИПРОЕКТ

ГЛАВНЫЙ ИНЖЕНЕР ИНСТИТУТА Л.А.СТЕПАНОВ

ГЛАВНЫЙ ИНЖЕНЕР ПРОЕКТА В.А.СПИВАК

УТВЕРЖДЕНЫ

ГЛАВПРОЕКТОМ ГОССТРОЯ РОССИИ ПИСЬМО ОТ 25.02.94. №9-3-2/34 И ВВЕДЕНЫ В ДЕЙСТВИЕ ГПКНИИ САНТЕХНИИПРОЕКТ с 30.06.94, ПРИКАЗ ОТ 01.03.1994г №7

Выпуск 1-30

Серия 5.904-75.94

Обозначение	Наименование	Стр
А1А 453.000-ТО	Секция приемная для приточной камеры 2ПК31,5. Техническое описание	2
А1А 453 000	Секция приемная для приточной камеры 2ПК 31,5	3
А1А 453.000СБ	Секция приемная для приточной камеры 2ПК31,5	4
А1А 453. 010	Панель передняя	7
А1А 453 010СБ	Панель передняя	8
А1А 453 020	Панель задняя	9
А1А 453 030	Панель торцевая	
А1А 453. 020СБ	Панель задняя	10
А1А 453. 030СБ	Панель торцевая	11
А1А 453. 040	Панель верхняя	12
А1А 453. 050	Панель верхняя	
А1А 453 040СБ	Панель верхняя	13
А1А 453 050СБ	Панель верхняя	14
А1А 453. 002	Уголок	15
А1А 453 001	Уголок	
А1А 453. 012	Стенка	16
А1А 453 013	Профиль	17
А1А 453. 011	Профиль	
А1А 453. 017	Плита	18
А1А 453. 018	Прокладка	
А1А 453. 021	Прокладка	19
А1А 453. 022	Бобышка	
А1А 453. 019	Пробка	20
А1А 453. 023	Планка	
А1А 453. 051	Профиль	21
А1А 453. 052	Профиль	

Изм.	Лист	№ докум.	Подп.	Дата
Разраб.	Смолянская			
Пров.	Фрадкин			
Нач.гр.	Рабкин			
Н.контр.	Литвак			
Утв.	Сливак			

5.904-75.94 1-30

Содержание

Лит.	Лист	Листов
И		1

САНТЕХНИИПРОЕКТ

Копировал Формат А4

В настоящем выпуске приведены рабочие чертежи приемной секции для приточной камеры 2ПК 31,5.

В выпуске предусмотрены приемные секции с рециркуляционной заслонкой и без нее. В первом случае рециркуляционная заслонка расположена на верхней панели секции.

Чертежи заслонки представлены в выпуске 1-36 настоящей серии „Заслонка воздушная рециркуляционная"

Приемная секция состоит из четырех металлических панелей: передней, задней, верхней и торцевой, заполненных минераловатными плитами марки П175-40 толщиной 40мм по ГОСТ 9573-82.

В торцевой панели предусмотрено окно для короба, к которому крепится утепленный клапан.

В передней панели приемной секции установлена герметическая дверь, выполняемая по типовой серии 5.904-4.

Над дверью передней панели расположена панель для установки измерительных приборов.

Приемная секция соединяется с секцией фильтра посредством болтов М10, предусмотренных в секции фильтра; при отсутствии последней – с калорифеной секцией.

Изм.	Лист	№ докум.	Подп.	Дата
Разраб.	Смолянская			
Пров.	Литвак			
Нач.гр.	Литвак			
Н.контр.	Фрадкин			
Утв.	Сливак			

А1А 453. 000-ТО

Секция приемная к приточной камере 2ПК31,5. Техническое описание

Лит.	Лист	Листов
И		1

САНТЕХНИИПРОЕКТ

Копировал Ц00194-31 3 Формат А4

Серия 5 904-75 94 выпуск 1-30

Форм т	З	Поз.	ОБОЗНАЧЕНИЕ	НАИМЕНОВАНИЕ	Кол.	Примечан
				Документация		
А3	0		А1А453 000С5	Сборочный чертеж		
А4			А1А453 000-ТО	Техническое описание		
				Сборочные единицы		
А4		1	А1А 453 010	Панель передняя	1	
А4		2	А1А 453 020	Панель задняя	1	
А4		3	А1А 453 030	Панель торцевая	1	
		4		Дверь утепленная		
				Дуг = 0,9х04		Типовые
				Серия 5.904-4	1	ко 1 т. [illegible]
				Детали		
А4		5	А1А 453 001	Уголок	1	
		6	-01	Уголок	1	
А4		7	А1А 453 002	Уголок	1	
			Переменные данные для исполнения			
				А1А 453 000		

Изм	Лист	№ докум.	Подп.	Дат
Разраб		Смолянская		
Пров		Литвак		
Н.ч.гр.		Литвак		
Н.контр		Фрадкин		
Утв.		Спивак		

А1А 453 000

Секция приемная для приточной камеры 2ПК315

Лит	Л ст	Л ст
V	1	2

САНТЕХНИИПРОЕКТ

Копировал Формат А4

Формат	Зо	Поз	ОБОЗНАЧЕНИЕ	НАИМЕНОВАНИЕ	Кол.	Примечание
				Сборочные единицы		
А1		8	А1А 453 040	Панель верхняя	1	
				А1А453.000-01		
				Сборочные единицы		
А4		8	А1А 453 050	Панель верхняя	1	
А4		9	А3Д 200 000-01	Заслонка воздушная рециркуляционная с электропри-водом	1	Выпуск 1-36
				Стандартные изделия		
		10		Болт М10-6д х30 36 ГОСТ 7798-70	28	
		11		Гайка М10-6Н 5 ГОСТ 5915-70	28	
				Материалы		
		12		Пластина I, лист ТМКЩ-М-3 ГОСТ 7338 92	0,8	кг

Изм	Л ст	№ докум	Подп	Дата

А1А 453 000

Лист 2

Копировал Формат А4

Серия 5 904-75 94 выпуск 1-30

А1А453 000СБ

Рис 1

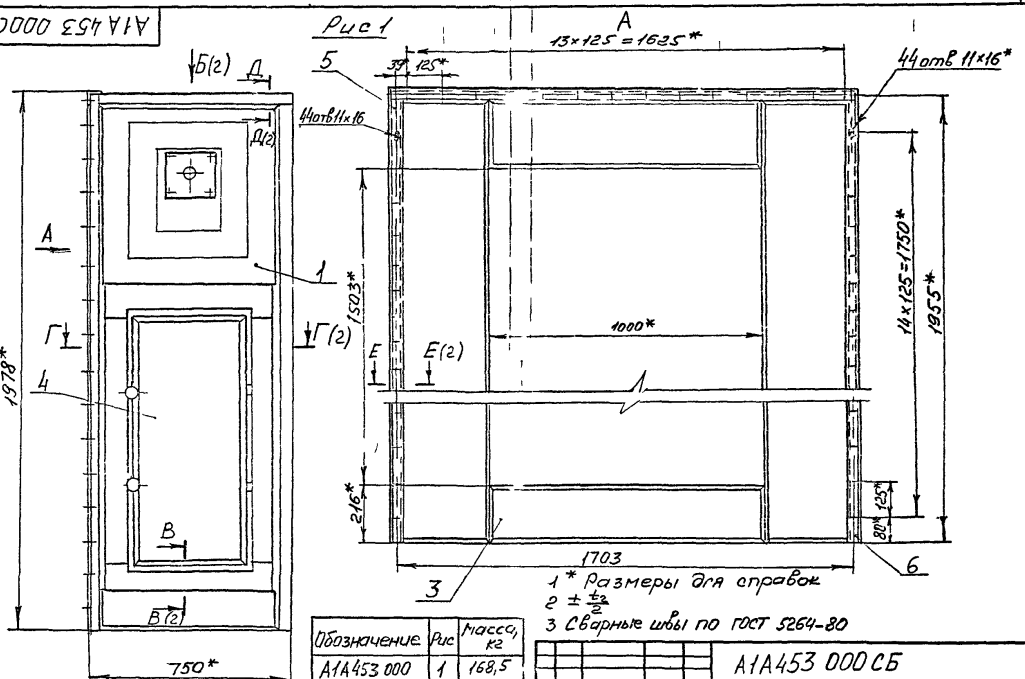

1 * Размеры для справок

2 $\pm \frac{t_2}{2}$

3 Сварные швы по ГОСТ 5264-80

Обозначение	Рис	Масса, кг
А1А453 000	1	168,5
-01	2	196

Изм	Л	№ д ум	П д	Д
Р р б		Смол		
Про		Литвак		
Т онтр		Литвак		
Гл спец		Гоновский		
Н р		Фридин		
Г рд		Гривак		

А1А453 000 СБ

Секция приемная для приточной камеры 2ПК 31,5

Л	Ма с	Масштаб
И	См табл	1 10

Лис 1 Листов 3

СантехНИИпроект

Коп ров Ц00194-31 5 Форма А3

И № под	Подп да	Взам N	И № дуб	П дл

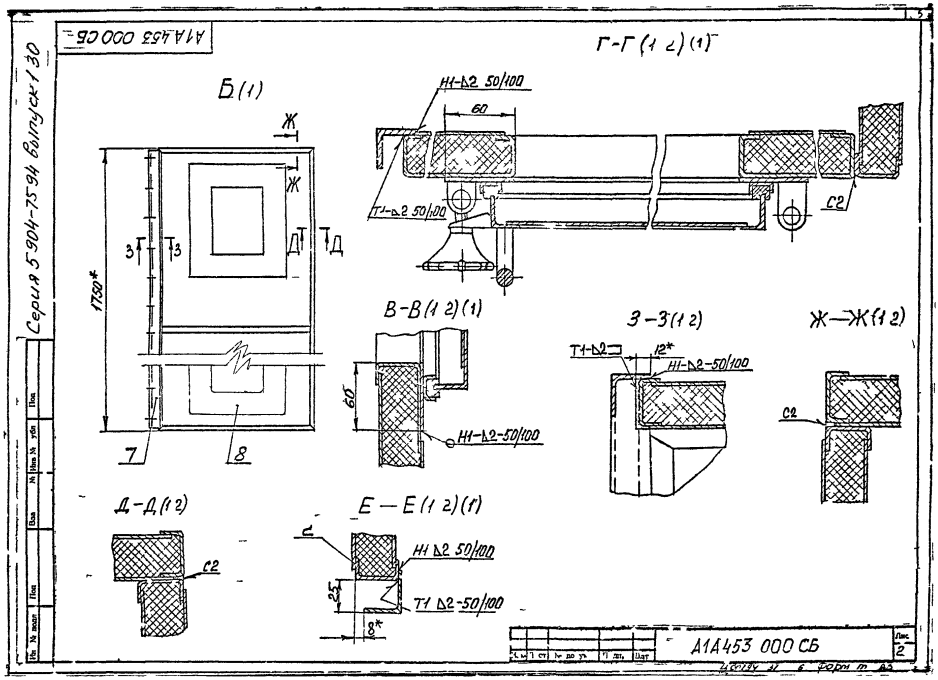

Серия 5904-75 94 выпуск 1 30
А1А453 000 СБ
Б(1)
Ж
Ж
3
3
Д
Д
1750*
7
8
Г-Г(1 2)(1)
Н1-Δ2 50/100
60
Т1-Δ2 50/100
С2
В-В(1 2)(1)
60
Н1-Δ2-50/100
З-З(1 2)
Т1-Δ2
12*
Н1-Δ2-50/100
Ж-Ж(1 2)
С2
Д-Д(1 2)
С2
Е-Е(1 2)(1)
Н1 Δ2 50/100
25
Т1 Δ2-50/100
8*
А1А453 000 СБ
Лист 2

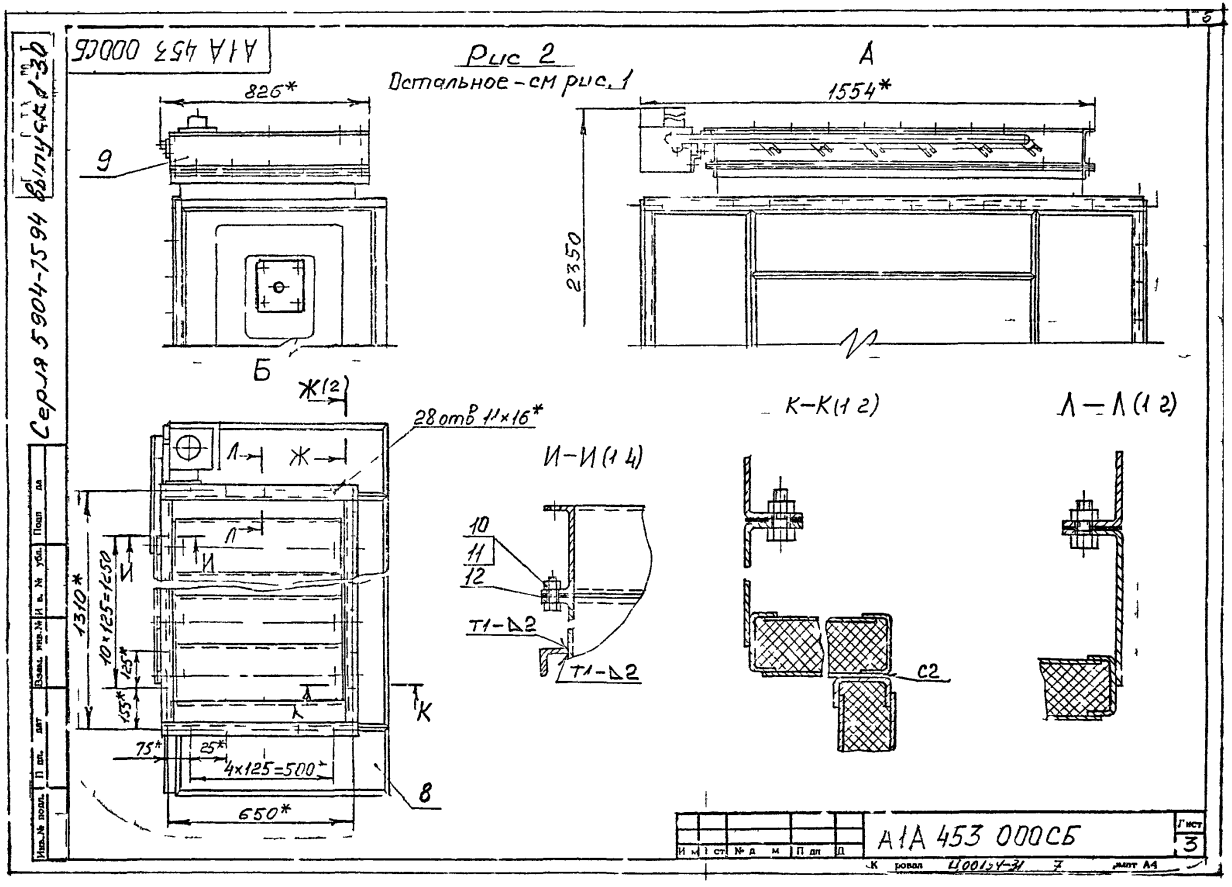

Серия 5904-7594 Выпуск 1-30
А1А 453 000СБ
Рис 2
Остальное - см рис. 1
826*
9
Б
А
1554*
2350
Ж(2)
28 отв 11×16*
Л
Ж
И
1310*
10×125=1250
125*
155*
К
75*
25*
4×125=500*
650*
8
И-И (1 4)
10
11
12
Т1-Δ2
Т1-Δ2
К-К (1 2)
С2
Л-Л (1 2)
А1А 453 000СБ
Лист 3

Серия 5.904-75.94 Выпуск 1-30

Формат	Зона	Поз.	Обозначение	Наименование	Кол.	Примечание
				Документация		
А3			А1А 453.010 СБ	Сборочный чертеж		
				Детали		
А4		1	А1А 453.011	Профиль	2	
		2	-01	Профиль	2	
А3		3	А1А 453.012 -02	Стенка	1	
		4	-03	Стенка	1	
А4		5	А1А 453.013	Профиль	2	
		6	-01	Профиль	2	
Б4		7	А1А 453.014	Стенка		
				Лист 0,8 ГОСТ 19903-74 / ОК360В ГОСТ 16523-89		
				155-1,0 × 665-2,0	1	0,6 кг
Б4		8	А1А 453.015	Стенка		
				Лист 0,8 ГОСТ 19903-74 / ОК360В ГОСТ 16523-89		
				120-0,8 × 925-2,3	2	0,7 кг
Б4		9	А1А 453.016	Стенка		
				Лист 0,8 ГОСТ 19903-74 / ОК360В ГОСТ 16523-89		
				255-1,3 × 665-2,0	1	1,0 кг
А4		10	А1А 453.017	Плита	1	
А4		11	А1А 453 018	Прокладка	1	

Инв.№ подл. | Подп. и дата | Взам.инв.№ | Инв.№ дубл. | Подп. и дата

Изм.	Лист	№ докум.	Подп.	Дата	А1А 453.010		
Разраб.		Смоляненко			Панель передняя	Лит.	Лит.	Листов
Пров.		Литвак					1	2
Нач.гр.		Литвак				САНТЕХНИИПРОЕКТ		
Н.контр.		Фрадкин						
Утв.		Сливак						

Копировал Формат А4

Формат	Зона	Поз.	Обозначение	Наименование	Кол.	Примечание
А4		12	А1А 453.019	Пробка	1	
А4		13	А1А 453.021	Прокладка	1	
А4		14	А1А 453.022	Бобышка	1	
А4		15	А1А 453.023	Планка	2	
				Стандартные изделия		
		16		Болт М10×6g×20.36		
				ГОСТ 7798-70	4	
		17		Гайка М10-6Н.5		
				ГОСТ 5915-70	4	
				Материалы		
		18		Плита П175-40		
				ГОСТ 9573-83	6,1 кг	

Инв.№ подл. | Подп. и дата | Взам.инв.№ | Инв.№ дубл. | Подп. и дата

Изм.	Лист	№ докум.	Подп.	Дата	А1А 453.010	Лит.
						2

Копировал ЦС 3194-31 8 Формат А4

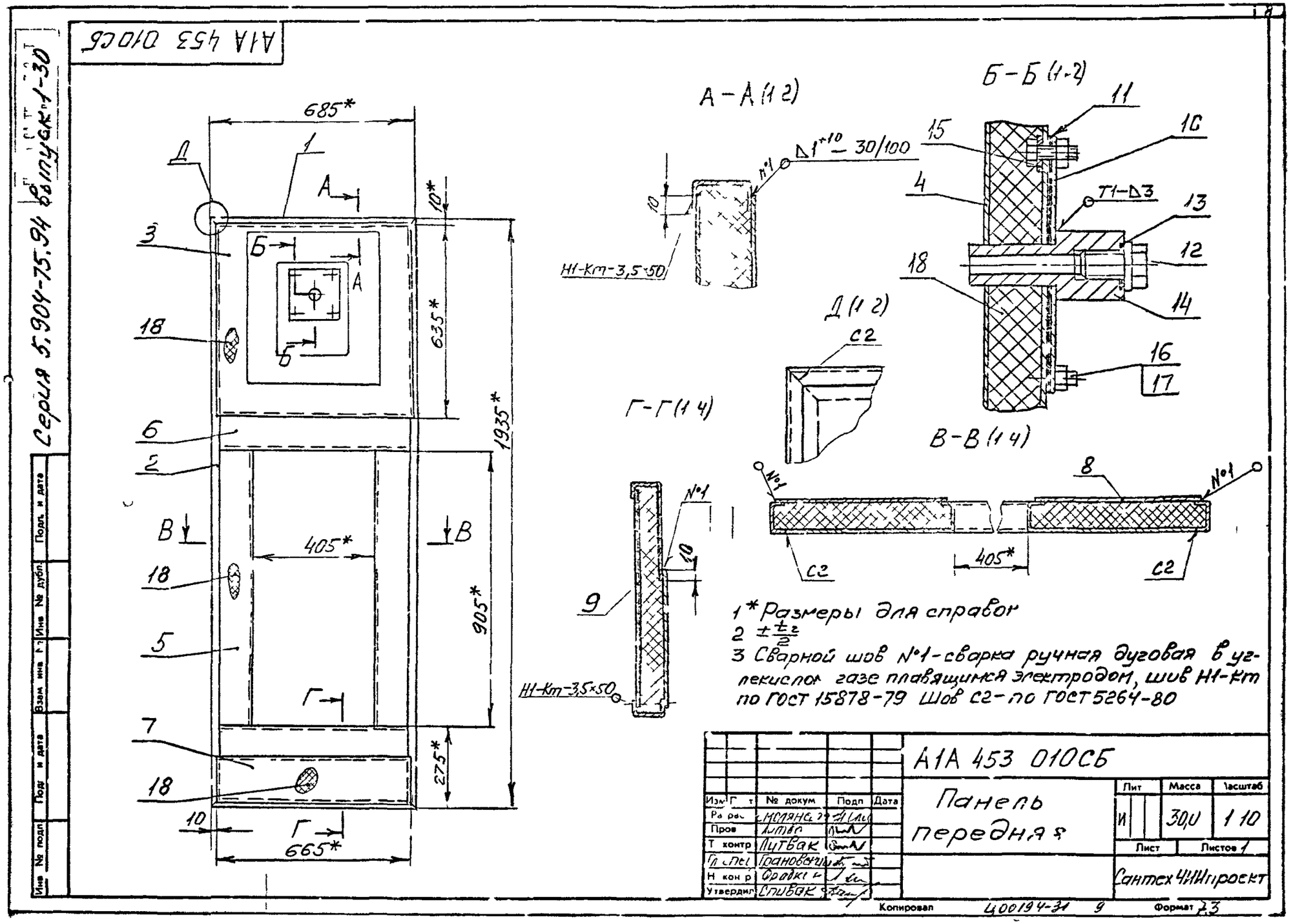

А1А 453 010СБ
Серия 5.904-75.94 выпуск 1-30
685*
1
Д
А
3
Б
18
6
2
В
405*
5
Г
7
10
665*
10*
635*
1935*
905*
275*
А-А (1:2)
Δ1+10 — 30/100
Н1-Кт-3,5×50
Б-Б (1:2)
11
15
10
4
Т1-Δ3
13
12
14
16
17
Д (1:2)
С2
Г-Г (1:4)
В-В (1:4)
8
№1
9
405*
1* Размеры для справок
2 ±t2/2
3 Сварной шов №1 - сварка ручная дуговая в углекислом газе плавящимся электродом, шов Н1-Кт по ГОСТ 15878-79 Шов С2 - по ГОСТ 5264-80
А1А 453 010СБ
Панель передняя
Лит
Масса
Масштаб
И
30,0
1:10
Лист
Листов 1
Сантех ЧИИпроект
Изм
Лист
№ докум
Подп
Дата
Разраб
Пров
Т контр
Литвак
Гл спец
Грановский
Н контр
Фрадкин
Утвердил
Спивак
Копировал
Ц00194-31
9
Формат 23
Инв № подл
Подп и дата
Взам инв №
Инв № дубл
Подп и дата

Серия 5.904-75.94 выпуск 1-30

Формат	Зона	Поз.	Обозначение	Наименование	Кол.	Примечание
				Документация		
А3			А1А 453.020СБ	Сборочный чертеж		
				Детали		
А4		1	А1А 453.011	Профиль	2	
		2	-01	Профиль	2	
А3		3	А1А 453.012	Стенка	6	
Б4		4	А1А 453.026	Полоса		
				Лист 2,0 ГОСТ 19903-74 ОК360В ГОСТ 16523-89		
				$25_{-0,52} \times 624_{-1,75}$	4	0,6кг
				Материалы		
		5		Плита П175-40 ГОСТ 9573-83	3,0	кг

Изм.	Лист	№ докум.	Подп.	Дата
Разраб.	Смолянская			
Пров.	Литвак			
Нач.гр.	Литвак			
Н.контр.	Фрадкин			
Утв.	Спивак			

А1А 453.020

Панель задняя

Лит.	Лист	Листов
		1

САНТЕХНИИПРОЕКТ

Копировал Формат А4

Формат	Зона	Поз.	Обозначение	Наименование	Кол.	Примечание
				Документация		
А3			А1А 453.030СБ	Сборочный чертеж		
				Детали		
А4		1	А1А 453.011 -01	Профиль	4	
		2	-02	Профиль	4	
		3	-03	Профиль	4	
		4	-04	Профиль	4	
Б4		5	А1А 453.031	Стенка		
				Лист 0,8 ГОСТ 19903-74 ОК360В ГОСТ 16523-89		
				$354_{-1,4} \times 1915_{-3,7}$	4	4,2кг
Б4		6	А1А 453.032	Стенка		
				Лист 0,8 ГОСТ 19903-74 ОК360В ГОСТ 16523-89		
				$196_{-1,15} \times 980_{-2,3}$	4	1,3кг
				Материалы		
		7		Плита П175-40 ГОСТ 9573-83	4,4	кг

Изм.	Лист	№ докум.	Подп.	Дата
Разраб.	Смолянская			
Пров.	Литвак			
Нач.гр.	Литвак			
Н.контр.	Фрадкин			
Утв.	Спивак			

А1А 453.030

Панель торцевая

Лит.	Лист	Листов
		1

САНТЕХНИИПРОЕКТ

Копировал Цос 194-31 10 Формат А4

А1А 453 020СБ

Серия 5 904-75 94 выпуск 1-30

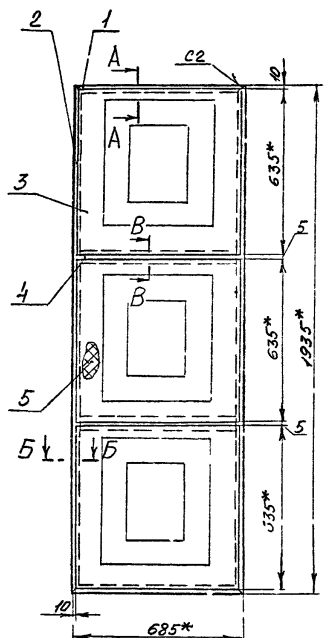

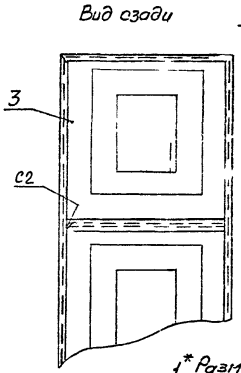

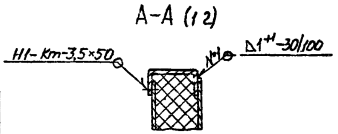

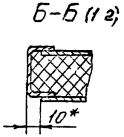

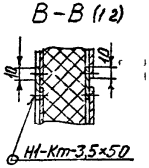

1* Размеры для справок

2 $\pm\frac{t_2}{2}$

3 Шов N°1-сварка ручная дуговая в углекислом газе плавящимся электродом, шов Н1-Кт по ГОСТ 15878-79, шов С2 по ГОСТ 5264-80

				А1А 453 020СБ			
И	№	ум	П	Д	Панель задняя	Л	Масса	Масш. аб
Р раб	Смол					И	35,3	1 10
Пров	Ал					Лис	Листов 1
Т нтр	Литвак					Сантехнийпроект	
Гл гр	Гранович						
Н кон	Слабк						
У ер	Слабак						

Коп рова Ц00194-71 11 Форма 23

Серия 5.904-75.94 выпуск 1-30

А1А 452.030 СБ

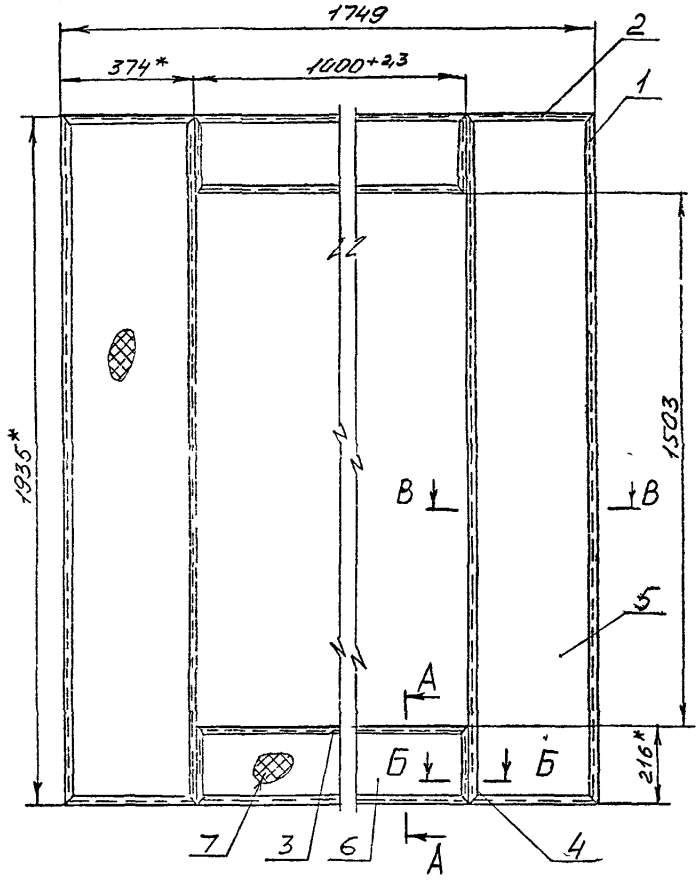

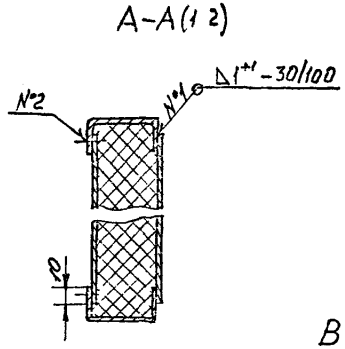

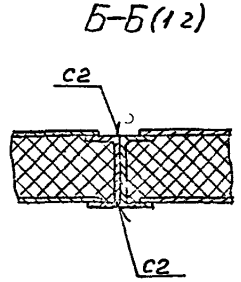

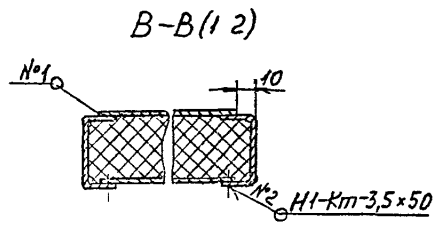

1* Размеры для справок

2. $\pm \frac{t_2}{2}$.

3. Шов №1 - сварка ручная дуговая в углекислом газе плавящимся электродом, шов Н1-Кт по ГОСТ 15878-79, шов с2 - по ГОСТ 5264-80

Изм.	Лист	N докум.	Подп.	Дата	
Разраб.		Смоленский			
Пров.		Литвак			
Т. контр.		Литвак			
Н. контр.		Фрайкин			
Утверд.		Спивак			

А1А 453 030 СБ

Панель торцевая

Лит	Масса	Масштаб
И	51,0	1:10
Лист	Листов 1	

СантехНИИпроект

Копировал 4.04.94-31 12 Формат А3

Инв. № подл. | Подп. и дата | Взам. инв. № | Инв. № дубл. | Подп. и дата

Серия 5.904-75.94 Выпуск 1-30

Формат	Зона	Поз.	Обозначение	Наименование	Кол.	Примечание
				Документация		
А3			А1А 453.040СБ	Сборочный чертеж		
				Детали		
А4		1	А1А 453.011-05	Профиль	2	
		2	-06	Профиль	2	
А3		3	А1А 453.012-01	Стенка	4	
Б4		4	А1А 453.031	Полоса		
				Лист 2.0 ГОСТ 19903-74		
				0К360В ГОСТ 16523-89		
				25-0,52 × 664-2,0	2	
				Материалы		
		5		Плита П175-40		
				ГОСТ 9573-83	3	кг

Взам. инв. № | Инв. № дубл. | Подп. и дата | Инв. № подл.

Изм.	Лист	№ докум.	Подп.	Дата
Разраб.		Ярославская		
Пров.		Литвак		
Нач. гр.		Литвак		
Н. контр.		Фрадкин		
Утв.		Спивак		

А1А 453.040

Панель верхняя

Лит.	Лист	Листов
		1

САНТЕХНИИПРОЕКТ

Копировал Формат А4

Формат	Зона	Поз.	Обозначение	Наименование	Кол.	Примечание
				Документация		
А3			А1А 453.060СБ	Сборочный чертеж		
				Детали		
А4		1	А1А 453.011-05	Профиль	4	
		2	-07	Профиль	2	
		3	-08	Профиль	2	
		4	-09	Профиль	4	
А4		5	А1А 453.051	Профиль	1	
		6	-01	Профиль	1	
А4		7	А1А 453.052	Профиль	2	
Б4		8	А1А 453.053	Стенка		
				Лист 0,8 ГОСТ 19903-74		
				0К360В ГОСТ 16523-89		
				220-1,15 × 705-2,0	4	1,0 кг
Б4		9	А1А 453.054	Стенка		
				Лист 0,8 ГОСТ 19903-74		
				0К360В ГОСТ 16523-89		
				28-0,57 × 1246-2,6	2	0,7 кг
				Материалы		
		10		Плита П175-40		
				ГОСТ 9573-83	1,1	кг

Взам. инв. № | Инв. № дубл. | Подп. и дата | Инв. № подл.

Изм.	Лист	№ докум.	Подп.	Дата
Разраб.		Ярославская		
Пров.		Литвак		
Нач. гр.		Литвак		
Н. контр.		Фрадкин		
Утв.		Спивак		

А1А 453.050

Панель верхняя

Лит.	Лист	Листов
		1

САНТЕХНИИПРОЕКТ

Копировал 4.00144-31 13 Формат А4

А1А 453 040СБ

Серия 5 904-75 94 выпуск 1-30

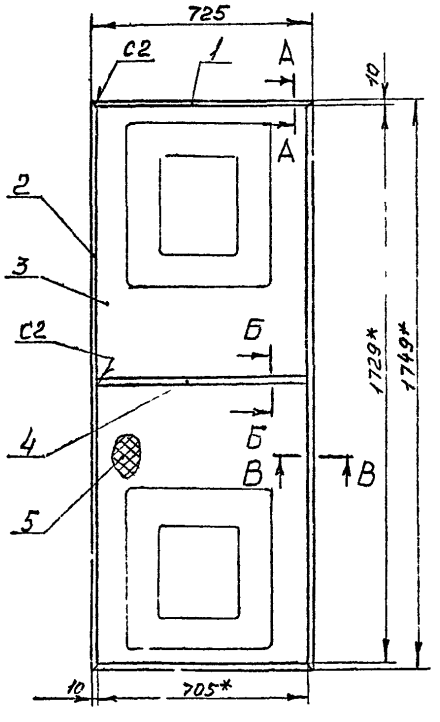

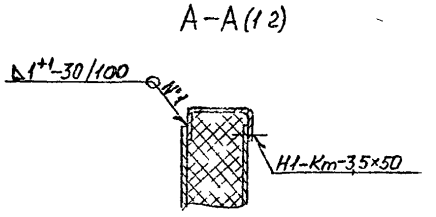

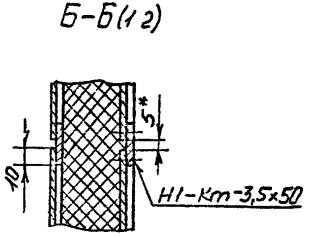

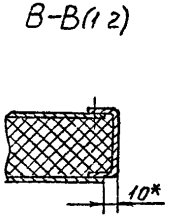

1* Размеры для справок

2 $\pm \frac{t_2}{2}$

3 Сварной шов №1-сварка ручная дуговая в углекислом газе плавящимся электродом, шов Н1-Кт ГОСТ 15878-79, шов С2-по ГОСТ 5264-80

				А1А 453 040СБ			
Изм	Лист	№ докум	Подп	Дата	Панель верхняя	Л	Масса	Масштаб
Разраб		Смолянск				И	27,6	1 10
Пров		Литвак				Лист	Листов 1
Т контр		Литвак					
Гл спец		Бан				Сантехнич проект	
Н о р		Фрадкин					
У пр		Спива					

Копировал 400194 31 14 Формат А3

Серия 5.904-75.94 выпуск 1-30

А1А 453 050СБ

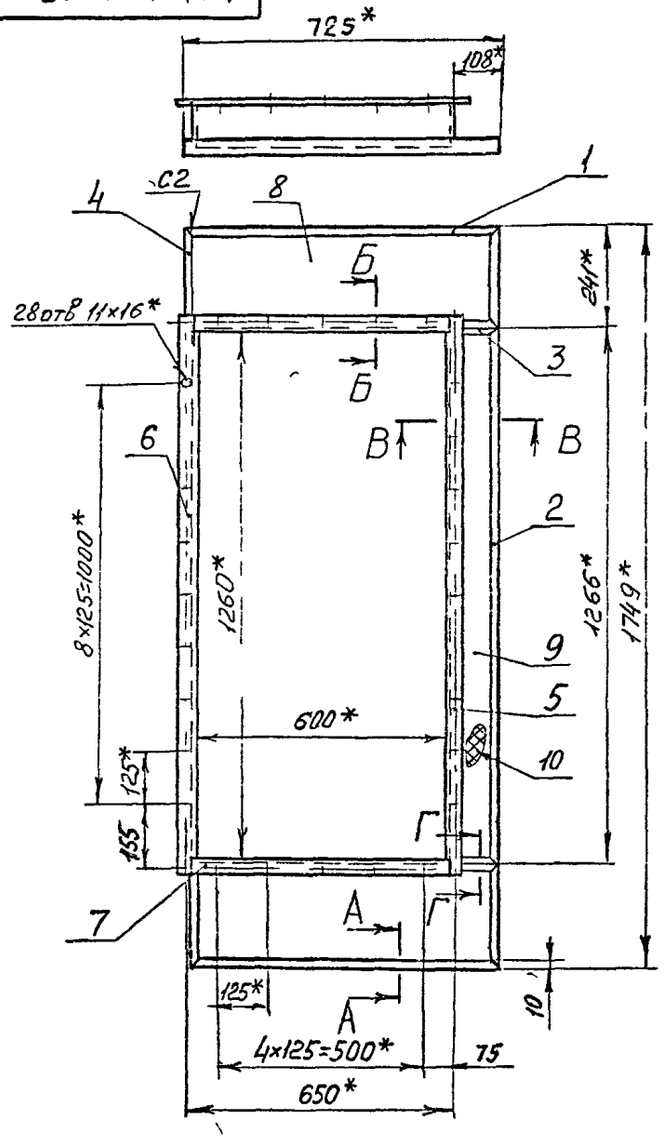

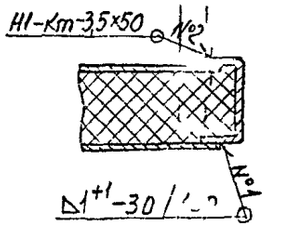

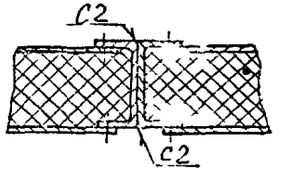

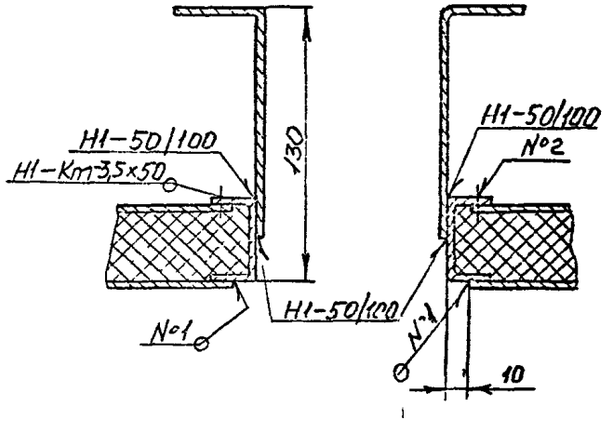

1* Размеры для справок.

2 $\pm \frac{t_2}{2}$

3 Сварной шов №1 – сварка ручная дуговая в углекислом газе плавящимся электродом, шов Н1-Кт по ГОСТ 15878-79, шов С2 – по ГОСТ 5264-80

Изм.	Лист	№ докум.	Подп.	Дата
Разраб.				
Пров.				
Т. контр.				
Гл. спец.				
Н. контр.				
Утв.				

А1А 453 050СБ

Панель верхняя

Лит.	Масса	Масштаб
И	247	1:10
Лист	Листов 1	

СантехНИИпроект

Копировал

Формат А3

Инв. № подл. | Подп. и дата | Взам. инв. № | Инв. № дубл. | Подп. и дата

Серия 5 904-75.94 выпуск 1-30

А1А 453 002

50 (√)

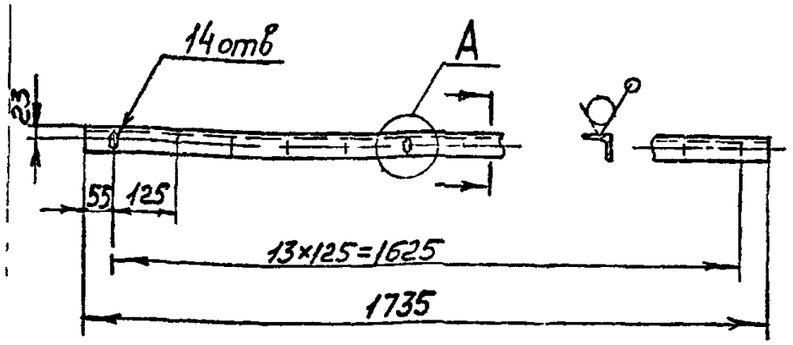

А(1:1)

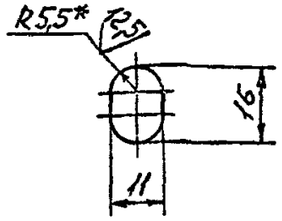

1* Размер для справок

2 H14; h14, $\pm\frac{t_2}{2}$

Изм	Лист	№ докум	Подпись	Дата	А1А 453.002			
Разраб		Смолянско			Уголок	Лит	Масса	Масштаб
Пров		Литвак				И	2,9	1:10
Т контр.		Литвак				Лист	Листов 1	
Н контр.		Фрадкин			Уголок 35×35×3 ГОСТ 8509-86 / Ст3 ГОСТ 535-88	СантехНИИпроект		
Утв.		Спивак						

ЦИТП Копировал Формат А4

А1А 453 001

50 (√)

А1А 453 001-изображено

А1А 453 001-01-зеркальное отражение

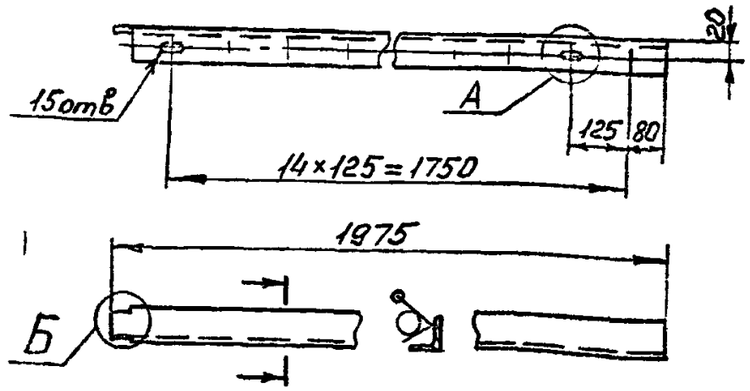

Б (1:2)

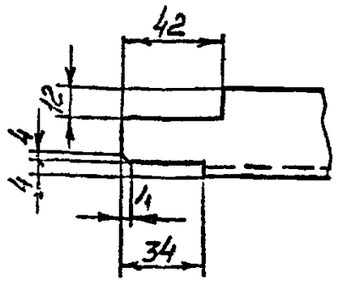

А (1:1)

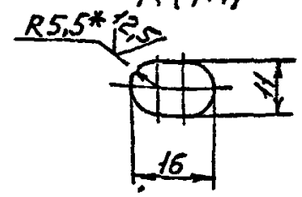

1* Размеры для справок.

2 H14, h14, $\pm\frac{t_2}{2}$

Изм	Лист	№ докум	Подпись	Дата	А1А 453 001			
Разраб		Смолянско			Уголок	Лит	Масса	Масштаб
Пров		Литвак				И	3,3	1:10
Т он		Литвак				Лист	Листов 1	
Гл сп		Грановск			Уголок 35×35×3 ГОСТ 8509-86 / Ст3 ГОСТ 535-88	СантехНИИпроект		
Н кон		Фрадкин						
Утв		Спивак						

ЦИТП Копировал Ц00194-31 16 Формат А4

А1А 453.012

Серия 5.904-75.94 выпуск 1-30

50 (√)

Рис.1

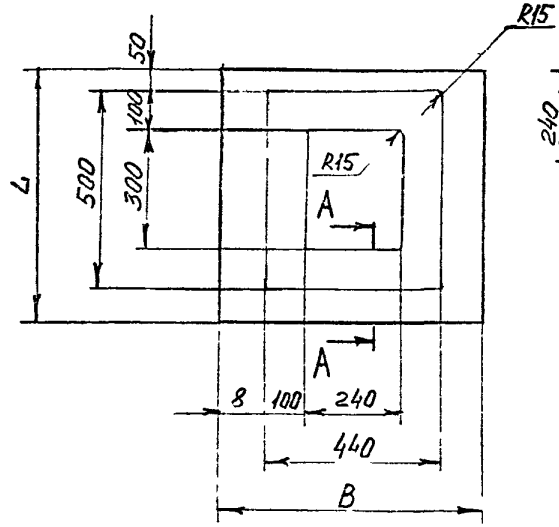

Рис.2
Остальное-см рис 1

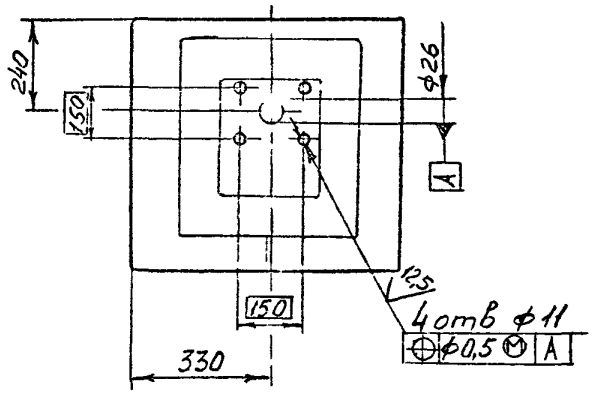

Рис 3
Остальное-см рис 1

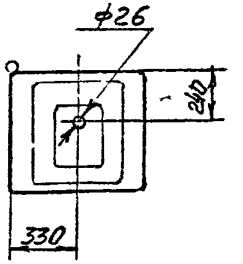

A–A(1.1)

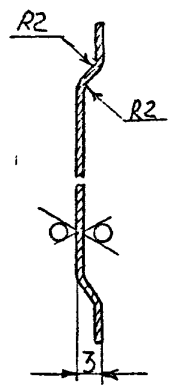

Обозначение	Рис	Размеры, мм			Масса, кг
		B	б	L	
А1А 453 012	1	665	110	635	2,5
-01		705	130	862	3,8
-02	2	665	110	635	2,5
-03	3				

Неуказанные предельные отклонения размеров H14, h14; $\pm\frac{t_2}{2}$.

Изм	Лист	№ докум	Подп	Дата
Разр б				
Пров				
Т кс р				
Н ко тр				
Утвердил				

А1А 453 012

Стенка

Лит	Масса	Масштаб
И	См табл	—

Лист | Листов 1

Лист 08 ГОСТ 19203-14 ОК 5663 ГОСТ 5525-8

СантехНИИпроект

Копировал Ц00194-31 17 Формат А3

Подп. и дата | Инв. № дубл. | Взам. инв. № | Подп. и дата | Инв. № подл.

Серия 5.904-75.94 Выпуск 1-30

А1А 453 013

50 (√)

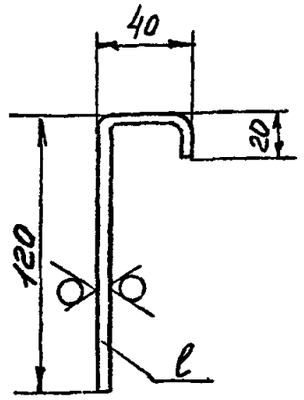

Обозначение	l, мм	Масса, кг
А1А 453 013	645	1,8
-01	905	2,6

Неуказанные предельные отклонения размеров. h14, $\pm\frac{t_2}{2}$

Изм	Лист	№ докум	Подпись	Дата
Разраб		Смолянская		
Пров		Литвак		
Т контр		Литвак		
Гл спец		Грановский		
Н. контр		Фрадкин		
Утв.		Спивак		

А1А 453 013

Профиль

Лит И | Масса СМ табл | Масштаб —

Лист | Листов 1

Лист 20 ГОСТ 19903-74 / ОК3608 ГОСТ 16523 8.9

СантехНИИпроект

ЦИТП Копировал Формат А4

А1А 453.011

50 (√)

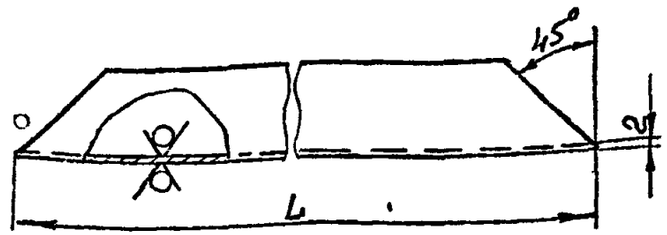

Обозначение	L, мм	Масса, кг
А1А 453 011	680	1,2
-01	1930	3,4
-02	370	0,65
-03	996	1,8
-04	212	0,38
-05	720	1,3
-06	1745	3,1
-07	64	0,11
-08	665	1,18
-09	1262	2,2

Неуказанные предельные отклонения размеров h14, $\pm\frac{t_2}{2}$

Изм	Лист	№ докум	Подпись	Дата
Разраб		Смолянская		
Пров		Литвак		
Т контр		Литвак		
Гл спец		Грановский		
Н контр		Фрадкин		
Утв		Спивак		

А1А 453.011

Профиль

Лит И | Масса СМ табл | Масштаб —

Лист | Листов 1

Швеллер 40×40×2 Ст3кп ГОСТ 8278-75

СантехНИИпроект

ЦИТП Копировал Формат А4

Серия 5904-75.94 выпуск 1-30

А1А 453 017

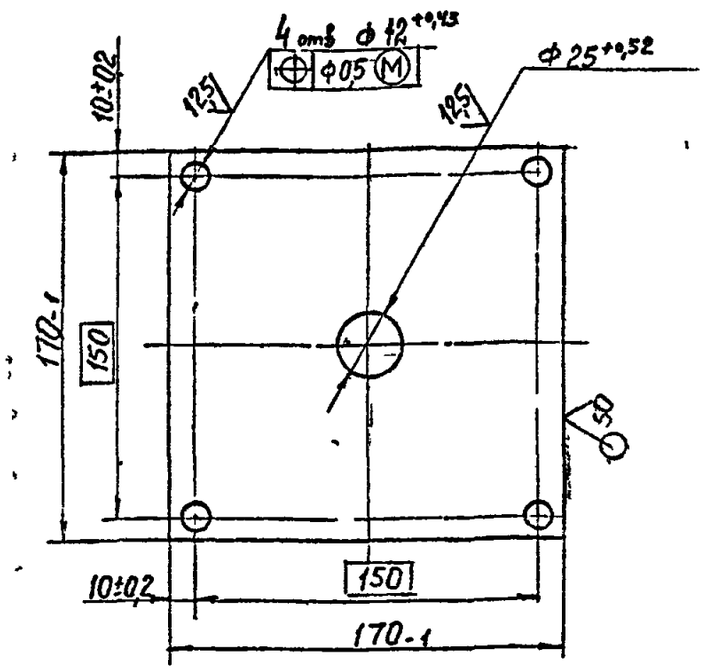

				А1А 453 017			
Лист	№ докум	Подп	Дата	Плита	Лит	Масса	Масштаб
Разраб	Смолянс				И	0,4	1.2
Пров.	Литвак				Лист	Листов 1	
Нач. гр.	Литвак						
Гл. спец.	Грановск			Лист 4 ГОСТ 19903-74 Ст3 ГОСТ 14637-89	САНТЕХНИИПРОЕКТ		
Н. контр.	Фрадкин						
Утв.	Сливак						

Формат А4

А1А 453 018

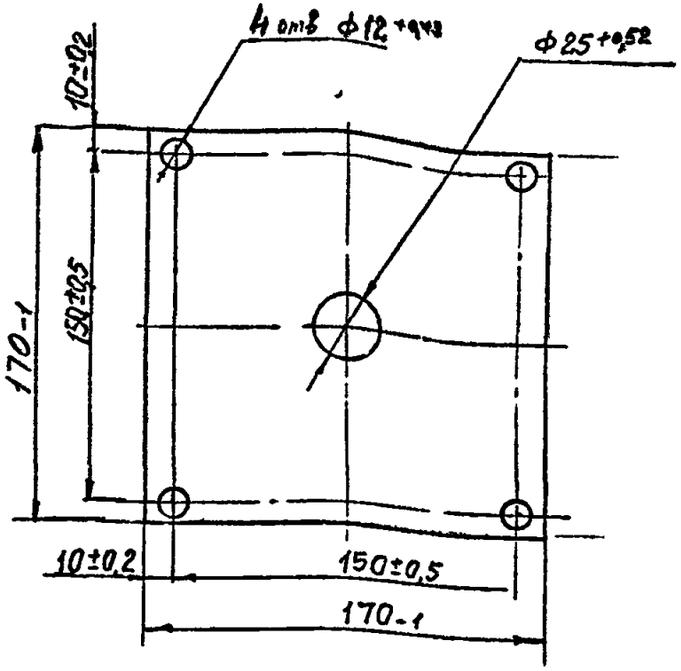

				А1А 453, 018			
Лист	№ докум	Подп	Дата	Прокладка	Лит	Масса	Масштаб
Разраб	Смолянс				И	0,08	1'2
Пров.	Литвак				Лист	Листов 1	
Нач. гр.	Литвак						
Гл. спец.	Грановск			Паронит ПОН-А2,0 ГОСТ 481-80	САНТЕХНИИПРОЕКТ		
Н. контр.	Фрадкин						
Утв.	Сливак						

Ц00194-31 19 Формат А4

Серия 5 904-7594 Выпуск 1-30

А1А 453 021

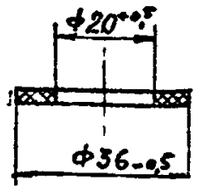

Изм.	Лист	№ докум.	Подп.	Дата	А1А 453.021		
Разраб.	Смолян-Кая				Прокладка	Лит	Масса	Масштаб
Пров.	Литвак					И	0001	1:1
Нач. гр.	Литвак					Лист	Листов 1
Гл. спец.	Грановск				Пластина 2Н-I-ТМКЩ-М2 ГОСТ 7338-90	САНТЕХНИИПРОЕКТ	
Н. контр.	Брадкин						
Утв.	Спивак						

Формат А4

А1А 453 022

12,5 (√)

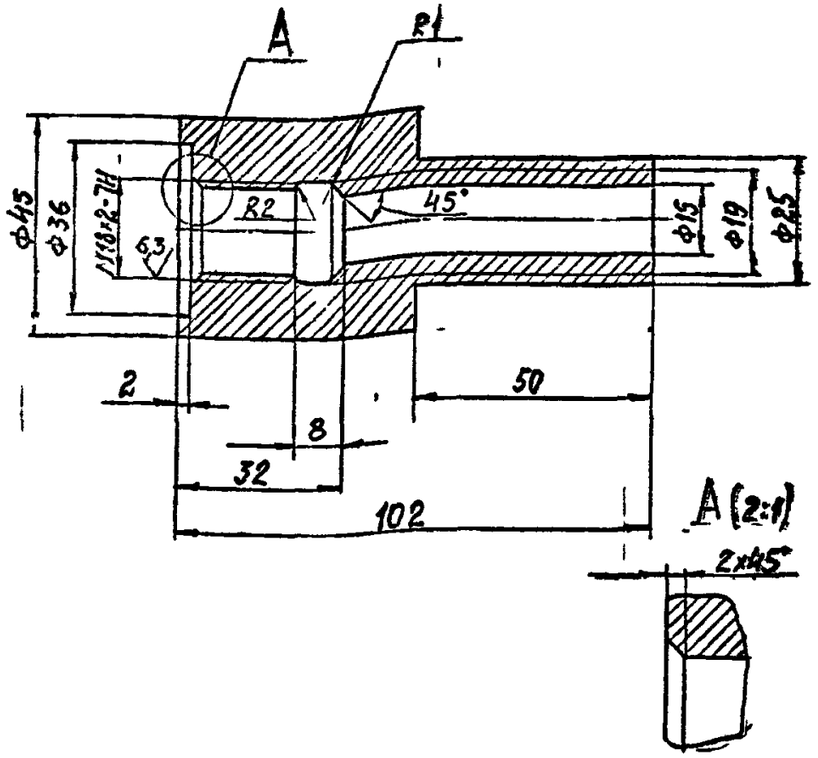

Неуказанные предельные отклонения размеров. H14; h14, $\pm\frac{t_2}{2}$.

Изм.	Лист	№ докум.	Подп.	Дата	А1А 453 022		
Разраб.	Смолян				Бобышка	Лит	Масса	Масштаб
Пров.	Литвак					И	0,7	1:1
Нач. гр.	Литвак					Лист	Листов 1
Гл. спец.	Грановск				Ст 3 ГОСТ 380-88	САНТЕХНИИПРОЕКТ	
Н. контр.	Брадкин						
Утв.	Спивак						

Ц00151-31 20 Формат А4

Серия 5 904-75 94 выпуск 1-30

A1A 453 019

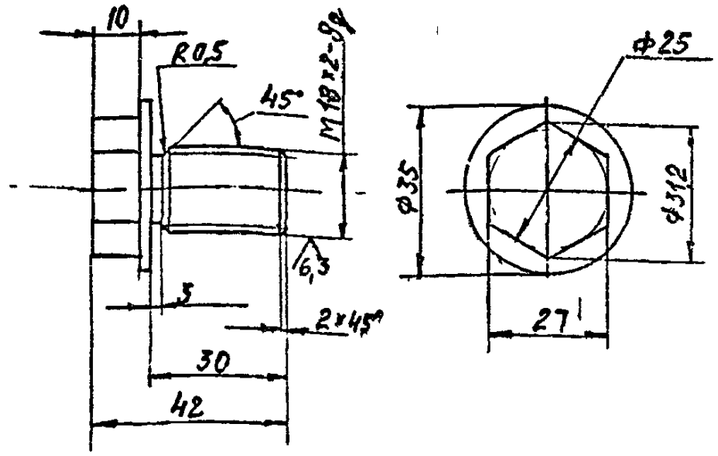

Неуказанные предельные отклонения размеров H14, h14, $\pm\frac{t_2}{2}$

Из	Лист	№ докум.	Подп	Дата	A1A 453 019		
Разраб	Смолянин				Пробка	Лит И	Масса 0,1	Масштаб 1:1
Пров	Литвак					Лист	Листов 1
Нач гр	Литвак						
Гл спец	Гранов				Ст3 ГОСТ 380-88	САНТЕХНИИПРОЕКТ	
Н контр	Фрязкин						
Утв	Снива						

Формат А4

A1A 453,023

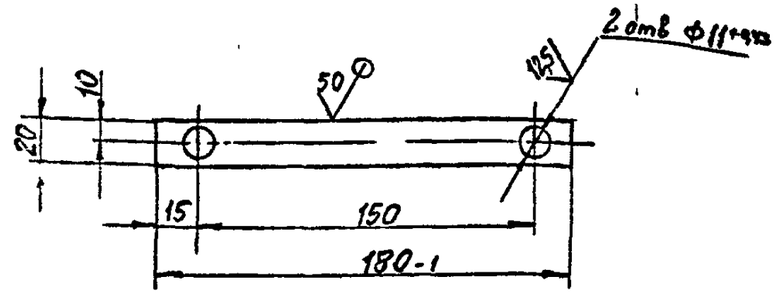

Неуказанные предельные отклонения размеров $\pm\frac{t_2}{2}$.

Из	Лист	№ докум.	Подп	Дата	A1A 453 023		
Разраб					Планка	Лит И	Масса 0,08	Масштаб 1:2
Пров						Лист	Листов 1
Нач гр							
Гл спец					Лист 3,0 ГОСТ 19903-74 / ОК 360В ГОСТ 16523-89	САНТЕХНИИПРОЕКТ	
Н контр							
Утв	Сливак						

Ц 00114-31 21 Формат А4

Подп и дата | Инв № дубл | Взам инв № | Подп и дата | Инв № подл

gost.e-ecolog.ru