ТИПОВЫЕ КОНСТРУКЦИИ, ИЗДЕЛИЯ И УЗЛЫ ЗДАНИЙ И СООРУЖЕНИЙ

СЕРИЯ 3.904-75.94

КАМЕРЫ ПРИТОЧНЫЕ ВЕНТИЛЯЦИОННЫЕ ПРОИЗВОДИТЕЛЬНОСТЬЮ

от 10 до 125 тыс. м³/ч

ВЫПУСК 1-29

ПРИЕМНАЯ СЕКЦИЯ ДЛЯ ПРИТОЧНОЙ КАМЕРЫ 2ПК 20

РАБОЧИЕ ЧЕРТЕЖИ

РАЗРАБОТАНЫ:

ГПКНИИ САНТЕХНИИПРОЕКТ

ГЛАВНЫЙ ИНЖЕНЕР ИНСТИТУТА Л.А.САПАНОВ

ГЛАВНЫЙ ИНЖЕНЕР ПРОЕКТА В.А.СИВАК

УТВЕРЖДЕНЫ

ГЛАВПРОЕКТОМ ГОССТРОЯ РОССИИ, ПИСЬМО ОТ 25.02.94 №9 3-2/34 И ВВЕДЕНЫ В ДЕЙСТВИЕ ГПКНИИ САНТЕХНИИПРОЕКТ С 30.06.94, ПРИКАЗ ОТ 01.03 1994г №7

gost.e-ecolog.ru

Серия 5.904-75.94 Выпуск 1-29

Обозначение	Наименование	Стр
А1А 452 000-ТО	Секция приемная для приточной камеры 2ПК 20. Техническое описание	2
А1А 452 000	Секция приемная для приточной камеры 2ПК 20	3
А1А 452.000 СБ	Секция приемная для приточной камеры 2ПК 20	4
А1А 452 010	Панель передняя	7
А1А 452 010 СБ	Панель передняя	8
А1А 452. 020 А1А 452 030	Панель задняя Панель торцевая	9
А1А 452 020 СБ	Панель задняя	10
А1А 452 030 СБ	Панель торцевая	11
А1А 452 040 А1А 452 050	Панель верхняя Панель верхняя	12
А1А 452. 040 СБ	Панель верхняя	13
А1А 452 050 СБ	Панель верхняя	14
А1А 452 060 А1А 452 060 СБ	Панель верхняя Панель верхняя	15
А1А 452 001 А1А 452 002	Стойка Поперечина	16
А1А 452 003 А1А 452. 054	Стойка Уголок	17
А1А 452 011 А1А 452 013	Профиль Профиль	18
А1А 452 012	Стенка	19
А1А 452 017 А1А 452 018	Плита Прокладка	20
А1А 452 019 А1А 452. 023	Пробка Планка	21
А1А 452 021 А1А 452 022	Прокладка Бобышка	22
А1А 452 051 А1А 452 053	Стенка Стенка	23

Инв. № подл. | Подп. и дата | Взам. инв. № | Инв. № дубл. | Подп. и дата

Изм.	Лист	№ докум.	Подп.	Дата	5 904-75 94 1-29			
Разраб.		Лейтес			Содержание	Лит.	Лист	Листов
Пров.		Литвак				И		1
Нач. гр.		Литвак				САНТЕХНИИПРОЕКТ		
Н. контр.		Гладкин						
Утв.		Спивак						

Копировал Формат А4

А1А 452 000 ТО

В настоящем выпуске приведены рабочие чертежи приемной секции для приточной вентиляционной камеры 2ПК 20

В выпуске предусмотрены приемные секции с рециркуляционной заслонкой и без нее в первом случае рециркуляционная заслонка расположена на верхней панели секции.

Чертежи заслонки представлены в выпуске 1-36 настоящей серии „Заслонка воздушная рециркуляционная"

Приемная секция состоит из четырех металлических панелей: передней, задней, верхней и торцевой, заполненных минераловатными плитами марки П175-40, толщиной 40 мм по ГОСТ 9573-82

В торцевой панели предусмотрено окно для короба, к которому крепится утепленная заслонка.

В передней панели приемной секции установлена герметическая дверь, выполняемая по типовому проекту серии 5.904-4

Над дверью передней панели расположена панель для установки измерительных приборов

Приемная секция соединяется с секцией фильтра посредством болтов М10, предусмотренных в секции фильтра, при отсутствии последней - с калориферной секцией.

Инв. № подл. | Подп. и дата | Взам. инв. № | Инв. № дубл. | Подп. и дата

Изм.	Лист	№ докум.	Подп.	Дата	А1А 452. 000-ТО			
Разраб.		Лейтес			Секция приемная для приточной камеры 2ПК20. Техническое описание	Лит.	Лист	Листов
Пров.		Литвак				И		1
Нач. гр.		Литвак				САНТЕХНИИПРОЕКТ		
Н. контр.		Гладкин						
Утв.		Спивак						

Копировал Формат А4

Серия 5.904-75.94 Выпуск 1-29

Формат	Зона	Поз.	Обозначение	Наименование	Кол.	Примечание
				Документация		
А3			А1А452.000СБ	Сборочный чертеж		
А4			А1А452 000-ТО	Техническое описание		
				Сборочные единицы		
А4		1	А1А452 010	Панель передняя	1	
А4		2	А1А452 020	Панель задняя	1	
А4		3	А1А452 030	Панель [illegible]	1	
		4		Дверь утепленная		
				ДУ-0,9х0,4		Типовая конструкции
				Серия 5.900-4	1	
			Переключение данные для исполнений			
				А1А452 000		
				Сборочные единицы		
А4		5	А1А452 040	Панель верхняя	1	
				Детали		
А4		6	А1А452 001	Стойка	1	
		7	-01	Стойка	1	
А4		8	А1А452 002	Погерсчина	1	

Изм.	Лист	№ докум.	Подп.	Дата	А1А452 000		
Разраб.		Лейтес			Секция приемная для приточной камеры 2ПК20	Лит.	Лист 1	Листов 2
Пров.		Литвак						
Нач. гр.		Литвак				САНТЕХНИИПРОЕКТ		
Н. контр.		Федькин						
Утв.		Спивак						

Копировал Формат А4

Формат	Зона	Поз.	Обозначение	Наименование	Кол.	Примечание
				А1А452 000-01		
				Сборочные единицы		
А4		5	А1А452.050	Панель верхняя	1	
А4		9	А1А452 060	Панель верхняя	1	
А4		10	АЗЦ.200 000-21	Заслонка воздушная рециркуляционная с электроприводом	1	Выпуск 1.36
				Детали		
А4		6	А1А452 003	Стойка	1	
		7	-01	Стойка	1	
				Стандартные изделия		
		11		Болт М10-6gх30.36 ГОСТ 7798-70	28	
		12		Гайка М10-СН.5 ГОСТ 5915-70	28	
				Материалы		
		13		Пластина 1, лист ТМКЦ-М-3 ГОСТ 7338-92	0,8	кг

Изм.	Лист	№ докум.	Подп.	Дата	А1А452 000	Лист 2

Копировал Формат А4

А1А452 000СБ

Серия 5904-75 94 выпуск 1-29

Рис 1

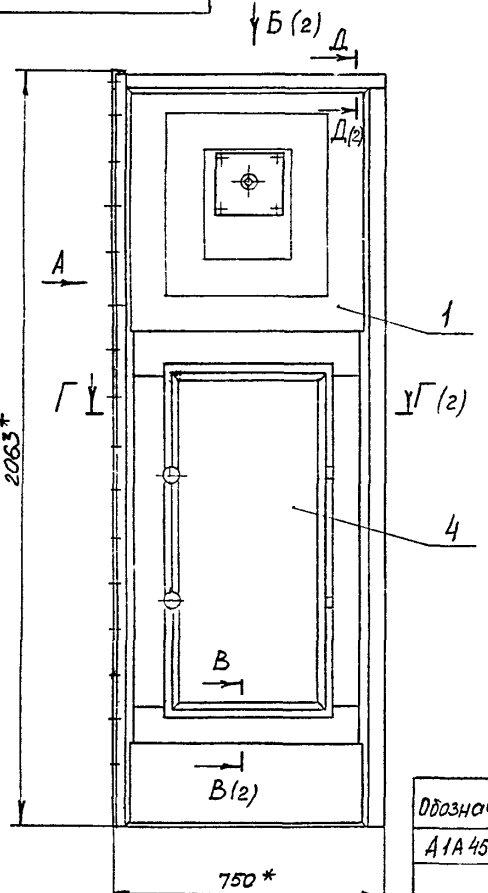

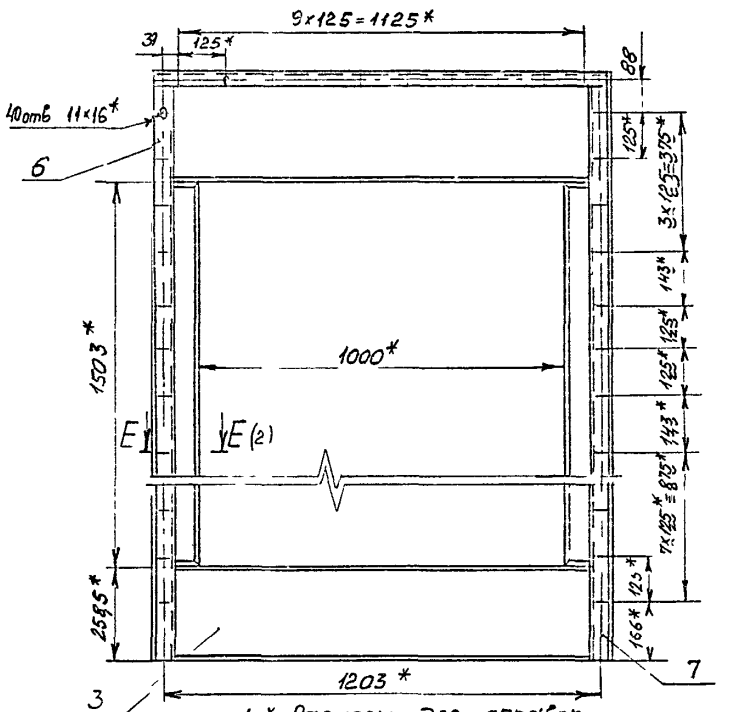

1 * Размеры для справок

2 $\pm \frac{t_2}{2}$

3 Сварные швы по ГОСТ 5264-80

Обозначение	Рис	Масса, кг
А1А452 000	1	148,5
01	2	183,0

Изм	Лист	№ докум.	Подп.	Дата
Разраб		Лейтес		
Пров		Литвак		
Нач гр		Литвак		
Гл спец		Грановский		
Н контр		Фрадкин		
Утв		Сливак		

А1А 452 000 СБ

Секция приемная для приточной камеры 2ПК20

Лит	Масса	Масштаб
И	См табл	1 10

Лист 1 Листов 3

САНТЕХНИИПРОЕКТ

Инв № подл | Подп и дата | Взам инв № | Инв № дубл | Подп и дата

Ц00194-30 5 Формат А3

Б (1)

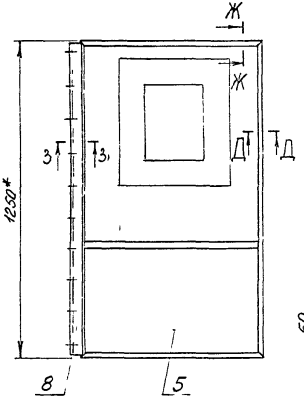

Г-Г (1 2) (1)

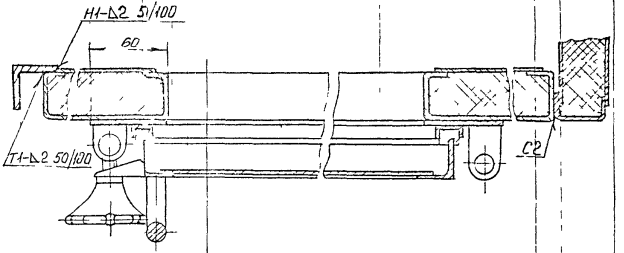

В-В (1.2)(1)

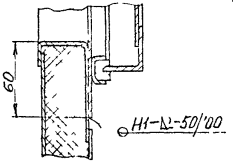

З-З (1 2)

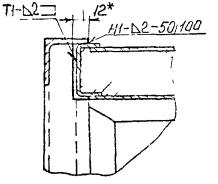

Ж—Ж (1:2)

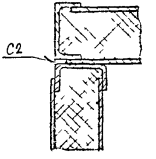

Д-Д (1 2)

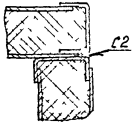

Е — Е (1:2)(1)

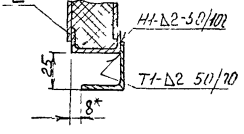

Изм.	Лист	№ докум.	Подп.	Дата	А1А452 000СБ	Лист 2

Ц 00194-20 6 Формат А3

Рис 2

Остальное-см рис 1

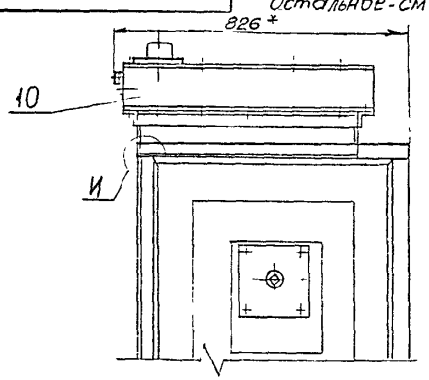

А

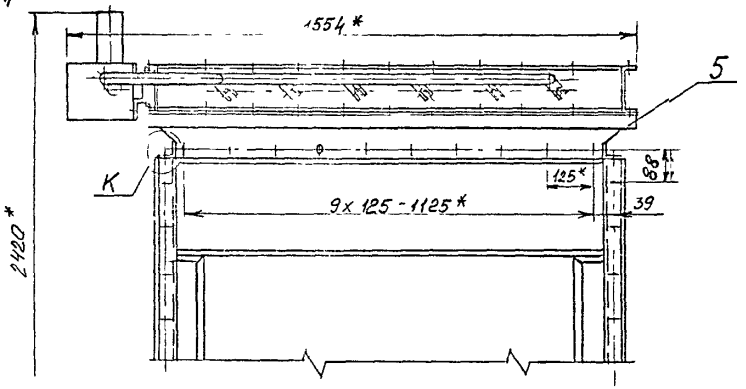

И (1:2)

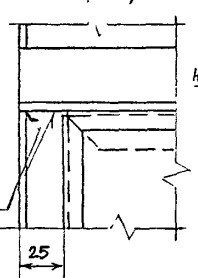

К (1:2)

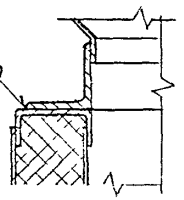

Л-Л (1:2)

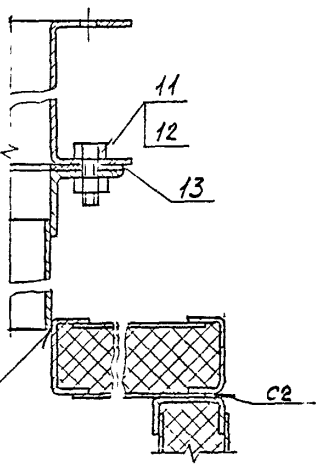

Б

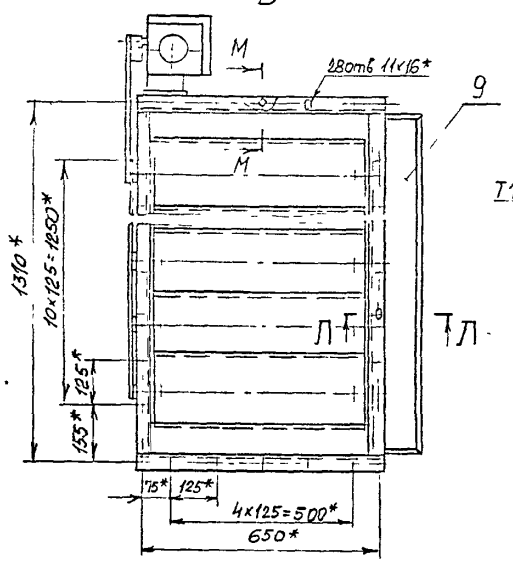

М-М (1:2)

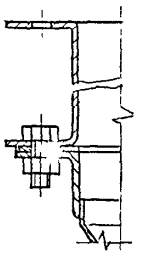

Серия 5.904-75.94 Выпуск 1.29

Инв. № подл.	Подп. и дата	Взам. инв. №	Инв. № дубл.	Подп. и дата

Изм.	Лист	№ докум.	Подп.	Дата

А1А452.000СБ

Лист 3

Серия 5.904-75 94 выпуск 1-29

Формат	Зона	Поз.	Обозначение	Наименование	Кол.	Примечание
				Документация		
А3			А1А 452 010 СБ	Сборочный чертеж		
				Детали		
А4		1	А1А452. 011	Профиль	2	
		2	-01	Профиль	2	
А4		3	А1А452 012-02	Стенка	1	
		4	-03	Стенка	1	
А4		5	А1А 452 013	Профиль	2	
		6	-01	Профиль	2	
Б4		7	А1А 452. 014	Стенка		
				Лист 0,8 ГОСТ 19903-74		
				ОК 360В ГОСТ 16523-89		
				213-1,15 х 665-2,0	1	0,9кг
Б4		8	А1А 452. 015	Стенка		
				Лист 0,8 ГОСТ 19903-74		
				ОК 360В ГОСТ 16523-89		
				120-0,87 х 925-2,3	2	0,7кг
Б4		9	А1А 452. 016	Стенка		
				Лист 0,8 ГОСТ 19903-74		
				ОК 360В ГОСТ 16523-89		
				313-1,3 х 665-2,0	1	1,3кг
А4		10	А1А 452. 017	Плита	1	
А4		11	А1А452. 018	Прокладка	1	

Подп. и дата | Инв. № дубл. | Взам. инв. № | Подп. и дата | Инв. № подл.

Изм.	Лист	№ докум.	Подп.	Дата
Разраб		Лейтес		
Пров		Литвак		
Нач.гр.		Литвак		
Н.контр.		Фрайкин		
Утв.		Литвак		

А1А 452. 010

Панель передняя

Лит	Лист	Листов
И	1	2

САРТЕХНИПРОЕКТ

Копировал | Формат А4

Формат	Зона	Поз.	Обозначение	Наименование	Кол.	Примечание
А4		12	А1А 452 019	Пробка	1	
А4		13	А1А 452. 021	Прокладка	1	
А4		14	А1А 452. 022	Бобышка	1	
А4		15	А1А 452. 023	Планка	2	
				Стандартные изделия		
		16		Болт М10-6g х 120. 36		
				ГОСТ 7798-70	4	
		17		Гайка М10-6Н.5		
				ГОСТ 5915-70	4	
				Материалы		
		18		Плита ПН75-40		
				ГОСТ 9573-83	6,1	кг

Подп. и дата | Инв. № дубл. | Взам. инв. № | Подп. и дата | Инв. № подл.

Изм.	Лист	№ докум.	Подп.	Дата

А1А 452. 010

Лист 2

Копировал Ц001.1-30 8 Формат А4

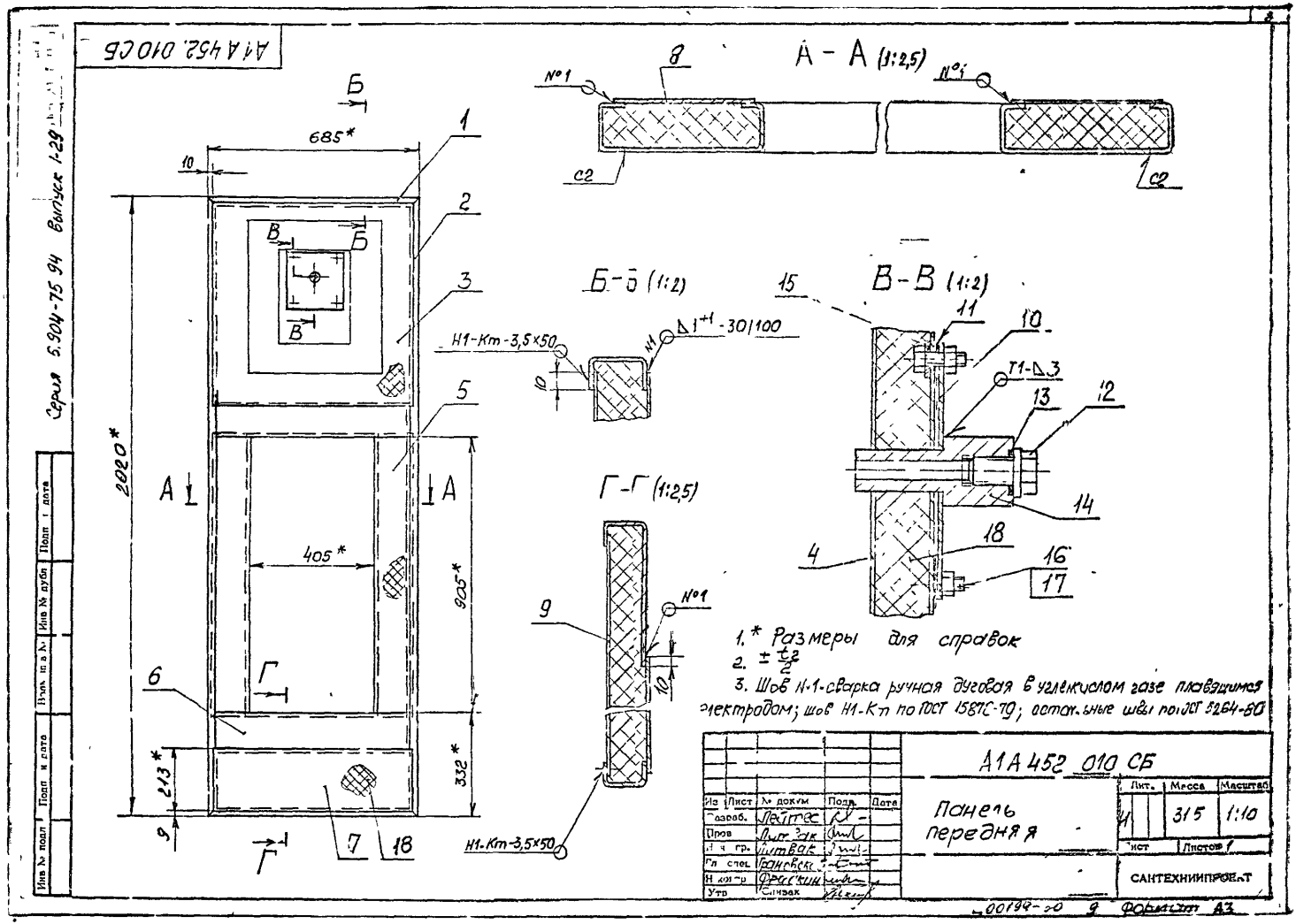

А1А452.010СБ
Серия 5.904-75 94 выпуск 1-29
А - А (1:2,5)
Б-Б (1:2)
В-В (1:2)
Г-Г (1:2,5)
685*
2020*
405*
905*
332*
213*
10
Н1-Кт-3,5×50
Δ1+1-30/100
Т1-Δ3
№1
С2
1. * Размеры для справок
2. ± t2/2
3. Шов N-1-сварка ручная дуговая в углекислом газе плавящимся электродом; шов Н1-Кт по ГОСТ 15878-79; остальные швы по ГОСТ 5264-80
А1А452 010 СБ
Панель передняя
Лит. Масса Масштаб
315 1:10
Лист Листов 1
САНТЕХНИИПРОЕКТ
Разраб. Лейтес
Пров Литвак
Гл. спец. Грановский
Н. контр. Фрасткин
Утв Снизак
Инв № подл. Подп. и дата Взам. инв № Инв № дубл. Подп. и дата
00199-20 9 Формат А3

Серия 5.904-75.94 выпуск 1-29

Формат	Зона	Поз.	ОБОЗНАЧЕНИЕ	НАИМЕНОВАНИЕ	Кол.	Примечание
				Документация		
А3			А1А 452.020 СБ	Сборочный чертеж		
				Детали		
А4		1	А1А 452.011	Профиль	2	
		2	-01	Профиль	2	
А3		3	А1А 452.012	Стенка	6	
Б4		4	А1А 452.025	Полоса		
				Лист 2 ГОСТ 19903-74 ОК360В ГОСТ 16523-89		
				25-0,52 х 645-2	4	0,25 кг
				Материалы		
		5		Плита П175-40		
				ГОСТ 9573-83	8,3	кг

Изм.	Лист	№ докум.	Подп.	Дата
Разраб.		Лейтес		
Пров.		Литвак		
Нач.гр.		Литвак		
Н.контр.		Фрадкин		
Утв.		Спивак		

А1А 452.020

Панель задняя

Лит.	Лист	Листов
И		1

САНТЕХНИИПРОЕКТ

Подп. и дата | Инв. № дубл. | Взам. инв. № | Подп. и дата | Инв. № подл.

Копировал Формат А4

Формат	Зона	Поз.	ОБОЗНАЧЕНИЕ	НАИМЕНОВАНИЕ	Кол.	Примечание
				Документация		
А3			А1А 452.030 СБ	Сборочный чертеж		
				Детали		
А4		1	А1А 452.011-02	Профиль	4	
		2	-03	Профиль	4	
		3	-04	Профиль	4	
		4	-05	Профиль	4	
Б4		5	А1А 452.031	Стенка		
				Лист 0,8 ГОСТ 19903-74 ОК360В ГОСТ 16523-89		
				105-0,87 х 1483-3,1	4	0,97 кг
Б4		6	А1А 452.032	Стенка		
				Лист 0,8 ГОСТ 19903-74 ОК360В ГОСТ 16523-89		
				238-1,15 х 1230-2,6	4	1,83 кг
				Материалы		
		7		Плита П175-40		
				ГОСТ 9573-83	6,1	кг

Изм.	Лист	№ докум.	Подп.	Дата
Разраб.		Лейтес		
Пров.		Литвак		
Нач.гр.		Литвак		
Н.контр.		Фрадкин		
Утв.		Спивак		

А1А 452.030

Панель торцевая

Лит.	Лист	Листов
И		1

САНТЕХНИИПРОЕКТ

Подп. и дата | Инв. № дубл. | Взам. инв. № | Подп. и дата | Инв. № подл.

Копировал Ц00194-30 10 Формат А4

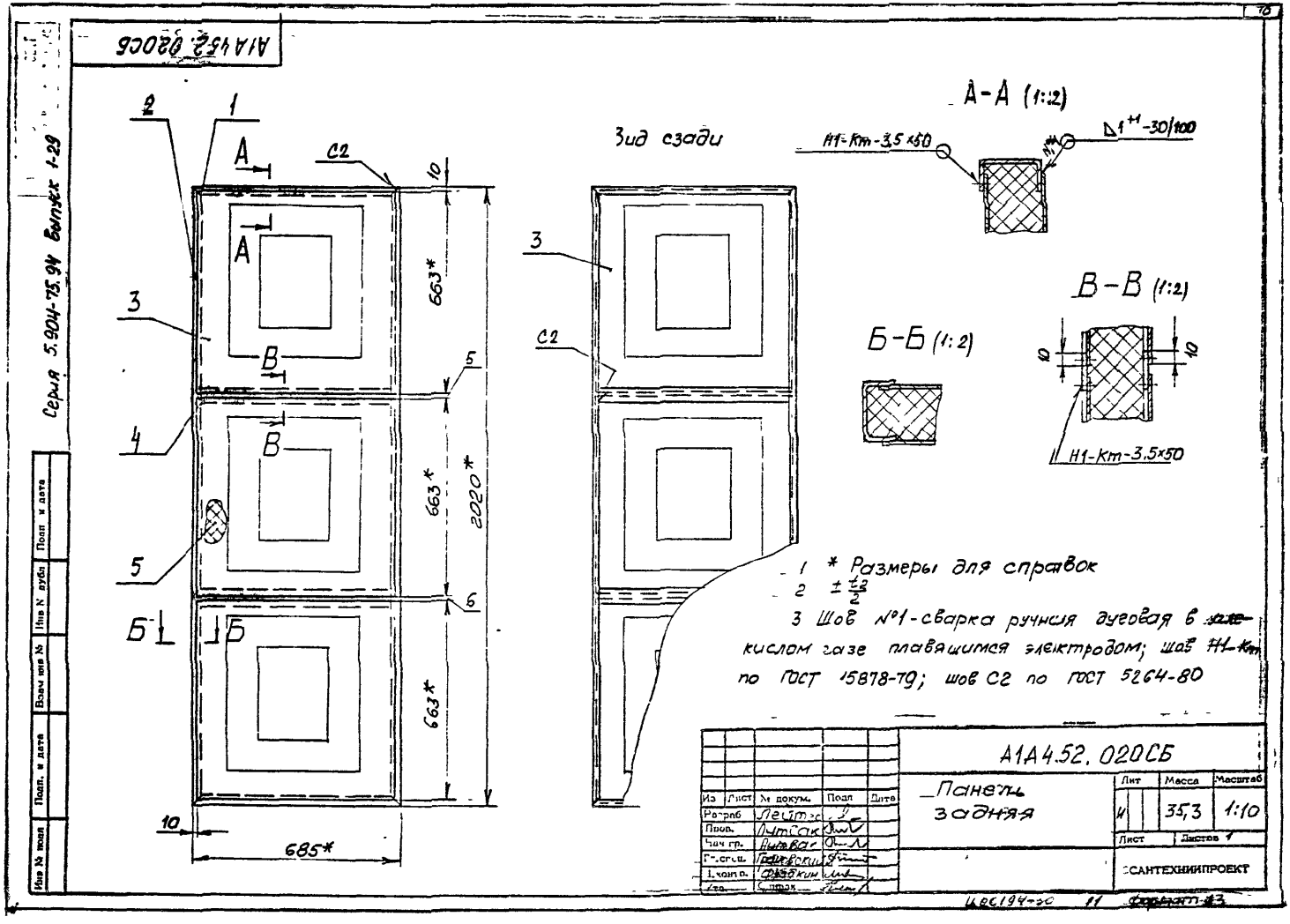

А1А4.52.020СБ
Серия 5.904-75.94 выпуск 1-29
Вид сзади
А-А (1:2)
Н1-Кт-3,5×50
Δ1+1-30/100
В-В (1:2)
Б-Б (1:2)
Н1-Кт-3,5×50
663*
2020*
685*
1 * Размеры для справок
2 ± t2/2
3 Шов №1-сварка ручная дуговая в ~~уле~~ кислом газе плавящимся электродом; шов Н1-Кт по ГОСТ 15878-79; шов С2 по ГОСТ 5264-80
А1А4.52.020СБ
Панель задняя
Лит
Масса
Масштаб
35,3
1:10
Листов 1
САНТЕХНИИПРОЕКТ
Разраб
Пров.
Нач.гр.
Гл.спец.
Н.контр.
Утв.
Инв № подл
Подп. и дата
Взам инв №
Инв № дубл
Подп. и дата

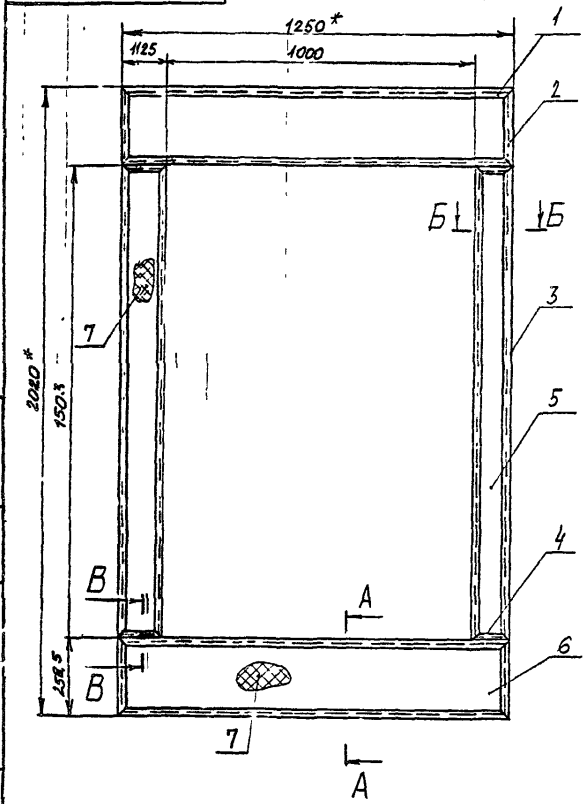

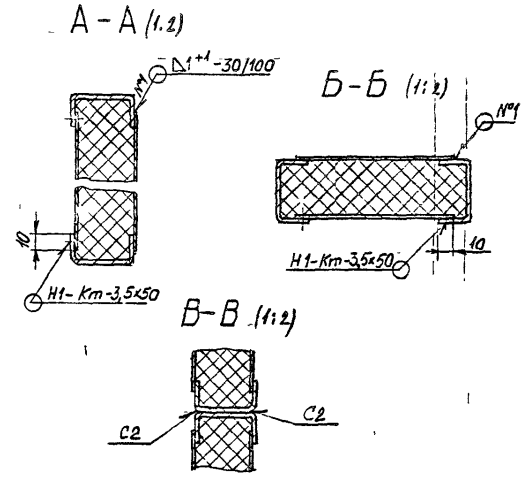

1. * Размеры для справок
2. +Н14; $\pm\frac{t_2}{2}$
3. Шов №1 - сварка ручная дуговая в углекислом газе плавящимся электродом; шов Н1-Кт по ГОСТ 15878-79, шов С2 по ГОСТ 5264-80.

					А1А452.030 СБ			
Изм.	Лист	№ докум.	Подп.	Дата	Панель торцевая	Лит.	Масса	Масштаб
Рег. рабс.		Лейтес				И	29,0	1:10
Пров.		Литвак				Лист	Листов 1	
Нач.гр.		Литвак						
Гл. спец.		Грановский				САНТЕХНИИПРОЕКТ		
Н. контр.		Фрадкин						
Утв.		Синяк						

Серия 5.904-75.94 Выпуск 1-29

Инв.№ подл. | Подп. и дата | Взам.инв.№ | Инв.№ дубл. | Подп. и дата

Формат	Зона	Поз.	Обозначение	Наименование	Кол.	Примечание
				Документация		
А3			А1А 452.040 СБ	Сборочный чертеж		
				Детали		
А4		1	А1А 452.011-02	Профиль	2	
		2	-06	Профиль	2	
А3		3	А1А 452.012-01	Стенка	2	
Б4		4	А1А 452.041	Полоса		
				Лист 2 ГОСТ 19903-74		
				ОК 3608 ГОСТ 16523-89		
				25-0,52×685-2	2	0,26кг
Б4		5	А1А 452.042	Стенка		
				Лист 0,8 ГОСТ 19903-74		
				ОК 3608 ГОСТ 16523-89		
				426-1,55×705-2,0	2	1,88кг
				Материалы		
		6		Плита П175-40		
				ГОСТ 9573-83	5,4	кг

Изм.	Лист	№ докум.	Подп.	Дата
Разраб.		Лейтес		
Пров.		Литвак		
Нач.гр.		Литвак		
Н.контр.		Фрадкин		
Утв.		Сливак		

А1А 452.040

Панель верхняя

Лит.	Лист	Листов
И		1

САНТЕХНИИПРОЕКТ

Копировал

Формат А4

Формат	Зона	Поз.	Обозначение	Наименование	Кол.	Примечание
				Документация		
А3			А1А 452.050 СБ	Сборочный чертеж		
				Детали		
А4		1	А1А 452 051	Стенка	1	
		2	-01	Стенка	1	
Б4		3	А1А 452.052	Уголок		
				Уголок 35×35×3 ГОСТ 8509-86		
				Ст3 ГОСТ 535-88		
				L = 6000-1,75	2	0,96кг
А4		4	А1А 452 053	Стенка	2	
Б4		5	А1А 452 054	Уголок	2	
		6	-01	Уголок	2	

Изм.	Лист	№ докум.	Подп.	Дата
Разраб		Лейтес		
Пров		Литвак		
Нач.гр.		Литвак		
Н контр.		Сорокин		
Утв.		Сливак		

А1А 452.050

Панель верхняя

Лит.	Лист	Листов
И		1

САНТЕХНИИПРОЕКТ

Копировал 4.08.94-30 13 Формат А4

Инв. № подл. | Подп. и дата | Взам. инв. № | Инв. № дубл. | Подп. и дата

А1А452.040СБ

Серия 5.904-75.94 выпуск 1-29

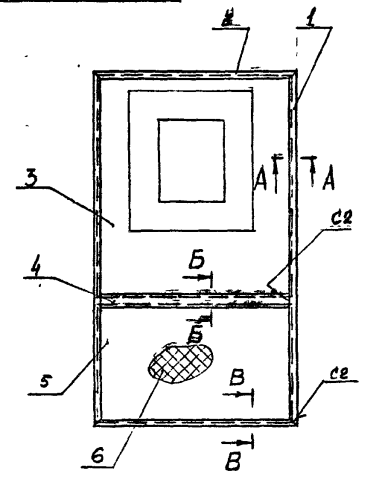

Вид сзади

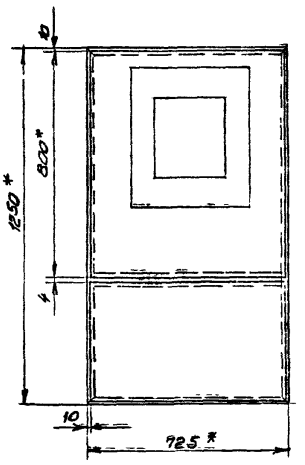

А-А (1:2)

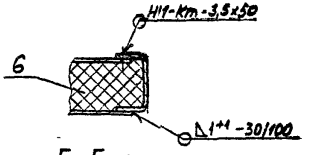

Б-Б (1:2)

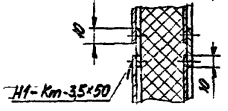

В-В (1:2)

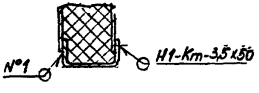

1. * Размеры для справок
2. $\pm \frac{t_2}{2}$
3. Шов №1 - сварка ручная дуговая в углекислом газе плавящимся электродом; шов Н1-Кт по ГОСТ 15878-79, шов С2 по ГОСТ 5264-80.

Изм.	Лист	№ докум.	Подп.	Дата
Разраб.		Лейтес		
Пров.		Литвак		
Нач.гр.		Литвак		
Н.отд.		Грановский		
Н.контр.		Фрадкин		
Утв.		Шапак		

А1А452.040СБ

Панель верхняя

Лит.	Масса	Масштаб
И	19,5	1:10

Лист | Листов 1

САНТЕХНИИПРОЕКТ

Инв № подл. | Подп. и дата | Взам.инв.№ | Инв.№ дубл. | Подп. и дата

Ц00194-30 14 формат А3

А1А452 050СБ

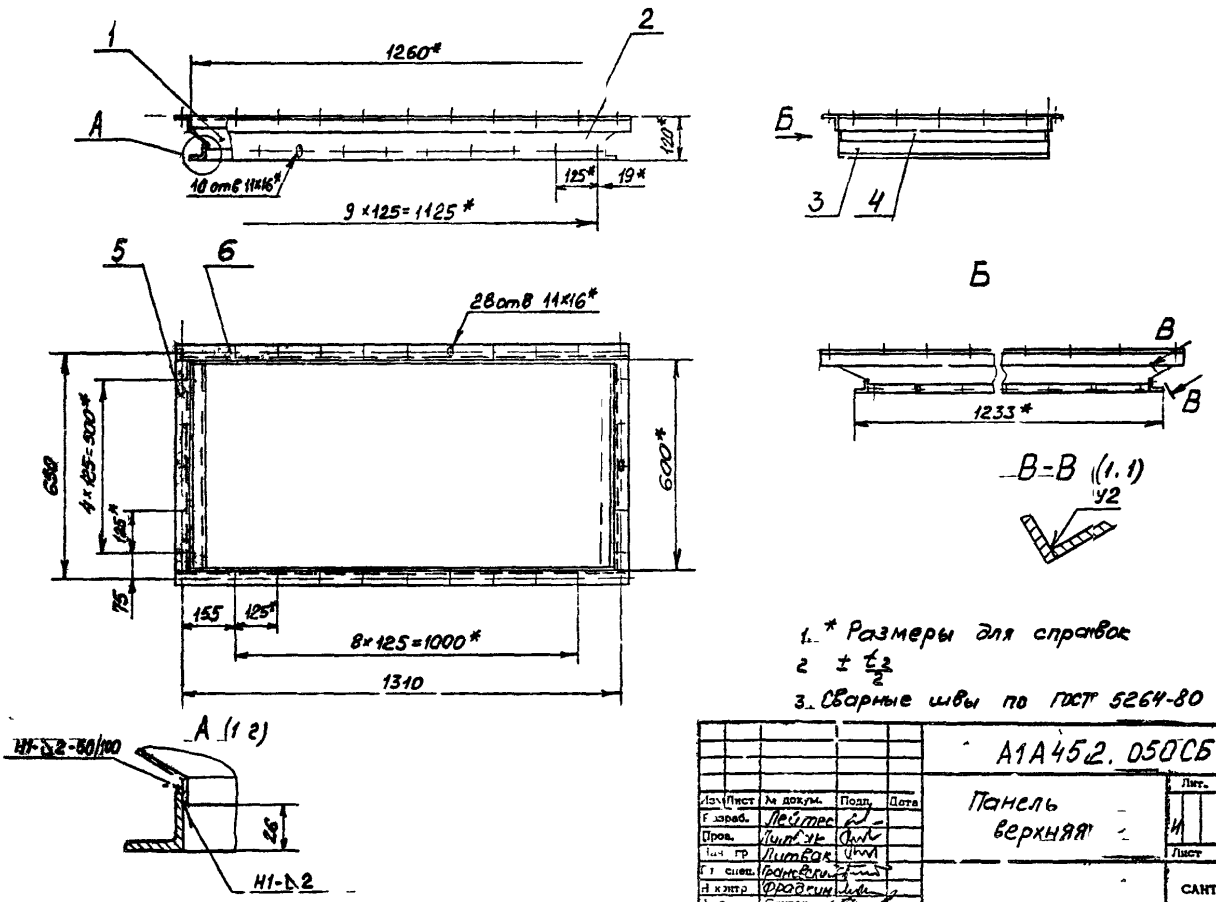

1. * Размеры для справок
2. $\pm \frac{t_2}{2}$
3. Сварные швы по ГОСТ 5264-80

Изм.	Лист	№ докум.	Подп.	Дата	А1А452. 050СБ			
Разраб.		Лейтес			Панель верхняя	Лит.	Масса	Масштаб
Пров.		Литвак				И	16,3	1:10
Нач. пр.		Литвак				Лист	Листов 1	
Гл. спец.		Граневский				САНТЕХНИИПРОЕКТ		
Н. контр.		Фрадкин						
Утв.		Сливак						

Серия 5.904-75.94 Выпуск 1-20

Ц00194-30 15 Формат А3

Серия 5.904-75 94 Выпуск 1-29

Формат	Зона	Поз.	Обозначение	Наименование	Кол.	Примечание
				Документация		
А1			А1А452 060 СБ	Сборочный чертеж		
				Детали		
А4		1	А1А452. 011-02	Профиль	2	
		2	-07	Профиль	2	
Б1		3	А1А452 061	Стенка		
				Лист 0,8 ГОСТ 19903-74 ОК360В ГОСТ 16523-89		
				130-1 х 1230-2,6	2	1 кг
				Материалы		
		4		Плита П175-40		
				ГОСТ 9573-83	1,1	кг

Изм.	Лист	№ докум.	Подп.	Дата
Разраб.		Лейтес		
Пров.		Литвак		
Нач.тр.		Литвак		
Н.контр.		Рогозин		
Утв.		Стибак		

А1А452 060

Панель верхняя

Лит	Масса	Масштаб
Лист	Листов 1	

САНТЕХМОНТАЖПРОЕКТ

Копировал

Формат А4

А1А452. 060СБ

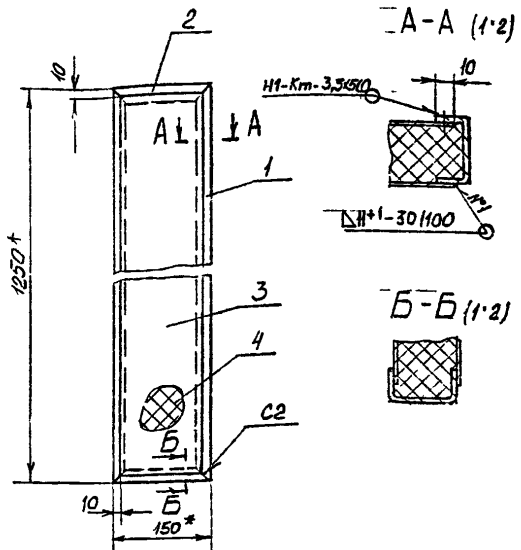

1 * Размеры для справок

2 ± 1/2

3 Шов №1 - сварка ручная дуговая в углекислом газе плавящимся электродом, шов Н1-Кт по ГОСТ 15878-70; шов С2 по ГОСТ 5264-80

Изм.	Лист	№ докум.	Подп.	Дата
Разраб.		Лейтес		
Пров.		Литвак		
Нач.тр.		Литвак		
Н.контр.		Рогозин		
Утв.		Спивак		

А1А 452. 060 СБ

Панель верхняя

Лит	Масса	Масштаб
И	7,5	1:5
Лист	Листов 1	

САНТЕХМОНТАЖПРОЕКТ

Ц 00194-30 16 Формат А4

Серия 5.904-75 01 выпуск 1-29

А1А452 001

50 (√)

А1А 452 001-изображено
А1А452 001-01- зеркальное отражение

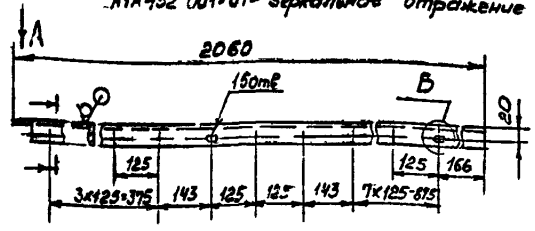

А (1:2)

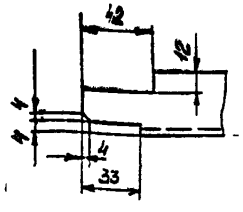

Б (1:1)

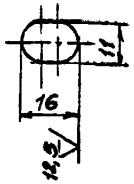

Неуказачные предельные отклонения размеров: Н14; h14; $\pm\frac{t_2}{2}$

Изм.	Лист	№ докум.	Подп.	Дата	А1А452.001		
Разраб.		Лейтес			Стойка	Лит	Масса	Масштаб
Пров.		Литвак				И	32	1:10
Нач.отд.		Литвак				Лист	Листов 1	
Гл. спец.		Гольдберг			Уголок 35×35×3 ГОСТ 8509-86	САНТЕХНИИПРОЕКТ	
Н. контр.		Фрадкин			Ст3 ГОСТ 535-88		
Утв.		Сливак					

Формат А4

А1А452 002

12,5 (√)

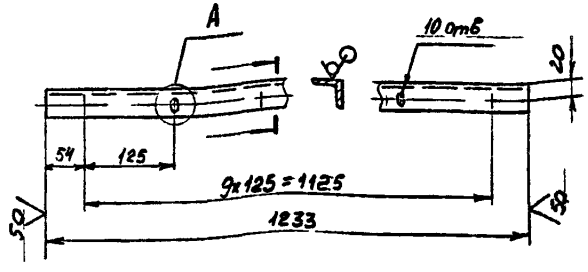

А (1:1)

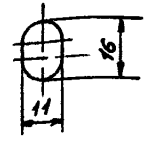

Неуказанные предельные отклонения размеров: Н14; h14, $\pm\frac{t_2}{2}$

Изм.	Лист	№ докум.	Подп.	Дата	А1А452 002		
Разраб.		Лейтес			Поперечина	Лит	Масса	Масштаб
Пров.		Литвак				И	2,6	1:5
Нач.отд.		Литвак				Лист	Листов 1	
Гл. спец.		Гольдберг			Уголок 35×35×3 ГОСТ 8509-86	САНТЕХНИИПРОЕКТ	
Н. контр.		Фрадкин			Ст3 ГОСТ 535-88		
Утв.		Сливак					

Цоо194-30 17 Формат А4

Серия 5 904 75 94 Выпуск 1 29

А1А 452 003

$\sqrt{\ }^{125}$ (√)

А1А 452 003 – и ображено

А1А 452 003 01 зеркальное отражение

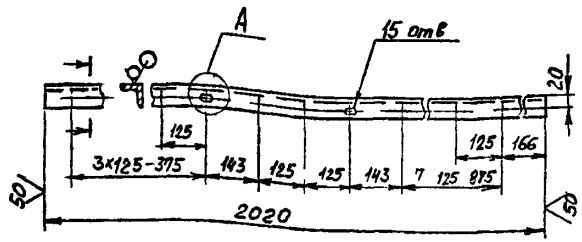

А (1 1)

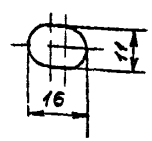

Неуказанные предельные отклонения размеров Н14, h14, $\pm\frac{t_2}{2}$

Изм	Лист	№ до	П	ис	Д	а
Р	раб.	Ле тес				
Пров		Литвак				
Т	контр.	Литвак				
Л	спец	Гранов кин				
Н.	он	Фрадкин				
У		Спивак				

А1А 452 003

Стойка

Л	М	М штаб
И	3,2	1 10

Лис | Лис 1

Уголок 35 35×3 ГОСТ 8509 86 / Ст3 ГОСТ 5 5 68

САНТЕХ НИИПРОЕКТ

ЦИТП Копирова Ф рма А

А1А 452 054

$\sqrt{\ }^{125}$ (√)

Рис 1

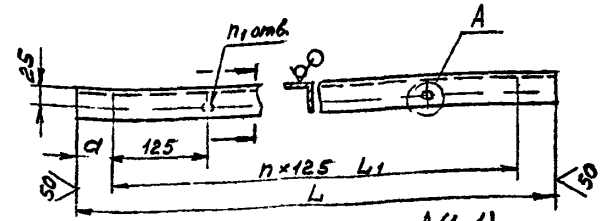

А (1 1)

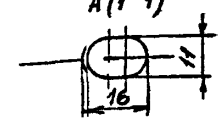

Рис 2

Остальное – см рис 1



Обозначение	Рис	Размеры, мм			Кол шт		Масса, шт.
		L	L_1	a	n	n_1	
А1А 452 054	1	600	500	50	4	5	0 95
01	2	13 0	1000	165	8	9	2,10

Неуказанные предельные отклонения размеров Н14, h14, $\pm\frac{t_2}{2}$

м	Лис		П	пис	Д	а
		Л. т.				
ро		Литвак				
		Л т				
Л.		Гановс				
Н		Фр д				
		Спивак				

А1А 452 054

Уголок

Л	Мас	Масштаб
И	См табл.	–

Лис | Листов 1

Уголок 35×35×3 ГО Т о 509 8 / Ст3 ГОСТ 535 88

САНТЕ НИИПРОЕКТ

ЦИ П ирова Ц00194 30 18 Формат А4

А1А452 011

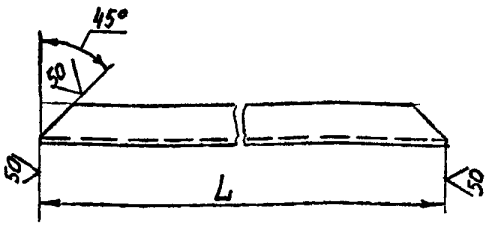

Обозначение	L, мм	Масса, кг
А1А 452 011	685-20	0,70
-01	2020-40	2,20
-02	1250-26	1,40
-03	258-13	0,25
-04	1503-31	1,65
-05	125-1,0	0,10
06	725-2,0	0,75
-07	150-10	0,12

Изм.	Лист	№ докум.	Подпись	Дата
Разраб.		Дейтес		
Пров.		Литвак		
Т. контр.		Литвак		
Гл. спец.		Граковский		
Н. контр.		Фрадкин		
Утв.		Спиридонов		

А1А452 011

Профиль

Лит	Масса	Масштаб
И	См. табл.	—
Лист	Листов 1	

Швеллер 40×20×2 Ст3 кп ГОСТ 8278-83

САНТЕХНИИПРОЕКТ

Инв. № подл. | Подпись и дата | Взам. инв. № | Инв. № дубл. | Подпись и дата

ЦИТП — Копировал — Формат А4

50 (V)

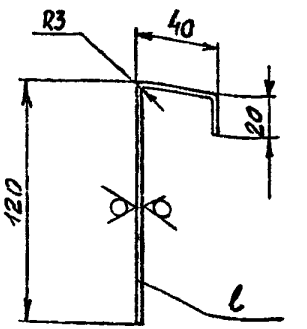

Обозначение	l, мм	Масса, кг
А1А 452.013	905	2,6
-01	645	1,8

Неуказанные предельные отклонения размеров: h14, $\pm \frac{IT14}{2}$

Изм.	Лист	№ докум.	Подпись	Дата
Разраб.		Дейтес		
Пров.		Литвак		
Т. контр.		Литвак		
Гл. спец.		Граковский		
Н. контр.		Фрадкин		
Утв.		Спиридонов		

А1А452.013

Профиль

Лит	Масса	Масштаб
И	См. табл.	—
Лист	Листов 1	

Лист 2 ГОСТ 19903-74

Ст3сп ГОСТ 14637-89

САНТЕХНИИПРОЕКТ

Инв. № подл. | Подпись и дата | Взам. инв. № | Инв. № дубл. | Подпись и дата

ЦИТП — Копировал — Ц007194-30 19 — Формат А4

А1А452 012

Серия 5.904-75.94 выпуск 1-29

Рис 1

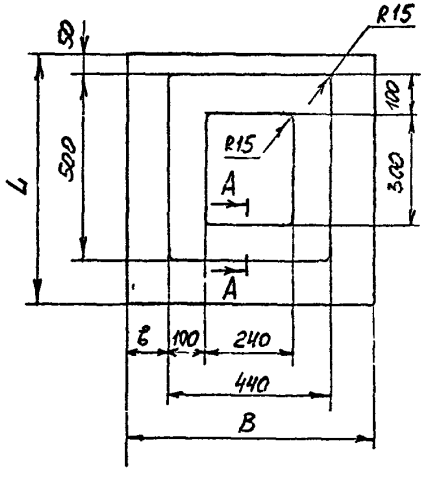

Рис 2

Остальное - см рис.1

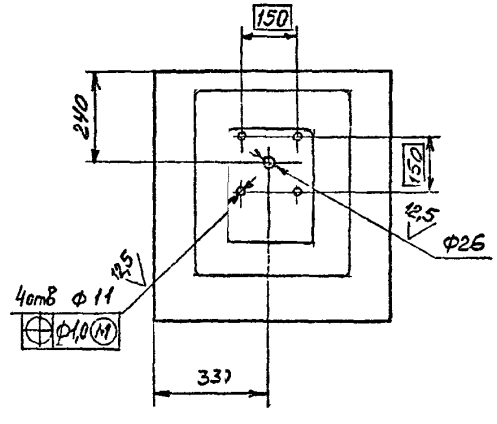

Рис 3

Остальное - см. рис.1

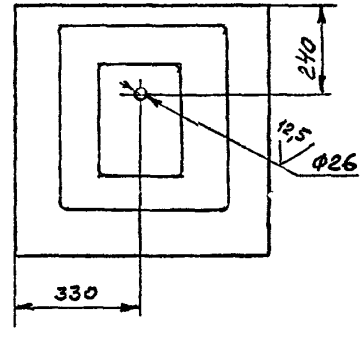

А-А (2:1)

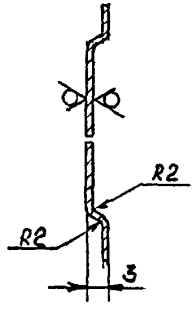

Обозначение	Рис	Размеры, мм			Масса, кг
		B	L	в	
А1А452 012	1	665	663	110	2,5
-01		705	800	130	3,8
-02	2	665	663	110	2,5
-03	3				

Неуказанные предельные отклонения размеров: H14, h14; $\pm \frac{t_2}{2}$

Изм	Лист	№ докум.	Подп	Дата
Разраб.				
Пров				
Т контр				
Гл.спец.				
Н контр				
Утвердил				

А1А 452 012

Стенка

Лит	Масса	Масштаб
И	См табл.	-

Лист | Листов 1

Лист 0,8 ГОСТ 19903 74
ОК360В ГОСТ 17523-80

САНТЕХНИИПРОЕКТ

Копировал ЦСО1941-30 -2-0- Формат 43

Серия 5.904-75.94 Выпуск 1-29

А1А452 017

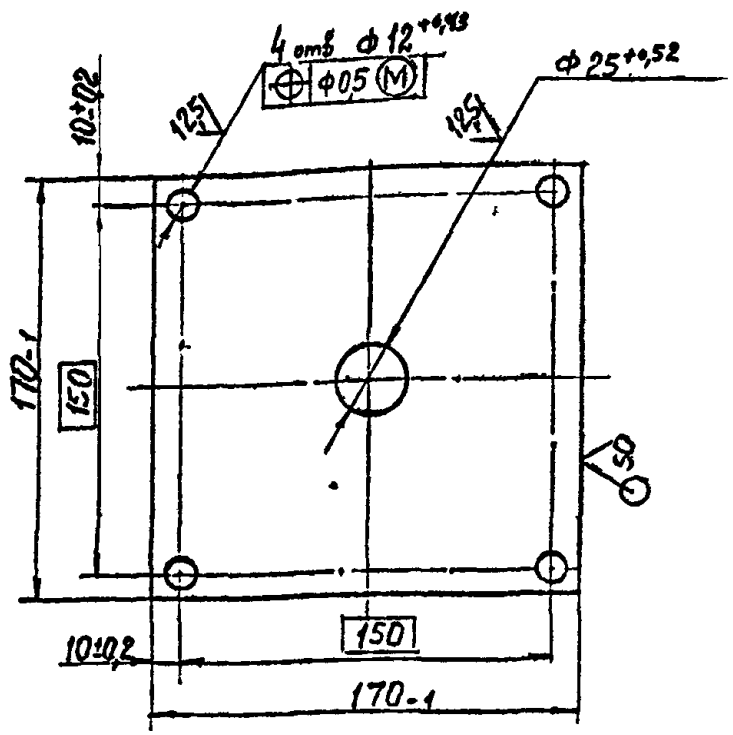

Изм	Лист	№ докум.	Подп	Дата
Разраб		Ямпольская		
Пров.		Литвак		
Нач.гр.		Литвак		
Гл.спец.				
Н.контр.		Фрадкин		
Утв.		Спивак		

А1А452.017

Плита

Лит	Масса	Масштаб
И	0,4	1:2

Лист | Листов 1

Лист 4 ГОСТ 19903-74
Ст 3 ГОСТ 14637-89

САНТЕХНИИПРОЕКТ

Формат А4

А1А452 018

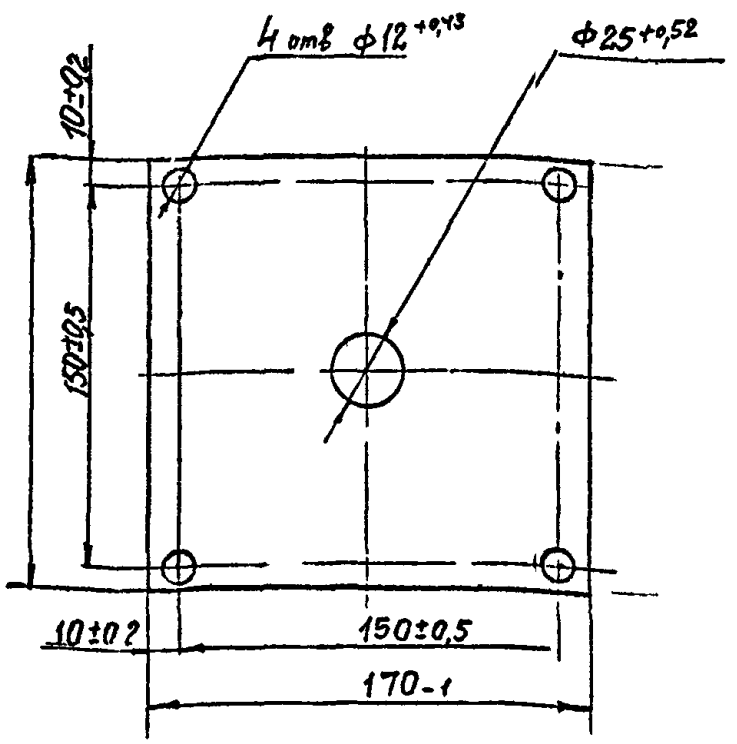

Изм	Лист	№ докум.	Подп	Дата
Разраб		Ямпольская		
Пров.		Литвак		
Нач.гр.		Литвак		
Гл.спец.				
Н.контр.		Фрадкин		
Утв.		Спивак		

А1А452.018

Прокладка

Лит	Масса	Масштаб
И	0,08	1:2

Лист | Листов 1

Паронит ПОН-А1 2,0
ГОСТ 481-80

САНТЕХНИИПРОЕКТ

Ц00194-10 21 Формат А4

Серия 5904-75.94 Выпуск 1-29

А1А 452 019

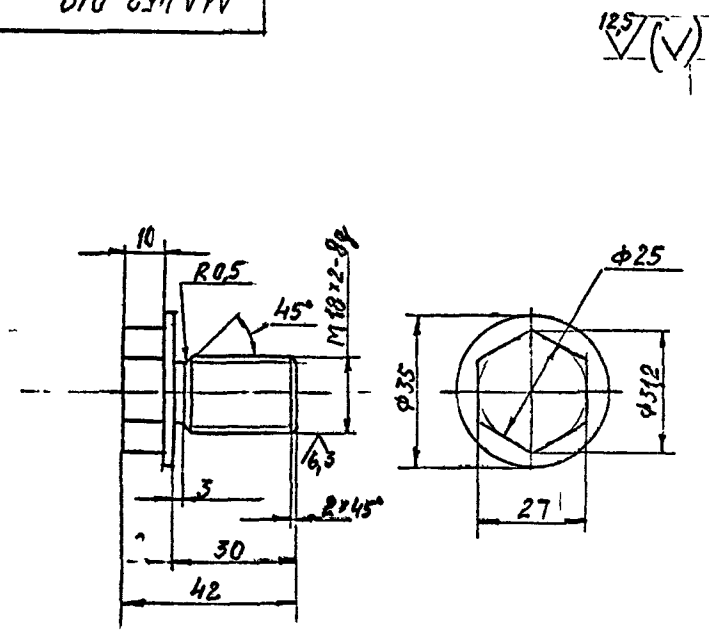

Неуказанные предельные отклонения размеров: H14, h14, $\pm\frac{t_2}{2}$

Изм.	Лист	№ докум.	Подп.	Дата	А1А 452 019		
Разраб.	Ямпольская				Пробка	Лит	Масса 0,1	Масштаб 1:1
Пров.	Литвак					Лист	Листов 1
Нач. гр.	Литвак						
Гл. спец.							
Н. контр.	Фрадкин				Ст 3 ГОСТ 380-88	САНТЕХНИИПРОЕКТ	
Утв.	Сливак						

Формат А4

А1А 452.023

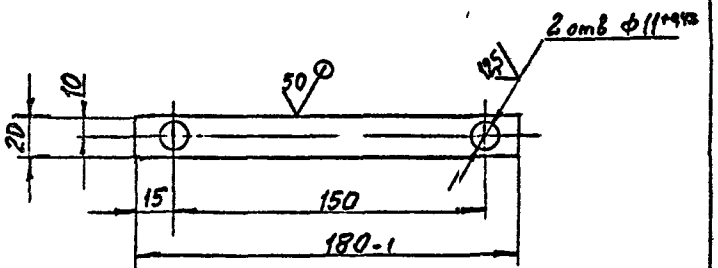

Неуказанные предельные отклонения размеров: $\pm\frac{t_2}{2}$

Изм.	Лист	№ докум.	Подп.	Дата	А1А 452.023		
Разраб.	Ямпольская				Планка	Лит	Масса 0,08	Масштаб 1:2
Пров.	Литвак					Лист	Листов 1
Нач. гр.	Литвак						
Гл. спец.							
Н. контр.	Фрадкин				Лист 3.0 ГОСТ 19903-74	САНТЕХНИИПРОЕКТ	
Утв.	Сливак				ОК360В ГОСТ 15523-89		

400194-30 22 Формат А4

Серия 5.904-75 94 выпуск 1-29

А1А452.021

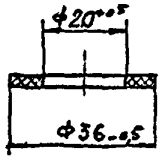

Изм.	Лист	№ докум.	Подп.	Дата	А1А452.021		
Разраб.		Ямпольский			Прокладка	Лит.	Масса	Масштаб
Пров.		Литвак				И	0,001	1:1
Н. кн. гр.		Литвак				Лист	Листов 1
Гл. спец.					Пластина I, лист, ТМКЩ м2 ГОСТ 7338-90	САНТЕХНИИПРОЕКТ	
Гл. конт.		Фраркин					
Утв.		Сивак					

Формат А4

А1А452.022

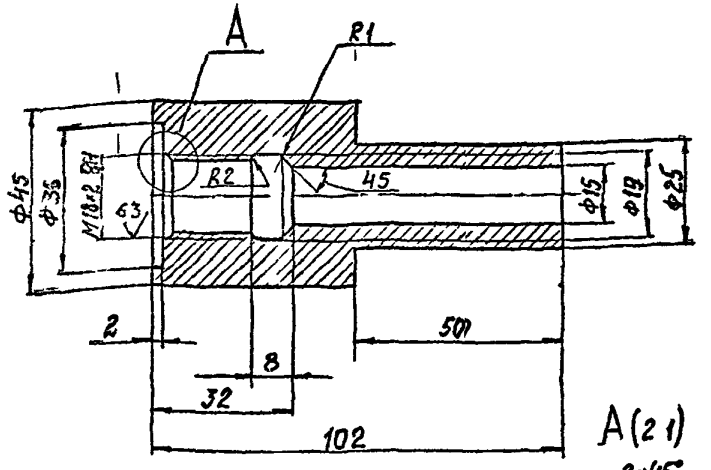

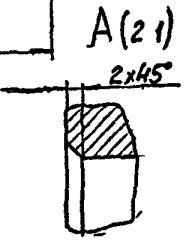

Неуказанные предельные отклонения размеров: H14, h14; $\pm\frac{t_2}{2}$.

Изм.	Лист	№ докум.	Подп.	Дата	А1А452.022		
Разраб.		Ямпольский			Бобышка	Лит.	Масса	Масштаб
Пров.		Литвак				И	0,7	1:1
Н. кн. гр.		Литвак				Лист	Листов 1
Гл. спец.					Ст 3 ГОСТ 3810-88	САНТЕХНИИПРОЕКТ	
Гл. конт.		Фраркин					
Утв.		Сивак					

Ц60194-30 2.3 Формат А4

А1А452 051

Серия 5.904-25.94 Выпуск 1-29

Рис 1

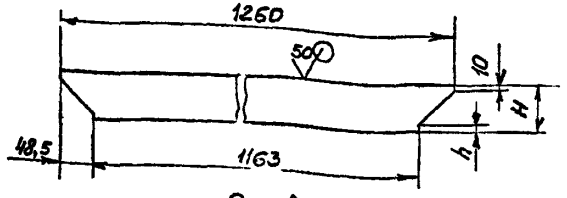

Рис 2

Остальное - рис 1

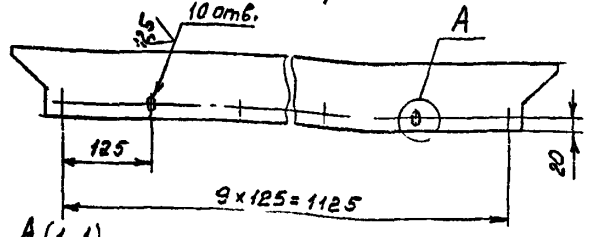

А (1:1)

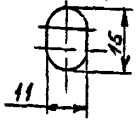

Обозначение	Рис	Размеры, мм H	Размеры, мм h	Масса, кг
А1А452.051	1	64	10	1,9
-01	2	90	36	2,6

Неуказанные предельные отклонения размеров h14; h14, $\pm \frac{t_2}{2}$

Изм	Пит	№ докум.	Подпись	Дата
Разраб		Шитес		
Пров		Литвак		
Т контр		Литвак		
Н.контр.		Гранович		
Н контр.		Фрадкин		
Утв.		Спивак		

А1А452 051

Стенка

Пит	Масса	Масштаб
И	См таб	—

Лист | Листов 1

Лист 30 ГОСТ 19903-74
ОК360В ГОСТ 16523 89

САНТЕХНИИПРОЕКТ

ЦИТП

Копир. А4

Формат А4

А1А452.053

Рис 1

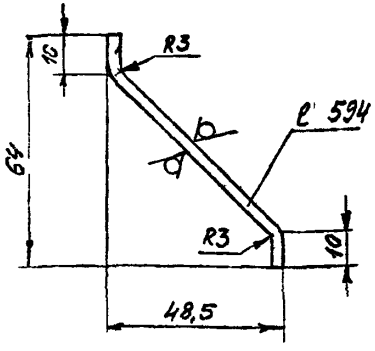

Неуказанные предельные отклонения размеров h14, $\pm \frac{t_2}{2}$

Изм	Пит	№ докум.	Подпись	Дата
Разраб		Шитес		
Пров		Литвак		
Т контр		Литвак		
Н.контр.		Фрадкин		
Утв		Спивак		

А1А452.053

Стенка

Пит	Масса	Масштаб
И	1,3	1:1

Лист | Листов 1

Лист 30 ГОСТ 19903-74
ОК360В ГОСТ 16523-89

САНТЕХНИИПРОЕКТ

ЦИТП

Копировал Ц00194-330

Формат А4

МГП «Инфлюэнтмонтажавтоматика» Зак. 344 Тир. 5 000

gost.e-ecolog.ru