СПФ

ТИПОВЫЕ КОНСТРУКЦИИ, ИЗДЕЛИЯ И УЗЛЫ ЗДАНИЙ И СООРУЖЕНИЙ

СЕРИЯ 5.904-75.94

КАМЕРЫ ПРИТОЧНЫЕ ВЕНТИЛЯЦИОННЫЕ ПРОИЗВОДИТЕЛЬНОСТЬЮ
ОТ 10 ДО 125 ТЫС $м^3/ч$

ВЫПУСК 1-28
ПРИЕМНАЯ СЕКЦИЯ ДЛЯ ПРИТОЧНОЙ КАМЕРЫ 2ПК10

РАБОЧИЕ ЧЕРТЕЖИ

Ц00194-28

gost.e-ecolog.ru

ТИПОВЫЕ КОНСТРУКЦИИ, ИЗДЕЛИЯ И УЗЛЫ ЗДАНИЙ И СООРУЖЕНИЙ

СЕРИЯ 5.904-75.94

КАМЕРЫ ПРИТОЧНЫЕ ВЕНТИЛЯЦИОННЫЕ ПРОИЗВОДИТЕЛЬНОСТЬЮ

от 10 до 125 тыс. м³/ч

ВЫПУСК 1-28

ПРИЕМНАЯ СЕКЦИЯ ДЛЯ ПРИТОЧНОЙ КАМЕРЫ 2ПК10

РАБОЧИЕ ЧЕРТЕЖИ

РАЗРАБОТАНЫ:

ГПКНИИ САНТЕХНИИПРОЕКТ

ГЛАВНЫЙ ИНЖЕНЕР ИНСТИТУТА Л.А.СТЕПАНОВ

ГЛАВНЫЙ ИНЖЕНЕР ПРОЕКТА В.А.СПИВАК

УТВЕРЖДЕНЫ

ГЛАВПРОЕКТОМ ГОССТРОЯ РОССИИ, ПИСЬМО ОТ 25.02.94 №9-3-2/34 И ВВЕДЕНЫ В ДЕЙСТВИЕ ГПКНИИ САНТЕХНИИПРОЕКТ с 30.06.94, ПРИКАЗ ОТ 01.03.1994г №7

Ц.00194-29

Обозначение	Наименование	Стр
А1А 448 000-ТО	Секция приемная для приточной камеры 2ПК10 Техническое описание	3
А1А 448 000 А1А 448 020	Секция приемная для приточной камеры 2ПК10 Панель торцевая	4
А1А 448 000 СБ	Секция приемная для приточной камеры 2ПК10	5
А1А 448 010	Панель передняя	7
А1А 448 010 СБ	Панель передняя	8
А1А 448 020 СБ	Панель торцевая	10
А1А 448 030	Панель	11
А1А 448 030 СБ	Панель	12
А1А 448 001 А1А 448 002	Стойка Поперечина	14
А1А 448 005 А1А 448 007	Пробка Бобышка	15
А1А 448 015 А1А 448 006	Стенка Прокладка	16
А1А 448 008 А1А 448 016	Профиль Направляющая	17
А1А 448 009	Профиль	18
А1А 448 012 А1А 448 014	Стенка Пластина	19
А1А 448 018 А1А 448 017	Наконечник Трубка	20
А1А 448 023	Стенка	21
А1А 448 024 А1А 448 025	Плита Прокладка	22
А1А 448. 019 А1А 448. 026	Скоба Планка	23
А1А 449 000	Секция приемная для приточной камеры 2ПК10	24
А1А 449 000 СБ	Секция приемная для приточной камеры 2ПК 10	25
А1А 449 010 А1А 449 010 СБ	Панель Панель	28
А1А 449 020	Панель	29
А1А 449 020 СБ	Панель	30
А1А 449 003 А1А 449 002	Профиль Профиль	31
А1А 449. 004	Стенка	32

Обозначение	Наименование	Стр
А1А 450 000	Секция приемная для приточной камеры 2ПК10	33
А1А 450 000 СБ	Секция приемная для приточной камеры 2ПК10	34
А1А 450 010 А1А 450. 010 СБ	Панель Панель	37
А1А 450 011 А1А 450 020	Козырек Панель задняя	38
А1А 450 020 СБ	Панель задняя	39
А1А 450 030 А1А 450 030 СБ	Кронштейн Кронштейн	40
А1А 450 040 А1А 450 040 СБ	Прижим Прижим	41
А1А 450 050 А1А 450 050 СБ	Решетка опорная Решетка опорная	42
А1А 450 061 А1А 450 060	Полуось Катушка	43
А1А 450 065 А1А 450 060 СБ	Полуось катушка	44
А1А 450 002 А1А 450 005	Стопор Планка	45
А1А 450 009 А1А 450 012	Корыто Полоса	46
А1А 450 031 А1А 450 032	Кронштейн Косынка	47
А1А 450 062 А1А 450 006	Диск Болт	48
А1А 450 064 А1А 450 063	Труба Прижим	49
А1А 451 000	Секция приемная для приточной камеры 2ПК10	50
А1А 448 012	Стенка	51
А1А 451 000 СБ	Секция приемная для приточной камеры 2ПК 10	52

Изм.	Лист	№ докум.	Подп.	Дата
Разраб.		Литвак		
Пров.		Литвак		
Нач. гр.		Литвак		
Н. контр.		Фрайкин		
Утв.		[illegible]		

5.904-75 94 1-28

Содержание

Лит	Лист	Листов
И		1

САНТЕХНИКПРОЕКТ

Секция 5904-75 94

Выпуск 1-28

Инв. № подл. | Подп. и дата | Взам. инв. № | Инв. № дубл. | Подп. и дата

Формат А3

В настоящем выпуске приведены рабочие чертежи приемной секции для приточной вентиляционной камеры 2ПК10

В выпуске предусмотрены приемные секции с рециркуляционной заслонкой или без нее В первом случае рециркуляционная заслонка расположена на верхней панели приемной секции

Кроме того, все перечисленные варианты приемной секции представлены как со встроенным фильтром, так и без него В секции применены фильтры с развитой поверхностью

Фильтрующее полотно расположено зигзагообразно Неиспользованная часть рулона фильтрующего материала наматывается на катушку, которая устанавливается в подшипниках, расположенных на верхней панели секции Конструкция фильтров с развитой поверхностью предусматривает применение фильтрующего материала типа ФРНК-ПГ (ТУ 17 РСФСР 19-76-011-17-92).

Приемная секция состоит из четырех металлических панелей передней, задней, верхней и торцевой, заполненных минераловатными плитами марки П175-40 толщиной 40 мм по ГОСТ 9573-82

Задняя панель выполняется глухой, верхняя - глухой или с отверстием для крепления рециркуляционной заслонки

В торцевой панели предусмотрено окно для короба, к которому крепится утепленный клапан

В передней панели приемной секции установлена герметическая дверь, выполняемая по типовому проекту серии 5 904-4

В приемной секции предусмотрены панель и бобышки для установки измерительных приборов, а в приемной секции с фильтром - дополнительно трубки с наконечниками для микроманометров

Изм	Лист	№ до ум.	Подп.	Дата	А1А448 000-ТО			
Разраб.		Притес			Секция приемная для приточной камеры 2ГК 10 Техническое описание	Лит	Лист	Листов
Пров		Литвак						1
Нач.гр.		Литвак				САНТЕХНИКПРОЕКТ		
Н.контр.		Фрадкин						
Утв.		Стивак						

Копировал 400144-23 4 Формат А3

Серия 5 904 75 94 Выпуск 1-28

Инв № подл | Подп и дата | Взам инв № | Инв № дубл | Подп и дата

Серия 5.904-75.94 Выпуск 1-28

Формат	Зона	Поз.	Обозначение	Наименование	Кол.	Примечание
				Документация		
А3			А1А 448.000 СБ	Сборочный чертеж		
А3			А1А 448. 000 ТО	Техническое описание		
				Сборочные единицы		
А4		1	А1А 448. 010	Панель передняя	1	
А4		2	А1А 448. 020	Панель торцевая	1	
А4		3	А1А 448. 030	Панель	1	
		4	-01	Панель	1	
		5		Дверь утепленная		
				ДУс. 0,9х0,4		
				Серия 5.904-4	1	Типовые конструкции
				Детали		
Б4		6	А1А 448. 021	Стойка	1	
		7	-01	Стойка	1	
А4		8	А1А448. 002	Поперечина	1	

Изм.	Лист	№ докум.	Подп.	Дата	А1А 448. 000			
Разраб.					Секция приемная для приточной камеры 2ПК 10	Лит.	Лист	Листов
Пров.								1
Нач.гр.						САНТЕХНИИПРОЕКТ		
Н.контр.		Фрадкин						
Утв.								

Копировал Формат А4

Формат	Зона	Поз.	Обозначение	Наименование	Кол.	Примечание
				Документация		
А3			А1А 448. 020 СБ	Сборочный чертеж		
				Детали		
А4		1	А1А 448. 008	Профиль	4	
		2	-02	Профиль	4	
		3	-03	Профиль	4	
		4	-04	Профиль	4	
Б4		5	А1А448. 021	Стенка		
				Лист 0,8 ГОСТ 19903-74 ОК3608 ГОСТ 16523-89		
				324-1,4 х 980-2,3	4	2,0кг
Б4		6	А1А448. 022	Стенка		
				Лист 0,8 ГОСТ 19903-74 ОК3608 ГОСТ 16523-89		
				140-1,15 х 1278-3,1	4	1,12кг
				Материалы		
		7		Плита П175-40		
				ГОСТ 9573-82	6,6	кг

Изм.	Лист	№ докум.	Подп.	Дата	А1А 448. 020			
Разраб.					Панель торцевая	Лит.	Лист	Листов
Пров.						И		1
Нач.гр.						САНТЕХНИИПРОЕКТ		
Н.контр.		Фрадкин						
Утв.								

Копировал 420194-29 5 Формат А4

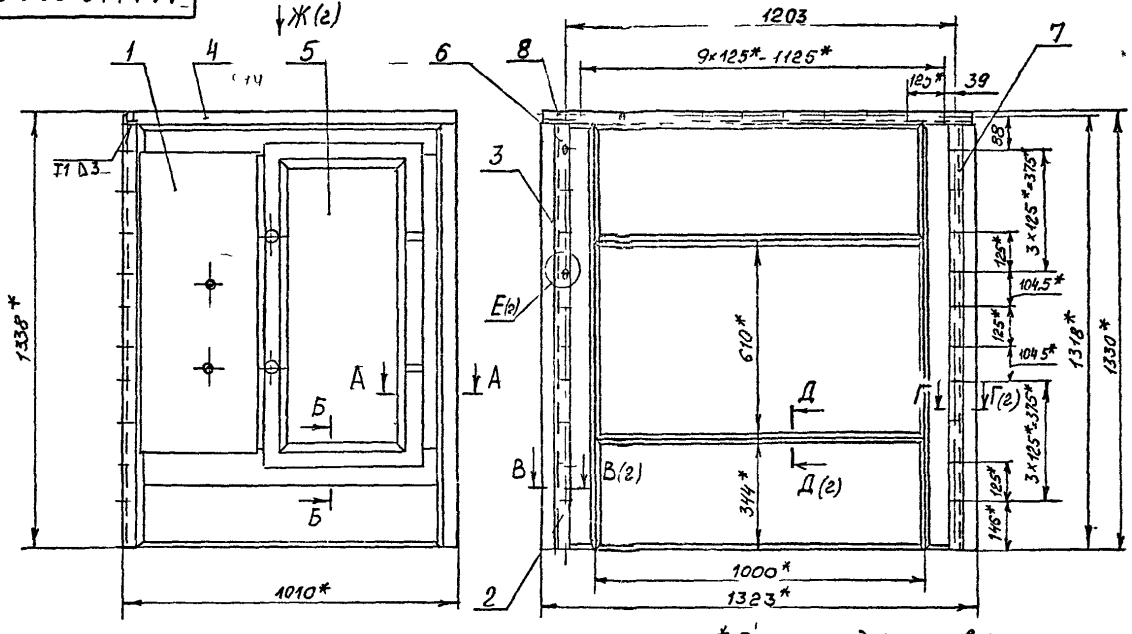

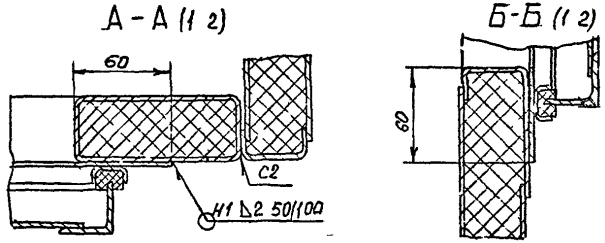

1 * Размеры для справок

2 $\pm\frac{t_2}{2}$

3 Сварные швы по ГОСТ 5264-80

					А1А448 000 СБ			
И м Л	№ до ум	Подп	Д	Секция приемная для приточной камеры 2ПК10	Л	Масса	Масштаб	
Р зо б	Лейтес				И	127	1 10	
Про	Литвак				Лист 1	Листов 2		
НАИ гр	Литвак				САНТЕХНИИПРОЕКТ			
Гл спец	Грановский							
Н контр	Фрадкин							
РД	Сгиб							

Серия 5 904-75 94 выпуск 1-28

Инв № подл | Подп и дата | Взам. инв. № | Инв № дуб | Подп. дата

Копировал Цор194-29 6 Формат А3

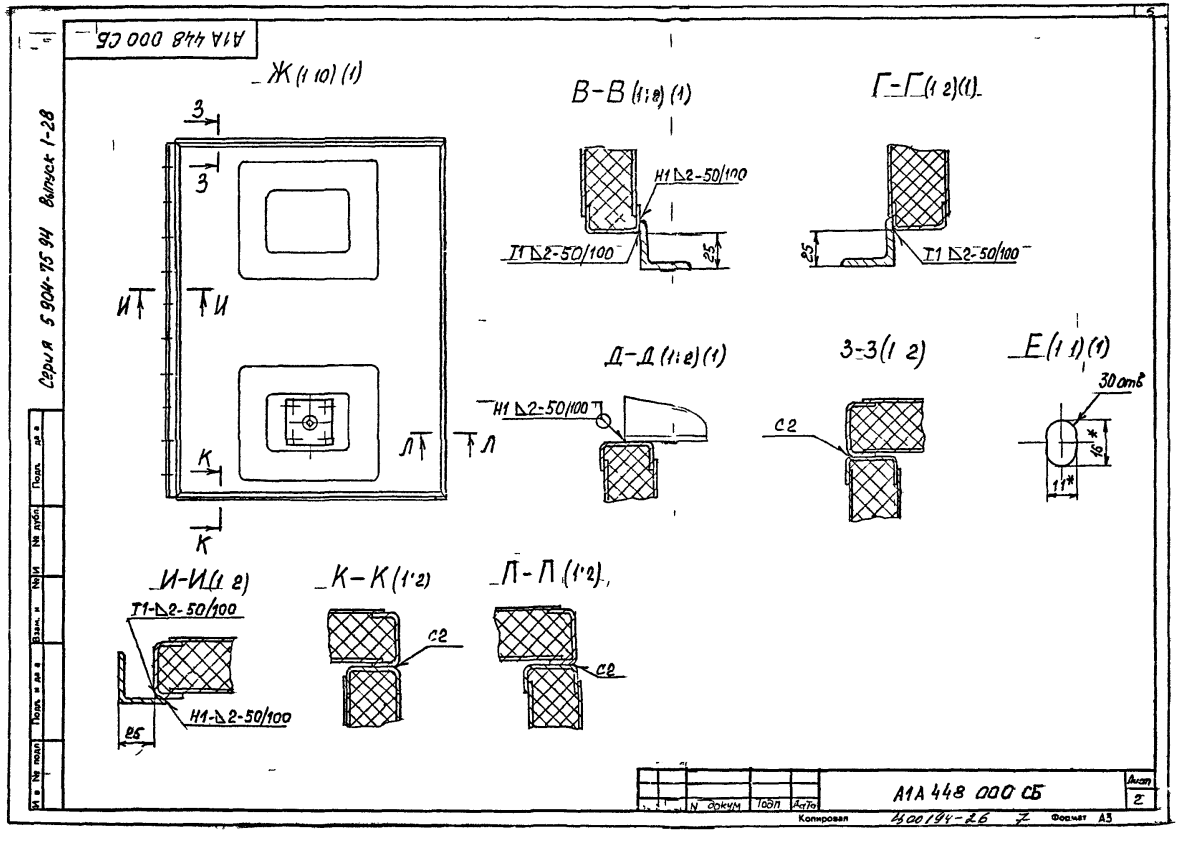

А1А 448 000 СБ
Серия 5 904-75 94 Выпуск 1-28
Ж (1 10) (1)
В-В (1:2) (1)
Г-Г (1 2)(1)
Д-Д (1:2) (1)
З-З (1 2)
Е (1 1) (1)
И-И (1 2)
К-К (1:2)
Л-Л (1:2)
Н1 ◺2-50/100
Т1 ◺2-50/100
С2
30 отв
25
16*
11*
Н1-◺2-50/100
Т1-◺2-50/100
Н1-◺2-50/100
А1А 448 000 СБ
Лист 2
Копировал
Формат А3

Серия 5 904-75 94 Выпуск 1 28

Формат	Зона	Поз.	ОБОЗНАЧЕНИЕ	НАИМЕНОВАНИЕ	Кол.	Примечание
				Документация		
А3			А1А 448 010 СБ	Сборочный чертеж		
				Детали		
А4		1	А1А448 005	Пробка	1	
		2	-01	Пробка	1	
		3	А1А 448 006	Прокладка	1	
		4	-01	Прокладка	1	
А4		5	А1А448 007	Бобышка	1	
		6	01	Бобышка	1	
А4		7	А1А448 008	Профиль	2	
		8	-01	Профиль	2	
А4		9	А1А448 009	Профиль	1	
		10	-01	Профиль	1	
		11	-02	Профиль	1	
		12	03	Профиль	1	
Б4		13	А1А448 011	Стенка	1	
				Лист 08 ГОСТ 19903 74		
				ОК360В ГОСТ 16523 89		
				210-1,15 × 924 2,3	1	1,2 кг
				Материалы		
		14		Плита П175-40		
				ГОСТ 9573 82	5,5	кг

Изм	Лист	№ докум.	Подп.	Дата
Разраб	Лейтес			
Пров	Литвак			
Н. гр.	Литвак			
Н. контр.	Фрадкин			
Утв.	Стивин			

А1А 448 010

Панель передняя

Лит	Лист	Лист
	1	2

САНТЕХНИИПРОЕКТ

Копировал Формат А4

Взам. инв. № | Подп. и дата | Инв. № дубл. | Подп. и дата | Инв. № подл.

Формат	Зона	Поз.	ОБОЗНАЧЕНИЕ	НАИМЕНОВАНИЕ	Кол.	Примечание
			Переменные данные	для исполнений		
				А1А448 010		
				Детали		
А4		15	А1А 448 012	Стенка	1	
		16	-02	Стенка	1	
А4		17	А1А448 013	Стенка		
				Лист 08 ГОСТ 19903-74		
				ОК360В ГОСТ 16523 89		
				252 1,3 × 924-2,3	1	1,46 кг
А4		18	А1А 448 014	Пластина	1	
		19	-01	Пластина	1	
				А1А448 010-01		
				Детали		
А4		5	А1А448 012 01	Стенка	1	
		16	-03	Стенка	1	
А4		17	А1А448 015	Стенка	1	
А4		20	А1А448 016	Направляющая	1	
А4		21	А1А448 017	Трубка	1	
А4		22	А1А448 018	Наконечник	1	
А4		23	А1А448 019	Скоба	23	

Изм	Лист	№ докум.	Подп.	Дата

А1А448 010

Лист 2

Копировал Формат А4

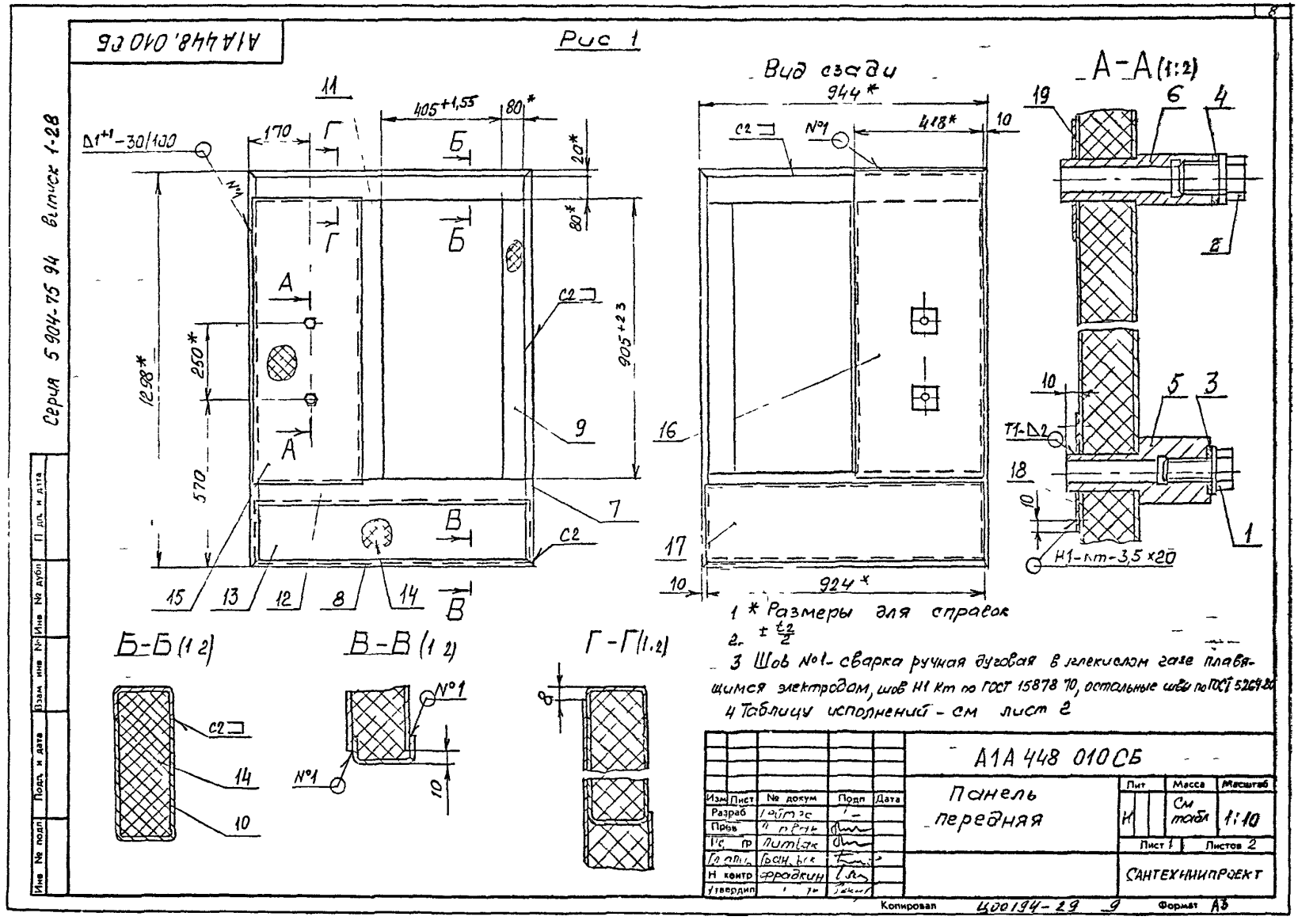

А1А 448.010 СБ
Рис 1
Вид сзади
А-А (1:2)
Б-Б (1:2)
В-В (1:2)
Г-Г (1:2)
Серия 5 904-75 94 выпуск 1-28
1 * Размеры для справок
2. ± t2/2
3 Шов №1 - сварка ручная дуговая в углекислом газе плавящимся электродом, шов Н1 Кт по ГОСТ 15878 70, остальные швы по ГОСТ 5264-80
4 Таблицу исполнений - см лист 2
А1А 448 010 СБ
Панель передняя
Лит
Масса
Масштаб
См табл
1:10
Лист 1
Листов 2
САНТЕХНИИПРОЕКТ
Изм
Лист
№ докум
Подп
Дата
Разраб
Пров
Н контр
Утвердил
Копировал
Ц00194-29 9
Формат А3

Рис 2

Остальное - см рис 1

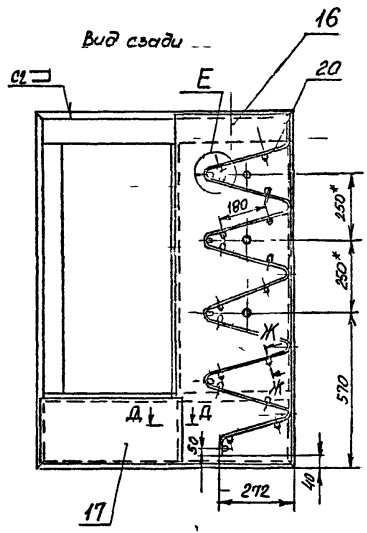

Д - Д (1:2)

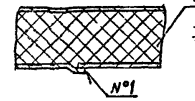

А-А (1:2)

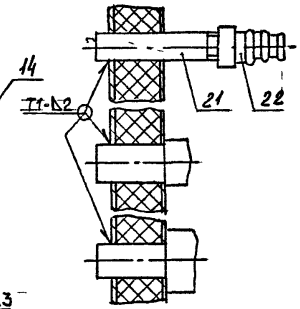

Е (1:2)

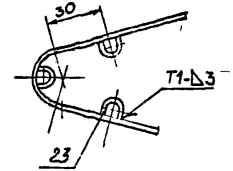

Ж - Ж (1:5)



Обозначение	Рис.	Масса, кг
А1А 448 010	1	26,8
-01	2	41,9

Серия 5.904-75 04 выпуск 1-88

Инв. № подл. | Подп. и дата | Взам. инв. № | Инв. № дубл. | Подп. и дата

Изм. Лист N докум. Подп. Дата

А1А448 010СБ

Лист 2

Копировал

Формат А3

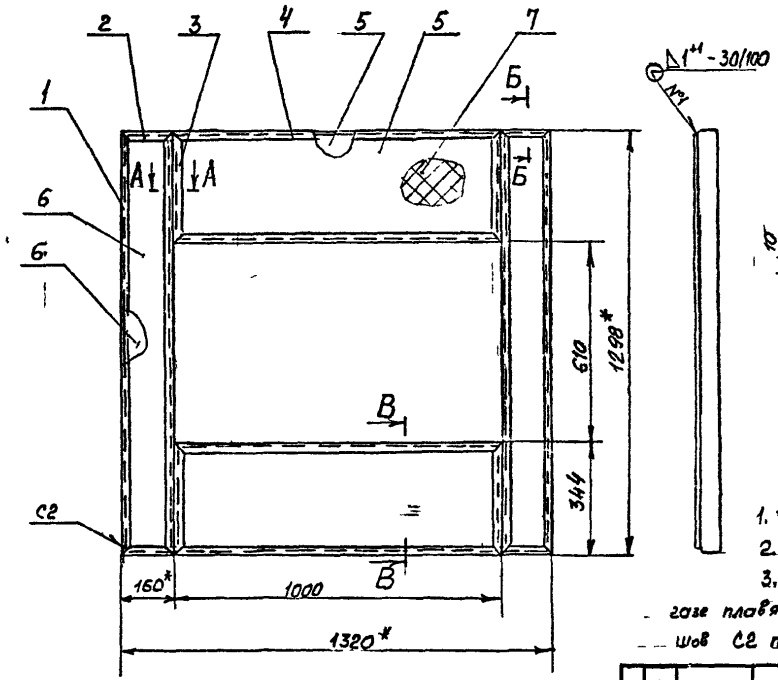

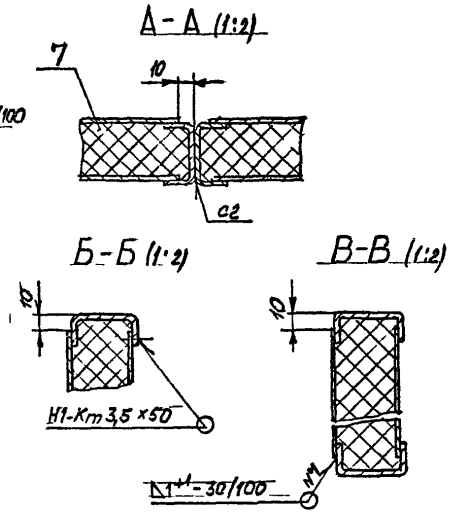

1. * Размеры для справок
2. $\pm \frac{t_2}{2}$
3. Шов №1 - сварка ручная дуговая в углекислом газе плавящимся электродом, шов Н1-Кт по ГОСТ 15878-70; шов С2 по ГОСТ 5264-80

					А1А 448. 020СБ			
Изм	Лист	№ докум	Подп	Дата	Панель торцевая	Лит	Масса	Масштаб
Ра раб.		Лейтес				И	32	1:10
Пров		Литвак				Лист	Листов 1	
Нач гр		Литвак						
Гл спе		Грановский				САНГЕХНИИПРОЕКТ		
Н контр		Ярадкин						
Утвердил		Спирин						

Копировал Ц00194-29 11 Формат А3

Серия 5904-75 94 выпуск 1-28

Инв № подл | Подп. и дата | Взам. инв № | Инв № дубл | Подп. и дата

А1А448 020СБ

Серия 5 904 75 94 выпуск 1-28

Формат	Зона	Поз.	ОБОЗНАЧЕНИЕ	НАИМЕНОВАНИЕ	Кол.	Примечание
				Документация		
			А1А 448 030СБ	Сборочный чертеж		х)А4,А3
			Переменные данные	для исполнений		
				А1А 448 030		
				Детали		
А4		1	А1А 448 008	Профиль	2	
		2	01	Профиль	2	
А3		3	А1А 448 023	Стенка	2	
				Материалы		
		4		Плита П175 40		
				ГОСТ 9573-82	7,3	кг
				А1А 448 030 01		
				Детали		
		1	А1А 448 008-05	Профиль	2	
		2	-06	Профиль	2	
		3	А1А 448 023 01	Стенка	1	
		5	-02	Стенка	1	
А4		6	А1А 448 005	Пробка	1	

Изм.	Лист	№ докум.	Подп.	Дата
Разр. б.		Лейтс		
Про		Литвак		
Н. гр.		Литвак		
Н. контр.		Фрадкин		
Утв.		Спивак		

А1А 448 030

Панель

Лит	Лист	Лист
И	1	3

САНТЕХНИИПРОЕКТ

Копировал Формат А4

Формат	Зона	Поз.	ОБОЗНАЧЕНИЕ	НАИМЕНОВАНИЕ	Кол.	Примечание
А4		7	А1А448 006	Прокладка	1	
А		8	А1А 448 007	Бобышка	1	
А4		9	А1А 448 024	Плита	1	
А4			А1А 448 025	Прокладка	1	
А		11	А1А 448 026	Планка	2	
				Стандартные изделия		
		12		Болт М10 69Х2036		
				ГОСТ 7798 70	4	
		13		Гайка М10 6Н 5		
				ГОСТ 5915 70	4	
				Материалы		
		4		Плита П175 40		
				ГОСТ 9573 82	7,8	кг
				А1А 448 030-02		
				Детали		
А4		1	А1А448 008-05	Профиль	2	
		2	-07	Профиль	2	
А4		3	А1А448 023-03	Стенка	1	
		5	-04	Стенка	1	
А4		6	А1А 448 005	Пробка	1	
А4		7	А1А 448 006	Прокладка	1	
А4		8	А1А448 007	Бобышка	1	
А4		9	А1А448 024	Плита	1	
А4		10	А1А 448 025	Прокладка	1	
А4		11	А1А 448 026	Планка	2	
А4		14	А1А448 017	Трубка	1	
А		15	А1А448 018	Наконечник	1	
А4		6	А1А448 014-02	Пластина	1	

Изм.	Лист	№ докум.	Подп.	Дата

А1А 448 030

Лист 2

Копировал Формат А4

Серия 5904-75 94 Выпуск 1-28

А1А448 030СБ

Рис 1

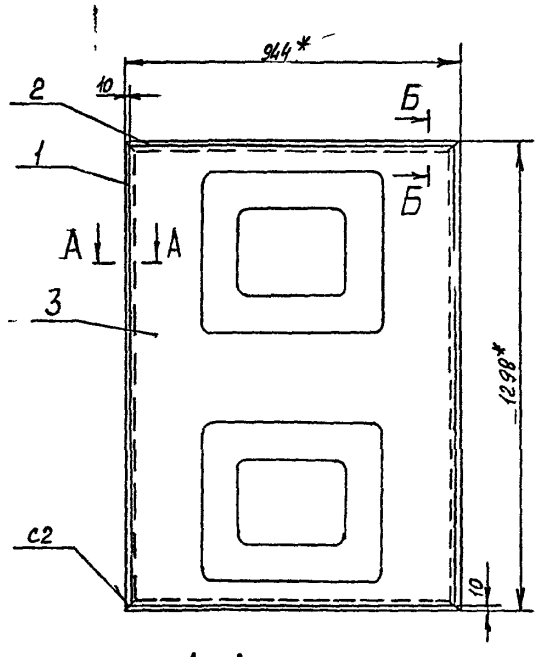

Рис 2

Остальное - см рис. 1

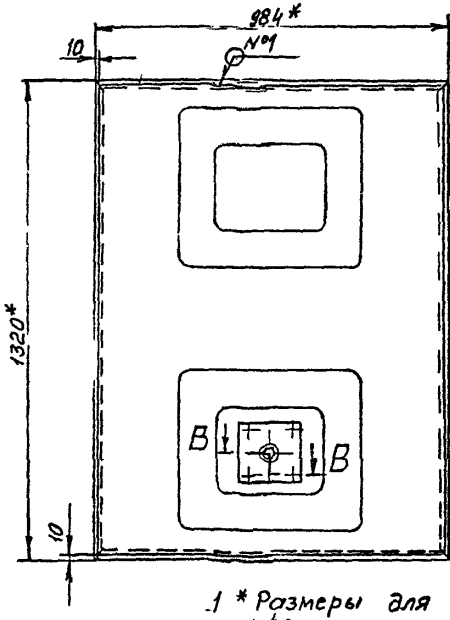

В - В (1.2)

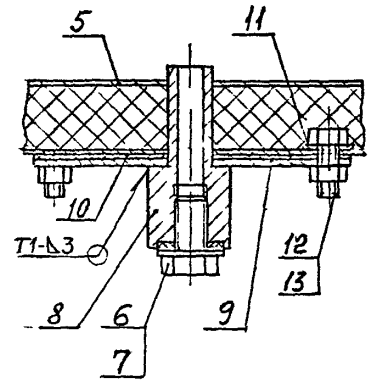

А - А (1.2)

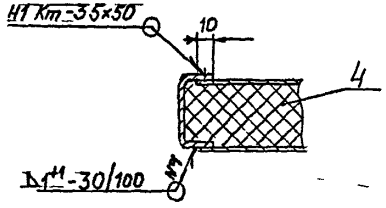

Б - Б (1.2)

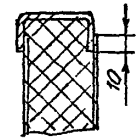

1 * Размеры для справок

2 $\pm \frac{t_2}{2}$

3 Шов №1 сварка ручная дуговая в углекислом газе плавящимся электродом, шов Н1-Кт по ГОСТ 15878 70, шов С2 - по ГОСТ 5264-80

4 Таблицу исполнений - см лист 2

Изм	Лист	№ докум	Подп	Дата	А1А448 030СБ			
Разраб		Ритес			Панель	Лит	Масса	Масштаб
Пров		Литвак				И		1.10
Нач тр		Литвак				Лист 1	Листов 2	
Тл спец		Ивановский				САНТЕХНИИПРОЕКТ		
Н контр		Рудкин						
Утвердил								

Копировал Ц00194-29 13 Формат А3

Инв № подл | Подп и дата | Взам инв № | Инв № дубл | Подп и дата

Серия 5.904-76.94 Выпуск 1-28

Формат	Зона	Поз.	Обозначение	Наименование	Кол.	Примечание
				Стандартные изделия		
		12		Болт М10-6gх20.36 ГОСТ 7798-70	4	
		13		Гайка М10-6Н.5 ГОСТ 5915-70	4	
				Материалы		
		4		Плита П175-40 ГОСТ 9573-82	5	кг

А1А448 030

Изм. Лист № докум. Подп. Дата

Копировал

Формат А4

Лист 3

А1А448 030СБ

Рис 3

Остальное - см. рис 1

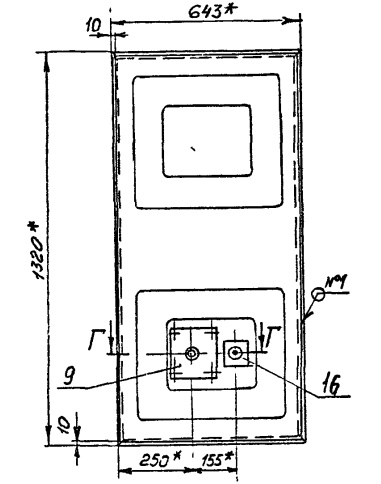

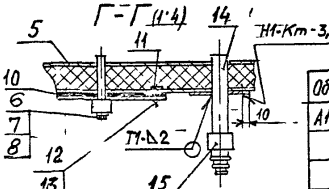

Обозначение	Рис	Масса, кг
А1А448 030	1	21,0
-01	2	26,0
-02	3	18,0

Изм. Лист № докум. Подп. Дата

А1А448 030СБ

Лист 2

Ц 00194-29 14

Серия 5 904-75.94 Выпуск 1-28

А1А448.001

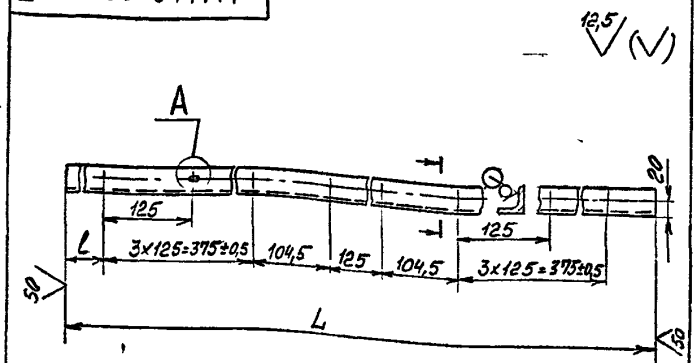

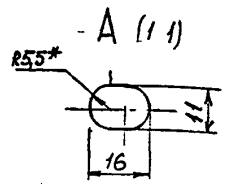

Обозначение	Размеры, мм L	Размеры, мм l	Масса, кг
А1А448 001	1295	146	2,05
-01		65	
-02	1298	146	2,05
-03		68	

1 Размер для справок

2 H14, h14, $\pm\frac{t_2}{2}$

Изм.	Лист	№ докум.	Подп.	Дата
Разраб.		Лейтес		
Пров.		Литвак		
Нач. гр.				
Гл. спец.		Гроп. Е.		
Т. контр.		Фрадкин		
Утв.		Сливак		

А1А448.001

Стойка

Лит	Масса	Масштаб
И	См табл	–

Лист | Листов 1

Уголок 35x35x3 ГОСТ 8509 86
Ст3 ГОСТ 535 88

САНТЕХНИИПРОЕКТ

Формат А4

А1А448 002

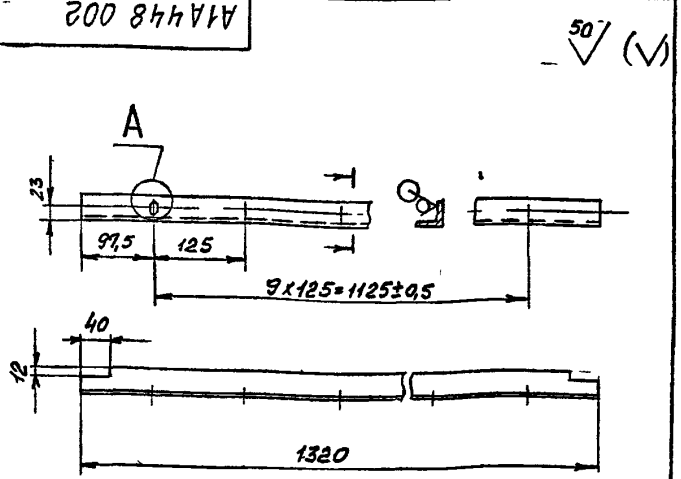

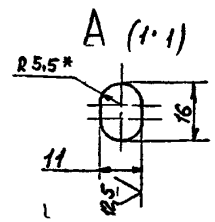

1 * Размер для справок

2 H14, h14; $\pm\frac{t_2}{2}$

Изм.	Лист	№ докум.	Подп.	Дата
Разраб.		Лейтес		
Пров.		Литвак		
Нач. гр.				
Гл. спец.		Гроп. Е.		
Т. контр.		Фрадкин		
Утв.		Сливак		

А1А 448.002

Поперечина

Лит	Масса	Масштаб
И	2,1	1:5

Лист | Листов 1

Уголок 35x35x3 ГОСТ 8509-86
Ст3 ГОСТ 535 88

САНТЕХНИИПРОЕКТ

Ц00194-29 15 Формат А4

Серия 5 904-75-94 выпуск 1-28

А1А 448 005

12,5 (√)

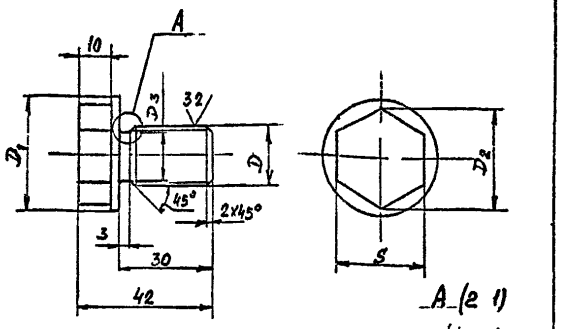

A (2 1)

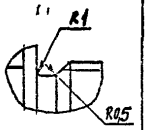

Обозначение	Размеры, мм					Масса, кг
	D	D_1	D_2	D_3	S	
А1А 448 005	М18×2 8g	35	31,2	15	27	0,1
01	М27×2-8g	45	33,3	24	30	0,2

Неуказанные предельные отклонения размеров $h14$, $\pm\frac{t_2}{2}$

Изм.	Лист	№ докум.	Подп.	Дата	А1А 448 005		
Разраб.		Лейтес			Пробка	Лит. И	М. См табл.	М. шт. б. –
Пров.		Литвак				Л. ст.	Л. ст. 1
Н. гр.		Литвак					
Гл. спец.		Грановский			Ст3 ГОСТ 380 88	САНТЕХНИИПРОЕКТ	
		Фрадкин					

Формат А4

А1А 448 007

12,5 (√)

Рис 1

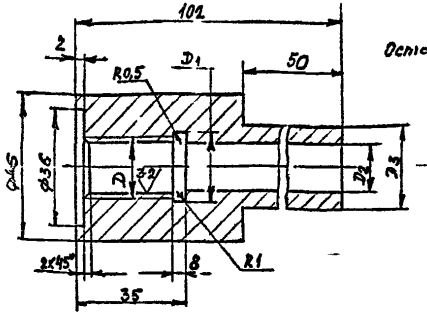

Рис 2

Остальное – см рис 1

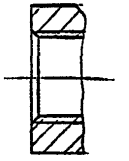

Обозначение	Рис	Размеры, мм				Масса, кг
		D	D_1	D_2	D_3	
А1А 448 007	1	М18×2 8H	19	15	25	0,56
01	2	М27×2 8H	28	22	30	0,45

Неуказанные предельные отклонения размеров $H14$, $h14$, $\pm\frac{t_2}{2}$

Изм.	Лист	№ докум.	Подп.	Дата	А1А448 007		
		Лейтес			Бобышка	Лит. И	М. сс. См табл.	Ма. шт. б. –
		Литвак				Л. ст.	Л. ст. 1
		Литвак					
		Грановский			Ст3 ГОСТ 380 88	САНТЕХНИИПРОЕКТ	
		Фрадкин					

Ц00194-21 16 Формат А4

Серия 5.904-75 94 Выпуск 1-28

А1А448 015

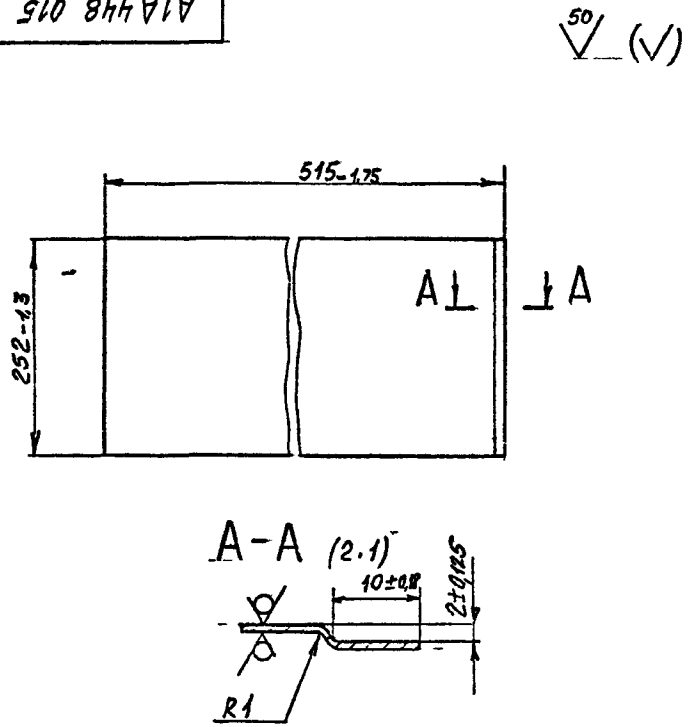

Изм	Лист	№ докум.	Подп	Дата
Разраб.		Лейтес		
Пров.		Литвак		
Нач. гр.		Литвак		
Гл. спец.		Грановский		
Н. контр.		Фрадкин		
Утв.		Спивак		

А1А448.015

Стенка

Лит	Масса	Масштаб
И	0,82	1:5

Лист | Листов 1

Лист 0,8 ГОСТ 19903 74
ОК360В ГОСТ 16523-89

САНТЕХНИИПРОЕКТ

Формат А4

А1А448 006

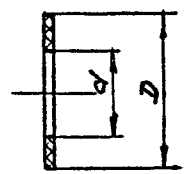

Обозначение	Размеры, мм		Масса, кг
	D	d	
А1А448.006	36	20	0,001
-01	45	28	0,002

Изм	Лист	№ докум.	Подп	Дата
Разраб.		Лейтес		
Пров.		Литвак		
Нач. гр.		Литвак		
Гл. спец.		Грановский		
Н. контр.		Фрадкин		
Утв.		Спивак		

А1А448.006

Прокладка

Лит	Масса	Масштаб
И	См табл	–

Лист | Листов 1

Пластина I, лист, ТМКЩ М-3 ГОСТ 7338-90

САНТЕХНИИПРОЕКТ

Ц00194-29 17 Формат А4

Серия 5904-75 94 Выпуск 1-28

А1А 448 008

(√)

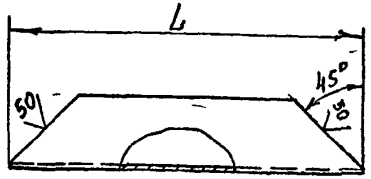

Обозначение	L, мм	Масса, кг
А1А 448. 008	1294	1,48
-01	940	1,07
-02	156	0 18
-03	340	0,4
-04	996	1,14
-05	1316	1,5
-06	980	1,12
-07	639	0,73
-08	337	0,38
-09	442	0,5

Неуказанные предельные отклонения размеров h14, $\pm\frac{t_2}{2}$

Изм	Лист	№ докум	Подп.	Дата	А1А 448 008
Разраб		Смолянская			Профиль
Пров		Литвак			
Н. гр.		Литвак			
Гл. спец.		Гринберг			
Н. отр		Фрадкин			
Утв.		Сазан			

Лит | Масса | Масштаб: И | см табл | —

Лист | Листов 1

Швеллер 40×20×2 – Ст3кп ГОСТ 8278-83

САНТЕХНИИПРОЕКТ

Формат А4

А1А 448. 016

50 (√)

А1А 448 016 – изображено

А1А 448. 016-01 – зеркальное отражение

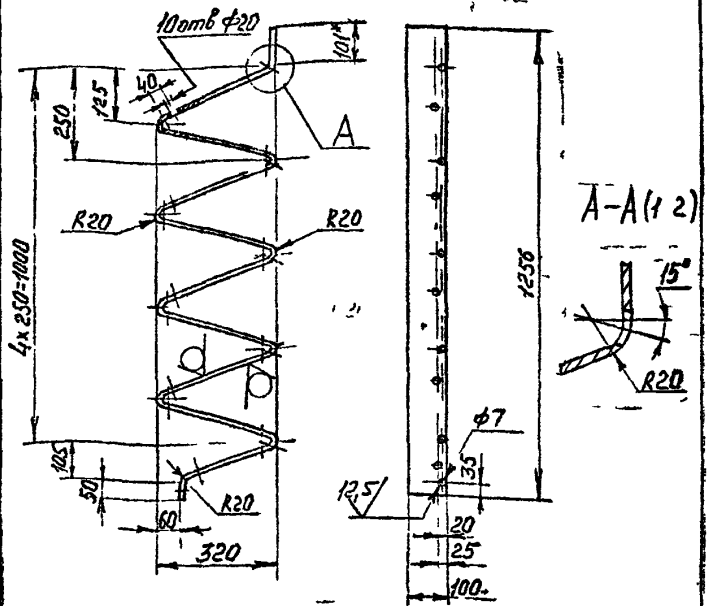

1 *Размер для справок

2. H14; h14, $\pm\frac{t_2}{2}$

Изм	Лист	№ докум	Подп.	Дата	А1А 448 016
Разраб		Смолянская			Направляющая
Пров		Литвак			
Н. гр.		Литвак			
Гл. спец.		Гринберг			
Н. отр		Фрадкин			
Утв.		Сазан			

Лит | Масса | Масштаб: И | 7,3 | 1:10

Лист | Листов 1

Лист 3,0 ГОСТ 19903-74

ОК360В ГОСТ 1523-89

САНТЕХНИИПРОЕКТ

Ц00194-29 18 Формат А4

А1А 448 009

Серия 5904-75 94 Выпуск 1-28

Рис.1

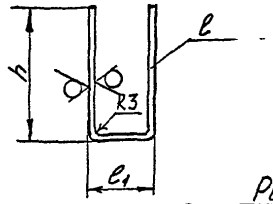

Рис 2
Остальное – см рис1

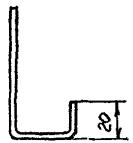

Рис.3
Остальное – см рис.1

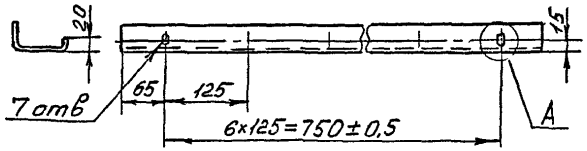

Рис 4
Остальное – см рис.1

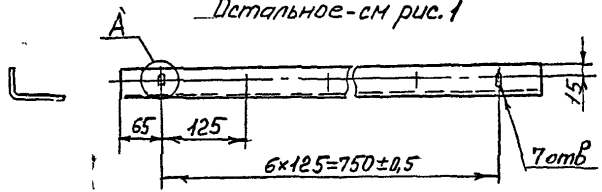

А (1:1)

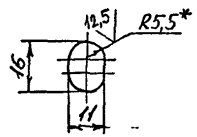

Обозначение	Рис.	Размеры, мм h	l	l_1	Материал	Масса, кг
А1А448 009	1	80	905	40	Лист 2,0 ГОСТ 19903-74 / ОК360В ГОСТ 16523-89	1,1
-01			904			
-02	2		905			
-03			904			
-04	3	40	880	130	Лист 3,0 ГОСТ 19903-74 / ОК360В ГОСТ 16523-89	0,94
-05	4			110		

1.* Размер для справок
2 H14; h14; $\pm\frac{t_2}{2}$.

Изм	Лист	№ докум	Подп	Дата
Разраб		Смолянско		
Пров		Литвак		
Т контр		Литвак		
Гл.спец		Грановск		
Н контр		Фрайкин		
Утвердил		Прибат		

А1А 448 009

Профиль

Лит	Масса	Масштаб
И	См табл.	—

Лист | Листов 1

См. табл.

Сантехнии проект

Копировал Цсо194-29 19 Формат А3

Серия 5904-75 91 Выпуск 1-28

А1А448 012

Рис. 1

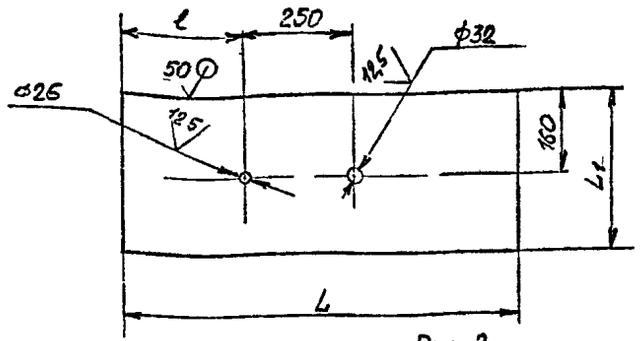

Рис 2

Остальное - см рис 1

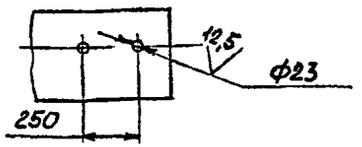

Обозначение	Рис	Размеры, мм L	L1	l	Материал	Масса, кг
А1А448 012	1	925	360	287	Лист 0,8 ГОСТ 19903-74 ОК 360В ГОСТ 16523-89	2,1
-01	2					
-02	1	1000	418			2,6
-03	2	1278		560	Лист 2,0 ГОСТ 19903-74 ОК 360В ГОСТ 16523-89	8,4

Неуказанные предельные отклонения размеров. H14, h14; $\pm\frac{t_2}{2}$

Изм	Лист	№ докум	Подп.	Дата
Разраб		Лейтес		
Пров.		Литвак		
Нач гр		Литвак		
Гл спец		Грановский		
Н контр		Фрадкин		
Утв		Спивак		

А1А448 012

Стенка

См табл

Лит	Масса	Масштаб
И	См табл	—

Лист | Листов 1

САНТЕХНИИПРОЕКТ

Формат А4

А1А448 014

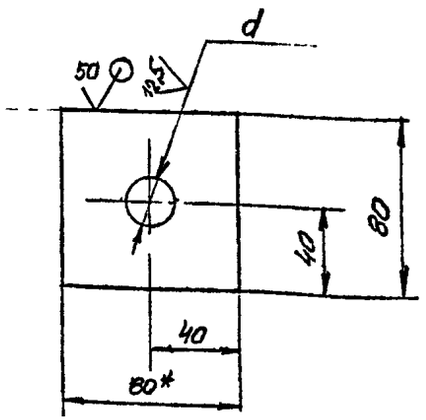

Обозначение	d, мм
А1А448.014	26
-01	32
-02	23

1 * Размер для справок

2 H14, $\pm\frac{t_2}{2}$

Изм	Лист	№ докум	Подп	Дата
Разраб		Лейтес		
Пров		Литвак		
Нач гр		Литвак		
Гл спец		Грановский		
Н контр		Фрадкин		
Утв		Спивак		

А1А448 014

Пластина

Лит	Масса	Масштаб
И	0,1	—

Лист | Листов 1

Лист 2,0 ГОСТ 19903-74 ОК 360В ГОСТ 16523 89

САНТЕХНИИПРОЕКТ

ЦСО194-ЛУ 20 Формат А4

Серия 5.904-75-94 Выпуск 1-28

А1А448.018

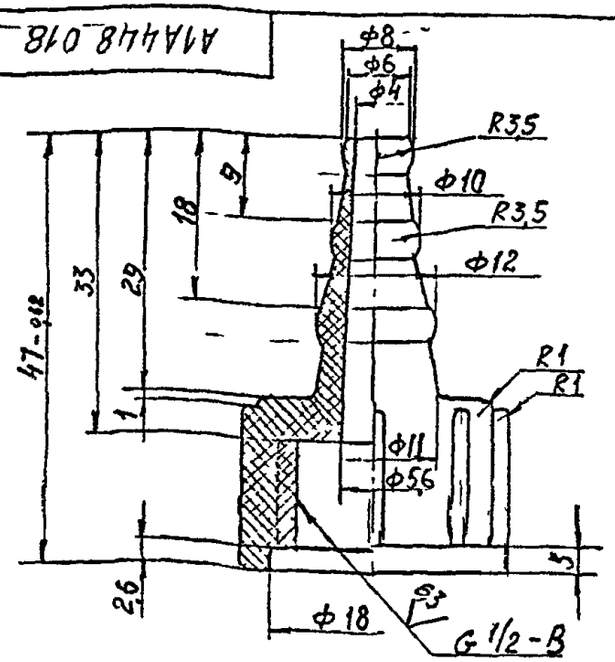

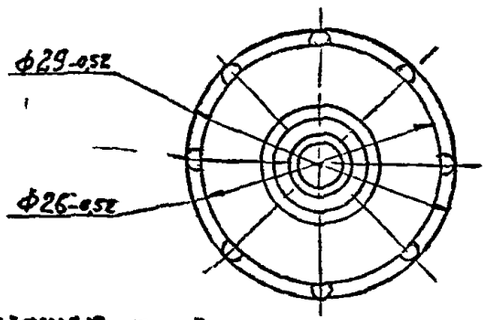

Неуказанные предельные отклонения размеров: $H14, h14, \pm\frac{t_2}{2}$

Изм	Лист	№ докум.	Подп	Дата	А1А448.018		
Разраб		Ямпольская			Наконечник	Лит	Масса 0,007	Масштаб 2:1
Пров.		Лимбак				Лист	Листов 1
Нач гр		Лимбак					
Гл спец.							
Н контр		Фраскин			Полиэтилен высокой плотности марки ПЧ0 ТОЛМРТУ 6 № 850-65	САНТЕХНИИПРОЕКТ	
Утв.		Слизак					

Формат: А4

А1А448.017

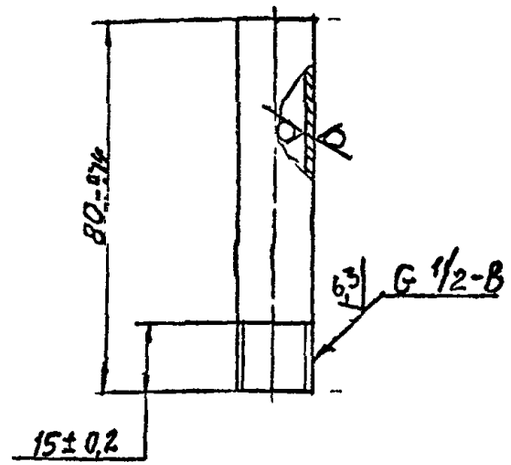

Изм	Лист	№ докум.	Подп	Дата	А1А448.017		
Разраб		Ямпольская			Трубка	Лит	Масса 0,05	Масштаб 1:1
Пров.		Лимбак				Лист	Листов 1
Нач гр		Лимбак					
Гл спец							
Н контр		Фраскин			Труба 15×2,8 ГОСТ 3262-75	САНТЕХНИИПРОЕКТ	
Утв		Слизак					

Ц00194-29 21 Формат А4

А1А 448.023

Серия 5904-75 94 Выпуск 1-28

Рис 1

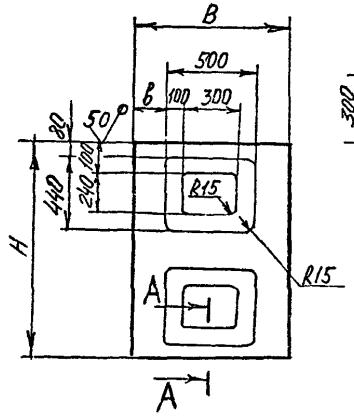

А-А (2 1)

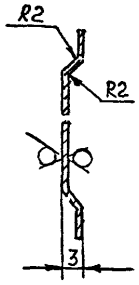

Рис 2

Остальное - см рис 1

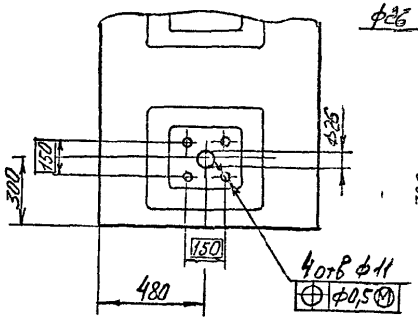

Рис 3

Остальное - см. рис 1

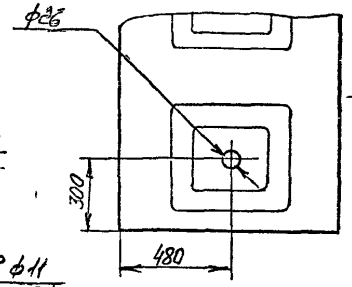

Рис. 5 (√)

Остальное - см рис 1

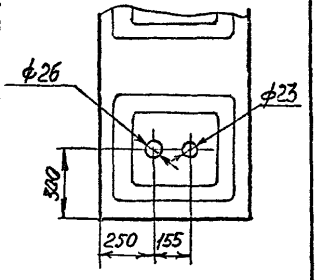

Рис 4

Остальное - см. рис 1

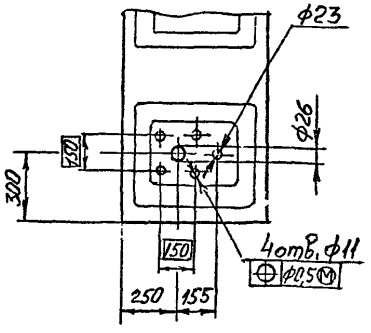

Обозначение	Рис	Размеры, м.1			Масса, кг
		В	в	Н	
А1А 448 023	1	924	200	1278	7,4
-01	2	964	230	1300	8,2
-02	3				5,0
-03	4	622	60		8,2
-04	5				5,0

Неуказанные предельные отклонения размеров: Н14, h14, $\pm\frac{t_2}{2}$.

А1А 448.023

Изм	Лист	№ докум	Подп	Дата
Разраб		Чиолян		
Пров		Лилбак		
Т контр		Литвак		
Гл сп		Грин. Ве		
Н. контр		Фрадкин		
Утвердил		Гриб		

Стен.(а)

Лит: И | Масса: см табл | Масштаб: —

Лист | Листов 1

Лист 0,8 ГОСТ 19903-74 / ОК360В ГОСТ 1[illegible]3-89

Сантехнии проект

Копирован Ц00194-м9 22 Формат 12

Инв № подл | Подп. и дата | Взам. инв. № | Инв № дубл | Подп. и дата

Серия 5.904-75-94 Выпуск 1-28

А1А 448 024

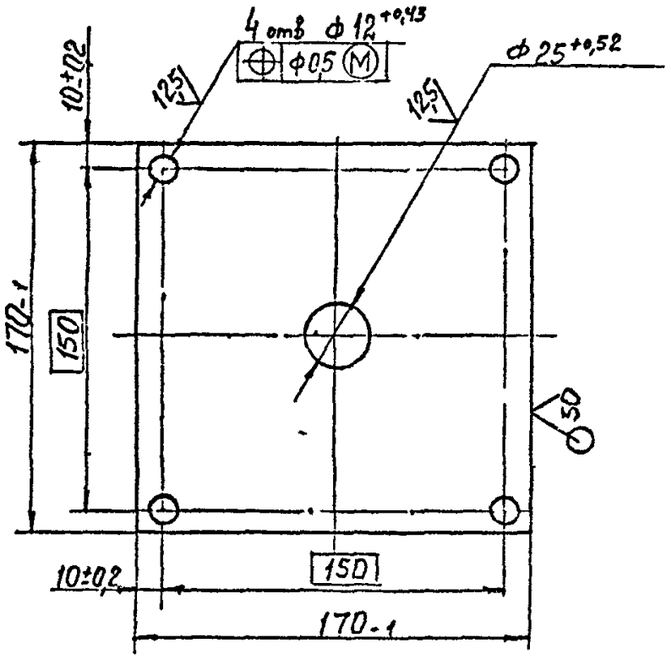

Изм	Лист	№ докум.	Подп	Дата	А1А448 024		
Разраб		Ямпольская			Плита	Лит	Масса	Масштаб
Пров		Литвак				И	0,4	1:2
Нач гр		Литвак				Лист	Листов 1
Гл спец		Гоновский			Лист 4 ГОСТ 19903-74	САНТЕХНИИПРОЕКТ	
Н контр		Фразкин			Ст 3 ГОСТ 14637-89		
Утв		Спивак					

Формат А4

А1А 448 025

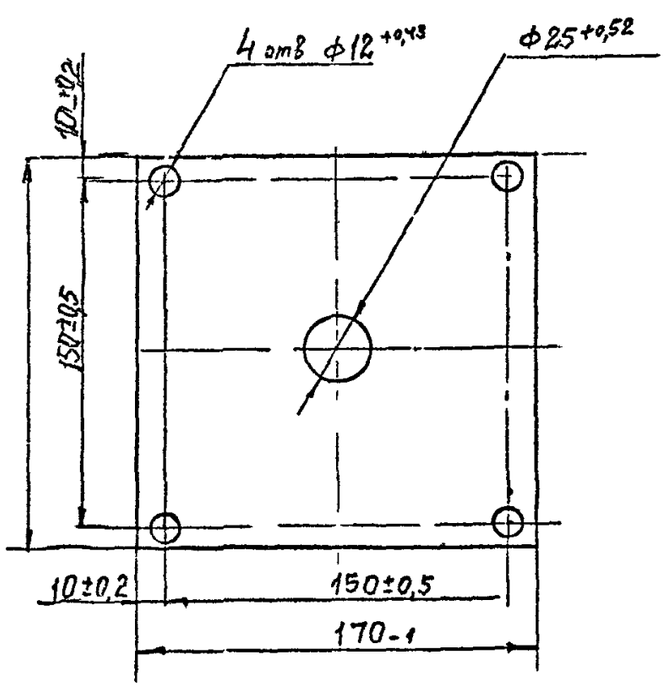

Изм	Лист	№ докум.	Подп	Дата	А1А 448.025		
Разраб		Ямпольская			Прокладка	Лит	Масса	Масштаб
Пров		Литвак				И	0,08	1:2
Нач гр		Литвак				Лист	Листов 1
Гл спец		Гоновский			Паронит ПОН-А2,0 ГОСТ 481-80	САНТЕХНИИПРОЕКТ	
Н контр		Фразкин					
Утв		Спивак					

Ц00194-29 23 Формат А4

Серия 5.904-75-94 выпуск 1-28

А1А448 019

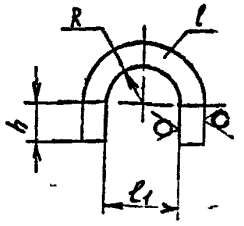

Обозначение	Размеры, мм				Материал	Масса, кг
	R	h	l	l_1		
А1А448.019	5	5	20	10	Лист 3 ГОСТ 19903-74 / ОК 360В ГОСТ 16523-89	0,01
-01	15,5	14,5	30	31	Лист 10 ГОСТ 19903-74 / Ст3 ГОСТ 14637-89	0,05

Неуказанные предельные отклонения размеров: h14, $\pm\frac{t_2}{2}$

Изм.	Лист	№ докум.	Подп.	Дата	А1А448 019		
Разраб.		Лейтес			Скоба	Лит	Масса	Масштаб
Пров.		Литвак				И	См табл	–
Н. контр.		Литвак				Лист	Листов 1
Гл. спец.		Ярославский			См таблицу	САНТЕХНИИПРОЕКТ	
Контр.		Фрейкин					
		Сливак					

Формат А4

А1А448 026

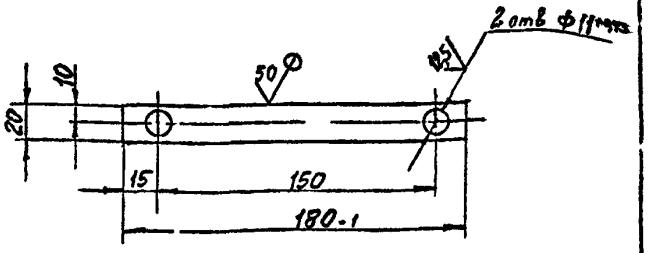

Неуказанные предельные отклонения размеров: $\pm\frac{t_2}{2}$

Изм.	Лист	№ докум.	Подп.	Дата	А1А 448.026		
Разраб.		Ямпольская			Планка	Лит	Масса	Масштаб
Пров.		Литвак				И	0,08	1:2
Н. контр.		Литвак				Лист	Листов 1
Гл. спец.		Фрейкин			Лист 3,0 ГОСТ 19903-74 / ОК 360В ГОСТ 16523-89	САНТЕХНИИПРОЕК	
Контр.		Сливак					

Формат А4

Серия 5.904-15.94 Выпуск 1.28

Формат	Зона	Поз.	Обозначение	Наименование	Кол.	Примечание
				Документация		
А3			А1А448 000ТО	Секция приемная к приточной камере 2ПК10 Техническое описание		
А1			А1А449 000 СГ	Сборочный чертеж		*) л. 4, 18
				Сборочные единицы		
А4		1	А1А 448 010	Панель передняя	1	
А4		2	А1А 448 020	Панель торцевая	1	
		3	А1А 448 030	Панель	1	
		4	А1А 449 010	Панель	1	
		5	А1А 449 020	Гребень	1	
			А1А 220 000	Узел крепления шины вентиляционной с электроприводом	1	Выпуск 1.25
		7		Две стяжные ленты ДУс 09х0,4 ГОСТ 3560-73	1	поз. 4
				Детали		
А4		8	А1А448 001	Стойка	1	
		9	-01	Стойка	1	

Изм.	Лист	№ докум.	Подп.	Дата	А1А449 000	
Разраб.					Секция приемная для приточной камеры 2ПК10	Лит. Л / Масса / Масштаб
Пров.						Лист 1 / Листов 1
Н. контр.						САНТЕХНИИПРОЕКТ
Гл. инж.						

Копировал Формат А4

Формат	Зона	Поз.	Обозначение	Наименование	Кол.	Примечание
А1			А1А4,3 СО	Перемычка	1	
				Стандартные изделия		
		11		Болт М10 6g х30.36 ГОСТ 7798-70	24	
		12		Гайка М10 6Н.5 ГОСТ 5915-70	24	
				Материалы		
		13		Пластина, лист, ТМКЩ-М-3 ГОСТ 1338-5	0,55 кг	
	1					

Изм.	Лист	№ докум.	Подп.	Дата	А1А449 000	Лист 2

Копировал Формат А4

А1А449.000СБ

Серия 5.904-75 94 Выпуск 1-28

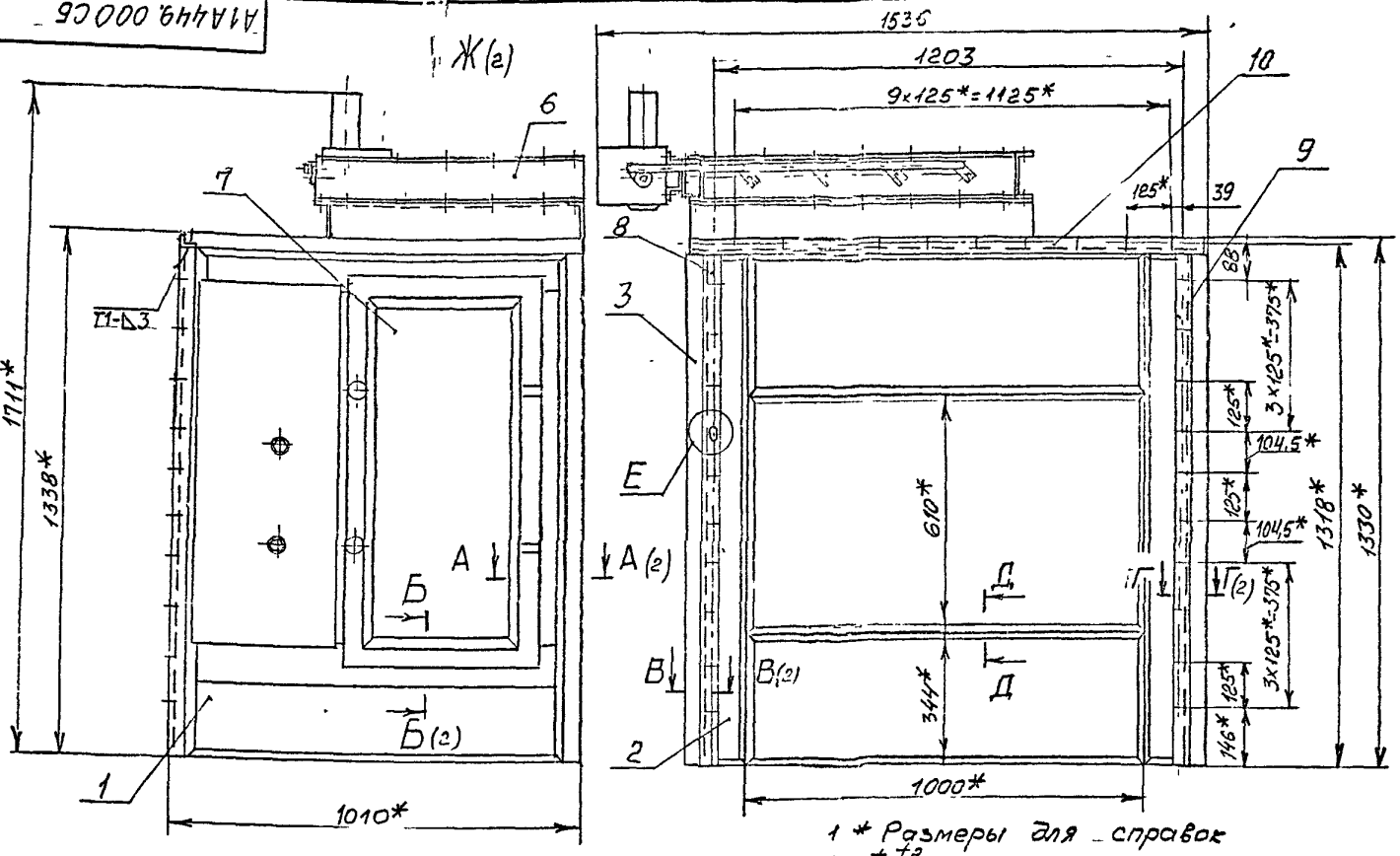

1 * Размеры для справок

2 $\pm \frac{t_2}{2}$

3. Сварные швы по ГОСТ 5264-80.

Д-Д (1:2)

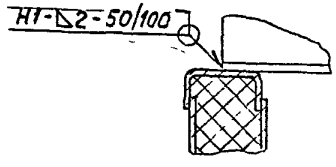

Е (1:1)

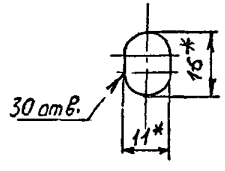

Изм	Лист	№ докум	Подп	Дата
Разраб		Пентес		
Пров		Литвак		
Т контр		Литвак		
Гл.спец		Грановский		
Н контр		Ррадкин		
Утвердил				

А1А449.000СБ

Секция приемная для приточной камеры 2ПК 10

Лит	Масса	Масштаб
И	157	1:10

Лист 1 Листов 3

САНТЕХНИИПРОЕКТ

Инв № подл | Подп. и дата | Взам инв № | Инв № дубл | Подп. и дата

Копировал Ц00194-29 26 Формат 43

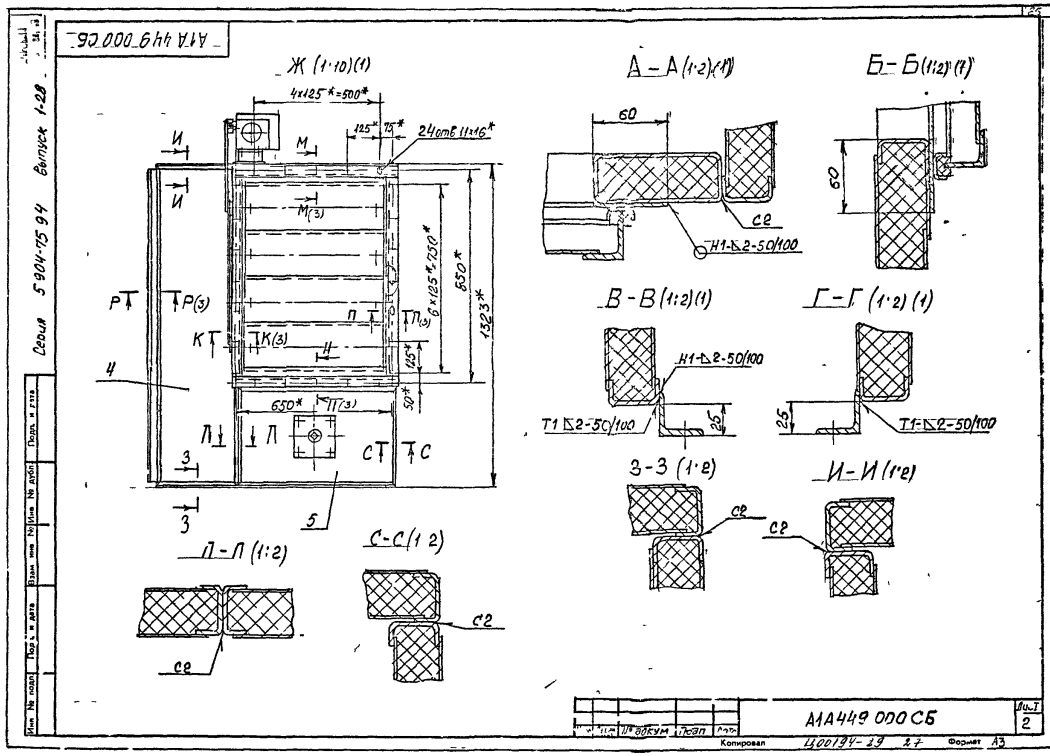

А1А449 000 СБ
Ж (1:10)(1)
4×125*=500*
125*
75*
24отв 11×16*
И
М
М(3)
Р
Р(3)
К
К(3)
П
П(3)
6×125*=750*
850*
1323*
125*
50*
650*
П(3)
Л
С
3
4
5
А – А (1:2)(1)
60
С2
Н1-⊿2-50/100
Б – Б (1:2)(1)
60
В – В (1:2)(1)
Н1-⊿2-50/100
Т1 ⊿2-50/100
25
Г – Г (1:2)(1)
25
Т1-⊿2-50/100
З – З (1:2)
С2
И – И (1:2)
С2
Л – Л (1:2)
С2
С – С (1:2)
С2
Серия 5904-75 94 Выпуск 1-28
Инв № подл
Подп. и дата
Взам инв №
Инв № дубл
Подп. и дата
А1А449 000 СБ
Лист 2
Копировал
Ц00194-29 27
Формат А3

Серия 5.904 75 94 выпуск 1 28

Фор	Зона	Поз.	ОБОЗНАЧЕНИЕ	НАИМЕНОВАНИЕ	Кол.	Примечание
				Документация		
*			А1А 449 020СБ	Сборочный черт ж		)А1,А
				Детали		
А4		1	А1А 448 005	Пробка	1	
14		2	А1А 448 006	Прокладка	1	
		3	А1А448 007	Бобышка	1	
А4		4	А1А448 008 07	Профиль	2	
		5	09	Профиль	2	
А5		6	А1А448 009-04	Профиль		
		7	05	Профиль	1	
А4		8	А1А448 024	Плита	1	
А4		9	А1А 448 0 5	Прокладка	1	
4		7	А1А448 026	Планка	2	
А4		11	А1А449 00	Профиль	1	
А4		12	А1А 49 03	Профиль	1	
				Стандартные изде		
		13		Болт М10 6gх20 36		
				Гост 7798 70	4	

Изм	Лист	№ докум.	Подп.	Дат
Разраб.		Итес		
Пров.		Литвак		
Н.контр.		Фрадкин		
Утв.		Спирак		

А1А 449 020

Панель

Лит	Лист	Листов
А	1	2

САНТЕХНИКПРОЕКТ

Копировал Формат А4

Фор	Зона	Поз.	ОБОЗНАЧЕНИЕ	НАИМЕНОВАНИЕ	Кол.	Примечание
		1		Гайка М10 6Н 5		
				Гост 5915 70	4	
				Материалы		
		5		Плита П175 40		
				Гост 9573-82	1,8	кг
			Первоначальные данные	для исполнений		
				А1А 449 020		
				Детали		
4		6	А1А 449 004	Стенка	1	
		17	02	Стенка	1	
	1			А1А449 020-01		
				Детали		
А4		16	А1А449 004 01	Стенка	1	
		17	03	Стенка	1	
4		18	А1А449 014-02	Пластина	1	
4		19	А1А 449 027	Трубка	1	
А4		20	А1А 449 028	Наконечник	1	

Изм. | Лист | № докум. | Подп. | Дат

А1А 449 020

Лист 2

Копировал Формат А4

Серия 5.904-75.94 Выпуск 1.2

К – К (1.2)(2)

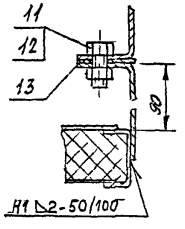

М – М (1.2)(2)

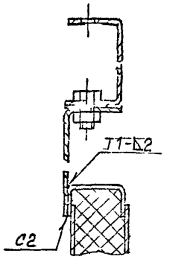

Н – Н (1.2)(2)

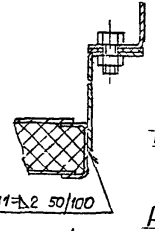

П – П (1.2)(2)

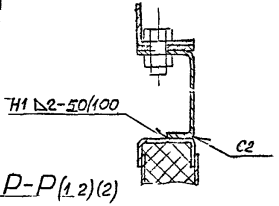

Р – Р (1.2)(2)

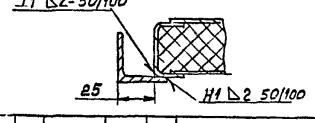

Изм.	Лист	N докум.	Подп.	Дата	А1А449 000 СБ	Лит.	Лист 3

Копировал Формат А4

Рис 2

Остальное – см рис 1

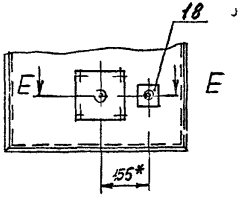

Е – Е (1.4)

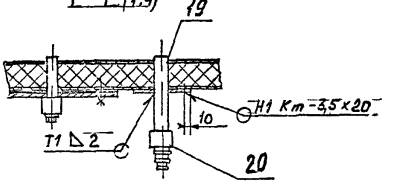

Обозначение	Рис	Масса кг
1А449 020	1	12,0
-01	2	12,5

Изм.	Лист	N докум.	Подп.	Дата	А1А449 020 СБ	Лист 2

Цех 84 29 28 Формат А4

Серия 5 904-75 94 Выпуск 1-28

Формат	Зона	Поз.	ОБОЗНАЧЕНИЕ	НАИМЕНОВАНИЕ	Кол.	Примечание
				Документация		
А4			А1 А449 010 СБ	Сборочный чертеж		
				Детали		
А4		1	А1А 448 008-05	Профиль	2	
		2	-08	Профиль	2	
Б4		3	А1А 449. 001	Стенка		
				Лист 08 ГОСТ 14903 74 / ОК360В ГОСТ 16523 89		
				322-1,4 х 1300-31	2	2,7 кг
				Материалы		
		4		Плита П175-40		
				ГОСТ 9573-82	27	кг

Изм	Лист	№ докум	Подп	Дата
Разраб		Лейтес		
Пров		Литвак		
Гл. гр		Литвак		
Н контр		Фрадкин		
Утв		Спивак		

А1А 449 010

Панель

Лит | Лист | Листов 1

САНТЕХНИИПРОЕКТ

Копировал

Формат А4

Подп и дата | Инв № дубл | Взам инв № | Подп и дата | Инв № подл

А1А 449 010 СБ

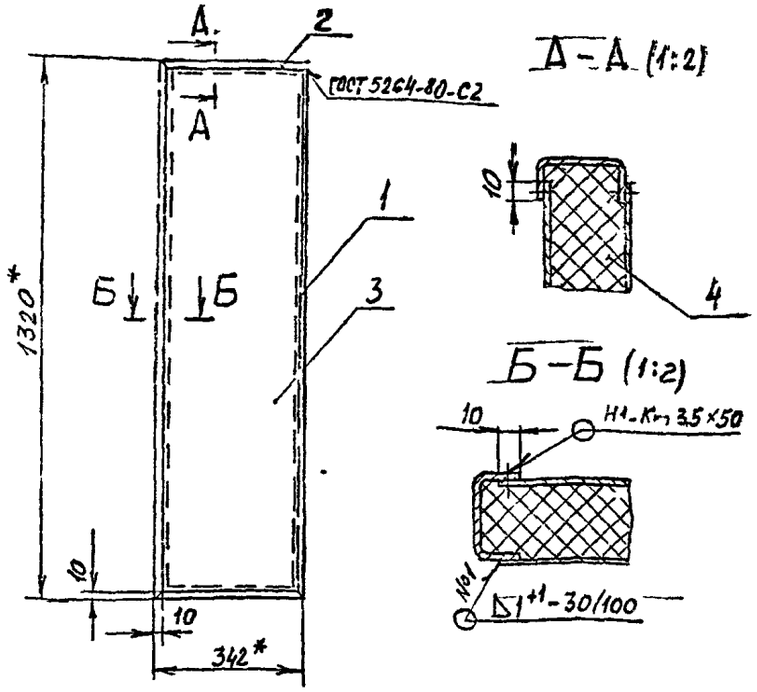

1 * Размеры для справок

2 $\pm \frac{t_2}{2}$

3 Шов №1-сварка ручная в углекислом газе плавящимся электродом, шов Н1-Кт по ГОСТ 15878-79

А1А 449 010 СБ

Изм	Лист	№ докум	Подп	Дата
Разраб		Лейтес		
Пров		Спивак		
Нс гр		Литвак		
Гл. спц		Грановский		
Н конт		Фрадкин		
Утвердил		Спивак		

Панель

Лит	Масса	Масштаб
И	9,6	1:10

Лист | Листов 1

САНТЕХНИИПРОЕКТ

Копировал

Формат А4

Подп и дата | Взам инв № | Инв № дубл | Подп и дата | Инв № подл

5 ОС 194-29 29

А1А449 020СБ

Серия 5.904-75 94 Выпуск 1-28

Рис 1

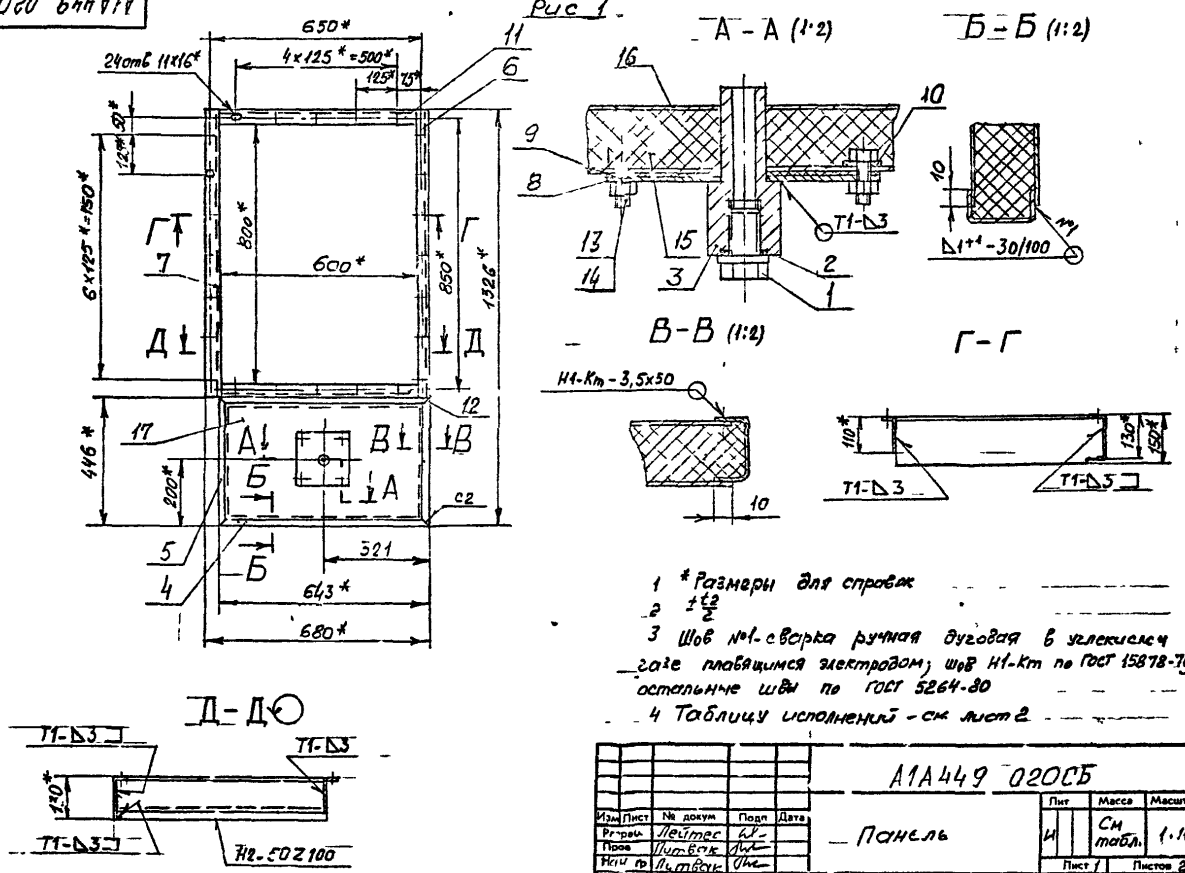

1 *Размеры для справок

2 $\pm\frac{t_2}{2}$

3 Шов №1-сварка ручная дуговая в углекислом газе плавящимся электродом; шов Н1-Кт по ГОСТ 15878-79, остальные швы по ГОСТ 5264-80

4 Таблицу исполнений - см лист 2

Изм	Лист	№ докум	Подп	Дата	А1А449 020СБ			
Разраб		Лейтес			Панель	Лит	Масса	Масштаб
Пров		Литвак				И	См табл.	1.10
Нач гр		Литвак				Лист 1	Листов 2	
Гл спец		Грановский				САНТЕХНИИПРОЕКТ		
Н контр		Ррадкин						
Утвердил		Спицак						

Копировал 400194-29 31 Формат А3

Серия 5904-75-94 выпуск 1 28

А1А 449.003

50 (√)

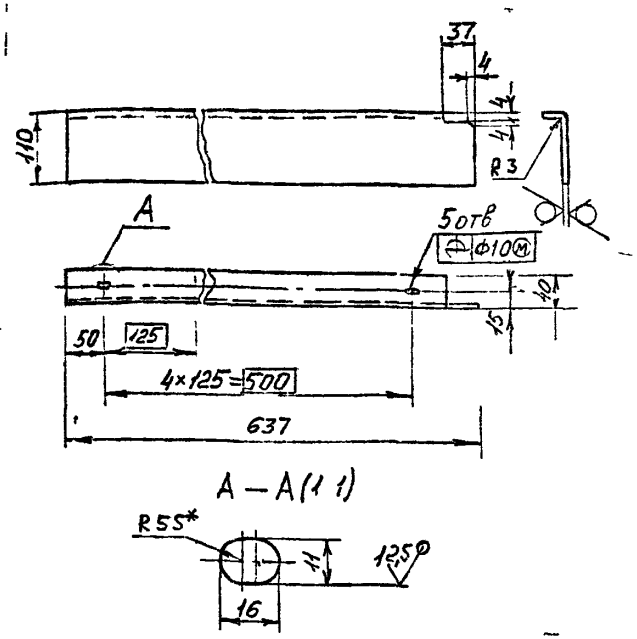

1.* Размер для справок
2. H14, h14, $\pm\frac{t_2}{2}$

Изм.	Лист	№ докум.	Подп.	Дата	А1А 449 003		
Разраб.		Смолянская			Профиль	Лит И	Масса 2,2	Масштаб 1 5
Пров.		Литвак				Лист	Листов 1
Нач. гр.		Литвак					
Гл. спец.		Шиновский			Лист 3.0 ГОСТ 19903-74	САНТЕХНИИПРОЕКТ	
Н. контр.		Фрадкин			ГК360В ГОСТ 16523 89		
Утв.		Сп. лак					

Формат А4

А1А 449 002

50 (√)

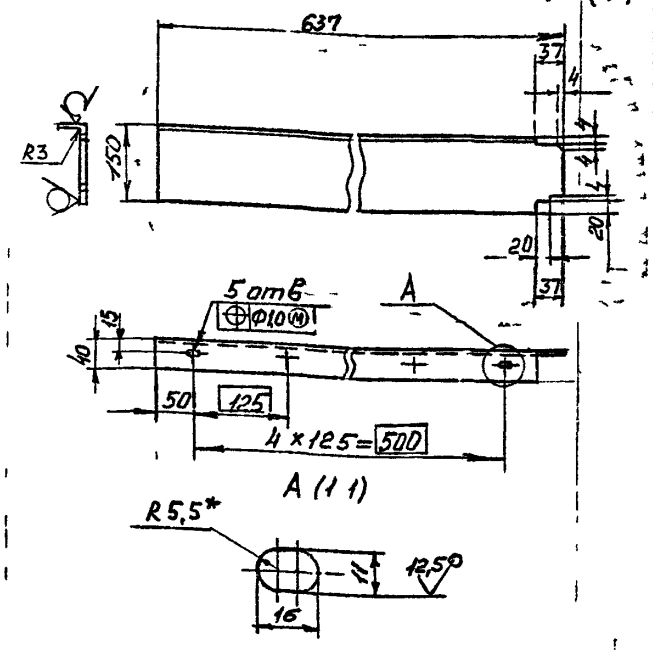

1.* Размер для справок
2 H14, h14, $\pm\frac{t_2}{2}$

Изм.	Лист	№ докум.	Подп.	Дата	А1А 449 002		
Разраб.		Смолянская			Профиль	Лит И	Масса 2,3	Масштаб 1 5
Пров.		Литвак				Лист	Листов 1
Нач. гр.		Литвак					
Гл. спец.		Грановский			Лист 3.0 ГОСТ 19903-74	САНТЕХНИИПРОЕКТ	
Н. контр.		Фрадкин			ОК360В ГОСТ 16523 89		
Утв.		Сп. лак					

Цоо194-м1 32 формат А

А1А 449 004

Серия 5.904-75-94 Выпуск 1-28 ... 46

Рис.1

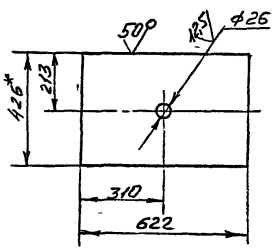

Рис 2
Остальное - см рис 1

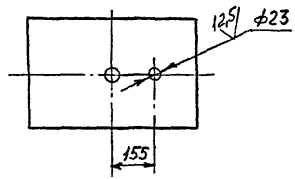

Рис.4
Остальное - см. рис.1

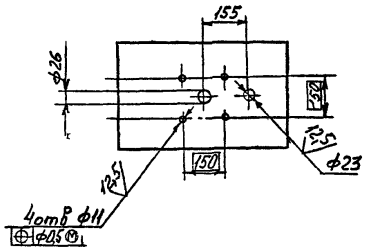

Рис.3
Остальное - см рис 1

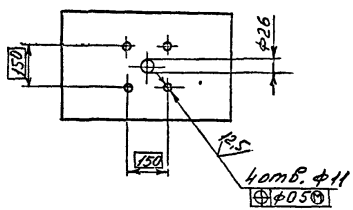

Обозначение	Рис.
А1А 449. 004	1
-01	2
-02	3
-03	4

1 *Размер для справок
2. Неуказанные предельные отклонения размеров: H14; h14; $\pm\frac{t_2}{2}$.

Изм	Лист	№ докум	Подп	Дата
Р разраб		Смолянский		
Пров		Литвак		
Т контр		Литвак		
Гл спец		Грановский		
Н контр		Фрадкин		
Утвердил		Спивак		

А1А 449.004

Оленка

Лит	Масса	Масштаб
И	2,5	—

Лист | Листов 1

Лист 0,8 ГОСТ 19903-74 / ОК360В ГОСТ 16523-89

СантехНИИпроект

Копировал Ц00144-29 33 Формат 12

Инв № подл | Подп. и дата | Взам. инв № | Инв № дубл | Подп. и дата

Серия 5.904-75.94 Выпуск 1-28

Формат	Зона	Поз.	ОБОЗНАЧЕНИЕ	НАИМЕНОВАНИЕ	Кол.	Примечание
				Документация		
А3			А1А 448.000-ТО	Секция приемная		
				для приточной ка-		
				меры ЗПК 10.		
				Техническое описание		
А3			А1А 450 000 СБ	Сборочный чертеж		
				Сборочные единицы		
А4		1	А1А 448.010-01	Панель передняя	1	
А4		2	А1А 448.020	Панель торцевая	1	
А4		3	А1А 448.030-02	Панель	1	
А4		4	А1А 450.010	Панель	1	
А4		5	А1А 450.020	Панель задняя	1	
А4		6	А1А 450 030	Кронштейн	2	
А4		7	А1А 450 040	Прижим	4	
А4		8	-01	Прижим	1	
А4		9	А1А 450 050	Решетка опорная	9	
А4		10	А1А 450.060	Катушка	1	
		11		Дверь утепленная		
				ДУс 0.9х0.4		
				Серия 5.904-4	1	Типовые конструкции

А1А 450.000

Изм.	Лист	№ докум.	Подп.	Дата
Разраб.		Лейтес		
Пров.		Литвак		
Нач.гр.		Литвак		
Н.контр.		Фрадкин		
Утв.		Спивак		

Секция приемная для приточной камеры ЗПК 10

Лит.	Лист	Листов
И	1	2

САНТЕХНИИПРОЕКТ

Копировал Формат А4

Формат	Зона	Поз.	ОБОЗНАЧЕНИЕ	НАИМЕНОВАНИЕ	Кол.	Примечание
				Детали		
А4		12	А1А 448.001	Стойка	1	
		13	-01	Стойка	1	
Б4		14	А1А 450.001	Поперечина		
				Уголок 40х40х3 ГОСТ 8509-86 / Ст3 ГОСТ 535-88		
				L=1238-2,6	1	2,3 кг
А4		15	А1А 450.002	Стопор	2	—
Б4		16	А1А 450 003	Пруток		
				Круг 6 ГОСТ 2590-88 / Ст3 ГОСТ 535-88		
				L=1095-2,6	5	0,24 кг
Б4		17	А1А 450 004	Стержень		
				Труба 15х2,8 ГОСТ 3262-75		
				L=1150-2,6	1	1,4 кг
А4		18	А1А 450.005	Планка	2	
А4		19	А1А 450 006	Болт	4	
				Стандартные изделия		
		20		Гайка М10.6Н-5		
				ГОСТ 5915-70	4	
				Материалы		
		21		Материал фильтрующий из упругого стекловолокна марка ФРНК-ПГ ТУ17 РСФСР 19-76-011-17-92		
				Ширина полотна 1163 мм	20	кг

А1А 450.000

Лист 2

Копировал Формат А4

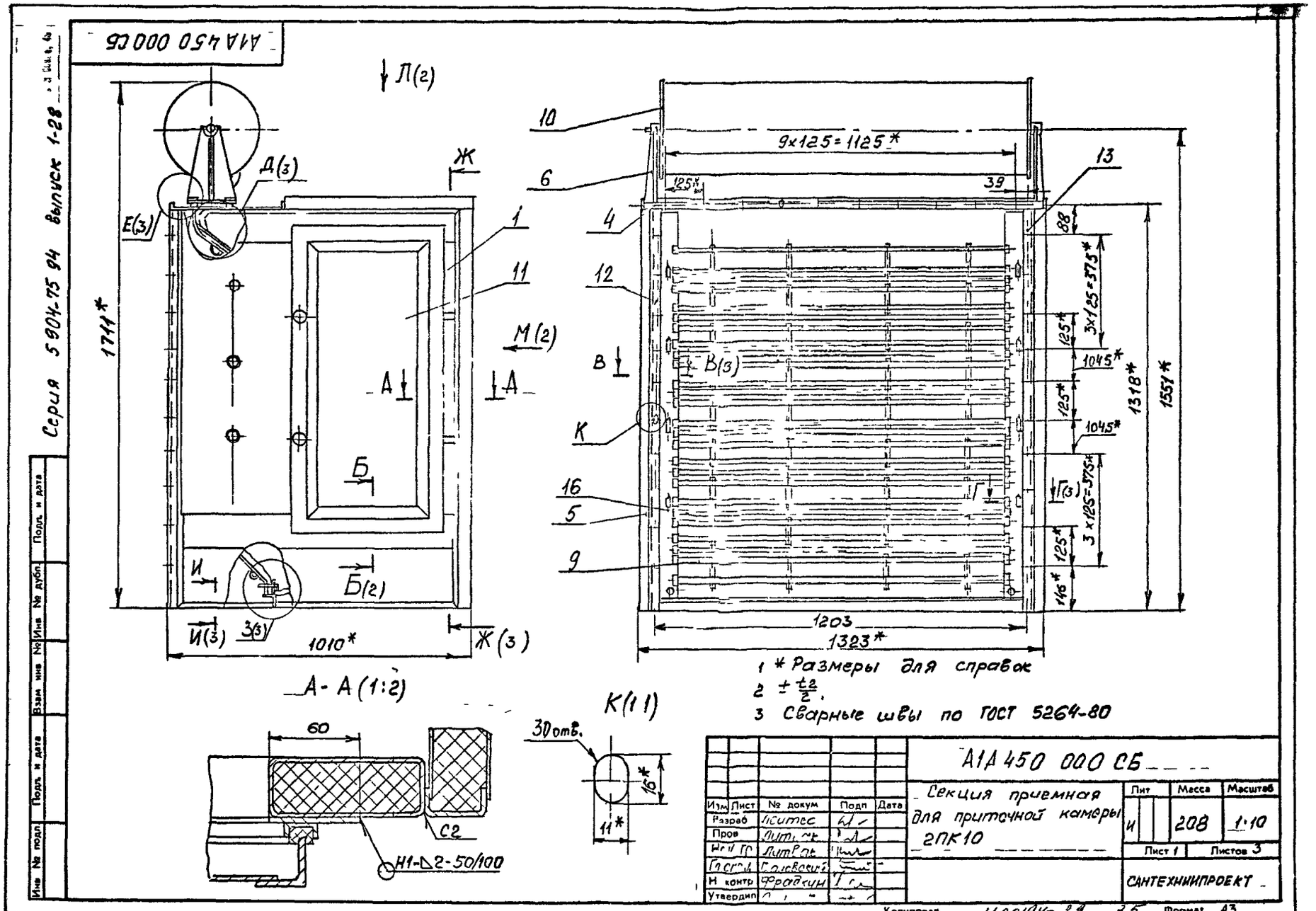

А1А450 000 СБ
Серия 5904-75 94 выпуск 1-28
Л(2)
Д(3)
Е(3)
Ж
1
11
М(2)
А
Б
И
Б(2)
И(3)
З(3)
1010*
Ж(3)
1711*
А-А (1:2)
10
6
4
12
В
В(3)
К
16
5
9
9×125=1125*
125*
39
13
88
3×125=375*
1045*
1318*
1551*
Г(3)
146*
1203
1323*
1 * Размеры для справок
2 ± t2/2.
3 Сварные швы по ГОСТ 5264-80
К(1:1)
30 отв.
16*
11*
60
С2
Н1-Δ2-50/100
А1А450 000 СБ
Секция приемная для приточной камеры 2ПК10
Лит
Масса
Масштаб
И
208
1:10
Лист 1
Листов 3
САНТЕХНИИПРОЕКТ
Изм
Лист
№ докум
Подп
Дата
Разраб
Пров
Н контр
Утвердил
Копировал
Формат 43

Серия 5.904-75.84 Выпуск 1.28

Л (1)

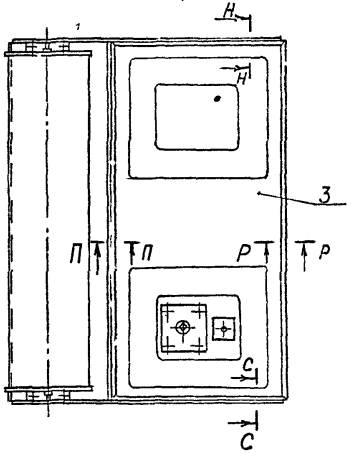

М (1)

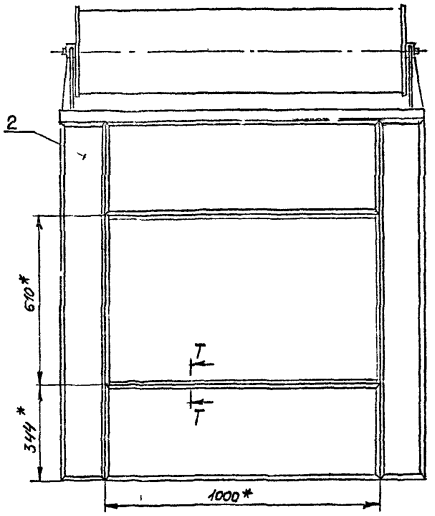

П-П (1:2)

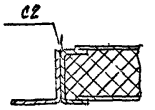

С-С (1:2)

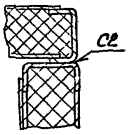

Т-Т (1:2)

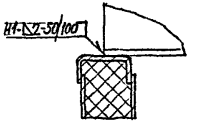

Н-Н (1:2)

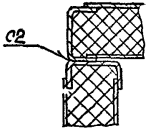

Р-Р (1:2)

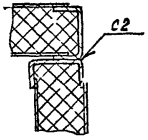

Б-Б (1:2) (1)

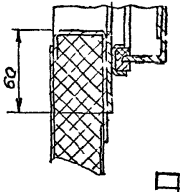

Изм.	Кол.уч.	Лист	№ док.	Подп.	Дата
Разраб.					
Пров.					
Н. контр.					
Утв.					

А1А 450 000 СБ

Лист 2

Копировал

400194-29 36 Формат А3

Инв. № подл. | Подп. и дата | Взам. инв. № | Инв. № дубл. | Подп. и дата

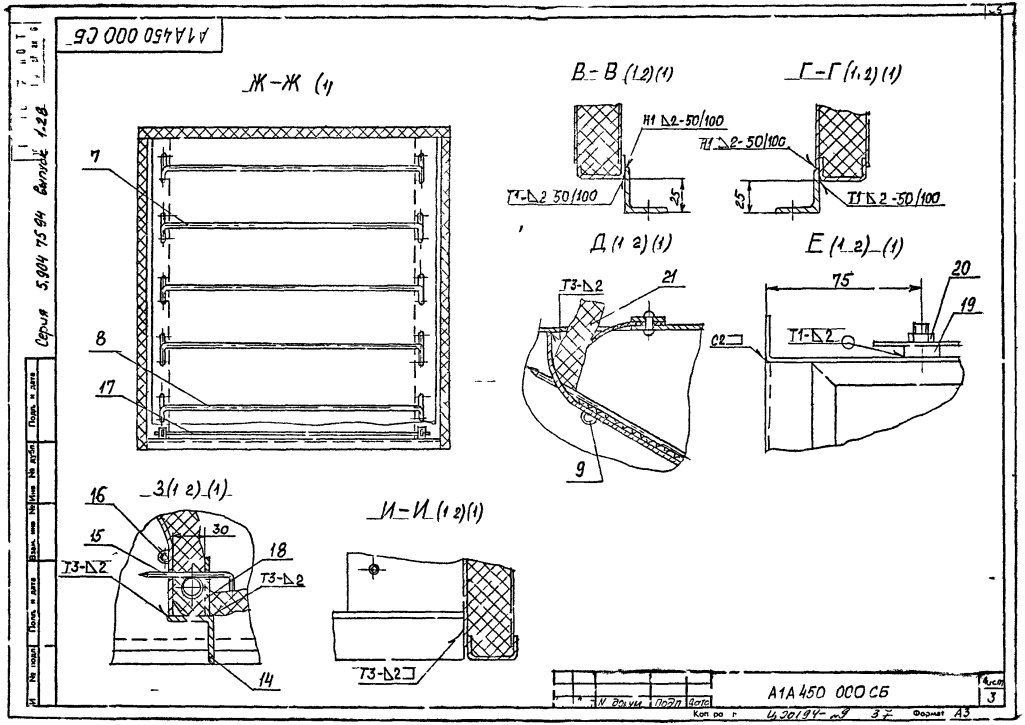

А1А450 000 СБ
Ж-Ж (1)
В-В (1,2)(1)
Г-Г (1,2)(1)
Д (1,2)(1)
Е (1,2)(1)
З (1,2)(1)
И-И (1,2)(1)
Н1 ⊿2-50/100
Т1-⊿2 50/100
Т1 ⊿2-50/100
Т3-⊿2
С2
Т1-⊿2
Т3-⊿2
Т3-⊿2
Т3-⊿2
7
8
17
16
15
14
18
19
20
21
9
30
25
75
А1А450 000 СБ
Серия 5.904 75 94 выпуск 1.28
Лист 3
Формат А3

Серия 5 904-75 94 Выпуск 1-2В

Формат	Зона	Поз.	ОБОЗНАЧЕНИЕ	НАИМЕНОВАНИЕ	Кол.	Примечание
				Документация		
А4			А1А450 010СБ	Сборочный чертеж		
				Детали		
А4		1	А1А450 009	Корыто	1	
А4		2	А1А450 011	Козырек	1	
А4		3	А1А450 012	Полоса	1	
				Стандартные изделия		
		4		Заклепка 4х12		
				Гост 10299-80	12	

Изм	Лист	№ докум.	Подп	Дат
Разр б		Лейтес		
Пров		Литвак		
Н гр.		Литвак		
Н контр		Фрадкин		
Утв.		Сливак		

А1А450 010

Панель

Лит	Л	Листов
И		1

САНТЕХНИИПРОЕКТ

Копировал

Формат А4

Подп и дата | Инв № дубл | Взам инв № | Подп и дата | Инв № подл

А1А450 010СБ

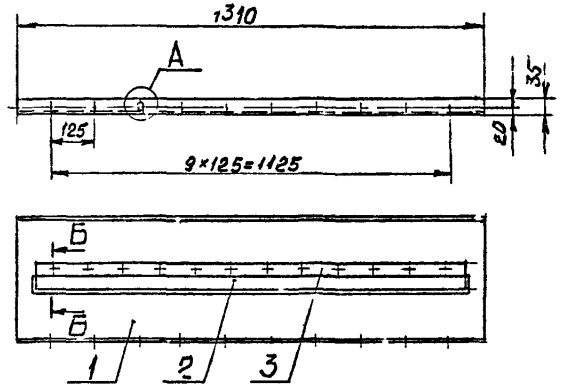

Б-Б (1:2)

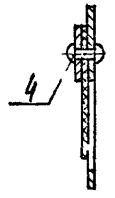

А (1:1)

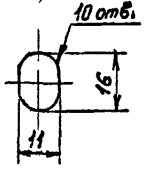

Размеры для справок

Изм	Лист	№ докум.	Подп.	Дата
Р раб.		Лейтес		
Пров		Литвак		
Н гр		Литвак		
Г с		Грановский		
Н контр		Фрадкин		
Утв		Сливак		

А1А450 010СБ

Панель

Лит	Масса	Масштаб
И	130	1:10

Лист | Листов 1

САНТЕХНИИПРОЕКТ

Ц.00194-29 3Б формат А4

Серия 5 904-75 94 Выпуск 1-2В

Формат	Зона	Поз.	ОБОЗНАЧЕНИЕ	НАИМЕНОВАНИЕ	Кол.	Примечание
				Документация		
А4			А1А450 010СБ	Сборочный чертеж		
				Детали		
А4		1	А1А450 009	Корыто	1	
А4		2	А1А450. 011	Козырек	1	
А4		3	А1А450 012	Полоса	1	
				Стандартные изделия		
		4		Заклепка 4×12		
				Гост 10299-80	12	

А1А450 010

Изм	Лист	№ докум.	Подп	Дата
Разраб		Лейтес		
Пров		Литвак		
Нач гр		Литвак		
Н контр		Фрадкин		
Утв.		Сливак		

Панель

Лит	Лист	Листов
И		1

САНТЕХНИИПРОЕКТ

Копировал

Формат А4

Подп и дата | Инв № дубл | Взам инв № | Подп и дата | Инв № подл

А1А450 010СБ

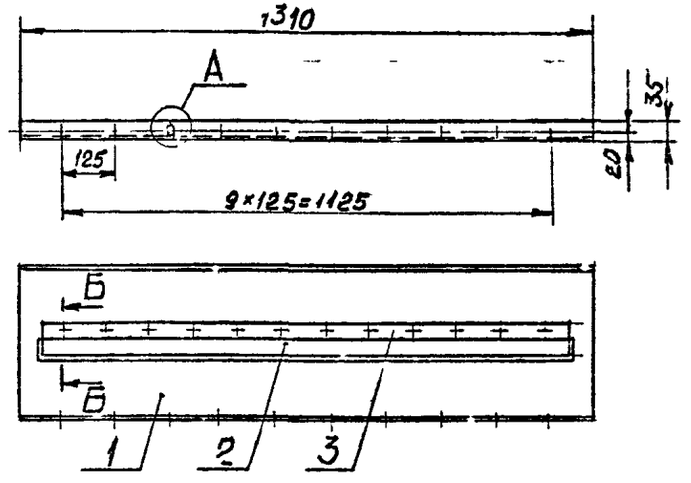

Б-Б (1:2)

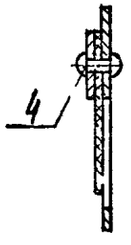

А (1:1)

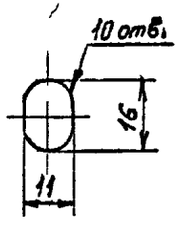

Размеры для справок

А1А450. 010СБ

Изм	Лист	№ докум.	Подп.	Дата
Разраб		Лейтес		
Пров		Литвак		
Нач гр		Литвак		
Гл спец		Грановский		
Н контр		Фрадкин		
Утв.		Сливак		

Панель

Лит.	Масса	Масштаб
И	13,0	1:10

Лист | Листов 1

САНТЕХНИИПРОЕКТ

Подп и дата | Инв № дубл | Взам инв № | Подп и дата | Инв № подл

Ц.00194-29 3Б Формат А4

Серия 5.904 75 94 выпуск 1-28

А1А450 011

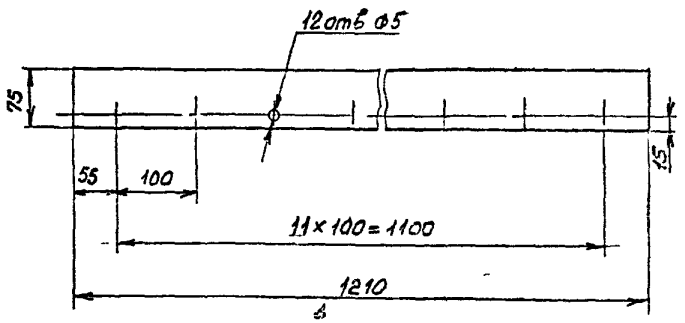

Изм	Лист	№ докум.	Подп	Дата
Разраб		Лейтес		
Пров		Литвак		
Н. контр		Литвак		
Гл.		Ранковский		
Контр		Фрадкин		
		Спивак		

А1А 450. 011

Козырек

Пластина I, лист ТМКЩ-М-3 ГОСТ 7330-80

Лит	Масса	Масштаб
И	0,4	1 5

Лист | Листов 1

САНТЕХНИПРОЕКТ

Формат А4

Формат	Зона	Поз.	ОБОЗНАЧЕНИЕ	НАИМЕНОВАНИЕ	Кол.	Примечание
				Документация		
А3			А1А 450 020СБ	Сборочный чертеж		
				Детали		
А4		1	А1А 448 008	Профиль	2	
		2	-01	Профиль	2	
А4		3	А1А 448 016	Направляющая	1	
А4		4	А1А 448 019	Скоба	23	
А		5	А1А 448 023	Стенка	1	
БУ		6	А1А 450 013	Стенка		
				Лист 2 ГОСТ 19903-74		
				ОК360В ГОСТ 16523-89		
				418-1,55×1278-3,1	1	
БУ		7	А1А 450. 014	Профиль		
				Швеллер 40×20×2		
				Ст3 кп ГОСТ 8278 83		
				L=1258-3,1	1	
БУ		8	А1А 450 015	Стенка		
				Лист 0,8 ГОСТ 19903-74		
				ОК360В ГОСТ 16523-89		
				504-1,75×1278-3,1	1	
				Материалы		
		9		Плита П175-40		
				ГОСТ 2573 82	7,3	кг

Изм	Лист	№ докум.	Подп	Дата
Разраб		Лейтес		
Пров		Литвак		
Нач. гр		Литва		
Н. контр		Фрадкин		
Утв		Спивак		

А1А 450. 020

Панель задняя

Лит	Лист	Листов
И		1

САНТЕХНИПРОЕКТ

Копировал Ц00191-29 39 Формат 14

Серия 5.904-15.14 Выпуск 1-28

Л (1)

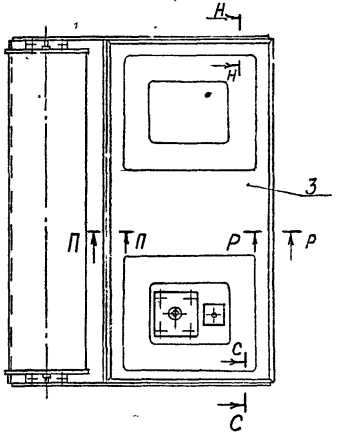

М (1)

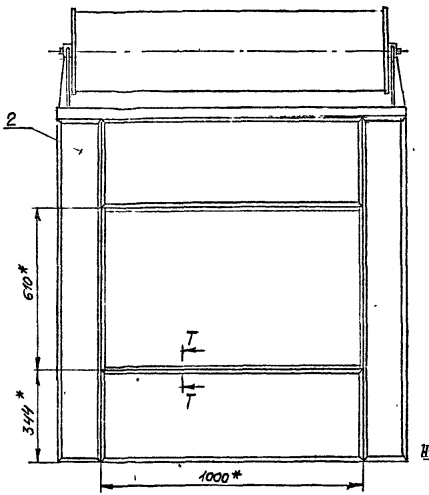

П-П (1:2)

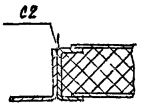

С-С (1:2)

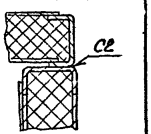

Т-Т (1:2)

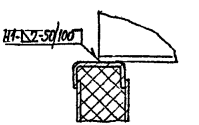

Н-Н (1:2)

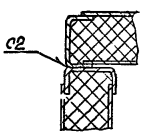

Р-Р (1:2)

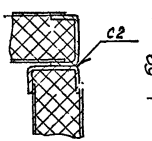

Б-Б (1:2) (1)

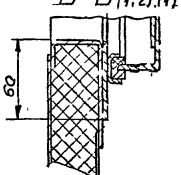

А1А 450 020СБ

Серия 5904 75 94 выпуск 1-28

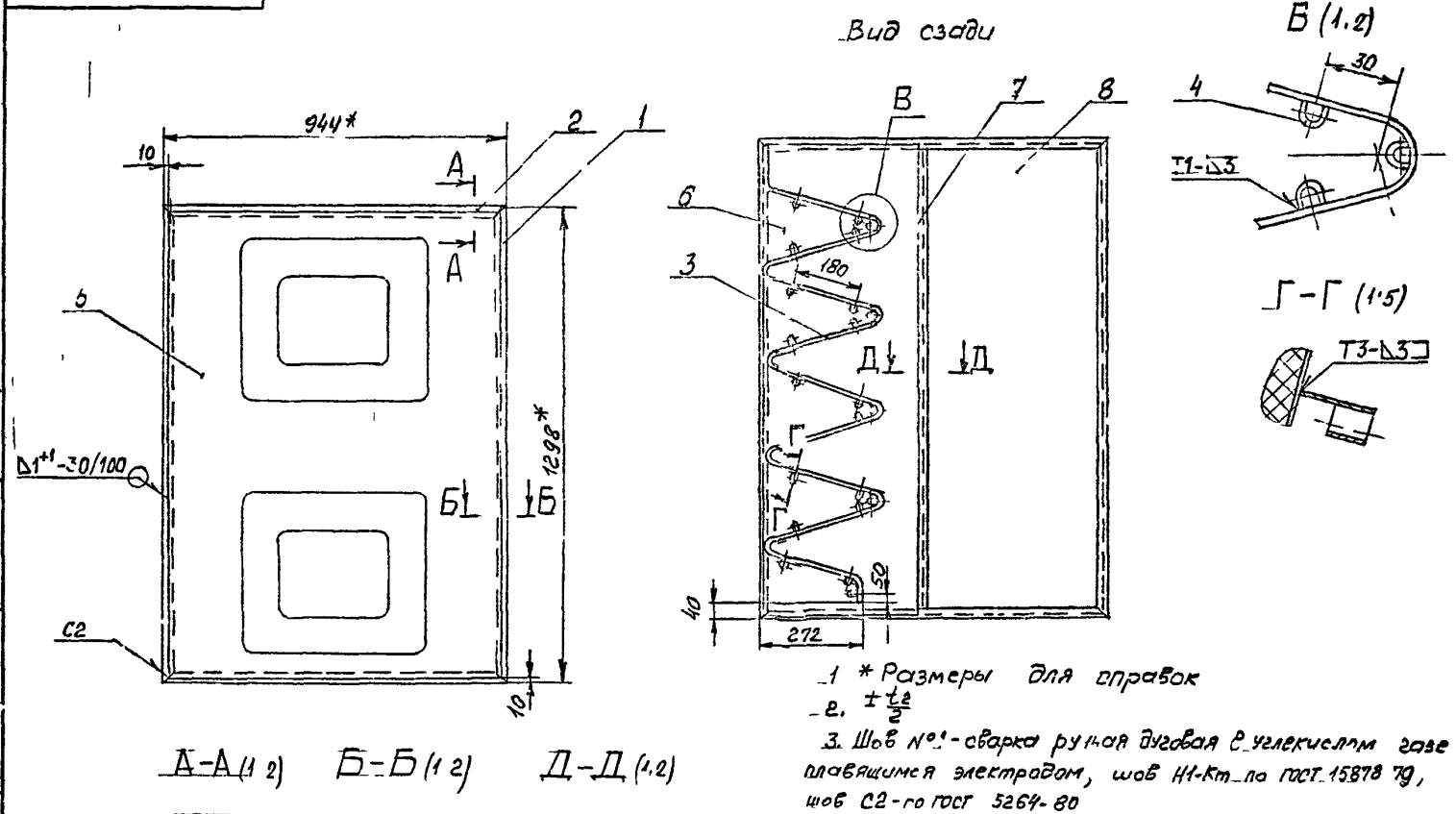

1 * Размеры для справок

2. $\pm \frac{t_2}{2}$

3. Шов №1 - сварка ручная дуговая в углекислом газе плавящимся электродом, шов Н1-Кт по ГОСТ 15878 79, шов С2-по ГОСТ 5264-80

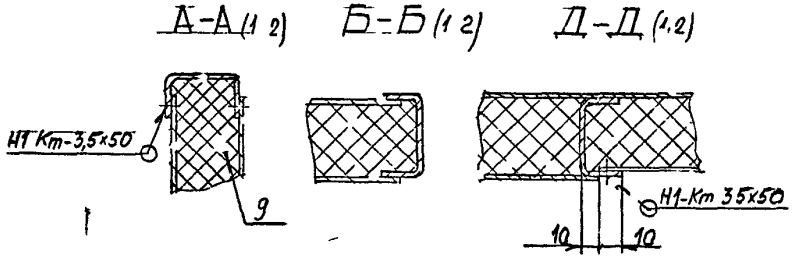

Изм	Лист	№ до ум	Подп	Дата
Разраб		Нейтрес		
Пров		Литвак		
Т контр		Литвак		
Гл спр		Панов		
Н контр		Фрадкин		
Утвердил				

А1А 450. 020 СБ

Панель задняя

Лит	Масса	Масштаб
И	39,3	1 10

Лист | Листов 1

САНТЕХНИИПРОЕКТ

Инв № подл | Подп. и дата | Взам инв № | Инв № дубл | Подп. и дата

Копировал ЦОС194-29 40 Формат А3

Серия 5904-75-94 выпуск 1 28

Формат	Зона	Поз.	ОБОЗНАЧЕНИЕ	НАИМЕНОВАНИЕ	Кол.	Примечание
				Документация		
А4			А1А 450 030СБ	Кронштейн		
				Детали		
А4		1	А1А 448 019-01	Скоба	1	
А4		2	А1А 450 031	Кронштейн	1	
А4		3	А1А 450 032	Косынка	1	

А1А 450 030

Разр б	Смолянский		
Про	Литвак		
Гр	Литвак		
Н контр	Грановский		
Утв.	Спивак		

Кронштейн

Лит | Л ст | Л ст 1

САНТЕХНИИПРОЕКТ

Копировал

Формат А4

А1А 450 030СБ

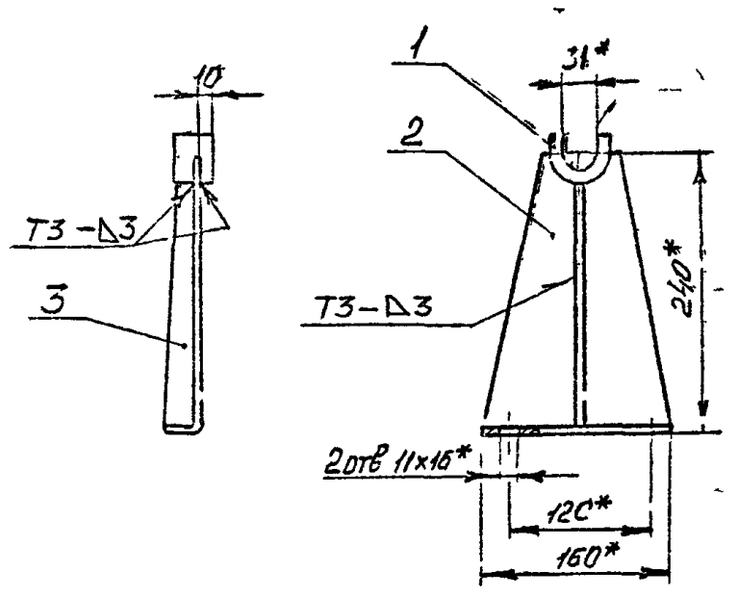

1 *Размеры для справок

2 $\pm\frac{t_2}{2}$

3 Сварные швы по ГОСТ 5264-80

А1А 450 030СБ

Разр	Смолянский		
Про	Литвак		
Гр	Литвак		
Гр	Грановский		
Н контр	Грановский		
Утв.	Спивак		

Кронштейн

Лит | Масса 0,7 | Масштаб 1:4

Л ст | Л стов 1

САНТЕХНИИПРОЕКТ

Формат А4

Серия 5.904-75-94 выпуск 1-20

Формат	Зона	Поз.	ОБОЗНАЧЕНИЕ	НАИМЕНОВАНИЕ	Кол.	Примечание
				Документация		
А4			А1А450 040СБ	Сборочный чертеж		
				Детали		
Б4		1	А1А450 041	Штырь		
				Круг 8 ГОСТ 2590-88		
				Ст3 ГОСТ 535-88	2	0,016кг
			Переменные данные	для исполнений		
				А1А450.040		
				Детали		
Б4		2	А1А450 042	Скоба		
				Круг 8 ГОСТ 2590-88		
				Ст3 ГОСТ 535-88	1	0,54кг
				А1А450 040 01		
				Детали		
Б4		2	А1А450 043	Скоба		
				Круг 8 ГОСТ 2590-88		
				Ст3 ГОСТ 535-88	1	0,56кг

Подп. и дата | Инв. № дубл. | Взам. инв. № | Подп. и дата | Инв. № подл.

А1А450.040

Изм.	Лист	№ докум.	Подп.	Дата
Разраб.		Лейтес		
Пров.		Литвак		
Нач. гр.		Литвак		
Н. контр.		Фрадкин		
Утв.		Спивак		

Прижим

Лит. | Лист | Листов 1

САНТЕХНИПРОЕКТ

Копировал

Формат А4

Серия 5.904-75-94 выпуск 1-

А1А450 040СБ

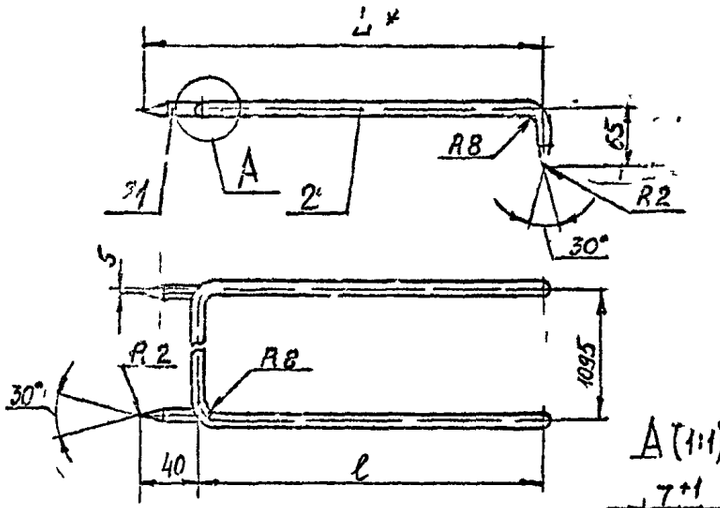

Обозначение	Размеры, мм		Масса, кг
	L*	l	
А1А450 040	244	200	0,57
-01	314	270	0,59

1. *Размер для справок.
2. $\pm \frac{t_2}{2}$
3. Шов N°1 - сварка ручная дуговая.

Подп. и дата | Взам. инв. № | Инв. № дубл. | Подп. и дата | Инв. № подл.

А1А450.040 СБ

Изм.	Лист	№ докум.	Подп.	Дата
Разраб.		Ямпольская		
Пров.		Литвак		
Нач. гр.		Литвак		
Н. спец.		Грамовский		
Н. контр.		Фрадкин		
Утв.		Спивак		

Прижим

Лит. | Масса | Масштаб
И | см табл. | —

Лист | Листов 1

САНТЕХНИПРОЕКТ

Ц00194-29 42 Формат А4

Серия 5904-75-94 выпуск 1-28

Формат	Зона	Поз.	Обозначение	Наименование	Кол.	Примечание
				Документация		
А4			А1А 450 050СБ	Сборочный чертеж		
				Детали		
54		1	А1А 450.051	Пруток		
				Круг $\frac{6\ ОГОСТ\ 2590-88}{Ст3\ ГОСТ\ 535-88}$		
				$L = 1120_{-2,6}$	2	0,25кг
54		2	А1А 450.052	Пруток		
				Круг $\frac{6\ ОГОСТ\ 2590-88}{Ст3\ ГОСТ\ 535-88}$		
				$L = 260_{-1,3}$	4	0,06кг

Изм	Лист	№ докум.	Подп.	Дата
Разраб.	Смолянек			
Пров	Литвак			
Нач гр	Литвак			
Н контр	Фраскин			
Утв.	Спивак			

А1А 450.050

Решетка опорная

Лит	Лист	Листов
И		1

САНТЕХНИИПРОЕКТ

Копировал

Формат А4

А1А 450.050СБ

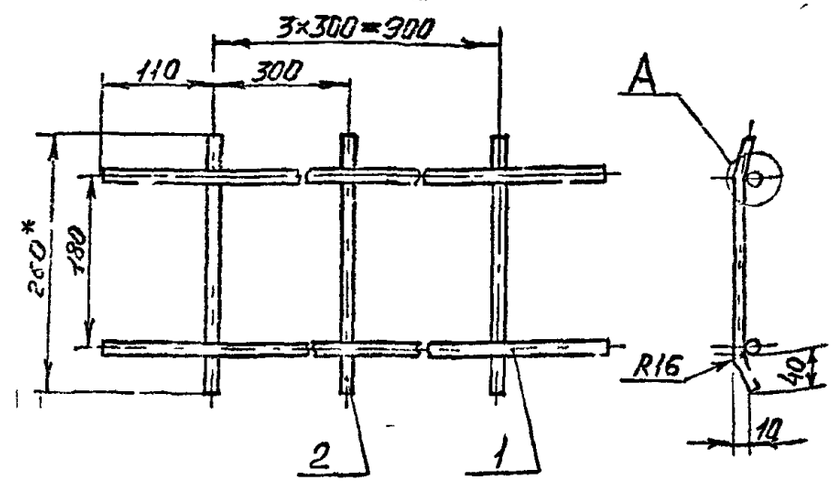

А (2:1)

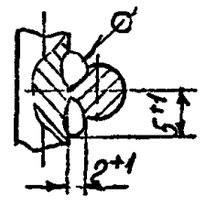

1. *Размер для справок.
2. $\pm\frac{t_2}{2}$
3. Сварка ручная дуговая

А1А 450 050СБ

Изм	Лист	№ докум	Подп	Дата
Разраб	Смолянек			
Пров	Литвак			
Нач гр	Литвак			
Гл спец	Грановск			
Н контр	Фраскин			
Утв	Спивак			

Решетка опорная

Лит	Масса	Масштаб
Л	0,73	1:5

Лист | Листов 1

САНТЕХНИИПРОЕКТ

Ц00194-29 43 Формат А4

Серия 5.904-75-94 Выпуск 1-28

А1А 450.061

12,5 (√)

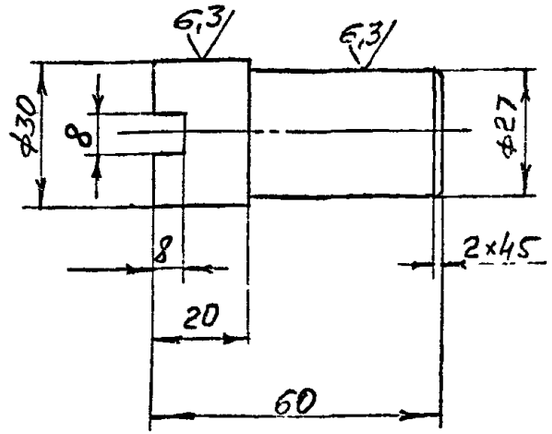

Неуказанные предельные отклонения размеров: H14; h14; $\pm\frac{t_2}{2}$.

Изм	Лист	№ докум.	Подп	Дата
Разраб		Смолянский		
Пров		Литвак		
Нач гр.		Литвак		
Гл спец		Гранкин		
Н контр.		Фрадкин		
Утв		Сивак		

А1А 450.061

Полуось

Лит	Масса	Масштаб
	0 22	1:1

Лист | Листов 1

Ст 3 ГОСТ 380-88

САНТЕХНИИПРОЕКТ

Формат А4

Подп и дата | Инв № дубл | Взам инв № | Подп. и дата | Инв № подл

43

Формат	Зона	Поз.	Обозначение	Наименование	Кол.	Примечание
				Документация		
А4			А1А 450.060 СБ	Сборочный чертеж		
				Детали		
А4		1	А1А 450.061	Полуось	1	
А4		2	А1А 450.062	Диск	2	
А4		3	А1А 450.063	Прижим	1	
А4		4	А1А 450.064	Труба	1	
А4		5	А1А 450.065	Полуось	1	
				Стандартные изделия		
		6		Штифт конический 3×36 ГОСТ 3129-70	2	

Изм	Лист	№ докум.	Подп	Дата
Разраб		[illegible]		
Пров		[illegible]		
Нач гр.		[illegible]		
Н контр.		Фрадкин		
Утв.		[illegible]		

А1А 450.060

Катушка

Лит.	Лист	Листов
		1

САНТЕХНИИПРОЕКТ

Копировал ЦС0194-м9 44 Формат А4

Серия 5.904-75-94 Выпуск 1 28

А1А 450 065

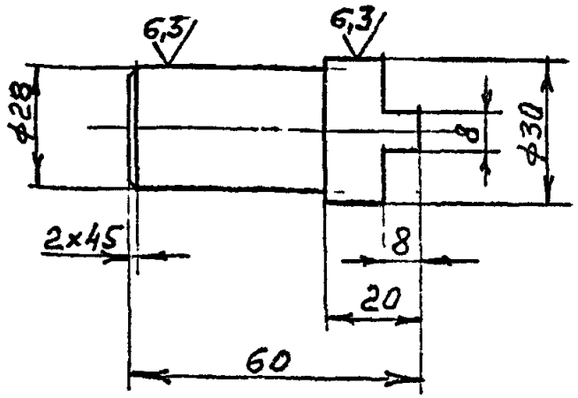

Неуказанные предельные отклонения размеров: h14; $\pm\frac{t_2}{2}$.

Изм.	Лист	№ докум.	Подп.	Дата	А1А 450.065		
Разраб.	Смоляновская				Полуось.	Лит.	Масс. 0,22	Масштаб 1:1
Пров.	Литвак					Лист	Листов 1
Нач. гр.	Литвак						
Гл. спец.	Грановский				Ст3 ГПСТ 380-88	САНТЕХНИИПРОЕКТ	
Н. контр.	Фрадкин						
Утв.	Сливак						

Формат А4

А1А 450.060СБ

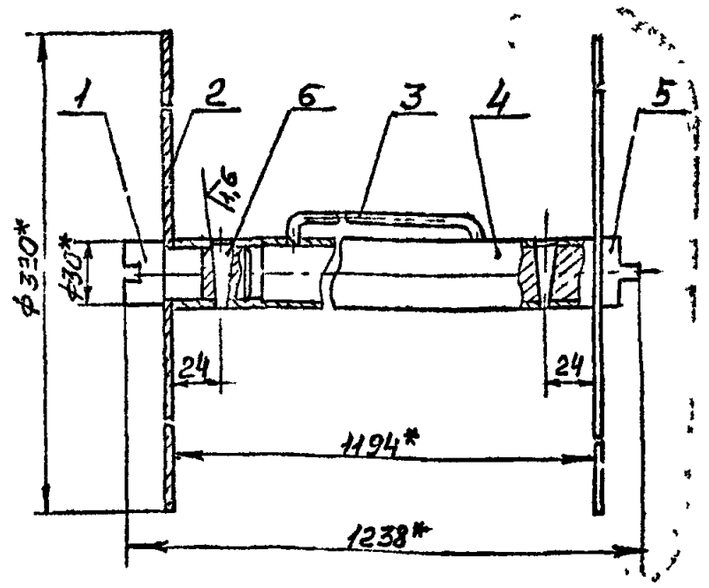

1* Размеры для справок.
2. $\pm\frac{t_2}{2}$.

Изм.	Лист	№ докум.	Подп.	Дата	А1А 450.060СБ		
Разраб.	Смоляновская				Катушка	Лит.	Масса 7,0	Масштаб 1:2
Пров.	Литвак					Лист	Листов 1
Нач. гр.	Литвак						
Гл. спец.	Грановский					САНТЕХНИИПРОЕКТ	
Н. контр.	Фрадкин						
Утв.	Сливак						

Ц00194-29 45 Формат А4

Серия 5.904-75-94 Выпуск 1-28

А1А450 002

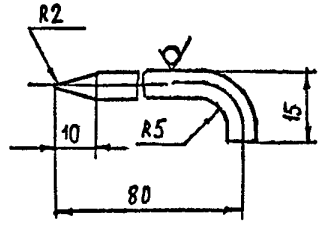

Предельные отклонения размеров $\pm \frac{t_2}{2}$

Изм	Лист	№ докум	Подп	Дата
Разраб		Шершакова		XI 93
Пров		Литвак		
Т контр		Литвак		
Гл спец.		Грановский		
Н контр		Леитес		
Утверди		Спивак		

А1А450 002

Стопор

Лит	Масса	Масштаб
И	0,02	1.1

Лист | Листов 1

Круг 6,0 ГОСТ 2590-88 / Ст 3 ГОСТ 535-88

САНТЕХНИИПРОЕКТ

Копировал | Формат А4

А1А450 005

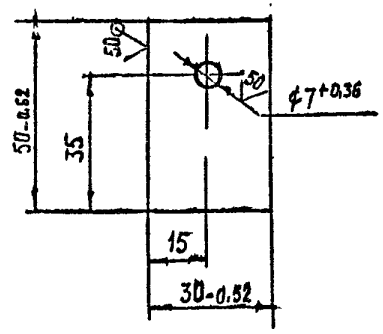

Изм	Лист	№ докум.	Подп	Дата
Разраб		Шершакова		XI 93
Пров		Литвак		
Т контр		Литвак		
Гл спец		Грановский		
Н контр		Леитес		
Утвер		Спивак		

А1А450 005

Планка

Лит	Масса	Масштаб
И	0.04	1.1

Лист | Листов 1

Лист 3,0 ГОСТ 19903 74 / ОК360В ГОСТ 16523-89

САНТЕХНИИПРОЕКТ

Копировал | Ц00154-29 | 46 | Формат А4

Серия 5904 75.94 Выпуск 1-28

А1А450 009

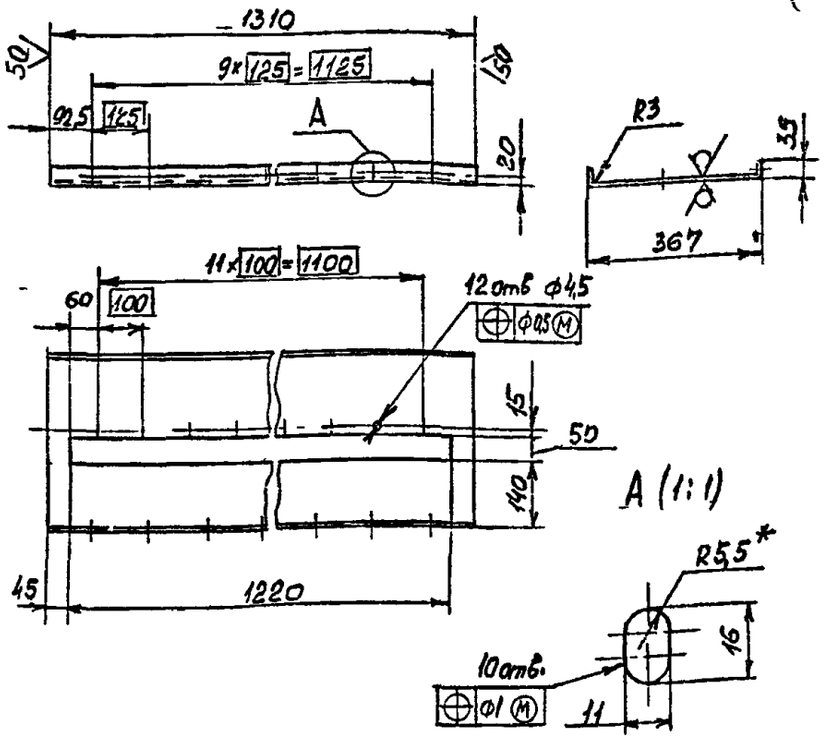

1 * Размер для справок

2 H14, h14; $\pm\frac{t_2}{2}$

Изм	Лист	№ докум.	Подп	Дата
Разраб		Лейтес		
Пров.		Литвак		
Нач гр.		Литвак		
Гл спец		Грановский		
Н контр		Фрадкин		
Утв		Спивак		

А1А450.009

Корыто

Лит	Масса	Масштаб
И	11,7	1:10

Лист | Листов 1

Лист 3,0 ГОСТ 19903-74 ОК360В ГОСТ 16523-89

САНТЕХНИИПРОЕКТ

Формат А4

А1А450 012

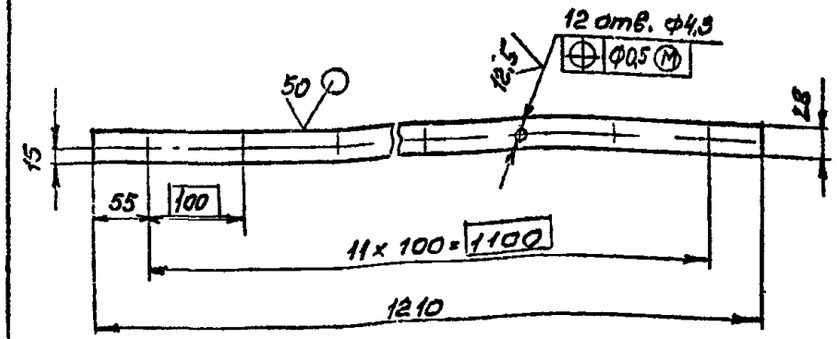

Неуказанные предельные отклонения размеров: H14; h14, $\pm\frac{t_2}{2}$

Изм	Лист	№ докум	Подп	Дата
Разраб		Лейтес		
Пров		Литвак		
Нач гр		Литвак		
Гл спец		Бановский		
Н контр		Фрадкин		
Утв		Спивак		

А1А450 012

Полоса

Лит	Масса	Масштаб
И	0,85	1:5

Лист | Листов 1

Лист 3,0 ГОСТ 19903-74 ОК360В ГОСТ 16523-89

САНТЕХНИИПРОЕКТ

ЦС0194-29 47 Формат А4

Серия 5.904-75-94 выпуск 1-28

А1А 045.031

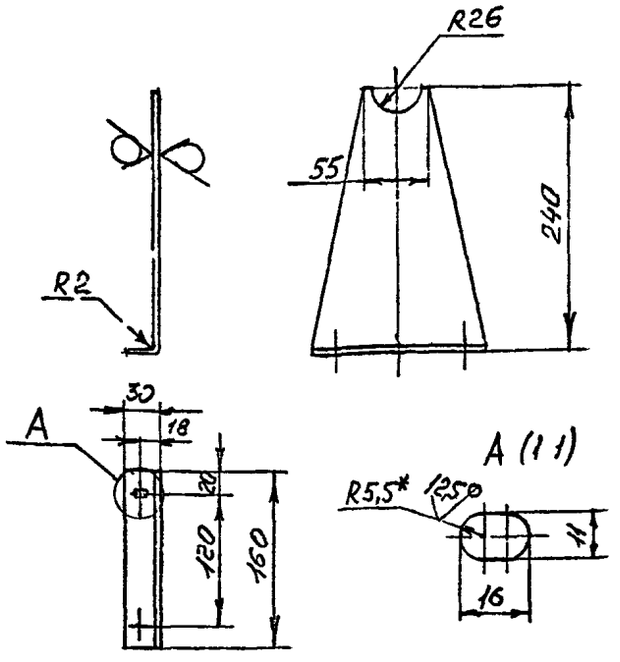

— Неуказанные предельные отклонения размеров: H14, h14; $\pm\frac{t_2}{2}$

				А1А 450 031			
Изм.	Лист	№ докум.	Подп.	Дата	Кронштейн	Лит	Масс	Масштаб
Разраб.		Смолянова				И	0,7	1:4
Пров.		Литвак				Лист	Листов 1
Нач. гр.		Литвак					
Гл. спец.		Гранов			Лист 3,0 ГОСТ 19903-74	САНТЕХНИИПРОЕКТ	
Н. контр.		Фрайкин			ОК36ЗВ ГОСТ 16523-89		
Утв.		Спивак					

Формат А4

Инв. № подл. | Подп. и дата | Взам. инв. № | Инв. № дубл. | Подп. и дата

А1А 045.032

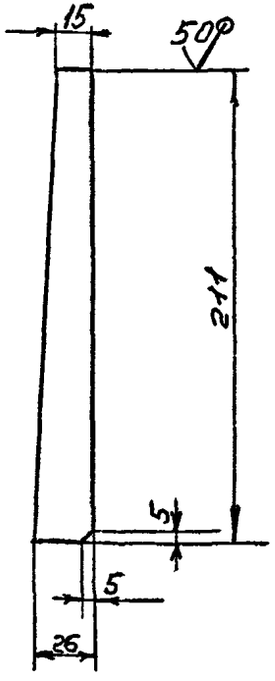

Неуказанные предельные отклонения размеров: h14; $\pm\frac{t_2}{2}$.

				А1А 450.032			
Изм.	Лист	№ докум.	Подп.	Дата	Косынка	Лит	Масса	Масштаб
Разраб.		Смолянова				И	0,1	1:2
Пров.		Литвак				Лист	Листов 1
Нач. гр.		Литвак					
Гл. спец.		Гранов			Лист 3,0 ГОСТ 19903-74	САНТЕХНИИПРОЕКТ	
Н. контр.		Фрайкин			ОК36ОВ ГОСТ 16523-89		
Утв.		Спивак					

Ц00194-29 48 Формат А4

Инв. № подл. | Подп. и дата | Взам. инв. № | Инв. № дубл. | Подп. и дата

Серия 5.904 75-94 Выпуск 1-28

А1А 450.062

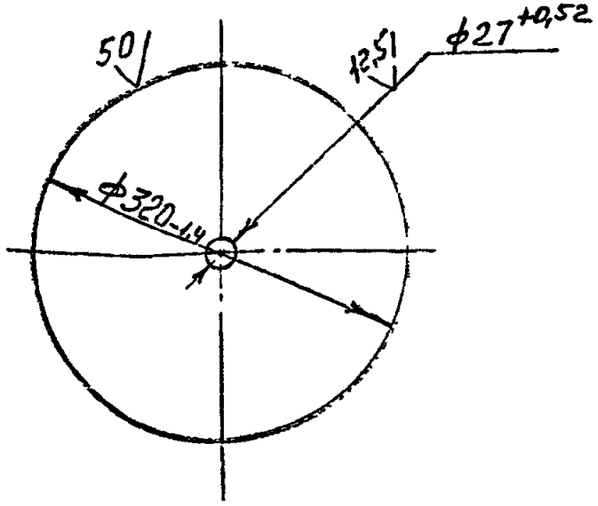

Изм	Лист	№ докум.	Подп	Дата	А1А450.062		
Разраб.		Снолянская			Диск	Лит	Масса	Масштаб
Пров.		Литвак				И	1,25	1:4
Нач гр		Литвак				Лист	Листов 1
Гл спец.		Гранов			Лист 20 ГОСТ 19903-74	САНТЕХНИИПРОЕКТ	
Н контр		Фрадкин			ОК 3608 ГОСТ 16523-84		
Утв		Сливак					

Формат А4

А1А 450.006

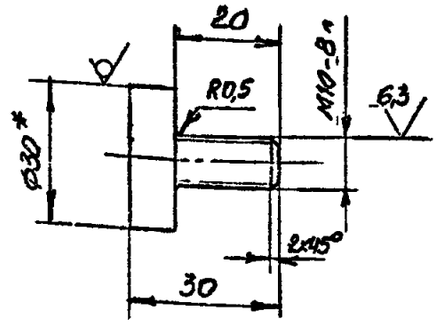

1. * Размер для справок
2. h14; $\pm\frac{t_2}{2}$

Изм	Лист	№ докум	Подп	Дата	А1А450 006		
Разраб		Лейтер			Болт	Лит	Масса	Масштаб
Пров		Литвак				И	0,06	1:1
Нач гр		Литвак				Лист	Листов 1
Гл спец		Гранов			Круг 30 ГОСТ 2590-88	САНТЕХНИИПРОЕКТ	
Н контр		Фрадкин			Ст3 ГОСТ [illegible]-86		
Утв		Сливак					

00194-29 49 Формат А4

Серия 5.904-75-94 Выпуск 1-28

А1А 450 064

50 (√)

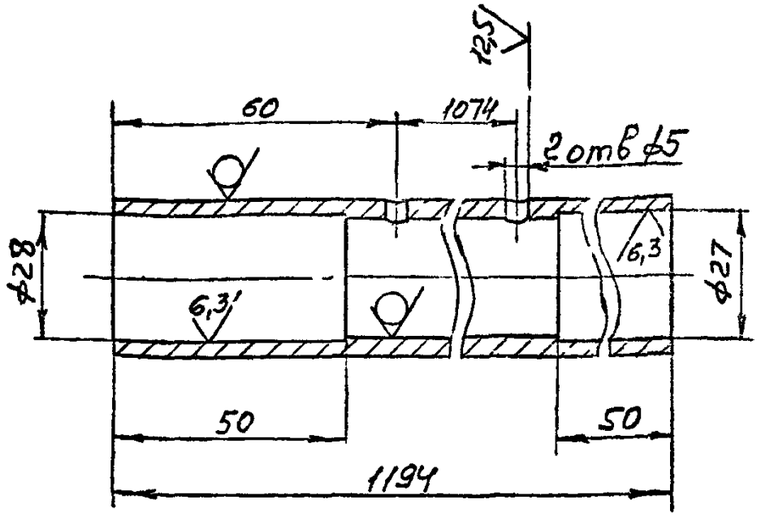

Неуказанные предельные отклонения размеров H14, h14; $\pm\frac{t_2}{2}$.

Изм	Лист	№ докум.	Подп	Дата
Разраб		Смолянская		
Пров		Литвак		
Нач гр		Литвак		
Гл спец		Гандрин		
Н контр		Фрадкин		
Утв		Сливак		

А1А 450.064

Труба

Лит	Масса	Масштаб
И	3,5	1:1

Лист | Листов 1

Труба 25×4 ГОСТ 3262-75

САНТЕХНИИПРОЕКТ

Формат А4

А1А 450.063

50 (√)

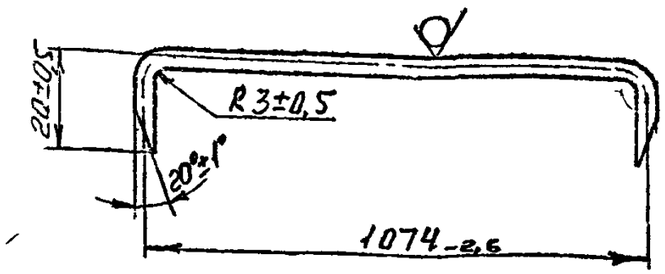

Изм	Лист	№ докум	Подп	Дата
Разраб		Смолянская		
Пров		Литвак		
Нач гр		Литвак		
Гл спец		Гандрин		
Н контр		Фрадкин		
Утв		Сливак		

А1А 450.063

Прижим

Лит	Масса	Масштаб
И	0,3	1:1

Лист | Листов 1

Проволока 4 ГОСТ 3882 74

САНТЕХНИИПРОЕКТ

Ц00194-29 50 Формат А4

Серия 5 904-15 94 Выпуск 1-28

Формат	Зона	Поз.	Обозначение	Наименование	Кол.	Примечание
				Документация		
А3			А1А 448 000-ТО	Секция приемная для		
				приточной камеры		
				2ПК 10		
				Техническое описание		
А3			А1А 451. 000 СБ	Сборочный чертеж		
				Сборочные единицы		
А4		1	А1А 4-18. 010-01	Панель передняя	1	
А4		2	А1А 448. 020	Панель торцевая	1	
А4		3	А1А 449. 020-01	Панель	1	
А4		4	А1А 450 010	Панель	1	
А4		5	А1А 450 020	Панель задняя	1	
А4		6	А1А 450 030	Кронштейн	2	
А4		7	А1А 450. 040	Прижим	4	
		8	-01	Прижим	1	
А4		9	А1А 450 050	Решетка опорная	9	
А4		10	А1А 450. 060	Катушка	1	
А4		11	А3Д 200 000	Заслонка воздушная		
				рециркуляционная с		
				электроприводом	1	Вып. [illegible]
		12		Дверь утепленная		
				ДУс 0,9х0,4		
				Серия 5.904-4	1	Типовые [illegible]

Изм.	Лист	№ докум.	Подп.	Дата
Разраб.		Лейтес		
Пров.		Литвак		
Нач. гр.		Литвак		
Н. контр.		Фрадкин		
Утв.		Спивак		

А1А 451. 000

Секция приемная для приточной камеры 2ПК10

Лит.	Лист	Листов
	1	3

САРТЕХ ЧИПРОЕКТ

Копировал Формат А4

Формат	Зона	Поз.	Обозначение	Наименование	Кол.	Примечание
				Детали		
[illegible]		13	А1А 448. 001	Стойка	1	
		14	-01	Стойка	1	
[illegible]		15	А1А 450 002	Стопор	2	
[illegible]		16	А1А 450 005	Планка	2	
А4		17	А1А 450 006	Болт	4	
Б4		18	А1А 451 001	Пруток		
				Круг 6 ГОСТ 2590-88		
				Ст3 ГОСТ 535-88		
				L=1055-2,6	5	0,24 кг
Б4		19	А1А 451. 002	Поперечина		
				Уголок 40х40х3 ГОСТ 8509-86		
				Ст3 ГОСТ 535-88		
				L= 1238-2,6	1	2,3кг
Б4		20	А1А 451 003	Стержень		
				Труба 15х2,8 ГОСТ 3262-75		
				L= 1150-2,6	1	1,4кг
				Стандартные изделия		
		21		Болт М10-6д х30 36		
				ГОСТ 7798-70	24	
		22		Гайка М10-6Н.5		
				ГОСТ 5915-70	28	
				Материалы		
		23		Пластина I, лист,		
				ТМКЩ-М-3 ГОС, 7338-90	0,55	кг

Изм.	Лист	№ докум.	Подп.	Дата

А1А 451. 000

Лист 2

Копировал 1 00194-29 51 Формат А4

Серия 5.904-75-94 Выпуск 1-28

А1А448.012

Рис. 1

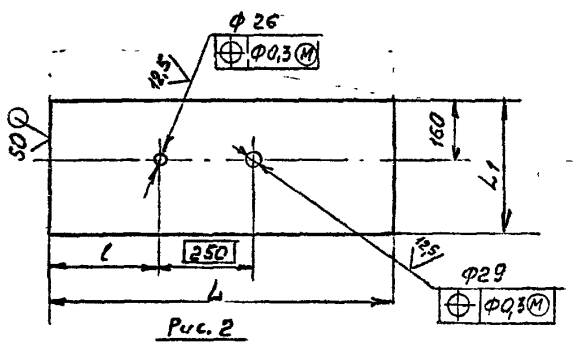

Рис. 2

Остальное - см. рис. 1

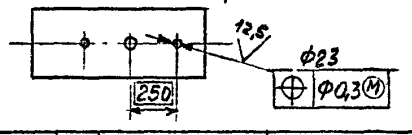

Обозначение	Рис.	Размеры, мм L	L_1	l	Материал	Масса, кг
А1А 448. 012	1	925	360	287	Лист 0,8 ГОСТ 19903-74 ОК 360В ГОСТ 16523-89	2,1
-01	2					
-02	1	1000	418			6,5
-03	2	1278		560	Лист 2 ГОСТ 19903-74 ОК 360В ГОСТ 16523-89	8,3

Неуказанные предельные отклонения размеров: H14; h14; $\pm\frac{l_2}{2}$

Изм.	Лист	№ докум.	Подп.	Дата
Разраб.	Лейтес			
Пров.	Литвак			
Нач.гр.	Литвак			
Гл.спец.	Гранковский			
Н.контр.	Фрадкин			
Утв.	Спивак			

А1А 448. 012

Стенка

Лит.	Масса	Масштаб
И	См. табл.	—

Лист | Листов 1

См. таблицу

САНТЕХНИКПРОЕКТ

Формат А1

Формат	Зона	Поз.	Обозначение	Наименование	Кол.	Примечание
		24		Материал фильтрующий из упругого стекловолокна марка ФРНК-ПГ ТУ17РСФСР 19-76-011-17-92 Ширина полотна 1168 мм	20	кг

А1А 451. 000

Лист 3

Изм. | Лист | № докум. | Подп. | Дата

Копировал Ц00194-29 32 Формат А4

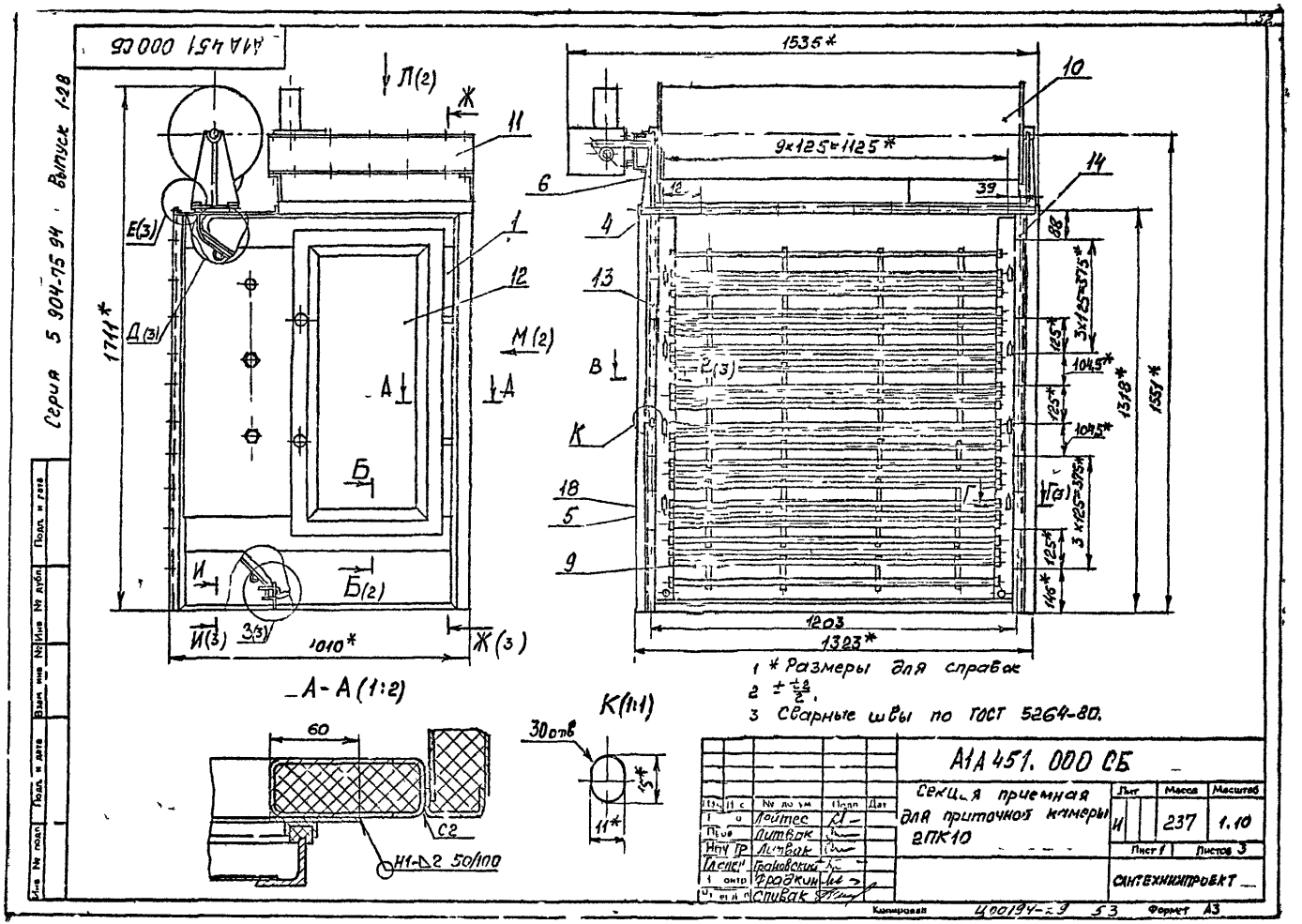

А1А 451 000 СБ
Серия 5 904-75 94 · Выпуск 1-28
1535*
9×125=1125*
1711*
1010*
1203
1323*
1318*
1551*
3×125=375*
104,5*
125*
146*
А-А (1:2)
К(1:1)
30 отв
60
С2
Н1-Δ2 50/100
1 * Размеры для справок
2 ± t2/2.
3 Сварные швы по ГОСТ 5264-80.
А1А 451. 000 СБ
Секция приемная для приточной камеры 2ПК10
Лит
Масса
Масштаб
И
237
1.10
Лист 1
Листов 3
САНТЕХНИКПРОЕКТ
Лойтес
Литвак
Грановский
Фрадкин
Спивак
Копировал
Формат А3

Серия 5.904-75 84 Выпуск 1-2/88

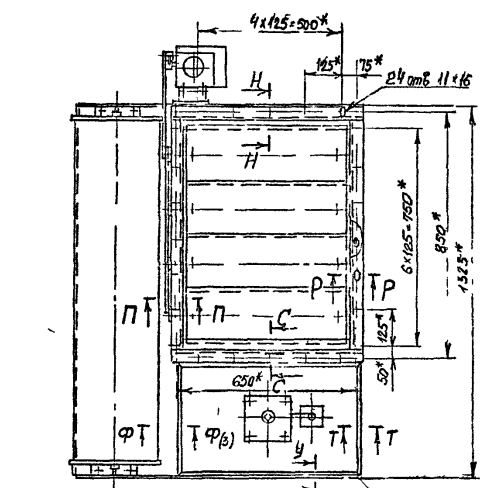

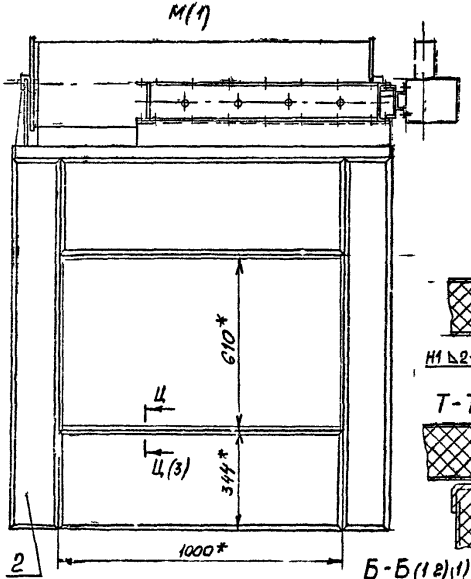

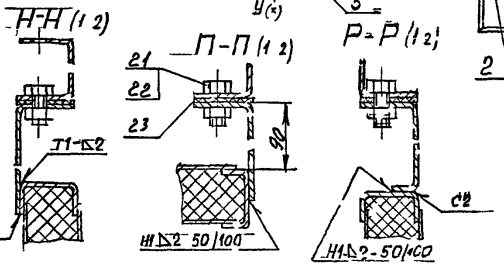

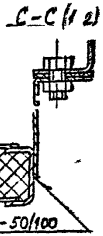

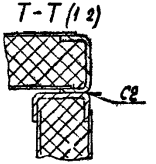

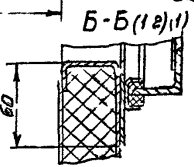

Серия 5.904-175.94 Выпуск 1.2

Ж–Ж (1)

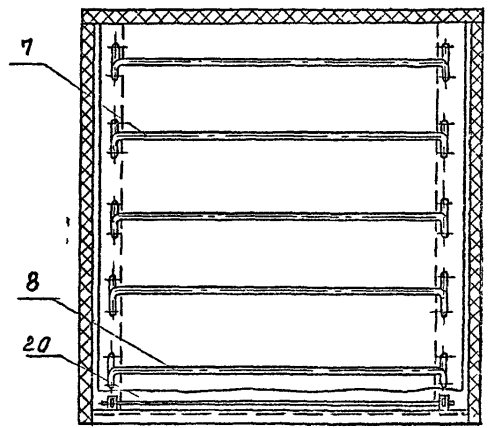

В – В (1:2)(1)

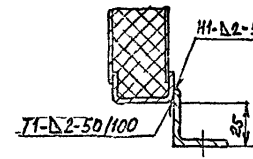

Г – Г (1:2)(1)

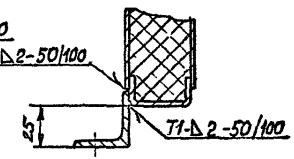

Д (1:2)(1)

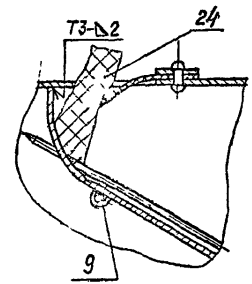

Е (1:2)(1)

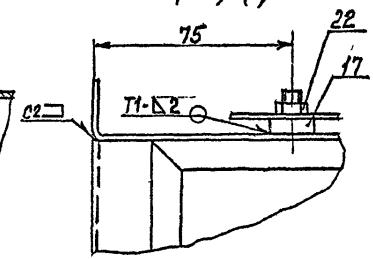

З (1:2)(1)

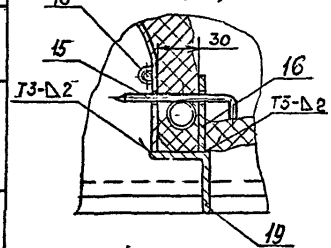

И – И (1:2)(1)

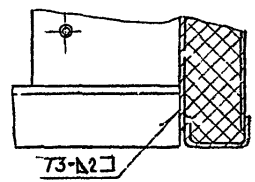

У – У (1:2)(2)

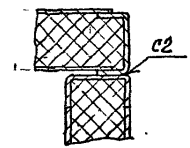

Ф – Ф (1:2)(2)

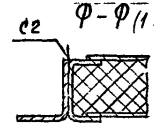

Ц – Ц (1:2)(2)

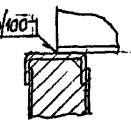

Изм.	Лист	№ докум.	Подп.	Дата	А1А451.000 СБ	Лист 3

Копировал 400194-29 (55) Формат А3

МГП «Информреклама-издат» Зак. 326 Тир. 400

gost.e-ecolog.ru