ТИПОВЫЕ КОНСТРУКЦИИ ИЗДЕЛИЯ И УЗЛЫ ЗДАНИЙ И СООРУЖЕНИЙ

СЕРИЯ 5.904-75.94

КАМЕРЫ ПРИТОЧНЫЕ ВЕНТИЛЯЦИОННЫЕ ПРОИЗВОДИТЕЛЬНОСТЬЮ
ОТ 10 ДО 125 ТЫС. $м^3/ч$

ВЫПУСК 1-27
СЕКЦИЯ ФИЛЬТРА ДЛЯ ПРИТОЧНОЙ КАМЕРЫ 2ПК125.

РАБОЧИЕ ЧЕРТЕЖИ

ЦПО194-28

gost.e-ecolog.ru

ТИПОВЫЕ КОНСТРУКЦИИ, ИЗДЕЛИЯ И УЗЛЫ ЗДАНИЙ И СООРУЖЕНИЙ

СЕРИЯ 5.904-75.94

КАМЕРЫ ПРИТОЧНЫЕ ВЕНТИЛЯЦИОННЫЕ ПРОИЗВОДИТЕЛЬНОСТЬЮ

от 10 до 125 тыс. м³/ч

ВЫПУСК 1-27

СЕКЦИЯ ФИЛЬТРА ДЛЯ ПРИТОЧНОЙ КАМЕРЫ 2ПК125.

РАБОЧИЕ ЧЕРТЕЖИ

РАЗРАБОТАНЫ:

ГПКНИИ САНТЕХНИИПРОЕКТ

ГЛАВНЫЙ ИНЖЕНЕР ИНСТИТУТА Л.А.СТЕПАНОВ

ГЛАВНЫЙ ИНЖЕНЕР ПРОЕКТА В.А.СПИЗАК

УТВЕРЖДЕНЫ

ГЛАВПРОЕКТОМ ГОССТРОЯ РОССИИ, ПИСЬМО ОТ 25.02.94. №9-3-2/34 И ВВЕДЕНЫ В ДЕЙСТВИЕ ГПКНИИ САНТЕХНИИПРОЕКТ с 30.06.94, ПРИКАЗ ОТ 01.03. 1994г №7

Серия 5.904-75.94 Выпуск 1-27

Обозначение	Наименование	Стр.
А1А 447.000ГО	Секция фильтра для приточной камеры 2ПК 125. Техническое описание.	2
А1А 447 018	Упор	3
А1А 447.000	Секция фильтра для приточной камеры 2ПК 125	
А1А 447.000 СБ	Секция фильтра для приточной камеры 2ПК 125	5
А1А 447.003	Прокладка	9
А1А 447.010	Панель	10
А1А 447.010СБ	Панель	11
А1А 447.020	Прижим	12
А1А 447.030	Решетка опорная	
А1А 447.020 СБ	Прижим	13
А1А 447.030 СБ	Решетка опорная	
А1А 447.001	Пробка	14
А1А 447.002	Бабышка	
А1А 447.004	Наконечник	15
А1А 447.005	Трубка	
А1А.447.006	Крюк	16
А1А 447.007	Скоба	
А1А 447.008	Перегородка	17
А1А 447.009	Днище	
А1А 447.011	Стопор	18
А1А 447.012	Пленка	
А1А 447.013	Уголок	19
А1А 447.014	Уголок	
А1А 447.015	Уголок	20
А1А 447.018	Направляющая	
А1А 447.033	Стенка	21
А1А 447.031	Профиль	22
А1А 447.035	Стенка	

Инв.№ подл. | Подп. и дата | Взам.инв.№ | Инв.№ дубл. | Подп. и дата

Изм.	Лист	№ докум.	Подп.	Дата
Разраб.		Истомина		
Пров.		Литвак		
Нач.гр.		Литвак		
Н.контр.		Фрадкин		
Утв.		Слувак		

5.904-75.94. 1-27

Содержание

Лит. | Лист | Листов: И | 1

САНТЕХНИИПРОЕКТ

Копировал Формат А4

В настоящем выпуске приведены рабочие чертежи секции фильтров для приточной камеры 2ПК125 Секция состоит из двух боковых и одной верхней панелей, сваренных между собой. К боковым панелям приварены зигзагообразные направляющие, на которых закреплены опорные решетки. На эти решетки укладывается фильтрующий материал, прижимае - мый посредством скоб.

По мере запыленности этот материал удаляется и заменяется новым.

Секция разработана для фильтрующего материала ФРНК - ПГ.

Обслуживание секции фильтра осуществляется из приемной секции.

На передней панели секции расположены штуцера для микроманометра, который по разности давлений до и после фильтра контролирует аэродинамическое сопротивление фильтрующего материала, и бабышки для термометров.

Секции фильтров соединяются с приемной секцией посредством болтов и гаек, входящих в комплект секции фильтров, а с калориферной секцией - посредством болтов и гаек, входящих в комплект калориферной секции.

Инв.№ подл. | Подп. и дата | Взам.инв.№ | Инв.№ дубл. | Подп. и дата

Изм.	Лист	№ докум.	Подп.	Дата
Разраб.		Истомина		
Пров.		Литвак		
Нач.гр.		Мр. ак		
Н.контр.		Фрадкин		
Утв.		Слувак		

А1А.447 000-ТО

Секция фильтров для приточной камеры 2ПК125. Техническое описание

Лит. | Лист | Листов: А | 1 | 1

САНТЕХНИИПРОЕКТ

Цена 94-28 3 Формат А4

Серия 5.904-75.94 Выпуск 1-27

Формат	Зона	Поз.	Обозначение	Наименование	Кол.	Примечание
				Документация		
*)			А1А447 000СБ	Сборочный чертеж		*) А4, А3
А4			А1А447 000ТО	Техническое описание		
				Сборочные единицы		
А4		1	А1А447 010	Панель	1	
		2	-01	Панель	1	
		3	-02	Панель	1	
А4		4	А1А447 020	Прижим	2	
		5	-01	Прижим	24	
А4		6	А1А447 030	Решетка опорная	52	
				Детали		
А4		10	А1А447 001	Пробка	1	
		11	-01	Пробка	1	
А4		12	А1А447 002	Бобышка	1	
		13	-01	Бобышка	1	
А4		14	А1А447 003	Прокладка	1	
		15	-01	Прокладка	1	
А4		16	А1А447 004	Наконечник	2	
А4		17	А1А447 005	Трубка	2	
А4		18	А1А447 006	Крюк	12	
А4		19	А1А447 007	Скобы	262	

Подп. и дата | Инв. № дубл. | Взам. инв. № | Подп. и дата | Инв. № подл.

Изм.	Лист	№ докум.	Подп.	Дата
Разраб.		Рябчикая		
Пров.		Литвак		
Нач. гр.		Литвак		
Н. контр.		Фадеин		
Утв.		Спивак		

А1А447.000

Секция фильтра для проточной камеры 2ПК125

Лит.	Лист	Листов
	1	3

САНТЕХНИПРОЕКТ

А1А 447.016

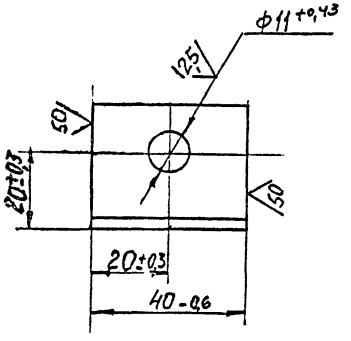

Изм.	Лист	№ докум.	Подп.	Дата
Разраб.		Ямпольская		
Пров.		Литвак		
Нач. гр.		Литвак		
Гл. спец.		Красовский		
Н. контр.		Галкин		
Утв.		Спивак		

А1А447.016

Упор

Лит.	Масса	Масштаб
И	0,07	1:1

Лист	Листов
	1

Уголок 35×35×3 ГОСТ 8509-86 / Ст3 ГОСТ 535-88

САНТЕХНИИПРОЕКТ

4.00194-28 4 Формат А4

Формат	Зона	Поз.	ОБОЗНАЧЕНИЕ	НАИМЕНОВАНИЕ	Кол.	Примечание
А4		20	А1А447.008	Перегородка	1	
А4		21	А1А447.009	Днище	1	
А4		22	А1А447.011	Стопор	4	
А4		23	А1А447.012	Планка	4	
А4		24	А1А447.013	Уголок	1	
		25	-01	Уголок	1	
А4		26	А1А447.014	Уголок	1	
		27	-01	Уголок	1	
А4		28	А1А447.015	Уголок	1	
		29	-01	Уголок	1	
А4		30	А1А447.016	Упор	10	
Б4		31	А1А447.017	Пруток		
				Круг 6,0 ГОСТ 2590-88 Ст 3 ГОСТ 535-88		
				L = 1715 -3,7	28	0,38 кг
А4		32	А1А447.018	Направляющая	2	
		33	-01	Направляющая	2	
Б4		34	А1А447.019	Лист		
				Лист 3,0 ГОСТ 19903-74 ОКЗЕСВ ГОСТ 16523-89	2	2,64 кг
Б4		35	А1А447.021	Труба		
				Трубы 15х2,8		
				ГОСТ 3262-75 L = 1840 -3,7	2	2,57 кг
				Стандартные изделия		
		39		Болт М10-6gх60.36		
				ГОСТ 7798-70	108	
		40		Гайка М10-6Н.4		
				ГОСТ 5915-70	108	

Подп. и дата | Инв.№ дубл. | Взам.инв.№ | Подп. и дата | Инв.№подл.

Изм.	Лист	№ докум.	Подп.	Дата	А1А447.000	Лист 2

Формат А4

Формат	Зона	Поз.	ОБОЗНАЧЕНИЕ	НАИМЕНОВАНИЕ	Кол.	Примечание
				Материалы		
		41		Материал фильтрующий ФРНК-ПГ ТУ17 РСФСР 19-76-011-17-92 Ширина полотна 1730 мм	17,4	кг
		42		Пластина 1Ф-I-ТНКШ-М-3 ГОСТ 7338-90	23	кг

Подп. и дата | Инв.№ дубл. | Взам.инв.№ | Подп. и дата | Инв.№подл.

Изм.	Лист	№ докум.	Подп.	Дата	А1А447.000	Лист 3

А1А447 000СБ

Серия 5.904-75.94 Выпуск 1-27

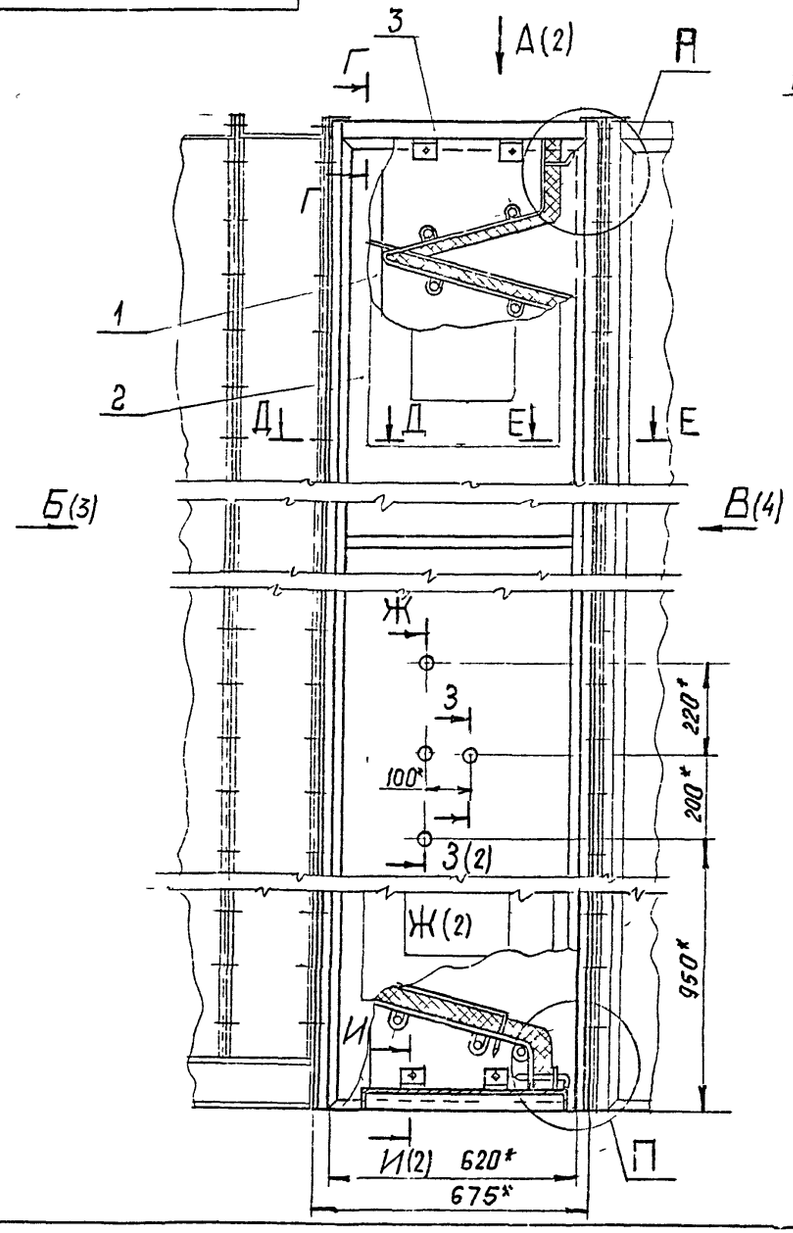

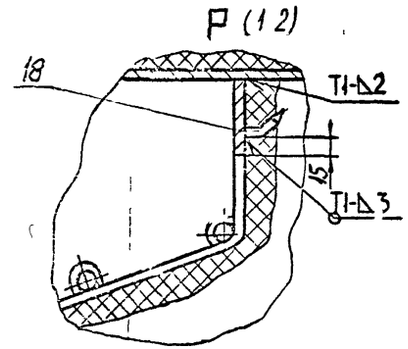

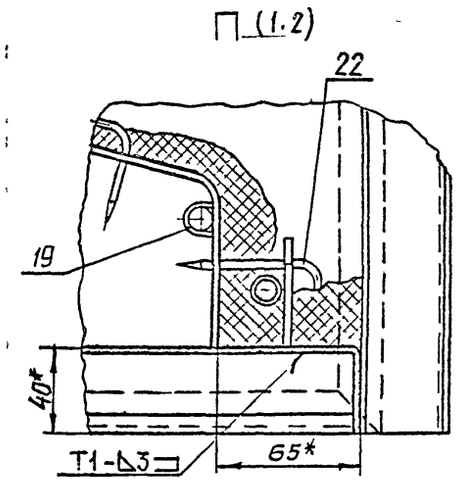

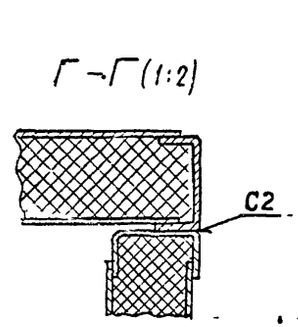

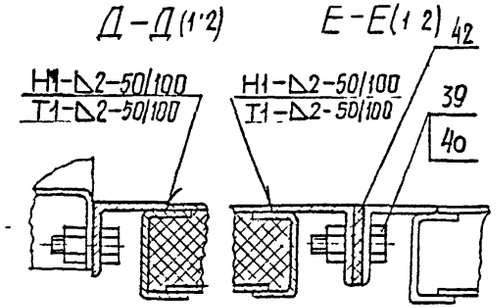

1* Размеры для справок

2 Неуказанные предельные отклонения размеров $\pm \frac{t_2}{2}$

3 Сварные швы по ГОСТ 5264-80

Изм.	Лист	№ докум.	Подп.	Дата
Разраб.		Рубинская		
Пров.		Литвак		
Нач. гр.		Литвак		
Гл. спец.		Гронь-кий		
Н. контр.		Фродкин		
Утв.		Сливак		

А1А447.000СБ

Секция фильтра для приточной камеры 2 ПК125

Лит.	Масса	Масштаб
И	610	1:10

Лист 1 Листов 5

САНТЕХНИИПРОЕКТ

Инв. № подл. | Подп. и дата | Взам. инв. № | Инв. № дубл. | Подп. и дата

Ц 00194-28 6 Формат А3

А14А4;7.000СБ

Серия 5.904-75.94 Выпуск 1-27

Инв. № подл. | Подп. и дата | Взам. инв. № | Инв. № дубл. | Подп. и дата

А (1)

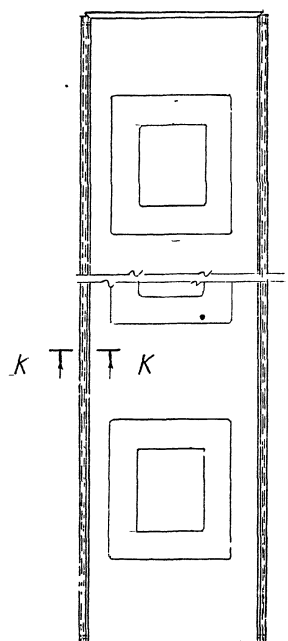

Ж-Ж (1:2) (1)

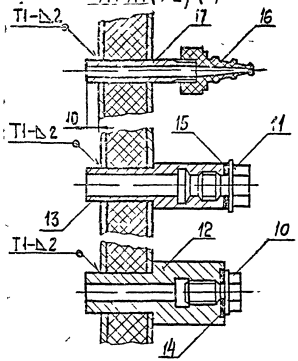

К-К (1:2)

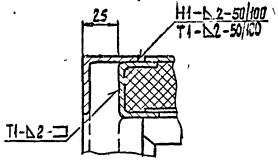

М-М (1:2)(5)

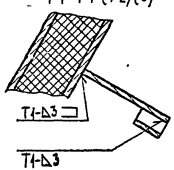

З-З (1:2)(1)

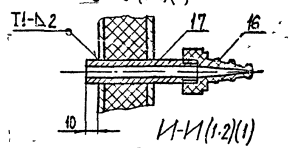

Н-Н (1:2)(5)

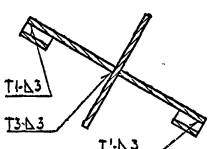

И-И (1:2)(1)

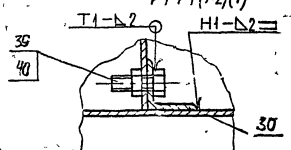

Инв. № подл.	Подп. и дата	Взам. инв. №	Инв. № дубл.	Подп. и дата

Изм.	Лист	№ докум.	Подп.	Дата

А1А447.000СБ

Лист 2

Серия 5.904-75.94 Выпуск 1-27

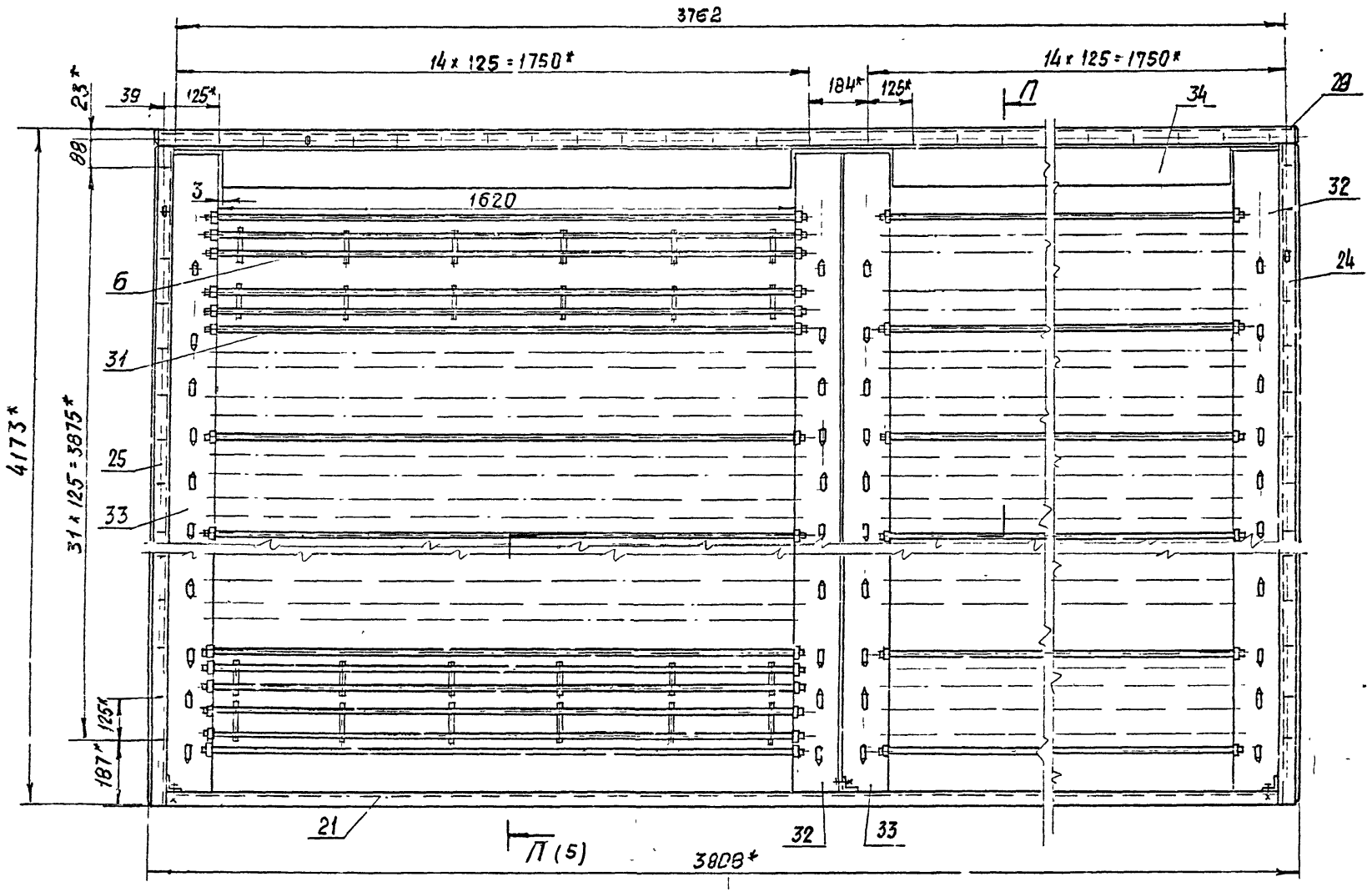

Изм.	Лист	№ докум.	Подп.	Дата

А1А447.000СБ

Лист 3

Серия 5.904-75.94 Выпуск 1-27

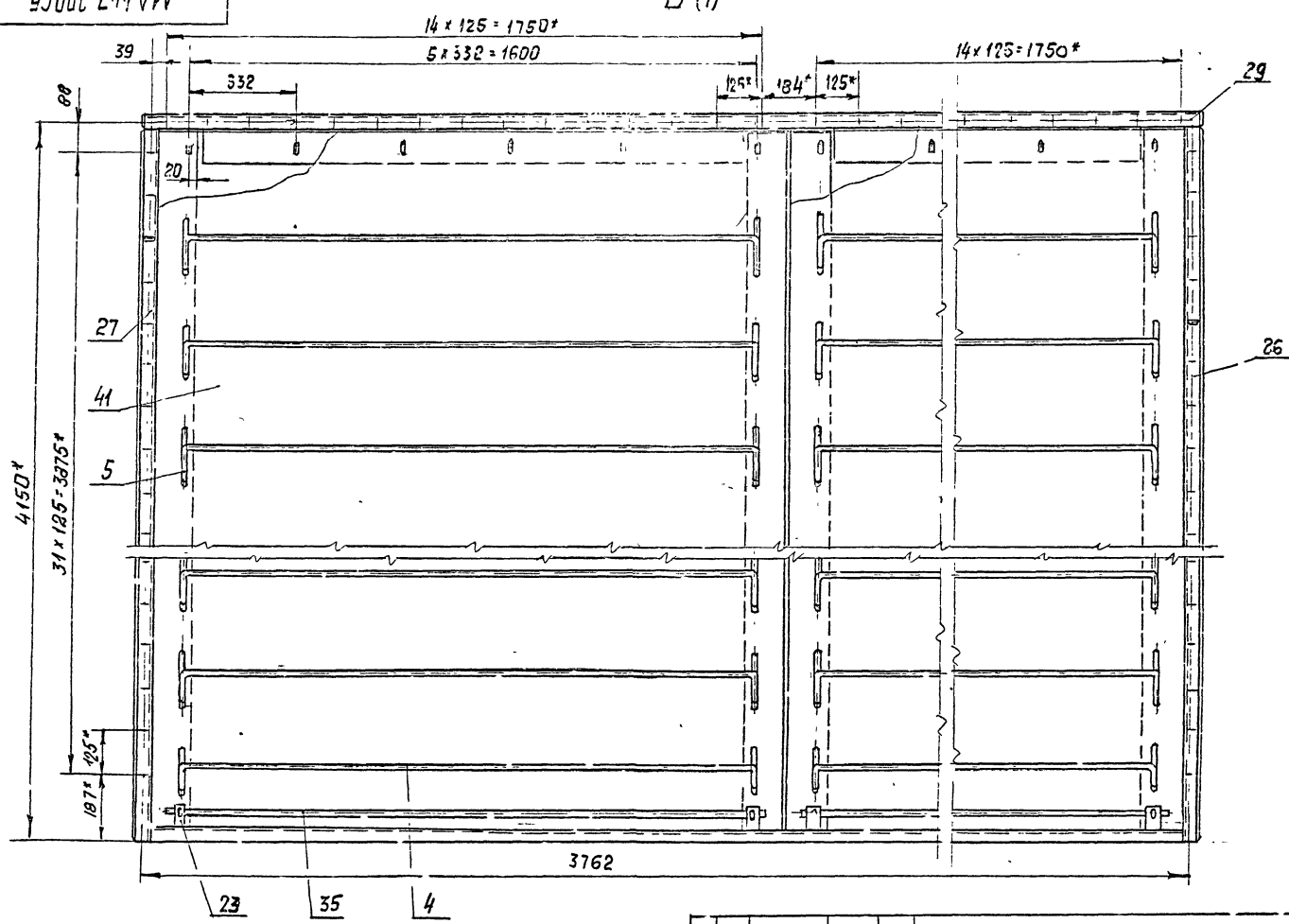

Инв. № подл. | Подп. и Дата | Взам. инв. № | Инв. № дубл. | Подп. и Дата

Изм.	Лист	№ докум.	Подп.	Дата	А1А447.000СБ	Лист 4

Копировал Формат А3

Л-Л (3)

Поз 4; 5; 6 не показаны

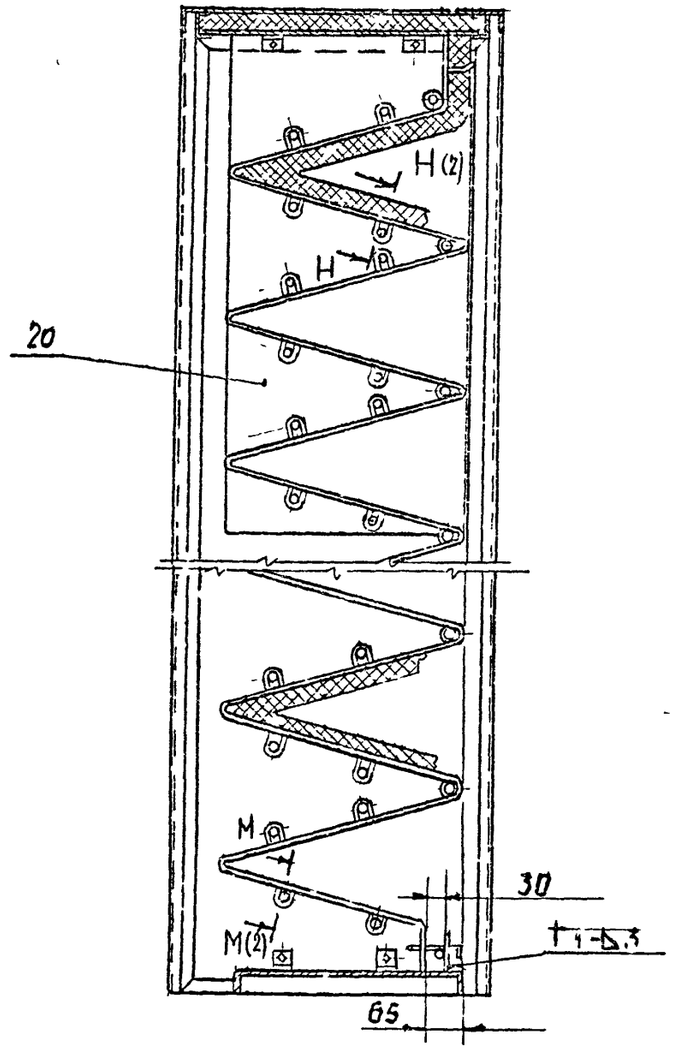

Серия 5.904-75.94 Выпуск 1-27

Инв № подл | Подп и дата | Взам инв № | Инв № дубл | Подп и дата

Изм	Лист	№ докум.	Подп.	Дата

А1А447.000СБ

Лит 5

Формат А4

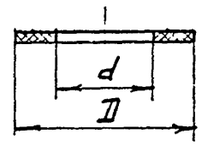

Обозначение	Размеры, мм D	d	Масса, кг
А1А447.003	36	20	0001
-01	45	28	0,002

Инв № подл | Подп и дата | Взам инв № | Инв № дубл | Подп. и дата

Изм	Лист	№ докум.	Подп	Дата
Разраб		Рубинская		
Пров		Литвак		
Нач гр.		Литвак		
Гл спец				
Н контр		Фролкин		
Утв.		Слизак		

А1А447.003

Прокладка

Пластина КР-ТМКЩ-Б 3 ГОСТ 7338-90

Лит.	Масса	Масштаб
И	см. табл	-

Лист | Листов 1

САНТЕХНИИПРОЕКТ

Ц00154-28 10 Формат А4

Серия 5.904-75.94 Выпуск 1-27

Формат	Зона	Поз.	Обозначение	Наименование	Кол.	Примечание
				Документация		
А3			А1А447.010СБ	Сборочный чертеж		
				Детали		
А4		1	А1А447.031	Профиль	2	
Б4		2	А1А447.032	Полоса		
				Лист 2,0 ГОСТ 19903-74		
				0К360В ГОСТ 16523-89		
				25 -0,39 × 580 -1,25	1	0,24 кг
			Переменные данные	для исполнений:		
				А1А447.010		
				Детали		
А4		3	А1А447.031-01	Профиль	2	
А3		4	А1А447.033	Стенка	2	
Б4		5	А1А443.034	Стенка		
				Лист 2,0 ГОСТ 19903-74		
				0К360В ГОСТ 16523-89		
				596 -1,75 × 4110 -2,0	1	39,3 кг

Изм.	Лист	№ докум.	Подп.	Дата	А1А447.010			
Разраб.		Рубинская			Панель	Лит.	Лист	Листов
Пров.		Литвак				И	1	
Нач.гр.		Литвак				САНТЕХНИНПРОЕКТ		
Н.контр.		Фрадкин						
Утв.		Спивак						

Подп. и дата | Инв. № дубл. | Взам. инв. № | Подп. и дата | Инв. № подл.

Формат А4

Формат	Зона	Поз.	Обозначение	Наименование	Кол.	Примечание
				Материалы		
		6		Плита П175-40		
				ГОСТ 9573-82	16	кг
				А1А447.010-01		
				Детали		
А4		3	А1А447.031-01	Профиль	1	
А4		4	А1А447.033	Стенка	1	
А4		5	А1А447.035	Стенка	1	
А4		7	А1А447.033-01	Стенка	1	
				Материалы		
		6		Плита П175-40		
				ГОСТ 9573-82	16	кг
				А1А447.010-02		
				Детали		
А4		3	А1А447.031-02	Профиль	2	5,6
А4		4	А1А447.033-02	Стенка	2	[illegible]
Б4		5	А1А447.036	Стенка		
				Лист 2,0 ГОСТ 19903-74		
				0К360В ГОСТ 16523-89		
				596 -1,25 × 3788 -6,6	1	36,2 кг
				Материалы		
		6		Плита П175-40		
				ГОСТ 9573-82	120	кг

Изм.	Лист	№ докум.	Подп.	Дата	А1А447.010	Лист 2

Подп. и дата | Инв. № дубл. | Взам. инв. № | Подп. и дата | Инв. № подл.

Ц00134-28 11 Формат А4

А1А447.010СБ

Серия 5.904-75.94 Выпуск 1-27

Рис 1

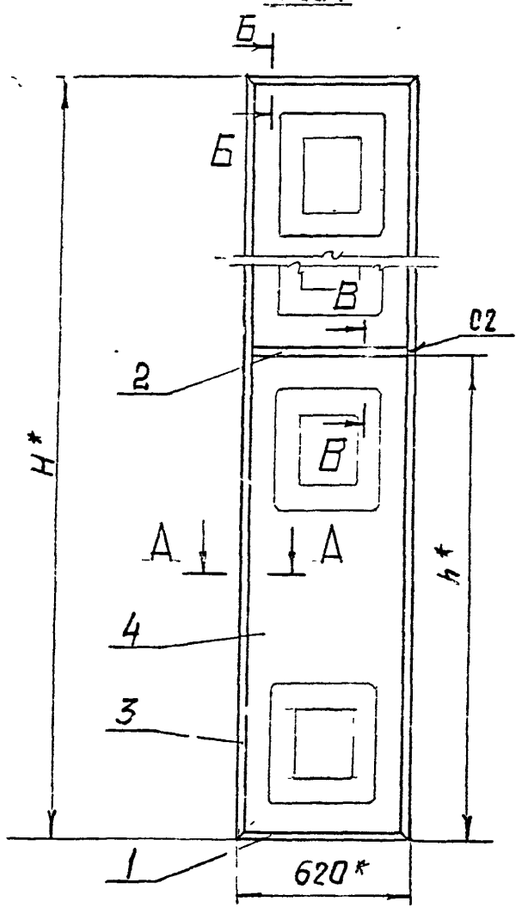

Рис 2
Остальное - см рис 1

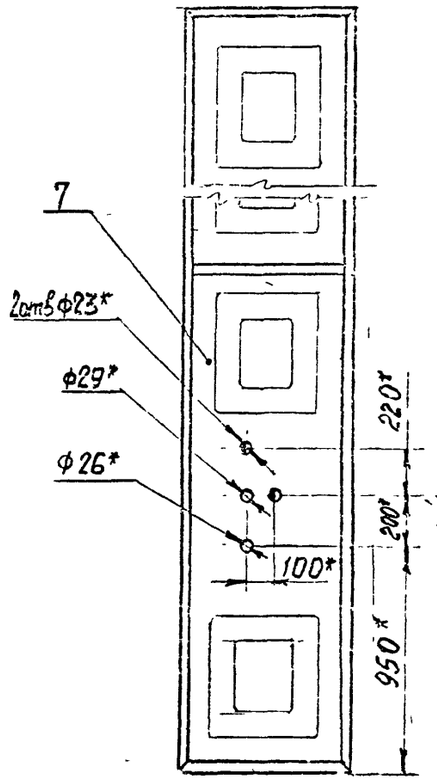

Рис 3
Остальное - см рис 1

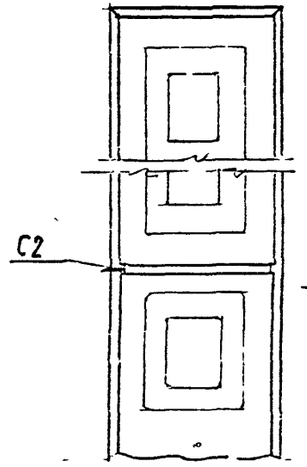

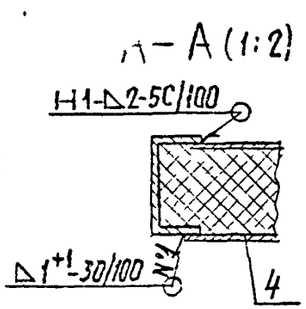

Обозначение	Рис	Размеры, мм H	Размеры, мм h	Масса, кг
А1А447.010	1	4130	2062	74,0
-01	2			71,5
-02	3	3808	1901	72,6

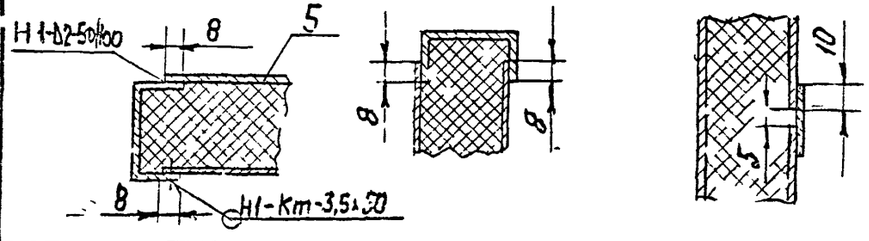

Изм.	Лист	№ докум.	Подп.	Дата	А1А447 010СБ
Разраб.		Рубинская			Панель
Пров.		Литвак			
Нач. гр.		Литвак			
Гл. спец.		Гроновский			
Н. контр.		Фрадкин			
Утв.		Спилак			

Лит. | Масса | Масштаб
И | СМ таблицу | -
Лист | Листов 1
САНТЕХНИИПРОЕКТ

Инв.№ подл. | Подп. и дата | Взам. инв.№ | Инв.№ дубл. | Подп. и дата

Формат А3

Серия 5.904-75.94 Выпуск 1-27

Формат	Зона	Поз.	ОБОЗНАЧЕНИЕ	НАИМЕНОВАНИЕ	Кол.	Примечание
				Документация		
А4			А1А447.020СБ	Сборочный чертеж		
			Переменные данные	для исполнений:		
				А1А447.020		
				Детали		
Б4		1	А1А447.041	Пруток		
				Круг 8.0 ГОСТ 2590-88		
				Ст 3 ГОСТ 535-88	1	1.0 кг.
Б4		2	А1А447.042	Пруток		
				Круг 8.0 ГОСТ 2590-88		
				Ст 3 ГОСТ 535-88	2	0,016 кг.
				А1А447.020-01		
				Детали		
Б4		1	А1А447.043	Пруток		
				Круг 8.0 ГОСТ 2590-88		
				Ст 3 ГОСТ 535-88	1	1,1 кг.
Б4		2	А1А447.044	Пруток		
				Круг 8.0 ГОСТ 2590-88		
				Ст 3 ГОСТ 535-88	2	0,02 кг.

Подп. и дата | Инв. № дубл. | Взам. инв. № | Подп. и дата | Инв. № подл.

Изм.	Лист	№ докум.	Подп.	Дата
Разраб.		Рунская		
Пров.		Литвак		
Нач. гр.		Литвак		
Н. контр.		Фрадкин		
Утв.		Сивак		

А1А447.020

Прижим

Лит.	Лист	Листов
И		1

САНТЕХНИИПРОЕКТ

Формат А4

Формат	Зона	Поз.	ОБОЗНАЧЕНИЕ	НАИМЕНОВАНИЕ	Кол.	Примечание
				Документация		
А4			А1А447.030СБ	Сборочный чертеж		
				Детали		
Б4		1	А1А447.051	Пруток		
				Круг 6.0 ГОСТ 2590-88		
				Ст 3 ГОСТ 535-88		
				L = 400 - 1,4	6	0,1 кг.
Б4		2	А1А447.052	Пруток		
				Круг 6.0 ГОСТ 2590-88		
				Ст 3 ГОСТ 535-88		
				L = 1715 - 3,7	2	0,4 кг.

Подп. и дата | Инв. № дубл. | Взам. инв. № | Подп. и дата | Инв. № подл.

Изм.	Лист	№ докум.	Подп.	Дата
Разраб.		Рунская		
Пров.		Литвак		
Нач. гр.		Литвак		
Н. контр.		Фрадкин		
Утв.		Сивак		

А1А447.030

Решетка опорная

Лит.	Лист	Листов
И		1

САНТЕХНИИПРОЕКТ

Серия 5.904-75.94 Выпуск 1-21

А1А447.020СБ

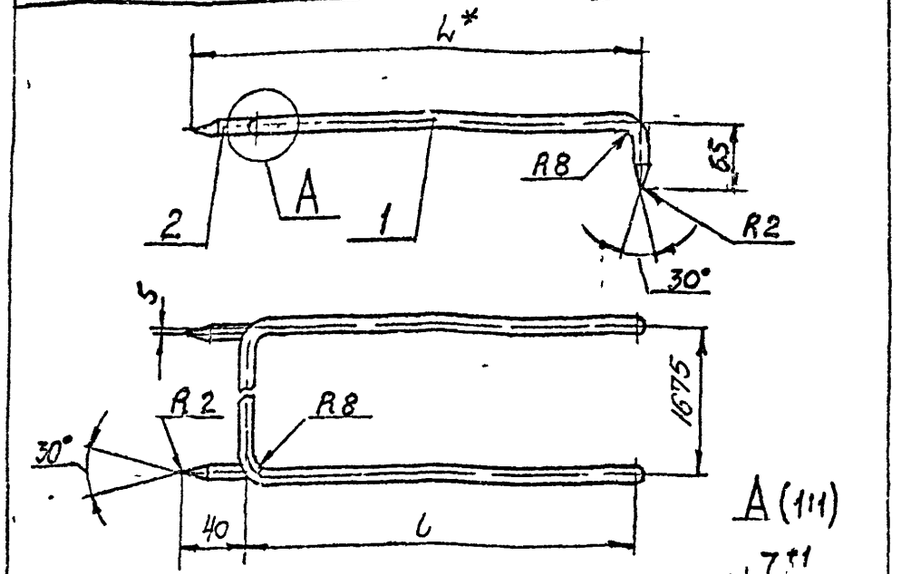

Обозначение	Размеры, мм		Масса, кг
	L	l	
А1А447.020	424	380	1,01
-01	484	440	1,06

1. *Размер для справок.
2. $\pm \frac{t_2}{2}$.
3. Шов №1 - сварка ручная дуговая.

				А1А447.020СБ		
Изм.	Лист	№ докум.	Подп.	Дата		
Разраб.		Янтельская			Прижим	Лит. / Масса: см табл. / Масштаб: —
Пров.		Литвак				Лист / Листов
Нач. гр		Литвак				САНТЕХНИИПРОЕКТ
Гл. спец.		Грановский				
Н. контр.		Фрейкин				
Утв.		Сливак				

Подп. и дата | Инв. № дубл. | Взам. инв. № | Подп. и дата | Инв. № подл.

Формат А4

А1А447.030СБ

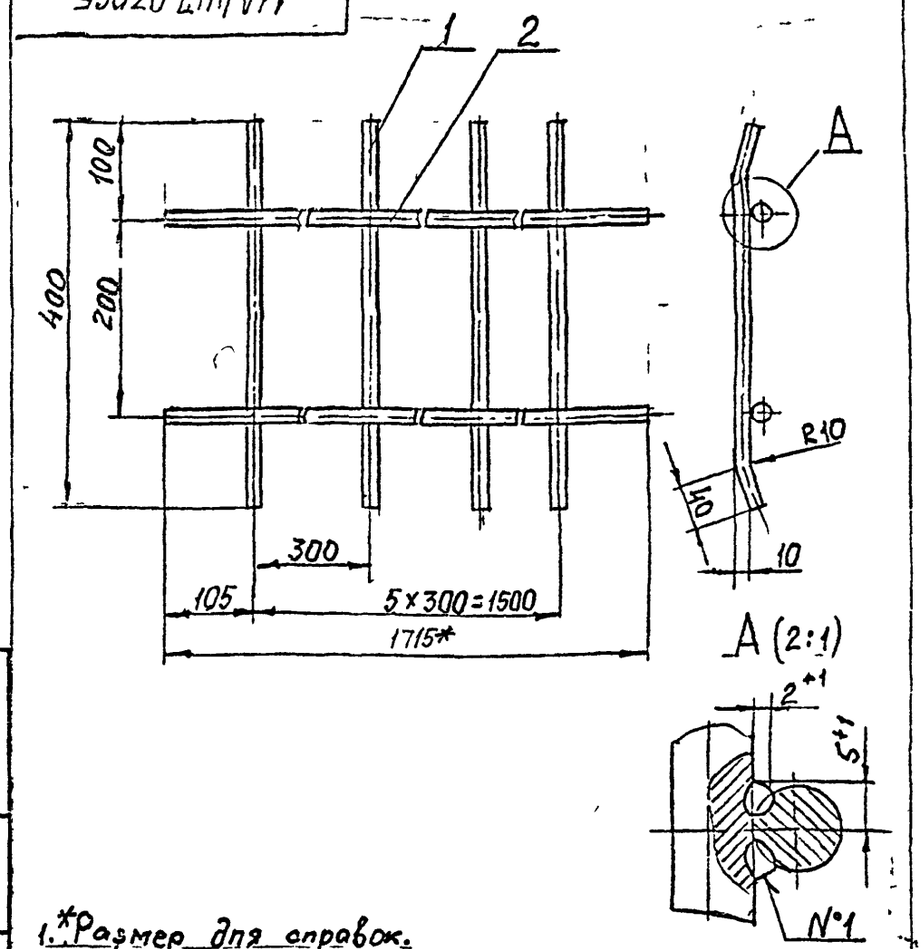

1. *Размер для справок.
2. $\pm \frac{t_2}{2}$.
3. Шов №1 - сварка ручная, дуговая.

				А1А447.030СБ		
Изм.	Лист	№ докум.	Подп.	Дата		
Разраб.		Янтельская			Решетка опорная	Лит. / Масса: см. табл. / Масштаб: —
Пров.		Литвак				Лист / Листов 1
Нач. гр		Литвак				САНТЕХНИИПРОЕКТ
Гл. спец.		Грановский				
Н. контр.		Фрейкин				
Утв.		Сливак				

Подп. и дата | Инв. № дубл. | Взам. инв. № | Подп. и дата | Инв. № подл.

Серия 5.904-75.94 Выпуск 1.27

А1А 447.001

$\sqrt{12,5}$ (√)

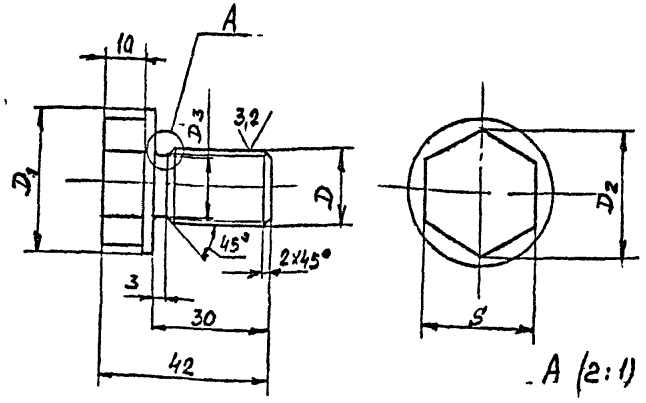

А (2:1)

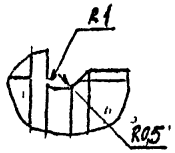

Обозначение	Размеры, мм					Масса, кг
	D	D1	D2	D3	S	
А1А 447 001	М18×2-8g	35	31,2	15	27	0,1
-01	М27×2-8g	45	33,3	24	30	0,2

Неуказанные предельные отклонения размеров $h14, \pm \frac{t_2}{2}$

Изм.	Лист	№ докум.	Подп.	Дата	А1А 447.001			
Разраб.		Лейтес			Пробка	Лит	Масса	Масштаб
Пров.		Литвак				И	См. табл.	–
Нач. гр.		Литвак				Лист	Листов 1	
Гл. спец.		Гронский						
Н. контр.		Фролкин			Ст3 ГОСТ 380-88	САНТЕХНИИПРОЕКТ		
Утв.		Слипак						

Инв. № подл. | Подп. и дата | Взам. инв. № | Инв. № дубл. | Подп. и дата

Формат А4

А1А 447 002

$\sqrt{12,5}$ (√)

Рис. 1

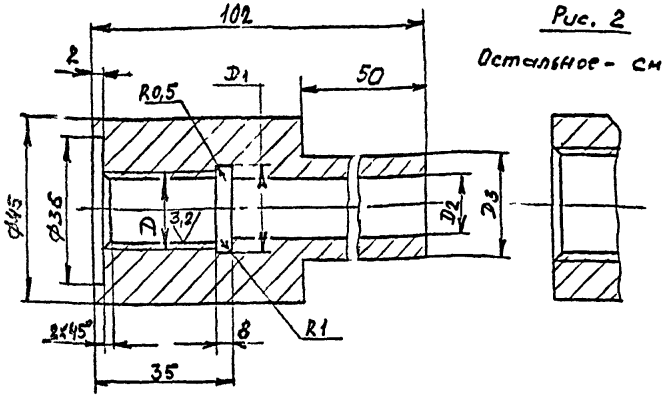

Рис. 2

Остальное – см рис 1

Обозначение	Рис	Размеры, мм				Масса, кг
		D	D1	D2	D3	
А1А 447 002	1	М18×2 8Н	19	15	25	0,56
-01	2	М27×2-8Н	28	22	30	0,45

Неуказанные предельные отклонения размеров: $H14; h14; \pm \frac{t_2}{2}$.

Изм.	Лист	№ докум.	Подп.	Дата	А1А447.002			
Разраб.		Лейтес			Бобышка	Лит	Масса	Масштаб
Пров.		Литвак				И	См. табл.	–
Нач. гр.		Литвак				Лист	Листов 1	
Гл. спец.		Гронский						
Н. контр.		Фролкин			Ст3 ГОСТ 380-88	САНТЕХНИИПРОЕКТ		
Утв.		Слипак						

Инв. № подл. | Подп. и дата | Взам. инв. № | Инв. № дубл. | Подп. и дата

Серия 5 904-75 04 выпуск 1-27

А1А447 004

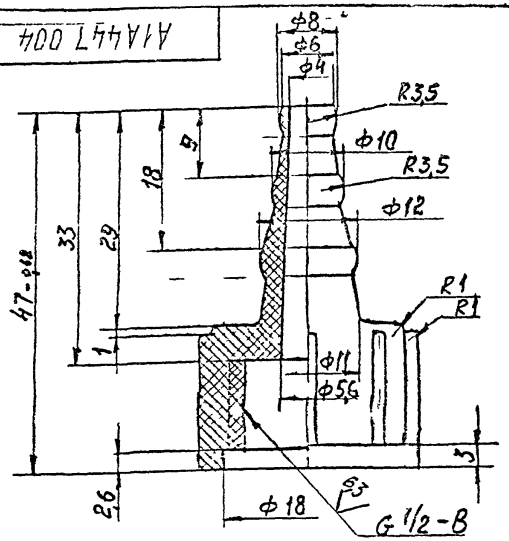

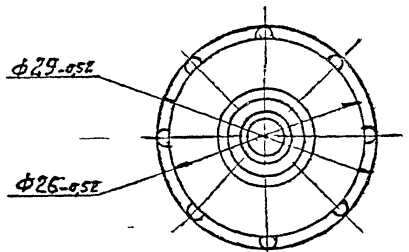

Неуказанные предельные отклонения размеров: $H14; h14; \pm\frac{t_2}{2}$.

					А1А447.004			
Изм	Лист	№ докум.	Подп	Дата	Наконечник	Лит.	Масса	Масштаб
Разраб		Ямпольская				И	0,007	2:1
Пров.		Лимбак				Лист	Листов 1	
Нач. гр		Лимбак						
Гл. спец.					Полиэтилен высокой плотности марки ПЭТОЛМРТУ 6 № 850-65	САНТЕХНИИПРОЕКТ		
Н. контр		Фраскин						
Утв		Сливак						

Подп и дата | Инв № дубл | Взам инв № | Подп и дата | Инв № подл

А1А447 005

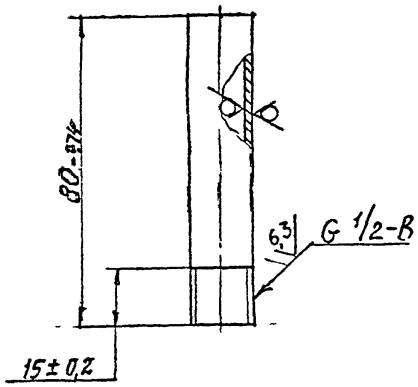

					А1А447 005			
Изм	Лист	№ докум.	Подп	Дата	Трубка	Лит	Масса	Масштаб
Разраб		Ямпольская				И	0,05	1:1
Пров.		Лимбак				Лист	Листов 1	
Нач. гр		Лимбак						
Гл. спец.					Труба 15×2,3 ГОСТ 3262-75	САНТЕХНИИПРОЕКТ		
Н. контр		Фраскин						
Утв		Сливак						

Ц00194-28 16

Подп и дата | Инв № дубл | Взам инв № | Подп и дата | Инв № подл

Серия 5.904-75.94 Выпуск 1-27

А1А447 006

50

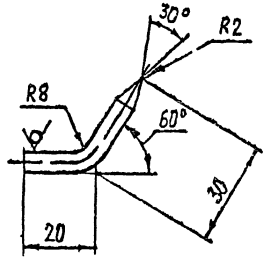

Предельные отклонения размеров $\pm\frac{t_2}{2}$

Изм.	Лист	№ докум.	Подп.	Дата	
Разраб.		Шершакова			
Пров.		Литвак			
Т.контр.		Литвак			
Гл.спец.		Грановский			
Н.контр.		Лейтес			
Утвердил		Спивак			

А1А447 006

Крюк

Лит	Масса	Масштаб
И	0,113	1:1
Лист	Листов 1	

Круг $\frac{6.0\ ГОСТ\ 2590-88}{Ст\ 3\ ГОСТ\ 535-88}$

САНТЕХНИКПРОЕКТ

А1А447 007

12,5

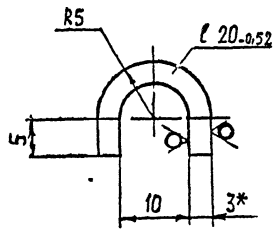

1* Размер для справок

2 $\pm\frac{t_2}{2}$

Изм.	Лист	№ докум.	Подп.	Дата	
Разраб.		Шершаков		XI-93	
Пров.		Литвак			
Т.контр.		Литвак			
Гл.спец.		Грановский			
Н.контр.		Лейтес			
Утвердил		Спивак			

А1А447 007

Скоба

Лит	Масса	Масштаб
И	0.02	2:1
Лит	Листов 1	

Лист $\frac{3,0\ ГОСТ\ 19903-74}{ОК\ 360В\ ГОСТ\ 16523-89}$

САНТЕХНИИПРОЕКТ

Инв. № подл. | Подп. и дата | Взам. инв. № | Инв. № дубл. | Подп. и дата

Инв. № подл. | Подп. и дата | Взам. инв. № | Инв. № дубл. | Подп. и дата

Серия 5 904-75 94 выпуск 1-27

А1А447.008

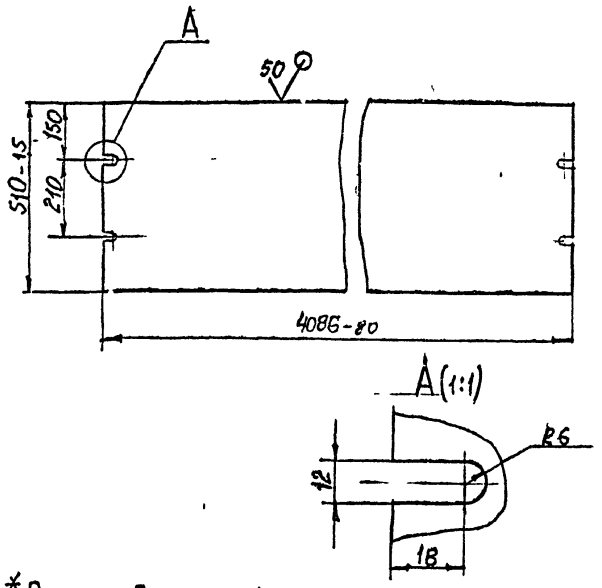

1.* Размер для справок

2. Неуказанные предельные отклонения размеров: $\pm \frac{t_2}{2}$

Изм	Лист	№ докум	Подп	Дата
Разраб		Ямпольская		
Пров		Лимбак		
Нач гр		Лимбак		
Гл спец				
Н контр		Фрадкин		
Утв		Снипок		

А1А 447.008

Перегородка

Лит	Масса	Масштаб
И	47,4	1:10

Лист | Листов 1

Лист 30 ГОСТ 19903-74 ОК360В ГОСТ 16523-89

САНТЕХНИИПРОЕКТ

Формат А4

А1А447.009

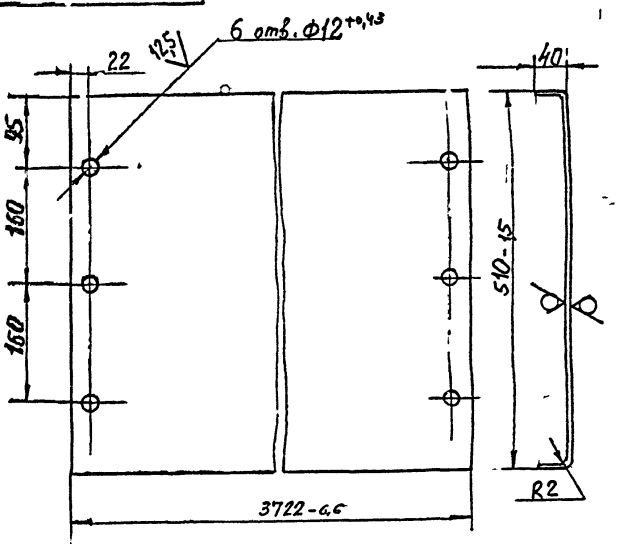

Неуказанные предельные отклонения размеров: $\pm \frac{t_2}{2}$.

Изм	Лист	№ докум	Подп	Дата
Разраб		Ямпольская		
Пров		Лимбак		
Нач гр		Лимбак		
Гл спец				
Н контр		Фрадкин		
Утв		Снипок		

А1А 447.009

Днище

Лит	Масса	Масштаб
И	40,6	1:5

Лист | Листов 1

Лист 30 ГОСТ 19903-74 ОК360В ГОСТ 16523-89

САНТЕХНИИПРОЕКТ

Ц00194-22 12 Формат А4

Серия 5.904-75.94 Выпуск 1-27

А1А447 011

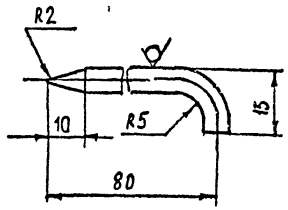

Неуказанные предельные отклонения размеров $\pm \frac{t_e}{2}$

Изм.	Лист	№ докум.	Подп.	Дата	А1А447.011		
Разраб.		Шегшокова		VI 93	Стопор	Лит. И	Масса 0,02	Масштаб 1:1
Пров.		Литвак				Лист	Листов 1
Т. контр.		Литвак					
Гл. спец.		Грановский			Круг 6,0 ГОСТ 2590-88 / Ст 3 ГОСТ 535-88	САНТЕХНИИПРОЕКТ	
Н. контр.		Лейтес					
Утв.		Спивак					

Формат А4

А1А447 012

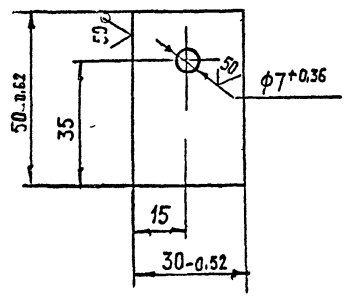

Изм.	Лист	№ докум.	Подп.	Дата	А1А447 012		
Разраб.		Шегшокова		VI 93	Планка	Лит. И	Масса 0,04	Масштаб 1:1
Пров.		Литвак				Лист	Листов 1
Т. контр.		Литвак					
Гл. спец.		Грановский			Лист 3,0 ГОСТ 19903-74 / ОК3608 ГОСТ 16523-89	САНТЕХНИИПРОЕКТ	
Н. контр.		Лейтес					
Утв.		Спивак					

Копировал Цое 194-28 19 Формат А4

Серия 5.904-15.94 Выпуск 1-27

А1А447 013

А1А447 013-изображено
А1А447 013-01-зеркальное отражение

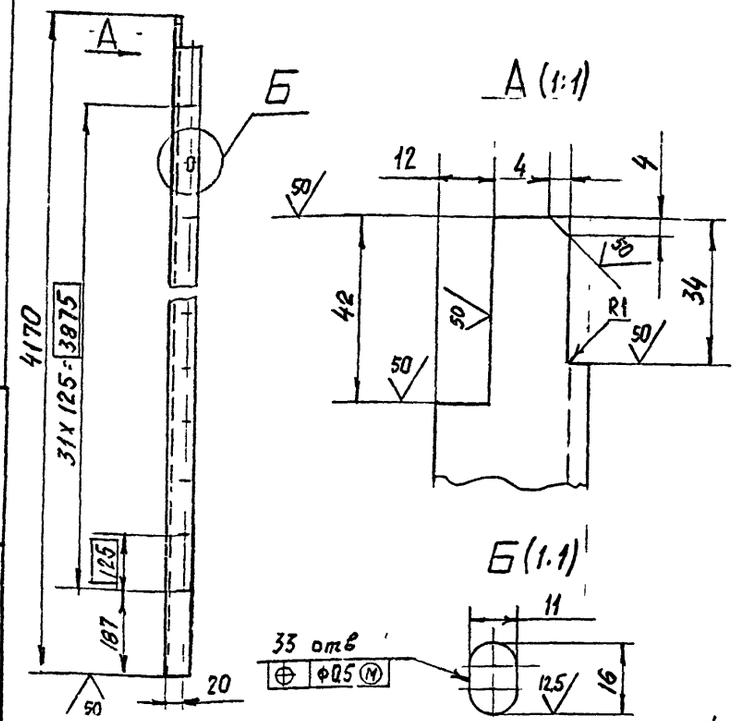

Неуказанные предельные отклонения размеров H14; h14; $\pm \frac{t_2}{2}$

Изм.	Лист	№ докум.	Подп.	Дата	А1А447 013		
Разраб.		Рубинская			Уголок	Лит.	Масса	Масштаб
Пров.		Литвак					6,3	1:10
Нач. гр.		Литвак				Лист	Листов 1
Гл. спец.					Уголок 35х35х3 ГОСТ 8509-86 / Ст 3 ГОСТ 535-88	САНТЕХНИИПРОЕКТ	
Н. контр.		Фрайкин					
Утв.		Спивак					

Формат А4

А1А447 014

А1А447 014-изображено
А1А447 014-01 зеркальное отражение

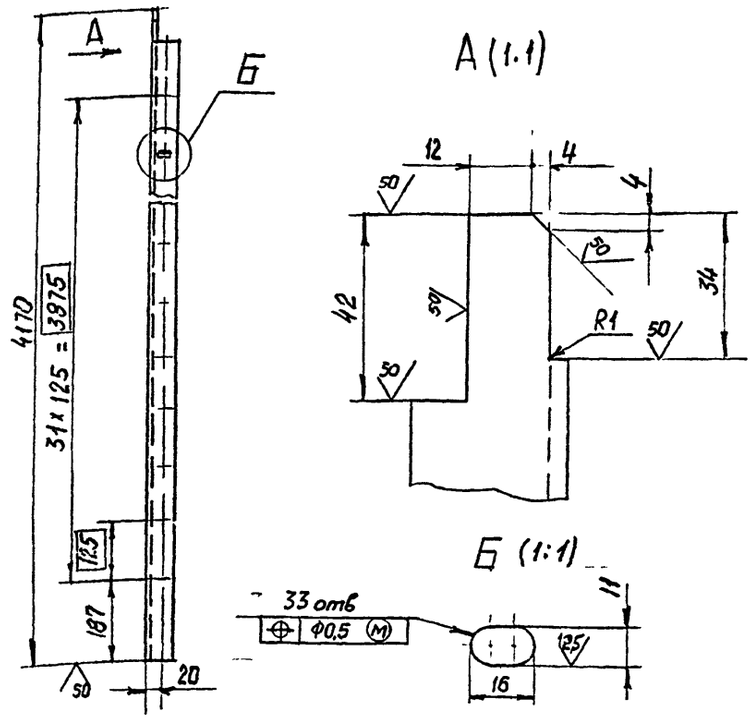

Неуказанные предельные отклонения размеров H14; h14; $\pm \frac{t_2}{2}$

Изм.	Лист	№ докум.	Подп.	Дата	А1А447.014		
Разраб.		Рубинская			Уголок	Лит	Масса	Масштаб
Пров.		Литвак					6,3	1:10
Нач. гр.		Литвак				Лист	Листов 1
Гл. спец.					Уголок 35х35х3 ГОСТ 8509-86 / Ст 3 ГОСТ 535-88	САНТЕХНИИПРОЕКТ	
Н. контр.		Фрайкин					
Утв.		Спивак					

Инв. № подл. | Подп. и дата | Взам. инв. № | Инв. № дубл. | Подп. и дата

Формат А4

Серия 5 904-75.94 Выпуск 1-27

А1А447.015

Рис 1

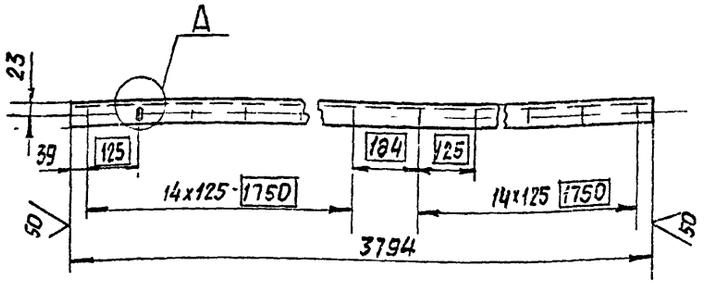

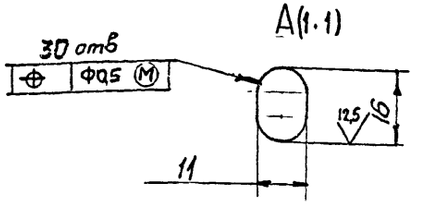

Рис 2

Остальное - см Рис 1

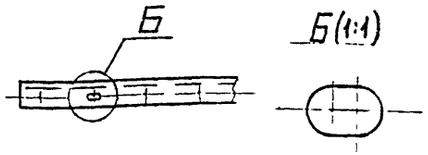

Обозначение	Рис
А1А447 015	1
-01	2

Неуказанные предельные отклонения размеров H14; h14; $\pm\frac{t_2}{2}$

Изм	Лист	№ докум	Подп	Дата
Разраб		Рубинская		
Пров		Литвак		
Нач гр		Литвак		
Гл спец				
Н контр		Фрадкин		
Утв		Спивак		

А1А447 015

Уголок

Лит	Масса	Масштаб
И	6,1	1:10

Лист | Листов 1

Уголок 35x35x3 ГОСТ 8509-86 / Ст 3 ГОСТ 535-88

САНТЕХНИИПРОЕКТ

Формат А4

А1А447 018

А1А447 018 - изображено

А1А447 018-01 зеркальное отражение

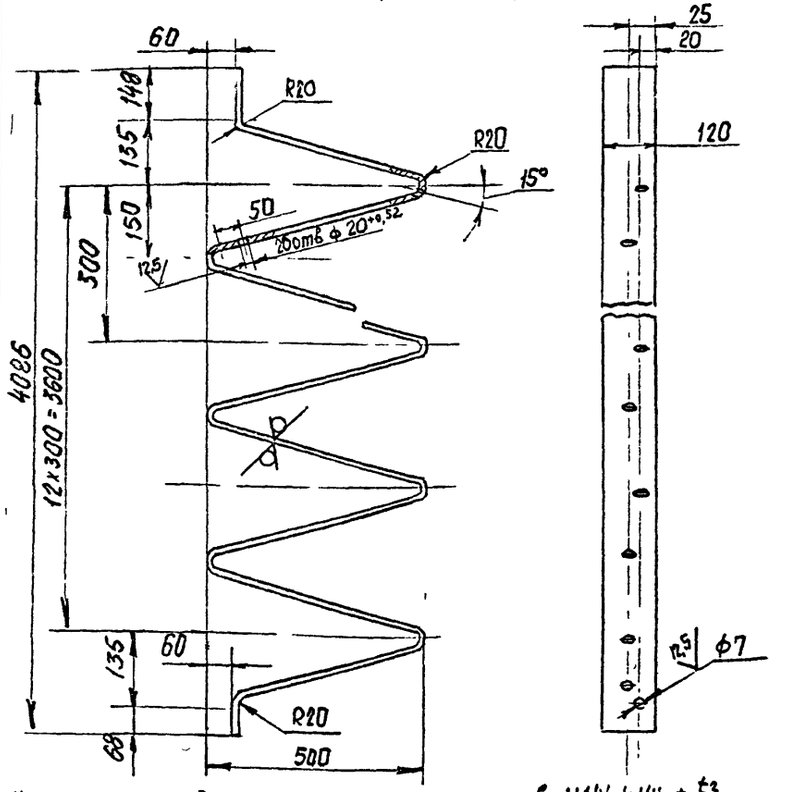

Неуказанные предельные отклонения размеров H14; h14; $\pm\frac{t_2}{2}$

Изм	Лист	№ докум	Подп	Дата
Разраб.		Рубинская		
Пров		Литвак		
Нач гр		Литвак		
Гл спец				
Н контр		Фрадкин		
Утв		Спивак		

А1А447. 018

Направляющая

Лит.	Масса	Масштаб
И	28,0	1:10

Лист | Листов 1

Лист 30 ГОСТ 19703-74 / ОК 360В ГОСТ 16523-89

САНТЕХНИИПРОЕКТ

Ц00194-28 21 Формат А4

Инв № подл | Подп и дата | Взам инв № | Инв № дубл | Подп и дата

А1А447 033

Серия 5.904-75 94 Выпуск 1-27

Рис 1

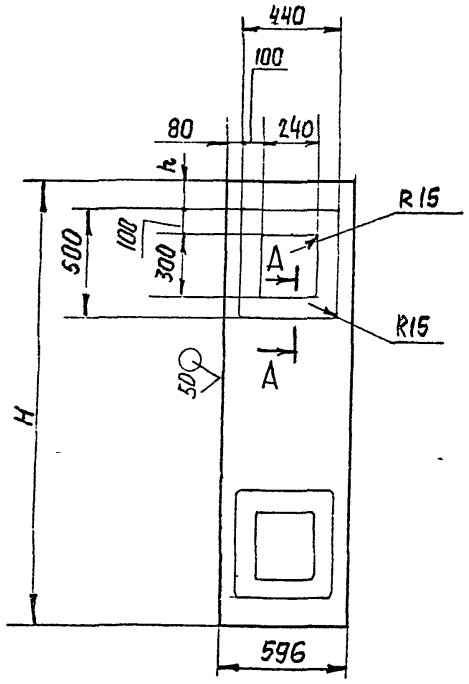

А-А

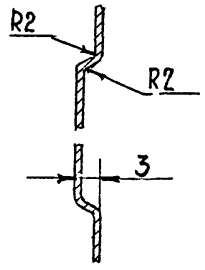

Рис 2

Остальное - см Рис 1

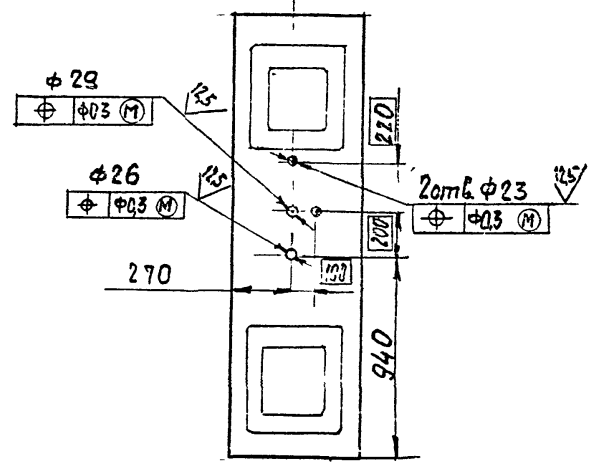

Обозначение	Рис	Размеры, мм H	Размеры, мм h	Масса, кг
А1А447.033	1	2052	150	7,7
-01	2			
-02	1	1890	300	7,1

Неуказанные предельные отклонения размеров H14; h14; $\pm \frac{t_2}{2}$

Изм.	Лист	№ докум.	Подп.	Дата
Разраб.		Увинская		
Пров.		Литвак		
Нач. гр.		Лип. Бах		
Гл.спец.				
Н.контр.		Фрайсин		
Утв.		Спилак		

А1А447.033

Стенка

Лит.	Масса	Масштаб
И	ст табл.	-

Лист | Листов 1

Лист 0,8 ГОСТ 19903-74
ОГ 360В ГОСТ 16523-89

САНТЕХНИИПРОЕКТ

Ц 0019-28 22 Формат А3

Инв № подл. | Подп. и дата | Взам. инв. № | Инв. № дубл. | Подп. и дата

Серия 5.904-75.94 Выпуск 1.27

А1А447 034

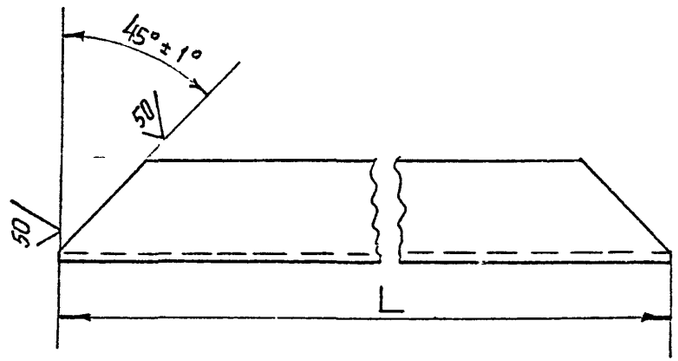

Обозначение	L, мм	Масса, кг
А1А447 031	616-175	0,7
-01	4126-80	4,7
-02	3804-66	4,3

Инв № подл | Подп и дата | Взам инв № | Инв № дубл | Подп и дата

Изм	Лист	№ докум.	Подп	Дата
Разраб		Рубинская		
Пров		Литвак		
Нач гр		Литвак		
Гл спец				
Н контр		Фрадкин		
Утв		Сливак		

А1А447.031

Профиль

Лит	Масса	Масштаб
И	см табл	-
Лист	Листов 1	

Шеллер
40к20к2 Ст3кп ГОСТ8278-83

САНТЕХНИИПРОЕКТ

Формат А4

А1А447 035

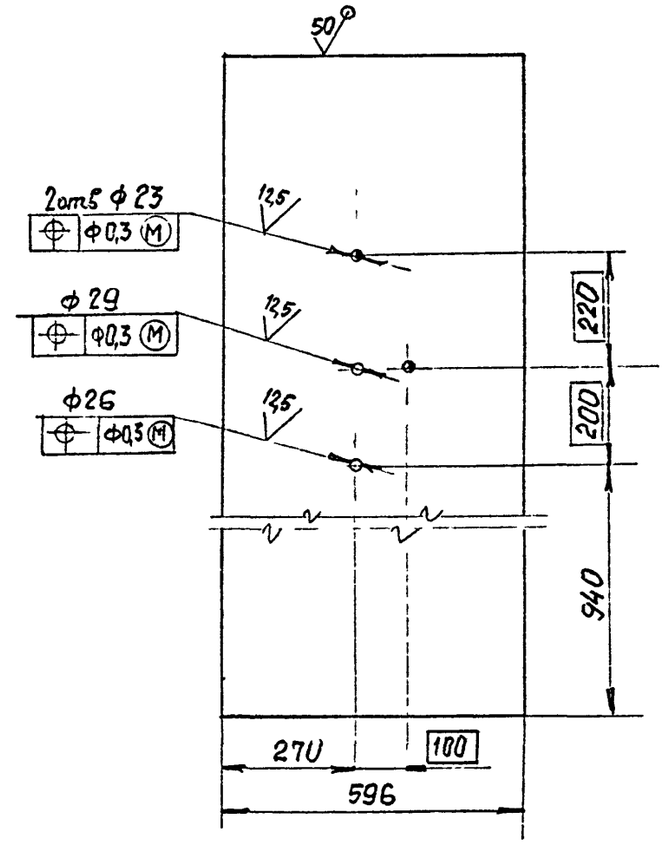

Неуказанные предельные отклонения размеров H14, h14, $\pm \frac{t_2}{2}$

Инв № подл | Подп и дата | Взам инв № | Инв № дубл | Подп и дата

Изм	Лист	№ докум	Подп	Дата
Разраб		Рубинская		
Пров		Литвак		
Нач гр		Липсиц		
Гл спец				
Н контр		Фрадкин		
Утв		Сливак		

А1А447.035

Стенка

Лит	Масса	Масштаб
И	40,0	1:10
Лист	Листов 1	

Лист 2 ГОСТ 19903-74
ОК360В ГОСТ 16523-89

САНТЕХНИИПРОЕКТ

Ц00194-28 (23) Формат А4

gost.e-ecolog.ru

МГП «Информ_складмаш_атз» Зак. 326 Тир 100