СПФ

ТИПОВЫЕ КОНСТРУКЦИИ ИЗДЕЛИЯ И УЗЛЫ ЗДАНИЙ И СООРУЖЕНИЙ

СЕРИЯ 5.904-75.94

КАМЕРЫ ПРИТОЧНЫЕ ВЕНТИЛЯЦИОННЫЕ ПРОИЗВОДИТЕЛЬНОСТЬЮ
от 10 до 125 тыс. м³/ч

ВЫПУСК 1-26
СЕКЦИЯ ФИЛЬТРА ДЛЯ ПРИТОЧНОЙ КАМЕРЫ 2ПК80.

РАБОЧИЕ ЧЕРТЕЖИ

ЦОО194-27

gost.e-ecolog.ru

ТИПОВЫЕ КОНСТРУКЦИИ, ИЗДЕЛИЯ И УЗЛЫ ЗДАНИЙ И СООРУЖЕНИЙ

СЕРИЯ 5.904-75.94

КАМЕРЫ ПРИТОЧНЫЕ ВЕНТИЛЯЦИОННЫЕ ПРОИЗВОДИТЕЛЬНОСТЬЮ

от 10 до 125 тыс. м³/ч

ВЫПУСК 1-26

СЕКЦИЯ ФИЛЬТРА ДЛЯ ПРИТОЧНОЙ КАМЕРЫ 2ПК 80

РАБОЧИЕ ЧЕРТЕЖИ

РАЗРАБОТАНЫ:

ГПКНИИ САНТЕХНИИПРОЕКТ

ГЛАВНЫЙ ИНЖЕНЕР ИНСТИТУТА Л.А.СТЕПАНОВ

ГЛАВНЫЙ ИНЖЕНЕР ПРОЕКТА В.А.СПИВАК

УТВЕРЖДЕНЫ

ГЛАВПРОЕКТОМ ГОССТРОЯ РОССИИ
ПИСЬМО ОТ 25.02.94 №9-3-2/34 И ВВЕДЕНЫ
В ДЕЙСТВИЕ ГПКНИИ САНТЕХНИИПРОЕКТ
С 30.06.94, ПРИКАЗ ОТ 01.03 1994г №7

Ц00194 - 27 2.

Выпуск 26

Обозначение	Наименование	Стр.
А1А446 000Ти	Секция фильтра для приточной камеры 2ПК80. Техническое описание	3
А1А446 000_	Секция фильтра для приточной камеры 2ПК80	
А1А446.000СБ	Секция фильтра для приточной камеры 2ПК80	5
А1А446.003	Прокладка	9
А1А446.001	Пробка	10
А1А446.002	Бобышка	
А1А446 004	Наконечник	11
А1А446 005	Трубка	
А1А446.006	Крюк	12
А1А446.007	Скоба	
А1А446.008	Перегородка	13
А1А446.009	Днище	

Обозначение	Наименование	Стр
А1А446.011	Стопор	14
А1А446.012	Планка	
А1А446 013	Уголок	15
А1А446 014	Уголок	
А1А446 015	Уголок	16
А1А446 031	Профиль	
А1А446 018	Направляющая	17
А1А446 033	Стенка	
А1А446 010	Панель	18
А1А446 010СБ	Панель	19
А1А446 020	Прижим	20
А1А446 035	Стенка	
А1А446 016	Упор	21
А1А446 030	Решетка опорная	
А1А446.020СБ	Прижим	22
А1А446.030СБ	Решетка опорная	

Изм.	Лист	№ докум.	Подп.	Дата
Разраб.		Рувинская		
Пров.		Ли Сал		
Нач.гр.		Литвак		
Н.контр.		Фрадкин		
Утв.		Спивак		

5.904-75.94. 1-26

Содержание

Лит.	Лист	Листов
И		1

САНТЕХНИИПРОЕКТ

Ц00194-27 3 Формат А3

Серия 5.904-75.94 Выпуск 1-26

В настоящем выпуске приведены рабочие чертежи секции фильтра для приточной камеры 2ПК80

Секция состоит из двух боковых и одной верхней панелей, сваренных между собой.

К боковым панелям приварены зигзагообразные направляющие, на которых закреплены опорные решетки. На эти решетки укладывается фильтрующий материал, прижимаемый посредством скоб.

По мере запыленности этот материал удаляется и заменяется новым.

Секция разработана для фильтрующего материала ФРНК-ПГ

Обслуживание секции фильтра осуществляется из приемной секции.

На передней панели секции расположены штуцера для микроманометры, который по разности давлений до и после фильтра контролирует аэродинамическое сопротивление фильтрующего материала, и бобышки для термометров

Секции фильтров соединяются с приемной секцией посредством болтов и гаек, входящих в комплект секции фильтра, а с калориферной секцией - посредством болтов и гаек, входящих в комплект калориферной секции.

Изм.	Лист	№ докум.	Подп.	Дата
Разраб.				
Пров.	Литвак			
Нач. гр.	Литвак			
Н. контр.	Фадкин			
Утв.	Спивак			

А1А446 000-ТО

Секция фильтра для приточной камеры 2ПК80. Техническое описание

Лит.	Лист	Листов
	1	1

САНТЕХНИИПРОЕКТ

Формат А4

Формат	Зона	Поз.	Обозначение	Наименование	Кол.	Примечание
				Документация		
А1			А1А446 000СБ	Сборочный чертеж		*) А4, А3
А4			А1А446 000ТО	Техническое описание		
				Сборочные единицы		
А2		1	А1А446 010	Панель	1	
		2	-01	Панель	1	
		3	-02	Панель	1	
А4		4	А1А446 020	Прижим	2	
		5	-01	Прижим	18	
А2		6	А1А446 030	Решетка опорная	47	
				Детали		
А4		10	А1А446 001	Пробка	1	
		11	-01	Пробка	1	
А4		12	А1А445 002	Бобышка	1	
		13	-01	Бобышка	1	
А4		14	А1А446 003	Прокладка	1	
		15	-01	Прокладка	1	
А4		16	А1А446 004	Наконечник	2	
А4		17	А1А446.005	Трубка	2	
А4		18	А1А446 006	Крюк	12	
А4		19	А1А446 007	Скоба	204	

Изм.	Лист	№ докум.	Подп.	Дата
Разраб.				
Пров.				
Нач. гр.	Литвак			
Н. контр.	Спивак			
Утв.	Спивак			

А1А446.000

Секция фильтра для приточной камеры 2ПК80

Лит.	Лист	Листов
	1	3

САНТЕХ НИИПРОЕКТ

400194-27 4 Формат А4

Инв. № подл. | Подп. и дата | Взам. инв. № | Инв. № дубл. | Подп. и дата

Серия 5.904-75.94 Выпуск 4-26

Формат	Зона	Поз.	ОБОЗНАЧЕНИЕ	НАИМЕНОВАНИЕ	Кол.	Примечание
А4		20	А1А446.008	Перегородка	1	
А4		21	А1А446 009	Днище	1	
А4		22	А1А446 011	Стопор	4	
А4		23	А1А446 012	Планка	4	
А4		24	А1А446.013	Уголок	1	
		25	-01	Уголок	1	
А4		26	А1А446 014	Уголок	1	
		27	-01	Уголок	1	
А4		28	А1А446 015	Уголок	1	
		29	-01	Уголок	1	
А4		30	А1А446 016	Упор	10	
БУ		31	А1А446 017	Пруток L=1715-37		
				Круг 8,0 ГОСТ 2590-88		
				Ст 3 ГОСТ 535 88	22	0,[illegible] кг
А4		32	А1А446 018	Направляющая	2	
		33	-01	Направляющая	2	
БУ		34	А1А446 019	Лист		
				Лист 3 ГОСТ 19903-74		
				ОК360В ГОСТ 16523-89	2	264 кг
БУ		35	А1А446.021	Труба		
				Труба 15×2,9		
				ГОСТ 3262-75 L=1840-3,5	2	2,57 кг
				Стандартные изделия		
		39		Болт М10-6g×6u.36		
				ГОСТ 7799-70	93	
		40		Гайка М10-6Н 4		
				ГОСТ 5915-70	98	

Подп. и дата | Инв. № дубл. | Взам. инв. № | Подп. и дата | Инв. № подл.

Изм. | Лист | № докум. | Подп. | Дата

А1А446.000

Лист 2

Формат	Зона	Поз.	ОБОЗНАЧЕНИЕ	НАИМЕНОВАНИЕ	Кол.	Примечание
				Материалы		
		41		Материал фильтрующий ФРНК-ПГ		
				ТУ17 РСФСР19-76-011-17-92		
				Ширина полотна		
				1730 мм	16,2	кг
		42		Пластина		
				1Ф-I-ТМКЩ-М-3		
				ГОСТ 7338-90	2,0	кг

Подп. и дата | Инв. № дубл. | Взам. инв. № | Подп. и дата | Инв. № подл.

Изм. | Лист | № докум. | Подп. | Дата

А1А446.000

Лист 3

1'00194-27 5

А1А446 000СБ

Серия 5 904-75 94 Выпуск 1-26

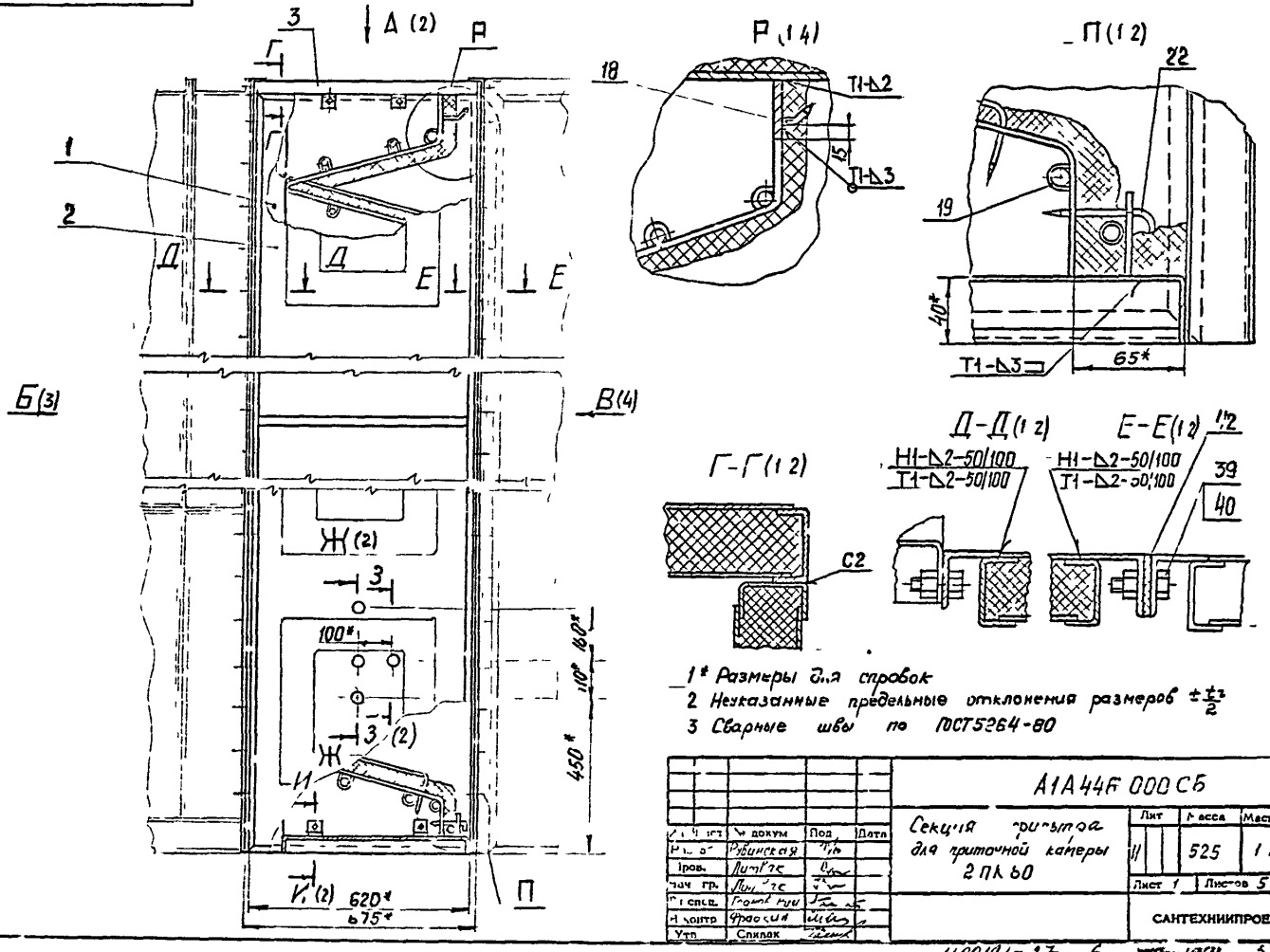

1* Размеры для справок
2 Неуказанные предельные отклонения размеров $\pm\frac{t_2}{2}$
3 Сварные швы по ГОСТ5264-80

				А1А446 000СБ			
Изм.	Лист	№ докум.	Подп.	Дата	Секция фильтра для приточной камеры 2ПК60	Лит.	Масса	Масштаб
Разраб.		Рубинская				11	525	1:10
Пров.		Литвак				Лист 1	Листов 5	
Нач. гр.		Литвак						
Гл. спец.		Громовский				САНТЕХНИИПРОЕКТ		
Н. контр.		Фрадкин						
Утв.		Спилак						

Инв. № подл. | Подп. и дата | Взам. инв. № | Инв. № дубл. | Подп. и дата

Ц00194-27 6

А1А446 000СБ

Серия 5.904-15.94 Выпуск 1-2

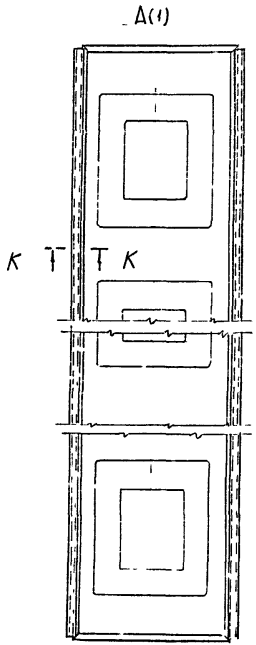

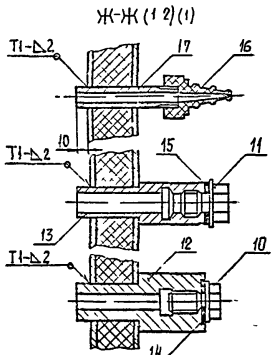

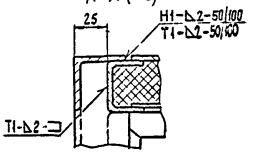

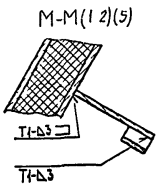

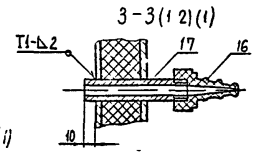

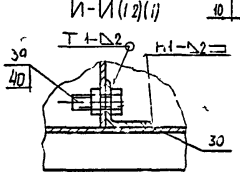

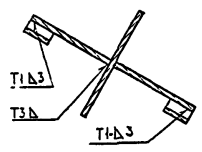

Инв.№подл.	Подп. и дата	Взам.инв.№	Инв.№дубл.	Подп. и дата

Изм.	Лист	№ докум.	Подп.	Дата

А1А446 000СБ

Лист 2

Копировал Формат А3

Серия 5.904-75.94 Выпуск 1-25

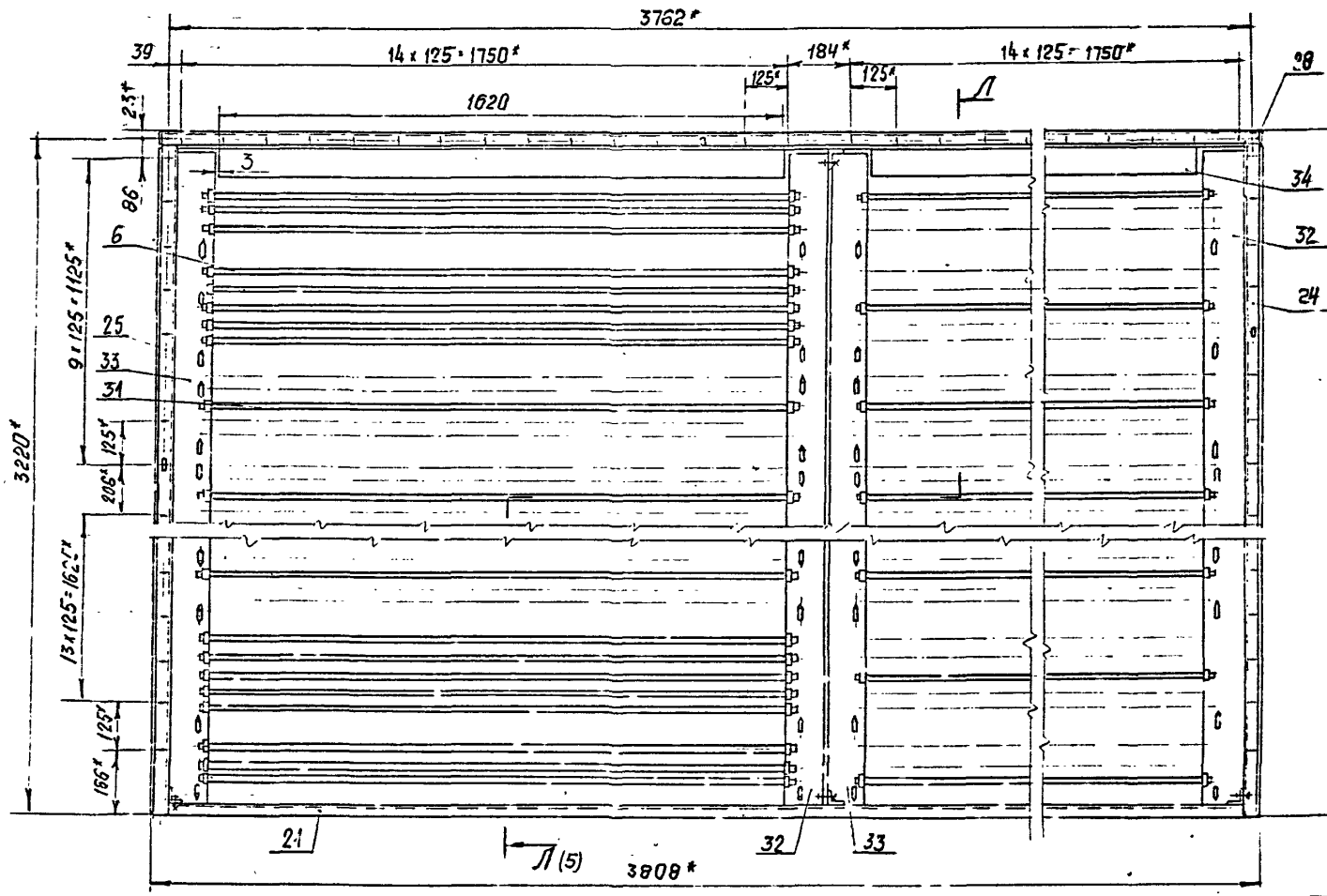

Изм.	Лист	№ докум.	Подп.	Дата

А1А446.000СБ

3

Инв. № подл. | Подп. и дата | Взам. инв. № | Инв. № дубл. | Подп. и дата

Ц00194-27 8 Формат А3

А1А446.000СБ

Серия 5.904-75.94 Выпуск 1-26

Инв.№ подл. | Подп. и дата | Взам.инв.№ | Инв.№ дубл. | Подп. и дата

В(1)

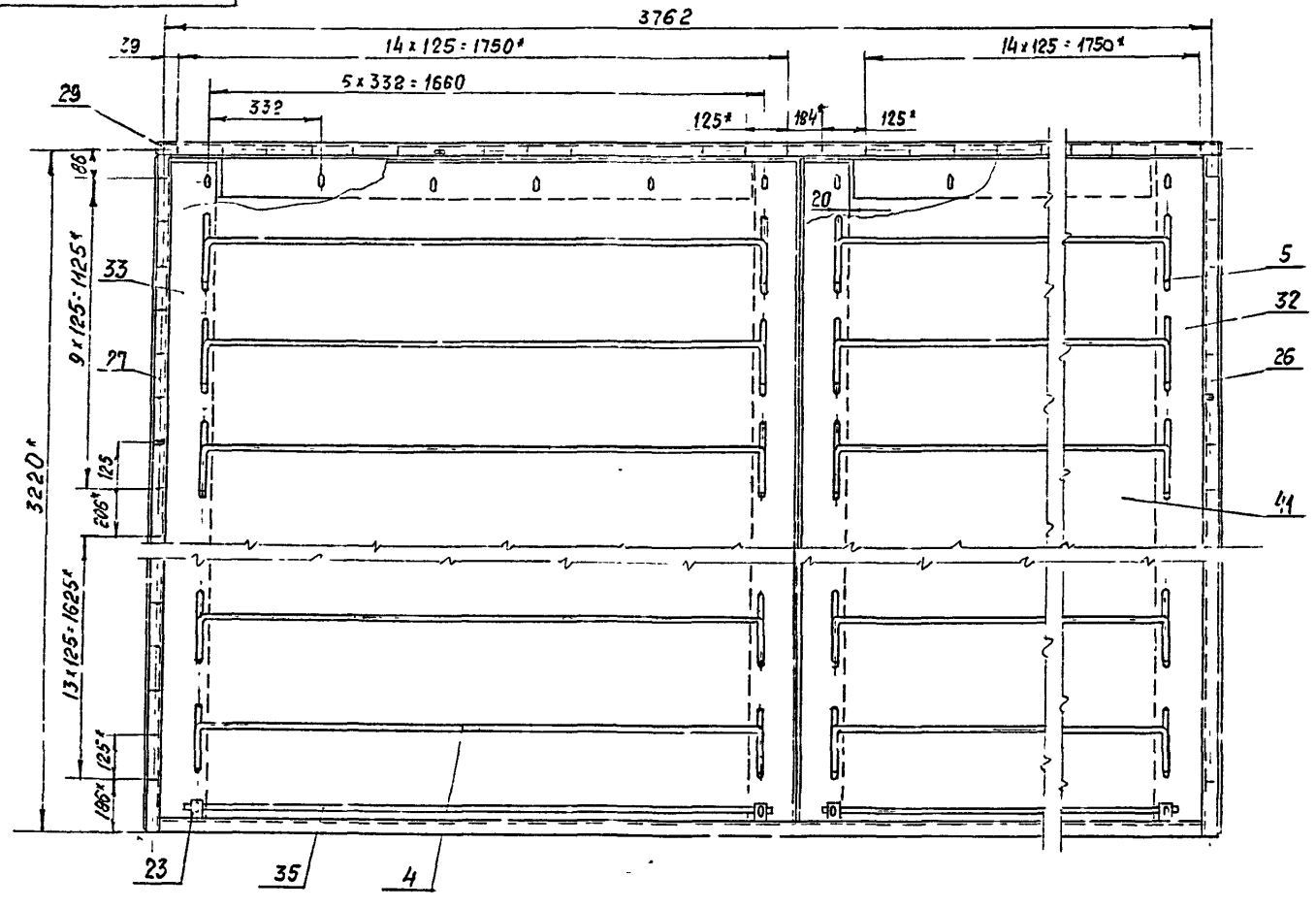

Изм.	Лист	№ докум.	Подп.	Дата	А1А446 000 СБ	Лист 4

Ц00164-27 9 Формат А4

Серия 5 904-7594 Выпуск 1-26

А1А446.000СБ

Л-Л (3)

Поз. 4, 5, 6 не показаны

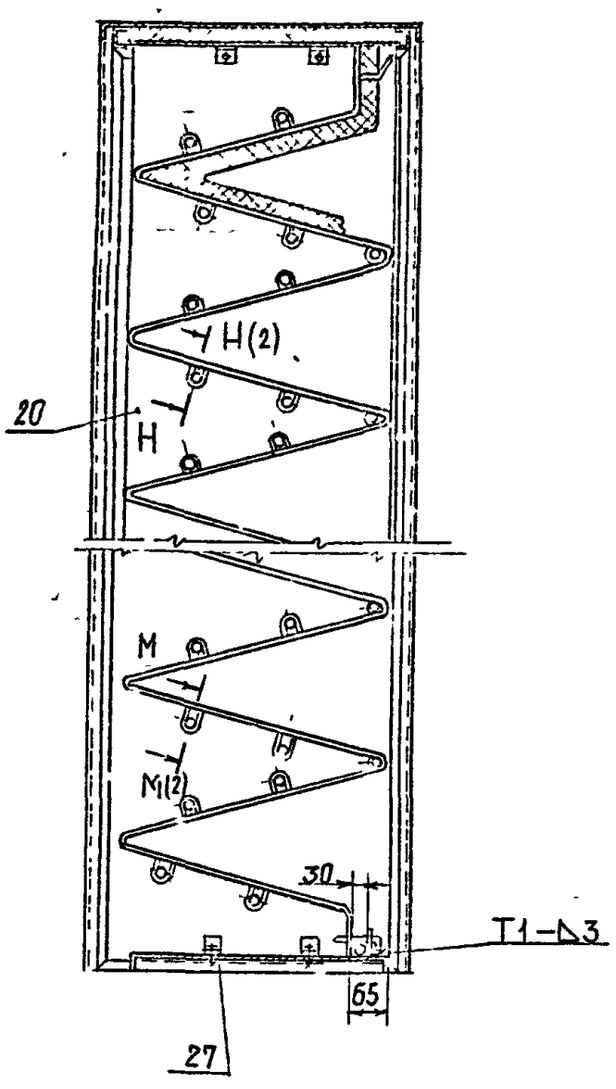

Изм	Лист	№ докум.	Подп	Дата

А1А446.003 СБ

Лит 5

Формат А4

А1А446.003

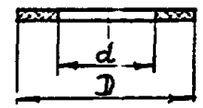

Обозначение	Размеры, мм		Масса, кг
	D	d	
А1А446.003	36	20	0.001
-01	45	28	0.002

А1А446.003

Изм	Лист	№ докум.	Подп	Дата
Разраб.	Кубинская			
Пров.	Лимбер			
Нач гр.	Лимбак			
Гл спец				
Н контр.	Фраскин			
Утв	Спивак			

Прокладка

Пластина 1Ф-Б ТУ-Щ-М3 ОСТ7338-80

Лит.	Масса	Масштаб
	см табл	-

Лист | Листов 1

САНТЕХНИИПРОЕКТ

Ц0019 4-27 10

Серия 5 901-75 94 Выпуск 1 23

А1А 446 001

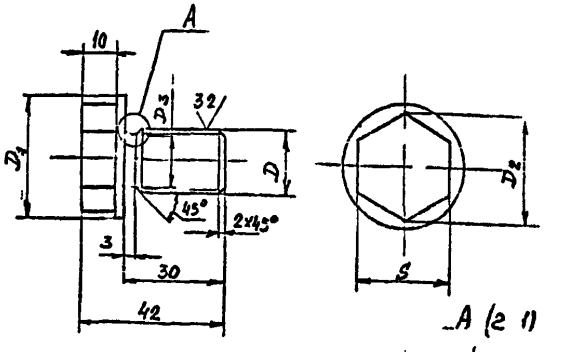

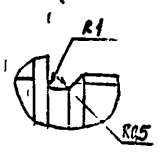

Обозначение	Размеры, мм					Масса кг
	D	D_1	D_2	D_3	S	
А1А 446 001	М18×2 8g	35	37,2	15	27	0,1
01	М27×2-8g	45	33,3	24	30	0,2

Неуказанные предельные отклонения размеров $h14, \pm\frac{t_2}{2}$

А1А 446 001					
Пробка	Лит	М		Масшт б	
	И	СМ табл		—	
	Л ст	Л с			
Ст3 ГОСТ 380-88	САНТЕХНИИПРОЕКТ				

Разраб. Ледтес; Пров. Литвак; Н. Литвак; Гранд'ский; Фраскин

А1А 446 002

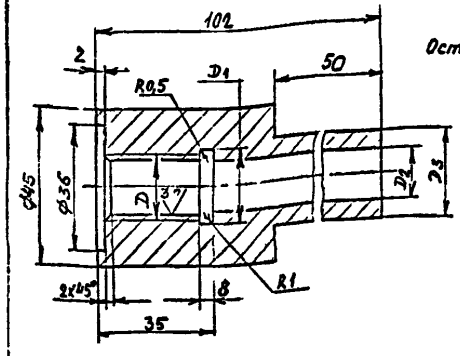

Рис 1

Рис 2

Остальное - см рис 1

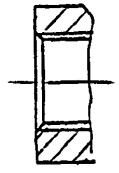

Обозначение	Рис	Размеры, мм				Масса, кг
		D	D_1	D_2	D_3	
А1А 446 002	1	М18×2 8H	19	15	25	0,56
01	2	М27×2 8H	28	22	30	0,45

Неуказанные предельные отклонения размеров $H14, h14, \pm\frac{t_2}{2}$

А1А 446 002					
Бобышка	Л	Масса		Масшт б	
	И	СМ табл		—	
	Л ст	Л с			
Ст3 ГОСТ 380-88	САНТЕХНИИПРОЕКТ				

Разраб. Ледтес; Пров. Литвак; Н. Литвак; Гранд'ский; Фраскин

Серия 5.904-75/94 Выпуск 1-23

А1А446 004

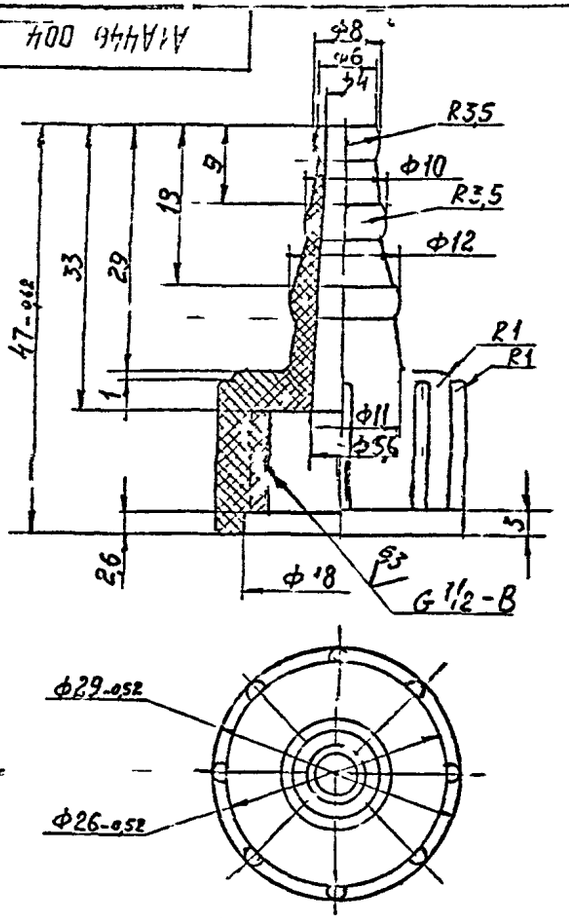

Неуказанные предельные отклонения размеров: $H14$, $h14$, $\pm\frac{t_2}{2}$.

				А1А 446.004	
Изм	Лист	№ докум.	Подп.	Дата	Наконечник
Разраб.	Ямпольская				
Пров.	Литвак				
Нач. гр.	Литвак				
Гл. спец.	Грановский				Полиэтилен высокой плотности марки ПЧ070Л МР 16 №850-65
Н. контр.	Фрибкин				
Утв.	Сливак				

Лит.	Масса	Масштаб
И	0,007	2:1
Лист	Листов 1	

САНТЕХНИИПРОЕКТ

А1А446 005

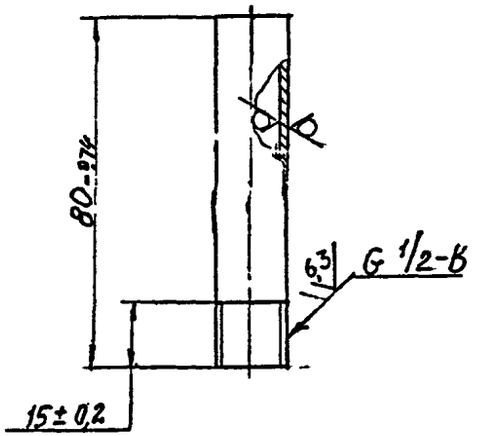

				А1А 445 005	
Изм	Лист	№ докум.	Подп.	Дата	Трубка
Разраб.	Ямпольская				
Пров.	Литвак				
Нач. гр.	Литвак				
Гл. спец.	Грановский				Труба 15×2,8 ГОСТ 3262-75
Н. контр.	Фрибкин				
Утв.	Сливак				

Лит.	Масса	Масштаб
И	0,05	1:1
Лист	Листов 1	

САНТЕХНИИПРОЕКТ

Ц00194-27 12

Серия 5904-75 94 Выпуск 1-26

А1А446 006

50 (√)

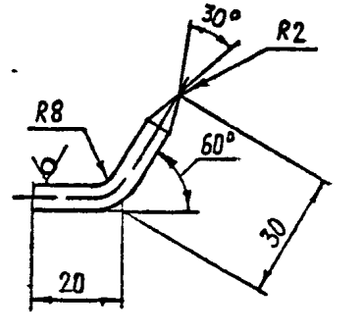

Предельные отклонения размеров $\pm\frac{t_2}{2}$

				А1А446 006			
Изм.	Лист	№ докум.	Подп.	Дата	Крюк	Лит.	Масса	Масштаб
Разраб.	Шершакова					А	0,013	1 1
Пров.	Литвак					Лист		
Н. контр.	Литвак				Круг 6,0 ГОСТ 2590-88 / Ст 3 ГОСТ 535-88	САНТЕХНИИПРОЕКТ	
Утв.	Лейтес						

А1А446 007

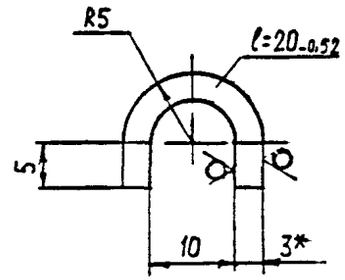

1 * Размер для справок

2 $\pm\frac{t_2}{2}$

				А1А 446 007			
Изм.	Лист	№ докум.	Подп.	Дата	Скоба	Лит.	Масса	Масштаб
Разраб.	Шершакова					А	0,02	2 1
Пров.	Литвак					Лист		Листов 1
Н. контр.	Литвак				Лист 30 ГОСТ 19903 74 / ОК 360 В ГОСТ 16523-89	САНТЕХНИИПРОЕКТ	
Утв.	Лейтес						

Подп. и дата | Взам. инв. № | Инв. № дубл. | Подп. и дата | Инв. № подл.

Серия 5 904-75 94 выпуск 1-26

А1А446 008

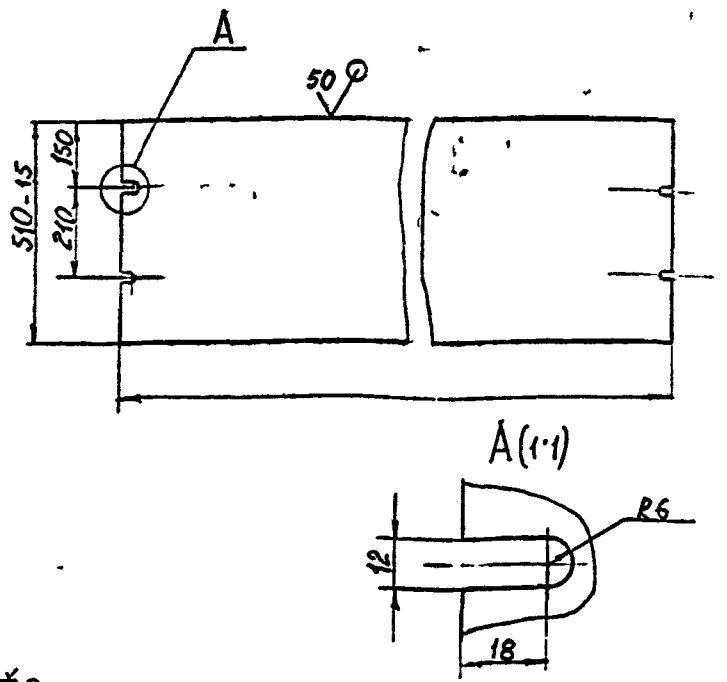

1* Размер для справок

2. Неуказанные предельные отклонения размеров. $\pm \frac{t_2}{2}$

Изм	Лист	№ докум	Подп	Дата	А1А 446 008	Лит	Масса	Масштаб
Разраб.		Ямпольская			Перегородка	И	37,7	1:10
Пров.		Литвак				Лист	Листов 1	
Нач. гр.		Литвак						
Гл. спец.		Грановский						
Н. контр.		Фрадкин			Лист 3.0 ГОСТ 19903-74 ОК 360В ГОСТ 16523-89	САНТЕХНИИПРОЕКТ		
Утв.		Сливак						

Инв № подл | Подп и дата | Взам инв № | Инв № дубл | Подп и дата

А1А446.009

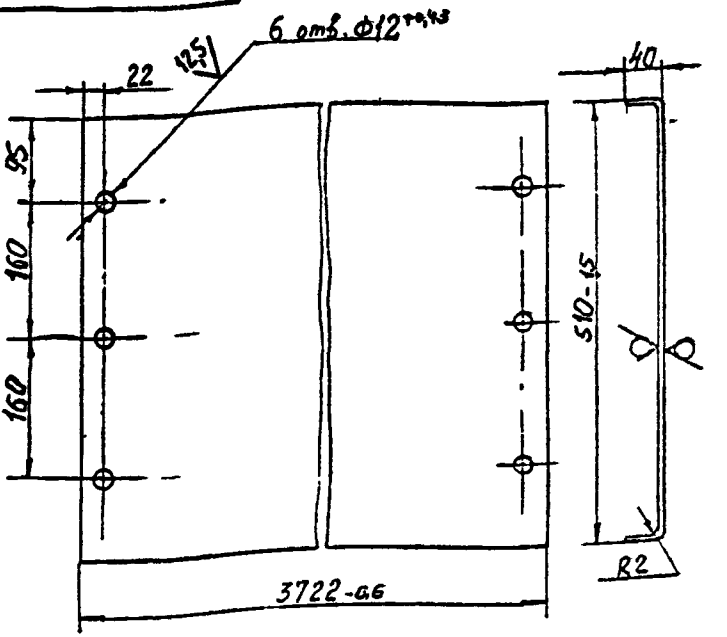

Неуказанные предельные отклонения размеров. $\pm \frac{t_2}{2}$

Изм	Лист	№ докум	Подп	Дата	А1А 446 009	Лит	Масса	Масштаб
Разраб.		Ямпольская			Днище	И	53,6	1:5
Пров.		Литвак				Лист	Листов 1	
Нач. гр.		Литвак						
Гл. спец.		Грановский						
Н. контр.		Фрадкин			Лист 3.0 ГОСТ 19903-74 ОК 360В ГОСТ 16523-89	САНТЕХНИИПРОЕКТ		
Утв.		Сливак						

Инв № подл | Подп и дата | Взам инв № | Инв № дубл | Подп и дата

Серия 5.904 75.94 Выпуск 1-26

А1А446 011

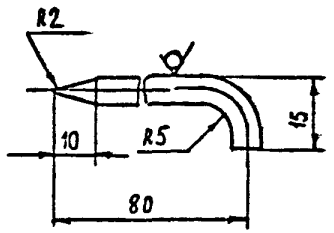

Предельные отклонения размеров $\pm \frac{t_2}{2}$

				А1А 446 011			
Изм.	Лист	№ докум.	Подп.	Дата	Стопор	Лит.	Масса	Масштаб
Разраб.		Шерлакова				И	0,02	1:1
Пров.		Литвак				Лист	Листов 1
Нач.		Литвак					
Гл. спец.		Грановский			Круг 6,0 ГОСТ 2590-88	САНТЕХНИИПРОЕКТ	
Н. контр.		Лейтес			Ст 3 ГОСТ 535-88		
Утв.		Спивак					

Формат А4

А1А446 012

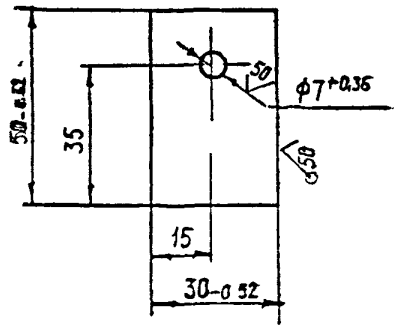

				А1А 446 012			
Изм.	Лист	№ докум.	Подп.	Дата	Планка	Лит.	Масса	Масштаб
Разраб.		Шерлакова				И	0,04	1:1
Пров.		Литвак				Лист	Листов 1
Нач.		Литвак					
Гл. спец.		Грановский			Лист 3 а ГОСТ 19903-74	САНТЕХНИИПРОЕКТ	
Н. контр.		Лейтес			ОК 36 0В ГОСТ 16523-89		
Утв.		Спивак					

Ц00194-27 15 Формат А4

Серия 5.904-75.94 Выпуск 1-26

А1А446.013

А1А446 013 - изображено

А1А446 013-01 - зеркальное отражение

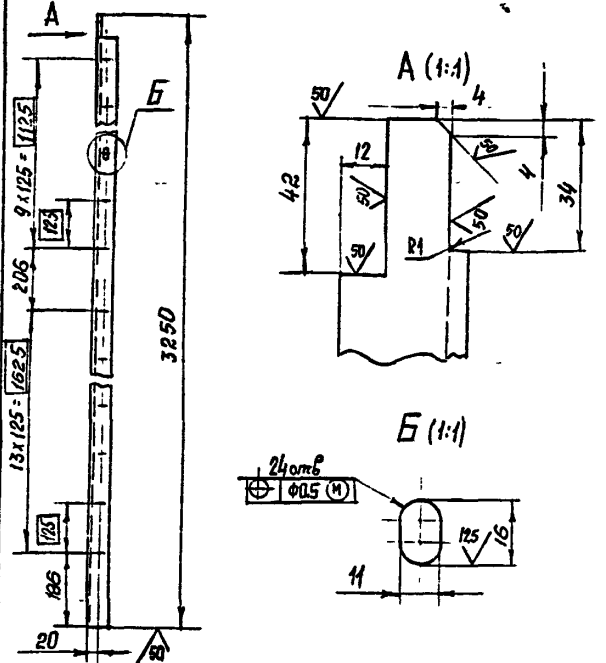

Неуказанные предельные отклонения размеров H14; h14; $\pm\frac{t_2}{2}$

Изм.	Лист	№ докум.	Подп.	Дата	А1А446.013		
Разраб.	Рубинская				Уголок	Лит.	Масса	Масштаб
Пров.	Литвак					И	4,3	1:10
Нач. гр.	Литвак					Лист	Листов 1	
Гл. спец.					Уголок 35x35x3 ГОСТ 8509-86 / Ст 3 ГОСТ 535-88	САНТЕХНИИПРОЕКТ		
Н. контр.	Фродкин							
Утв.	Сливак							

Формат А4

А1А446.014

А1А 446.014 - изображено

А1А446 014-01 - зеркальное отражение

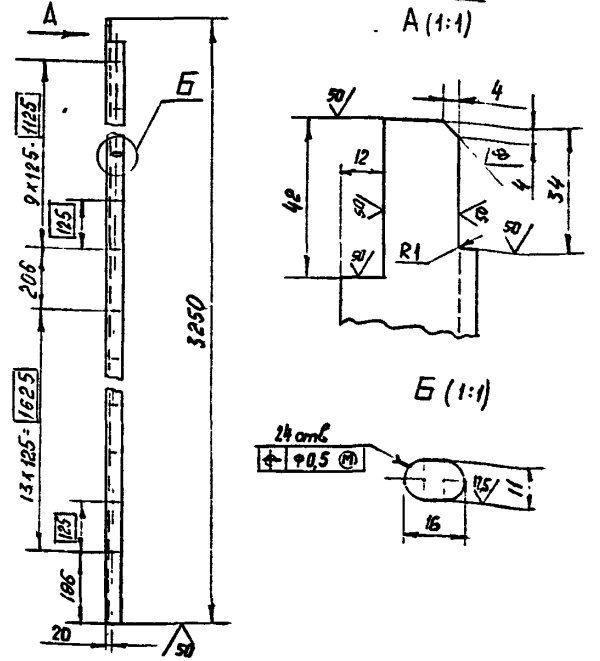

Неуказанные предельные отклонения размеров H14; h14; $\pm\frac{t_2}{2}$

Изм.	Лист	№ докум.	Подп.	Дата	А1А446.014		
Разраб.	Рубинская				Уголок	Лит.	Масса	Масштаб
Пров.	Литвак					И	4,3	1:10
Нач. гр.	Литвак					Лист	Листов 1	
Гл. спец.					Уголок 35x35x3 ГОСТ 8509-86 / Ст 3 ГОСТ 535-88	САНТЕХНИИПРОЕКТ		
Н. контр.	Фродкин							
Утв.	Сливак							

400194-27 16 Формат А4

А1А446.016

Рис 1

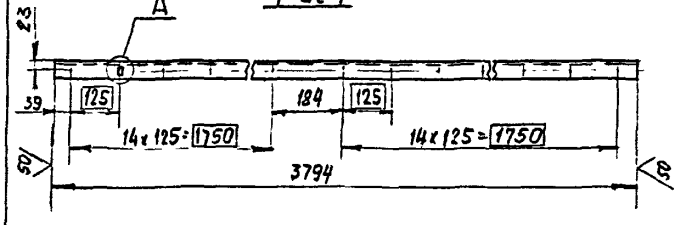

А (1:1)

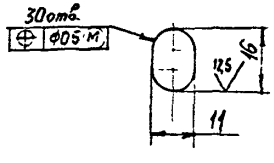

Рис 2
Остальное-см рис 1

Обозначение	Рис.
А1А446.015	1
-01	2

Б(1.1)



Неуказанные предельные отклонения размеров H14; h14; ± IT14/2

Изм.	Лист	№ докум.	Подп.	Дата
Разраб.		Пучкова		
Пров.		Литвак		
Нач. гр.		Литвак		
Гл. спец.				
Н. контр.		Фролкин		
Утв.		Спивак		

А1А446.015

Уголок

Лит	Масса	Масштаб
И	6,3	1:10
Лист	Листов	

Уголок 35х35х3 ГОСТ 8509-85 / Ст 3 ГОСТ 535-88

САНТЕХНИИПРОЕКТ

Формат А4

А1А446.031

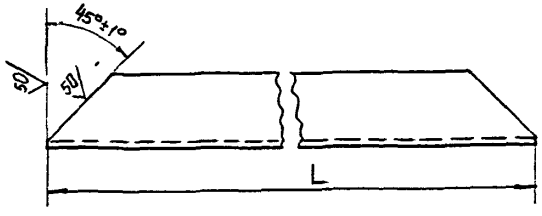

Обозначение	L, мм	Масса, кг
А1А446.031	616-1,75	0,7
-01	3206-6,6	3,7
-02	3804-6,6	4,3

Изм.	Лист	№ докум.	Подп.	Дата
Разраб.		Пучкова		
Пров.		Литвак		
Нач. гр.		Литвак		
Гл. спец.				
Н. контр.		Фролкин		
Утв.		Спивак		

А1А446.031

Профиль

Лит	Масса	Масштаб
И	см. табл.	-
Лист	Листов 1	

Швеллер 10х20х2 Ст 3кп ГОСТ 8278-83

САНТЕХНИИПРОЕКТ

Формат А4

Серия 5 904-75.94 Выпуск 1-26

А1А446 033

Рис 1

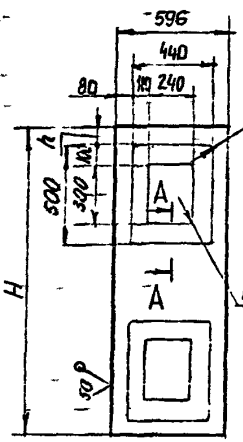

Рис 2
Остальное - см Рис 1

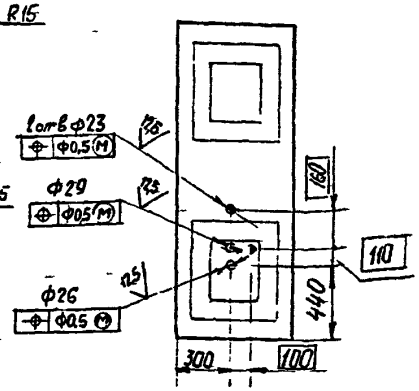

А-А

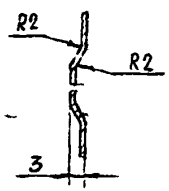

Обозначение	Рис	Размеры, мм H	Размеры, мм h	Масса, кг
А1А466 033	1	1592	170	5,7
-01	2			
-02	1	1890	300	7,1

Неуказанные предельные отклонения размеров H14, h14, $\pm\frac{t_2}{2}$

Изм.	Лист	№ докум.	Подп.	Дата
Разраб.				
Пров.				
Нач. гр.		Литвак		
Н. контр.				
Утв.		Сливак		

А1А446 033

Стенка

Лит	Масса	Масштаб
Р	см табл	–

Лист | Листов 1

Лист 03 ГОСТ 19903-74
ОК 360 ГОСТ 16523-89

САНТЕХНИИПРОЕКТ

Формат А4

А1А446.018

А1А466 018 - изображена
А1А466 018-01 - зеркальное отражение

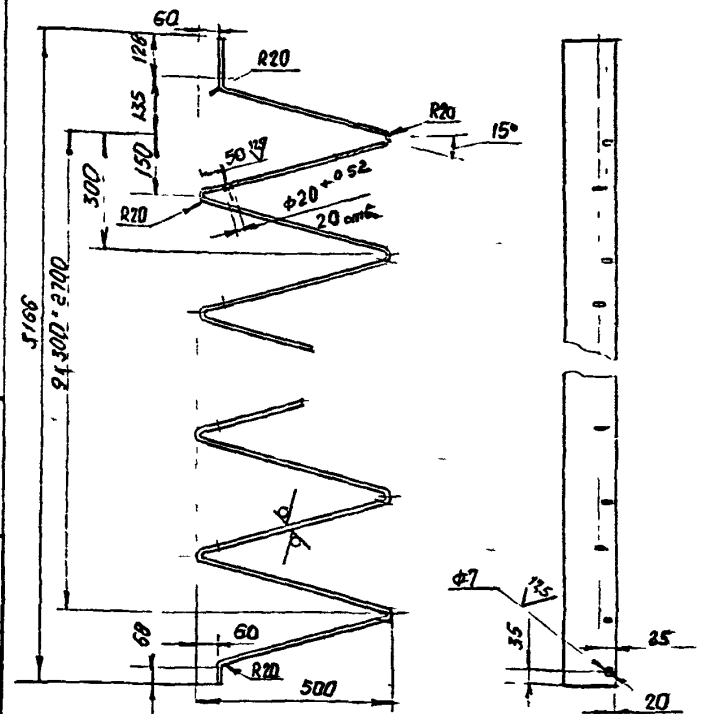

Неуказанные предельные отклонения размеров $\pm\frac{t_2}{2}$

Изм.	Лист	№ докум.	Подп.	Дата
Разраб.		Рвинская		
Пров.		Литвак		
Нач. гр.		Литвак		
Н. контр.		Фадкин		
Утв.		Сливак		

А1А446 018

Направляющая

Лит	Масса	Масштаб
Р	28 а	+10

Лист | Листов 1

Лист 3,0 ГОСТ 19903-74
ОК 360 ГОСТ 16523-89

САНТЕХНИИПРОЕКТ

Формат А4

Серия 5 904-75.94 Выпуск 1.2б

Формат	Зона	Поз.	ОБОЗНАЧЕНИЕ	НАИМЕНОВАНИЕ	Кол.	Примечание
				Документация		
А3			А1А446.010СБ	Сборочный чертеж		
				Детали		
А4		1	А1А446.031	Профиль	2	
Б4		2	А1А 446 032	Полоса		
				Лист 20 ГОСТ 19903-74 / ОК360В ГОСТ 16523-89		
				25-0,52 × 580-175	1	[illegible]
			Переменные данные	для исполнений		
				А1А446 010		
				Детали		
А4		3	А1А446 031-01	Профиль	2	
А4		4	А1А446 033	Стенка	2	
Б4		5	А1А 446 034	Стенка		
				Лист 20 ГОСТ 19903-74 / ОК360В ГОСТ 16523-89		
				596-1,75 × 3190-66	1	298 кг

Изм.	Лист	№ докум.	Подп.	Дата
Разраб.	Рвинская			
Пров.	Литвак			
Нач.гр.	Литвак			
Н.контр.	Фраскин			
Утв.	Ст.Бак			

А1А446.010

Панель

Лит.	Лист	Листов
И	1	2

САНТЕХНИИПРОЕКТ

Формат А4

Формат	Зона	Поз.	ОБОЗНАЧЕНИЕ	НАИМЕНОВАНИЕ	Кол.	Примечание
				Материалы		
		6		Плита П175-40		
				ГОСТ 9573-82	16,0	кг
				А1А446 010-01		
				Детали		
А4		3	А1А446 031-01	Профиль	2	
А4		4	А1А446 033	Стенка	1	
А4		5	А1А446 035	Стенка	1	
А4		7	А1А446.033-01	Стенка	1	
				Материалы		
		6		Плита П175 40		
				ГОСТ 9573-82	160	кг
				А1А446 010-02		
				Детали		
А4		3	А1А446 031-02	Профиль	2	
А4		4	А1А446 033-02	Стенка	2	
Б4		5	А1А446 036	Стенка		
				Лист 20 ГОСТ 19903-74 / ОК360В ГОСТ 16523-89		
				596-1,75 × 3788-66	1	37,7 кг
				Материалы		
		6		Плита П175-40		
				ГОСТ 9573-82	12	кг.

Изм.	Лист	№ докум.	Подп.	Дата

А1А446.010

Лист 2

Ц00194-27 14 Формат А4

Серия 5904-75.94 выпуск 1-26

А1А446.010 СБ

Рис.1

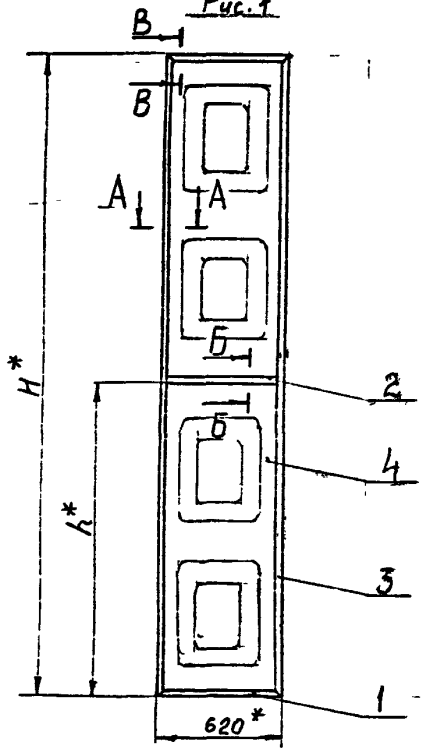

Рис.2
Остальное - см. рис.1

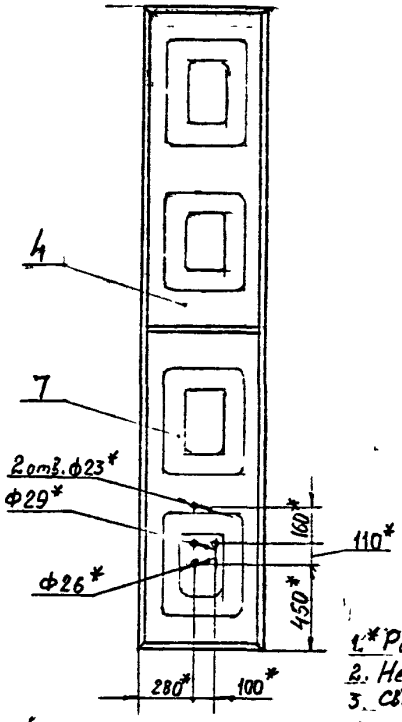

Рис.3
Остальное - см. рис.1

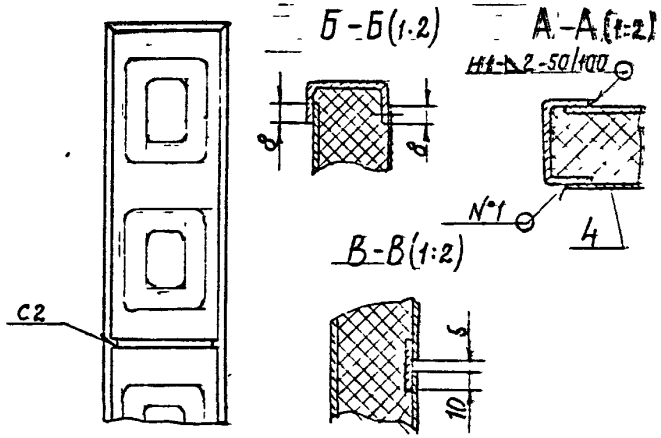

Обозначение	Рис.	Размеры, мм H*	h*	Масса кг.
А1А446.010	1	3210	1590	49,3
-01	2			
-02	3	3808	1890	66,0

1.* Размеры для справок.
2. Неуказанные предельные отклонения размеров: $\pm \frac{t_2}{2}$
3. Сварной шов N°1 - сварка ручная дуговая, в углекислом газе плавящимся электродом, шов Н1-Кт по ГОСТ 15878-83; остальные по ГОСТ 5264-80.

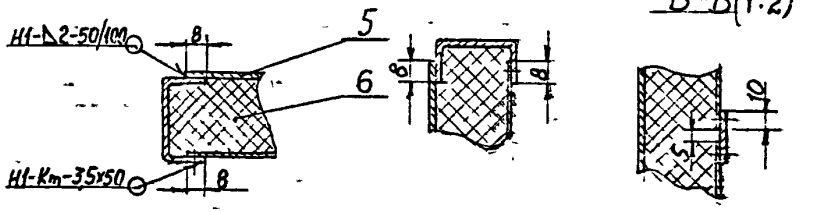

Изм.	Лист	№ докум.	Подп.	Дата
Разраб.		Ямпольская		
Пров.		Рубинская		
Нач. гр.		Лимбах		
Гл. спец.		Грановский		
Н. контр.		Фрадкин		
Утв.		Сказак		

А1А446.010 СБ

Панель

Лит.	Масса	Масштаб
И	см. табл.	—

Лист | Листов 1

САНТЕХНИИПРОЕКТ

Инв.№ подл. | Подп. и дата | Взам. инв.№ | Инв.№ дубл. | Подп. и дата

Н00194-27 20 Формат: А3

Серия 5904-75,94 Выпуск 1-86

Формат	Зона	Поз.	ОБОЗНАЧЕНИЕ	НАИМЕНОВАНИЕ	Кол.	Примечание
				Документация		
А4			А1А446.020СБ	Сборочный чертеж		
			Переменные	данные для исполнений		
				А1А446 020		
				Детали		
БУ		1	А1А446 041	Пруток		
				Круг 8,0 ГОСТ2590-88 Ст3 ГОСТ535-88	1	0,9 кг
БУ		2	А1А446.042	Пруток		
				Круг 8,0 ГОСТ2590-88 Ст3 ГОСТ535-88	2	0,016 кг
				А1А446 020-01		
				Детали		
БС		1	А1А446 043	Пруток		
				Круг 8,0 ГОСТ2590-88 Ст3 ГОСТ535-88	1	1,0 кг
БУ		2	А1А446 044	Пруток		
				Круг 8,0 ГОСТ2590-88 Ст3 ГОСТ535-88	2	0,02 кг

Изм.	Лист	№ докум.	Подп.	Дата
Разраб.		Рябин 09		
Пров.		Литвак		
Нач.гр.		Литвак		
Н.контр.		Трайкин		
Утв.		Спивак		

А1А446 020

Прижим

Лит.	Лист	Листов
		1

САНТЕХНИИПРОЕКТ

Формат А4

А1А446.035

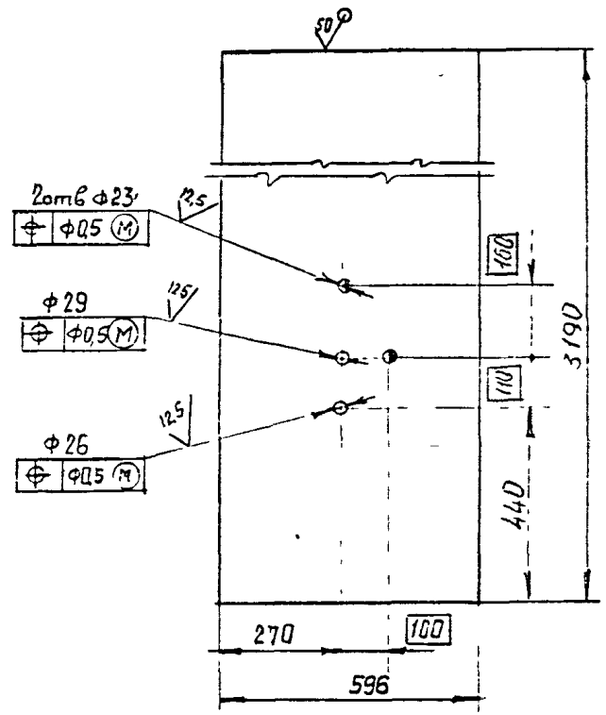

Неуказанные предельные отклонения размеров Н14; h14, $\pm\frac{t_2}{2}$

А1А466.035

Изм.	Лист	№ докум.	Подп.	Дата
Разраб.		Рябин 09		
Пров.		Литвак		
Нач.гр.				
Н.контр.		Трайкин		
Утв.		Спивак		

Стенка

Лит	Масса	Масштаб
1	30,0	1:10

Лист 20 ГОСТ 19903-74 ОК 3603 ГОСТ 16523-89

Лист | Листов 1

САНТЕХНИИПРОЕКТ

Формат А4

Серия 5.904-75.94 Выпуск 1-86

А1А446 016

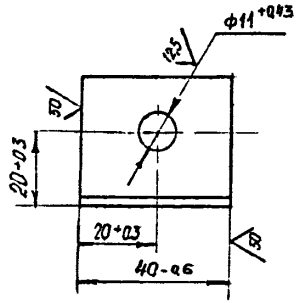

Изм.	Лист	№ докум.	Подп.	Дата
Разраб.		Римская		
Пров.		Литвак		
Нач. гр.		Литвак		
Гл. спец.				
Н. контр.		Фадёкин		
Утв.		Спивак		

А1А446.016

Упор

Уголок 35х35х3 ГОСТ 8509-86 / Ст3 ГОСТ 535-88

Лит.	Масса	Масштаб
И	0,07	1:1
Лист	Листов 1	

САНТЕХНИИПРОЕКТ

Формат А4

Инв. № подл. | Подп. и дата | Взам. инв. № | Инв. № дубл. | Подп. и дата

Формат	Зона	Поз.	Обозначение	Наименование	Кол.	Примечание
				Документация		
А4			А1А446 030СБ	Сборочный чертеж		
				Детали		
Б4		1	А1А446 051	Пруток Круг 60 ГОСТ 2590-88 / Ст3 ГОСТ 535-88 L = 400-14	6	0,09 кг
Б4		2	А1А446 052	Пруток Круг 6,0 ГОСТ 2590-88 / Ст3 ГОСТ 535-88 L 1715-57	2	0,76 кг

Изм.	Лист	№ докум.	Подп.	Дата
Разраб.		Римская		
Пров.		Литвак		
Т. контр.		Литвак		
Н. контр.		Фадёкин		
Утв.		Спивак		

А1А446 030

Решетка опорная

Лит.	Лист	Листов
Р		

САНТЕХНИИПРОЕКТ

Инв. № подл. | Подп. и дата | Взам. инв. № | Инв. № дубл. | Подп. и дата

4001-22 22 Формат А4

Серия 5 904-75 94 Выпуск 1-26

А1А446 020СБ

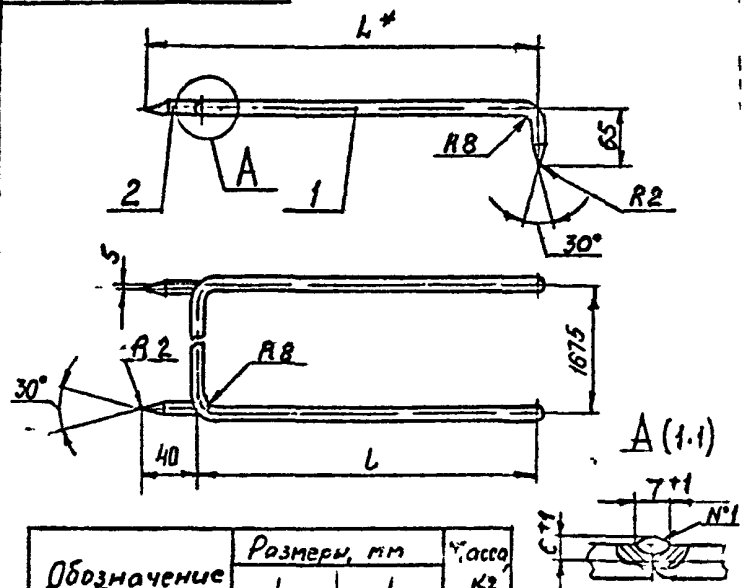

Обозначение	Размеры, мм		Масса, кг
	L	l	
А1А446 020	424	380	1,01
-01	484	440	1,06

1. *Размер для справок.
2. $\pm \frac{t_2}{2}$
3. Шов N°1 - сварка ручная, дуговая.

Изм	Лист	№ докум.	Подп.	Дата
Разраб.		Ямпольская		
Пров.		Литвак		
Нач. гр.		Литвак		
Гл. спец.		Грановский		
Т. контр.		Фрадкин		
Утв.		Спивак		

А1А 446 020СБ

Прижим

Лит	Масса	Масштаб
И	см табл	—

Лист | Листов 1

САНТЕХНИИПРОЕКТ

Формат А4

А1А446 030СБ

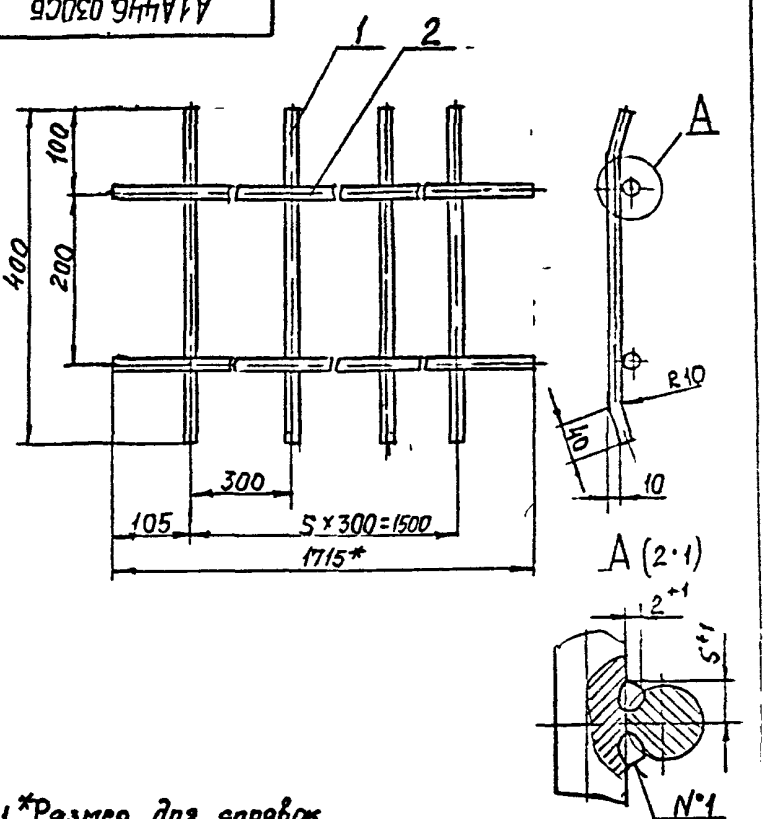

1. *Размер для справок
2. $\pm \frac{t_2}{2}$
3. Шов N°1 - сварка ручная, дуговая

Изм	Лист	№ докум.	Подп.	Дата
Разраб.		Ямпольская		
Пров.		Литвак		
Нач. гр.		Литвак		
Гл. спец.		Грановский		
Т. контр.		Фрадкин		
Утв.		Спивак		

А1А 446 030 СБ

Решетка опорная

Лит	Масса	Масштаб
И	см табл	—

Лист | Листов 1

САНТЕХНИИПРОЕКТ

Ц00194-27 (23) Формат А4

МГП «Информрекламиздат» Зак. 326 Тир. 100

gost.e-ecolog.ru