СПФ

ТИПОВЫЕ КОНСТРУКЦИИ ИЗДЕЛИЯ И УЗЛЫ ЗДАНИЙ И СООРУЖЕНИЙ

СЕРИЯ 5.904-75.94

КАМЕРЫ ПРИТОЧНЫЕ ВЕНТИЛЯЦИОННЫЕ ПРОИЗВОДИТЕЛЬНОСТЬЮ
от 10 до 125 тыс. м³/ч

ВЫПУСК 1-25
СЕКЦИЯ ФИЛЬТРА ДЛЯ ПРИТОЧНОЙ КАМЕРЫ 2ПК63.

РАБОЧИЕ ЧЕРТЕЖИ

ЦОВ194-26

gost.e-ecolog.ru

ТИПОВЫЕ КОНСТРУКЦИИ, ИЗДЕЛИЯ И УЗЛЫ ЗДАНИЙ И СООРУЖЕНИЙ

СЕРИЯ 5.904-75.94

КАМЕРЫ ПРИТОЧНЫЕ ВЕНТИЛЯЦИОННЫЕ ПРОИЗВОДИТЕЛЬНОСТЬЮ

от 10 до 125 тыс. м³/ч

ВЫПУСК 1-25

СЕКЦИЯ ФИЛЬТРА ДЛЯ ПРИТОЧНОЙ КАМЕРЫ 2ПК 63.

РАБОЧИЕ ЧЕРТЕЖИ

РАЗРАБОТАНЫ:

ГПКНИИ САНТЕХНИИПРОЕКТ

ГЛАВНЫЙ ИНЖЕНЕР ИНСТИТУТА Л.А.Степанов

ГЛАВНЫЙ ИНЖЕНЕР ПРОЕКТА В.А.Спивак

УТВЕРЖДЕНЫ

ГЛАВПРОЕКТОМ ГОССТРОЯ РОССИИ, ПИСЬМО ОТ 25.02.94 №9-3-2/34 И ВВЕДЕНЫ В ДЕЙСТВИЕ ГПКНИИ САНТЕХНИИПРОЕКТ с 30.06.94, ПРИКАЗ ОТ 01.03. 1994г №7

Ц.00194-2а 2

Серия 5.904-75.94 Выпуск 1-25

Обозначение	Наименование	Стр
А1А445 000ТО	Секция фильтра для приточной камеры 2ПК63 Техническое описание	3
А1А445 000	Секция фильтра для приточной камеры 2ПК63	
А1А445 000СБ	Секция фильтра для приточной камеры 2ПК63	5
А1А445 003	Прокладка	9
А1А445 001	Пробка	10
А1А445 002	Бобышка	
А1А445 004	Наконечник	11
А1А445 005	Трубка	
А1А445 006	Крюк	12
А1А445 007	Скоба	
А1А445 008	Перегородка	13
А1А445 009	Днище	
А1А445 011	Стопор	14
А1А445 012	Планка	

Обозначение	Наименование	Стр
А1А445 013	Уголок	15
А1А445 014	Уголок	
А1А445 015	Поперечина	16
А1А445 031	Профиль	
А1А445 019	Направляющая	17
А1А445 035	Стенка	
А1А445 010	Панель	18
А1А445 010СБ	Панель	19
А1А445 033	Стенка	20
А1А445 016	Упор	21
А1А445 030	Решетка опорная	
А1А445 020	Прижим	22
А1А445 020СБ	Прижим	23
А1А445 030СБ	Решетка опорная	

Инв. № подл. | Подп. и дата | Взам. инв. № | Инв. № дубл. | Подп. и дата

Изм.	Лист	№ докум.	Подп.	Дата
Разраб.		Бычкова		
Пров.		Литвак		
Нач. гр.		Литвак		
Н. контр.		Родкин		
Утв.		Спибак		

5.904-75.94. 1-25

Содержание

Лит.	Лист	Листов
П		1

САНТЕХНИИПРОЕКТ

Серия 5.904-75.94 Выпуск 1-25

В настоящем выпуске приведены рабочие чертежи секции фильтра для приточной камеры 2ПК63

Секция состоит из двух боковых и одной верхней панелей, сваренных между собой к боковым панелям приварены звездообразные направляющие, на которых закреплены опорные решетки. На эти решетки укладывается фильтрующий материал ФРНК-ПГ, прижимаемый посредством скоб

По мере запыленности этот материал удаляется и заменяется новым

Обслуживание секции фильтра осуществляется из приемной секции.

На передней панели секции расположены штуцера для микроманометра, который по разности давлений до и после фильтра контролирует аэродинамическое сопротивление фильтрующего материала, и бобышки для термометров

Секция фильтра соединяется с приемной секцией посредством болтов и гаек, входящих в комплект секции фильтра, а с калориферной секцией – посредством болтов и гаек, входящих в комплект калориферной секции

Изм.	Лист	№ докум.	Подп.	Дата
Разраб.		Шинская		
Пров.		Литвак		
Нач. гр.		Литвак		
Н. контр.		Гладень		
Утв.		Спивак		

А1А445 000-ТО

Секция фильтра для приточной камеры 2ПК63. Техническое описание

Лит.	Лист	Листов
		1

САНТЕХНИИПРОЕКТ

Формат А4

Формат	Зона	Поз.	Обозначение	Наименование	Кол.	Примечание
				Документация		
А4			А1А445 000 СБ	Сборочный чертеж		А4, А3
А4			А1А445 000-ТО	Техническое описание		
				Сборочные единицы		
А4		1	А1А445.010	Панель	1	
		2	-01	Панель	1	
		3	-02	Панель	1	
А4		4	А1А445 020	Прижим	1	
		5	-01	Прижим	1	
		6	-02	Прижим	9	
		7	-03	Прижим	9	
А4		8	А1А445 030	Решетка опорная	19	
		9	-01	Решетка опорная	19	
				Детали		
А4		10	А1А445.001	Пробка	1	
		11	-01	Пробка	1	
А4		12	А1А445 002	Бобышка	1	
		13	-01	Бобышка	1	
А4		14	А1А445 003	Прокладка	1	
		15	-01	Прокладка	1	

Изм.	Лист	№ докум.	Подп.	Дата
Разраб.		Шинская		
Пров.		Литвак		
Нач. гр.		Литвак		
Н. контр.		Гладень		
Утв.		Спивак		

А1А445 000

Секция фильтра для приточной камеры. 2ПК63

Лит.	Лист	Листов
	1	

САНТЕХНИИПРОЕКТ

Ц 00194-26 4 Формат А4

Серия 5.904-75.94 Выпуск 1-25

Формат	Зона	Поз.	Обозначение	Наименование	Кол.	Примечание
А4		16	А1А445.004	Наконечник	2	
А4		17	А1А445.005	Трубка	2	
А4		18	А1А445.006	Крюк	9	
А4		19	А1А445.007	Скоба	192	
А4		20	А1А445.008	Перегородка	1	
А4		21	А1А445.009	Днище	1	
А4		22	А1А445.011	Стопор	4	
А4		23	А1А445.012	Планка	4	
А4		24	А1А445.013	Уголок	1	
		25	-01	Уголок	1	
А4		26	А1А445.014	Уголок	1	
		27	-01	Уголок	1	
А4		28	А1А445.015	Уголок	1	
		29	-01	Уголок	1	
А4		30	А1А445.016	Упор	10	
Б4		31	А1А445.017	Пруток		
				Круг 6,0 ГОСТ 2590-88 / Ст 3 ГОСТ 535-88		
				L = 540 -1,75	10	0,12 кг
Б4		32	А1А445.018	Пруток		
				Круг 6,0 ГОСТ 2590-88 / Ст 3 ГОСТ 535-88		
				L = 1715 -3,7	10	0,38 кг
А4		33	А1А445.019	Направляющая	2	
		34	-01	Направляющая	2	
Б4		35	А1А445.021	Лист 70-0,74 х 443-1,35Т		
				Лист 3,0 ГОСТ 19903-74 / 0К360В ГОСТ 16523-89	1	0,73 кг
Б4		36	А1А445.022	Лист 70-0,74 х 1622-3,7		
				Лист 3,0 ГОСТ 19903-74 / 0К360В ГОСТ 16523-89	1	2,7 кг

Инв.№ подл. | Подп. и дата | Взам.инв.№ | Инв.№ дубл. | Подп. и дата

Изм. Лист № докум. Подп. Дата

А1А445.000 Лист 2

Формат А4

Формат	Зона	Поз.	Обозначение	Наименование	Кол.	Примечание
Б4		37	А1А445.023	Труба		
				Труба 15 х 2,8 ГОСТ 3262-75		
				L = 600 -1,75	1	0,9 кг
Б4		38	А1А445.024	Труба		
				Труба 15 х 2,8 ГОСТ 3262-75		
				L = 1780 -3,7	1	2,5 кг
				Стандартные изделия		
		39		Болт М10-6g х 60.36		
				ГОСТ 7798-70	78	
		40		Гайка М10-6Н.4		
				ГОСТ 5915-70	78	
				Материалы		
		41		Материал фильтрующий ФРНК-ПГ		
				ТУ ПРСФСР 19-76-011-17-92		
				Ширина полотна 583 мм	3,6	кг
		42		Материал фильтрующий ФРНК-ПГ		
				ТУ ПРСФСР 19-76-011-17-92		
				Ширина полотна 1730 мм	10,7	кг
		43		Пластина		
				1Ф-1-ТМКШ-Н-3		
				ГОСТ 1338-90	17	кг

Инв.№ подл. | Подп. и дата | Взам.инв.№ | Инв.№ дубл. | Подп. и дата

Изм. Лист № докум. Подп. Дата

А1А445.000 Лист 3

А1А445.000СБ

Серия 5.904-75.94 Выпуск 1-25

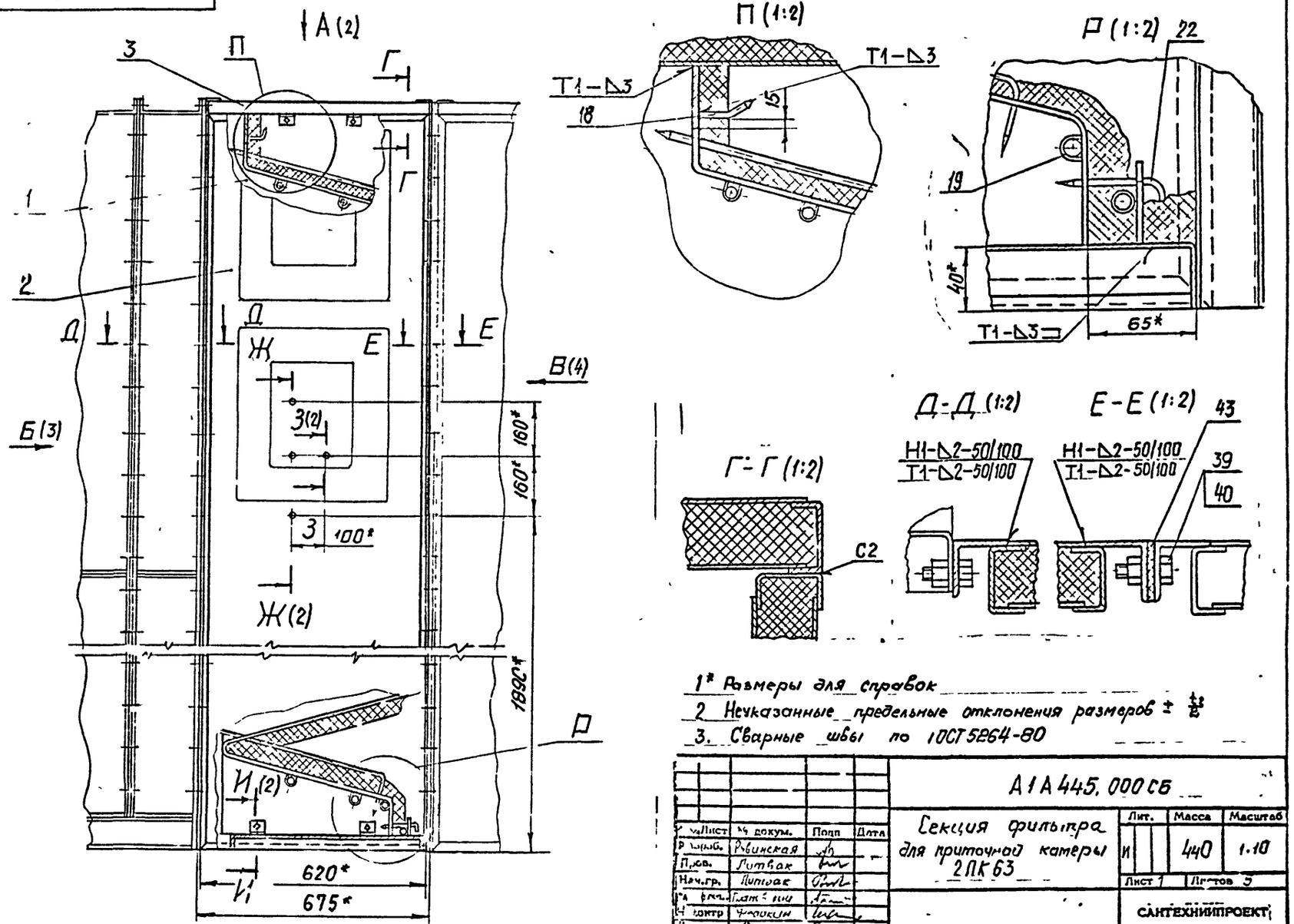

1* Размеры для справок

2 Неуказанные предельные отклонения размеров ± $\frac{1}{2}$

3. Сварные швы по ГОСТ 5264-80

				А1А445.000СБ			
Изм.	Лист	№ докум.	Подп.	Дата	Секция фильтра для приточной камеры 2ПК63	Лит.	Масса	Масштаб
Разраб.		Рувинская				И	440	1:10
Пров.		Литвак				Лист 1	Листов 5	
Нач.гр.		Литвак				САНТЕХНИИПРОЕКТ		
Гл.фил.		Платонин						
Н.контр.		Чуркин						
Утв.		Спивак						

Инв № подл | Подп. и дата | Взам инв № | Инв № дубл | Подп. и дата

Ц00194-26 6 Формат А3

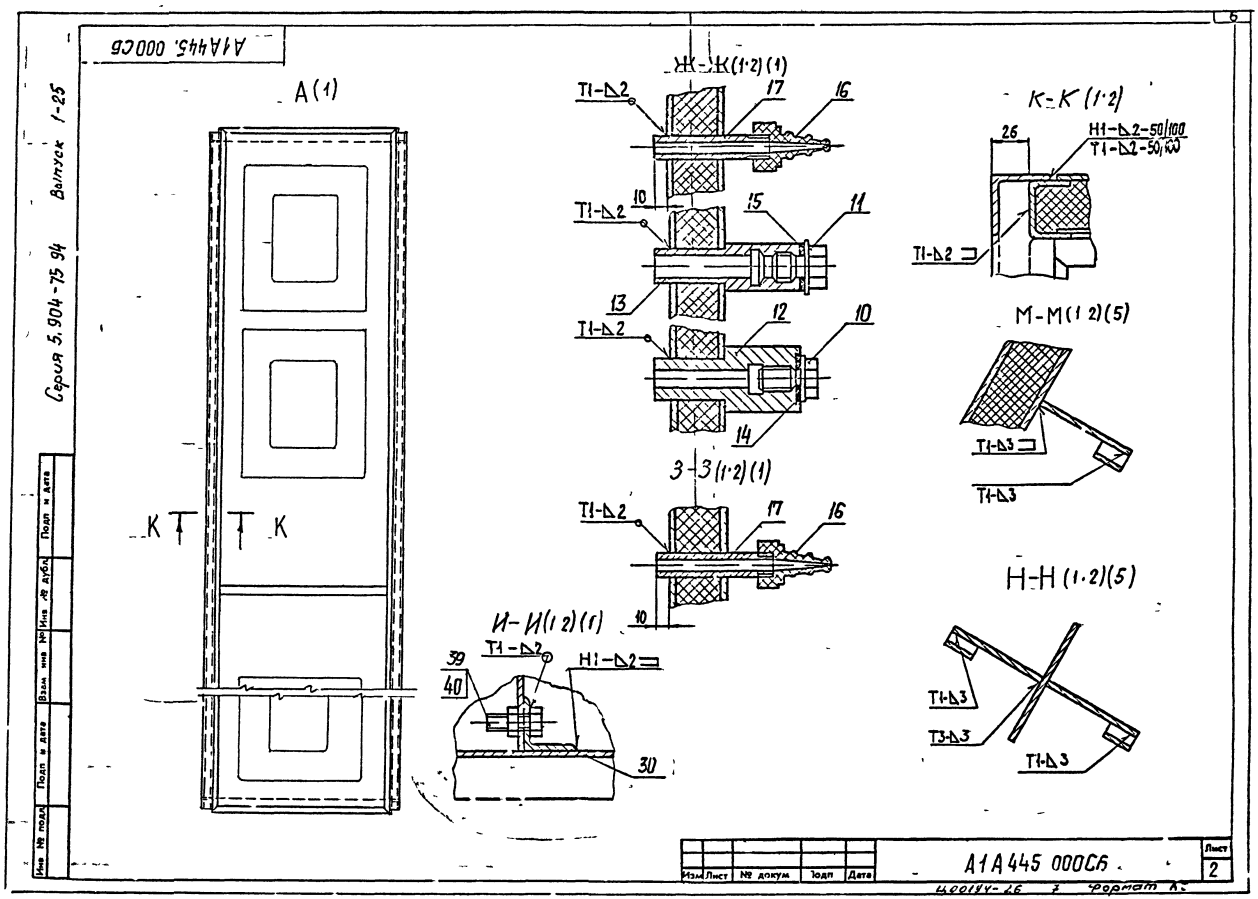

А1А445.000СБ
А(1)
К
К
Ж-Ж(1·2)(1)
Т1-Δ2
17
16
10
15
11
13
12
14
З-З(1·2)(1)
И-И(1·2)(1)
39
40
30
Н1-Δ2
К-К(1·2)
26
Н1-Δ2-50/100
Т1-Δ2-50/100
М-М(1·2)(5)
Т1-Δ3
Н-Н(1·2)(5)
Т3-Δ3
Серия 5.904-75 94
Выпуск 1-25
Инв № подл
Подп и дата
Взам инв №
Инв № дубл
Подп и дата
Изм
Лист
№ докум
Подп
Дата
А1А445 000СБ
Лист
2
Формат А2

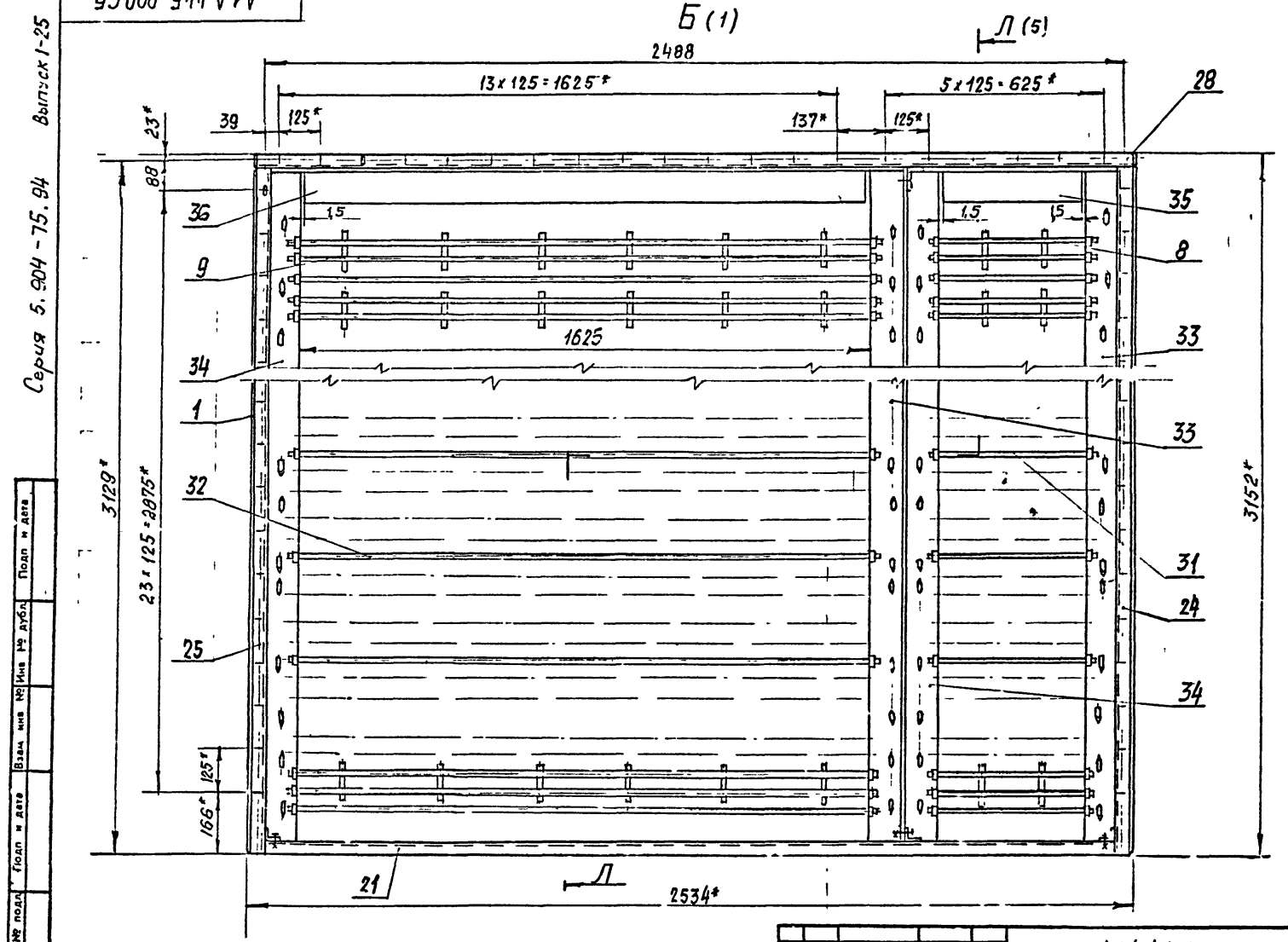

Серия 5.904-75.94 Выпуск 1-25

Инв. № подл.	Подп. и дата	Взам. инв. №	Инв. № дубл.	Подп. и дата

Изм.	Лист	№ докум.	Подп.	Дата	А1А 445.000	Лист 3

ЦОС 194-26 8 Формат А3

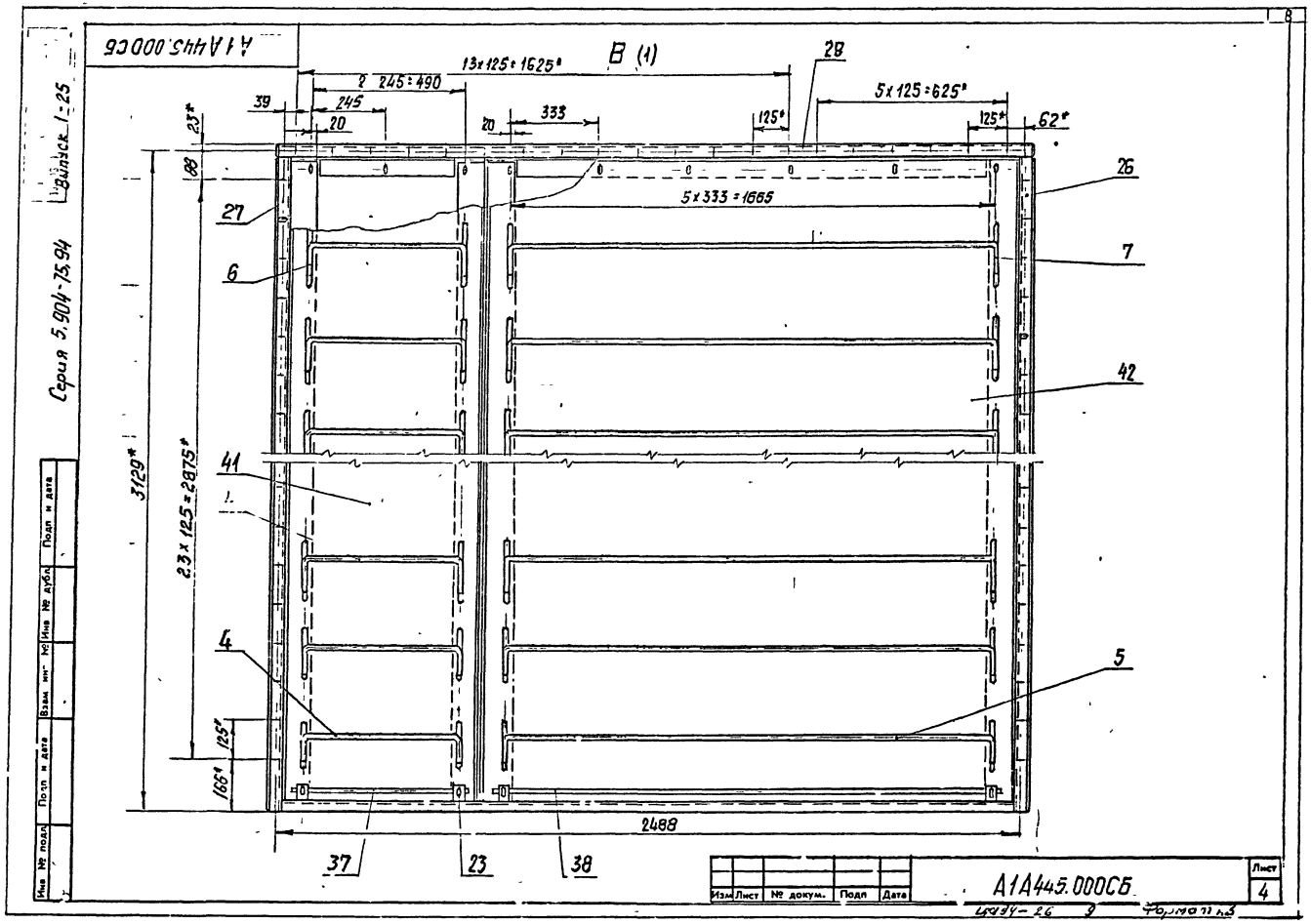
А1А445.000СБ
Серия 5.904-75.94
Выпуск 1-25
В (1)
13х125=1625*
2 245=490
39
245
20
20
333
125*
28
5х125=625*
125*
62*
23*
88
27
26
5х333=1665
6
7
42
41
3129*
23х125=2875*
4
5
125*
165*
2488
37
23
38
Инв. № подл.
Подп. и дата
Инв. № дубл.
Взам. инв. №
Подп. и дата
Изм. Лист № докум. Подп. Дата
А1А445.000СБ
Лист 4
Копировал
Формат А3

А1А445.000СБ

Л – Л (3)

поз 4; 5; 6 не показаны

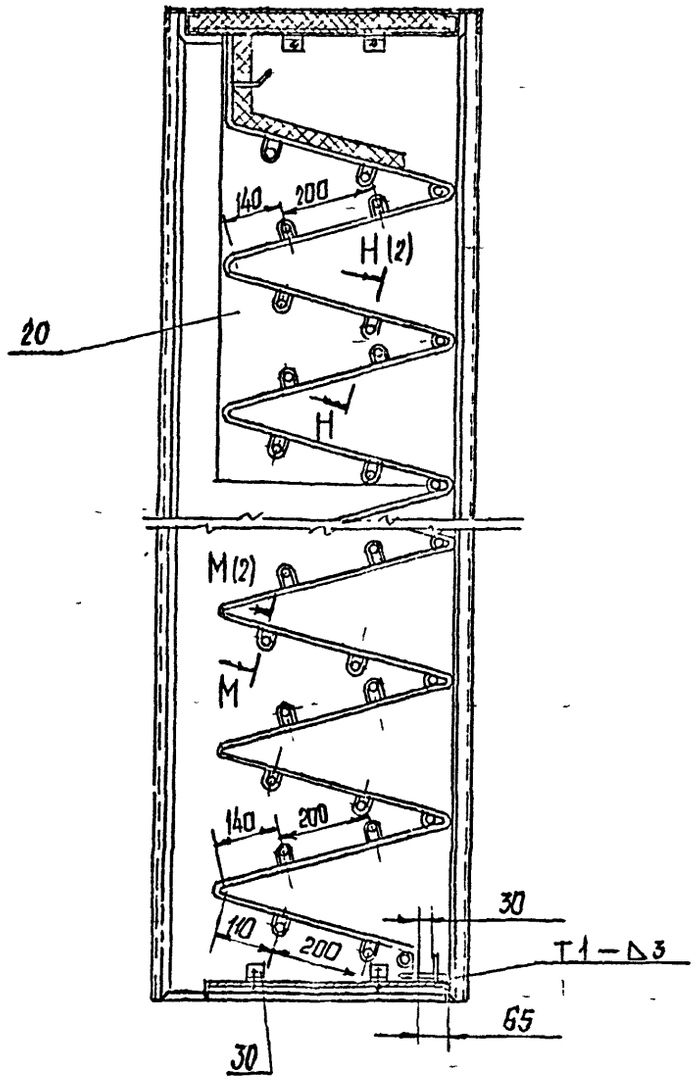

Изм.	Лист	№ докум.	Подп.	Дата

А1А445.000СБ

Лист 5

Формат А4

А1А445.003

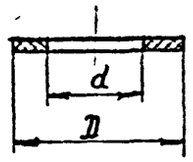

Обозначение	Размеры, мм		Масса, кг
	D	d	
А1А445.003	36	20	0.001
-01	45	28	0,002

Изм.	Лист	№ докум.	Подп.	Дата
Разраб.	Убинская			
Пров.	Литвак			
Нач.гр.	Литвак			
Н. контр.	Фабкин			
Утв.	Спицак			

А1А445.003

Прокладка

Лит	Масса	Масштаб
Н	см. табл	-
Лист	Листов 1	

Пластина 1Ф-1-ТМКЦ-11-3 ГОСТ 7338-90

САНТЕХНИИПРОЕКТ

Инв. № подл. | Подп. и дата | Взам. инв. № | Инв. № дубл. | Подп. и дата

Инв. № подл. | Подп. и дата | Взам. инв. № | Инв. № дубл. | Подп. и дата

ЦС0144-26 10 Формат А4

Серия 5.904-75.94 выпуск 1-25

А1А 445 001

12,5 (√)

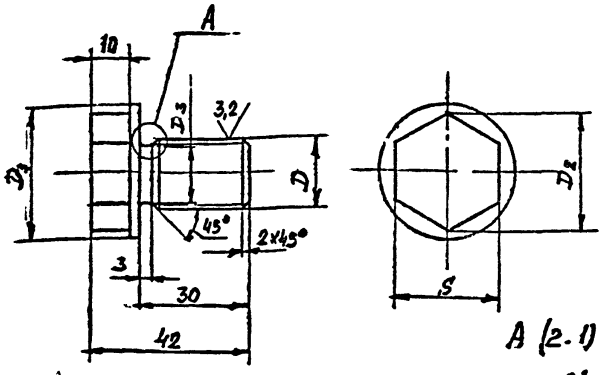

A (2-1)

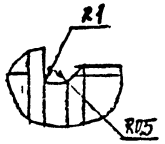

Обозначение	Размеры, мм					Масса, кг
	D	D_1	D_2	D_3	S	
А1А 445 001	М18×2-8g	35	31,2	15	27	0,1
-01	М27×2-8g	45	33,3	24	30	0,2

Неуказанные предельные отклонения размеров $h14$, $\pm\frac{t_2}{2}$

Изм.	Лист	№ докум.	Подп.	Дата
Разраб.		Лейтес		
Пров.		Литвак		
Нач. гр.		Литвак		
Гл. спец.		Грановский		
Т. контр.		Фрадкин		
Утв.		Спидак		

А1А 445 001

Пробка

Лит. И | Масса См табл. | Масштаб —

Лист | Листов 1

Ст3 ГОСТ 380-88

САНТЕХНИИПРОЕКТ

Формат А4

А1А 445 002

12,5 (√)

Рис 1

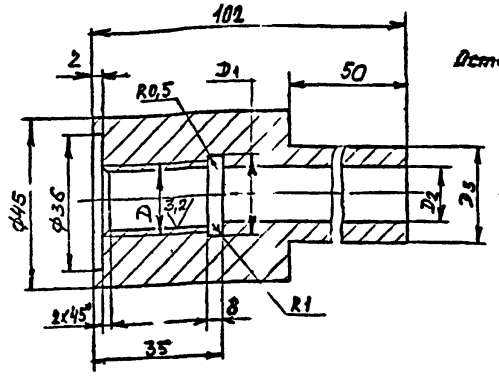

Рис 2

Остальное - см рис 1

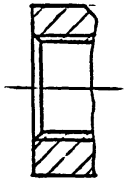

Обозначение	Рис	Размеры, мм				Масса, кг
		D	D_1	D_2	D_3	
А1А 445 002	1	М18×2-8Н	19	15	25	0,56
-01	2	М27×2-8Н	28	22	30	0,45

Неуказанные предельные отклонения размеров $H14$, $h14$, $\pm\frac{t_2}{2}$

Изм.	Лист	№ докум.	Подп.	Дата
Разраб.		Лейтес		
Пров.		Литвак		
Нач. гр.		Литвак		
Гл. спец.		Грановский		
Т. контр.		Фрадкин		
Утв.		Спидак		

А1А445 002

Бобышка

Лит. И | Масса См таб. | Масштаб —

Лист | Листов 1

Ст3 ГОСТ 380-88

САНТЕХНИИПРОЕКТ

Ц00194-26 11 Формат А4

Серия 5 904-75 94 Выпуск 1-25

А1А446 004

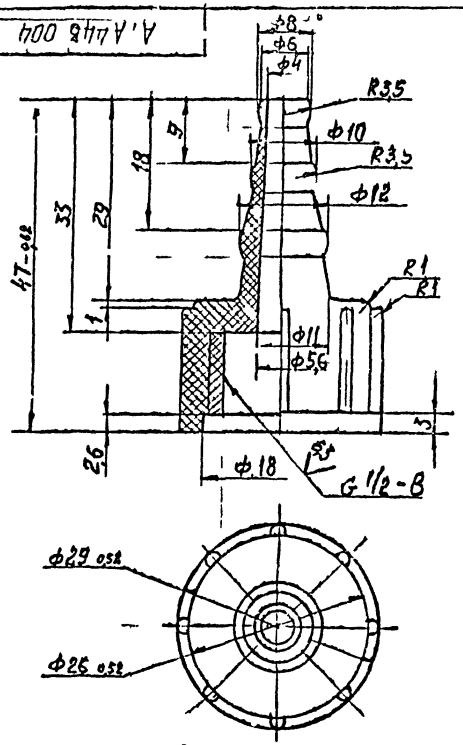

Неуказанные предельные отклонения размеров H14, h14; $\pm\frac{t_2}{2}$

					А1А 446 004			
Изм	Лист	№ докум	Подп	Дата	Наконечник	Лит	Масса	Масштаб
						И	0,007	2 1
						Лист	Листов 1	
					Полиэтилен высокой плотности марки П4070ЛМРТУ6 № 850 66	САНТЕХНИИПРОЕКТ		

Формат А4

А1А446 005

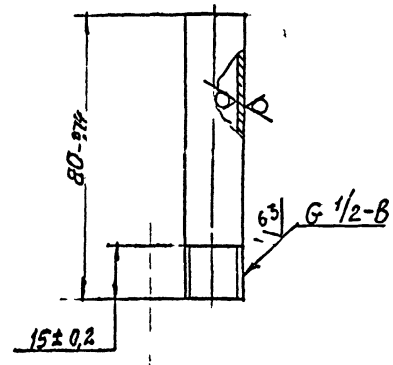

					А1А 446 005			
Изм	Лист	№ докум	Подп	Дата	Трубка	Лит	Масса	Масштаб
						И	0,05	1 1
						Лист	Листов 1	
					Труба 15×2 8 1 ОСТ 3262 75	САНТЕХНИИПРОЕКТ		

Ц 00194-26 12 Формат А4

Серия 5 904-75 94 выпуск 1 25

А1А445 006

50 (√)

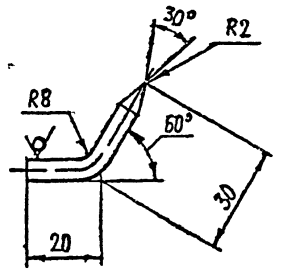

Предельные отклонения размеров $\pm\frac{t_2}{2}$

Изм	Лист	№ докум	Подп	Дата	А1А 445 006		
Разраб	Ямпольская				Крюк	Л	Масса	Масштаб
Пров	Литвак					И	0,013	1 1
Нач. гр	Литвак					Лис	Листов 1
Гл.спец	Грановский				Круг 6 0 ГОСТ 2590-88	САНТЕХНИИПРОЕКТ	
Н. отд	Фрадкин				Ст 3 ГОСТ 535-88		
Утв	Сп вак						

Формат А4

А1А445 007

50 (√)

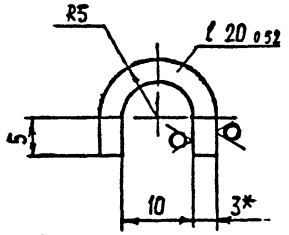

1* Размер для справок

2 $\pm\frac{t_2}{2}$

Изм	Лист	№ докум	Подп	Дата	А1А 445 007		
Разраб	Ямпольская				Скоба	Л	Масса	Масштаб
Пров	Литвак					И	0,02	2 1
Нач. гр	Литвак					Лист	Листов 1
Гл.спец	Грановский				Лист 3 0 ГОСТ 19903-74	САНТЕХНИИПРОЕКТ	
Н. отд	Фрадкин				ОК 360 В ГОСТ 16523 89		
Утв	Сп вак						

Ц00194-26 13 Формат А4

Серия 5 904-75 94 Выпуск 1-25

А1А445 008

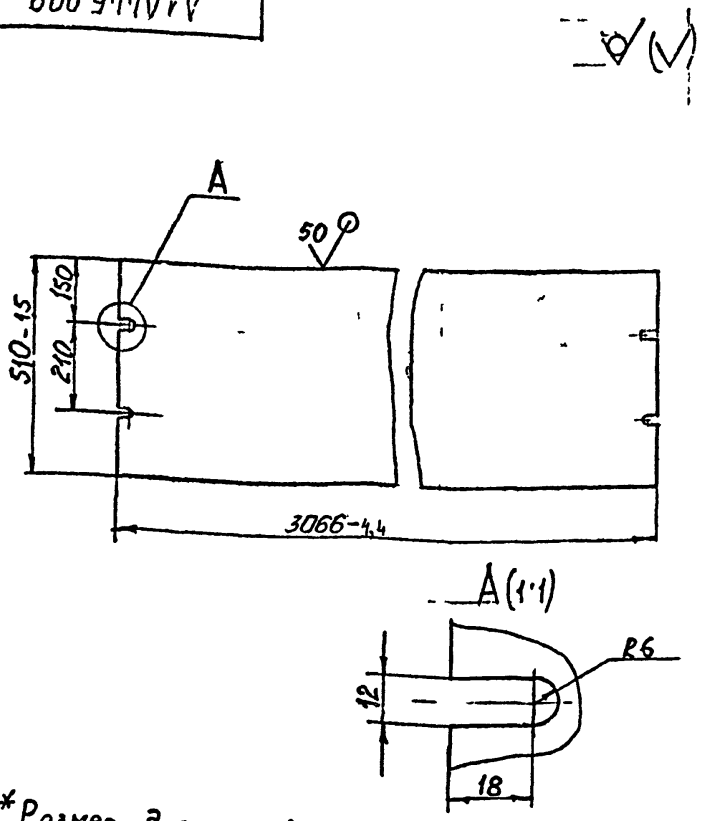

1* Размер для справок

2. Неуказанные предельные отклонения размеров: $\pm \frac{t_e}{2}$

Изм	Лист	№ докум	Подп	Дата	А 1А 445 008		
Разраб		Ямпольская			Перегородка	Лит	Масса 38,8	Масштаб 1:10
Пров		Литвак				И		
Нач гр.		Литвак				Лист	Листов 1
Гл спец.		Грановский			Лист 30 ГОСТ 19903-74 ОК 360 В ГОСТ 16523-89	САНТЕХНИИПРОЕКТ	
Н. контр		Фрадкин					
Утв		Спивак					

Формат А4

А4А445 009

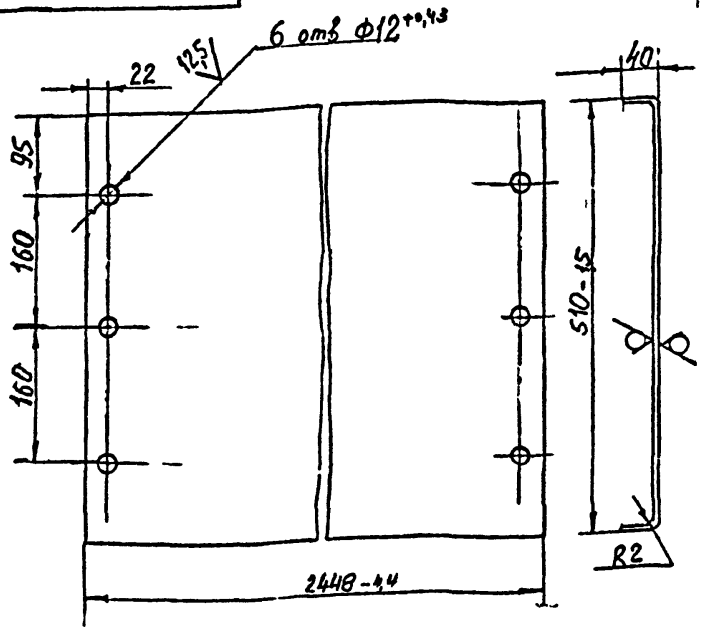

Неуказанные предельные отклонения размеров $\pm \frac{t_e}{2}$

Изм	Лист	№ докум	Подп	Дата	А 4А 445 009		
Разраб		Ямпольская			Днище	Лит	Масса 406	Масштаб 1:5
Пров		Литвак				И		
Нач гр		Литвак				Лист	Листов 1
Гл спец.		Грановский			Лист 30 ГОСТ 19903-74 ОК 360 В ГОСТ 16523-89	САНТЕХНИИПРОЕКТ	
Н. контр.		Фрадкин					
Утв		Спивак					

Ц00194-26 14 Формат 1,4

Серия 5 904-75 94 Выпуск 1-25

А1А445 011

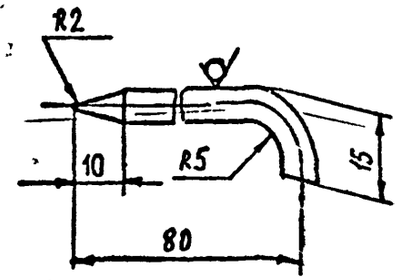

Предельные отклонения размеров Rz14

Изм	Лист	№ докум	Подп	Дата
Разраб		Шершакова		
Пров.		Литвак		
Нач гр		Литвак		
Гл спец		Грановский		
Н контр		Лейтес		
Утв.		Спивак		

А1А 445 011

Стопор

Лит	Масса	Масштаб
А	0,02	1:1

Лист | Листов 1

Круг 6,0 ГОСТ 2590-88
Ст-3 ГОСТ 535-88

САНТЕХНИИПРОЕКТ

Формат А4

А1А445 012

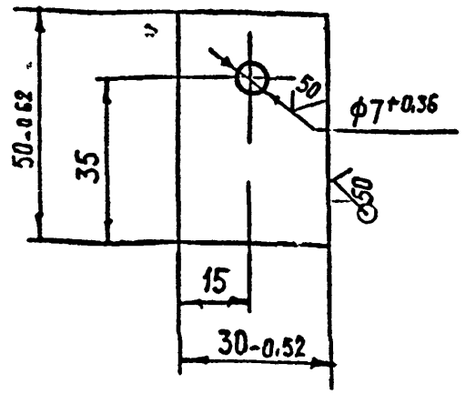

Неуказанные предельные отклонения размеров $\pm \frac{t^2}{2}$

Изм	Лист	№ докум	Подп	Дата
Разраб		Шершакова		
Пров.		Литвак		
Нач гр		Литвак		
Гл спец		Грановский		
Н контр		Лейтес		
Утв		Спивак		

А1А 445 012

Планка

Лит	Масса	Масштаб
И	0,14	1:1

Лист | Листов 1

Лист 3,0 ГОСТ 19903-74
ОК 360В ГОСТ 16523-89

САНТЕХНИИПРОЕКТ

Ц00194-26 15

Формат А4

Серия 5.904-75.94 Выпуск 1-25

А1А445.013

А1А445.013 – изображено
А1А445.013-01 – зеркальное отражение

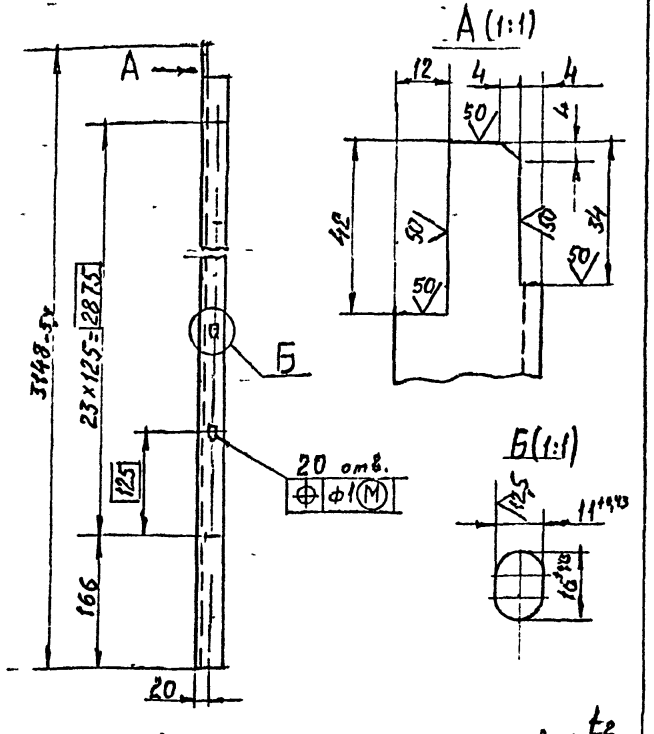

Неуказанные предельные отклонения размеров: $\pm \frac{t_2}{2}$.

				А1А445.013			
Изм.	Лист	№ докум.	Подп.	Дата			
Разраб.	Смирнов			Уголок	Лит.	Масса	Масштаб
Пров.	Литвак				И	5,2	1:5
Нач. гр.	Литвак				Лист	Листов	
Н. спец.				Уголок 35х35х3 ГОСТ 8509-86 / Ст 3 ГОСТ 535-88	САНТЕХНИИПРОЕКТ		
Н. контр.	Фрадкин						
Утв.	Спивак						

Инв. № подл. | Подп. и дата | Взам. инв. № | Инв. № дубл. | Подп. и дата

Формат А4

А1А445.014

А1А445.014 – изображено
А1А445.014-01 – зеркальное отражение

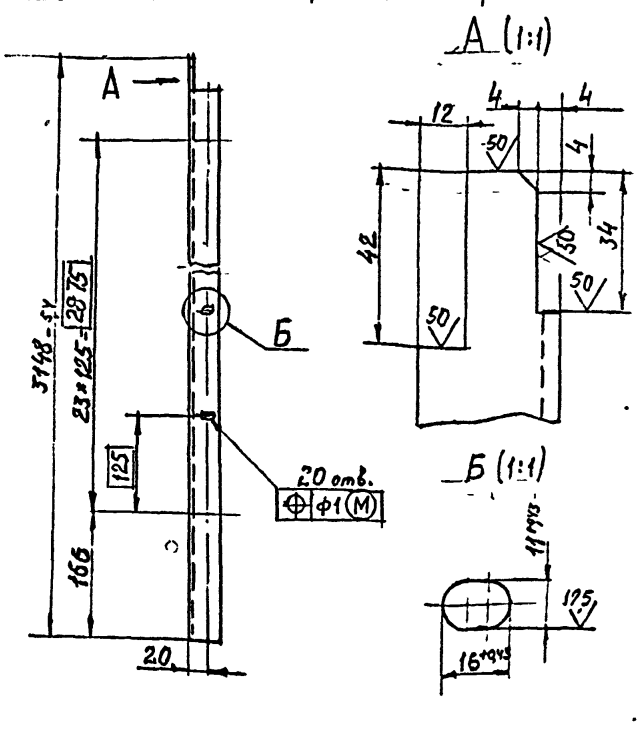

Неуказанные предельные отклонения размеров: $\pm \frac{t_2}{2}$.

				А1А445.014			
Изм.	Лист	№ докум.	Подп.	Дата			
Разраб.	Смирнов			Уголок	Лит.	Масса	Масштаб
Пров.	Литвак				И	5,2	1:5
Нач. гр.	Литвак				Лист	Листов 1	
Н. спец.				Уголок 35х35х3 ГОСТ 8509-86 / Ст 3 ГОСТ 535-88	САНТЕХНИИПРОЕКТ		
Н. контр.	Фрадкин						
Утв.	Спивак						

Инв. № подл. | Подп. и дата | Взам. инв. № | Инв. № дубл. | Подп. и дата

Формат А4

Серия 5.904-75.94 Выпуск 1-25

А1А445.015

А1А445.015

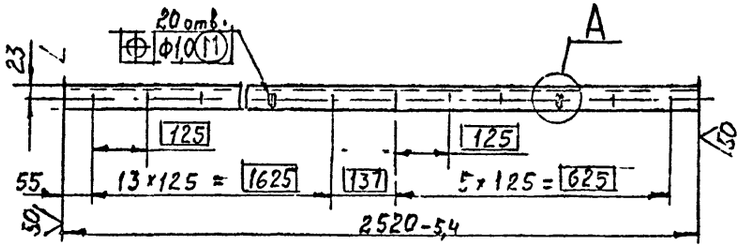

А(1:1)

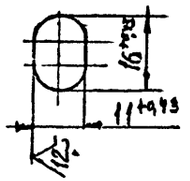

А1А445.015-01

Остальное – см. А1А445.015

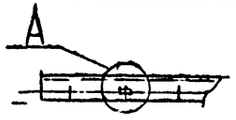

А(1:1)



Неуказанные предельные отклонения размеров: $\pm \frac{t_2}{2}$

Изм.	Лист	№ докум.	Подп.	Дата	А1А445.015			
Разраб.		Ямпольская			Поперечина	Лит.	Масса	Масштаб
Пров.		Литвак				И	4,2	1:10
Нач.гр.		Литвак				Лист	Листов	1
Гл. спец.					Уголок 35×35×3 ГОСТ 3579-80	САНТЕХНИИПРОЕКТ		
Инв. № подл.		Подп. и дата			Ст 3 ГОСТ 535-83			

Формат: А4

А1А445.031

А1А445.031

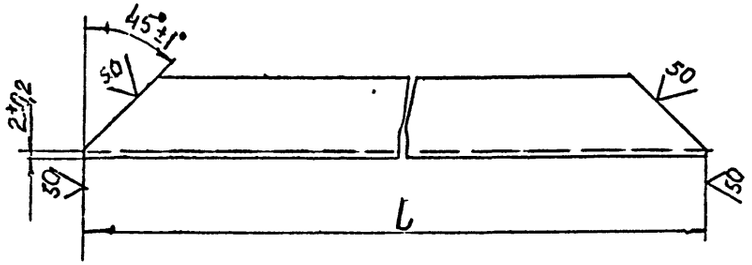

Обозначение	L, мм	Масса, кг
А1А445.031	616-1,75	0,7
-01	3105-5,4	3,5
-02	2530-5,4	2,9

Изм.	Лист	№ докум.	Подп.	Дата	А1А445.031			
Разраб.		Ямпольская			Профиль	Лит.	Масса	Масштаб
Пров.		Литвак				И	см табл.	—
Нач.гр.		Литвак				Лист	Листов	1
Гл. спец.					Швеллер 40×20×2	САНТЕХНИИПРОЕКТ		
Инв. № подл.		Подп. и дата			Ст 3 кп ГОСТ 8278-83			

Ц00194-26 17 Формат: А4

Серия 5.904-75.94 Выпуск 1-25

А1А445.035

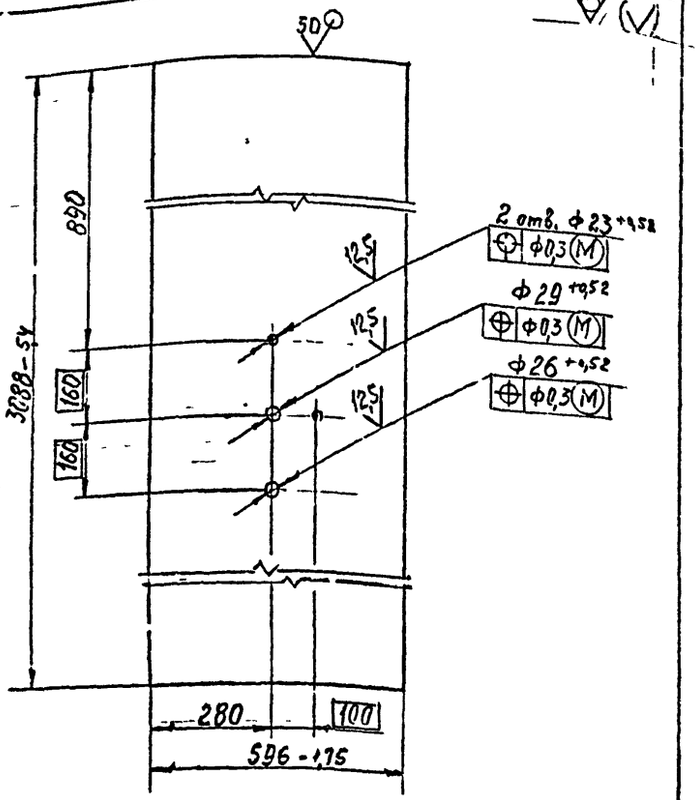

Неуказанные предельные отклонения размеров: $\pm\frac{t_2}{2}$.

Изм.	Лист	№ докум.	Подп.	Дата	А1А445.035		
Разраб.		Ямпольская			Стенка	Лит.	Масса 27,5	Масштаб 1:10
Пров.		Литвак				Лист	Листов 1
Нач. гр.		Литвак					
Гл. спец.							
Н. контр.		Фрадкин			Лист 3,0 ГОСТ 19903-74 ОК360В ГОСТ 16523-89	САНТЕХНИИПРОЕКТ	
Утв.		Сливак					

Формат: А4

А1А445.019

А1А445.019 - изображено

А1А445.019-01 - зеркальное отражение

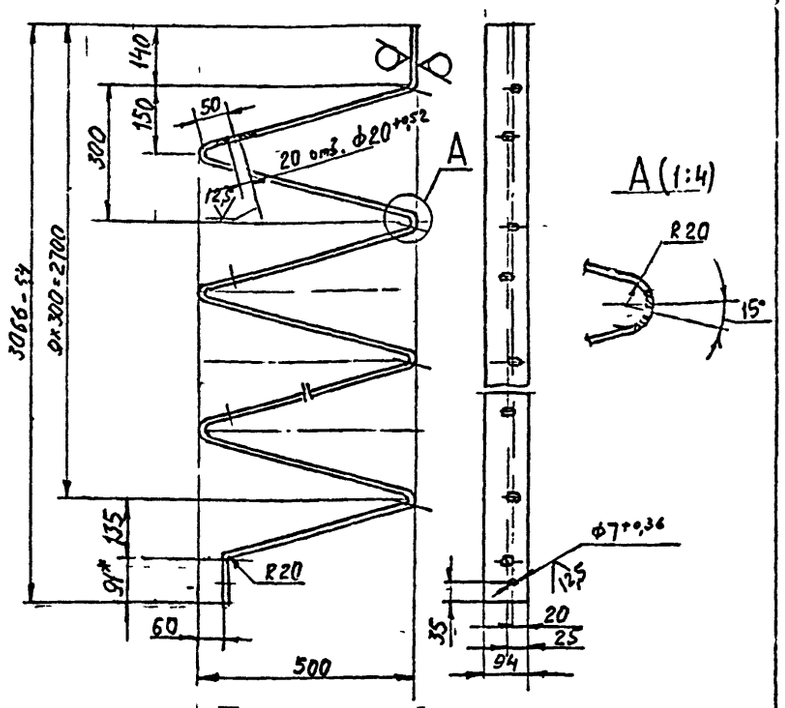

1. *Размер для справок.

2. Неуказанные предельные отклонения размеров: $\pm\frac{t_2}{2}$.

Изм.	Лист	№ докум.	Подп.	Дата	А1А445.019		
Разраб.		Ямпольская			Направляющая	Лит.	Масса 24,75	Масштаб 1:10
Пров.		Литвак				Лист	Листов 1
Нач. гр.		Литвак					
Гл. спец.							
Н. контр.		Фрадкин			Лист 3,0 ГОСТ 19903-74 ОК360В ГОСТ 16523-89	САНТЕХНИИПРОЕКТ	
Утв.		Сливак					

Ц00194-26 18 Формат: А4

Серия 5.904-75.94 Выпуск 1-25

Формат	Зона	Поз.	Обозначение	Наименование	Кол.	Примечание
				Документация		
А3			А1А445.010 СБ	Сборочный чертеж		
				Детали		
А4		1	А1А445.031	Профиль	2	
Б4		2	А1А445.032	Полоса		
				Лист 2.0 ГОСТ 19903-74		
				ОК360В ГОСТ 16523-89		
				25-0,52 × 580-1,75	1	0,24 кг
			Переменные данные для исполнений:			
				А1А445.010		
				Детали		
А4		3	А1А445.031-01	Профиль	2	
А3		4	А1А445.033	Стенка	2	
Б4		5	А1А445.034	Стенка		
				Лист 2.0 ГОСТ 19903-74		
				ОК360В ГОСТ 16523-89		
				536-1,75 × 3088-Б4	1	30,3 кг.

Подп. и дата | Инв. № дубл. | Взам. инв. № | Подп. и дата | Инв. № подл.

Изм.	Лист	№ докум.	Подп.	Дата
Разраб.		Аполлов		
Пров.		Литвак		
Нач. гр.		Литвак		
Н. контр.		Фролкин		
Утв.		Спивак		

А1А445.010

Панель

Лит.	Лист	Листов
М	1	2

САНТЕХНИИПРОЕКТ

Формат А4

Формат	Зона	Поз.	Обозначение	Наименование	Кол.	Примечание
				Материалы		
		6		Плита П175-40		
				ГОСТ 9573-82	13	кг.
				А1А445.010-01		
				Детали		
А4		3	А1А445.031-01	Профиль	2	
А3		4	А1А445.033	Стенка	1	
А4		5	А1А445.035	Стенка	1	
А3		7	А1А445.033-01	Стенка	1	
				Материалы		
		6		Плита П175-40		
				ГОСТ 9573-82	13	кг.
				А1А445.010-02		
				Детали		
А4		3	А1А445.031-02	Профиль	2	
А3		4	А1А445.033-02	Стенка	2	
Б4		5	А1А445.036	Стенка		
				Лист 2 ГОСТ 19903-74		
				ОК036В ГОСТ 16523-89	1	18,7 кг.
				Материалы		
		6		Плита П175-40		
				ГОСТ 9573-82	11	кг.

Подп. и дата | Инв. № дубл. | Взам. инв. № | Подп. и дата | Инв. № подл.

Изм.	Лист	№ докум.	Подп.	Дата

А1А445.010

Лист 2

А1А445.010 СБ

Серия 5.904-75.94 Выпуск 1-25

Рис.1

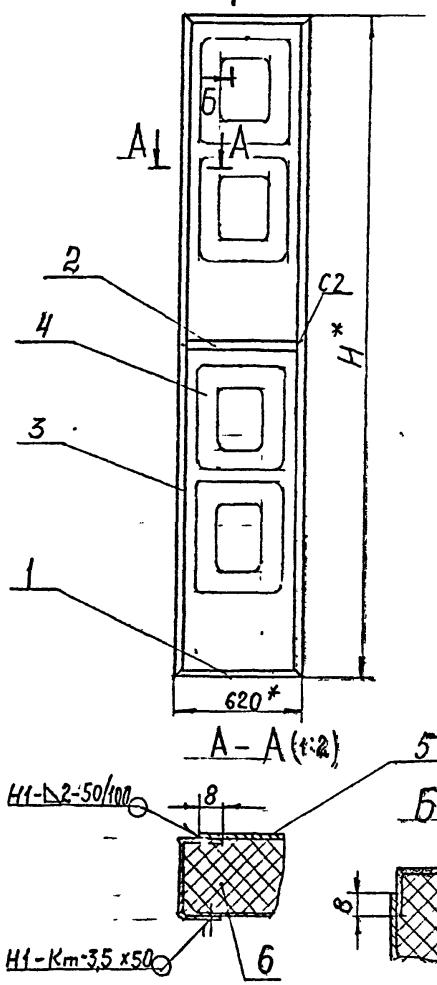

А-А (1:2)

Рис.2

Остальное - см. рис.1

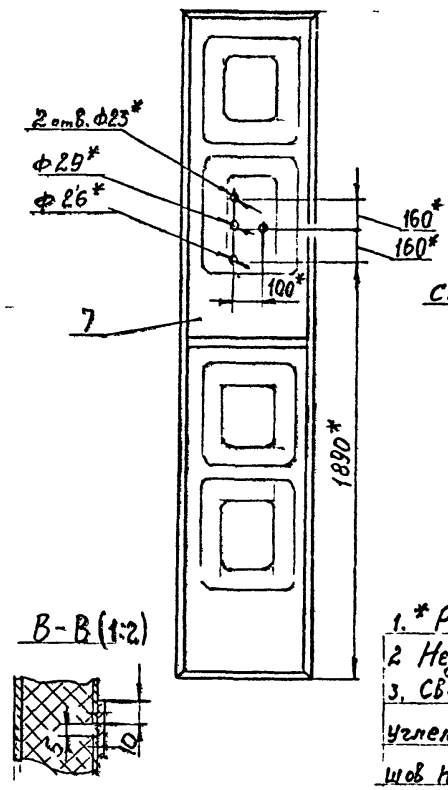

Рис.3

Остальное - см. рис.1

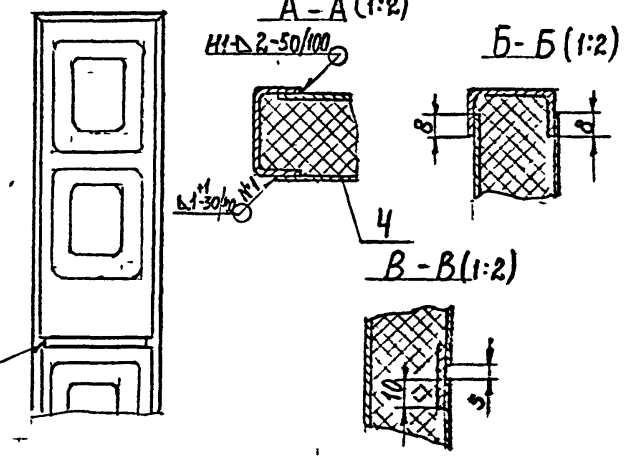

Обозначение	Рис.	Н*	Масса кг
А1А445.010	1	3109	64,9
-01	2		62,1
-02	3	2534	49,1

1. * Размеры для справок.
2. Неуказанные предельные отклонения размеров: $\pm \frac{IT}{2}$
3. Сварной шов N°1 – сварка ручная дуговая в углекислом газе, плавящимся электродом, шов Н1-Кт по ГОСТ 15878-79, остальные по ГОСТ 5264-80.

Изм.	Лист	№ докум.	Подп.	Дата
Разраб.		Ямпольская		
Пров.		Липбах		
Нач. гр		Липбах		
Гл.спец.		Грановская		
Н.контр		Фроткин		
Утв		Спирак		

А1А445.010 СБ

Панель

Лит.	Масса	Масштаб
И	см. табл.	—
Лист	Листов 1	

САНТЕХНИИПРОЕКТ

Инв. № подл. | Подп. и дата | Взам. инв. № | Инв. № дубл. | Подп. и дата

Цсе 194-26 20 Формат А3

А1А445.033

Серия 5.904-75 94 Выпуск 1-25

Рис.1

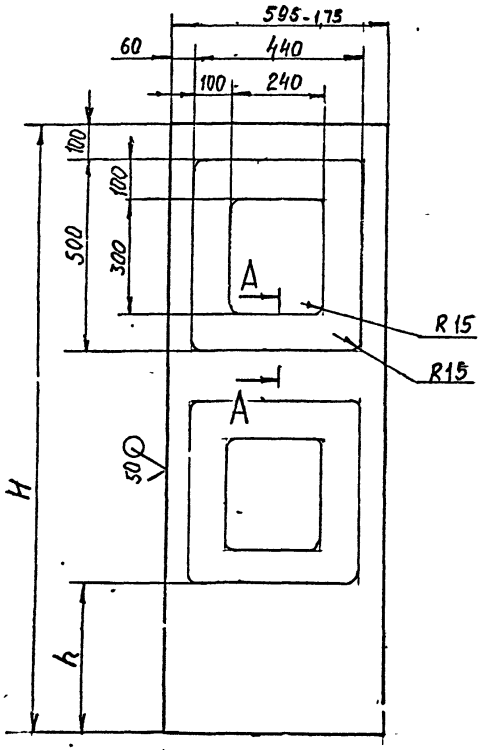

Рис.2

Остальное - см. рис.1

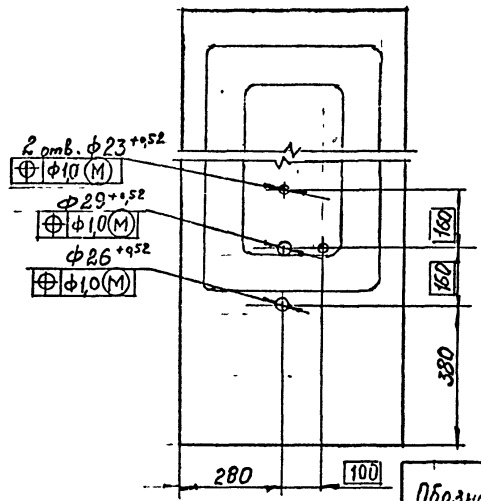

А-А (2:1)

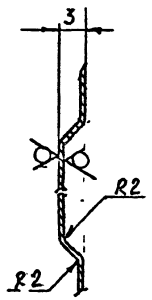

Обозначение	Рис	Размеры, мм		Масса, кг
		H	h	
А1А445.033	1	1542-3,1	410	5,8
-01	2			
-02	1	1255-3,1	100	4,7

Неуказанные предельные отклонения размеров: $\pm \frac{t_2}{2}$.

Изм.	Лист	№ докум.	Подп.	Дата
Разраб.		Ямпольский		
Пров.		Литвак		
Нач. гр.		Литвак		
Гл. спец.				
Н. контр.		Фрадкин		
Утв.		Слизак		

А1А445.033

Стенка

Лит.	Масса	Масштаб
И	см. тсбл.	—

Лист | Листов 1

Лист 0,8 ГОСТ 19903-74
ЭК3608 ГОСТ 16523-89

САНТЕХНИИПРОЕКТ

Инв.№ подл. | Подп. и дата | Взам. инв.№ | Инв.№ дубл. | Подп. и дата

Ц00194-26 21 Формат А3

Серия 5.904-75.94 Выпуск 1-25

Формат	Зона	Поз.	Обозначение	Наименование	Кол.	Примечание
				Документация		
А4			А1А445 030СБ	Сборочный чертеж		
			Переменные данные	для исполнений		
				А1А445 030		
				Детали		
Б4		1	А1А445 051	Пруток L-400-14		
				Круг Б0 ГОСТ2590-88 / Ст3 ГОСТ535 88	2	008кг
Б4		2	А1А445 052	Пруток L 540-175		
				Круг Б0 ГОСТ2590 88 / Ст3ГОСТ535 88	2	0,12кг
				А1А445 030-01		
				Детали		
Б4		1	А1А445.053	Пруток L 400-14		
				Круг Б0 ГОСТ2590-88 / Ст3 ГОСТ535 88	6	0,08кг
Б4		2	А1А445 054	Пруток L 1715-37		
				Круг Б0 ГОСТ2590-88 / Ст3ГОСТ535-88	2	039кг

Подп. и дата | Инв. № дубл. | Взам. инв. № | Подп. и дата | Инв. № подл.

Изм.	Лист	№ докум.	Подп.	Дата
Н. раб.		Рубинская		
Пров.		Литвак		
Нач. гр.		Литвак		
Н. контр.		Фрадкин		
Утв.		Слуцак		

А1А445 030

Решетка опорная

Лит	Лист	Листов
И		1

САНТЕХНИИПРОЕКТ

Формат А4

А1А445 016

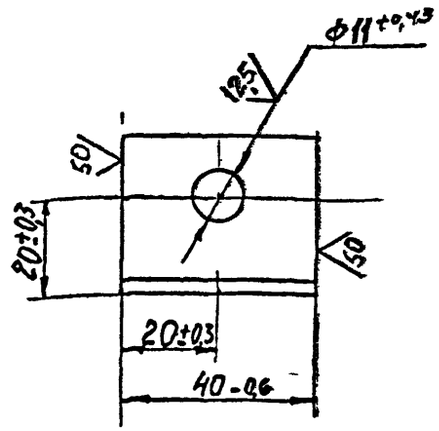

Изм.	Лист	№ докум.	Подп.	Дата
Разраб.		Ямпольский		
Пров.		Литвак		
Нач. гр.		Литвак		
Гл. спец.				
Н. контр.		Фрадкин		
Утв.		Слуцак		

А1А445.016

Упор

Лит	Масса	Масштаб
И	0,07	1:1
Лист	Листов 1	

Уголок 35х35х3 ГОСТ 8509 86 / Ст 3 ГОСТ 535-88

САНТЕХНИИПРОЕКТ

Инв. № подл. | Подп. и дата | Взам. инв. № | Инв. № дубл. | Подп. и дата

Шифр 104-26.12 Формат А4

Серия 5.904-75.94 Выпуск 1-25

Формат	Зона	Поз.	Обозначение	Наименование	Кол.	Примечание
				Документация		
А4			А1А445.020 СБ	Сборочный чертеж		
			Переменные данные	для исполнений:		
				А1А445.020		
				Детали		
Б4		1	А1А445.041	Пруток		
				круг 8,0 ГОСТ2590-88 / Ст 3 ГОСТ535-88	1	0,5кг
Б4		2	А1А445.042	Пруток		
				круг 8,0 ГОСТ2590-88 / Ст 3 ГОСТ535-88	2	0,02кг
				А1А445.020-01		
				Детали		
Б4		1	А1А445.043	Пруток		
				круг 8,0 ГОСТ2590-88 / Ст 3 ГОСТ535-88	1	0,8 кг
Б4		2	А1А445.044	Пруток		
				круг 8,0 ГОСТ2590-88 / Ст 3 ГОСТ535-88	2	0,02кг

Подп. и дата | Инв. № дубл. | Взам. инв. № | Подп. и дата | Инв. № подл.

Изм.	Лист	№ докум.	Подп.	Дата
Разраб.	Рыбинская			
Пров.	Литвак			
Нач. гр.	Литвак			
Н. контр.	Фрейкин			
Утв.	Спивак			

А1А445.020

Прижим.

Лит.	Лист	Листов
И	1	2

САНТЕХНИЧ. ПРОЕКТ

Формат А4

Формат	Зона	Поз.	Обозначение	Наименование	Кол.	Примечание
				А1А445.020-02		
				Детали		
Б4		1	А1А445.045	Пруток		
				круг 8,0 ГОСТ2590-88 / Ст 3 ГОСТ535-88	1	0,1кг
Б4		2	А1А445.046	Пруток		
				круг 8,0 ГОСТ2590-88 / Ст 3 ГОСТ535-88	2	0,02кг
				А1А445.020-03		
				Детали		
Б4		1	А1А445.047	Пруток		
				круг 8,0 ГОСТ2590-88 / Ст 3 ГОСТ535-88	1	1,0кг
Б4		2	А1А445.048	Пруток		
				круг 8,0 ГОСТ2590-88 / Ст 3 ГОСТ535-88	2	0,02кг

Подп. и дата | Инв. № дубл. | Взам. инв. № | Подп. и дата | Инв. № подл.

Изм.	Лист	№ докум.	Подп.	Дата

А1А445.020

Лист 2

Серия 5904-7594 Выпуск 1-25

А1А445 020СБ

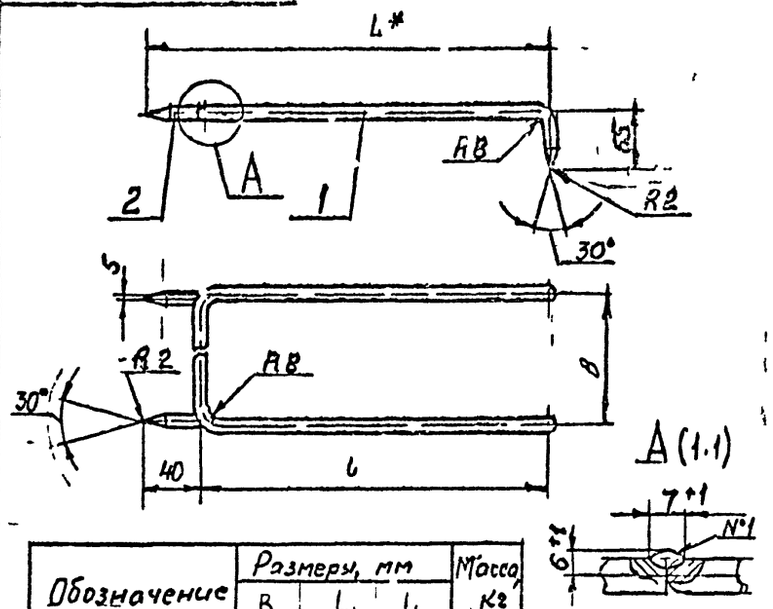

Обозначение	Размеры, мм			Масса, кг
	B	L	l	
А1А445 020	496	424	380	0,5
-01	1675			1,0
-02	496	484	440	0,44
-03	1615			1,05

1 *Размер для справок

2. $\pm \frac{t_2}{2}$

3. Шов N°1 - сварка ручная дуговая.

А1А445 020СБ

Изм	Лист	№ докум	Подп	Дата
Разраб		Ямпольская		
Пров		Литвак		
Нач гр		Литвак		
Гл спец		Грановский		
Н контр		Фрадкин		
Утв		Спицак		

Прижим

Лит	Масса	Масштаб
И	СМ табл	—

Лист | Листов

САНТЕХНИИПРОЕКТ

Формат А4

А1А445 030СБ

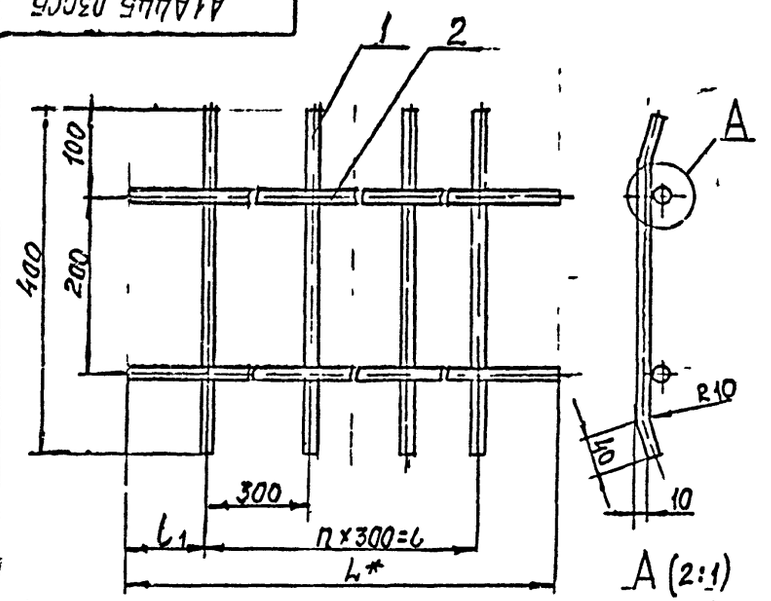

Обозначение	Размеры, мм			n	Масса, кг
	L*	l	l_1		
А1А445 030	540	300	120	1	0,42
-01	1715	1500	105	5	1,32

1 *Размер для справок.

2. $\pm \frac{t_2}{2}$

3. Шов N°1 - сварка ручная, дуговая.

А1А 445 030 СБ

Изм	Лист	№ докум	Подп	Дата
Разраб		Ямпольская		
Пров		Литвак		
Нач гр		Литвак		
Гл спец		Грановский		
Н контр		Фрадкин		
Утв		Спицак		

Решетка опорная

Лит	Масса	Масштаб
И	СМ табл	—

Лист | Листов

САНТЕХНИИПРОЕКТ

Ц00194-26 (24) Формат А4

МГП «Информрекламиздат» Зак. 326 Тир 100

gost.e-ecolog.ru