СПФ

ТИПОВЫЕ КОНСТРУКЦИИ ИЗДЕЛИЯ И УЗЛЫ ЗДАНИЙ И СООРУЖЕНИЙ

СЕРИЯ 5.904-75.94

КАМЕРЫ ПРИТОЧНЫЕ ВЕНТИЛЯЦИОННЫЕ ПРОИЗВОДИТЕЛЬНОСТЬЮ
ОТ 10 ДО 125 ТЫС. $м^3/ч$

ВЫПУСК 1-24
СЕКЦИЯ ФИЛЬТРА ДЛЯ ПРИТОЧНОЙ КАМЕРЫ 2ПКЧО.

РАБОЧИЕ ЧЕРТЕЖИ

ЦОНИИЭП-25

gost.e-ecolog.ru

ТИПОВЫЕ КОНСТРУКЦИИ, ИЗДЕЛИЯ И УЗЛЫ ЗДАНИЙ И СООРУЖЕНИЙ

СЕРИЯ 5.904-75.94

КАМЕРЫ ПРИТОЧНЫЕ ВЕНТИЛЯЦИОННЫЕ ПРОИЗВОДИТЕЛЬНОСТЬЮ

от 10 до 125 тыс. м³/ч

ВЫПУСК 1-24

СЕКЦИЯ ФИЛЬТРА ДЛЯ ПРИТОЧНОЙ КАМЕРЫ 2ПКЧ5.

РАБОЧИЕ ЧЕРТЕЖИ

РАЗРАБОТАНЫ:

ГПКНИИ САНТЕХНИИПРОЕКТ

ГЛАВНЫЙ ИНЖЕНЕР ИНСТИТУТА Л.А.СТЕПАНОВ

ГЛАВНЫЙ ИНЖЕНЕР ПРОЕКТА В.А.СЛИВАК

УТВЕРЖДЕНЫ

ГЛАВПРОЕКТОМ ГОССТРОЯ РОССИИ, ПИСЬМО ОТ 25.02.94 №9-32/34 И ВВЕДЕНЫ В ДЕЙСТВИЕ ГПКНИИ САНТЕХНИИПРОЕКТ С 30.06.94, ПРИКАЗ ОТ 04.03 1994г №7

Ц 00194-25 Р

Серия 5.904-75.94 Выпуск 1-24

Обозначение	Наименование	Стр
А1А444 000ПО	Секция фильтра для приточной камеры 2ПК4с Техническое описание	3
А1А444.000	Секция фильтра для приточной камеры 2ПК40	
А1А444.000СБ	Секция фильтра для приточной камеры 2ПК40	5
А1А444. 003	Прокладка	9
А1А444 001	Пробка	10
А1А444 002	Бобышка	
А1А444. 004	Наконечник	11
А1А444 005	Трубка	
А1А444 006	Крюк	12
А1А444. 007	Скоба	
А1А444. 008	Перегородка	13
А1А444. 009	Днище	

Обозначение	Наименование	Стр.
А1А444. 011	Стопор	14
А1А444. 012	Планка	
А1А444 019	Направляющая	15
А1А444. 031	Профиль	
А1А444. 013	Уголок	16
А1А444. 014	Уголок	
А1А444. 015	Уголок	17
А1А444. 035	Стенка	
А1А444. 010	Панель	18
А1А444.010СБ	Панель	19
А1А444.020	Прижим	20
А1А444.020СБ	Прижим	21
А1А444. 016	Упор	
А1А444. 030	Решетка опорная	22
А1А444.030СБ	Решетка опорная	
А1А444.033	Лист	23

Инв.№подл. | Подп.и дата | Взам.инв.№ | Инв.№ дубл. | Подп.и дата

Изм.	Лист	№ докум.	Подп.	Дата
Разраб.		Зубинская		
Пров.		Литвак		
Нач.гр.		Литвак		
Н.контр.		Радкин		
Утв.		Спивак		

5.904-75.94, 1-24

Содержание

Лит.	Лист	Листов
И		1

САНТЕХНИИПРОЕКТ

Ц 00184-25 3 Формат А3

Серия 5.904-75.94 Выпуск 1-24

В настоящем выпуске приведены рабочие чертежи секции фильтра для приточной камеры 2ПК40. Секция состоит из двух боковых и одной верхней панелей, сваренных между собой.

К боковым панелям прибарены зигзагообразные направляющие, на которых закреплены опорные решетки. На эти решетки укладывается фильтрующий материал типа ФРНК-ПГ, прижимаемый посредством скоб. По мере запыленности этот материал удаляется и заменяется новым.

Обслуживание секции фильтра осуществляется из приемной секции. На передней панели секции расположены штуцера для микроманометра, который по разности давлений до и после фильтра контролирует аэродинамическое сопротивление фильтрующего материала, и бобышки для термометров.

Секции фильтров соединяются с приемной секцией посредством болтов и гаек, входящих в комплект секции фильтров, а с калориферной секцией — посредством болтов и гаек, входящих в комплект калориферной секции.

Изм.	Лист	№ докум.	Подп.	Дата
Разраб.				
Пров.				
Нач.гр.				
Н.контр.				
Утв.				

А1А444.000-ТО

Секция фильтра для приточной камеры 2ПК40. Техническое описание

Лит.	Лист	Листов
	1	1

САНТЕХНИИПРОЕКТ

Формат	Зона	Поз.	Обозначение	Наименование	Кол.	Примечание
				Документация		
*)			А1А444.000СБ	Сборочный чертеж		А4, А3
			А1А444.000-ТО	Техническое описание		
				Сборочные единицы		
А4		1	А1А444 010	Панель	1	
		2	-01	Панель	1	
		3	-02	Панель	1	
А4		4	А1А444 020	Прижим	1	
		5	-01	Прижим	1	
		6	-02	Прижим	7	
		7	-03	Прижим	7	
А4		8	А1А444.030	Решетка опорная	16	
		9	-01	Решетка опорная	16	
				Детали		
А4		10	А1А444.001	Пробка	1	
		11	-01	Пробка	1	
А4		12	А1А444 002	Бобышка	1	
		13	-01	Бобышка	1	
А4		14	А1А444.003	Прокладка	1	
		15	-01	Прокладка	1	

Подп. и дата | Инв. № дубл. | Взам. инв. № | Инв. № подл. | Подп. и дата

Изм.	Лист	№ докум.	Подп.	Дата
Разраб.				
Пров.				
Нач.гр.				
Н.контр.				
Утв.				

41А444 000

Секция фильтра для приточной камеры 2ПК40

Лит.	Лист	Листов
	1	3

САНТЕХНИИПРОЕКТ

Копировал Цоолуч-25 4 Формат А4

Выпуск 1-24

Серия 5.904-75.94

Формат	Зона	Поз.	Обозначение	Наименование	Кол.	Примечание
А4		16	А1А444.004	Наконечник	2	
А4		17	А1А444.005	Трубка	2	
А4		18	А1А444.006	Крюк	9	
А4		19	А1А444.007	Скоба	164	
А4		20	А1А444.008	Перегородка	1	
А4		21	А1А444.009	Днище	1	
А4		22	А1А444.011	Стопор	4	
А4		23	А1А444.012	Планка	4	
А4		24	А1А444.013	Уголок	1	
		25	-01	Уголок	1	
А4		26	А1А444.014	Уголок	1	
		27	-01	Уголок	1	
А4		28	А1А444.015	Уголок	1	
		29	-01	Уголок	1	
А4		30	А1А444.016	Упор	10	
БУ		31	А1А444.017	Пруток		
				Круг 5.0 ГОСТ2590-88		
				Ст 3 ГОСТ 535-88		
				L = 540 - 1,75	9	0,12 кг
БУ		32	А1А444.018	Пруток		
				Круг 6.0 ГОСТ 2590-88		
				Ст 3 ГОСТ 535-88		
				L = 1715 - 3,7	9	0.38 кг
А4		33	А1А444.019	Направляющая	2	
		34	-01	Направляющая	2	
БУ		35	А1А444.021	Лист 70-0,14×443-1,55		
				Лист 3,0 ГОСТ 19903-74		
				ОК360В ГОСТ16523-89	1	0,73 кг
БУ		36	А1А444.022	Лист 70-0,14×1622-3,7		
				Лист 3,0 ГОСТ 19903-74		
				ОК360В ГОСТ16523-89	1	2,7 кг

Подп. и дата | Инв. № дубл. | Взам. инв. № | Подп. и дата | Инв. № подл.

Изм. | Лист | № докум. | Подп. | Дата

А1А444 000

Лист 2

Копировал Формат А4

Формат	Зона	Поз.	Обозначение	Наименование	Кол.	Примечание
БУ		37	А1А444.023	Труба		
				Труба 15×2,8 ГОСТ3262-75		
				L = 600 - 1,75	1	0,9 кг
БУ		38	А1А444.024	Труба		
				Труба 15×2,8 ГОСТ3262-75		
				L = 1790 - 3,7	1	2,5 кг
				Стандартные изделия		
		39		Болт М10-6а×60.36		
				ГОСТ 7798-70	60	
		40		Гайка М10-6Н.4		
				ГОСТ5915-70	60	
				Материалы		
		41		Материал фильтрующий		
				ФРНК-ПГ		
				ТУ17 РСФСР 19-76-011-17-92		
				Ширина полотна 583мм	3,6	кг
		42		Материал фильтрующий		
				ФРНК-ПГ		
				ТУ17 РСФСР 19-76-011-17-92		
				Ширина полотна 1730мм	10,7	кг.
		43		Пластина		
				1Ф-I-ТМКЩ-М-3		
				ГОСТ7338-90	1,5	кг

Подп. и дата | Инв. № дубл. | Взам. инв. № | Подп. и дата | Инв. № подл.

Изм. | Лист | № докум. | Подп. | Дата

А1А444 000

Лист 3

Копировал Ц00134-25 5 Формат А4

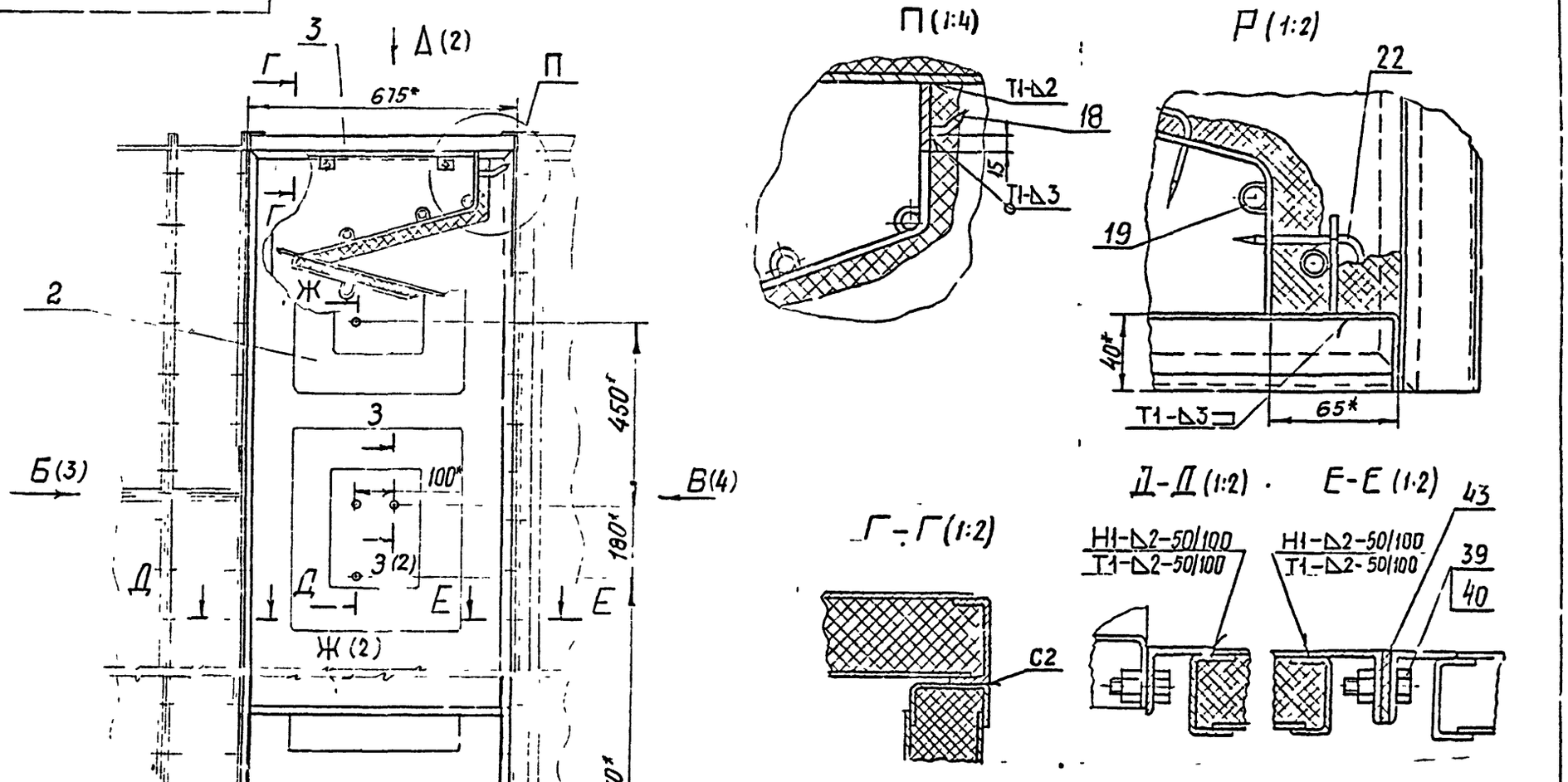

1* Размеры для справок

2 Неуказанные предельные отклонения размеров $\pm\frac{t_2}{2}$

3 Сварные швы по ГОСТ 5264-80

Изм	Лист	№ докум.	Под	Дата	11А 444.000 СБ			
Разраб					Секция фильтра для приточной камеры ЭПК 40	Лит.	Масса	Масштаб
Пров						И	390	1:10
Нач гр.						Лист 1	Листов 5	
Гл.спец.						САНТЕХНИИПРОЕКТ		
Н.контр								
Утв.		Спивак						

Инв № подл | Подп и дата | Взам.инв № | Инв № дубл | Подп и дата

Ц00191-25 6 Формат А3

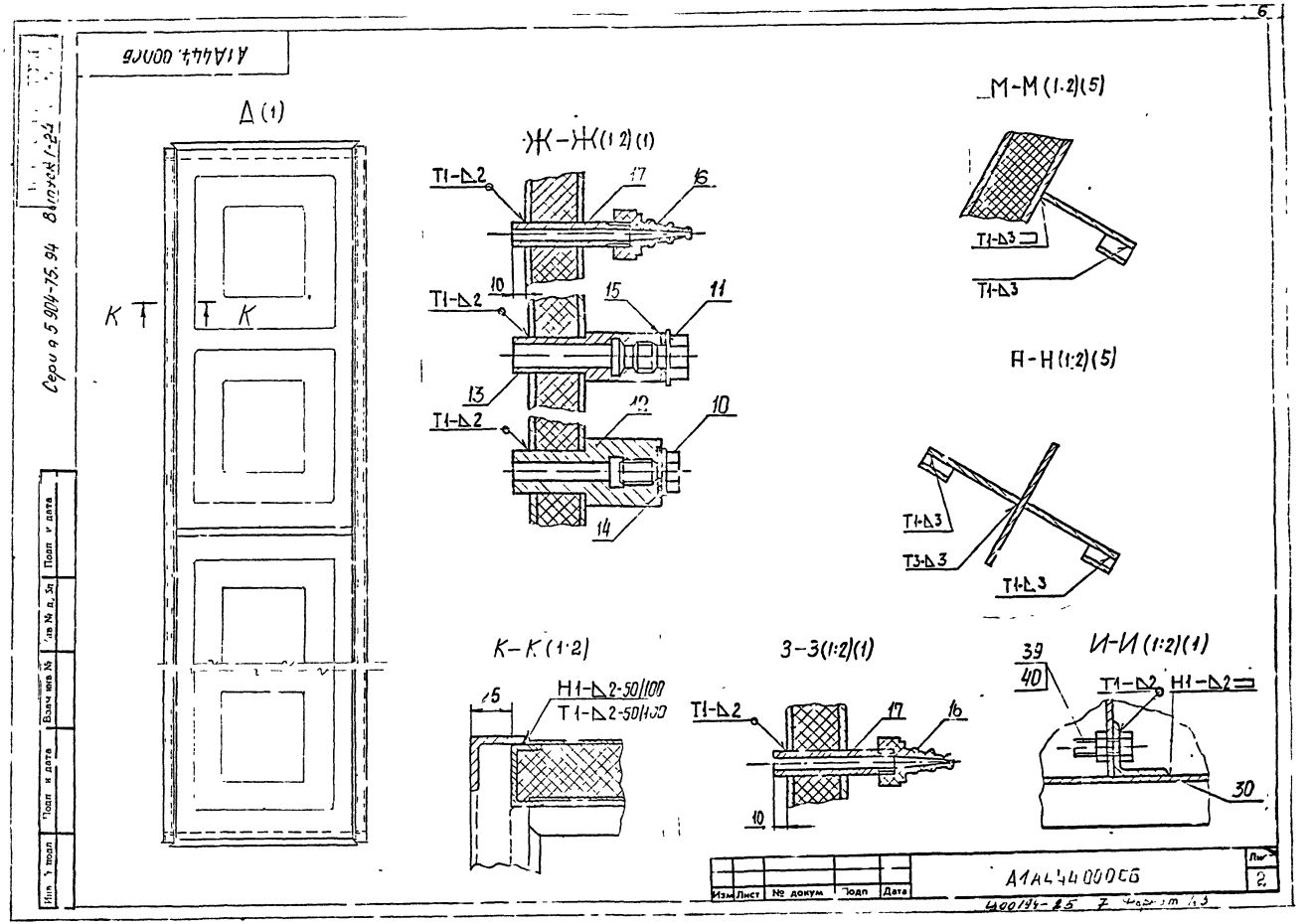

Д (1)
К
К
Ж-Ж (1:2)(1)
Т1-Δ2
17
16
10
15
11
13
12
14
М-М (1:2)(5)
Т1-Δ3
Н-Н (1:2)(5)
Т3-Δ3
К-К (1:2)
Н1-Δ2-50/100
Т1-Δ2-50/100
З-З (1:2)(1)
И-И (1:2)(1)
39
40
30
А1А444000СБ
Изм
Лист
№ докум
Подп
Дата
Лист
2
Серия 5.904-75.94
Выпуск 1-24
Инв № подл
Подп и дата
Взам инв №
Инв № д. Зл
Подп и дата

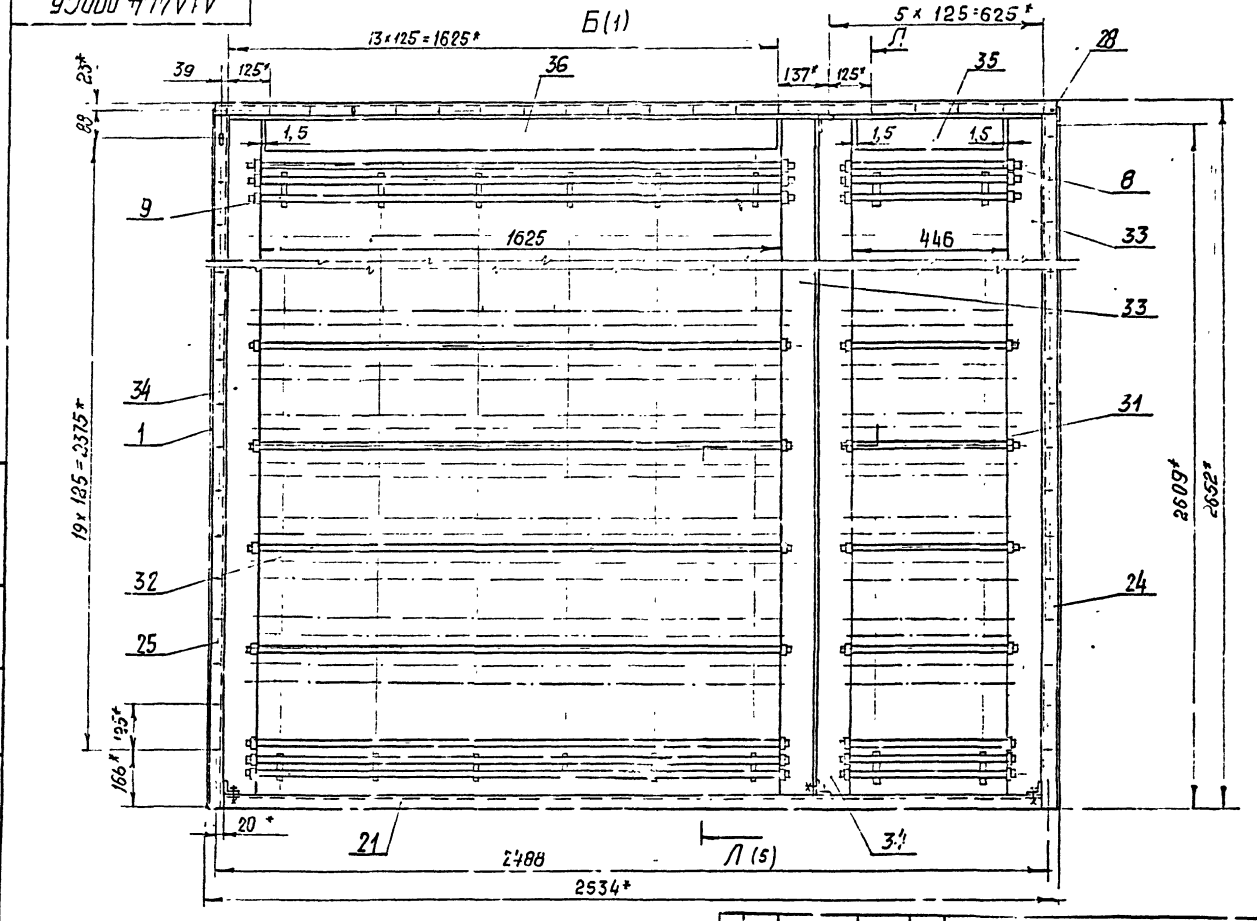

Серия 5.904-75.94 Выпуск 1-24

Инв.№ подл. | Подп. и дата | Взам. инв.№ | Инв.№ дубл. | Подп. и дата

Изм.	Лист	№ докум.	Подп.	Дата	А1А444.000СБ	Лит. 3

Копировал Формат А3

А1А444.000С6

Серия 5.904-75.94 Выпуск 1-24

Инв. № подл. | Подп. и дата | Взам. инв. № | Инв. № дубл. | Подп. и дата

В (1)

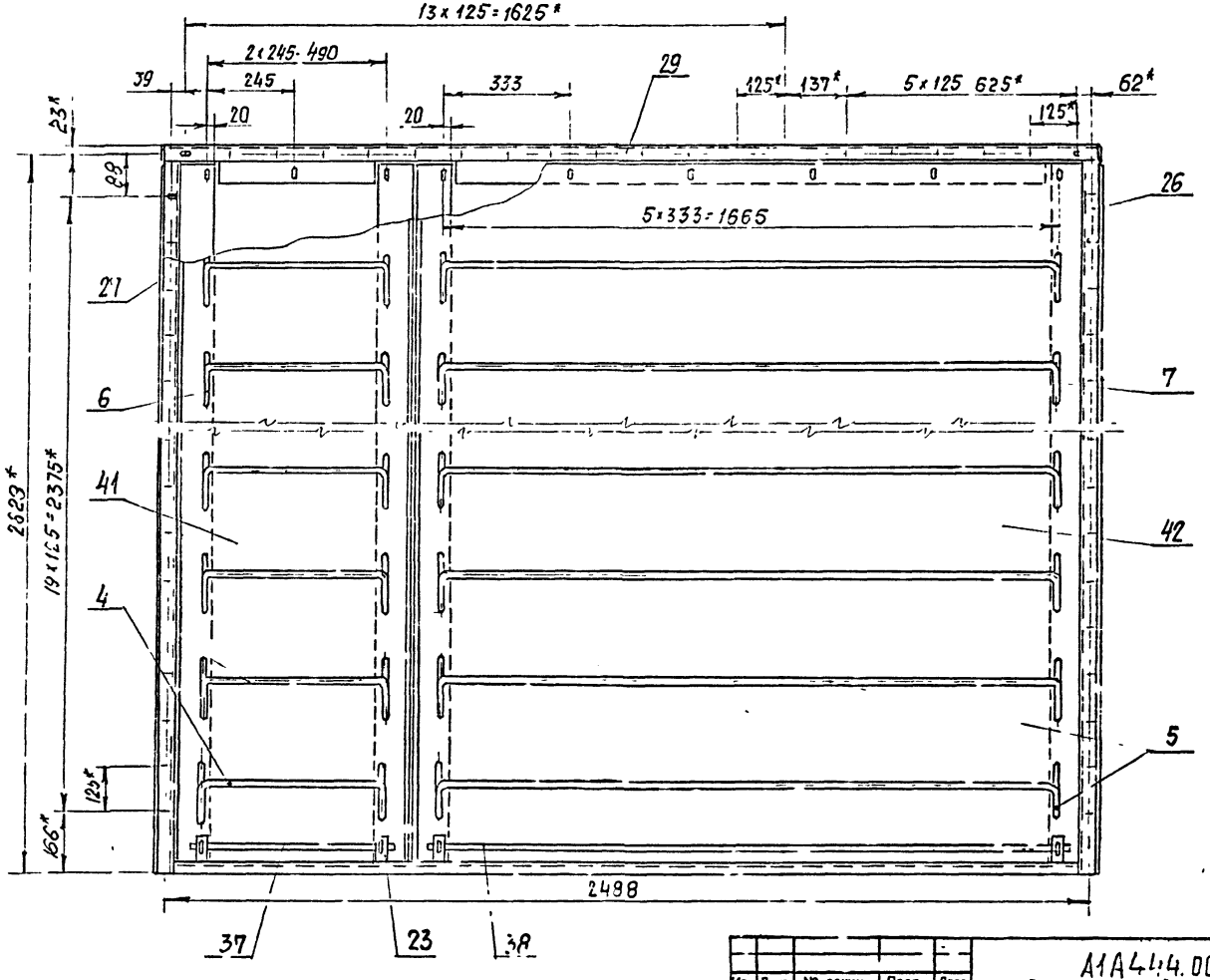

Изм.	Лист	№ докум.	Подп.	Дата

А1А444.000С6

Лист 4

Ц00194-25 9 Формат А3

Серия 5 904-75 94

Вып. 2-1-24

А1А444 000СБ

Л-Л (3)
Поз 4, 5; 6, 7 не показаны

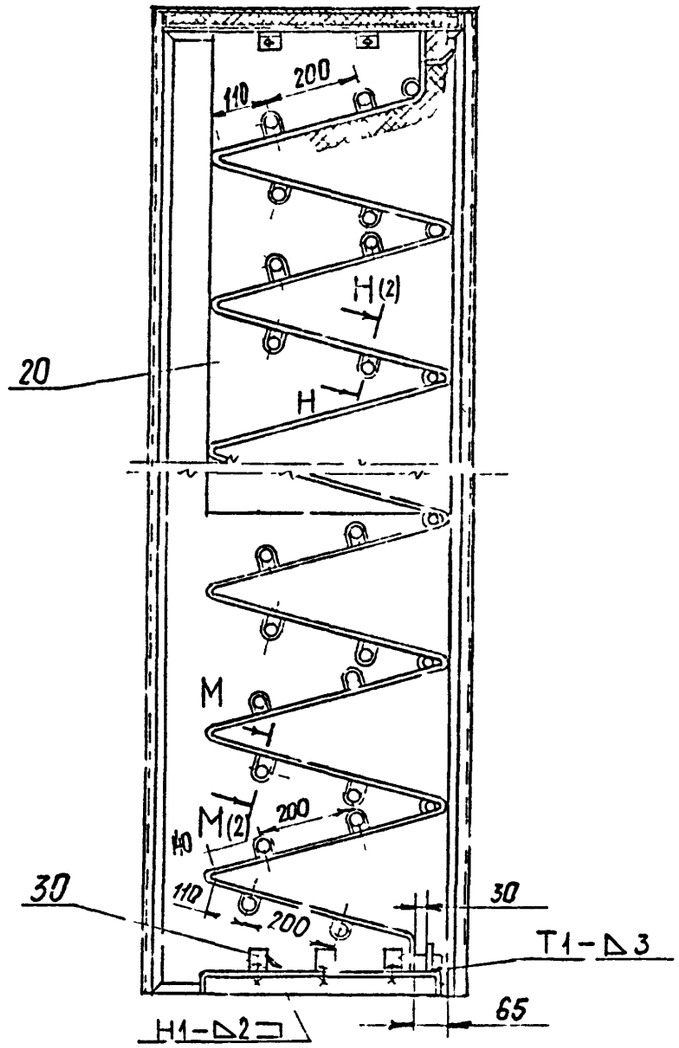

Изм	Лист	№ докум	Подп	Дата	А1А444 000СБ	Лист 5

Формат А4

А1А444 003

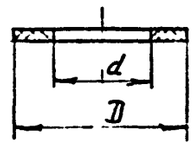

Обозначение	Размеры, мм		Масса, кг
	D	d	
А1А444.003	36	20	0,001
-01	45	28	0,002

Изм	Лист	№ докум.	Подп	Дата	А1А444.003			
Разраб					Прокладка	Лит.	Масса	Масштаб
Пров							см табл	-
Нач. гр.						Лист	Листов 1	
Гл. спец.					Пластина 1Ф-I-ТМКЩ-С 3 ГОСТ 7338-90	САНТЕХНИИПРОЕКТ		
Н. контр								
Утв								

1500194-25 10

Формат А3

Серия 5.904-75.94 выпуск 1-24

А1А 444.001

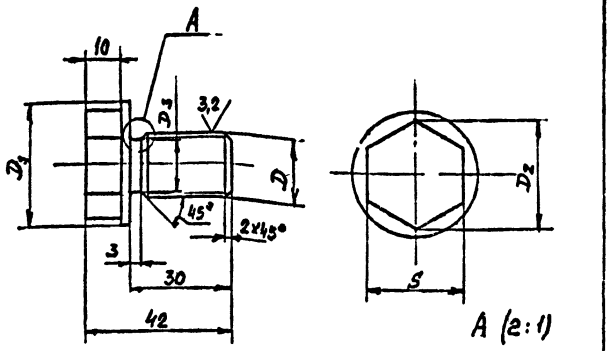

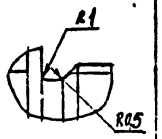

Обозначение	Размеры, мм					Масса, кг
	D	D_1	D_2	D_3	S	
А1А 444 001	М18×2-8g	35	31,2	15	27	0,1
-01	М27×2-8g	45	33,3	24	30	0,2

Неуказанные предельные отклонения размеров: $h14$; $\pm\frac{t_2}{2}$

Изм	Лист	№ докум.	Подп	Дата
Разраб		Лейтес		
Пров		Литвак		
Нач гр		Литвак		
Гл.сп		Грановский		
Н.ко пр.		Фрадкин		
Утв		Снивак		

А1А 444.001

Пробка

Лит | Масса | Масштаб

И | См табл. | -

Лист | Листов 1

Ст3 ГОСТ 380-88

САНТЕХНИИПРОЕКТ

Формат А4

А1А 444.002

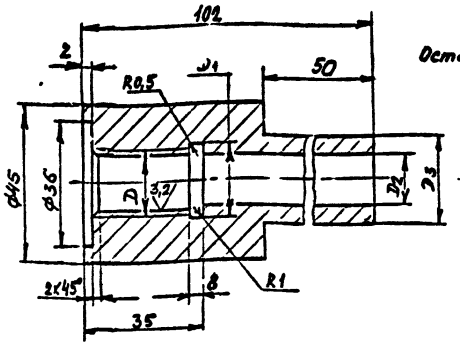

Рис. 1

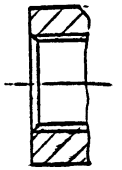

Рис. 2

Остальное - см. рис. 1

Обозначение	Рис	Размеры, мм				Масса, кг
		D	D_1	D_2	D_3	
А1А 444.002	1	М18×2 8H	13	15	25	0,56
-01	2	М27×2-8H	28	22	30	0,45

Неуказанные предельные отклонения размеров H14; h14; $\pm\frac{t_2}{2}$.

Изм	Лист	№ докум.	Подп	Дата
Разраб		Лейтес		
Пров		Литвак		
Нач гр		Литвак		
Гл.сп		Грановский		
Н.ко пр.		Фрадкин		
Утв		Снивак		

А1А444 002

Бобышка

Лит | Масса | Масштаб

И | См. табл | -

Лист | Листов 1

Ст3 ГОСТ 380-88

САНТЕХНИИПРОЕКТ

Формат А4

Серия 5.904-75.94 Выпуск 1-24

А1А444.004

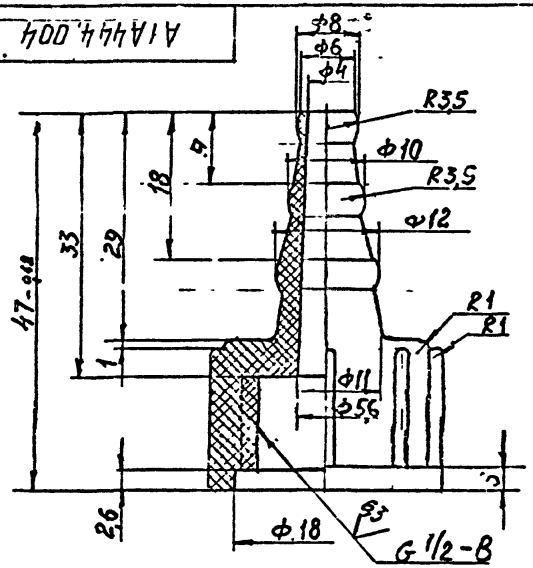

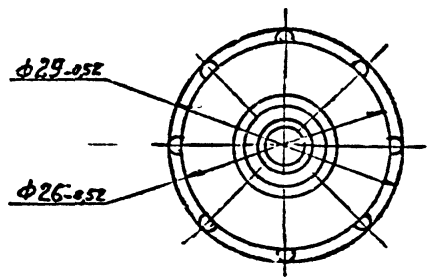

Неуказанные предельные отклонения размеров:
$H14; h14; \pm \frac{t_2}{2}$.

				А1А444.004			
Изм.	Лист	№ докум.	Подп.	Дата			
Разраб.		Ямпольск			Наконечник	Лит.	Масса	Масштаб
Пров.		Лимбах				И	0,007	2:1
Нач. гр.		Лимбах				Лист	Листов 1	
Гл. с-ц.								
Н. контр.		Фрейкин			Полиэтилен высокой плотности марки ПНТ по ТУ 6-05-1636-85	САНТЕХНИПРОЕКТ		
Утв.		Сливак						

Инв. № подл. | Подп. и дата | Взам. инв. № | Инв. № дубл. | Подп. и дата

Формат А4

А1А444.005

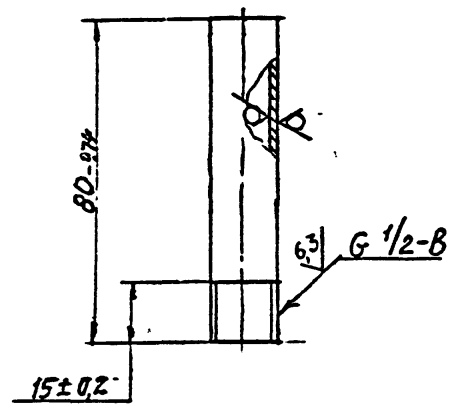

				А1А444.005			
Изм.	Лист	№ докум.	Подп.	Дата			
Разраб.		Ямпольск			Трубка	Лит.	Масса	Масштаб
Пров.		Лимбах				И	0,05	1:1
Нач. гр.		Лимбах				Лист	Листов 1	
Гл. с-ц.								
Н. контр.		Фрейкин			Труба 15×2,8 ГОСТ 3262-75	САНТЕХНИП. ПРОЕКТ		
Утв.		Сливак						

Инв. № подл. | Подп. и дата | Взам. инв. № | Инв. № дубл. | Подп. и дата

И 00194-25 12 Формат А4

Серия 5.904-75.94 Выпуск 1-24

А1А444 006

50

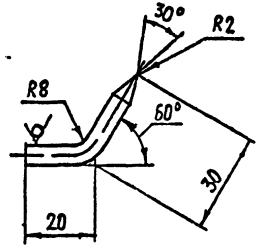

Предельные отклонения размеров $\pm\frac{t_2}{2}$

Изм	Лист	№ докум	Подп	Дата
Разраб		Шерчакова		
Пров		Литвак		
Т контр		Литвак		
Гл спец		Грановский		
Н контр		Леитес		
Ут верд		Спивак		

А1А444006

Крюк

Лит	Масса	Масштаб
И	0,013	1 1

Лист | Листов 1

Круг 6 0 ГОСТ 2590-88
Сп 3 ГОСТ 535 88

САНТЕХНИИПРОЕКТ

Копировал Формат А4

А1А444 007

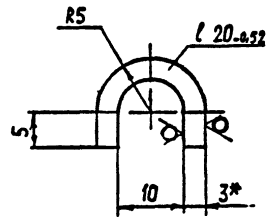

1* Размер для справок

2 $\pm\frac{t_2}{2}$

Изм	Лист	№ докум	Подп	Дата
Разраб		[illegible]		19
Пров		Литвак		
Т контр		Литвак		
Гл спец		[illegible]		
Н контр		Леитес		
Ут верд		Спивак		

А1А444 007

Скоба

Лит	Масса	Масштаб
И	0.02	2 1

Лист | Листов 1

Лист 3.0 ГОСТ 19903 74
ОК360В ГОСТ 16523 89

САНТЕХНИИПРОЕКТ

Копировал 400194-25 13 Формат А4

Серия 5.904-75.94. Выпуск 1-24

А1А444.008

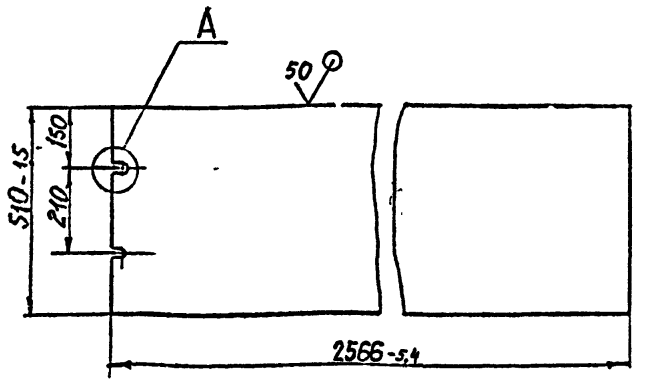

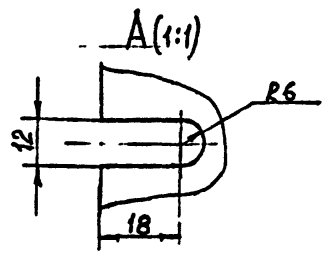

1.* Размер для справок

2. Неуказанные предельные отклонения размеров: $\pm \frac{t_2}{2}$

Изм.	Лист	№ докум.	Подп.	Дата	А1А 444 008		
Разраб.		Ямпольская			Перегородка	Лит. И	Масса 31,0	Масштаб 1:10
Пров.		Лишбак				Лист	Листов 1
Нач. гр.		Лишбак					
Гл. спец.					Лист 30 ГоСТ 19903-74 ОК360В ГоСТ 16523-89	САНТЕХНИИПРОЕКТ	
Н. контр.		Фрадкин					
Утв.		Спилок					

Формат А4

А1А444.009

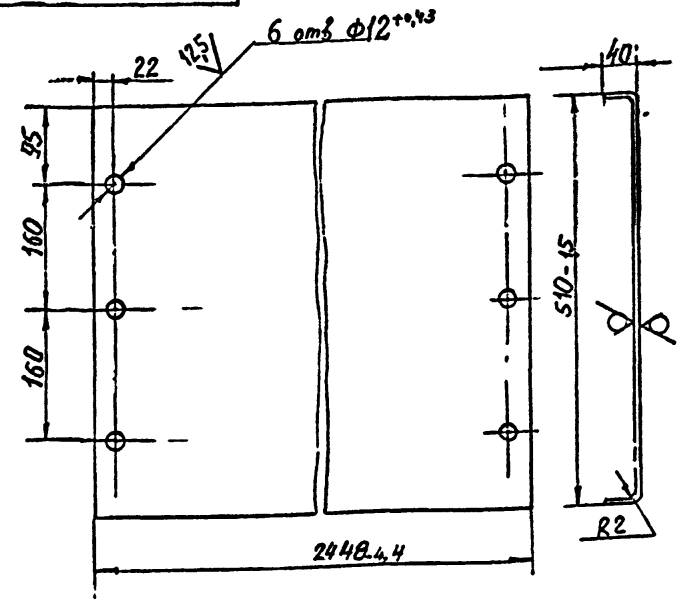

Неуказанные предельные отклонения размеров: $\pm \frac{t_2}{2}$.

Изм.	Лист	№ докум.	Подп.	Дата	А1А 444.009		
Разраб.		Ямпольская			Днище	Лит. К	Масса 40,6	Масштаб 1:5
Пров.		Лишбак				Лист	Листов 1
Нач. гр.		Лишбак					
Гл. спец.					Лист 30 ГоСТ 19903-74 ОК360В ГоСТ 16523-89	САНТЕХНИИПРОЕКТ	
Н. контр.		Фрадкин					
Утв.		Спилок					

4С0194-25 14 Формат А1

Серия 5.904-75.94 выпуск 1-24

А1А444.011

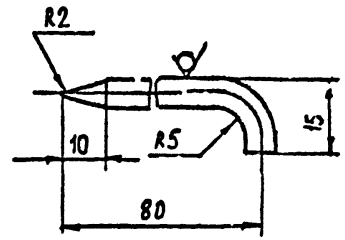

Предельные отклонения размеров $\pm \frac{t_2}{2}$

Изм	Лист	№ докум	Подп	Дата
Разраб		Шершакова		XI 93
Пров		Литвак		
Т контр		Литвак		
Гл спец		Грановский		
Н контр		Лейтес		
Утвердил		Спивак		

А1А444011

Стопор

Лит	Масса	Масштаб
И	0,02	1.1

Лист | Листов 1

Круг 6,0 ГОСТ 2590-88 / Ст 3 ГОСТ 535-88

САНТЕХНИИПРОЕКТ

Копировал | Формат А4

Инв № подл | Подп и дата | Взам инв № | Инв № дубл | Подп и дата

А1А444.012

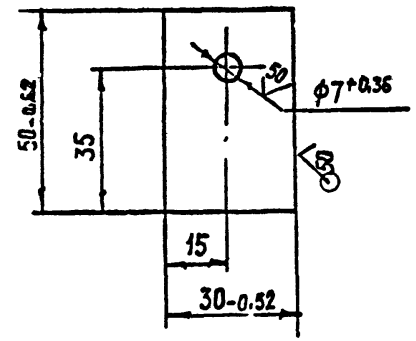

Изм	Лист	№ докум	Подп	Дата
Разраб		Шершакова		XI 93
Пров		Литвак		
Т контр		Литвак		
Гл спец		Грановский		
Н контр		Лейтес		
Утвердил		Спивак		

А1А444.012

Плавка

Лит	Масса	Масштаб
И	0,04	1.1

Лист | Листов 1

Лист 3,0 ГОСТ 19903-74 / ОК360В ГОСТ 16523-89

САНТЕХНИИПРОЕКТ

Копировал Ц00194-25-15 | Формат А4

Инв № подл | Подп и дата | Взам инв № | Инв № дубл | Подп и дата

Серия 5.904-75.94 Выпуск 1-24

А1А444.019

50 (√)

А1А444.019 – изображено
А1А444.019 – зеркальное отражение

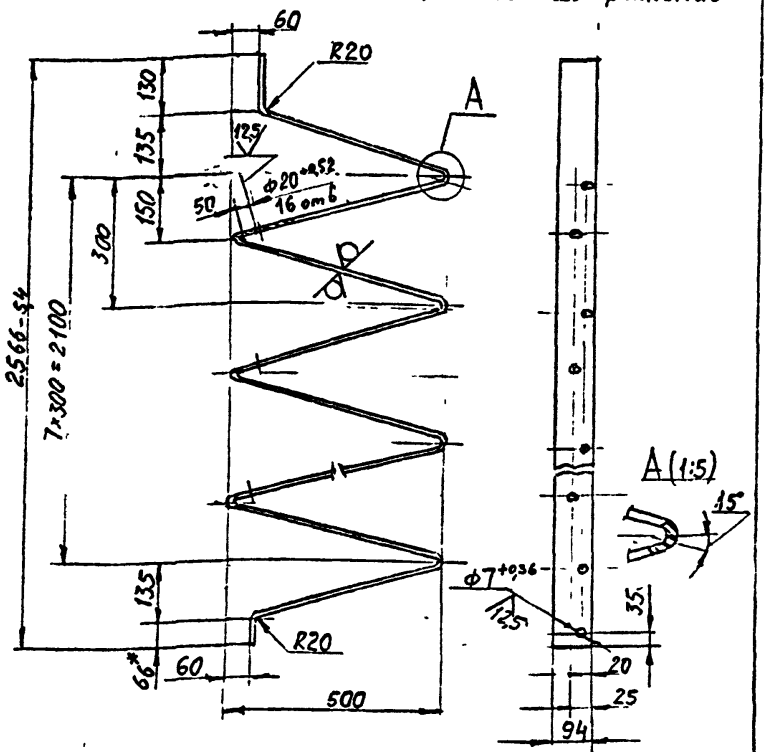

Неуказанные предельные отклонения размеров: $\pm \frac{t_2}{2}$.

Изм.	Лист	№ докум.	Подп.	Дата
Разраб.		Ямпольская		
Пров.		Рябинис		
Нач. гр.		Литвак		
Гл. спец.				
Н. контр.		Фрейкин		
Утв.		Спивак		

А1А444.019

Направляющая

Лит.	Масса	Масштаб
И	22,7	1:10

Лист | Листов 1

Лист 3.0 ГОСТ 19903-74
ОК360В ГОСТ 16523-89

САНТЕХНИИПРОЕКТ

Формат А4

Взам. инв. № | Инв. № дубл. | Подп. и дата | Инв. № подл. | Подп. и дата

А1А444.031

(√)

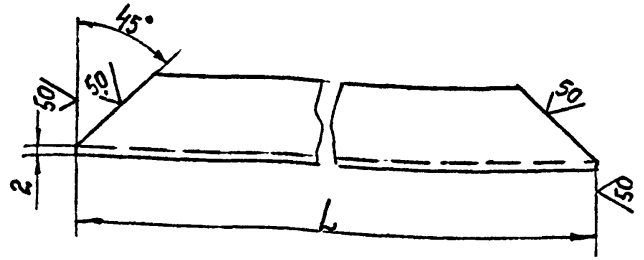

Обозначение	L, мм	Масса, кг
А1А444.031	616-1,75	0,7
-01	2605-54	3,0
-02	2530-54	2,9

Неуказанные предельные отклонения размеров: $\pm \frac{t_2}{2}$.

Изм.	Лист	№ докум.	Подп.	Дата
Разраб.		Ямпольская		
Пров.		Рябинская		
Нач. гр.		Литвак		
Гл. спец.				
Н. контр.		Фрейкин		
Утв.		Спивак		

А1А444.031

Профиль

Лит.	Масса	Масштаб
И	см. табл	—

Лист | Листов 1

Швеллер 40×20×2 ГОСТ 8278-83

САНТЕХНИИПРОЕКТ

4900194-25 16 Формат А4

Серия 5.904-75.94 Выпуск 1-24

А1А444.013

А1А444 013 - изображено
А1А444 013-01 - зеркальное отражение

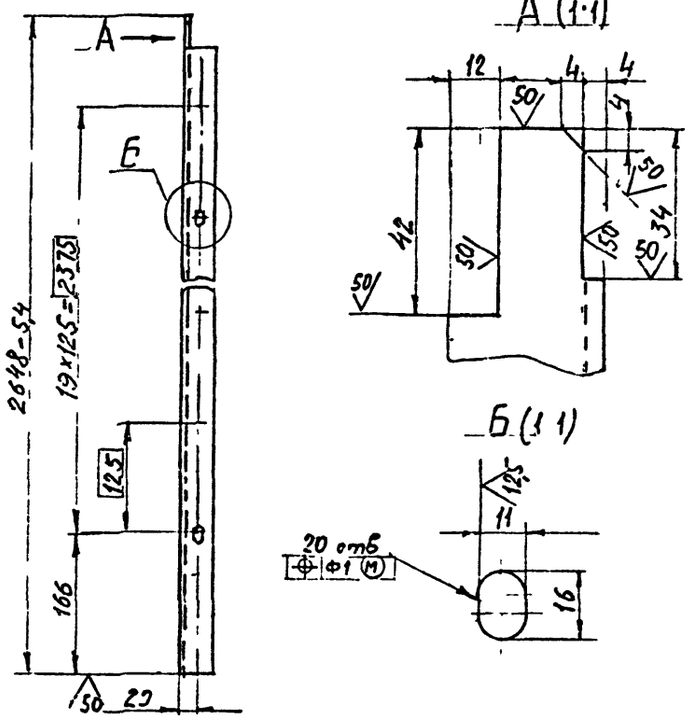

Неуказанные предельные отклонения размеров: Н14, $\pm\frac{t_2}{2}$.

Лист	№ докум	Подп	Дата	А1А444 013			
Разраб	Ямпольская			Уголок	Лит	Масса	Масштаб
Пров	Литвак				И	4,4	1:5
Нач гр	Литвак				Лист	Листов 1	
Гл спец				Уголок 35×35×3 ГОСТ 8509-86 Ст 3 ГОСТ 535-88	САНТЕХНИИПРОЕКТ		
Контр	Фроскин						
Утв	Сливак						

Формат: А4

А1А444.014

А1А444 014 - изображено
А1А444 014-01 - зеркальное отражение

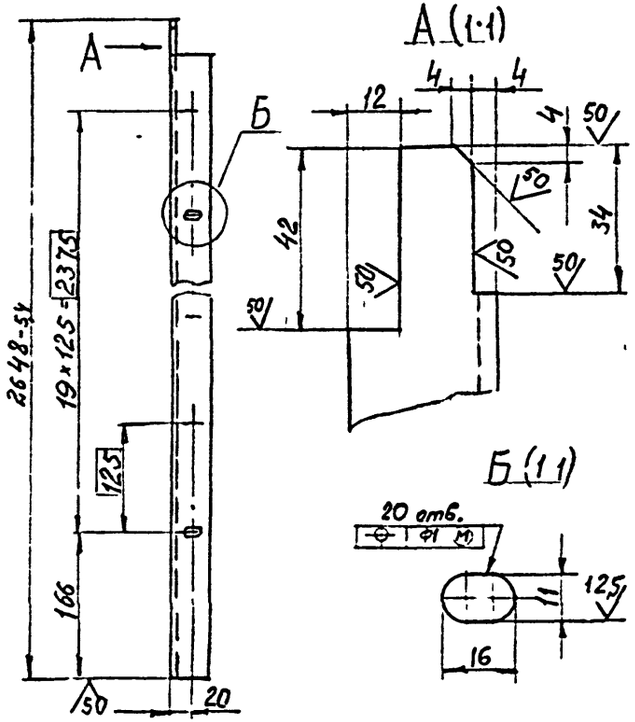

Неуказанные предельные отклонения размеров: Н14; $\pm\frac{t_2}{2}$.

Лист	№ докум	Подп	Дата	А1А444.014.			
Разраб	Ямпольская			Уголок	Лит	Масса	Масштаб
Пров	Литвак				И	4.4	1.5
Нач гр	Литвак				Лист	Листов 1	
Гл спец				Уголок 35×35×3 ГОСТ 8509-86 Ст 3 ГОСТ 535-88	САНТЕХНИИПРОЕКТ		
Контр	Фроскин						
Утв	Сливак						

Ц00194-25 17 Формат - А4

Серия 5.904-75.94 Выпуск 1-24

А1А444.015

Рис.1 5

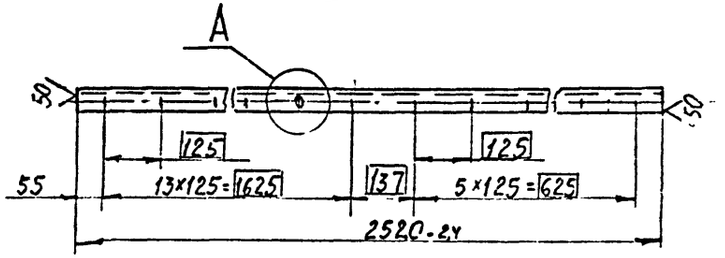

А(1:1)

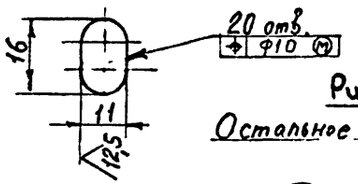

Рис.2

Остальное - см. рис. 1

Обозначение	Рис.
А1А444.015	1
-01	2

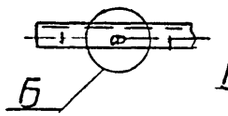

Б(1:1)

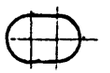

Неуказанные предельные отклонения размеров: Н14; $\pm\frac{t_2}{2}$.

Изм	Лист	№ докум.	Подп	Дата	А1А444.015	Лит.	Масса	Масштаб
Разраб		Ямпольская			Уголок	V	4,2	1:10
Пров		Рубинская				Лист	Листов	
Нач гр		Литвак			Уголок 35×35 3 ГОСТ 8509-86	САНТЕХНИИПРОЕКТ		
Гл спец					Ст 3 ГОСТ 535-88			
Н контр		Фрадкин						
Утв		Слишк						

Формат А4

А1А444.035

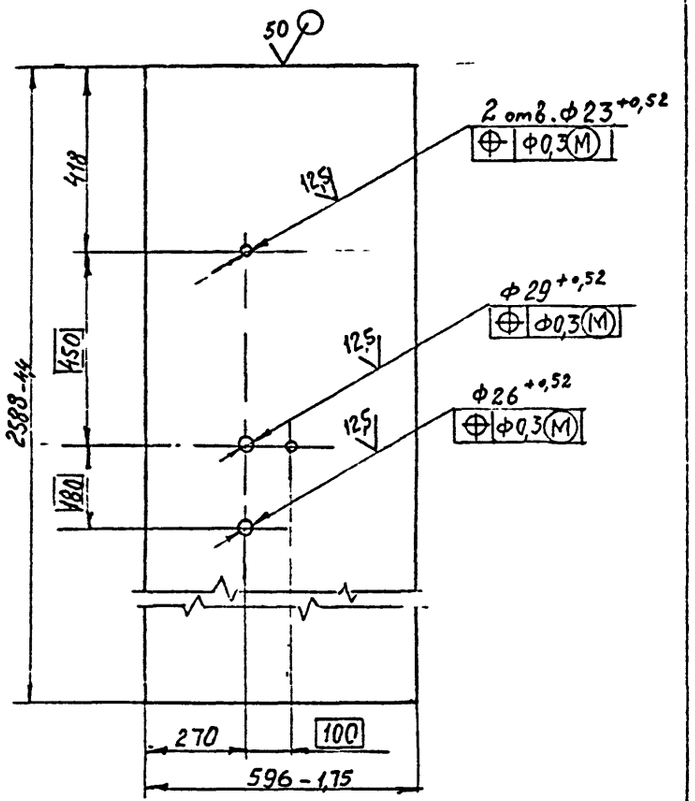

Неуказанные предельные отклонения размеров: $\pm\frac{t_2}{2}$

Изм	Лист	№ докум.	Подп	Дата	А1А444.035	Лит.	Масса	Масштаб
Разраб		Ямпольская			Стенка	И	23,6	1:10
Пров		Рубинская				Лист	Листов	
Нач гр		Литвак			Лист 2,0 ГОСТ 19903-74	САНТЕХНИИПРОЕКТ		
Гл спец					ОК360В ГОСТ 1652-82			
Н контр		Фрадкин						
Утв		Слишк						

Ц00194-25 18 Формат А4

Серия 5.904-75.94 Выпуск 1-24

Формат	Зона	Поз.	Обозначение	Наименование	Кол.	Примечание
				Документация		
А3			А1А444 010 СБ	Сборочный чертеж		
				Детали		
А1		1	А1А444. 031	Профиль	2	
Б4		2	А1А444 032	Полоса		
				Лист 2,0 ГОСТ 19903-74		
				0К3608 ГОСТ 16523-89		
				25-0,52×580-1,75	1	0,24 кг
			Переменные данные	для исполнений:		
				А1А444.010		
				Детали		
А4		3	А1А444. 031-01	Профиль	2	
А4		4	А1А444. 033	Лист	2	
Б4		5	А1А444. 034	Стенка		
				Лист 2,0 ГОСТ 19903-74		
				0К3608 ГОСТ 16523-89		
				596-1,75×2588-64	1	24,2 кг

Подп. и дата | Инв. № дубл. | Взам. инв. № | Подп. и дата | Инв. № подл.

Изм.	Лист	№ докум.	Подп.	Дата
Разраб.				
Пров.				
Нач. гр.				
Н. контр.				
Утв.				

1А444. 010

Панель

Лит.	Лист	Листов
И	1	6

САНТЕХНИИПРОЕКТ

Копировал Формат А4

Формат	Зона	Поз.	Обозначение	Наименование	Кол.	Примечание
				Материалы		
		6		Плита П175-40		
				ГОСТ 9573-82	3,6	кг
				А1А444. 010-01		
				Детали		
А4		3	А1А444 031-01	Профиль	2	
А4		4	А1А444. 033	Лист	1	
А4		5	А1А444. 035	Стенка	1	
А4		7	А1А444 033-01	Лист	1	
				Материалы		
		6		Плита П175-40		
				ГОСТ 9573-82	3,6	кг
				А1А444. 010-02		
				Детали		
А4		3	А1А444. 031-02	Профиль	2	
А4		4	А1А444 033-02	Лист	2	
Б4		5	А1А444 036	Стенка		
				Лист 2 ГОСТ 19903-74		
				0К3608 ГОСТ 16523-89		
				596-1,25×2514-54	1	23,4 кг
				Материалы		
		6		Плита П175-40		
				ГОСТ 9573-82	3,5	кг

Подп. и дата | Инв. № дубл. | Взам. инв. № | Подп. и дата | Инв. № отл.

Изм.	Лист	№ докум.	Подп.	Дата

1А444. 010

Лист 2

Копировал Ц00194-25 15 Формат А4

А1А444 010 СБ

Серия 5.904-75.94 Выпуск 1-24

Рис 1

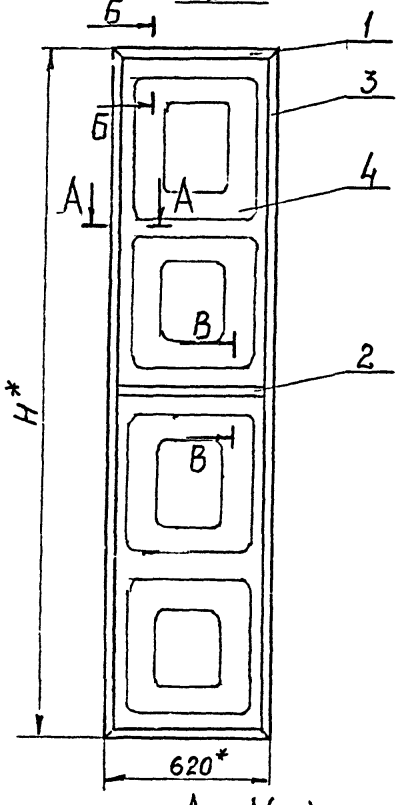

Рис 2

Остальное - см. рис 1

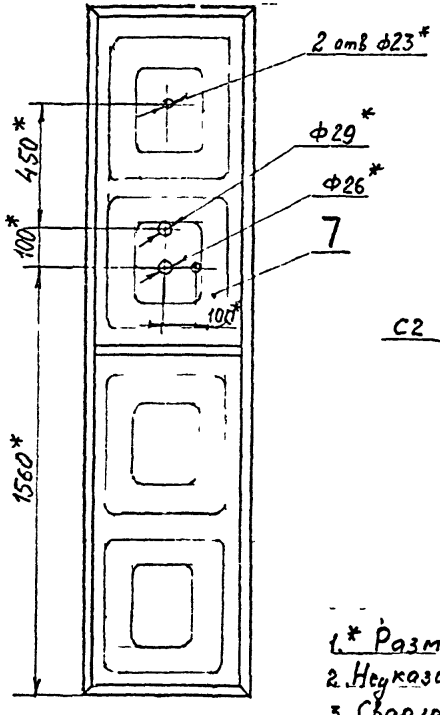

Рис. 3

Остальное - см рис 1

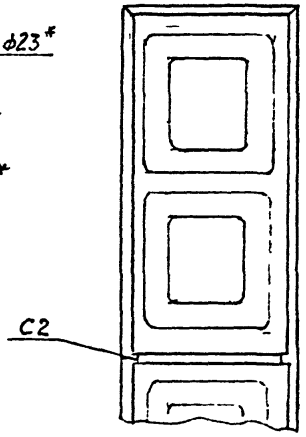

А - А (1:2)

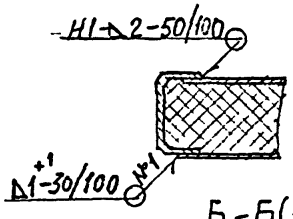

Б-Б (1:2)

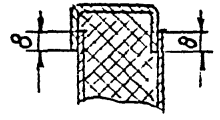

В-В (1:2)

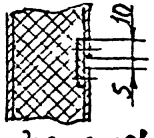

Обозначение	Рис.	$H_{к1}^{*}$	Масса кг
А1А444.010	1	2609	42,7
-01	2		44,1
-02	3	2534	43,8

А - А (1:2)

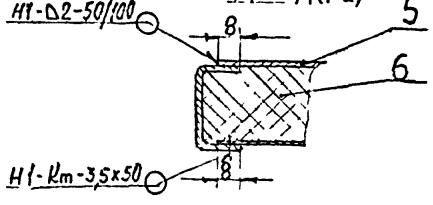

Б-Б (1:2)

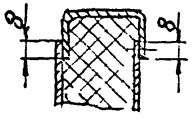

В-В (1:2)

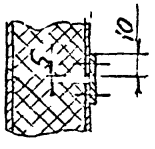

1.* Размеры для справок.

2. Неуказанные предельные отклонения размеров. $\pm \frac{t_2}{2}$

3. Сварной шов №1 - сварка ручная дуговая в углекислом газе плавящимся электродом, шов Н1-Кт по ГОСТ 15878-79, остальные швы по ГОСТ 5264-80.

Изм.	Лист	№ докум.	Подп.
Разраб.		Ямпольский	
Пров.		Романская	
Нач. гр.		Кулагин	
Н. контр.		Кресский	
Утв.		Сапрок	

А1А444.010 СБ

Панель

Лит	Масса	Масштаб
И	сталь	-
Лист	Листов 1	

САНТЕХНИИПРОЕКТ

Инв. № подл. | Подп. и дата | Взам. инв. № | Инв. № дубл. | Подп. и дата

Ц 00194-25 20 Формат А3

Серия 5.904-75.94 Выпуск 1-24

Формат	Зона	Поз.	Обозначение	Наименование	Кол.	Примечание
				Документация		
А4			А1А444.020СБ	Сборочный чертеж		
			Переменные данные	для исполнений:		
				А1А444.020		
				Детали		
БЧ		1	А1А444.041	Пруток		
				Круг 8,0 ГОСТ 2590-88 / Ст 3 ГОСТ 535-88	1	0,5 кг
БЧ		2	А1А444.042	Пруток		
				Круг 8,0 ГОСТ 2590-88 / Ст 3 ГОСТ 535-88	2	0,32 кг
				А1А444.020-01		
				Детали		
БЧ		1	А1А444.043	Пруток		
				Круг 8,0 ГОСТ 2590-88 / Ст 3 ГОСТ 535-88	1	0,8 кг
БЧ		2	А1А444.044	Пруток		
				Круг 8,0 ГОСТ 2590-88 / Ст 3 ГОСТ 535-88	2	0,02 кг

Инв.№ подл. | Подп. и дата | Взам. инв.№ | Инв.№ дубл. | Подп. и дата

Изм.	Лист	№ докум.	Подп.	Дата	А1А444.020		
Разраб.					Прижим	Лит.	Лист 1	Листов 2
Пров.								
Нач.гр.						САНТЕХНИИПРОЕКТ		
Н.контр.		Войдкин						
Утв.								

Формат	Зона	Поз.	Обозначение	Наименование	Кол.	Примечание
				А1А444.020-02		
				Детали		
БЧ		1	А1А444.045	Пруток		
				Круг 8,0 ГОСТ 2590-88 / Ст 3 ГОСТ 535-88	1	0,4 кг
БЧ		2	А1А444.046	Пруток		
				Круг 8,0 ГОСТ 2590-88 / Ст 3 ГОСТ 535-88	2	0,02 кг
				А1А444.020-03		
				Детали		
БЧ		1	А1А444.047	Пруток		
				Круг 8,0 ГОСТ 2590-88 / Ст 3 ГОСТ 535-88	1	1,0 кг
БЧ		2	А1А444.048	Пруток		
				Круг 8,0 ГОСТ 2590-88 / Ст 3 ГОСТ 535-88	2	0,02 кг

Инв.№ подл. | Подп. и дата | Взам. инв.№ | Инв.№ дубл. | Подп. и дата

Изм.	Лист	№ докум.	Подп.	Дата	А1А444.020	Лист 2

Копировал Ц 00194-25 21 Формат А4

Серия 5.904-75.94 выпуск 1-24

А1А444.020СБ

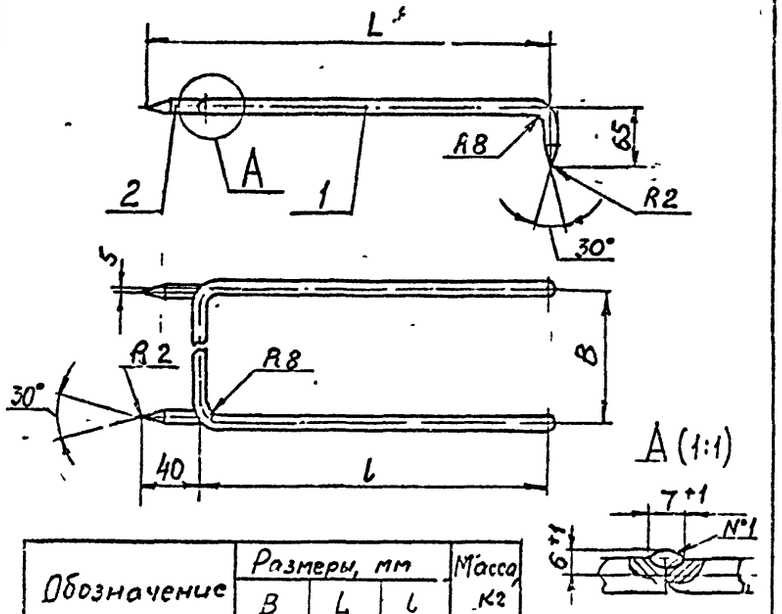

Обозначение	Размеры, мм			Масса, кг
	B	L	l	
А1А444 020	496	424	380	0,5
-01	1675			0,8
-02	496	484	440	0,4
-03	1675			0,9

1. *Размер для справок.
2. $\frac{t_2}{2}$.
3. Шов N°1 - сварка ручная дуговая.

А1А444 020СБ

Изм.	Лист	№ докум.	Подп.	Дата
Разраб.		Ямпольская		
Пров.		Литвак		
Нач. гр.		Литвак		
Гл. спец.		Грановский		
Н. контр.		Фроскин		
Утв.		Связак		

Прижим

Лит.	Масса	Масштаб
И	см табл	—

Лист | Листов

САН. ЕУНИИПРОЕКТ

Формат: А4

А1А444.016

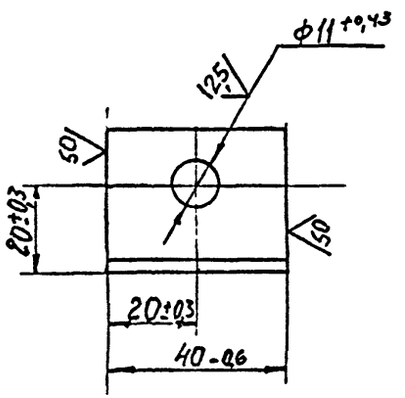

А1А 444.016

Изм.	Лист	№ докум.	Подп.	Дата
Разраб.		Ямпольская		
Пров.		Литвак		
Нач. гр.		Литвак		
Гл. спец.				
Н. контр.		Фроскин		
Утв.		Связак		

Упор

Лит.	Масса	Масштаб
И	0,07	1:1

Лист | Листов 1

Уголок 35×35×3 ГОСТ 8509-86
Ст 3 ГОСТ 535-88

САНТЕХНИИПРОЕКТ

ЦСО194-25 2 2 Формат: А4

Серия 5.904-75.94 Выпуск 1-24

А1А444.030СБ

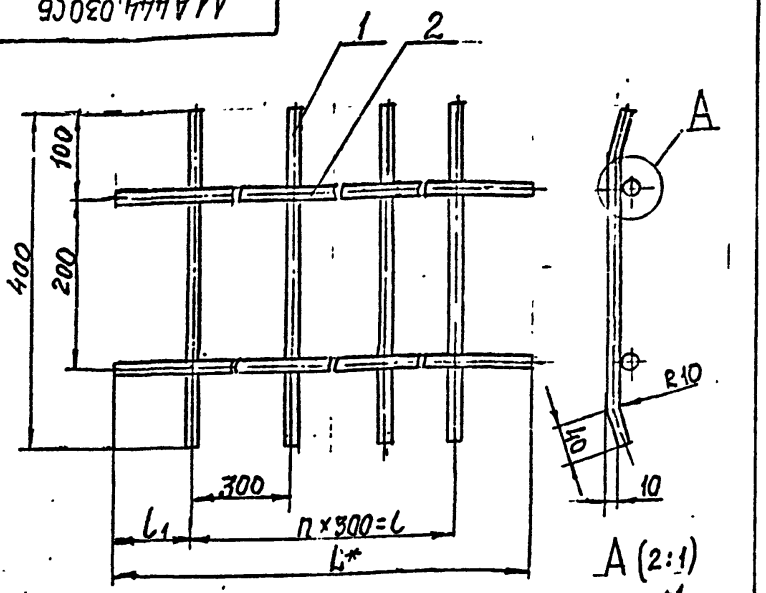

Обозначение	Размеры, мм			n	Масса, кг
	L	l	l_1		
А1А444.030	540	300	120	1	0,424
-01	1715	1500	105	5	1,2

1* Размер для справок.
2. Неуказанные предельные отклонения размеров $\pm \frac{t_2}{e}$
3. Сварной шов №1 - сварка ручная, дуговая

Изм.	Лист	№ докум.	Подп.	Дата
Разраб.		Ивинская		
Пров.		Литвак		
Нач.гр.		Литвак		
Н.контр.		Ивановский		
Н.контр.		Фрадкин		
Утв.		Спивак		

А1А444.030СБ

Решетка опорная

Лит.	Масса	Масштаб
И	см. подп	—

Лист | Листов 1

САНТЕХНИИПРОЕКТ

Формат А4

Подп. и дата | Инв. № дубл. | Взам. инв. № | Подп. и дата | Инв. № подл.

Формат	Зона	Поз.	ОБОЗНАЧЕНИЕ	НАИМЕНОВАНИЕ	Кол.	Примечание
				Документация		
			А1А444.030СБ	Сборочный чертеж		
			Переменные данные	для исполнений:		
				А1А444.030		
				Детали		
БУ		1	А1А444.051	Пруток		
				Круг 6,0 ГОСТ 2590-88		
				Ст 3 ГОСТ 535-88		
				L-400-1,4	2	0,08 кг
БУ		2	А1А444.052	Пруток		
				Круг 6,0 ГОСТ 2590-88		
				Ст 3 ГОСТ 535-88		
				L=540-1,75	2	0,12 кг
				А1А444.030-01		
				Детали		
БУ		1	А1А444.053	Пруток		
				Круг 6,0 ГОСТ 2590-88		
				Ст 3 ГОСТ 535-88		
				L=400-1,4	6	0,08 кг
БУ		2	А1А444.054	Пруток		
				Круг 6,0 ГОСТ 2590-88		
				Ст 3 ГОСТ 535-88		
				L=1715	2	0,36 кг

А1А444.030

Изм.	Лист	№ докум.	Подп.	Дата
Разраб.		Кузинская		
Пров.		Литвак		
Нач.гр.		Литвак		
Н.контр.		Фрадкин		
Утв.		Спивак		

Решетка опорная

Лит.	Лист	Листов
И		1

САНТЕХНИИПРОЕКТ

Копировал Ц00194-25 23 Формат А4

Подп. и дата | Инв. № дубл. | Взам. инв. № | Подп. и дата | Инв. № подл.

А1А444.033

Выпуск 1-24

Серия 5.904-75.94

Рис 1

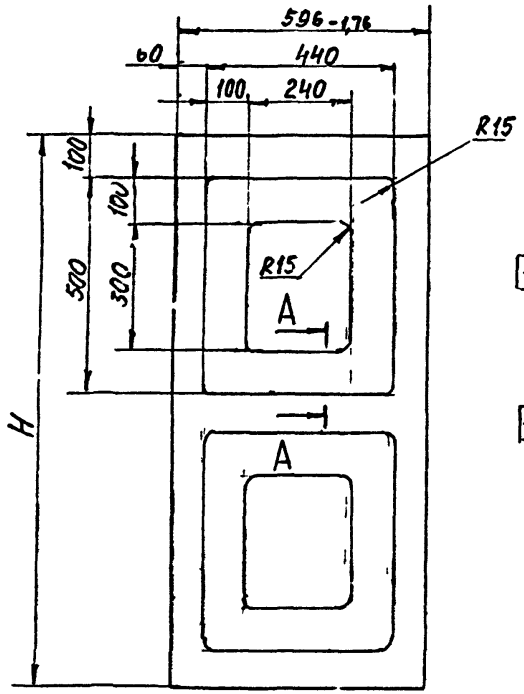

Рис. 2

Остальное - см. рис 1

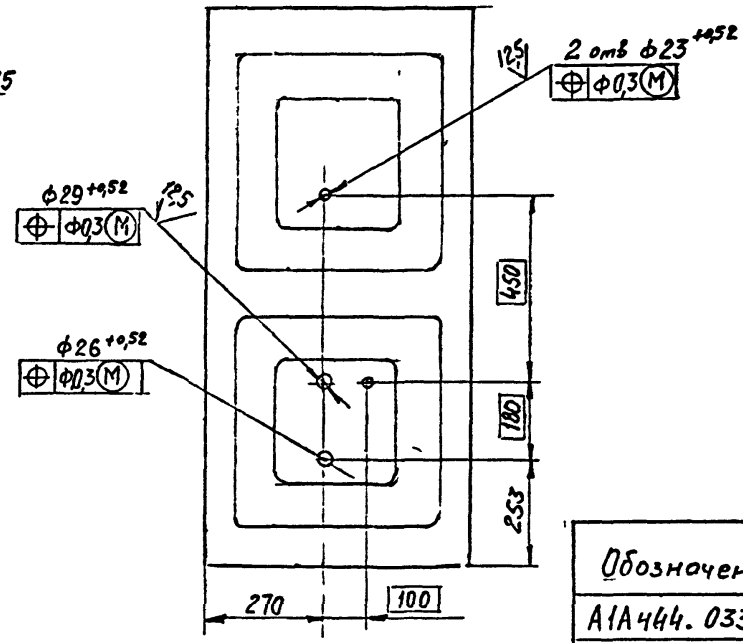

Обозначение	Рис	H, мм	Масса, кг
А1А444.033	1	1292-3,1	4,7
-01	2		
-02	1	1255-3,1	4,6

А-А (2:1)

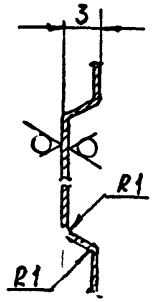

Неуказанные предельные отклонения размеров: $\pm\frac{t_e}{2}$

Изм	Лист	№ докум	Подп	Дата	А1А444.033
Разраб		Ямпольская			Лист
Пров.		Рувинская			
Нач гр		Литвак			
Гл спец					
Н контр		Фраскин			
Утв		Слипок			

Лит	Масса	Масштаб
И	см. табл.	—
Лист	Листов 1	

Лист 0,8 ГоСТ 19903-74
ОУ360В ГоСТ 16523-89

САНТЕХНИИПРОЕКТ

Ц00194-25 (24) Формат А3

Подп и дата | Инв № дубл | Взам инв № | Подп и дата | Инв № подл

МГП «Информрекламиздат» Зак. 326 Тир. 10Г

gost.e-ecolog.ru