ТИПОВЫЕ КОНСТРУКЦИИ ИЗДЕЛИЯ И УЗЛЫ ЗДАНИЙ И СООРУЖЕНИЙ

СЕРИЯ 5.904-75.84

КАМЕРЫ ПРИТОЧНЫЕ ВЕНТИЛЯЦИОННЫЕ ПРОИЗВОДИТЕЛЬНОСТЬЮ
ОТ 10 ДО 125 ТЫС. $м^3/ч$

ВЫПУСК 1-23
СЕКЦИЯ ФИЛЬТРА ДЛЯ ПРИТОЧНОЙ КАМЕРЫ 2ПК31,5.

РАБОЧИЕ ЧЕРТЕЖИ

ЦПО91 -24

gost.e-ecolog.ru

ТИПОВЫЕ КОНСТРУКЦИИ, ИЗДЕЛИЯ И УЗЛЫ ЗДАНИЙ И СООРУЖЕНИЙ

СЕРИЯ 5.904-75.94

КАМЕРЫ ПРИТОЧНЫЕ ВЕНТИЛЯЦИОННЫЕ ПРОИЗВОДИТЕЛЬНОСТЬЮ

от 10 до 125 тыс. м³/ч

ВЫПУСК 1-23

СЕКЦИЯ ФИЛЬТРА ДЛЯ ПРИТОЧНОЙ КАМЕРЫ 2ПК31.5.

РАБОЧИЕ ЧЕРТЕЖИ

РАЗРАБОТАНЫ:

ГПКНИИ САНТЕХНИИПРОЕКТ

ГЛАВНЫЙ ИНЖЕНЕР ИНСТИТУТА Л.А.СТЕПАНОВ

ГЛАВНЫЙ ИНЖЕНЕР ПРОЕКТА В.А.СПИВАК

УТВЕРЖДЕНЫ

ГЛАВПРОЕКТОМ ГОССТРОЯ РОССИИ, ПИСЬМО ОТ 25.02.94 №3-5.2/34 И ВВЕДЕНЫ В ДЕЙСТВИЕ ГПКНИИ САНТЕХНИИПРОЕКТ с 30.06.94, ПРИКАЗ ОТ 01.03 1994г №7

Ц 5.904-75.94 1

Серия 5.904-75.94 Выпуск 1-23

Обозначение	Наименование	Стр.
А1А443.000-ТЭ	Секция фильтра для приточной камеры 2ПК31,5. Техническое описание	2
А1А443.000	Секция фильтра для приточной камеры 2ПК31,5	3
А1А443.020	Прижим	4
А1А443.000СБ	Секция фильтра для приточной камеры 2ПК31,5	5
А1А443.030СБ	Решетка опорная	8
А1А443.001	Пробка	9
А1А443.002	Прокладка	
А1А443.003	Бобышка	10
А1А443.004	Пробка	
А1А443.005	Бобышка	11
А1А443.006	Наконечник	
А1А443.007	Трубка	12
А1А443.008	Крюк	
А1А443.009	Скоба	13
А1А443.011	Стопор	
А1А443.012	Планка	14
А1А443.015	Уголок	
А1А443.013	Уголок	15
А1А443.014	Уголок	
А1А443.016	Направляющая	16
А1А443.022	Профиль	
А1А443.010	Панель	17
А1А443.010СБ	Панель	18
А1А443.023	Лист	19
А1А443.025	Лист	
А1А443.020СБ	Прижим	20
А1А443.030	Решетка опорная	

Изм.	Лист	№ докум.	Подп.	Дата
Разраб.	[illegible]			
Пров.	Литвак			
Нач. гр.	Литвак			
Н. контр.	Фродкин			
Утв.	Спивак			

5.904-75.94. 1-23

Содержание

Лит. | Лист | Листов

САНТЕХНИИПРОЕКТ

Формат А4

В настоящем выпуске приведены рабочие чертежи секции фильтра для приточной камеры 2ПК31.5. Секция состоит из двух боковых и одной верхней панелей, сваренных между собой.

К боковым панелям приварены шиезагообразные направляющие, на которых закреплены опорные решетки. На эти решетки укладывается фильтрующий материал типа ФРНК-11Г, прижимаемый посредством скоб. По мере запыленности этот материал удаляется и заменяется новым. Обслуживание секции фильтра осуществляется из приемной секции.

На передней панели секции расположены штуцеры для микроманометра, который по разности давлений до и после фильтра контролирует аэродинамическое сопротивление фильтрующего материала, и бобышки для термометров.

Секции фильтров соединяются с приемной секцией посредством болтов и гаек, входящих в комплект секции фильтра, а с калориферной секцией - посредством болтов и гаек, входящих в комплект калориферной секции.

Изм.	Лист	№ докум.	Подп.	Дата
Разраб.	[illegible]			
Пров.	Литвак			
Нач. гр.	Литвак			
Н. контр.	Фродкин			
Утв.	Спивак			

А1А443.000-ТО

Секция фильтра для приточной камеры 2ПК31,5

Техническое описание

Лит. | Лист | Листов

САНТЕХНИИПРОЕКТ

Б.20194-24 3 Формат А4

Серия 5904-7594 выпуск 1-25

Формат	Зона	Поз.	ОБОЗНАЧЕНИЕ	НАИМЕНОВАНИЕ	Кол.	Примечание
				Документация		
			А1А443 000СБ	Сборочный чертеж		
			А1А 443 000ТО	Секция фильтра для		
				приточной камеры 2ПК3 5		
				Техническое описание		
				Сборочные единицы		
		1	А1А443 010	Панель	1	
		2	-01	Панель	1	
		3	-02	Панель	1	
		4	А1А443 020	Прижим	1	
		5	-01	Прижим	5	
		6	А1А443 030	Решетка опорная	12	
				Детали		
		7	А1А443 001	Пробка	1	
		8	А1А 443 002	Прокладка	1	
		9	-01	Прокладка	1	
		10	А1А443 003	Бобышка	1	
		11	А1А 443 004	Пробка	1	
		12	А1А 443 005	Бобышка	1	
		13	А1А 443 006	Наконечник	2	
		14	А1А 443 007	Трубка	2	

А1А 443.000

Изм.	Лист	№ докум.	Подп.	Дата
Разраб.		Рузанко		
Пров.		Литвак		
Нач. гр.		Литвак		
Н. контр.		Чудаков		
Утв.		Спивак		

Секция фильтра для приточной камеры 2ПК31,5

Лит.	Лист	Листов
1	1	3

САНТЕХНИЧЕСКИЙ ПРОЕКТ

Подп. и дата | Инв. № дубл. | Взам. инв. № | Подп. и дата | Инв. № подл.

Копировал Формат А4

Формат	Зона	Поз.	ОБОЗНАЧЕНИЕ	НАИМЕНОВАНИЕ	Кол.	Примечание
		15	А1А443 008	Крюк	7	
		16	А1А443.009	Скоба	39	
		17	А1А443 011	Столбик	2	
		18	А1А443 012	Планка	2	
		19	А1А 443 013	Уголок	1	
		20	-01	Уголок	1	
		21	А1А443 014	Уголок	1	
		22	-01	Уголок	1	
		23	А1А443 015	Уголок	1	
		24	-01	Уголок	1	
		25	А1А443 016	Направляющая	1	
		26	-01	Направляющая	1	
БУ		27	А1А443 017	Прутток		
				Круг Б10 ГОСТ2590 88		
				Ст 3 ГОСТ535-88		
				L = 1600 -31	6	0,36 кг
БУ		28	А1А443 018	Полосовка		
				Лист Б3 ГОСТ 19903-74		
				Ок 3 ГОСТ 16523-89		
				70-ю 74 х 1540-31	1	0,11 кг
БУ		29	А1А443 019	Патрубок		
				Труба 15х2,8 ГОСТ3262-75		
				L 1600 31	1	2,1 кг
БУ		30	А1А443 021	Уголок		
				Уголок 40х40х4 ГОСТ8509-86		
				Ст 3 ГОСТ535 88		
				L 1663-37	1	3,1 кг

А1А443 000

Изм.	Лист	№ докум.	Подп.	Дата

Лист 2

Копировал ЦОС1194-24 4 Формат А4

Выпуск 1-23

Серия 5.904-75 94

Формат	Зона	Поз.	Обозначение	Наименование	Кол.	Примечание
				Стандартные изделия		
		31		Болт М10-6g 60.36		
				ГОСТ 7798-70	44	
		32		Гайка М10 6Н.5		
				ГОСТ 5915-70	44	
				Материалы		
		33		Материал фильтрующий типа ФРНК-ПГ ТУ 17 РСФСР 19-76-011-17-92 Ширина полотна 1930 мм	60	кг
		34		Пластина 2 листа ТМ(Щ-С-3 ГОСТ 7338-77	1,1	кг

Изм.	Лист	№ докум.	Подп.	Дата

А1А443.000

Лит.

Копировал Формат А4

Формат	Зона	Поз.	Обозначение	Наименование	Кол.	Примечание
				Документация		
А1			А1А443 020 СБ	Сборочный чертеж		
			Переменные данные	*для исполнения* А1А443020		
				Детали		
Б4		1	А1А443 031	Пруток		
				Круг В Ст 3 ГОСТ 2590-88 ГОСТ 535-88	1	0,9 кг
Б4		2	А1А443 032	Пруток		
				Круг В Ст 3 ГОСТ 2590-88 ГОСТ 535-88	2	0,02 кг
				А1А443 020-01 *Детали*		
Б4		1	А1А443 033	Пруток		
				Круг В Ст 3 ГОСТ 2590-88 ГОСТ 535-88	1	1,0 кг
Б4		2	А1А443 034	Пруток		
				Круг В Ст 3 ГОСТ 2590-88 ГОСТ 535-88	2	0,02 кг

Изм.	Лист	№ докум.	Подп.	Дата
Разраб.		Рыбинская		
Пров.		Литвак		
Нач. гр.		Литвак		
Н. контр.		Сухоиванов		
Утв.		Сухоиванов		

А1А443.020

Прижим

Лит.	Лист	Листов
	1	1

САНТЕХНИПРОЕКТ

Копировал 400194-24 5 Формат А4

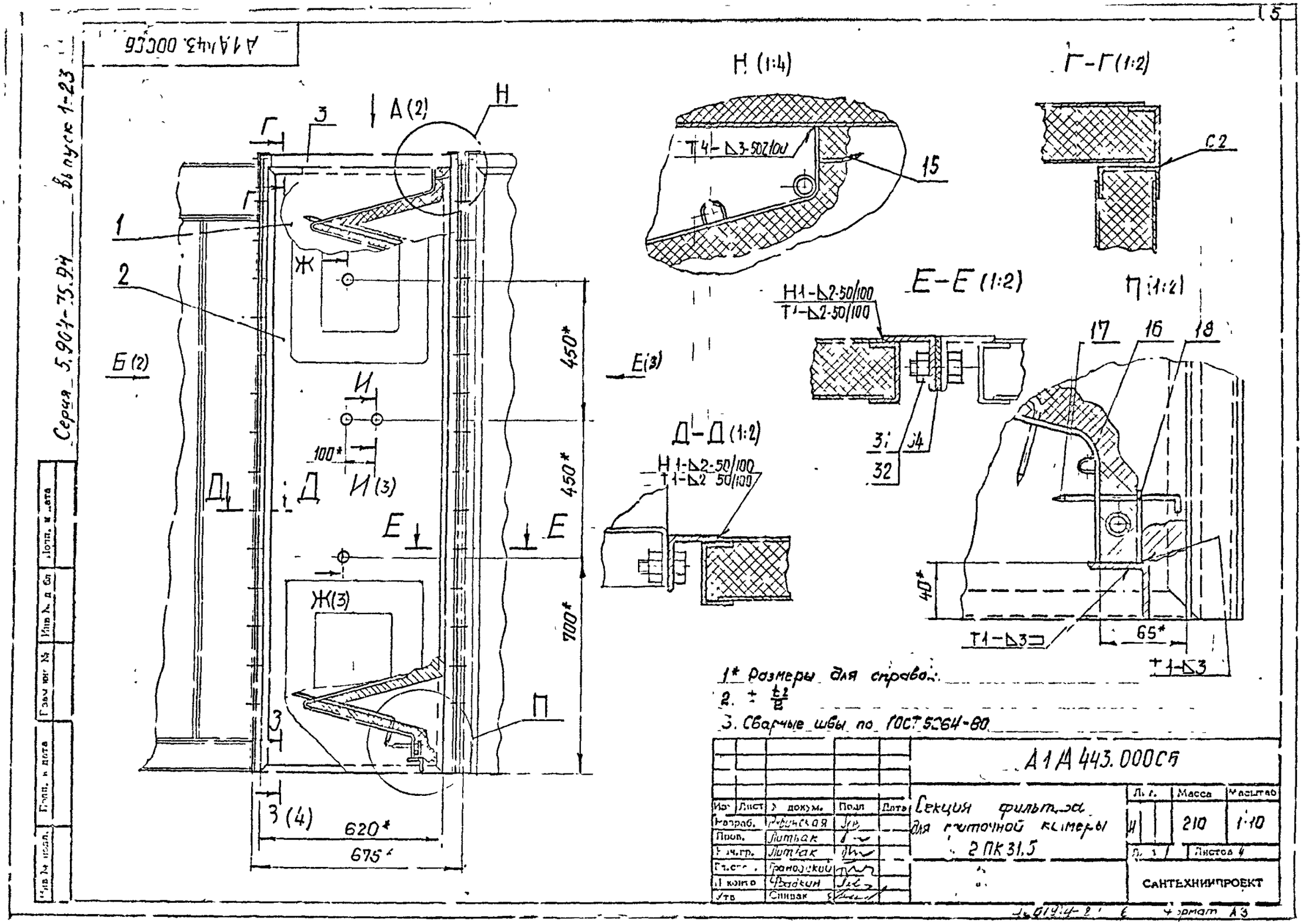

1* Размеры для справок.

2. $\pm \frac{t_2}{2}$

3. Сварные швы по ГОСТ 5264-80

					А1А443.000СБ			
Изм.	Лист	№ докум.	Подп.	Дата	Секция фильтра для проточной камеры 2ПК31,5	Лит.	Масса	Масштаб
Разраб.		Рубинская				И	210	1:10
Пров.		Литвак				Лист 1	Листов 4	
Нач.гр.		Литвак				САНТЕХНИИПРОЕКТ		
Гл.спец.		Грановский						
Н.контр.		Фадкин						
Утв.		Спивак						

Инв. № подл. | Подп. и дата | Взам. инв. № | Инв. № дубл. | Подп. и дата

Формат А3

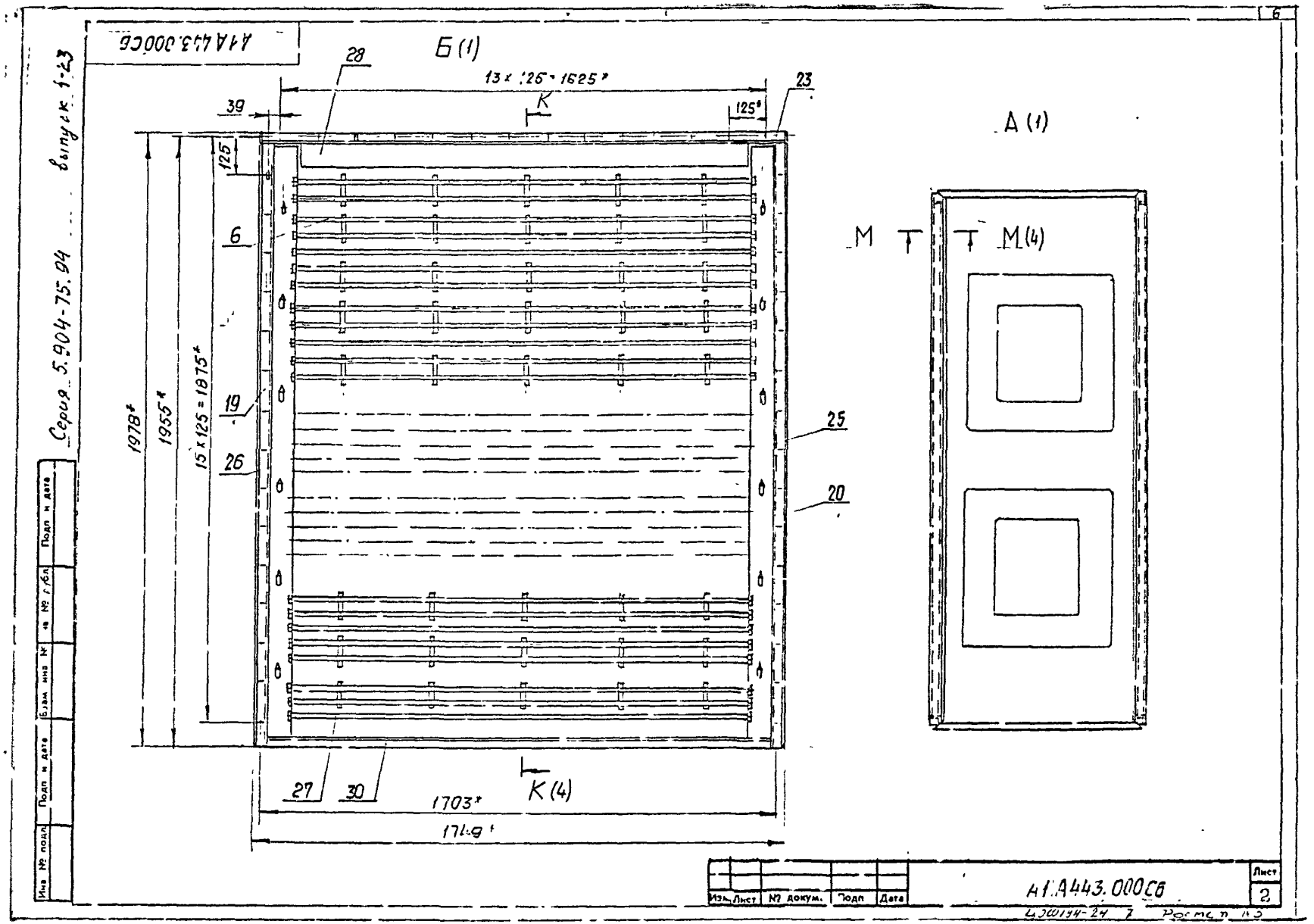

А1А443.000СБ
Б (1)
13 x 125 = 1625*
28
23
39
125*
K
125
6
19
26
25
20
1978*
1955*
15 x 125 = 1875*
27
30
1703*
1749*
K (4)
А (1)
M
M (4)
Серия 5.904-75.94
выпуск 1-23
Инв № подл
Подп и дата
Взам инв №
Инв № дубл
Подп и дата
Изм
Лист
№ докум.
Подп
Дата
А1.А443.000СБ
Лист
2

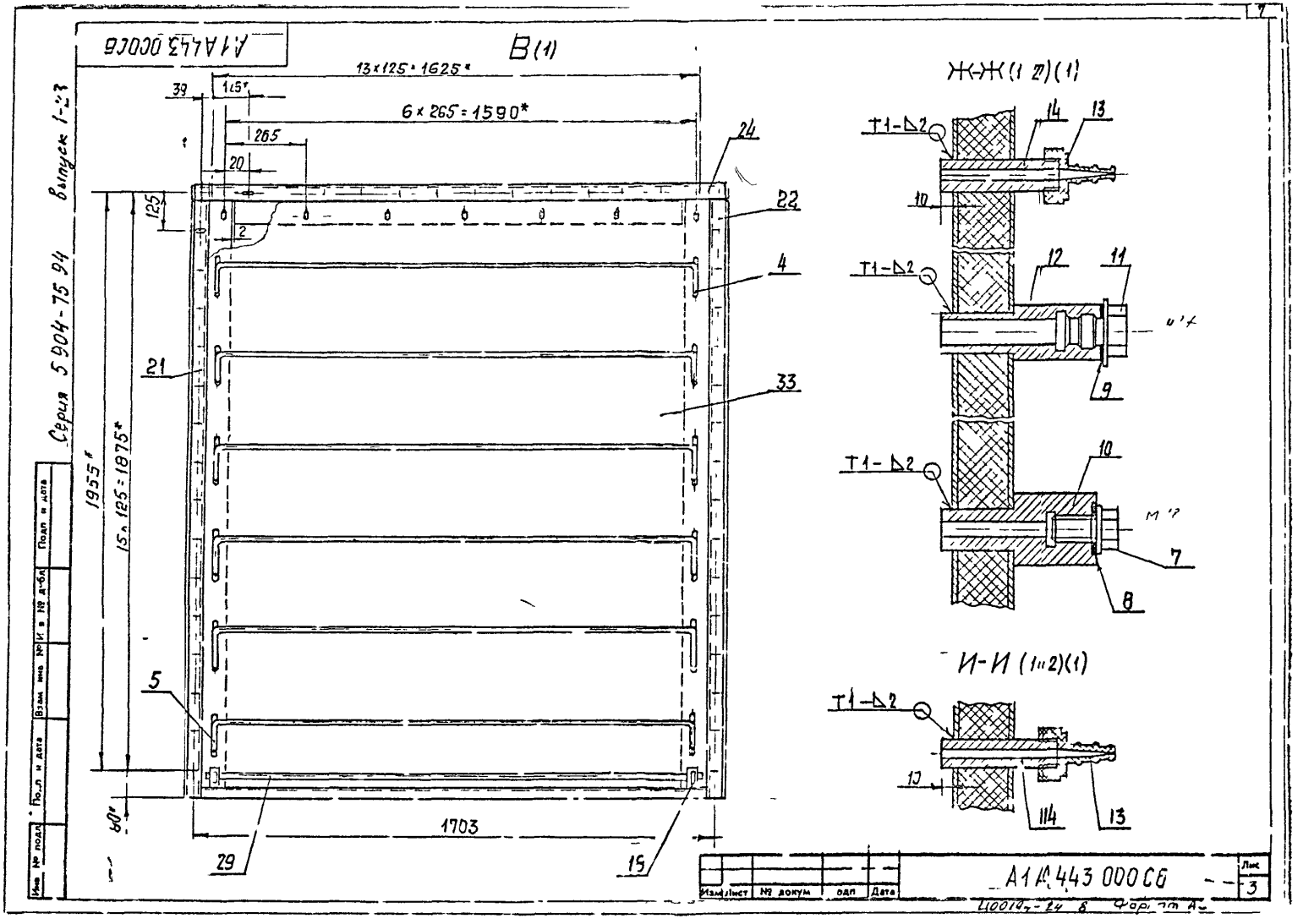

А1А443 000СБ
В(1)
13×125=1625*
6×265=1590*
39
125*
265
20
125
2
1955*
15×125=1875*
60*
1703
24
22
4
21
33
5
29
15
Ж-Ж(1 2)(1)
Т1-Δ2
14
13
10
12
11
9
7
8
И-И (1и2)(1)
114
Серия 5904-75 94
Выпуск 1-23
Инв № подл
Подп и дата
Взам инв №
И в № дубл
Подп и дата
Изм
Лист
№ докум
Подп
Дата
А1А443 000СБ
Лист
3

Серия 5.904-75.94 выпуск 1-2.3

А1А443.000СБ

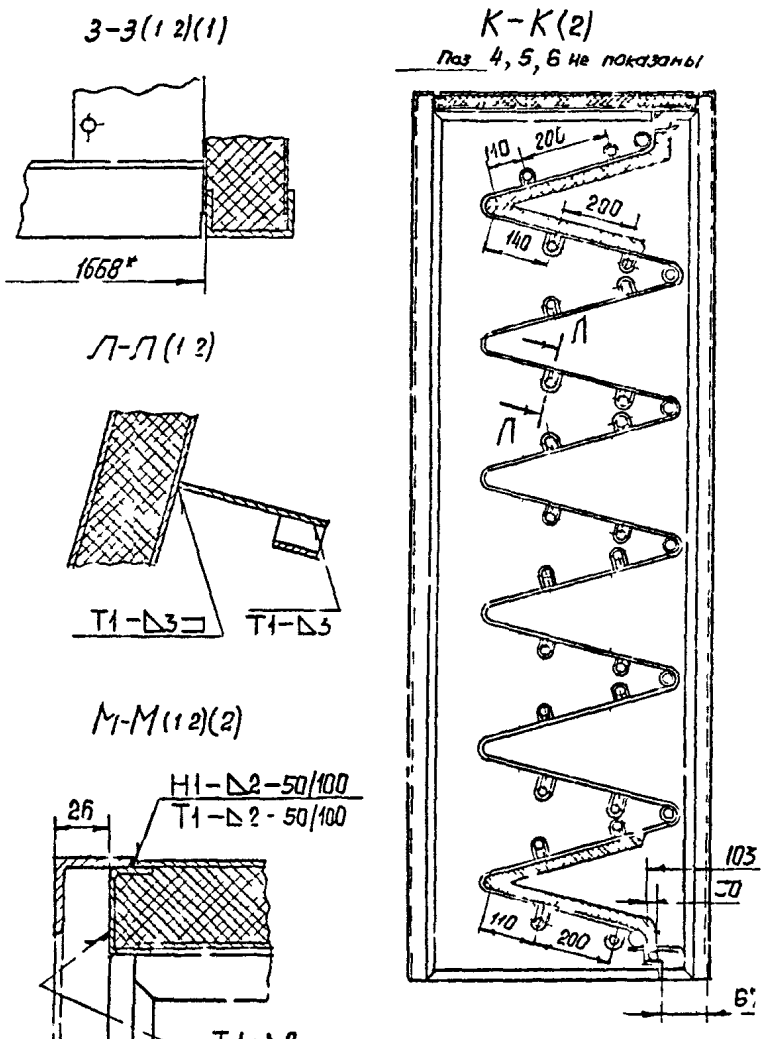

Изм	Лист	№ докум	Подп	Дата	А1А443 000СБ	Лист 4

Формат А4

А1А443.030СБ

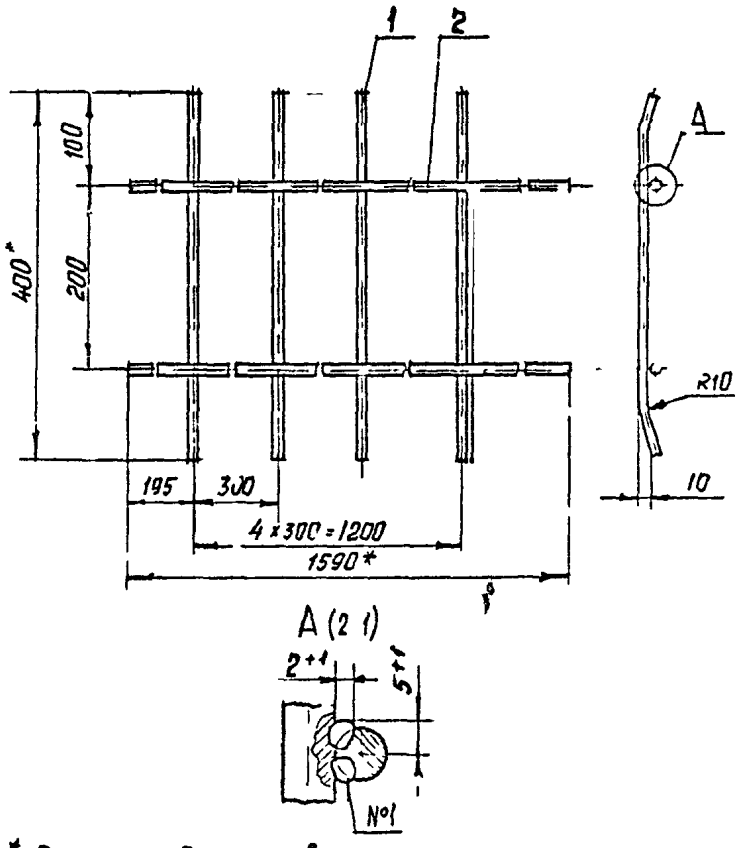

1 * Размеры для справок
2 Неуказанные предельные отклонения размеров $\pm\frac{t^2}{2}$
3 Сварной шов №1 - сварка ручная, дуговая

Изм	Лист	№ докум	Подп	Дата	А1А443 030СБ			
Разраб.					Решетка опорная	Лит	Масса	Масштаб
Пров.						Н	1,2	1.5
Н. контр.						Лист	Листов 1	
Гл. спец.						САНТЕХНИИПРОЕКТ		
Н. контр.								
Ул.								

Инв. № подл. | Подп. и дата | Взам. инв. № | Инв. № дубл. | Подп. и дата

Выпуск 1-23

Серия 5 904 75 94

А1А443 001

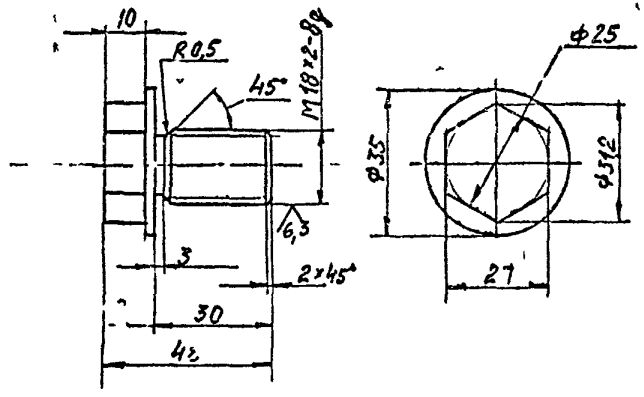

Неуказанные предельные отклонения размеров:
$H14, h14, \pm\frac{t_2}{2}$

				А1А443 001			
Изм.	Лист	№ докум.	Подп.	Дата	Пробка	Лит.	Масса	Масштаб
Разраб.		Рубинская				И	01	1
Пров.		Литвак				Лист	Листов 1
Нач. гр.		Литвак					
Н. к.		Фрадкин			Ст 3 ГОСТ 380 ВЕ	САНТЕХНИИПРОЕКТ	
Утв.		Сп. к.					

Формат 11

А1А443 002

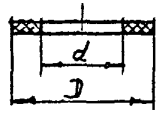

Обозначение	Размеры, мм		Масса, кг
	D	d	
А1А443 002	36	20	0,001
-01	42	30	0,002

				А1А443 002			
Изм.	Лист	№ докум.	Подп.	Дата	Прокладка	Лит.	Масса	Масштаб
Разраб.		Рубинская				И	см. табл.	-
Пров.		Литвак				Лист	Листов 1
Нач. гр.		Литвак					
Н. к.		Фрадкин			Пластина 2Н I 1м1кц м2 ГОСТ 7338 90	САНТЕХНИИПРОЕКТ	
Утв.		Сп. к.					

Ц00 34-24 10 9 от 1 А4

Серия 5.904-75 94 Выпуск 1-23

А А443 003

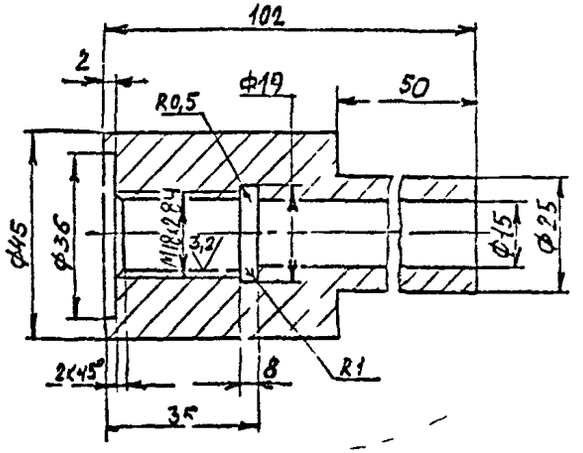

Неуказанные предельные отклонения размеров: H14; h14, $\pm\frac{t_2}{2}$.

				А1А443 003		
Изм.	Лист	№ докум.	Подп.	Дата	Бобышка	Лит. / Масса / Масштаб: 4 / 0,56 / 1:1
Разраб.		Лейтес				
Пров.		Литвак				
Нач. гр.		Литвак				
Спец.					Ст3 ГОСТ 380-88	САНТЕХНИИПРОЕКТ
Утв.		Спивак				

Формат А4

А1А443.004

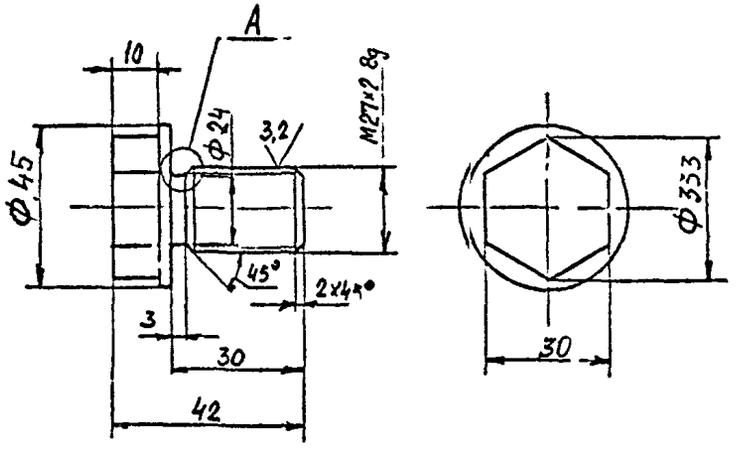

А (2:1)

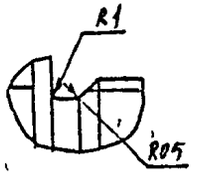

Неуказанные предельные отклонения размеров: h14, $\pm\frac{t_2}{2}$

				А1А443 004		
Изм.	Лист	№ докум.	Подп.	Дата	Пробка	Лит. / Масса / Масштаб: 4 / табл. / —
Разраб.		Лейтес				
Пров.		Литвак				
Нач. гр.		Литвак				
Спец.					Ст3 ГОСТ 380-88	САНТЕХНИИПРОЕКТ
Т. контр.		Фридкин				
Утв.		Спивак				

Формат А4

ИОФ194-24 11

Серия 5.904 75.94 Выпуск 1-23

А1А443 005

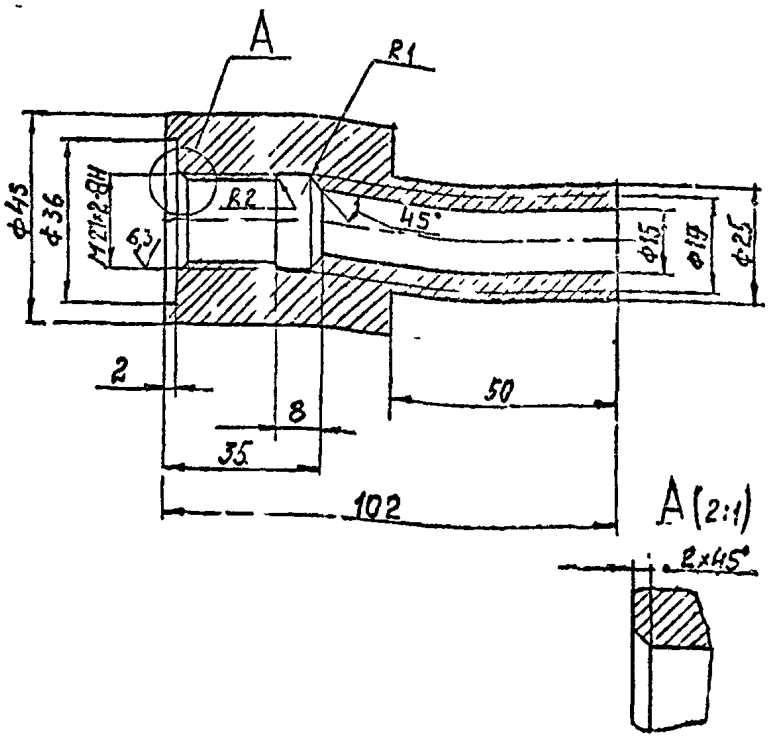

Неуказанные предельные отклонения размеров: H14; h14; $\pm\frac{t_2}{2}$.

				А1А445.005			
Изм	Лист	№ докум.	Подп	Дата	Бобышка	Лит. И	Масса 0,7	Масштаб 1:1
Разраб		Ямпольская				Лист	Листов 1
Пров		Ямпольская					
Нач. гр.		Лимбак					
Гл. спец.							
Н. контр.		Фраскин			Ст 3 ГОСТ 300-88	САНТЕХНИИПРОЕКТ	
Утв.		Сливак					

Формат А4

А1А443 006

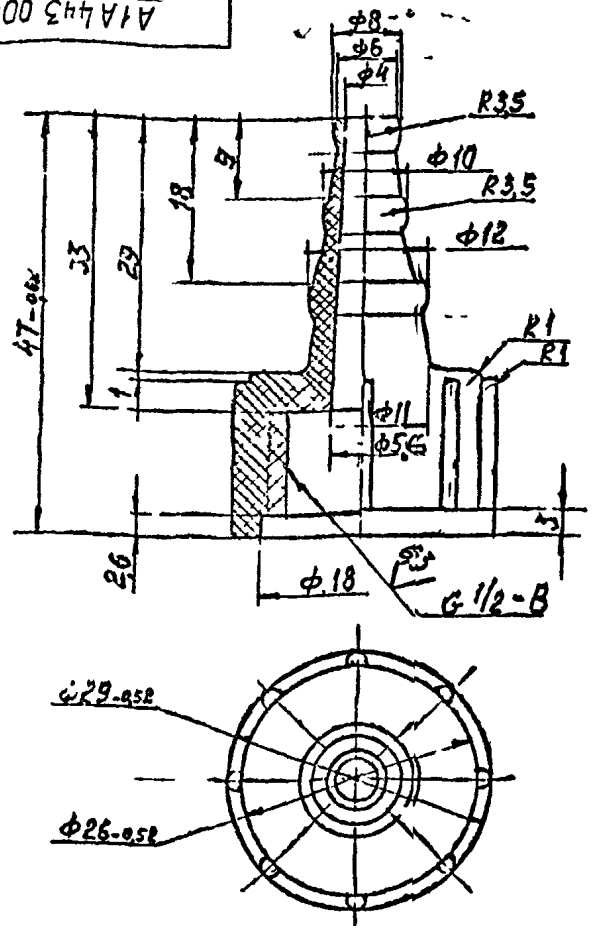

Неуказанные предельные отклонения размеров: H14; h14; $\pm\frac{t_2}{2}$.

				А1А443.006			
Изм	Лист	№ докум.	Подп	Дата	Наконечник	Лит. И	Масса 0,007	Масштаб 2:1
Разраб		Ямпольская				Лист	Листов 1
Пров		Лимбак					
Нач. гр.		Лимбак					
Гл. спец.					Полиэтилен высокой плотности марки ПЧ07 МРТУ6 ... 850-65	САНТЕХНИИПРОЕКТ	
Н. контр.		Фраскин					
Утв.		Сливак					

400194-24 12

Серия 5.904-75.94 Выпуск 1-23

А1А443.008

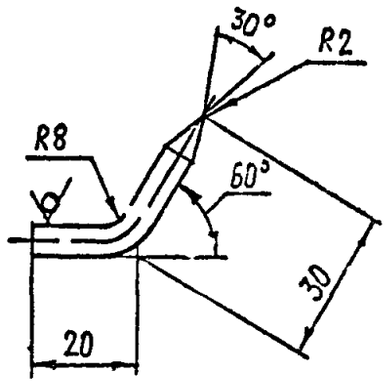

Предельные отклонения размеров $\pm\frac{t_2}{2}$

Изм	Лист	№ докум.	Подп	Дата	А1А443 008		
Разраб		Шер скова			Крюк	Лит	Масса	Масштаб
Пр б		Литвак				И	0,013	1:1
Т кон пр		Литвак				Лист	Листов 1
Н спец		Грановский			Круг 6.0 ГОСТ 2590-88	САНТЕХНИИПРОЕКТ	
Н контр		Гитес			Ст 3 ГОСТ 535 88		
Утв		Спивак					

Копировал Формат А4

А1А443 007

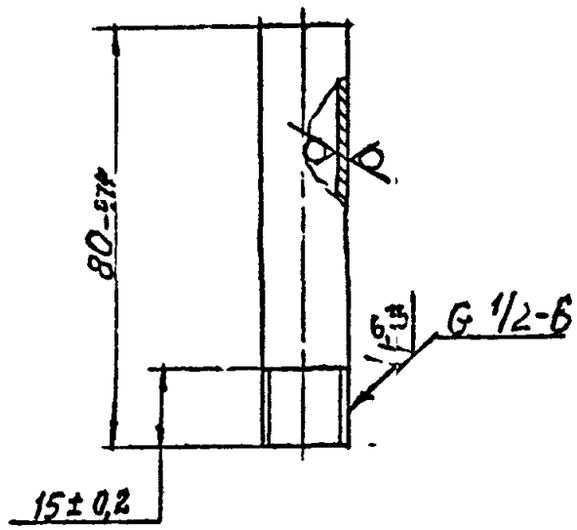

Изм	Лист	№ докум.	Подп	Дата	А1А443.007		
Разраб		Ямпольский			Трубка	Лит	Масса	Масштаб
Пров.		Литвак				И	0,05	1:1
Нач гр		Литвак				Лист	Листов 1
Гл спец					Труба 15×2,8 ГОСТ 3262-75	САНТЕХНИИПРОЕКТ	
Т контр		Фраскин					
Утв		Спивак					

Ц001941-24 13 Формат А4

Серия 5.904-75.94 выпуск 1-23

А1А443 011

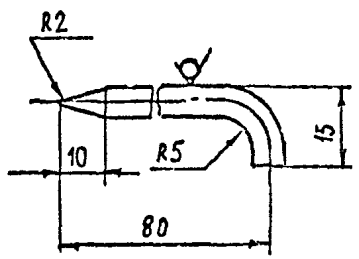

Поедельные отклонения размеров $\pm \frac{t_2}{2}$

Изм	Лист	№ докум	Подп	Дата	А1А443 011		
Разраб		Шевчакова		11.93	Стопор	Лит	Масса	Масштаб
Пров		Литвак				И	0,02	1
Т контр		Литвак				Лист	Листов 1	
Н. спец.		Грановский			Круг 6,0 ГОСТ 2590-83 / Ст 3 ГОСТ 535-88	САНТЕХНИИПРОЕКТ		
Н контр		Леитс						
Утвер		Сливак						

Копировал Формат А4

А1А443 009

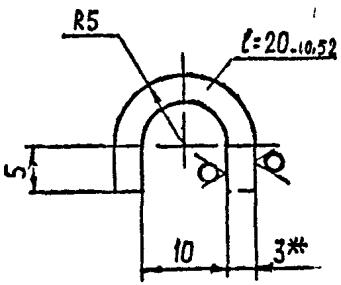

1.* Размер для справок

2. $\pm \frac{t_2}{2}$

Изм	Лист	№ докум	Подп	Дата	А1А443.009		
Разраб				14	Скоба	Лит	Масса	Масштаб
Пров						И	0,02	2:1
Т контр						Лист	Листов 1	
Н контр					Лист 3,0 ГОСТ 19903-74 / ОК360В ГОСТ 16523-89	САНТЕХНИИПРОЕКТ		
Утвер								

Копировал Ц001 94-24 14 Формат А4

Серия 5 904-75 94 Выпуск 1-23

А1А443 015

Рис 1

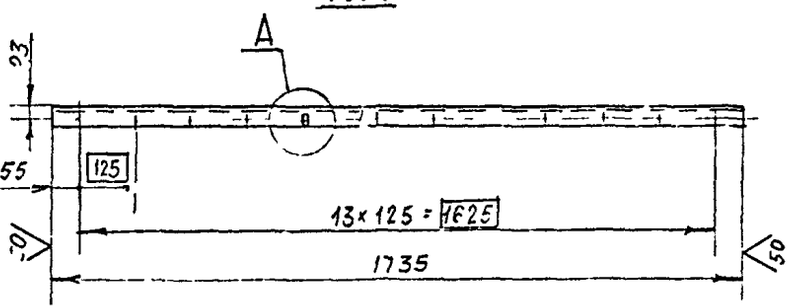

А (1.1)

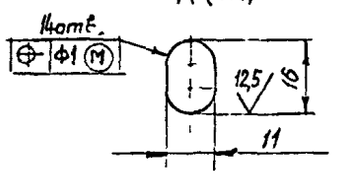

Рис 2

Остальное - см Рис 1

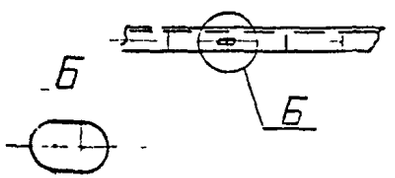

Обозначение	Рис
А1А443 015	1
-01	2

Неуказанные предельные отклонения размеров Н14; h14; ± t/2

Изм	Лист	№ докум	Подп	Дата	А1А443 015			
Разраб		Рубинская			Уголок	Лит	Масса	Масштаб
Пров		Литвак				4	2,9	1 10
Нач гр		Литвак				Лист	Листов 1	
Гл спец					Уголок 35×35×3 ГОСТ 8509 88 / Ст 3 ГОСТ 535 88	САНТЕХНИИПРОЕКТ		
Н контр		Фрадкин						
Утв		Сивак						

А1А443 012

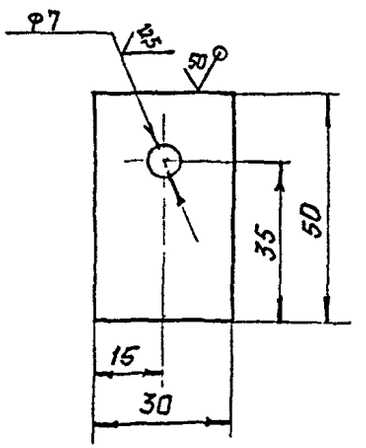

Неуказанные предельные отклонения размеров Н14; h14

Изм	Лист	№ докум	Подп	Дата	А1А443 012			
Разраб		Рубинская			Планка	Лит	Масса	Масштаб
Пров		Литвак				4	0,04	1 1
Нач гр		Литвак				Лист	Листов 1	
Гл спец					Лист 30 ГОСТ 19903-74 / ОК3608 ГОСТ 16523 89	САНТЕХНИИПРОЕКТ		
Н контр		Фрадкин						
Утв		Сивак						

Подп и дата | Инв № дубл | Взам инв № | Подп и дата | Инв № подл

Ц00.904-24 15 Формат А1

Серия 5.904-75.94 выпуск 1-23

А1А443 013

А1А443 013 - изображено
А1А443 013-01 - зеркальное отражение

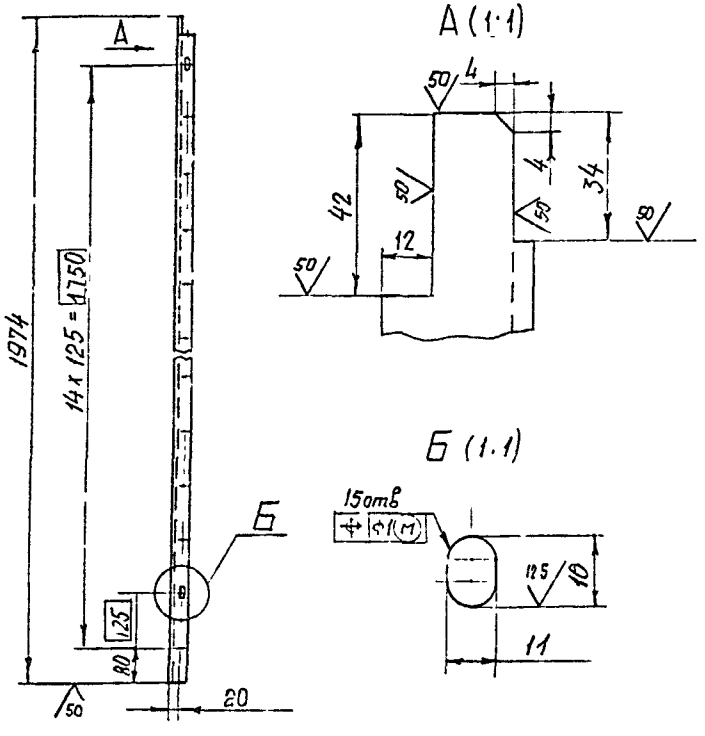

Неуказанные предельные отклонения размеров Н14, h14, ± $\frac{t_2}{2}$

				А1А 443 013			
Изм.	Лист	№ докум.	Подп.	Дата	Уголок	Лит.	Масса	Масштаб
Разраб.		Рубинская				И	3,1	1:10
Пров.		Литвак				Лист	Листов 1
Нач. гр.		Литвак					
Гл. спец.							
Контр.		Рыбакин			Уголок 35х35х3 ГОСТ 8509-89 / Ст 3 ГОСТ 535-83	САНТЕХНИИПРОЕКТ	
Утв.		Спивак					

Инв. № подл. | Подп. и дата | Взам. инв. № | Инв. № дубл. | Подп. и дата

А1А443.014

А1А443 014 - изображено
А1А443.014-01 - зеркальное отражение

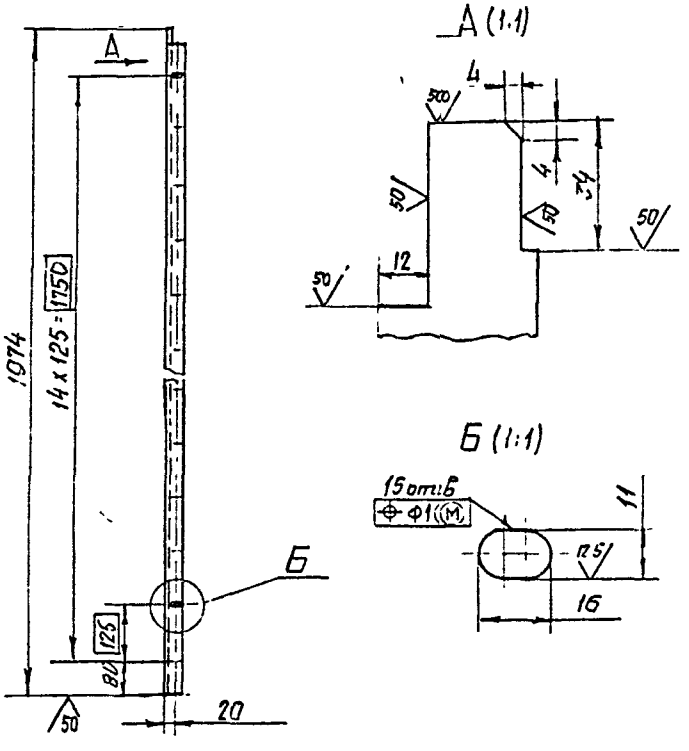

Неуказанные предельные отклонения размеров Н14, h14, ± $\frac{t_2}{2}$

				А1А443.014			
Изм.	Лист	№ докум.	Подп.	Дата	Уголок	Лит.	Масса	Масштаб
Разраб.		Рубинская				И	3,1	1:10
Пров.		Литвак				Лист	Листов 1
Нач. гр.		Литвак					
Гл. спец.							
Контр.		Рыбакин			Уголок 35х35х3 ГОСТ 8509-89 / Ст 3 ГОСТ 535-83	САНТЕХНИИПРОЕКТ	
Утв.		Спивак					

Инв. № подл. | Подп. и дата | Взам. инв. № | Инв. № дубл. | Подп. и дата

Серия 5904-75 94 Выпуск 1-23

А1А443 016

А1А443 016 - изображено
А1А443 016-01 - зеркальное отражение

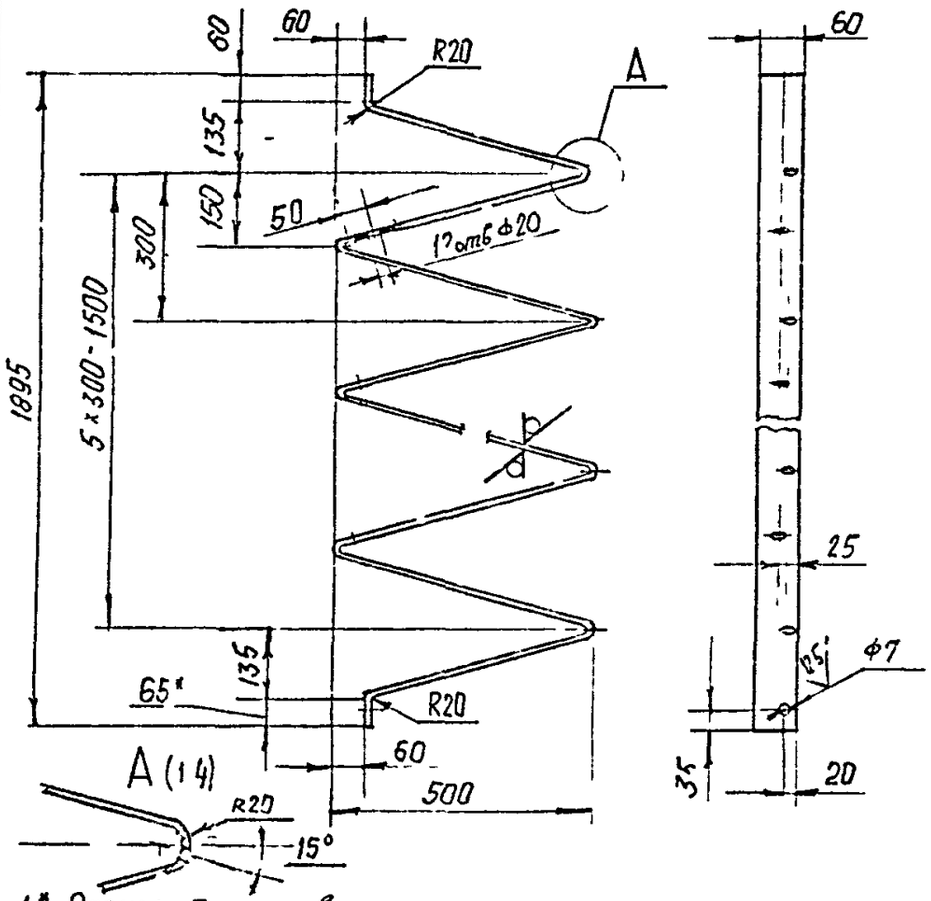

1* Размер для справок

2 Неуказанные предельные отклонения размеров H14, h14, $\pm \frac{t_2}{2}$

Изм	Лист	№ докум	Подп	Дата	А1А443 016		
Разраб		Рубинская			Направляющая	Лит	Масса	Масштаб
Пров		Литвак				И	95	1:10
Нач гр		Литвак				Лист	Листов 1
Гл спец					Лист ×0 ГОСТ 19903-74 / ОК 3 ОВ ГОСТ 16523 89	САНТЕХНИИПРОЕКТ	
Т контр		Фрадкин					
Нтр		Спивак					

Формат А4

А1А443 022

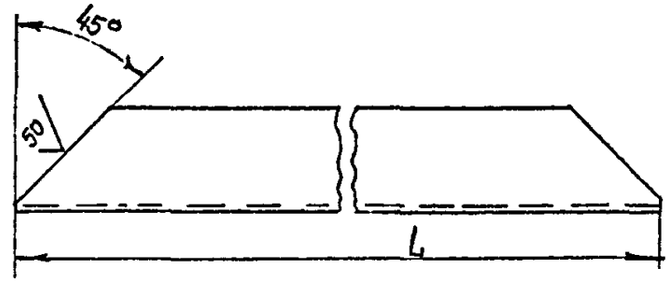

Обозначение	L, мм	Масса, кг
А1А443.022	616-1,75	0,7
-01	1930-3,7	2,2
-02	1745-3,7	2,0

Изм	Лист	№ докум	Подп	Дата	А1А443 022		
Разраб		Рубинская			Профиль	Лит	Масса	Масштаб
Пров		Литвак				И	см табл	-
Нач гр		Литвак				Лист	Листов 1
Гл спец					Швеллер 40×20×2 - Ст3кп ГОСТ 8278-3.3	САНТЕХНИИПРОЕКТ	
Т контр		Фрадкин					
Нтр		Спивак					

Ц00194-24 17

Серия 5.904-75 94 выпуск 1-23

Формат	Зона	Поз.	ОБОЗНАЧЕНИЕ	НАИМЕНОВАНИЕ	Кол.	Примечание
				Документация		
А3			А1А443 010СБ	Сборочный чертеж		
				Детали		
А4			А1А443 022	Профиль	2	
			Переменные данные	для исполнений		
				А1А443 010		
				Детали		
А4		2	А1А443 022-01	Профиль	2	
А4		3	А1А443 023	Лист	1	
Б4		4	А1А443 024	Лист		
				Лист 2ОГОСТ19903-74 ОК3608ГОСТ16523 89		
				596-175 х 1910 3,7	1	178 кг
				Материалы		
		5		Плита П175-40		
				ГОСТ 9573-82	13,5	кг

Изм.	Лист	№ докум.	Подп.	Дата
Разраб.	[illegible]			
Пров.	[illegible]			
Нач. гр.	[illegible]			
Н. контр.	[illegible]			
Утв.	[illegible]			

А1А443 010

Панель

Лит.	Лист	Листов
[illegible]	1	2

САНТЕХНИЙ ПРОЕКТ

Подп. и дата | Инв. № дубл. | Взам. инв. № | Подп. и дата | Инв. № подл.

Копировал Формат А4

Формат	Зона	Поз.	ОБОЗНАЧЕНИЕ	НАИМЕНОВАНИЕ	Кол.	Примечание
				А1А443 010-01		
				Детали		
А4		2	А1А443 022-01	Профиль	2	
[illegible]		3	А1А443 023-01	Лист	1	
[illegible]		4	А1А443 025	Лист	1	
				Материалы		
		5		Плита П175-40		
				ГОСТ 9573-82	13,5	кг
				А1А443 010-02		
				Детали		
А4		2	А1А443 022-02	Профиль	2	
А4		3	А1А443 023-02	Лист	1	
А4		4	А1А443 026	Лист		
				Лист 2ОГОСТ19903-74 ОК3608ГОСТ16523-89		
				596-175 х 1730-3,7	1	16,2 кг
				Материалы		
		5		Плита П175-40		
				ГОСТ 9573-82	12,0	кг

Изм.	Лист	№ докум.	Подп.	Дата

А1А443 010

Лист 2

Копировал ЦШ0194-24 18 Формат А2

АТА 443.010С6

Серия 5.904-75.94, выпуск 1-2

Рис.1

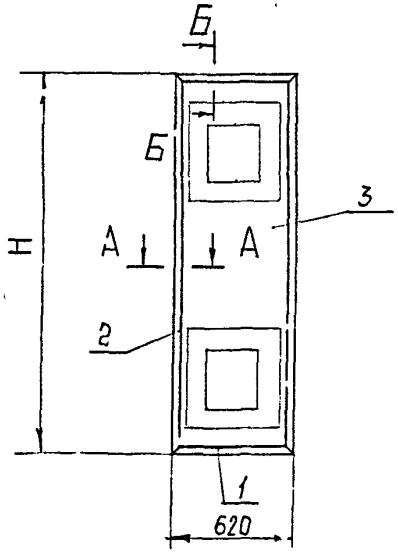

Рис.2
Остальное-см рис.1

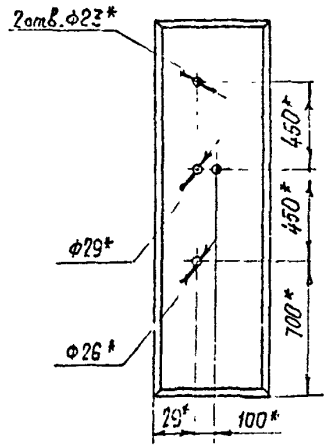

Рис.3
Остальное-см рис.1

А-А (1:2)

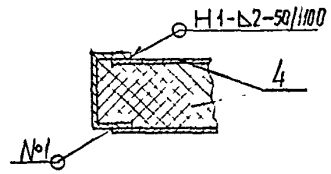

Б-Б (1:2)

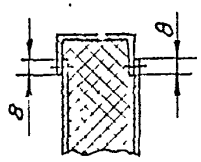

Обозначение	Рис	Н, мм	Масса, кг
А1А 443.010	1	19.36	41.7
-01	2		
-02	3	1750	38.3

А-А (1:2)

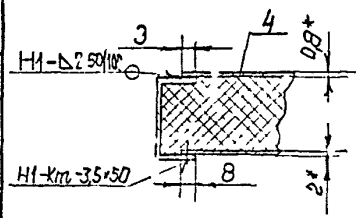

Б-Б (1:2)

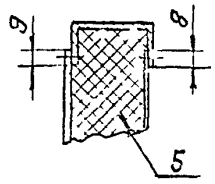

1* Размеры для справок.
2 Сварной шов №1 - сварка ручная, дуговая в углекислом газе плавящимся электродом, шов Н1-Кт по ГОСТ 15878-79; шов Н1-Ко по ГОСТ 5264-80.

Изм.	Лист	№ докум.	Подп.	Дата	А1 А 443 010 С6		
Разраб.					Панель	Лит.	Масса	Масштаб
Пров.						К	см. тип.	-
Нач.отд.						Лист	Листов 1	
Н.контр.					САНТЕХНИИПРОЕКТ			
		Сыпак						

Инв.№ подл. | Подп. и дата | Взам.инв.№ | Инв.№ дубл. | Подп. и дата

Серия 5904-75 94 Выпуск 1-23

А1А443.023

Рис 1

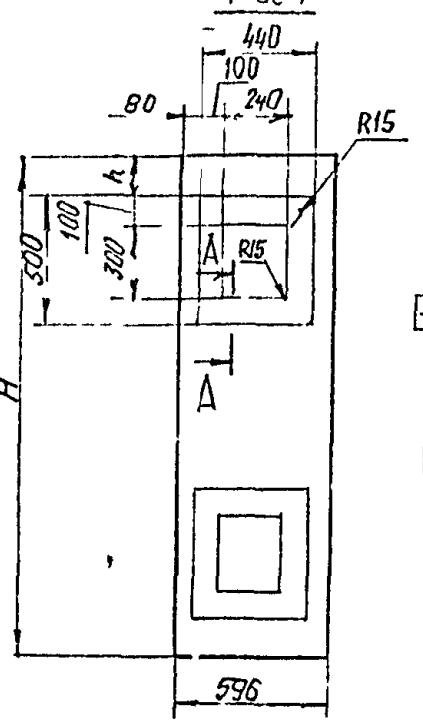

Рис 2
Остальное-см. рис 1

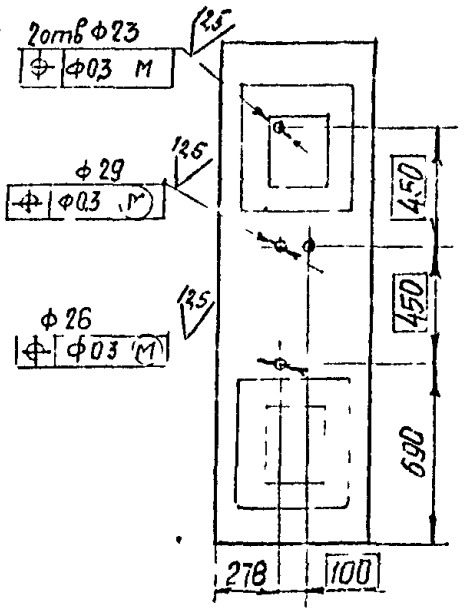

А-А (2:1)

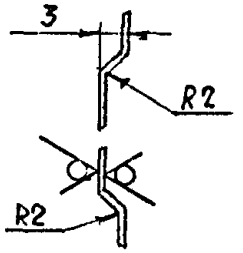

Обозначение	Рис	Размеры, мм		Масса, кг
		H	h	
А1А443 023	1	1916	140	4,8
-01	2			
-02	1	1730	250	4,7

Неуказанные предельные отклонения размеров H14, h14 $\pm \frac{t_2}{2}$

Изм	Лист	№ докум	Подп	Дата
Разраб	Рубинская			
Пров	Литвак			
Нач гр	Литвак			
Гл спец				
Н контр	Радкин			
Утв	Спивак			

А1А 443 023

Лист

Лит	Масса	Масштаб
И	см табл	—

Лист | Листов 1

Лист 08 ГОСТ 19903-74 / ОК 36 ОВ ГОСТ 16523-89

САНТЕХНИИПРОЕКТ

Формат А4

Подп и дата | Инв № дубл | Взам инв № | Подп и дата | Инв № подл

А1А443.025

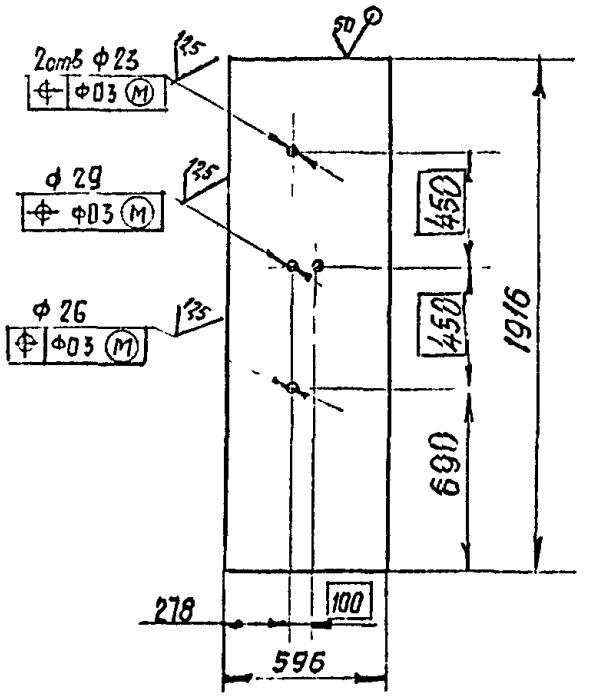

Неуказанные предельные отклонения размеров H14, h14, $\pm \frac{t_2}{2}$

Изм	Лист	№ докум	Подп	Дата
Разраб	Рубинская			
Пров	Литвак			
Нач гр	Литвак			
Гл спец				
Н контр	Радкин			
Утв	Спивак			

А1А 443 025

Лист

Лит	Масса	Масштаб
И	4,8	1:20

Лист | Листов 1

Лист 20 ГОСТ 19903-74 / ПК 36 ОВ ГОСТ 16523-89

САНТЕХНИИПРОЕКТ

Ц00194 24 20 Формат А4

Подп и дата | Инв № дубл | Взам инв № | Подп и дата | Инв № подл

Серия 5.904-75.94 выпуск 1-23

А1А443 020СБ

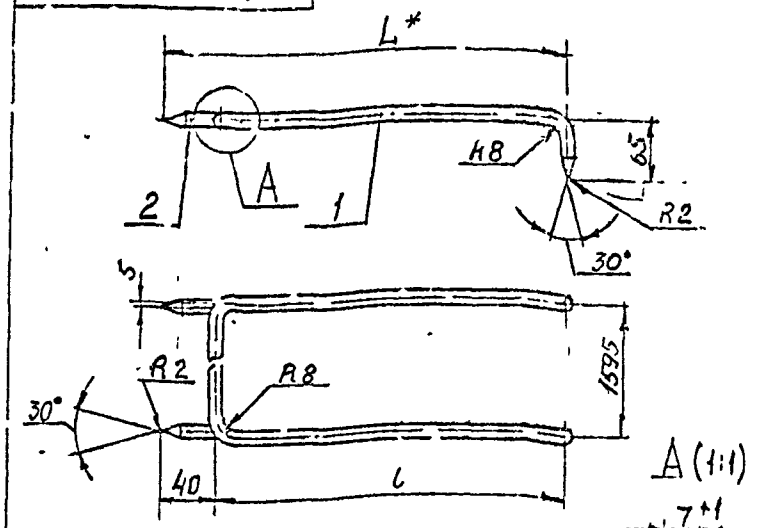

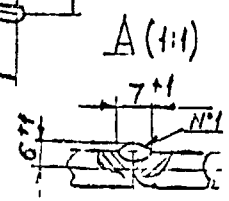

Обозначение	Размеры, мм		Масса, кг
	L	l	
А1А443.020	424	380	1,0
-01	484	440	1,1

1. *Размер для справок.
2. $\frac{t_2}{2}$.
3. Шов N°1 - сварка ручная дуговая.

Изм	Лист	№ докум.	Подп.	Дата
Разраб.		Ямпольская		
Пров.		Лимбак		
Нач. гр.		Лимбак		
Гл. спец.		Грановский		
Н. контр.		Фрадкин		
Утв.		Сливак		

А1А443 020СБ

Прижим

Лит.	Масса	Масштаб
	см. табл.	—

Лист | Листов 1

САНТЕХНИИПРОЕКТ

Формат: А4

Формат	Зона	Поз.	Обозначение	Наименование	Кол.	Примечание
				Документация		
			А1А443 030СБ	Сборочный чертеж		
				Детали		
		1	А1А443.051	Пруток		
				Круг 6,0 ГОСТ 2590-88		
				Ст 3 ГОСТ 535-88		
				L - 400-14	5	0,1 кг
		2	А1А443 052	Прутток		
				Круг 6,0 ГОСТ 2590-88		
				Ст 3 ГОСТ 535-88		
				L = 1590-31	2	0,48 кг

Изм	Лист	№ докум.	Подп.	Дата
Разраб.				
Пров.				
Нач. гр.				
Н. контр.		Фрадкин		
Утв.		Сливак		

А1А443.030

Решетка опорная

Лит.	Лис	Листов
		1

САНТЕХНИИПРОЕКТ

Копировал Ц00197-24 (21) Формат А4

МГП «Информреклаимиздат» Зак. 326 Тир. 100

gost.e-ecolog.ru