ТИПОВЫЕ КОНСТРУКЦИИ, ИЗДЕЛИЯ И УЗЛЫ ЗДАНИЙ И СООРУЖЕНИЙ

СЕРИЯ 5.904-75.94

КАМЕРЫ ПРИТОЧНЫЕ ВЕНТИЛЯЦИОННЫЕ ПРОИЗВОДИТЕЛЬНОСТЬЮ ОТ 10 ДО 125 ТЫС. $м^3/ч$

ВЫПУСК 1-22

СЕКЦИЯ ФИЛЬТРА ДЛЯ ПРИТОЧНОЙ КАМЕРЫ 2ПК20

РАБОЧИЕ ЧЕРТЕЖИ

Ц 00194-23

gost.e-ecolog.ru

ТИПОВЫЕ КОНСТРУКЦИИ, ИЗДЕЛИЯ И УЗЛЫ ЗДАНИЙ И СООРУЖЕНИЙ

СЕРИЯ 5.904-75.94

КАМЕРЫ ПРИТОЧНЫЕ ВЕНТИЛЯЦИОННЫЕ ПРОИЗВОДИТЕЛЬНОСТЬЮ

от 10 до 125 тыс. м³/ч.

ВЫПУСК 1-22

СЕКЦИЯ ФИЛЬТРА ДЛЯ ПРИТОЧНОЙ КАМЕРЫ 2ПК20

РАБОЧИЕ ЧЕРТЕЖИ

РАЗРАБОТАНЫ

ГПКНИИ САНТЕХНИИПРОЕКТ

главный инженер института Л.А.Степанов

главный инженер проекта В.Д.Сливак

УТВЕРЖДЕНЫ

Главпроектом Госстроя России, письмо от 25.02.94. №9-3-2/34И введены в действие ГПКНИИ САНТЕХНИИПРОЕКТ с 30.06.94 приказ от 01.03.1994г №7

Обозначение	Наименование	Стр.
А1А442.000-ТО	Секция фильтра для приточной камеры 2ПК20. Техническое описание	3
А1А442. 019	Уголок	
А1А442. 000	Секция фильтра для приточной камеры 2ПК20	4
А1А442. 006	Наконечник	5
А1А442.000 СБ	Секция фильтра для приточной камеры 2ПК20	6
А1А442. 001 А1А442. 002	Пробка Прокладка	9
А1А442. 003 А1А442. 007	Бобышка Трубка	10
А1А442. 004 А1А442. 005	Пробка Бобышка	11
А1А442. 008 А1А442. 013	Крюк Скоба	12

Обозначение	Наименование	Стр.
А1А442. 014 А1А442. 016	Стопор Планка	13
А1А442. 017 А1А442. 018	Уголок Уголок	14
А1А442. 010	Панель	15
А1А442. 010 СБ	Панель	16
А1А442. 031 А1А442. 032	Профиль Лист	17
А1А442. 021 А1А442. 034	Направляющая Лист	18
А1А442. 020 А1А442. 030	Прижим Решетка опорная	19
А1А442. 020 СБ А1А442. 030 СБ	Прижим Решетка опорная	20

Изм.	Лист	№ докум.	Подп.	Дата
Разраб.		Ямпольская		
Пров.		Литвак		
Нач.гр.		Литвак		
Н.контр.		Фрадкин		
Утв.		Спивак		

5.904-75.94 1-22

Содержание

Лит.	Лист	Листов
И	1	

САНТЕХНИИПРОЕКТ

Инв.№ подл. | Подп. и дата | Взам.инв.№ | Инв.№ дубл. | Подп. и дата

Серия 5.904-75.94 выпуск 1-22

В настоящем выпуске приведены рабочие чертежи секции фильтра для приточной камеры типа 2ПК20

Секция состоит из двух боковых и одной верхней панели, сваренных между собой.

К боковым панелям приварены зигзагообразные направляющие, на которых закреплены опорные решетки.

На эти решетки укладывается фильтрующий материал типа Фрнк-ПГ, прижимаемый посредством скоб.

По мере запыленности этот материал удаляется и заменяется новым.

Обслуживание секций осуществляется из приемной секции.

На передней панели секции расположены штуцеры для микроманометра, который по разности давлений до и после фильтра контролирует аэродинамическое сопротивление фильтрующего материала, и бобышки для термометров.

Секция фильтра соединяется с приемной секцией посредством болтов и гаек, входящих в комплект секции фильтра, а с калориферной секцией-посредством болтов и гаек, входящих в комплект калориферной секции.

Инв. № подл. | Подп. и дата | Взам. инв. № | Инв. № дубл. | Подп. и дата

Изм	Лист	№ докум.	Подп.	Дата
Разраб.		Шершакова		VII 93
Пров.		Литвак		
Нач. гр.		Литвак		
Н. контр.		Лейтес		
Утвердил		Спивак		

А1А442.000-ТО

Секция фильтра для приточной камеры 2ПК20. Техническое описание

Лит	Лист	Листов
И		1

САНТЕХНИИПРОЕКТ

Копировал Формат А4

А1А442.019

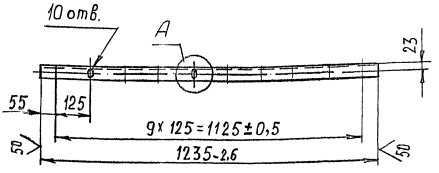

А (1:1)

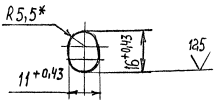

А1А442.019-01

Остальное-см. А1А442.019

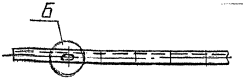

Б (1:1)



1. * Размер для справок
2. $\pm \frac{t}{2}$

Взам. инв. № | Инв. № дубл. | Подп. и дата

Инв. № подл. | Подп. и дата

Изм	Лист	№ докум.	Подп.	Дата
Разраб.		Шершакова		VII 93
Пров.		Литвак		
Т. контр.		Гранавский		
Н. контр.		Лейтес		
Утвердил		Спивак		

А1А442 019

Уголок

Лит.	Масса	Масштаб
И	2,0	1:10

Лист | Листов 1

Уголок 35×35×3 ГОСТ 8509-86 / Ст 3 ГОСТ 535-88

САНТЕХНИИПРОЕКТ

Копировал 400194-23 4 Формат А4

Выпуск 1-22

Серия 5.904-75.94

Формат	Зона	Поз.	Обозначение	Наименование	Кол.	Примечание
				Документация		
А3			А1А442.000 СБ	Сборочный чертеж		
А3			А1А442.000-ТО	Секция фильтра для приточной камеры 2ПК20		
				Техническое описание		
				Сборочные единицы		
А4		1	А1А442.010	Панель	1	
		2	-01	Панель	1	
		3	-02	Панель	1	
А4		4	А1А442.020	Прижим	1	
		5	-01	Прижим	5	
А4		6	А1А442.030	Решетка опорная	12	
				Детали		
А4		7	А1А442 001	Пробка	1	
А4		8	А1А442 002	Прокладка	1	
		9	-01	Прокладка	1	
А4		10	А1А442 003	Бобышка	1	
А4		11	А1А442.004	Пробка	1	
А4		12	А1А442.005	Бобышка	1	
А4		13	А1А442.006	Наконечник	2	

Подп. и дата | Инв.№ дубл. | Взам. инв.№ | Подп. и дата | Инв.№ подл.

Изм.	Лист	№ докум.	Подп.	Дата
Разраб.		Шершаков		XI-93
Пров.		Литвак		
Нач.гр.		Литвак		
Н.контр.		Лейтес		
Утв.		Спивак		

А1А442.000

Секция фильтра для приточной камеры 2ПК20

Лит.	Лист	Листов
И	1	3

САНТЕХНИИПРОЕКТ

Формат А4

Формат	Зона	Поз.	Обозначение	Наименование	Кол.	Примечание
А4		14	А1А442.007	Трубка	2	
А4		15	А1А442 008	Крюк	5	
Б4		16	А1А442.009	Пруток		
				Круг $\frac{6,0\ ГОСТ\ 2590\text{-}88}{Ст3\ ГОСТ\ 535\text{-}88}$		
				L=1105-2,6	7	0,24 кг
Б4		17	А1А442.011	Лист		
				Лист $\frac{3,0\ ГОСТ\ 19903\text{-}74}{0К36ОВ\ ГОСТ\ 16523\text{-}89}$		
				70-0,74×1050-2,6	1	1,73 кг
Б4		18	А1А442.012	Планка		
				Уголок $\frac{40\times40\times3\ ГОСТ\ 8509\text{-}86}{Ст3\ ГОСТ\ 535\text{-}88}$		
				L=1163-2,6	1	2,7 кг
А4		19	А1А442.013	Скоба	62	
А4		20	А1А442.014	Стапор	2	
Б4		21	А1А442.015	Труба		
				Труба 15×2,8		
				ГОСТ 3262-75		
				L=1150-2,6	1	1,4 кг
А4		22	А1А442 016	Планка	2	
А4		23	А1А442.017	Уголок	1	
		24	-01	Уголок	1	
А4		25	А1А442.018	Уголок	1	
		26	-01	Уголок	1	
А4		27	А1А442.019	Уголок	1	
		28	-01	Уголок	1	
А4		29	А1А442 021	Направляющая	1	
		30	-01	Направляющая	1	

Подп. и дата | Инв.№ дубл. | Взам. инв.№ | Подп. и дата | Инв.№ подл.

Изм.	Лист	№ докум.	Подп.	Дата

А1А442.000

Лист 2

Копировал Ц00194-23 5 Формат А4

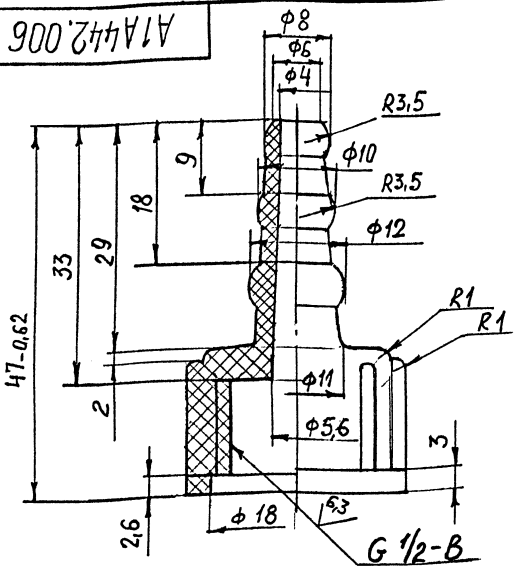

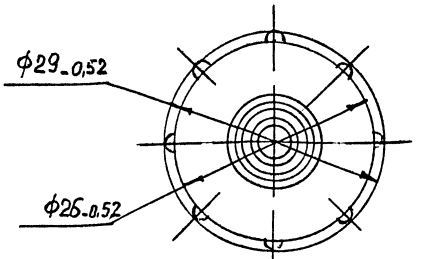

Неуказанные предельные отклонения размеров: $H14; h14; \pm\frac{t_2}{2}$

Изм.	Лист	№ докум.	Подп.	Дата
Разраб.		Шерешкова		4-93
Пров.		Литвак		
Нач.гр.		Литвак		
Гл.спец.		Грановский		
Н.контр.		Лейтес		
Утв.		Спивак		

А1А442.006

Наконечник

Лит.	Масса	Масштаб
И	0,007	2:1

Лист | Листов 1

Поли этилен высокой плотности марки ПЧ070 ЛИРТУ 6 №5-850465

САНТЕХНИИПРОЕКТ

Копировал

Формат А4

Формат	Зона	Поз.	ОБОЗНАЧЕНИЕ	НАИМЕНОВАНИЕ	Кол.	Примечание
				Стандартные изделия		
		31		Болт М10-6g*25.36		
				ГОСТ 7798-70	40	
		32		Гайка М10-6Н.5		
				ГОСТ 5915-70	40	
				Материалы		
		33		Материал фильтрующий типа		
				ФРНК-ПГ		
				ТУ17РСФСР19-76-011-17-92		
				Ширина полотна		
				1166 мм	6,0	Кг
		34		Пластина		
				2Н-I-ТМКЩ-М-3		
				ГОСТ 7338-90	0,65	Кг

Подп. и дата | Инв.№ дубл. | Взам.инв.№ | Подп. и дата | Инв.№ подл.

Изм.	Лист	№ докум.	Подп.	Дата

А1А442.000

Лист 3

Копировал Норма-23 6 Формат А4

А1А442.000 СБ

Серия 5.904-75.94 Выпуск 22

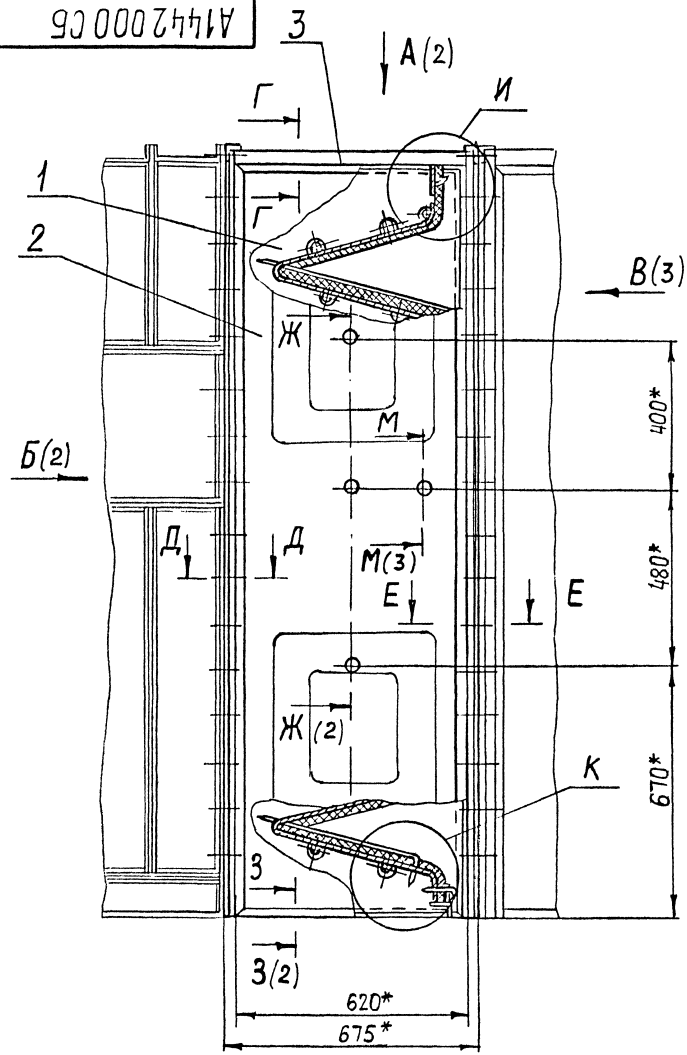

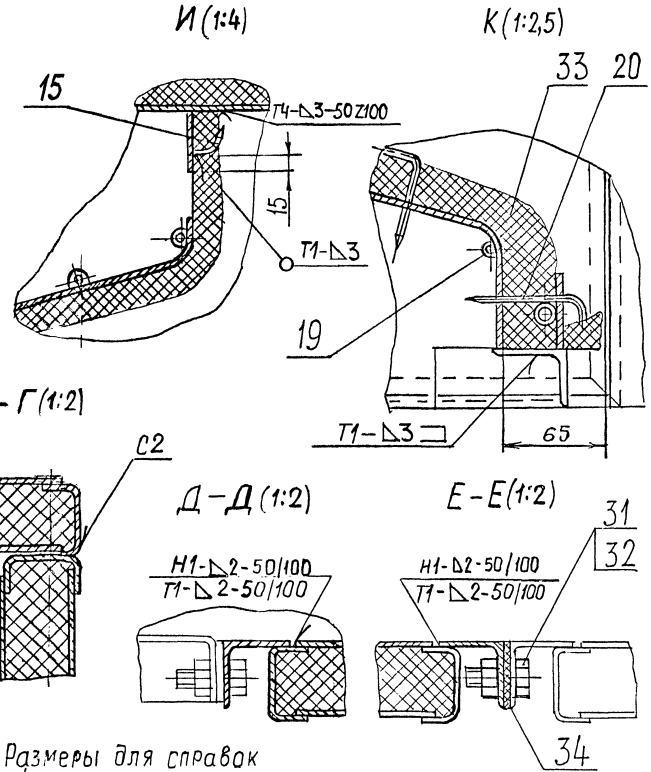

1* Размеры для справок

2 $\pm \frac{t_2}{2}$

3. Сварные швы по ГОСТ 5264-80

Изм.	Лист	№ докум.	Подп.	Дата
Разраб.		Шершакова		X-93
Пров.		Литвак		
Т. контр.		Литвак		
Гл. спец.		Гранковский		
Н. контр.		Прядкин		
Утвердил		Спивак		

А1А442.000 СБ

Секция фильтра для приточной камеры 2ПК20

Лит.	Масса	Масштаб
И	163	1:10

Лист 1 Листов 3

САНТЕХНИИПРОЕКТ

Копировал Ц00194-23 7 Формат А3

Инв. № подл. | Подп. и дата | Взам. инв. № | Инв. № дубл. | Подп. и дата

А1442.000 СБ

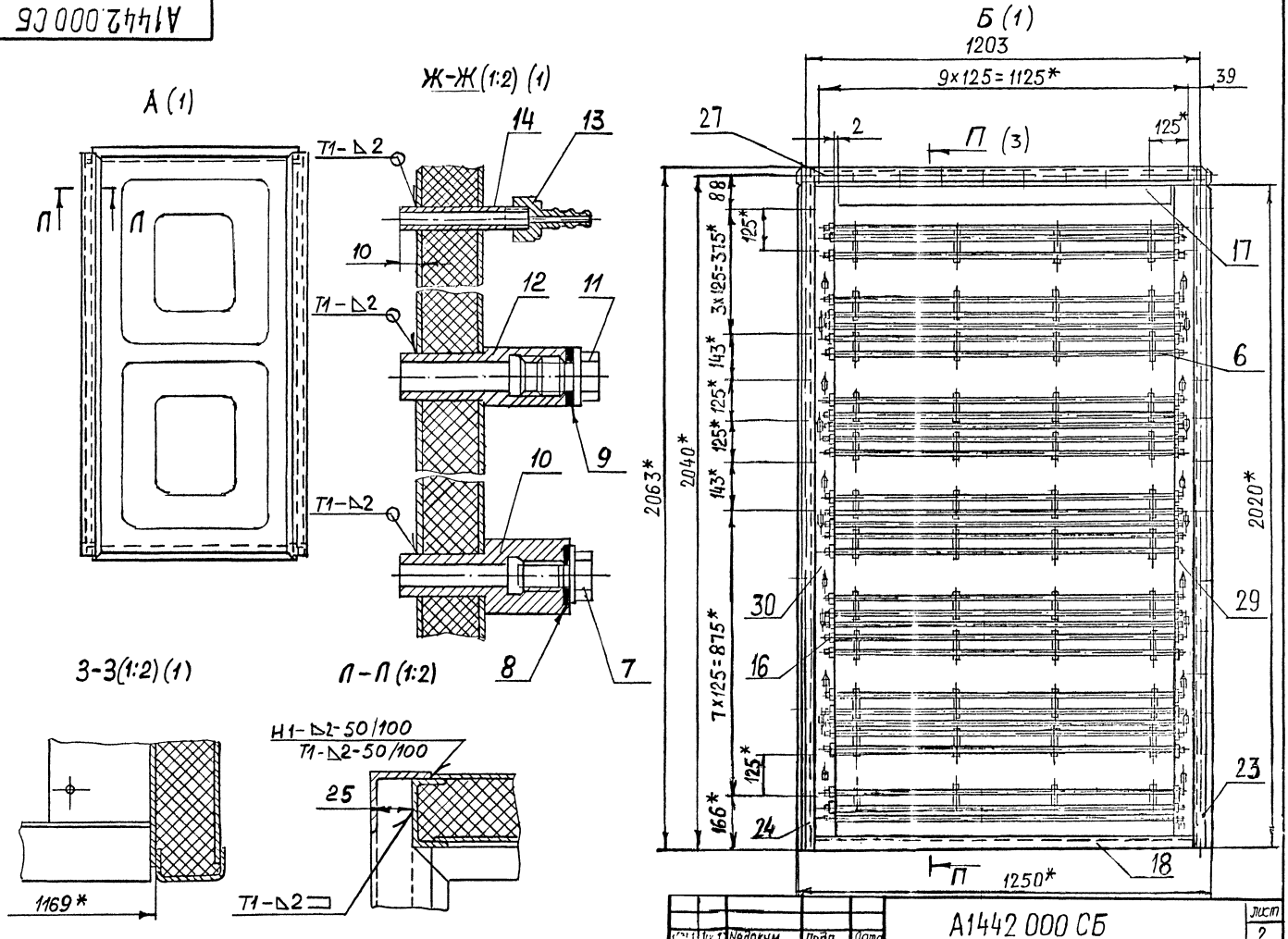
А (1)
Ж-Ж (1:2) (1)
Б (1)
1203
9×125=1125*
39
2
125*
П (3)
27
17
6
29
23
18
30
16
24
2063*
2040*
2020*
1250*
88
125*
3×125=375*
143*
125*
125*
143*
7×125=875*
125*
166*
Т1-⊿2
14
13
10
12
11
9
8
7
П
З-З (1:2) (1)
П-П (1:2)
Н1-⊿2-50/100
Т1-⊿2-50/100
25
1169*
Серия 5.904-75.94
А1442 000 СБ
Лист 2
Подп. и дата
Инв. № дубл.
Взам. инв. №
Подп. и дата
Инв. № подл.
Копировал
Ц00194-23 8
Формат А3

Серия 5.904-75.94

В (1)

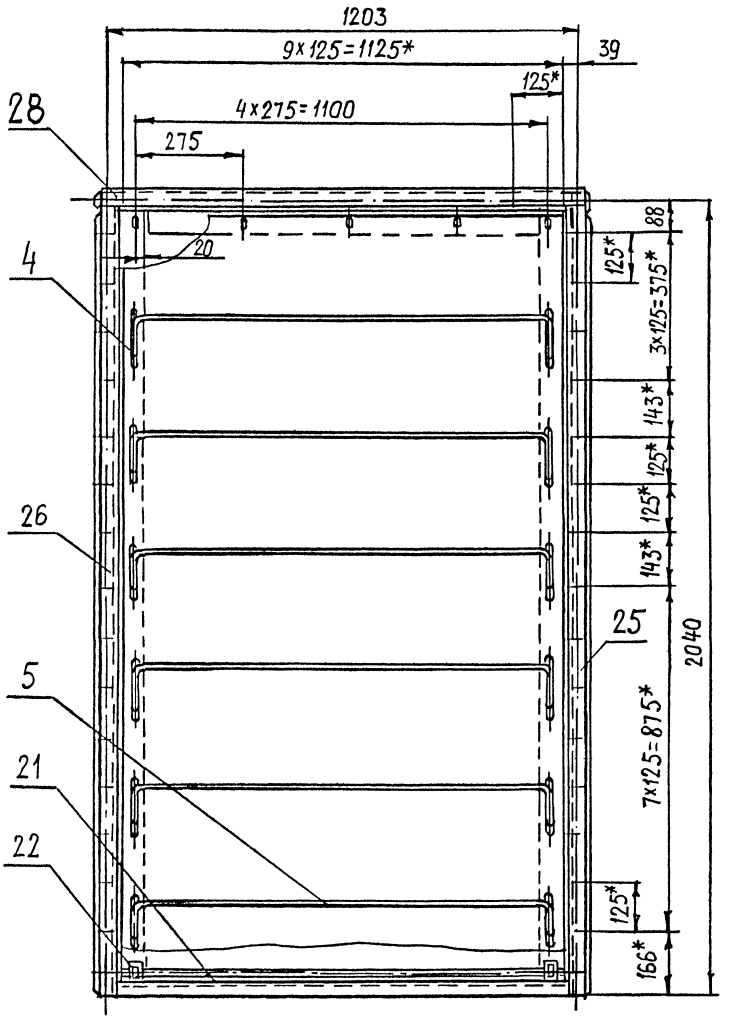

П-П (2)

Поз. 4, 5, 6 не показаны

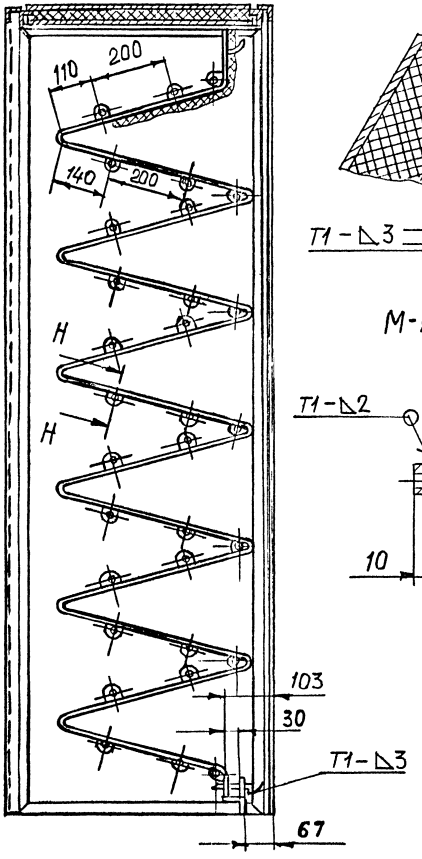

Н-Н (1:2)

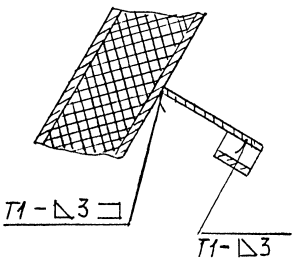

М-М (1:2) (1)

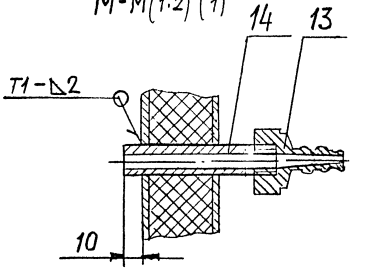

Изм.	Лист	№ докум.	Подп.	Дата

А1А442.000 СБ

Лист 3

Копировал

400194-23 9

Формат А3

Подп. и дата | Инв. № дубл. | Взам. инв. № | Подп. и дата | Инв. № подл.

А1А442.001

12,5

Серия 5.904-75.94

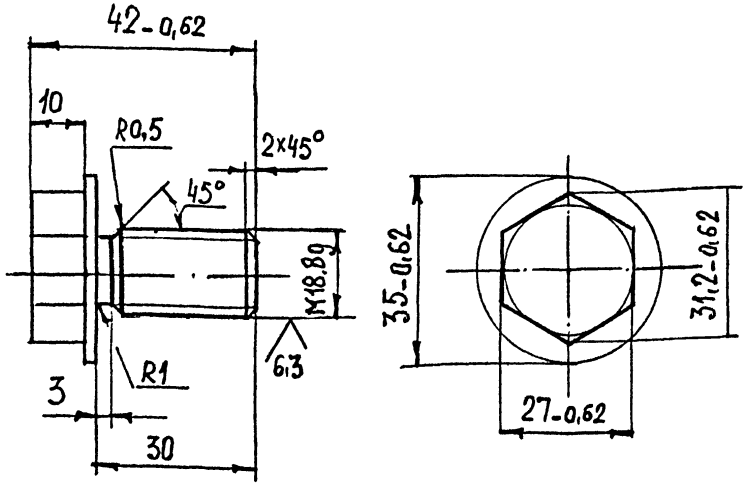

Неуказанные предельные отклонения размеров: $\pm \frac{t2}{2}$

Изм.	Лист	№ докум.	Подп.	Дата
Разраб.		Шершакова		XI-93
Пров.		Литвак		
Нач.гр.		Литвак		
Гл.спец.		Гранавский		
Н.контр.		Фрадкин		
Утв.		Спивак		

А1А442.001

Пробка	Лит.	Масса	Масштаб
	И	0,1	1:1
	Лист	Листов 1	
Ст 3 ГОСТ 380-88	САНТЕХНИИПРОЕКТ		

Копировал Формат А4

А1А442.002

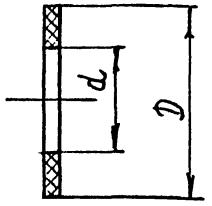

Обозначение	Размеры, мм		Масса, кг
	D	d	
А1А442.002	36-0,62	$20^{+0,52}$	0,001
-01	42-0,62	$30^{+0,52}$	0,002

Изм.	Лист	№ докум.	Подп.	Дата
Разраб.		Шершакова		XI-93
Пров.		Литвак		
Нач. гр.		Литвак		
Гл.спец.		Гранавский		
Н.контр.		Фрадкин		
Утв.		Спивак		

А1А442.002

Прокладка	Лит.	Масса	Масштаб
	И	См. табл	—
	Лист	Листов 1	
Пластина 2Н-I-ТМКЩ-М-3 ГОСТ 7338-90	САНТЕХНИИПРОЕКТ		

Копировал Ц00194-23 10 Формат А4

Подп. и дата | Инв.№ дубл. | Взам.инв.№ | Подп. и дата | Инв.№ подл.

А1А442.003

125 V(√)

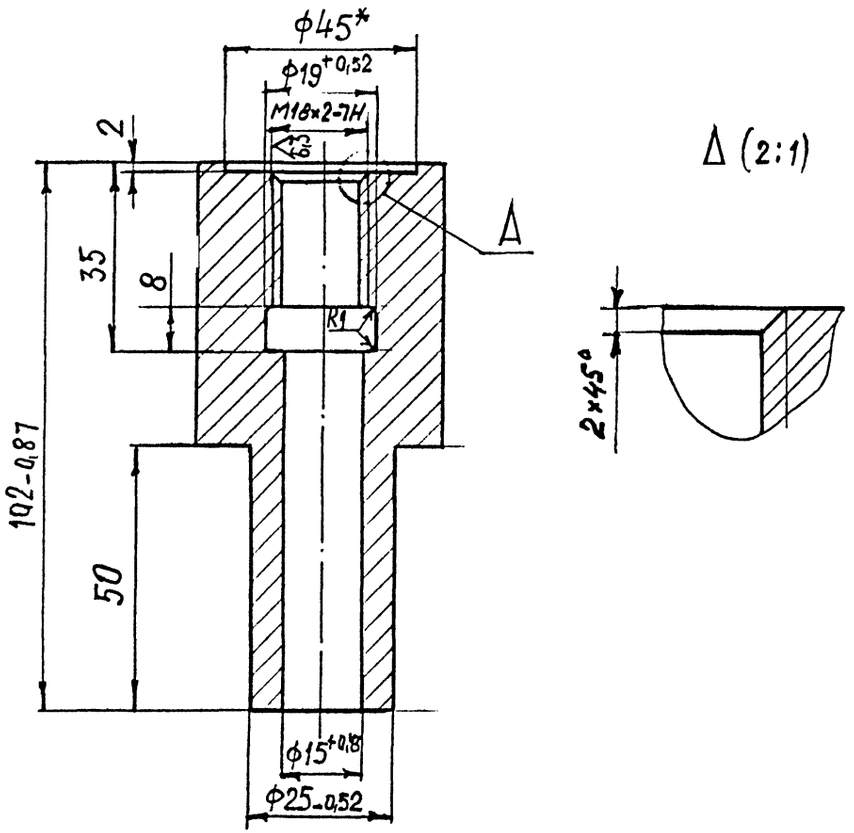

1.* Размер для справок

2. $\pm \frac{t2}{2}$

Серия 5.904-75.94

Изм.	Лист	№ докум.	Подп.	Дата
Разраб.		Шершакова		XI 93
Пров.		Литвак		
Нач. гр.		Литвак		
Гл. спец.		Грановский		
Н.контр.		Фрадкин		
Утв.		Сливак		

А1А442.003

Бобышка

Лит.	Масса	Масштаб
И	0,56	1:1

Лист | Листов 1

Ст 3 ГОСТ 380-88

САНТЕХНИИПРОЕКТ

Подп. и дата | Инв.№ дубл. | Взам.инв.№ | Подп. и дата | Инв.№ подл.

Копировал Формат А4

А1А442.007

50 V(√)

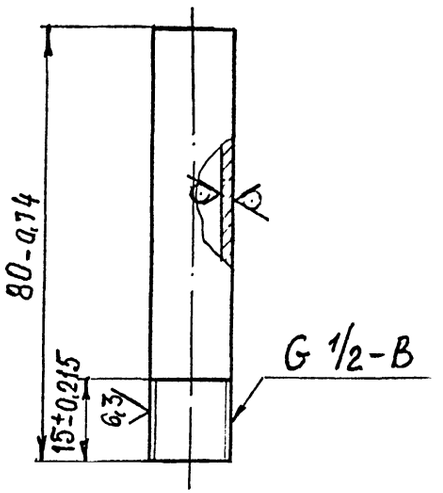

Изм.	Лист	№ докум.	Подп.	Дата
Разраб.		Шершакова		XI-93
Пров.		Литвак		
Нач.гр.		Литвак		
Гл.спец.		Грановский		
Н.контр.		Фрадкин		
Утв.		Сливак		

А1А442.007

Трубка

Лит.	Масса	Масштаб
И	0,05	1:1

Лист | Листов 1

Труба 15×2,8 ГОСТ 3262-75

САНТЕХНИИПРОЕКТ

Подп. и дата | Инв.№ дубл. | Взам.инв.№ | Подп. и дата | Инв.№ подл.

Копировал Ц00194-23 11 Формат А4

А1А 442.004

12,5 (√)

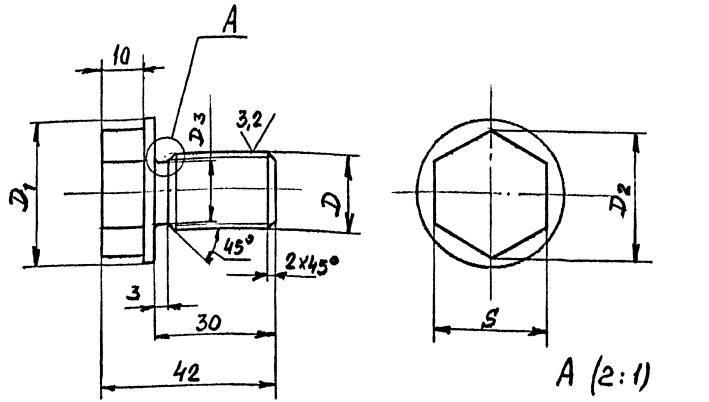

А (2:1)

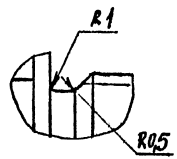

Обозначение	Размеры, мм					Масса, кг
	D	D1	D2	D3	S	
А1А 442.004	М18×2-8g	35	31,2	15	27	0,1
-01	М27×2-8g	45	33,3	24	30	0,2

Неуказанные предельные отклонения размеров: h14; $\pm \frac{t_2}{2}$

Изм.	Лист	№ докум.	Подп.	Дата	А1А 442 004			
Разраб.		Лейтес			Пробка	Лит.	Масса	Масштаб
Пров.		Литвак				И	См. табл.	–
Нач.гр.		Литвак				Лист	Листов 1	
Гл.спец.		Гаяновский			Ст3 ГОСТ 380-88	САНТЕХНИИПРОЕКТ		
Н.контр.		Фрайкин						
Утв.		Спивак						

Инв.№ подл. | Подп. и дата | Взам. инв.№ | Инв.№ дубл. | Подп. и дата

А1А 442.005

12,5 (√)

Рис. 1

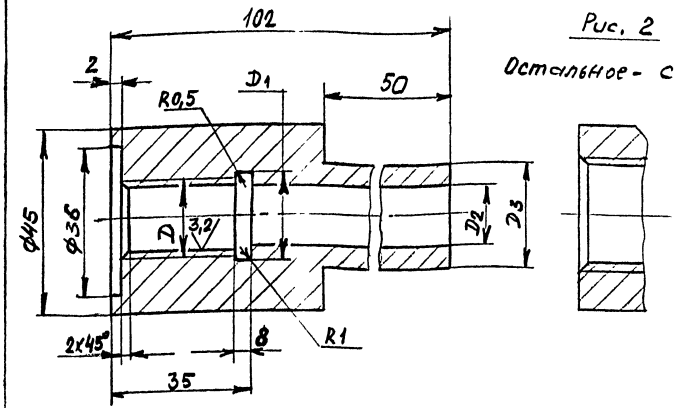

Рис. 2

Остальное - см. рис. 1

Обозначение	Рис.	Размеры, мм				Масса, кг
		D	D1	D2	D3	
А1А 442.005	1	М18×2-8H	19	15	25	0,56
-01	2	М27×2-8H	28	22	30	0,45

Неуказанные предельные отклонения размеров: H14; h14; $\pm \frac{t_2}{2}$.

Изм.	Лист	№ докум.	Подп.	Дата	А1А442 005			
Разраб.		Лейтес			Бобышка	Лит.	Масса	Масштаб
Пров.		Литвак				И	См. табл.	–
Нач.гр.		Литвак				Лист	Листов 1	
Гл.спец.		Гаяновский			Ст3 ГОСТ 380-88	САНТЕХНИИПРОЕКТ		
Н.контр.		Фрайкин						
Утв.		Спивак						

Инв.№ подл. | Подп. и дата | Взам. инв.№ | Инв.№ дубл. | Подп. и дата

Серия 5.904-75-94 Выпуск 1-22

А1А442.008

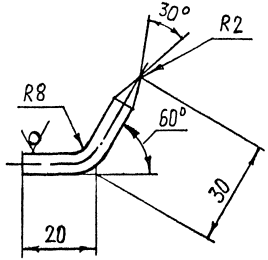

Предельные отклонения размеров $\pm\frac{t_2}{2}$

Изм	Лист	№ докум.	Подп	Дата
Разраб.		Шершакова		
Пров.		Литвак		
Т. контр.		Литвак		
Гл. спец.		Грановский		
Н. контр.		Лейтес		
Утвердил		Спивак		

А1А442.008

Крюк

Лит	Масса	Масштаб
И	0,013	1:1
Лист	Листов 1	

Круг $\frac{6.0\ ГОСТ\ 2590-88}{Ст\ 3\ ГОСТ\ 535-88}$

САНТЕХНИИПРОЕКТ

Копировал Формат А4

Инв. № подл. | Подп. и дата | Взам. инв. № | Инв. № дубл. | Подп. и дата

А1А442.013

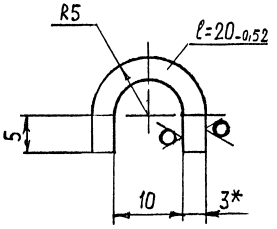

1.* Размер для справок

2. $\pm\frac{t_2}{2}$

Изм	Лист	№ докум.	Подп	Дата
Разраб.		Шершакова		XI-93
Пров		Литвак		
Т. контр.		Литвак		
Гл спец.		Грановский		
Н. контр.		Лейтес		
Утвердил		Спивак		

А1А442.013

Скоба

Лит	Масса	Масштаб
И	0.02	2:1
Лист	Листов 1	

Лист $\frac{3,0\ ГОСТ\ 19903-74}{ОК\ 360В\ ГОСТ\ 16523-89}$

САНТЕХНИИПРОЕКТ

Инв. № подл. | Подп. и дата | Взам. инв. № | Инв. № дубл. | Подп. и дата

Копировал

Серия 5.904-75-94 Выпуск 1-22

Инв. № подл. | Подп. и дата | Взам. инв. № | Инв. № дубл. | Подп. и дата

А1А442.014

50

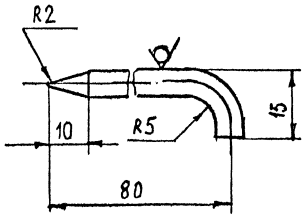

Предельные отклонения размеров $\pm \frac{t_2}{2}$

Изм.	Лист	№ докум.	Подп.	Дата
Разраб.		Шершакова		XI-93
Пров.		Литвак		
Т. контр.		Литвак		
Гл. спец.		Грановский		
Н. контр.		Лейтес		
Утвердил		Спивак		

А1А442.014

Стопор

Лит	Масса	Масштаб
И	0,02	1:1

Лист | Листов 1

Круг $\frac{6,0\ ГОСТ\ 2590-88}{Ст\ 3\ ГОСТ\ 535-88}$

САНТЕХНИИПРОЕКТ

Копировал | Формат А4

А1А442.016

50

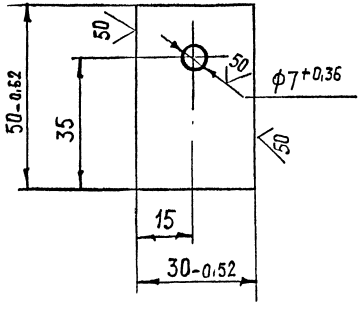

Изм.	Лист	№ докум.	Подп	Дата
Разраб.		Шершакова		XI-93
Пров		Литвак		
Т. контр.		Литвак		
Гл. спец.		Грановский		
Н. контр.		Лейтес		
Утвердил		Спивак		

А1А442.016

Планка

Лит	Масса	Масштаб
И	0,04	1:1

Пист | Листов 1

Лист $\frac{3,0\ ГОСТ\ 19\ 903-74}{ОК\ 360В\ ГОСТ\ 16523-89}$

САНТЕХНИИПРОЕКТ

Копировал | Формат А4

Инв. № подл. | Подп. и дата | Взам. инв. № | Инв. № дубл. | Подп. и дата

Серия 5.904-75.94

А1А442.017

А1А442.017 - изображен

А1А442.017 - зеркальное отражение

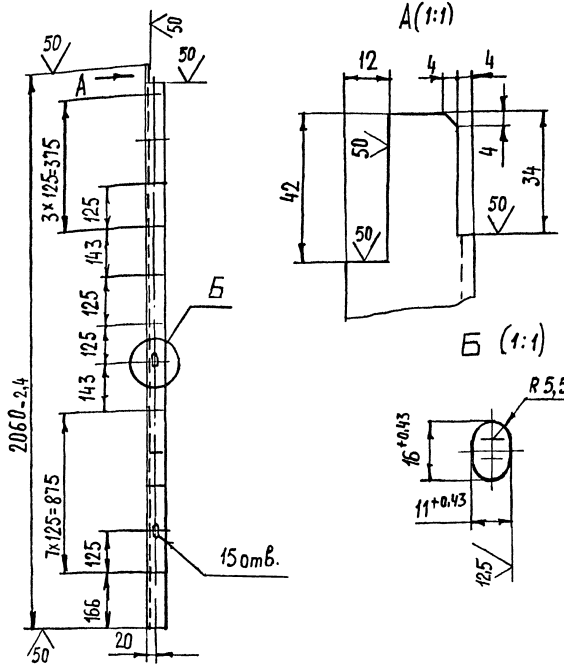

1.* Размер для справок

2. $\pm \frac{t_2}{2}$

Изм.	Лист	№докум.	Подп.	Дата
Разраб.		Шершакова		XI-93
Пров		Литвак		
Т.контр		Литвак		
Гл.спец.		Грановский		
Н.контр		Фрайкин		
Утвердил		Спивак		

А1А442.017

Уголок

Лит	Масса	Масштаб
И	3,4	1:10

Лист | Листов 1

Уголок 35х35х3 ГОСТ 8509-86 / Ст3 ГОСТ 535-88

САНТЕХНИИПРОЕКТ

Копировал

Формат А4

Инв. № подл. | Подп. и дата | Взам. инв. № | Инв. № дубл. | Подп. и дата

А1А442.018

А1А442.018 - изображено

А1А442.018-01 - зеркальное отражение

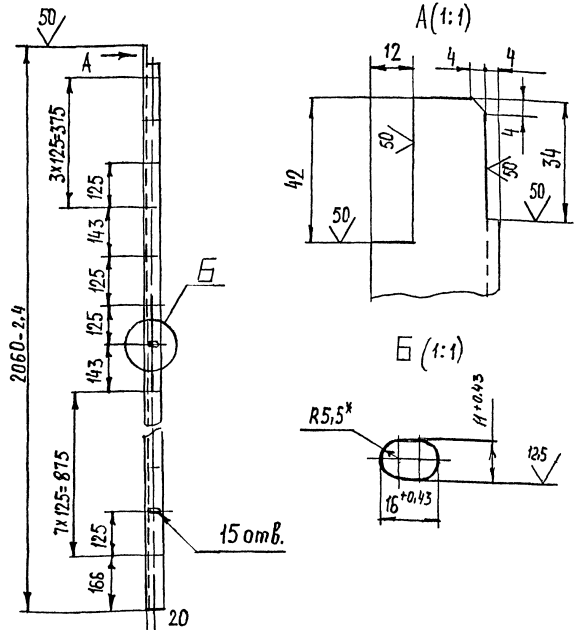

1.* Размер для справок

2. $\pm \frac{t_2}{2}$

Изм.	Пист.	№ докум.	Подп	Дата
Разраб.		Шершакова		XI-93
Пров		Литвак		
Т. контр.		Литвак		
Гл спец		Грановский		
Н. контр.		Фрайкин		
Утвердил		Спивак		

А1А442.018

Уголок

Пит.	Масса	Масштаб
И	3,4	1:1

Пист | Пистов 1

Уголок 35х35х3 ГОСТ 8509-86 / Ст3 ГОСТ 535-88

САНТЕХНИИПРОЕКТ

Копировал

Формат А4

Инв. № подл. | Подп. и дата | Взам. инв. № | Инв. № дубл. | Подп. и дата

Серия 5.904-75.94

Формат	Зона	Поз.	Обозначение	Наименование	Кол.	Примечание
				Документация		
А3			А1А442.010 СБ	Сборочный чертеж		
				Детали		
А4		1	А1А442.031	Профиль	2	
			Переменные данные	для исполнений:		
				А1А442.010		
				Детали		
А4		2	А1А442.031-01	Профиль	2	
А4		3	А1А442.032	Лист	1	
Б4		4	А1А442.033	Лист		
				Лист 2,0 ГОСТ 19903-74 / ОК3608 ГОСТ 16523-89		
				600-1,75 х 2000-3,7	1	18,8 кг
				Материалы		
		5		Плита П175-40		
				ГОСТ 9573-82	12,5	кг

Подп. и дата | Инв. № дубл. | Взам. инв. № | Подп. и дата | Инв. № подл.

Изм.	Лист	№ докум.	Подп.	Дата
Разраб.		Шершакова		VI-83
Пров.		Литвак		
Нач. гр.		Литвак		
Н. контр.		Гейтес		
Утв.		Спивак		

А1А442.010

Панель

Лит.	Лист	Листов
	1	2

САНТЕХНИИПРОЕКТ

Копировал

Формат А4

Формат	Зона	Поз.	Обозначение	Наименование	Кол.	Примечание
				А1А442.010-01		
				Детали		
А4		2	А1А442.031-01	Профиль	2	
А4		3	А1А442 032-01	Лист	1	
А4		4	А1А442.034	Лист	1	
				Материалы		
		5		Плита П175-40		
				ГОСТ 9573-82	12,5	кг
				А1А442.010-02		
				Детали		
А4		2	А1А442 031-02	Профиль	2	
А4		3	А1А442.032-02	Лист	1	
Б4		4	А1А442.035	Лист		
				Лист 2,0 ГОСТ 19903-74 / ОК3608 ГОСТ 16523-89		
				600-1,75 х 1230-2,6	1	11,8 кг
				Материалы		
		5		Плита П175-40		
				ГОСТ 9573-82	10,0	кг

Подп. и дата | Инв. № дубл. | Взам. инв. № | Подп. и дата | Инв. № подл.

Изм.	Лист	№ докум.	Подп.	Дата

А1А442.010

Лист 2

Рис.1

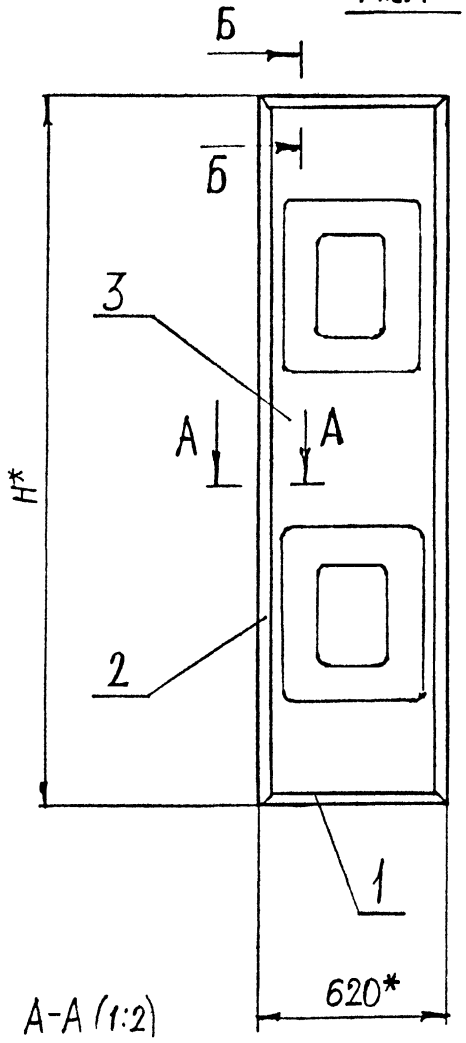

А-А (1:2)

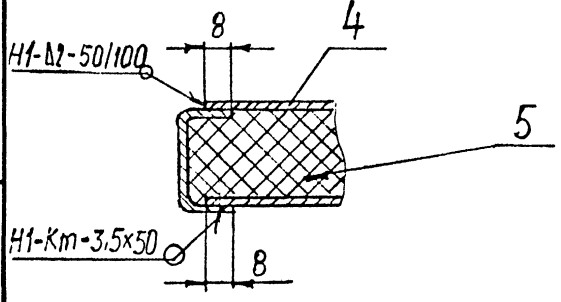

Рис.2

Остальное-см.рис.1

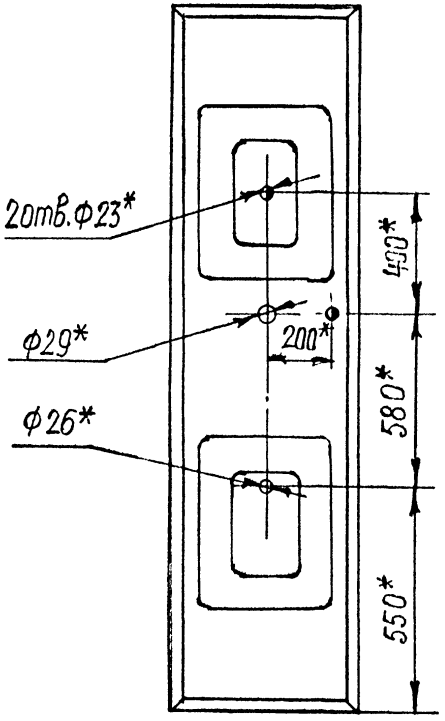

Б-Б(1:2)

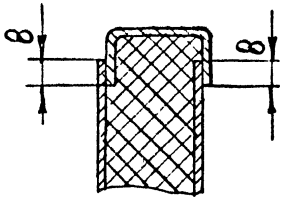

Рис.3

Остальное-см.рис.1

А-А(1:2)

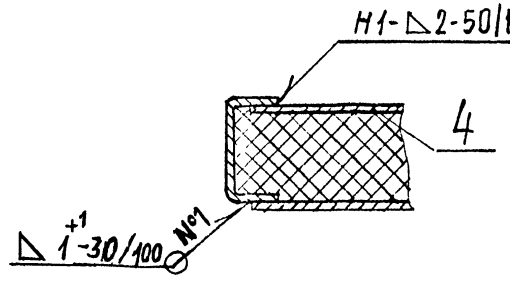

Б-Б(1:2)

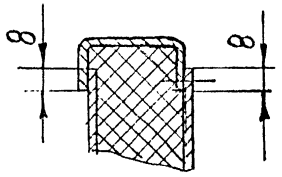

Обозначение	Рис.	Н*, мм	Масса,кг
А1А442.010	1	2020	34,8
-01	2		
-02	3	1250	22,4

1.*Размеры для справок.

2. Сварной шов №1-сварка ручная, дуговая в углекислом газе плавящимся электродом, шов Н1-Кт-по ГОСТ 15878-70, шов Н1-по ГОСТ 5264-80

Изм	Лист	№ докум.	Подп	Дата
Разраб.		Шершакова		1-93
Пров		Литвак		
Т. контр.		Литвак		
Гл.спец		Гранобский		
Н. контр.		Тейтес		
Утвердил		Литвак		

А1А442.010 СБ

Панель

Лит.	Масса	Масштаб
	см. табл.	—

Лист | Листов 1

САНТЕХНИИПРОЕКТ

Инв. № подл. | Подп. и дата | Взам. инв. № | Инв. № дубл. | Подп. и дата

А1А442.031

Серия 5.904-75.94

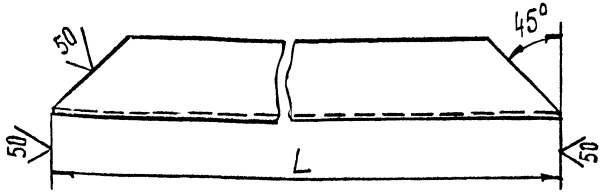

Обозначение	L, мм	Масса, кг
А1А442.031	616-1,75	0,7
-01	2016-4,4	2,3
-02	1246-2,6	1,4

Неуказанные предельные отклонения размеров ± $\frac{t_2}{2}$

Изм.	Лист	№ докум.	Подп.	Дата
Разраб.		Щершакова		11.93
Пров.		Литвак		
Рук. груп		Литвак		
Гл. спец.		Грановский		
Н. контр.		Фрадкин		
Утв.		Спивак		

А1А442.031

Профиль

Лит.	Масса	Масштаб
И	см. табл	—
Лист	Листов 1	

швеллер 40х20х2-Ст3 кп ГОСТ 8278-83

САНТЕХНИИПРОЕКТ

Копировал Формат А4

А1А442.032

Рис. 1

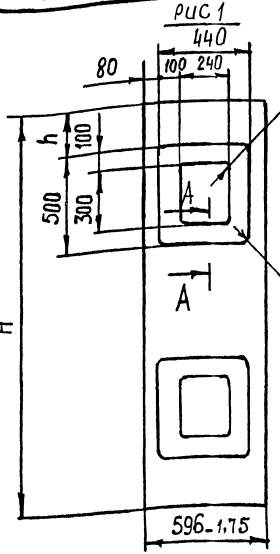

Рис. 2

Остальное см. рис. 1

А-А (1:1)

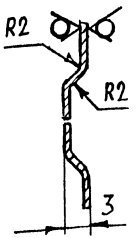

Обозначение	Рис.	Размеры, мм H	Размеры, мм h	Масса, кг
А1А442.032	1	2000-3,7	250	7,5
-01	2			
-02	1	1230-2,6	80	4,4

Изм.	Пист	№ докум.	Подп.	Дата
Разраб.		Щершакова		11.93
Пров		Литвак		
Т. контр.		Литвак		
Гл.спец.		Грановский		
Н. контр.		Фрадкин		
Утвердил		Спивак		

А1А442.032

Лист

Лит.	Масса	Масштаб
И	см. табл.	—
Пист	Листов 1	

Лист 0,8 ГОСТ 19903-74
ОК360В ГОСТ 16523-89

САНТЕХНИИПРОЕКТ

Копировал Ц00194-23 18 Формат А11

Инв. № подл. | Подп. и дата | Взам. инв. № | Инв. № дубл. | Подп. и дата

А1А442.034

Серия 5.904-75.94

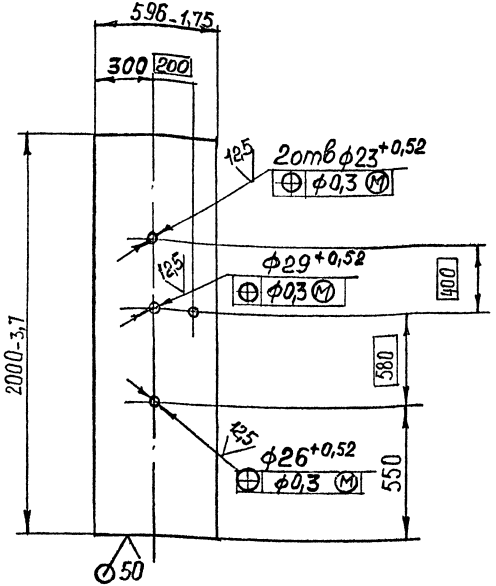

Неуказанные предельные отклонения размеров: $\pm \frac{t_2}{2}$

Изм	Лист	№ докум.	Подп.	Дата
Разраб.		Першакова		VI-93
Пров.		Литвак		
Рук.гр.		Литвак		
Гл.спец.		Грановский		
Н.контр.		Лейтес		
Утвердил		Спивак		

А1А442.034

Лист

Лит	Масса	Масштаб
И	18,8	1:20

Лист | Листов 1

Лист 2,0 ГОСТ 19903-74 ОК3608 ГОСТ16523-89

САНТЕХНИИПРОЕКТ

Копировал

Формат А4

А1А442.021

А1А442.021-изображено

А1А442.021-01-зеркальное отражение

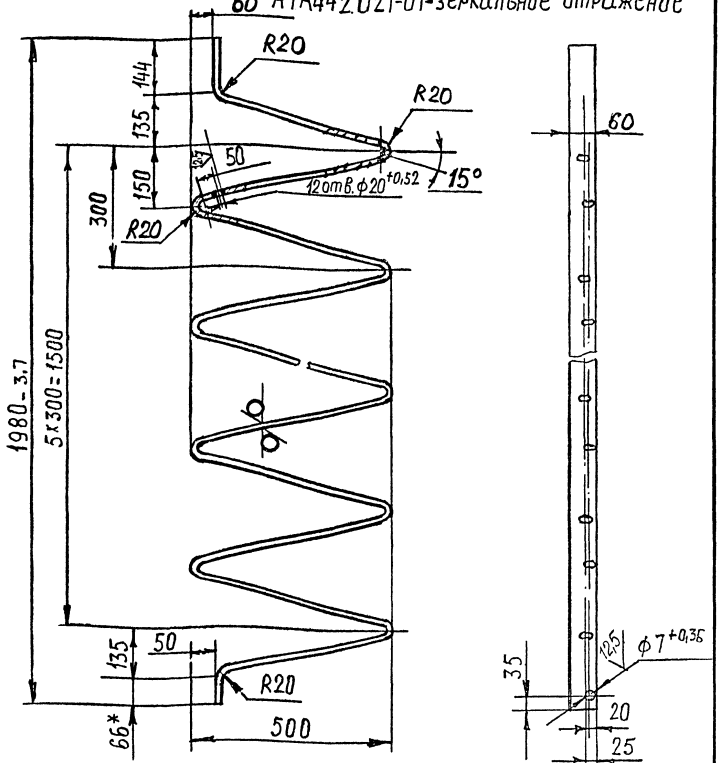

1.* Размер для справок

$2 \pm \frac{t_2}{2}$

Изм	Лист	№ докум.	Подп	Дата
Разраб.		Першакова		
Пров		Литвак		
Т. контр.		Литвак		
Гл.спец.		Грановский		
Н. контр.		Лейтес		
Утвердил		Спивак		

А1А442.021

Направляющая

Лит	Масса	Масштаб
И	9,94	1:10

Лист | Листов 1

Лист 3,0 ГОСТ 19903-74 ОК3608 ГОСТ16523-89

САНТЕХНИИПРОЕКТ

Копировал

Формат А4

Инв. № подл. | Подп. и дата | Взам. инв. № | Инв. № дубл. | Подп. и дата

Инв. № подл. | Подп. и дата | Взам. инв. № | Инв. № дубл. | Подп. и дата

Формат	Зона	Поз.	Обозначение	Наименование	Кол.	Примечание
				Документация		
А4			А1А442.020 СБ	Сборочный чертеж		
				Переменные данные для исполнений:		
				А1А442.020		
				Детали		
Б4		1	А1А442.041	Пруток		
				Круг 8,0 ГОСТ 2590-88 Ст3 ГОСТ 535-88	1	0,6 кг
Б4		2	А1А442.042	Пруток		
				Круг 8,0 ГОСТ 2590-88 Ст 3 ГОСТ 535-88	2	0,016 кг
				А1А442.020-01		
				Детали		
Б4		1	А1А442.043	Пруток		
				Круг 8,0 ГОСТ 2590-88 Ст 3 ГОСТ 535-88	1	0,67 кг
Б4		2	А1А442.044	Пруток		
				Круг 8,0 ГОСТ 2590-88 Ст 3 ГОСТ 535-88	2	0,016 кг

Изм.	Лист	№ докум.	Подп.	Дата
Разраб.		Шершакова		XI-93
Пров.		Литвак		
Нач.гр.		Литвак		
Н.контр.		Лейтес		
Утв.		Спивак		

А1А442.020

Прижим

Лит.	Лист	Листов
И		1

САНТЕХНИИПРОЕКТ

Серия 5.904-75.94

Подп. и дата | Инв. № дубл. | Взам. инв. № | Подп. и дата | Инв. № подл.

Копировал Формат А4

Формат	Зона	Поз.	Обозначение	Наименование	Кол.	Примечание
				Документация		
А4			А1А442.030 СБ	Сборочный чертеж		
				Детали		
Б4		1	А1А442.051	Пруток		
				Круг 6,0 ГОСТ 2590-88 Ст 3 ГОСТ 535-88		
				L= 400-1,4	4	0,093 кг
Б4		2	А1А442.052	Пруток		
				Круг 6,0 ГОСТ 2590-88 Ст 3 ГОСТ 535-88		
				L= 1095-2,6	2	0,245 кг

Изм.	Лист	№ докум.	Подп.	Дата
Разраб.		Шершакова		XI-93
Пров.		Литвак		
Нач.гр.		Литвак		
Н.контр.		Лейтес		
Утв.		Спивак		

А1А442.030

Решетка опорная

Лит.	Лист	Листов
И		1

САНТЕХНИИПРОЕКТ

Подп. и дата | Инв. № дубл. | Взам. инв. № | Подп. и дата | Инв. № подл.

Серия 5.904-15.94

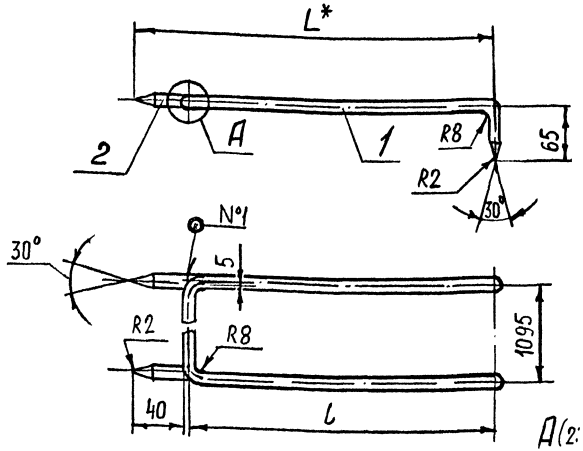

Обозначение	Размеры, мм		Масса, кг
	L*	l	
А1А442.020	424	380	0,15
-01	484	440	0,80

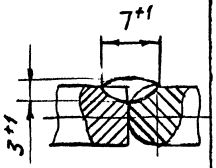

1.*Размер для справок
2. $\pm\frac{t_2}{2}$
3. Сварной шов №1 - сварка ручная, дуговая

Разраб.	Шершакова			Дата	
Пров.	Литвак			4-93	
Т. контр	Литвак				
Гл.спец.	Грановский				
Н.контр	Тейтес				
Утвердил	Спивак				

А1А442.020 СБ

Прижим

Лит	Масса	Масштаб
И	см. табл.	—

Лист | Листов 1

САНТЕХНИИПРОЕКТ

Копировал

Формат А4

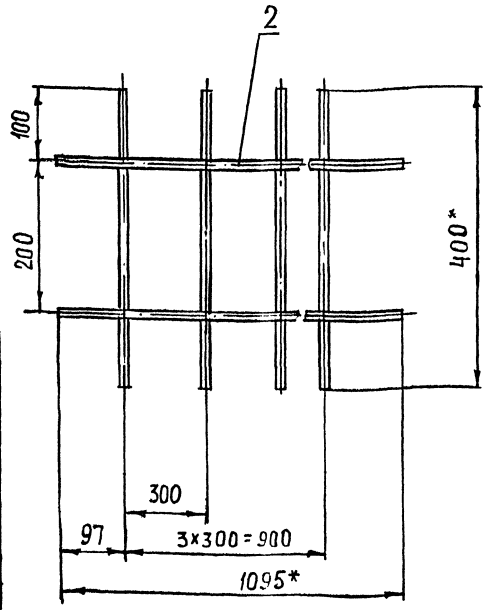

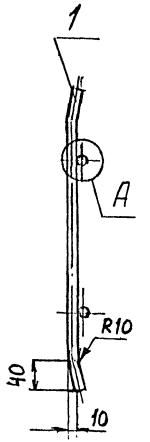

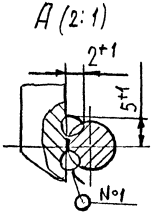

1.*Размеры для справок
2. $\pm\frac{t_2}{2}$
3. Сварной шов №1- сварка ручная, дуговая

Изм.	Лист	№ докум.	Подп.	Дата	
Разраб.		Шершакова		4-93	
Пров.		Литвак			
Т. контр.		Литвак			
Гл.спец.		Грановский			
Н. контр.		Тейтес			
Утвердил		Спивак			

А1А442.030 СБ

Решетка опорная

Лит.	Масса	Масштаб
И	0,85	1:5

Лист | Листов 1

САНТЕХНИИПРОЕКТ

Копировал

Ц00194-23 (21)

Формат А4

Инв. № подл. | Подп. и дата | Взам. инв. № | Инв. № дубл. | Подп. и дата

gost.e-ecolog.ru