ТИПОВЫЕ КОНСТРУКЦИИ, ИЗДЕЛИЯ И УЗЛЫ ЗДАНИЙ И СООРУЖЕНИЙ

СЕРИЯ 5.904-75.94

КАМЕРЫ ПРИТОЧНЫЕ ВЕНТИЛЯЦИОННЫЕ ПРОИЗВОДИТЕЛЬНОСТЬЮ
ОТ 10 ДО 125 ТЫС. М³/Ч

ВЫПУСК 1-21
КАЛОРИФЕРНАЯ СЕКЦИЯ ДЛЯ ПРИТОЧНОЙ КАМЕРЫ 2ПК125.

РАБОЧИЕ ЧЕРТЕЖИ

Ц00194-22

gost.e-ecolog.ru

ТИПОВЫЕ КОНСТРУКЦИИ, ИЗДЕЛИЯ И УЗЛЫ ЗДАНИЙ И СООРУЖЕНИЙ

СЕРИЯ 5.904-75.94

КАМЕРЫ ПРИТОЧНЫЕ ВЕНТИЛЯЦИОННЫЕ ПРОИЗВОДИТЕЛЬНОСТЬЮ

от 10 до 125 тыс. м³/ч

ВЫПУСК 1-21

КАЛОРИФЕРНАЯ СЕКЦИЯ ДЛЯ ПРИТОЧНОЙ КАМЕРЫ 2ПК125.

РАБОЧИЕ ЧЕРТЕЖИ

РАЗРАБОТАНЫ

ГПКНИИ САНТЕХНИИПРОЕКТ

ГЛАВНЫЙ ИНЖЕНЕР ИНСТИТУТА АА.Степанов

ГЛАВНЫЙ ИНЖЕНЕР ПРОЕКТА ВА Спибак

УТВЕРЖДЕНЫ

ГЛАВПРОЕКТОМ ГОССТРОЯ РОССИИ, ПИСЬМО ОТ 25.02.94 №9-32/4 И ВВЕДЕНЫ В ДЕЙСТВИЕ ГПКНИИ САНТЕХНИИПРОЕКТ С 30.06.94, ПРИКАЗ ОТ 01.03 1994г №7

Ц.00134-22 1

Обозначение	Наименование	Стр
А1А441 000-ТС	Секция калориферная для приточной камеры 2ПК125. Техническое описание	3
А1А441 000	Секция калориферная для приточной камеры 2ПК125	
А1А441 001	Щиток	14
А1А441.000 СБ	Секция калориферная для приточной камеры 2ПК125	15
А1А441. 010 А1А441 005	Элемент регулирующий Стенка	18
А1А441. 020 А1А441. 020СБ	Корпус Корпус	19
А1А441 006 А1А441 007	Планка Ручка	20
А1А441 009 А1А441 011	Козырек Стенка	21
А1А441. 030	Рама	22
А1А441. 030СБ	Рама	23

Обозначение	Наименование	Стр
А1А441. 013 А1А441 015	Стойка Скоба	25
А1А441 014	Балка	26
А1А441. 017 А1А441 018	Планка Основание	27
А1А441 019 А1А441. 021	Основание Основание	28
А1А441 022	Основание	29
А1А441 040 А1А441 012	Щиток Стойка	30
А1А441.040 СБ	Щиток	31
А1А441. 050	Щиток	32
А1А441. 050 СБ	Щиток	33
А1А441. 060	Щиток	34
А1А441. 060 СБ	Щиток	35
А1А441. 025	Профиль	36
А1А441 026	Профиль	37
А1А441. 027	Профиль	38

Серия 5.904-75.94 Выпуск 1-21

Изм.	Лист	№ докум.	Подп.	Дата
Разраб.		Тимофеевская		
Пров		Лимбах		
Нач.гр.		Лимбах		
Н контр.		Сидоркин		
Утв.		Спивак		

5.904-75.94. 1-21

Содержание

Лит	Лист	Листов
Н		1

САНТЕХНИИПРОЕКТ

Инв. № подл. | Подп. и дата | Взам. инв. № | Инв. № дубл. | Подп. дата

Копировал Ц001914-22 3 Форм. А 3

Серия 5.904-7.84 Выпуск 24

1. Калориферные секции для приточной вентиляционной камеры 2ПК 125 должны изготавливаться в соответствии с рабочими чертежами и техническими требованиями, приведенными в настоящем выпуске.
2. В секциях следует применять калориферы КВС, КВБ, КСК3 и КСК4 №11, 12 Выбор типа калорифера определяется расчетом.
3. Конструкция, присоединительные и габаритные размеры секций с калориферами КВС и КСК3, КВБ и КСК4 должны быть одинаковыми.
4. Конструкция секций должна предусматривать установку калориферов №11, 12 в один ряд по ходу воздуха, в два ряда, а также с неполным вторым рядом.
5. Для снятия запаса поверхности нагрева в калориферных секциях должны быть предусмотрены обводные каналы, расположенные вертикально между калориферами. Обводные каналы оборудуются заслонками, выполненными из двух дугообразных направляющих козырьков.
6. Болты, гайки и прокладки, необходимые для соединения калориферной секции с секциями, к ней примыкающими, должны входить в комплект калориферной секции.

При установке калориферов на раме секции все их щитки, кроме верхних щитков верхних калориферов, должны быть сняты

Инв. № подл. | Подп. и дата | Взам. инв. № | Инв. № дубл. | Подп. и дата

Изм.	Лист	№ докум.	Подп.	Дата
Разраб.		Литвак		
Пров.		Р. Назаль		
Нач. гр.		Литвак		
Н. контр.		Фрядкин		
Утв.		Спивак		

А1А441.000-ТО

Секция калориферная для приточной камеры 2ПК 125. Техническое описание

Лит. И | Лист | Листов 1

САНТЕХНИИПРОЕКТ

Копировал Калин. Формат А4

3

Формат	Зона	Поз.	Обозначение	Наименование	Кол.	Примечание
				Документация		
А3			А1А441.000 СБ	Сборочный чертеж		
А4			А1А441.000-ТО	Техническое описание		
				Сборочные единицы		
А4		1	А1А441 010	Элемент регулирующий	2	
А4		2	А1А441 020	Корпус	2	
				Стандартные изделия		
		3		Шайба 10.02 ГОСТ 11371-78	4	
			Переменные данные	для исполнений:		
				А1А441.000		
				Сборочные единицы		
А4		4	А1А441. 030	Рама	1	
				Детали		
А4		5	А1А441. 001	Щиток	2	

Изм.	Лист	№ докум.	Подп.	Дата
Разраб.		Гимпельсон		
Пров.		Литвак		
Нач. гр.		Литвак		
Н. контр.		Родки		
Утв.		Спивак		

А1А441.000

Секция калориферная для приточной камеры 2ПК 125

Лит. III | Лист | Листов 22

САНТЕХНИИПРОЕКТ

Копировал 4001 №4-22 4 Формат А4

Фор. фат	Зона	Поз.	ОБОЗНАЧЕНИЕ	НАИМЕНОВАНИЕ	Кол.	Приме-чание
				Стандартные изделия		
		6		Болт М10-6g×30.36		
				ГОСТ 7798-70	572	
		7		Гайка М10-6Н.5		
				ГОСТ 5915-70	572	
		8		Шайба 10.02		
				ГОСТ 10906-78	204	
				Прочие изделия		
		9		Калорифер КВс11Б-II		
				ТУ22-5721-84		4 шт допуск замена на поз.10
		10		Калорифер КСк^{2}-11-02		
				ТУ22-5757-84		4 шт. принят взамен поз.9
		11		Калорифер КВс12Б-II		
				ТУ22-5721-84		8 шт. допуск. замена на поз.12
		12		Калорифер КСк3-12-02		
				ТУ22-5757-84		8 шт. принят. взамен. поз. 11

Подп. и дата | Инв.№ дубл. | Взам.инв.№ | Подп. и дата | Инв.№подл.

Изм. Лист № докум. Подп. Дата

А1А441.000 Лист 2

Копировал Формат А4

Формат	Зона	Поз.	ОБОЗНАЧЕНИЕ	НАИМЕНОВАНИЕ	Кол.	Приме-чание
				Материалы		
		13		Паронит ПОН-А30		
				ГОСТ 481-80	13,1	кг
				А1А441.000-01		
				Сборочные единицы		
А4		4	А1А441.030-01	Рама	1	
				Детали		
А4		5	А1А441.001-01	Щиток	2	
				Стандартные изделия		
		6		Болт М10-6g×30.36		
				ГОСТ 7798-70	572	
		7		Гайка М10-6Н.5		
				ГОСТ 5915-70	572	
		8		Шайба 10.02		
				ГОСТ 10906-78	204	
				Прочие изделия		
		9		Калорифер КВБ 11-Б-II		
				ТУ22-5721-84		4 шт. допуск. замена на поз.10

Подп. и дата | Инв.№ дубл. | Взам.инв.№ | Подп. и дата | Инв.№подл.

Изм. Лист № докум. Подп. Дата

А1А441.000 Лист 3

Копировал Формат А4

Серия 5.904-75.94 Выпуск 1-2

Формат	Зона	Поз.	Обозначение	Наименование	Кол.	Примечание
		10		Калориферы КСк 4-11-02 ТУ22-5757-84	4 шт	прим. взамен поз. 9
		11		Калориферы КВБ 12-Б-II ТУ 22-5721-84	8 шт.	допуск замена на поз. 12
		12		Калориферы КСК4-12-02 ТУ22-5757-84	8 шт.	примен. взамен поз. 11
				Материалы		
		13		Паронит ПОН-А 30 ГОСТ 481-80	140 кг	
			А1А441.000-02	Сборочные единицы		
А4		4	А1А441 030-02	Рама	1	
				Детали		
А4		5	А1А441.001	Щиток	1	

Подп. и дата | Инв. № подл. | Взам. инв. № | Инв. № дубл. | Подп. и дата

Изм.	Лист	№ докум.	Подп.	Дата	А1А441.000	Лист 4

Копировал Формат А4

Формат	Зона	Поз.	Обозначение	Наименование	Кол.	Примечание
				Стандартные изделия		
		6		Болт М10-6g х 30.36 ГОСТ 7798-70	386	
		7		Гайка М10-6Н.5 ГОСТ 5915-70	386	
		8		Шайба 10.02 ГОСТ 10906-78	196	
				Прочие изделия		
		9		Калориферы КВС 11Б-II ТУ 22-5721-84	2 шт.	допуск, замена на поз. 10
		10		Калориферы КСК3-11-02 ТУ22-5757 84	2 шт	примен. взамен поз. 9
		11		Калориферы КВС12Б-II ТУ22-5721-84	4 шт	допуск замена на поз. 12
		12		Калориферы КСК3-12-02 ТУ22-5757-84	4 шт	примен. взамен поз. 11

Подп. и дата | Инв. № подл. | Взам. инв. № | Инв. № дубл. | Подп. и дата

Изм.	Лист	№ докум.	Подп.	Дата	А1А441.5.000	Лист 5

Копировал Ц00194-22 6 Формат А4

Формат	Зона	Поз.	Обозначение	Наименование	Кол.	Примечание
				Материалы		
		13		Паронит ПОН-А30 ГОСТ 481-80	8,3	кг
				А1А441.000-03		
				Сборочные единицы		
А4		4	А1А441.030-03	Рама	1	
				Детали		
А4		5	А1А441.001-01	Щиток	1	
				Стандартные изделия		
		6		Болт М10-6g×30.36 ГОСТ 7798-70	386	
		7		Гайка М10-6Н.5 ГОСТ 5915-70	386	
		8		Шайба 10.02 ГОСТ 10906-78	196	
				Прочие изделия		
		9		Калориферы КЗБ116-II ТУ22-5721-84		2 шт. Допуск. замена на поз.10

Инв.№ подл. | Подп. и дата | Взам.инв.№ | Инв.№ дубл. | Подп. и дата

Изм. Лист № докум. Подп. Дата

А1А441.000

Лист 5

Копировал Формат А4

Формат	Зона	Поз.	Обозначение	Наименование	Кол.	Примечание
		10		Калориферы КСК4-11-02 ТУ22-5757-84		2 шт. примен. взамен поз. 9
		11		Калориферы КВБ126-II ТУ22-5721-84		4 шт. Допуск. замена на поз. 12
		12		Калориферы КСК4-12-02 ТУ22-5757-84		4 шт. примен. взамен поз. 11
				Материалы		
		13		Паронит ПОН-А30 ГОСТ 481-80	8,3	кг.
				А1А441.000-04		
				Сборочные единицы		
А4		4	А1А441.030	Рама	1	
А4		14	А1А441.040	Щиток	1	
				Детали		
А4		5	А1А441.001	Щиток	1	

Инв.№ подл. | Подп. и дата | Взам.инв.№ | Инв.№ дубл. | Подп. и дата

Изм. Лист № докум. Подп. Дата

А1А441.000

Лист 7

Копировал 4001-4-22 7 Формат А4

Серия 5.904-75.94 выпуск 1-21

Формат	Зона	Поз.	Обозначение	Наименование	Кол.	Примечание
				Стандартные изделия		
		6		Болт М10-6g×30.36		
				ГОСТ 7798-70	538	
		7		Гайка М10-6Н.5		
				ГОСТ 5915-70	538	
		8		Шайба 10.02		
				ГОСТ 10906-78	204	
				Прочие изделия		
		9		Калорифер КВС 11Б-II		
				ТУ 22-5721-84		3 шт.
						допуск.
						замена
						на поз.10
		10		Калорифер КСК3-11-02		
				ТУ22-5757-84		3 шт.
						примен
						взамен
						поз 9
		11		Калорифер КВС 12Б-II		
				ТУ 22-5721-84		8 шт.
						допуск.
						замена
						на поз.12
		12		Калорифер КСК3-12-02		
				ТУ 22-5757-84		8 шт
						примен
						взамен
						поз 11

Подп. и дата | Инв.№ дубл. | Взам.инв.№ | Подп. и дата | Инв.№ подл.

Изм. | Лист | № докум. | Подп. | Дата

А1А 441.000

Лист 8

Копировал Формат А4

Формат	Зона	Поз.	Обозначение	Наименование	Кол.	Примечание
				Материалы		
		13		Паронит ПОН-А30		
				ГОСТ 481-80	131	кг
				А1А 441.000-05		
				Сборочные единицы		
А4		4	А1А441.030-01	Рама	1	
А4		14	А1А441.040-01	Щиток	1	
				Детали		
А4		5	А1А441.001-01	Щиток	1	
				Стандартные изделия		
		6		Болт М10-6g×30.36		
				ГОСТ 7798-70	538	
		7		Гайка М10-6Н.5		
				ГОСТ 5915-70	538	
		8		Шайба 10.02		
				ГОСТ 10906-78	204	
				Прочие изделия		
		9		Калорифер КВБ 11-Б-II		
				ТУ 22-5721-84		3 шт.
						допуск.
						замена
						на поз. 10

Подп. и дата | Инв.№ дубл. | Взам.инв.№ | Подп. и дата | Инв.№ подл.

Изм. | Лист | № докум. | Подп. | Дата

А1А 441.000

Лист 9

Копировал Ц00114-22 8 Формат А4

Серия 5.904-75.94 выпуск 1-21

Формат	Зона	Поз.	Обозначение	Наименование	Кол.	Примечание
		10		Калорифер КСК4-11-02		
				ТУ22-5757-84		3 шт.
						примен.
						взамен
						поз 9
		11		Калорифер КВБ12Б-II		
				ТУ22-5721-84		8 шт.
						допуск.
						замена
						на поз. 12
		12		Калорифер КСК4-12-02		
				ТУ22-5757-84		8 шт.
						примен
						взамен
						поз. 11.
				Материалы		
		13		Паронит ПОН-А30		
				ГОСТ481-80	14,0	кг.
				А1А441.000-06		
				Сборочные единицы		
А4		4	А1А441.030	Рама	1	
А4		14	А1А441.050	Щиток	1	
				Детали		
А4		5	А1А441.001	Щиток	1	

Изм. | Лист | № докум. | Подп. | Дата

А1А441.000

Лист 10

Копировал

Формат А4

Формат	Зона	Поз.	Обозначение	Наименование	Кол.	Примечание
				Стандартные изделия		
		6		Болт М10-6g×30.36		
				ГОСТ7798-70	534	
		7		Гайка М10-6Н,5		
				ГОСТ5915-70	534	
		8		Шайба 10.02		
				ГОСТ10906-78	204	
				Прочие изделия		
		9		Калорифер КВС11Б-II		
				ТУ22-5721-84		2 шт.
						допуск.
						замена
						на поз. 10
		10		Калорифер КСК3-11-02		
				ТУ 22-5757-84		2 шт
						примен
						взамен
						поз. 9
		11		Калорифер КВС12Б-II		
				ТУ22-5721-84		8 шт.
						допуск.
						замена
						на поз. 12
		12		Калорифер КСК3-12-02		
				ТУ22-5757-84		8 шт.
						примен
						взамен
						поз. 11

Изм. | Лист | № докум. | Подп. | Дата

А1А441.000

Лист 11

Копировал Ц00194-22 9 Формат А4

Серия 5.904-75.94

Выпуск 1-21

Формат	Зона	Поз.	Обозначение	Наименование	Кол.	Примечание
				Материалы		
		13		Паронит ПОН-А30		
				ГОСТ 481-80	14,0	кг
				А1А441 000-07		
				Сборочные единицы		
А4		4	А1А441.030-01	Рама	1	
А4		14	А1А441.050-01	Щиток	1	
				Детали		
А4		5	А1А441 001-С1	Щиток	1	
				Стандартные изделия		
		6		Болт М10-6д×30.36		
				ГОСТ 7798-70	534	
		7		Гайка М10 6Н 5		
				ГОСТ 5915-70	534	
		8		Шайба 10.02		
				ГОСТ 10906-78	204	
				Прочие изделия		
		9		Калорифер КВБ11Б-II		
				ТУ22-5721-84		2 шт
						допуск.
						замен.
						на поз 0

Подп. и дата | Инв. № дубл. | Взам. инв. № | Подп. и дата | Инв. № подл.

Изм. | Лист | № докум. | Подп. | Дата

А1А441 000

Лист 1

Копировал Формат А4

Формат	Зона	Поз.	Обозначение	Наименование	Кол.	Примечание
		10		Калорифер КСК4-11-02		
				ТУ22-5757-84		2 шт.
						примен
						взамен
						поз 9
		11		Калорифер КВБ12Б-II		
				ТУ22-5721-84		8 шт
						допуск.
						замена
						на поз 12
		12		Калорифер КСК4 12 02		
				ТУ22-5757-84		8 шт
						примен
						взамен
						поз 11
				Материалы		
		13		Паронит ПОН-А30		
				ГОСТ 481-80	14,0	кг
				А1А 441 000-08		
				Сборочные единицы		
А4		4	А1А441.030	Рама	1	
А4		14	А1А441 060	Щиток	1	
				Детали		
А4		5	А1А441 001	Щиток	1	

Подп. и дата | Инв. № дубл. | Взам. инв. № | Подп. и дата | Инв. № подл.

Изм. | Лист | № докум. | Подп. | Дата

А1А441 000

Лист 13

Копировал Ц00194-22 10 Формат А4

Формат	Зона	Поз.	Обозначение	Наименование	Кол.	Примечание
				Стандартные изделия		
		6		Болт М10-6g×30.36 ГОСТ 7798-70	530	
		7		Гайка М10-6Н.5 ГОСТ 5915-70	530	
		8		Шайба 10 ГОСТ 10906-78	204	
				Прочие изделия		
		9		Калориферы КВС 11Б-II ТУ22-5721-84		2 шт. Допуск. замена на поз. 10
		10		Калориферы КСк 3 11 02 ТУ22-5757-84		2 шт. применяются взамен поз. 9
		11		Калориферы КВС 12Б-II ТУ22-5721-84		1 шт. Допуск. замена на поз. 12
		12		Калориферы КСк 3-12-02 ТУ22-5757-84		1 шт. применяются взамен поз. 11

Подп. и дата | Инв. № дубл. | Взам. инв. № | Подп. и дата | Инв. № подл.

Изм. Лист № докум. Подп. Дата

А1А441.000 Лист 14

Копировал Формат А4

Формат	Зона	Поз.	Обозначение	Наименование	Кол.	Примечание
				Материалы		
		13		Паронит ПОН-А.3,0 ГОСТ 481-80	140	кг
				А1А441.000-09		
				Сборочные единицы		
А4		4	А1А441.030-01	Рама	1	
А4		14	А1А441.060-01	Щиток	1	
				Детали		
А4		5	А1А441.001-01	Щиток	1	
				Стандартные изделия		
		6		Болт М10-6g×30.36 ГОСТ 7798-70	530	
		7		Гайка М10-6Н.5 ГОСТ 5915-70	530	
		8		Шайба 10.02 ГОСТ 10906-78	204	
				Прочие изделия		
		9		Калориферы КВБ 11Б II ТУ22-5721-84		2 шт. Допуск. замена на поз. 10

Подп. и дата | Инв. № дубл. | Взам. инв. № | Подп. и дата | Инв. № подл.

Изм. Лист № докум. Подп. Дата

А1А441.000 Лист 15

Копировал Формат А4

Серия 5.904-75.94 выпуск 1-21

Формат	Зона	Поз.	Обозначение	Наименование	Кол.	Примечание
		10		Калорифер КСК4-11-02		
				ТУ22-5757-84		2 шт
						примен.
						взамен
						поз.?
		11		Калорифер КВБ 12Б-II		
				ТУ22-5721-84		7 шт.
						допуск
						замена
						на поз 12
		12		Калорифер КСК4-12-02		
				ТУ22-5757-84		7 шт
						примен
						взамен
						поз.'
				Материалы		
		13		Паронит ПОН-А3,0		
				ГОСТ 481-80	13,0	кг
				А1А441.000-10		
				Сборочные единицы		
А4		4	А1А441.030	Рама	1	
А4		14	А1А441.050-02	Щиток	1	
				Детали		
А4		5	А1А441.001	Щиток	1	

Подп. и дата | Инв. № дубл. | Взам. инв. № | Подп. и дата | Инв. № подл.

Изм. | Лист | № докум. | Подп. | Дата

А1А441.000

Лит. 16

Копировал Формат А4

Формат	Зона	Поз.	Обозначение	Наименование	Кол.	Примечание
				Стандартные изделия		
		6		Болт М10-6д.30.36		
				ГОСТ 7798-70	530	
		7		Гайка М10-6Н 5		
				ГОСТ 5915-70	530	
		8		Шайба 10.02		
				ГОСТ 10906-78	204	
				Прочие изделия		
		9		Калорифер КВС11Б-II		
				ТУ 22-5721-84		2 шт.
						допуск.
						замена
						на поз 10
		10		Калорифер КСК3-11-02		
				ТУ 22-5757-84		2 шт.
						примен
						взамен
						поз. 9
		11		Калорифер КВС 12Б-II		
				ТУ 22-5721-84		6 шт
						допуск.
						замена
						на поз 12
		12		Калорифер КСК3-12-02		
				ТУ22-5757-84		6 шт.
						примен
						взамен
						поз 11

Подп. и дата | Инв. № дубл. | Взам. инв. № | Подп. и дата | Инв. № подл.

Изм. | Лист | № докум. | Подп. | Дата

А1А441.000

Лист 17

Копировал Ц001994-22 12 Формат А4

Серия 5.904-75.94 Выпуск 1-91

Формат	Зона	Поз.	Обозначение	Наименование	Кол.	Примечание
				Материалы		
		13		Паронит ПОН-А3,0		
				ГОСТ 481 80	13,0	кг
				А1А441 000-11		
				Сборочные единицы		
А4		4	А1А441 030-01	Рама	1	
А4		14	А1А441 050-03	Щиток	1	
				Детали		
А4		5	А1А441 001-01	Щиток	1	
				Стандартные изделия		
		6		Болт М10-6g×30 36		
				ГОСТ 7798-70	530	
		7		Гайка М10-64 5		
				ГОСТ 5915 70	530	
		8		Шайба 10 02		
				ГОСТ 10906-78	204	
				Прочие изделия		
		9		Калориофер КВБ 11Б-II		
				ТУ22-5721-84		2 шт
						допуск.
						замена
						на поз. 10

Подп. и дата | Инв. № дубл. | Взам. инв. № | Подп. и дата | Инв. № подл.

Изм. | Лист | № докум. | Подп. | Дата

А1А441 000

Лист 18

Копировал Формат А4

Формат	Зона	Поз.	Обозначение	Наименование	Кол.	Примечание
		10		Калориофер КСК4 11 02		
				ТУ22-5757-84		2 шт
						примен
						взамен
						поз 9
		11		Калориофер КВБ 12Б II		
				ТУ22-5721-84		6 шт
						допуск
						замена
						на поз 12
		12		Калориофер КСК4 12 02		
				ТУ22-5721-84		6 шт
						примен
						взамен
						поз 11
				Материалы		
		13		Паронит ПОН-А3,0		
				ГОСТ 481-80	13,0	кг
				А1А 441 000-12		
				Сборочные единицы		
А4		4	А1А441 030	Рама	1	
А4		14	А1А441 060-02	Щиток	1	
				Детали		
А4		5	А1А441 001	Щиток	1	

Подп. и дата | Инв. № дубл. | Взам. инв. № | Подп. и дата | Инв. № подл.

Изм. | Лист | № докум. | Подп. | Дата

А1А441 000

Лист 19

Копировал ЦОС1941-22 13 Формат А4

Выпуск 1-27

Серия 5.904-75.94

Формат	Зона	Поз.	ОБОЗНАЧЕНИЕ	НАИМЕНОВАНИЕ	Кол.	Примечание
				Стандартные изделия		
		6		Болт М10-6д×30.36 ГОСТ 7798-70	530	
		7		Гайка М10-6Н.5 ГОСТ 5915-70	530	
		8		Шайба 10.02 ГОСТ 10906-78	204	
				Прочие изделия		
		9		Калорифер КВС11Б-II ТУ22-5721-84		2 шт допуск замена на поз. 11
		10		Калорифер КСК3-11-02 ТУ22-5757-84		2 шт. примен взамен поз. 9
		11		Калорифер КВС12Б-II ТУ22-5721-84		5 шт. допуск. замена на поз. 12
		12		Калорифер КСК3-12-02 ТУ22-5757-84		5 шт. примен взамен поз. 11

Подп. и дата | Инв. № дубл. | Взам. инв. № | Подп. и дата | Инв. № подл.

Изм. | Лист | № докум. | Подп. | Дата

А1А441.000

Лист 20

Копировал Формат А4

Формат	Зона	Поз.	ОБОЗНАЧЕНИЕ	НАИМЕНОВАНИЕ	Кол.	Примечание
				Материалы		
		13		Паронит ПСН-А30 ГОСТ 481-80	130	кг.
				А1А441.000-13		
				Сборочные единицы		
А4		4	А1А441.030-01	Рама	1	
А4		14	А1А441.060-02	Щиток	1	
				Детали		
А4		5	А1А441.001-01	Щиток	1	
				Стандартные изделия		
		6		Болт М10-6д×30.36 ГОСТ 7798-70	530	
		7		Гайка М10-6Н.5 ГОСТ 5915-70	530	
		8		Шайба 10.02 ГОСТ 10906-78	204	
				Прочие изделия		
		9		Калорифер КВБ11Б-II ТУ22-5721-84		2 шт. допуск. замена на поз. 10

Подп. и дата | Инв. № дубл. | Взам. инв. № | Подп. и дата | Инв. № подл.

Изм. | Лист | № докум. | Подп. | Дата

А1А441.000

Лист 21

Копировал Ц00194-22 14 Формат А4

Формат	Зона	Поз.	Обозначение	Наименование	Кол.	Примечание
		10		Калорифер КСК4-11-02		
				ТУ22-5757-84		2 шт.
						примен
						взамен
						поз. 9
		11		Калорифер КВБ 12Б-II		
				ТУ22-5721-84		5 шт
						допуск
						замен
						на поз. 11
		12		Калорифер КСК4-12-02		
				ТУ22-5757-84		5 шт.
						примен
						взамен
						поз. 11
				Материалы		
		13		Паронит ПОН-А3,0		
				ГОСТ 481-80	130	кг

Выпуск 1-21

Серия 5.904-75.94

Инв. № подл. | Подп. и дата | Взам. инв. № | Инв. № дубл. | Подп. и дата

Изм.	Лист	№ докум.	Подп.	Дата	А1А441.000	Лист 22

Копировал

Формат А4

А1А441.001

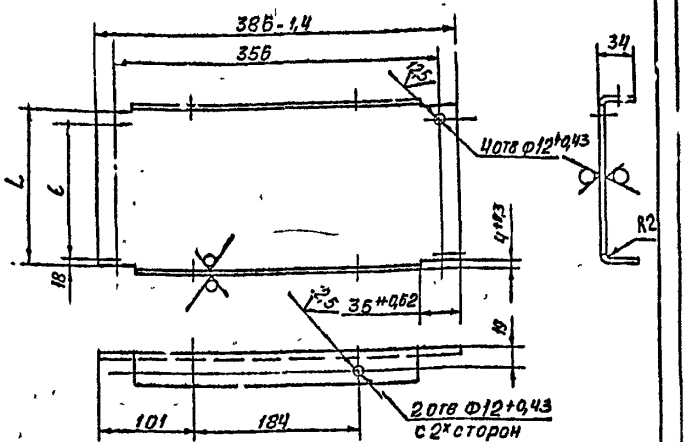

Обозначение	Размеры, мм L	Размеры, мм ℓ	Масса кг
А1А441 001	180-1	144	1,5
-01	220-1	184	1,75

Неуказанные предельные отклонения размеров $\pm\frac{t_2}{2}$

Изм.	Лист	№ докум.	Подп.	Дата	А1А 441.001	Лит.	Масса	Масштаб
Разраб.		Сысоева			Щиток	И	См табл	—
Пров.		Литвак				Лист	Листов 1	
Нач. гр.		Литвак						
Н. спец.					Лист 2,0 ГОСТ 19903-74	САНТЕХНИИПРОЕКТ		
Н. контр.		Фрадкин			ОК360В ГОСТ 16523-89			
Утв.		Спивак						

Инв. № подл. | Подп. и дата | Взам. инв. № | Инв. № дубл. | Подп. и дата

Ц00194-22 1,5 Формат А4

А1А 441 000 СБ

Серия 5.904-75.94 выпуск №21

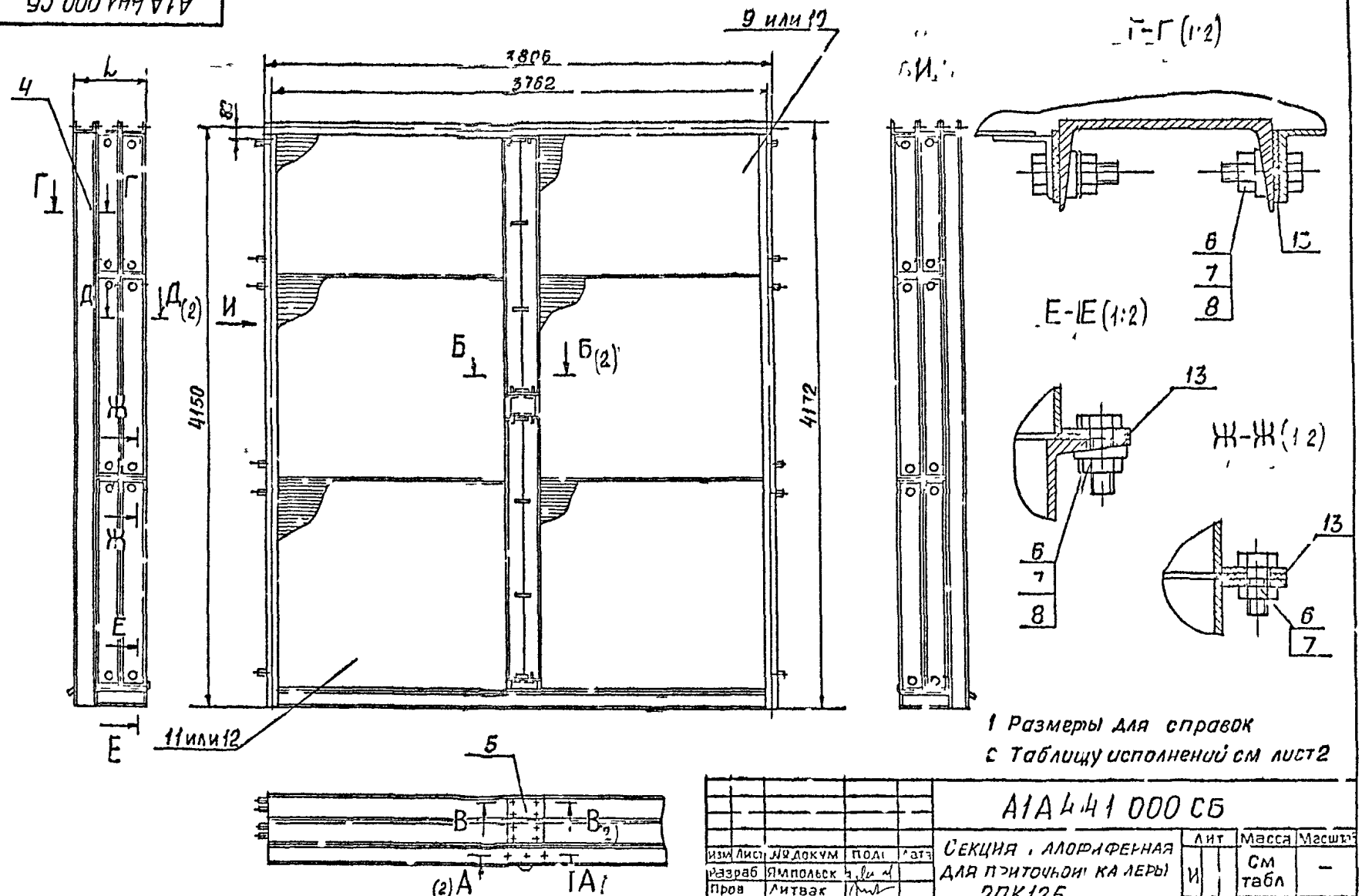

1 Размеры для справок

2 Таблицу исполнений см лист 2

Изм	Лист	№ докум	Подп	Дата	А1А 441 000 СБ			
Разраб		Ямпольск			Секция, алюминиевая для приточной камеры 2ПК125	Лит	Масса	Масштаб
Пров		Литвак				И	См табл	–
Нач гр		Литвак				Лист 1	Листов 3	
Гл спец		Грановский				САНТЕХНИИПРОЕКТ		
Контр		Фрадкин						
Утв		Спр зак						

Копировал Бочкарева Формат А3

Ц001'94-22 16

А1А441 000СБ

Серия 5.904-75.94 Выпуск 7-21

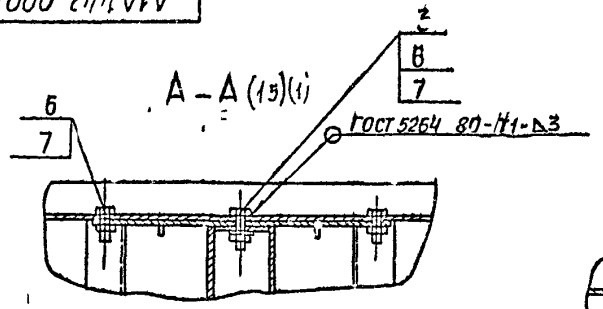

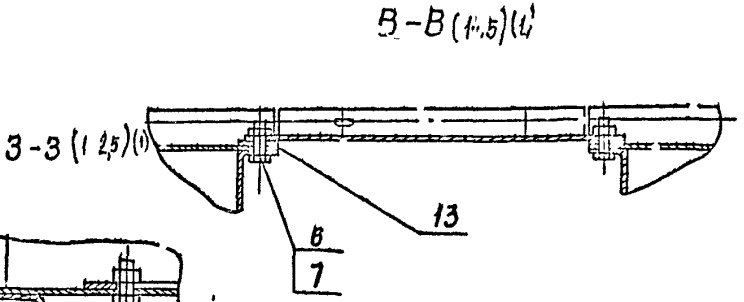

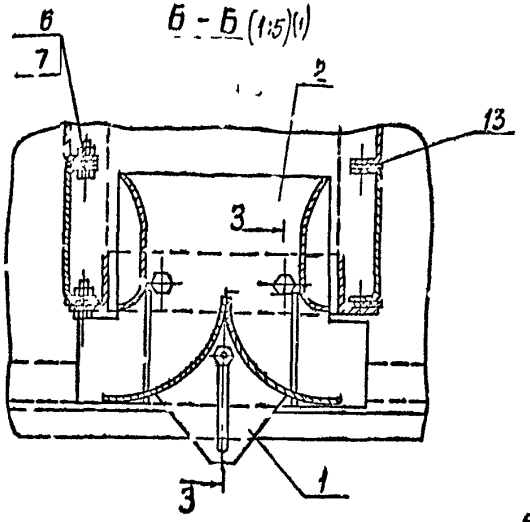

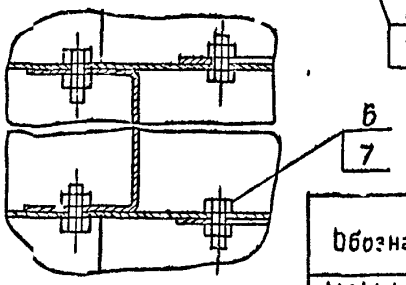

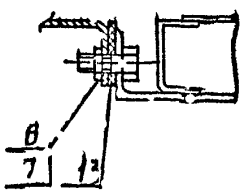

Обозначение	Рис	Количество рядов калориферов	L, мм	Масса, кг
А1А441 000	1	2	486	4661
-01			566	6061
-02	2	1	503	2520
-03			343	3230
-04	3	2	486	4498
-05			566	5445
-06	4		486	4330
-07			566	5639
-08	5		486	4077
-09			566	5315
-10	6		486	3824
-11			566	4992
-12	7		480	3566
-13			566	4667

Инв № подл. | Подп. и дата | Взам. инв. № | Инв. № дубл. | Подп. и дата

Изм. Лист № докум. Подп. Дата

А1А441.000СБ

Лит. 2

Копировал Бочкарева Формат А3

4.900194-22 Л

А1А441 000СБ

Серия 5.904-7.94 выпуск 1-21

Рис 2
Остальное- см рис 1



Рис 3
Остальное см рис 1

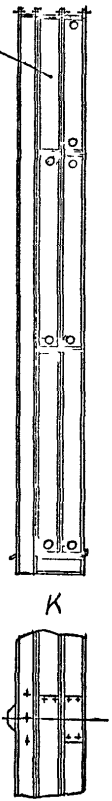

Рис 4
Остальное см рис 1

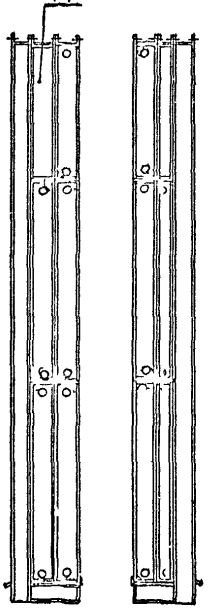

Рис 5
Остальное- см рис 1

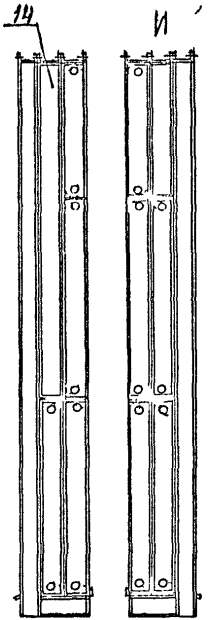

Рис 6
Остальное см рис 1

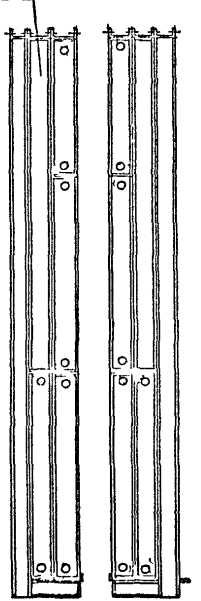

Рис 7
Остальное- см рис 1

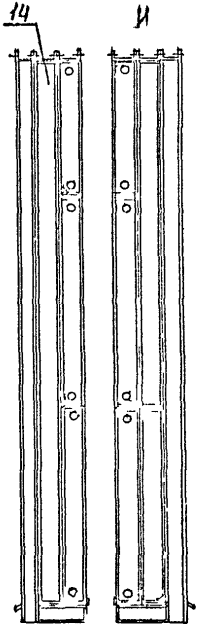

Инв № подл | Подп и дата | Взам инв № | Инв № дубл | Подп и дата

Изм	Лист	№ докум	Подп	Дата	А1А441 000СБ	Лист 3

Копировал Бочкарева Формат А4

ЦФ0134-22 18

А1А441.010

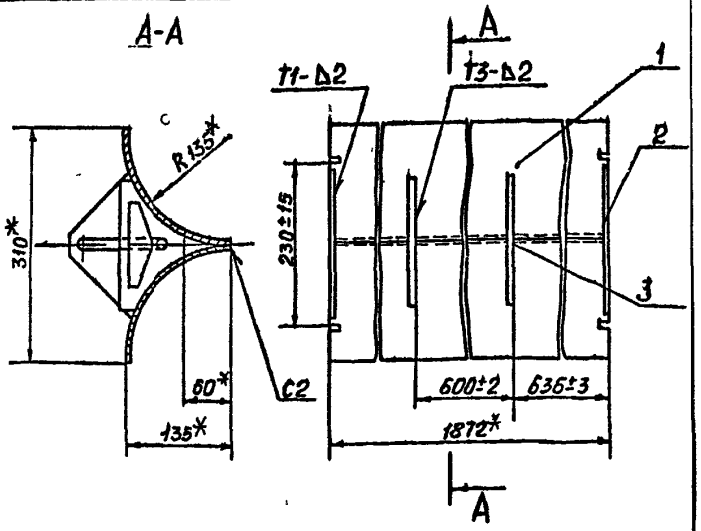

1* Размеры для справок

2. Сварные швы по ГОСТ 5264-80

Обозначение			Наименование	Кол.	Примечание
			Детали		
А1	1	А1А441.005	Стенка	2	
А4	2	А1А441006	планка	2	
А4	3	А1А441.007	ручка	2	

Изм.	Лист	№ докум.	Подп.	Дата	А1А441010	
Разраб.		Сысоева			Элемент регулирующий	Лит. И; Масса 8,2; Масштаб 1:5
Пров.		Литвак				Лист; Листов 1
Нач. гр.		Литвак				САНТЕХНИИПРОЕКТ
Гл. спец.		Грановский				
Н. контр.		Фрадкин				
Утв.		Спивак				

Формат А4

А1А441.005

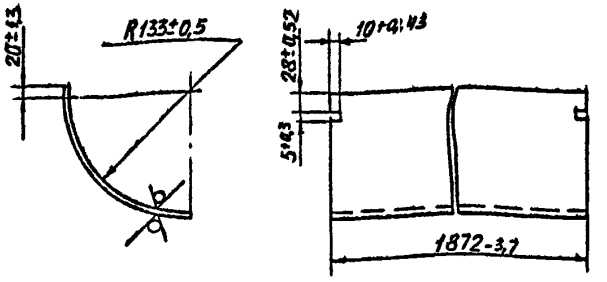

Изм.	Лист	№ докум.	Подп.	Дата	А1А441.005	
Разраб.		Сысоева			Стенка	Лит. И; Масса 3,7; Масштаб 1:4
Пров.		Литвак				Лист; Листов 1
Нач. гр.		Литвак				САНТЕХНИИПРОЕКТ
Гл. спец.						
Н. контр.		Фрадкин				
Утв.		Спивак				

Лист 1,5 ГОСТ 19903-74 ОК360В ГОСТ 16523-89

Копировал Т. Бочкарева Формат А4

ЦСО 194-22 19

Серия 5.904-75.94 - выпуск 1-21

Формат	Зона	Поз	Обозначение	Наименование	Кол	Примечание
				Документация		
А4			А1А441 020СБ	Сборочный чертеж		
				Детали		
Б4		1	А1А441 008	Лист		
				Лист 2,0 ГОСТ 19903-74 / ОК 360В ГОСТ 16523-89		
				10-0,43х180-1	4	0,1кг
А4		2	А1А441 009	Козырек	2	
А4		3	А1А441 011	Стенка	2	

Изм	Лист	№ докум	Подп	Дата
Разраб		Сысоева		
Пров		Литвак		
Рук гр		Литвак		
Н контр		Фрадкин		
Утв		Спивак		

А1А441 020

Корпус

Лит	Лист	Листов
И		1

САНТЕХНИИПРОЕКТ

Копировал Бочкарева Формат А4

Инв № подл | Подп и дата | Взам инв № | Инв № дубл | Подп и дата

А1А441 020 СБ

А – А

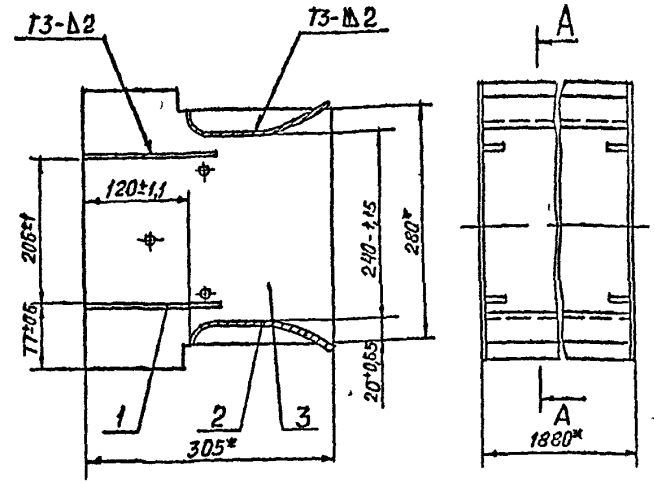

1* Размеры для справок

2 Сварные швы по ГОСТ 5264-80

Изм	Лист	№ докум	Подп	Дата
Разраб		Сысоева		
Пров		Литвак		
Нач гр		Литвак		
Гл спец		Грановский		
Н контр		Фрадкин		
Утв		Спивак		

А1А 441.020СБ

Корпус

Лит	Масса	Масштаб
И	144	15

Лист | Листов 1

САНТЕХНИИПРОЕКТ

Копировал Бочкарева Формат А4

Инв № подл | Подп и дата | Взам инв № | Инв № дубл | Подп и дата

Выпуск 1-21

Серия 3 904 75 94

А1А441 006

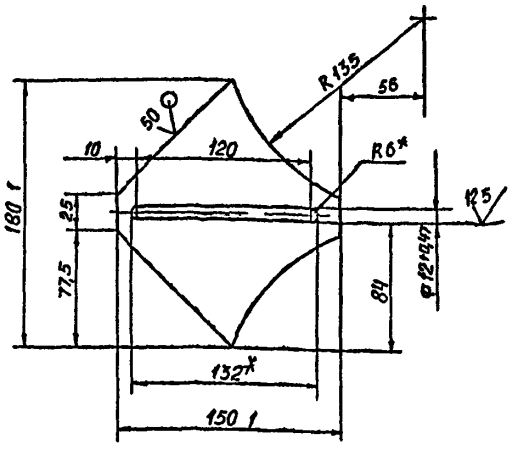

1* Размеры для справок

2 Неуказанные предельные отклонения размеров $\pm \frac{t_2}{2}$

Изм	Л с	N докум	Подп	Дата	А1А441 006			
Разраб	Сь соевз				Планка	Лит	Масса	Масштаб
Пров	Литвак					И	0,29	1 25
Нач р	Литвак					Лист	Листов	
Гл спец					Лист 20ГОСТ19903 74 / 0К360В ГОСТ16523 69	САНТЕХНИИПРОЕКТ		
Н контр	Фр ак н							
Утв	Спивак							

Формат А4

А1А441 007

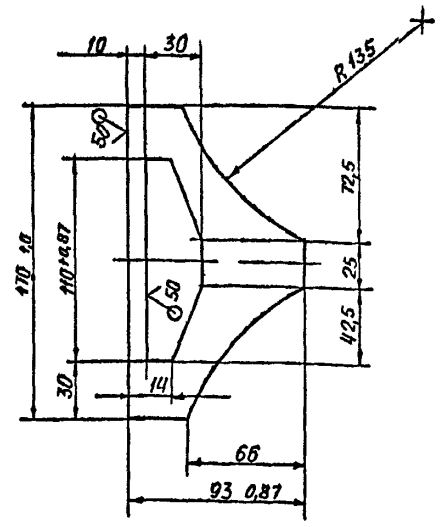

Неуказанные предельные отклонения размеров: $\pm \frac{t_2}{2}$

Из	Ли	N до ум	Подп	Д та	А1А441 007			
Разр б	Сысоевз				Ручка	Лит	Масса	Масштаб
Пр в	Литвак					И	0,11	1 2
Нач гр	Литвак					Лист	Листов 1	
Гл спец					Лист 20ГОСТ19903 74 / 0К360В ГОСТ16523 69	САНТЕХНИИПРОЕКТ		
Н контр	Фрад ин							
Утв	Спивак							

Копировал Бо арева Формат А4

Ц001'94 22 21

Серия 5.904-7594 Выпуск 1-21

А1А441 009

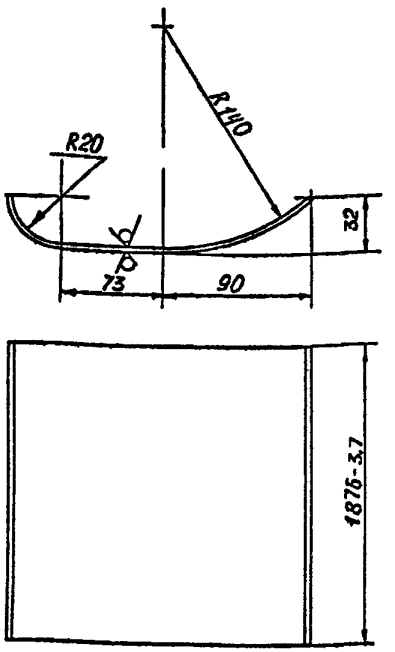

Неуказанные предельные отклонения размеров $\pm\frac{t_2}{2}$

Изм	Лист	№ докум	Подп	Дата	А1А441 009			
Разраб.		Сысоева			Козырек	Лист	Масса	Масштаб
Пров		Литвак				И	5,6	12,5
Нач гр		Литвак				Лист	Листов 1	
Гл спец					Лист 1,5 ГОСТ 19903 74	САНТЕХНИИПРОЕКТ		
Н контр		Фрадкин			0К360В ГОСТ 16523 89			
Утв		Спивак						

Инв. № подл. | Подп. и дата | Взам. инв. № | Инв. № дубл. | Подп. и дата

Формат А4

А1А441 011

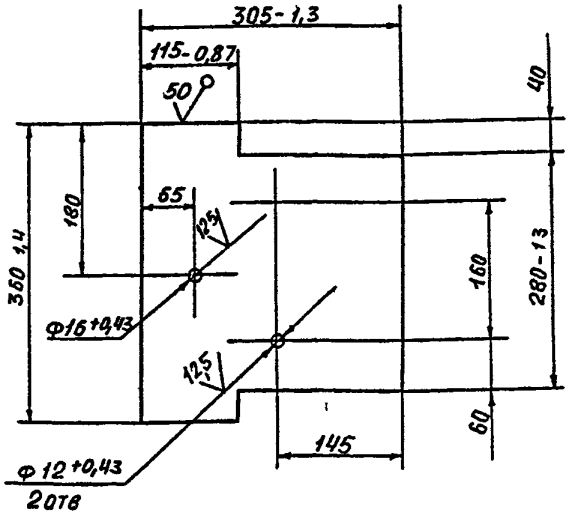

Неуказанные предельные отклонения размеров $\pm\frac{t_2}{2}$

Изм	Лист	№ докум	Подп	Дата	А1А441 011			
Разраб		Сысоева			Стенка	Лит	Масса	Масштаб
Пров		Литвак				И	1,6	1:5
Нач гр		Литв к				Лист	Листов 1	
Гл спец					Лист 2 ГОСТ 19903-74	САНТЕХНИИПРОЕКТ		
Н контр		Фрадкин			0К360В ГОСТ 16523-89			
Утв		Оливак						

Инв. № подл. | Подп. и дата | Взам. инв. № | Инв. № дубл. | Подп. и дата

Серия 5.904-75.94 Выпуск 1-21

Формат	Зона	Поз.	Обозначение	Наименование	Кол.	Примечание
				Документация		
А3			А1А441.030 СБ	Сборочный чертеж		
				Детали		
А4		1	А1А441.012	Стойка	1	
		2	-01	Стойка	1	
А4		3	А1А441.013	Стойка	1	
		4	-01	Стойка	1	
А3		5	А1А441 014	Балка	1	
А4		6	А1А441.015	Скоба	1	
		7	-01	Скоба	1	
Б4		8	А1А441.016	Основание		
				Швеллер 12 ГОСТ 8240-89 Ст 3 ГОСТ 535-88		
				l = 3702 -64	1	320 кг
А4		9	А1А441.017	Планка	2	
А4		10	А1А441.018	Основание	1	
			Переменные данные для исполнений:			
				А1А441.030		
				Детали		
А4		11	А1А441.019	Основание	1	

Инв. № подл. | Подп. и дата | Взам. инв. № | Инв. № дубл. | Подп. и дата

Изм.	Лист	№ докум.	Подп.	Дата
Разраб.		Авторская		
Пров.		Личбак		
Нач. гр.		Личбак		
Н. контр.		Фрадкин		
Утв.		Слибак		

А1А441.030

Рама

Лит.	Лист	Листов
К	1	2

САНТЕХНИИПРОЕКТ

Копировал Формат А4

Формат	Зона	Поз.	Обозначение	Наименование	Кол.	Примечание
А4		12	А1А441.019-01	Основание	1	
А4		13	А1А441.021	Основание	1	
		14	-04	Основание	1	
А3		15	А1А441.022	Основание	1	
				А1А441 030-01		
				Детали		
А4		11	А1А441.019-02	Основание	1	
		12	-03	Основание	1	
А4		13	А1А441.021-01	Основание	1	
		14	-05	Основание	1	
А3		15	А1А441.022-01	Основание	1	
				А1А441.030-02		
				Детали		
А4		11	А1А441.019-04	Основание	1	
		12	-05	Основание	1	
А4		13	А1А441 021-02	Основание	1	
		14	-06	Основание	1	
А3		15	А1А441.022-02	Основание	1	
				А1А 441. 030-03		
				Детали		
А4		11	А1А441.019-06	Основание	1	
		12	-07	Основание	1	
А4		13	А1А441.021-03	Основание	1	
		14	-07	Основание	1	
А3		15	А1А441.022-03	Основание	1	

Инв. № подл. | Подп. и дата | Взам. инв. № | Инв. № дубл. | Подп. и дата

Изм.	Лист	№ докум.	Подп.	Дата

А1А441.030

Лист 2

Копировал 400194-22 23 Формат А4

А1А441 030СБ

Серия 5.904-75, 94 Выпуск 1-21

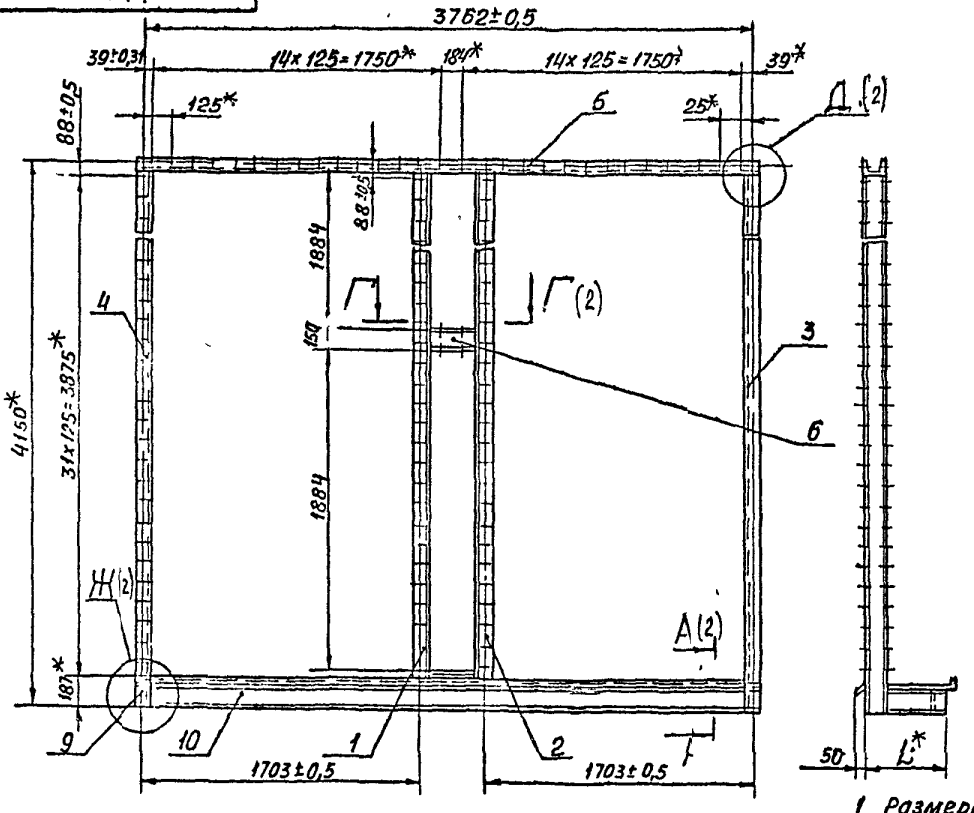

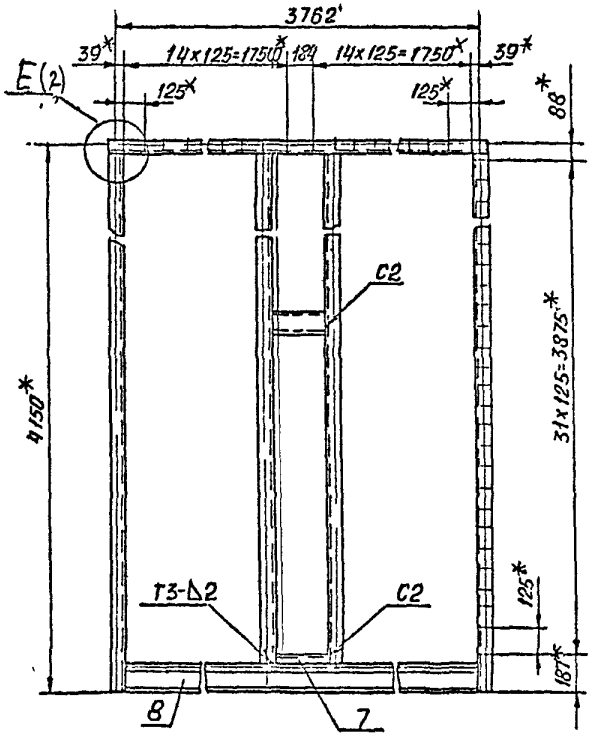

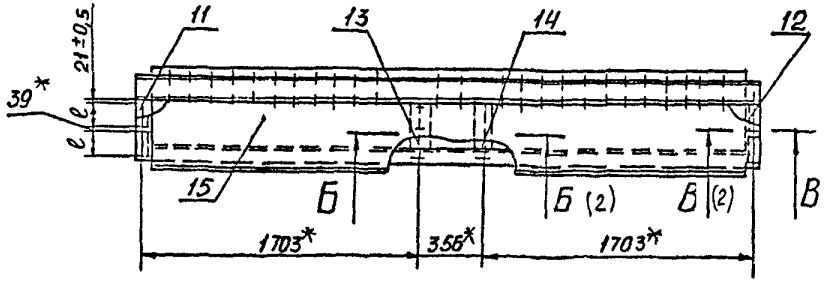

1 Размеры для справок
2 Сварные швы по ГОСТ 5264-80
3 Таблицу исполнений см лист 2

Изм.	Лист	№ докум.	Подп.	Дата
Разраб		Сысоева		
Пров		Литвак		
Нач. гр		Литвак		
Гл. спец.		Транорский		
Н. контр.		Фролкин		
Утв.		Спивак		

А1.А441 030 СБ

РАМА

Лит.	Масса	Масштаб
И	см табл	—

Лист 1 Листов 2

САНТЕХНИИПРОЕКТ

Копировал Бочкарева Формат А3

Инв. № подл. | Подп. и дата | Взам. инв. № | Инв. № дубл. | Подп. и дата

100194-22 24

А1А441 030СБ

Серия 5.904-75.94 Выпуск 1-21

А-А (1:4)(1)

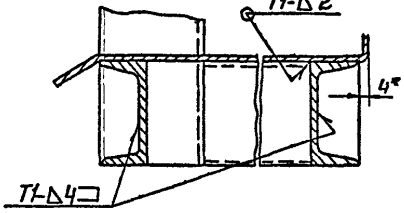

Б-Б (1:4)(1)

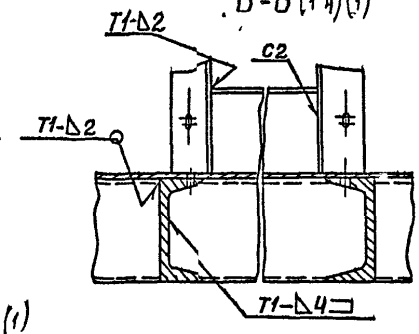

В-В (1:4)(1)

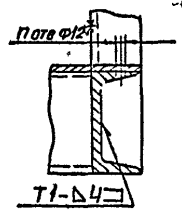

Ж (1:4)(1)

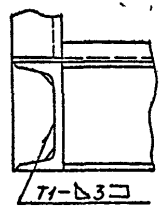

Г-Г (1:5)(1)

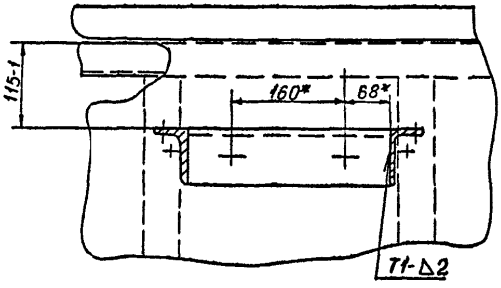

Рис 2

Остальное - см рис 1



Обозначение	Рис	Размеры, мм L	Размеры, мм C'	Кол отв П	Масса кг
А1А441.030	1	486	144	16	294
-01	1	566	184	16	302
-02	2	303	144	8	275
-03	2	343	184	8	280

Д (1:4)(1)

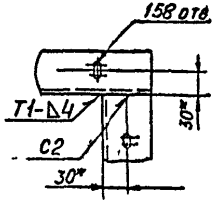

Е (1:4)(1)

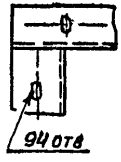

Инв. № подл. | Подп. и дата | Взам. инв. № | Инв. № дубл. | Подп. и дата

Изм. Лист № докум. Подп. Дата

А1А 441.030СБ

Лист 2

Копировал: Бочкарева Формат А3

Ц 00194-92 25

Серия 5.904-75.94. Выпуск 1-21

А1А441013

А1А441 014 – изображено
А1А441 014-01 – зеркальное отражение

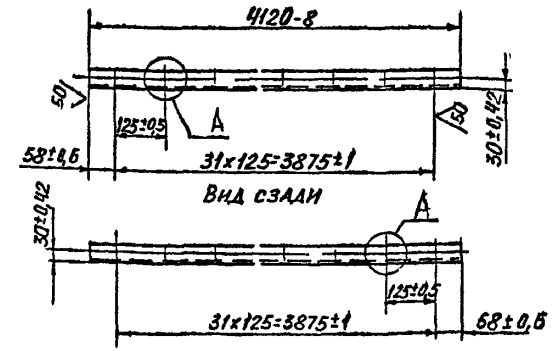

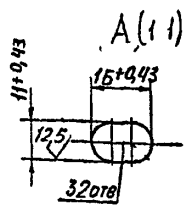

Изм	Лист	№ докум.	Подп	Дата
Разраб		Сысоева		
Пров		Литвак		
Нач гр		Литвак		
Гл спец				
Н контр		Фрадкин		
Утв		Спивак		

А1А441 013

Стойка

Лит	Масса	Масштаб
И	42,5	1 10

Лист | Листов 1

Швеллер 12 ГОСТ 8240-89 / Ст 3 ГОСТ 535-88

САНТЕХНИИПРОЕКТ

Формат А4

А1А441.015

50

Рис 1

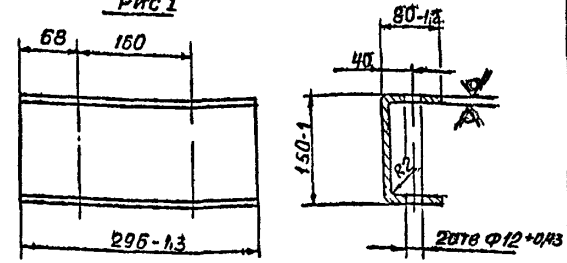

Рис 2
Остальное – см рис 1

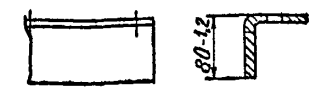

Обозначение	Рис	Масса, кг
А1А441 015	1	4,8
-01	2	2,3

Неуказанные предельные отклонения размеров $\pm\frac{t_2}{2}$

Изм	Лист	№ докум.	Подп	Дата
Разраб		Сысоева		
Пров		Литвак		
Нач гр		Литвак		
Гл спец				
Н контр		Фрадкин		
Утв		Спивак		

А1А441.015

Скоба

Лит	Масса	Масштаб
И	см табл	1 5

Лист | Листов 1

Лист 5,0 ГОСТ 19903-74 / Ст 3 ГОСТ 14637-89

САНТЕХНИИПРОЕКТ

Копировал Бочкарева

Формат А4

Ц00194-22 26

Инв № подл | Подп и дата | Взам инв № | Инв № дубл | Подп и дата

А1А441 014

Выпуск 1-21

Серия 5.904-75.94

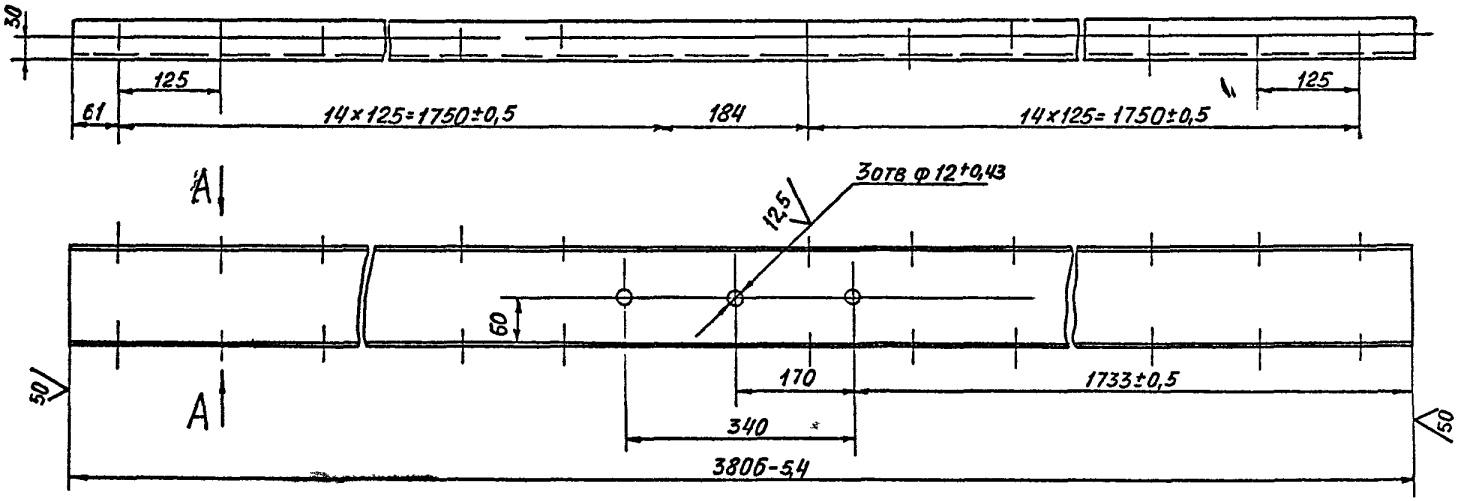

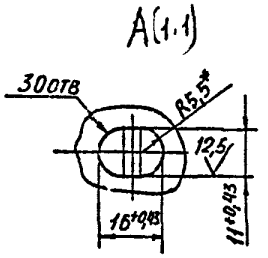

Неуказанные предельные отклонения размеров $\pm \frac{t_2}{2}$

					А1А 441 014			
Изм	Лист	№ докум	Подп	Дата	БАЛКА	Лит	Масса	Масштаб
Разраб		Сысоева				И	39,5	1:5
Пров		Литвак				Лист	Листов 1	
Нач гр		Литвак						
Гл спец								
Н контр		Фрадкин			Швеллер 12 ГОСТ 8240-89 Ст 3 ГОСТ 535-88	САНТЕХНИИПРОЕКТ		
Утв		Спивак						

Копировал Бочкарева Формат А3

Инв. № подл. | Подп. и дата | Взам. инв. № | Инв. № дубл. | Подп. и дата

Серия 3.904-75.94 Выпуск 1-21

А1А441.017

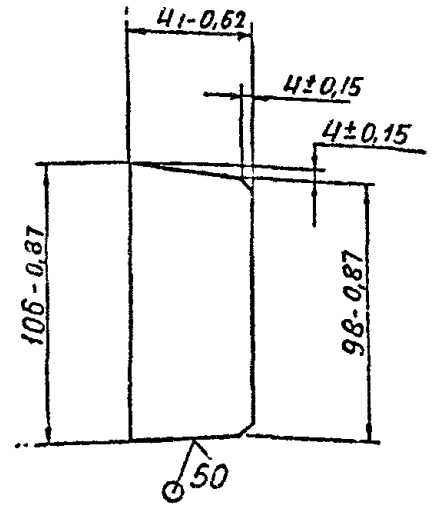

Изм	Лист	№ докум	Подп	Дата
Разраб		Сысоева		
Пров		Литвак		
Нач гр		Литвак		
Гл спец				
Н контр		Фрадкин		
Утв		Спивак		

А1А441 017

ПЛАНКА

Лит	Масса	Масштаб
И	0,23	1:2

Лист | Литов 1

Лист 3,0 ГОСТ 19903-74 / ОК360В ГОСТ16523-89

САНТЕХНИИПРОЕКТ

Формат А4

А1А441 018

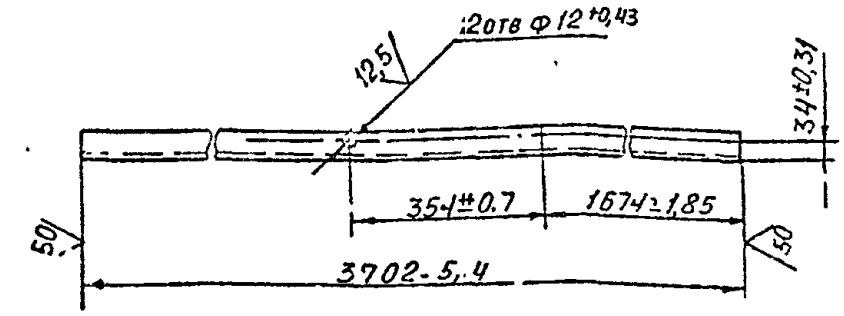

Изм	Лист	№ докум	Подп	Дата
Разраб		Сысоева		
Пров		Литвак		
Нач гр		Литвак		
Гл спец				
Н контр		Фрадкин		
Утв		Спивак		

А1А441.018

Основание

Лит	Масса	Масштаб
И	32,0	1:10

Лист | Листов 1

Швеллер 12 ГОСТ 8240-89 / Ст 3 ОСТ 535-38

САНТЕХНИИПРОЕКТ

Копировал: Бочкарева

Формат А4

Серия 5.904-75.04 Выпуск 1-21

А1А441 021

Рис 1

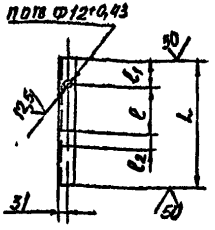

Рис 2

Остальное - см рис 1



Обозначение	Рис	Размеры, мм				n	Масса, кг
		L	l	l_1	l_2		
А1А441 021	1	382-1,4	144	89	39	3	4,0
-01		462 1,55	184				4,8
-02	2	199-1,15	—		—	1	2,0
-03		239 1,15	—		—		2,5
-04	1	382-1,4	39	110	144	3	4,0
-05		462-1,55		150	134		4,8
-06	2	199-1,15	—	110	—	1	2,0
-07		239-1,15	—	150	—		2,5

Неуказанные предельные отклонения размеров $\pm \frac{t_2}{2}$

Изм	Лист	№ докум	Подп	Дата
Разраб.		Сысоева		
Пров		Литвак		
Нач гр		Литвак		
Гл спец				
Н контр		Фрадкин		
Утв.		Спивак		

А1А441 021

Основание

Лит	Масса	Масштаб
И	См табл	—

Лист | Листов

Швеллер 12 ГОСТ 8240-89 Ст 3 ГОСТ 535-88

САНТЕХНИИПРОЕКТ

Формат А4

А1А441 019

Рис 1

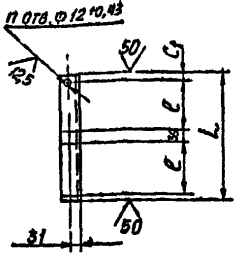

Рис 2

Остальное см рис 1

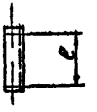

Обозначение	L_1, мм
А1А441 019 -02, -04, -06	21
-01, -03, -05, -07	18

Обозначение	Рис.	Размеры, мм		Кол отв. n	Масса кг
		L	l		
А1А441 019,-01	1	366-1,44	144	4	3,8
-02,-03		446-1,55	184		4,6
-04,-05	2	183-1,15	144	2	1,9
-06,-07		223-1,3	184		2,3

Неуказанные предельные отклонения размеров $\pm \frac{t_2}{2}$

Изм	Лист	№ докум	Подп	Дата
Разраб.		Сысоева		
Пров.		Литвак		
Нач гр.		Литвак		
Гл спец				
Н контр		Фрадкин		
Утв.		Спивак		

А1А441 019

Основание

Лит	Масса	Масштаб
И	См табл	—

Лист | Листов 1

Швеллер 12 ГОСТ 8240-89 Ст 3 ГОСТ 535-88

САНТЕХНИИПРОЕКТ

Копирова А. Бочкарева

Формат А4

ЦФ0194-22 29

А1А441 022

Серия 5.904-7594 Выпуск 1-21

50/(1)

Рис 1

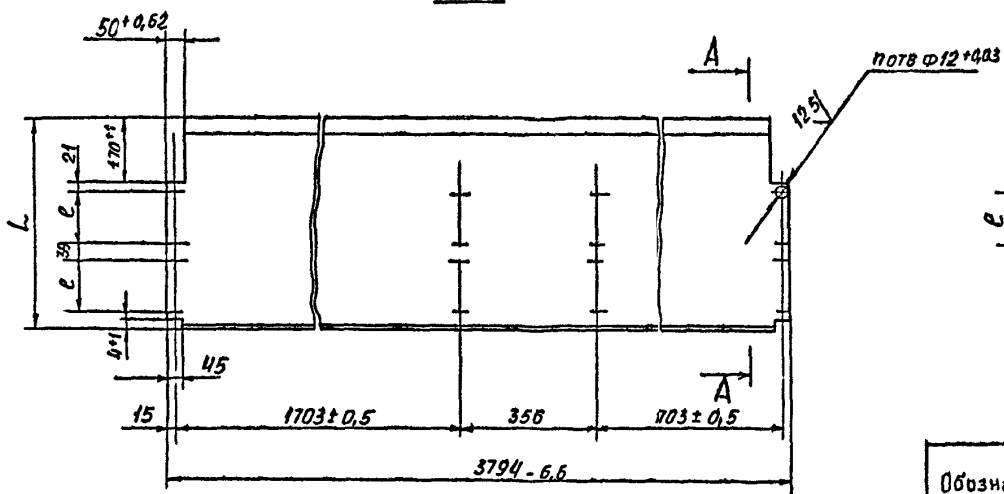

Рис 2

Остальное см рис 1

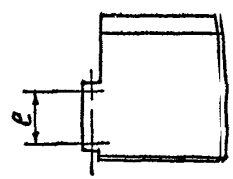

Обозначение	Рис.	Размеры, мм L	Размеры, мм e	n	Масса кг
А1А441 022	1	540-1,75	144	16	33,0
-01		620-1,75	184		38,0
-02	2	357-1,4	144	8	22,0
-03		397-1,4	184		25,0

А-А(1:2)

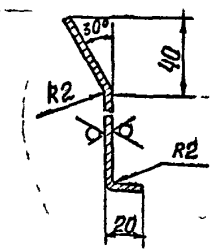

Неуказанные предельные отклонения размеров $\pm \frac{t_2}{2}$

Изм	Лист	№ докум.	Подп.	Дата
Разраб.		Сысоева		
Пров.		Литвак		
Нач.гр.		Литвак		
Гл.спец.				
Н.контр.		Фродкин		
Утв.		Спивак		

А1А441 022

Основание

Лит	Масса	Масштаб
И	См табл	—
Лист	Листов 1	

Лист 20 ГОСТ 19903-74
ОК360В ГОСТ 16523-89

САНТЕХНИИПРОЕКТ

ЦТ0194-82 30 Формат А3

Инв. № подл. | Подп. и дата | Взам. инв. № | Инв. № дубл. | Подп. и дата

Выпуск 1-2

Серия 5.904-75.94

Формат	Зона	Поз	Обозначение	Наименование	Кол	Примечание
				Документация		
А3			А1А441.040 СБ	Сборочный чертеж		
			Переменные данные для исполнений:			
				А1А441 040		
				Детали		
А3		1	А1А441.026	Профиль	1	
А3		2	А1А441.026	Профиль	1	
				А1А441 040-01		
				Детали		
А3		1	А1А441025-01	Профиль	1	
А3		2	А1А441026-01	Профиль	1	

Инв № подл | Подп и дата | Взам инв № | Инв № дубл | Подп и дата

Изм	Лист	№ докум	Подп	Дата
Разраб		Ямпольская		
Пров.		Литвак		
Нач гр		Литвак		
Н. контр		Фрадкин		
Утв		Спивак		

А1А441 040

Щиток

Лит	Лист	Листов
И		1

САНТЕХНИИПРОЕКТ

Копировал Кравцина Формат А4

А1А441 012

А1А441 012 — изображено

А1А441 012-01 — зеркальное отражение

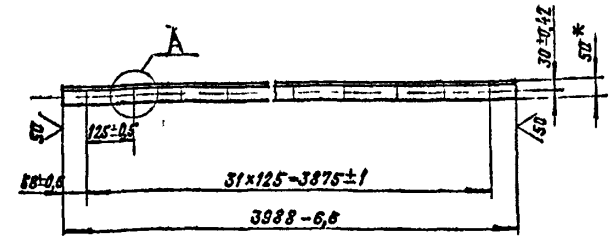

А(1 1)

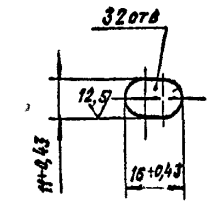

Инв № подл | Подп и дата | Взам инв № | Инв № дубл | Подп и дата

Изм	Лист	№ докум	Подп	Дата
Разраб		Сысоева		
Пров		Литвак		
Нач гр		Литвак		
Гл спец				
Н контр		Фрадкин		
Утв		Спивак		

А1А441.012

Стойка

Лит	Масса	Масштаб
И	20	1 10

Лист | Листов 1

Уголок 80×50×5 ГОСТ 6510-89 / Ст 3 ГОСТ 535-88

САНТЕХНИИПРОЕКТ

Копировал Кравцина Формат А4

Ц00194-22 31

А1А441.040С5

Серия 5.904-75.94. Выпуск 1-21

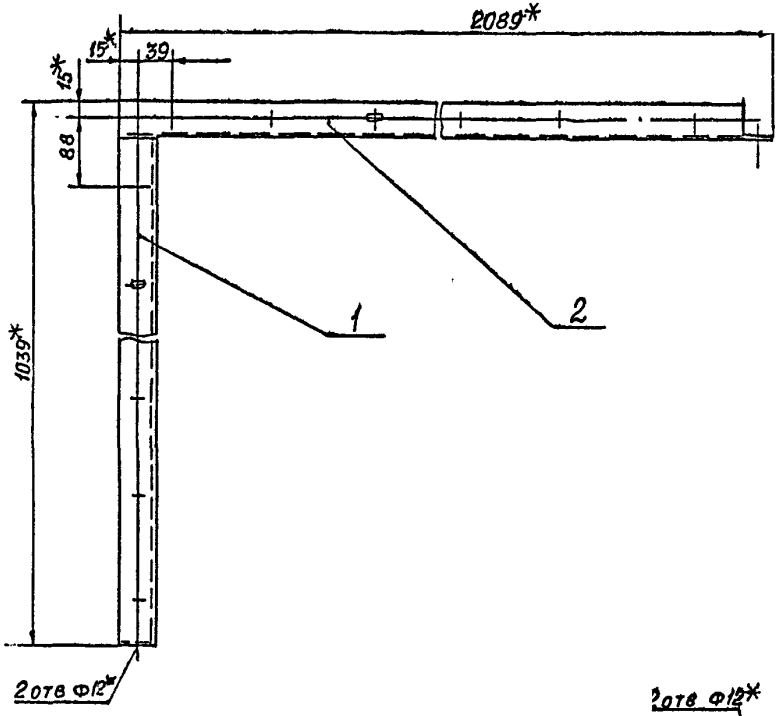

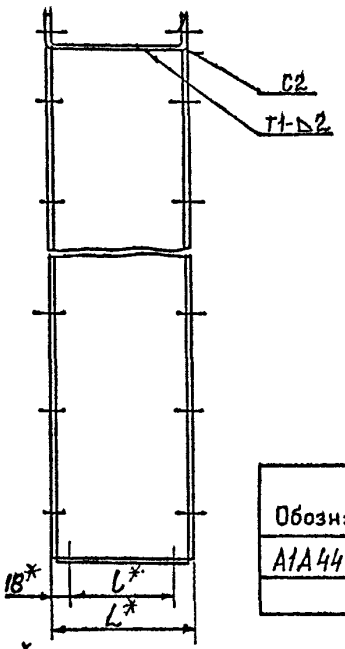

Обозначение	Размеры, мм L*	Размеры, мм l*	Масса, кг
А1А441 040	180	144	12,8
-01	220	184	14,8

1.* Размеры для справок

2. Неуказанные предельные отклонения размеров: $\pm \frac{t_e}{2}$

3. Сварные швы по ГОСТ 5264-80

Изм.	Лист	№ докум.	Подп.	Дата
Разраб		Ямпольский		
Пров		Литвак		
Нач. гр		Литвак		
ГИ спец		Грановский		
Н. контр		Фрадкин		
Утв		Спивак		

А1А441.040С5

Щиток

Лит	Масса	Масштаб
И	см табл.	—

Лист | Листов 1

САНТЕХНИИПРОЕКТ

Копировал: Бочкарева Формат А3

400194-22-32

Инв. № подл. | Подп. и дата | Взам. инв. № | Инв. № дубл. | Подп. и дата

Серия 5 904-75.94 Выпуск 1-21

Формат	Зона	Поз.	Обозначение	Наименование	Кол.	Примечание
				Документация		
А3			А1А441 050СБ	Сборочный чертеж		
			Переменные данные для исполнений			
				А1А441 050		
				Детали		
А3		1	А1А441 025	Профиль	2	
А3		2	А1А441 027	Профиль	1	
				А1А441 050-01		
				Детали		
А3		1	А1А441 025-01	Профиль	2	
А3		2	А1А441 027-01	Профиль	1	
				А1А441 050-02		
				Детали		
А3		1	А1А441 025-02	Профиль	2	
А3		2	А1А441 027	Профиль	1	

Инв № подл. | Подп. и дата | Взам. инв. № | Инв. № дубл. | Подп. и дата

Изм.	Лист	№ докум.	Подп.	Дата
Разраб.	Ямпольская			
Пров.	Литвак			
Нач. гр.	Грановский			
Н. контр.	Литвак			
Утв.	Сливак			

А1А441.050

Щиток

Лит.	Лист	Листов
Н	1	2

Вантехниипроект

Копировал: Кранлина Формат: А4

Формат	Зона	Поз.	Обозначение	Наименование	Кол.	Примечание
				А1А441 050-03		
				Детали		
А3		1	А1А441 025-03	Профиль	2	
А3		2	А1А441 027-01	Профиль	1	

Инв № подл. | Подп. и дата | Взам. инв. № | Инв. № дубл. | Подп. и дата

Изм.	Лист	№ докум.	Подп.	Дата

А1А441.050

Лист 2

Копировал: Кранлина Формат: А4

А1А441 050

Серия 5.904-75.94 Выпуск 1-21

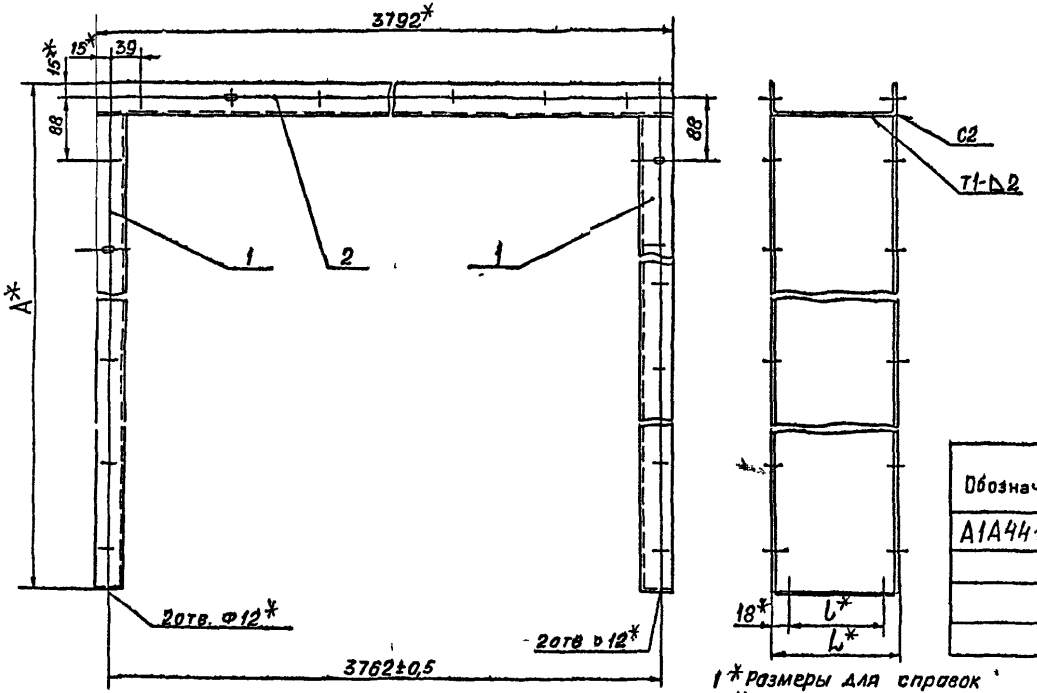

Обозначение	Размеры, мм А	L	l	Масса, кг
А1А441 0510	1039	180	144	21,1
-01		220	184	24,4
-02	2539	180	144	33,3
-03		220	184	38,6

1* Размеры для справок.

2 Неуказанные предельные отклонения размеров: $\pm \frac{t_2}{2}$

3 Сварные швы по ГОСТ 5264-80.

Изм	Лист	№ докум.	Подп.	Дата
Разраб.		Ямпольск		
Пров.		Литвак		
Нач. гр.		Литвак		
Гл. спец.		Градзевск		
Н. контр.		Сралкин		
Утв.		Спивак		

А1А441 050СБ

Щиток

Лит	Масса	Масштаб
И	См табл	-

Лист	Листов 1

САНТЕХНИИПРОЕКТ

Инв. № подл. | Подп. и дата | Взам. инв. № | Инв. № дубл. | Подп. и дата

Выпуск 1-21

Серия 5.904-75.94

Формат	Зона	Поз.	Обозначение	Наименование	Кол.	Примечание
				Документация		
А3			А1А441.060 СБ	Сборочный чертеж		
			Переменные данные	для исполнений		
				А1А441.060		
				Детали		
А3		1	А1А441.025	Профиль	1	
		2	-02	Профиль	1	
А3		3	А1А441.027	Профиль	1	
				А1А441.060-01		
				Детали		
А3		1	А1А441.025-01	Профиль	1	
		2	-03	Профиль	1	
А3		3	А1А441.027-01	Профиль	1	
				А1А441.060-02		
				Детали		

Инв. № подл. | Подп. и дата | Взам. инв. № | Инв. № дубл. | Подп. и дата

Изм.	Лист	№ докум.	Подп.	Дата
Разраб.		Ямпольская		
Пров.		Литвак		
Нач. гр.		Литвак		
Н. контр.		Фрадкин		
Утв.		Сливак		

А1А441.060

Щиток

Лит.	Лист	Л. сов.
Н		1

Сантехниипроект

Копировал: Крайлина Формат: А4

Формат	Зона	Поз.	Обозначение	Наименование	Кол.	Примечание
А3		1	А1А441.025-02	Профиль	1	
		2	-04	Профиль	1	
А3		3	А1А441.027	Профиль	1	
				А1А441.060-03		
				Детали		
А3		1	А1А441.025-03	Профиль	1	
		2	-05	Профиль	1	
А3		3	А1А441.027-01	Профиль		

Инв. № подл. | Подп. и дата | Взам. инв. № | Инв. № дубл. | Подп. и дата

Изм.	Лист	№ докум.	Подп.	Дата

А1А441.060

Лист 2

Копировал: Крайлина Формат: А4

Ц00194-22 35

А1А441 060СБ

Серия 5.904-7.94 Выпуск 1-21

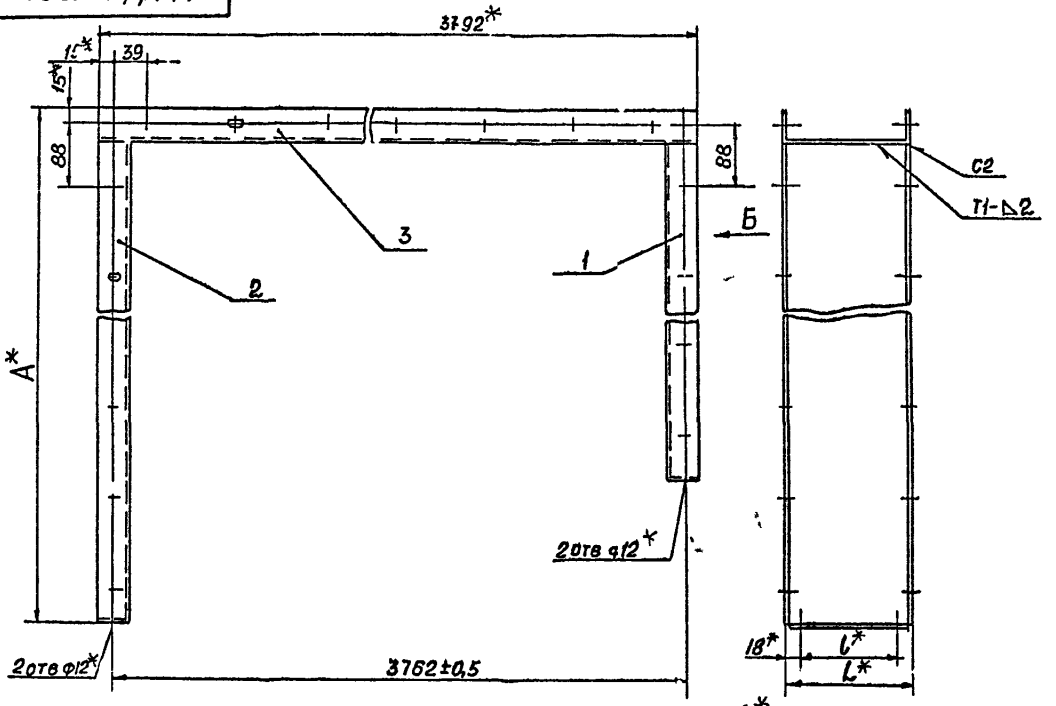

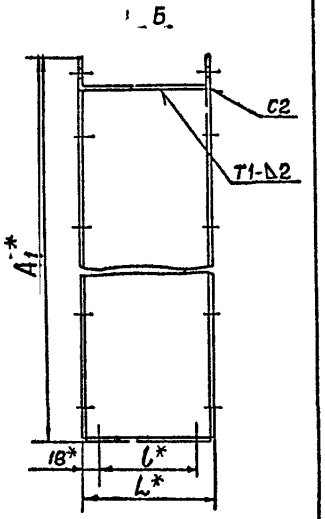

Обозначение	Размеры, мм				Масса кг
	А*	А1*	L*	l*	
А1А441 060	2539	1039	180	144	27,4
-01			220	184	31,5
-02	4039	2539	180	144	34,3
-03			220	184	45,8

1* Размеры для справок

2 Неуказанные предельные отклонения размеров $\pm \frac{t_2}{2}$

3 Сварные швы по ГОСТ 5264-80

Изм. Лист	№ докум.	Подп.	Дата
Разраб.	Ямпольский		
Пров.	Литвак		
Нач. гр.	Ли вак		
Гл. спец.	Грановский		
Н. контр.	Фрадкин		
Утв.	Спивак		

А1А 441 060СБ

Щиток

Лит.	Масса	Масштаб
И	См. тайл	—
Лист	Листов 1	

САНТЕХНИИПРОЕКТ

Копировал Бочкарева Формат А3

Инв. № подл. | Подп. и дата | Взам. инв. № | Инв. № дубл. | Подп. и дата

А1А441 025

Серия 5.904-75.94 Выпуск 1-27

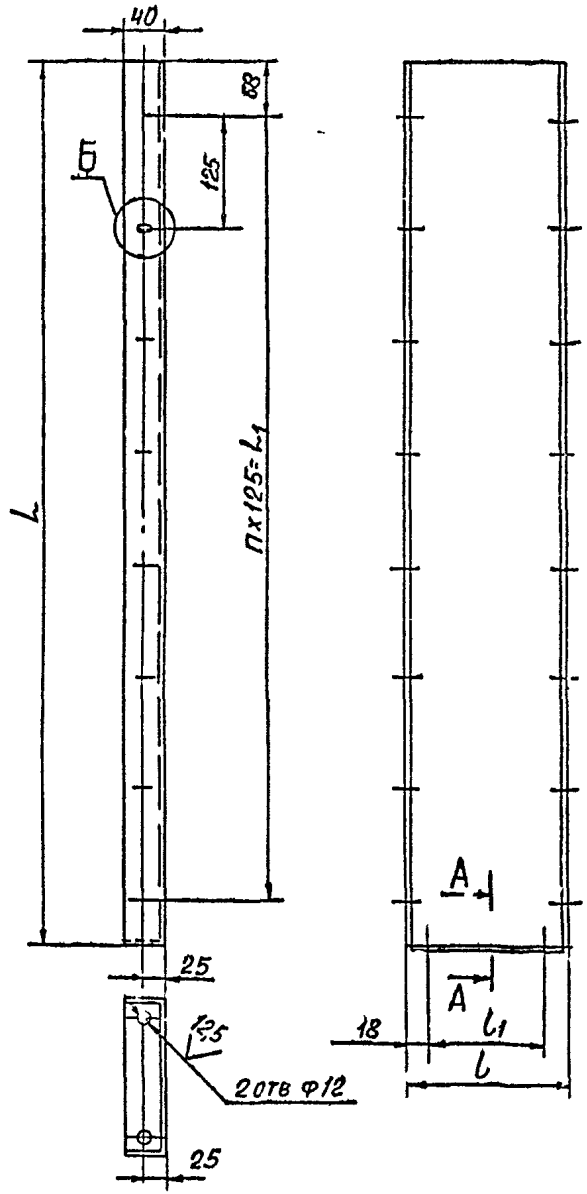

Б (1.1)

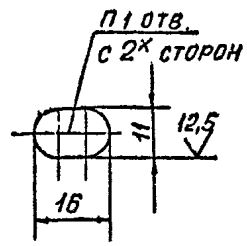

50 √(√)

Обозначение	Размеры, мм				n	n1	Масса кг
	L	L1	l	l1			
А1А441 025	1004	875	180	144	7	8	4,1
-01			220	184			4,8
-02	2504	2375	180	144	19	20	10,4
-03			220	184			11,9
-04	4004	3875	180	144	31	32	16,6
-05			220	184			19,1

А-А

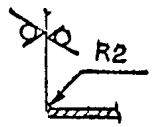

Неуказанные предельные отклонения размеров: $H14, h14, \pm\frac{t_2}{2}$

Изм	Лист	№ докум	Подп	Дата
Разраб		Ямпольск		
Пров		Литвак		
Нач гр		Литвак		
Гл спец				
Н контр		Фрадкин		
Утв		Спивак		

А1А441 025

Профиль

Лит	Масса	Масштаб
И	См табл	—
Лист	Листов 1	

Лист 20 ГОСТ 19903-74
ОК360В ГОСТ 16523-70

САНТЕХНИИПРОЕКТ

Копировал Бочкарёва Формат А3

Инв № подл | Подп и дата | Взам инв № | Инв № дубл | Подп и дата

Ц 00194-22 37

А1А441 026

Выпуск 1 21

Серия 5 904-7594

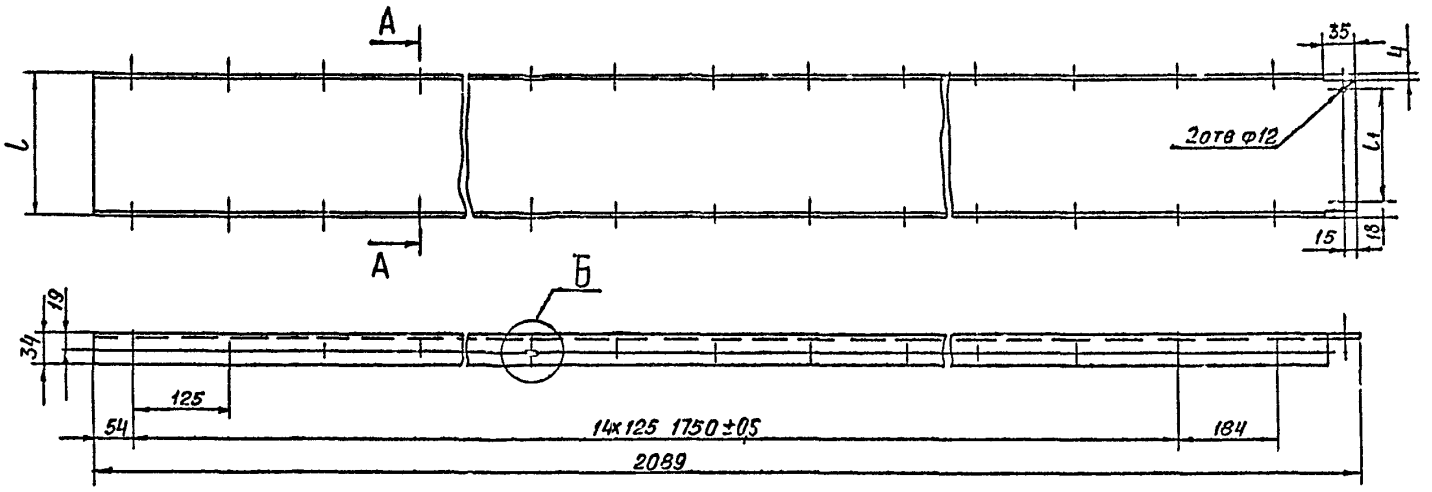

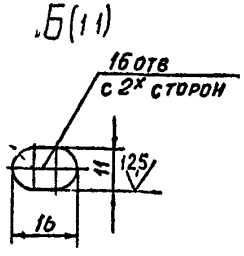

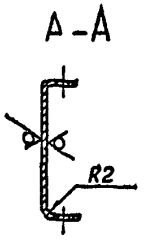

Обозначение	Размеры мм		Масса
	l	l_1	кг
А1А441 026	180	144	8,7
-01	220	184	10,0

Неуказанные предельные отклонения размеров Н14, h14, $\pm\frac{t_2}{2}$

					А1А 441 026			
Изм	Лист	№ докум.	Подп.	Дата	Профиль	Лит	Масса	Масштаб
Разраб.		Ямпольск				И	СМ табл	–
Пров.		Литвак				Лист	Л	ов 1
Нач. гр.		Литвак						
Гл. спец.					Лист 2,0 ГОСТ 19903-74	САНТЕХНИИПРОЕКТ		
Н. контр.		Фрадкин			ОК360В ГОСТ 10523-89			
Утв.		Спивак						

Инв. № подл. | Подп. и дата | Взам. инв. № | Инв. № дубл. | Подп. и дата

Копировал Бочкарёва Формат 13

400194-22 38

А1А441 027

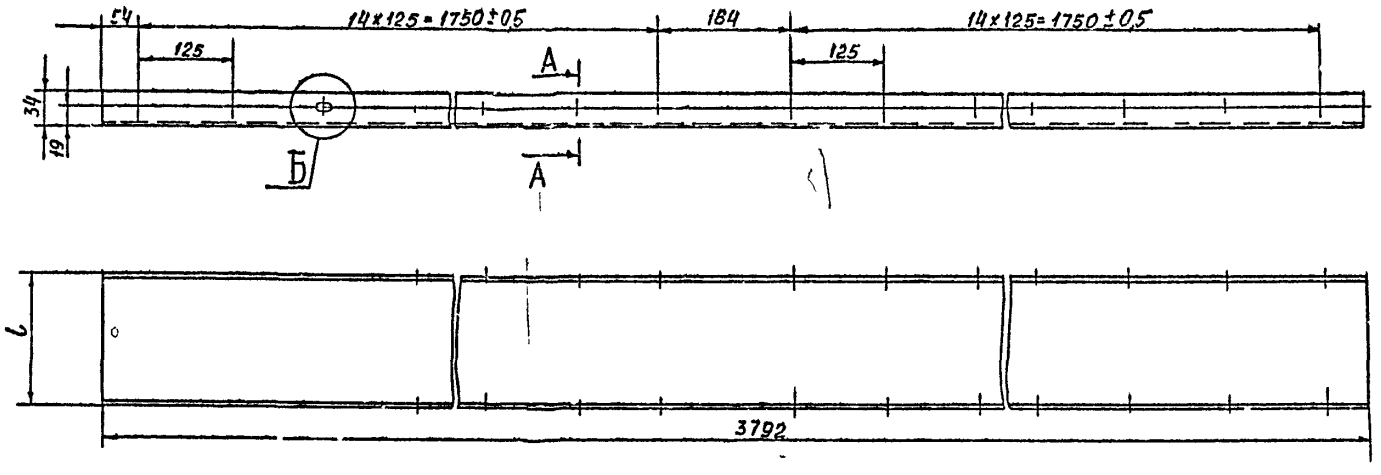

Обозначение	l, мм	Масса кг
А1А441 027	180	12,9
-01	220	14,8

Б(1:1)

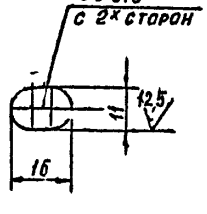

А-А

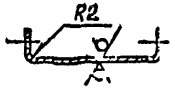

Неуказанные предельные отклонения размеров. H14; h14; $\pm\frac{t_2}{2}$

Изм	Лист	№ докум	Подп	Дата	А1А441.027			
Разраб.		Ямпольск			Профиль	Лит	Масса	Масштаб
Пров		Литвак				И	см табл	—
Нач гр		Литвак				Лист	Листов 1	
Гл спец					Лист 2.0 ГОСТ 119903-74	САНТЕХНИИПРОЕКТ		
Н контр		Фрадкин			ОК3608 ГОСТ16523 89			
Чтз		Спивак						

Серия 5.904-75 94

Выпуск 1-21

Инв № подл | Подп и дата | Взам инв № | Инв № дубл | Подп и дата

Коп ровал Бочкарева Формат А3

Ц00194-22 (39)

МГП «Информрекламиздат» Зак. 326 Тир 100

gost.e-ecolog.ru