ТИПОВЫЕ КОНСТРУКЦИИ, ИЗДЕЛИЯ И УЗЛЫ ЗДАНИЙ И СООРУЖЕНИЙ

СЕРИЯ 5.904-75.94

КАМЕРЫ ПРИТОЧНЫЕ ВЕНТИЛЯЦИОННЫЕ ПРОИЗВОДИТЕЛЬНОСТЬЮ
от 10 до 125 тыс. $м^3/ч$

ВЫПУСК 1-19
КАЛОРИФЕРНАЯ СЕКЦИЯ ДЛЯ ПРИТОЧНОЙ КАМЕРЫ 2ПК63.

РАБОЧИЕ ЧЕРТЕЖИ

ЦОВ191-20

gost.e-ecolog.ru

ТИПОВЫЕ КОНСТРУКЦИИ ИЗДЕЛИЯ И УЗЛЫ ЗДАНИЙ И СООРУЖЕНИЙ

СЕРИЯ 5.904-75.94

КАМЕРЫ ПРИТОЧНЫЕ ВЕНТИЛЯЦИОННЫЕ ПРОИЗВОДИТЕЛЬНОСТЬЮ

от 10 до 125 тыс $м^3/ч$

ВЫПУСК 1-19

КАЛОРИФЕРНАЯ СЕКЦИЯ ДЛЯ ПРИТОЧНОЙ КАМЕРЫ 2ПК63

РАБОЧИЕ ЧЕРТЕЖИ

РАЗРАБОТАНЫ

ГПКНИИ САНТЕХНИИПРОЕКТ

ГЛАВНЫЙ ИНЖЕНЕР ИНСТИТУТА Я.А.Степанов

ГЛАВНЫЙ ИНЖЕНЕР ПРОЕКТА В.А.Сливак

УТВЕРЖДЕНЫ

ГЛАВПРОЕКТОМ ГОССТРОЯ РОССИИ,
ПИСЬМО от 25.02.94 №9-32/34 И ВВЕДЕНЫ
В ДЕЙСТВИЕ ГПКНИИ САНТЕХНИИПРОЕКТ
с 30.06.94, ПРИКАЗ от 01.03 1994г. №7

Обозначение	Наименование	Стр
А1А439 000-ТО	Секция калориферная для приточной камеры 2ПК63. Техническое описание	3
А1А439 000	Секция калориферная для приточной камеры 2ПК63	
А1А439. 000 СБ	Секция калориферная для приточной камеры 2ПК63	8
А1А439 002	Щиток	10
А1А439 003	Щиток боковой	11
А1А439 004	Пластина	12
А1А439 005	Пластина	
А1А439 001	Стенка	13
А1А439 011	Ручка	
А1А439 010	Заслонка воздушная обводная	14
А1А439 020	Заслонка	
А1А439 010 СБ	Заслонка воздушная обводная	15
А1А439 020 СБ	Заслонка	

Обозначение	Наименование	Стр
А1А439 008	Стенка	16
А1А439 009	Ребро	
А1А439 030	Корпус	17
А1А439 030 СБ	Корпус	18
А1А439 006	Щиток	19
А1А439 024	Основание	
А1А439 012	Скоба	20
А1А439 040	Рама	21
А1А439 040 СБ	Рама	22
А1А439 015	Стенка	24
А1А439 016	Стенка	
А1А439 017	Поперечина	25
А1А439 018	Стойка	
А1А439 021	Основание	26
А1А439 022	Пластина	
А1А439 023	Основание	27
А1А439 025	Основание	28

Серия 5.904-75.94 Выпуск 1-19

Инв.№ подл. | Подп. и дата | Взам. инв.№ | Инв.№ дубл. | Подп. и дата

Изм.	Лист	№ докум.	Подп.	Дата
Разраб.		Ямпольская		
Пров.		Литвак		
Гл. инж. пр.		Литвак		
Н. контр.		Фрадкин		
Утв.		Спивак		

5.904-75.94 1-19

Содержание

Лит.	Лист	Листов
И		1

Сантехниипроект

4.00194-20 3 Формат А3

1 Калориферные секции для приточной вентиляционной камеры 2ПК63 должны изготавливаться в соответствии с рабочими чертежами и техническими требованиями, приведенными в настоящем выпуске

2 В секциях следует применять калориферы КВС, КВБ, КСк3 и КСк4 №12. Выбор типа калорифера определяется расчетом.

3 Конструкция, присоединительные и габаритные размеры секций с калориферами КВС и КСк3, КВБ и КСк4 должны быть одинаковыми.

4 Конструкция секции должна предусматривать установку калориферов №12 в один ряд по ходу воздуха, в два ряда, а также с неполным вторым рядом.

5 Для снятия запаса поверхности нагрева в секциях предусмотрены обводные каналы, расположенные вертикально сбоку относительно калориферов. Обводные каналы оборудованы заслонками, выполненными из дугообразных направляющих козырьков.

6 Болты, гайки и прокладки, необходимые для соединения калориферной секции с секциями, к ней примыкающими, должны входить в комплект калориферной секции.

Нижние щитки калориферов, устанавливаемых непосредственно на раму секции должны быть сняты.

Инв.№ подл. | Подп. и дата | Взам. инв.№ | Инв.№ дубл. | Подп. и дата

Изм.	Кол.уч.	Лист	№ док.	Подп.	Дата
Разраб.	Ямпольская				
Пров.	Литвак				
Нач.гр.	Литвак				
Н.контр.	Фрадкин				
Утв.	Сливак				

А1А439 000-ТО

Секция калориферная для приточной камеры 2ПК63. Техническое описание

Лит.	Лист	Листов
И		4

САНТЕХНИИПРОЕКТ

Формат А4

Формат	Зона	Поз.	Обозначение	Наименование	Кол.	Примечание
				Документация		
А3			А1А439 000 СБ	Сборочный чертеж		
А4			А1А439 000-ТО	Техническое описание		
				Детали		
А4		1	А1А439 001	Стенка	1	
				Стандартные изделия		
		2		Гайка М8-6Н.5 ГОСТ 5915-70	36	
				Переменные данные для исполнений		
				А1А439 000		
				Сборочные единицы		
А4		3	А1А439 010	Заслонка воздушная обводная	3	
А4		4	А1А439 040	Рама	1	

Инв.№ подл. | Подп. и дата | Взам. инв.№ | Инв.№ дубл. | Подп. и дата

Изм.	Кол.уч.	Лист	№ док.	Подп.	Дата
Разраб.	Ямпольская				
Пров.	Литвак				
Нач.гр.	Литвак				
Н.контр.	Фрадкин				
Утв.	Сливак				

А1А439 000

Секция калориферная для приточной камеры 2ПК63

Лит.	Лист	Листов
И	1	9

САНТЕХНИИПРОЕКТ

Формат	Зон.	Поз.	Обозначение	Наименование	Кол.	Примечание
				Детали		
А3		5	А1А439 002	Щиток	1	
А3		6	А1А439 003	Щиток боковой	1	
А4		1	А1А439 004	Пластина	1	
				Стандартные изделия		
		8		Болт М10-6g х 30.36 ГОСТ 7798-70	293	
		9		Гайка М10-6Н.5 ГОСТ 5915-70	293	
		10		Шайба 10.02 ГОСТ 10906-78	148	
				Прочие изделия		
		11		Калорифер КВС12Б-II ТУ22-5721-84		4 шт. Допуск замена на поз. 12
		12		Калорифер КСк3-12-02 ТУ22-5757-84		4 шт. Примен. взамен поз. 11
				Материалы		
		13		Паронит ПОН-1.3.0 ГОСТ 481-80	5,5	кг

Инв. № подл. | Подп. и дата | Взам. инв. № | Инв. № дубл. | Подп. и дата

Изм. Лист № докум. Подп. Дата

А1А439 000

Лист 2

Формат А4

Формат	Зон.	Поз.	Обозначение	Наименование	Кол.	Примечание
				А1А439 000-01		
				Сборочные единицы		
А4		3	А1А439 010-01	Заслонка воздушная обводная	3	
А4		4	А1А439 040-01	Рама	1	
				Детали		
А3		5	А1А439 002-01	Щиток	1	
А3		6	А1А439 003-01	Щиток боковой	1	
А4		7	А1А439 004-01	Пластина	1	
				Стандартные изделия		
		8		Болт М10-6g х 30.36 ГОСТ 7798-70	293	
		9		Гайка М10-6g 5 ГОСТ 5915-70	293	
		10		Шайба 10.02 ГОСТ 10906-78	148	
				Прочие изделия		
		11		Калорифер КВБ12Б-II ТУ22-5721-84		4 шт. Допуск замена на поз. 12

Инв. № подл. | Подп. и дата | Взам. инв. № | Инв. № дубл. | Подп. и дата

Изм. Лист № докум. Подп. Дата

А1А439 000

Лист 3

Формат	Зона	Поз	Обозначение	Наименование	Кол	Примечание
		2		Калорифер КСк 4 12 02 ТУ 22-5757-84		4 шт примен взамен поз 11
				Материалы		
		13		Паронит ПОН А3,0 ГОСТ 481-80	6,5	кг
				А1А 439 СОП-02		
				Сборочные единицы		
А4		3	А1А 439 010	Заслонка воздушная обводная	3	
А4		4	А1А 439 040-02	Рама	1	
				Детали		
А3		5	А1А 439 002 02	Щиток	1	
А3		6	А1А 439 003-С2	Щиток боковой	1	
А4		7	А1А 439 005	Пластина	1	
				Стандартные изделия		
		8		Болт М10 6gх30.36 ГОСТ 7798-70	218	
		9		Гайка М10-6Н.5 ГОСТ 5915-70	418	

Инв.№ подл. | Подп. и дата | Взам. инв.№ | Инв.№ дубл. | Подп. и дата

Изм. Лист № докум. Подп. Дата

А1А 439 000

Лист 4

Формат А4

Формат	Зона	Поз	Обозначение	Наименование	Кол	Примечание
		10		Шайба 10.02 ГОСТ 10906-78	148	
				Прочие изделия		
		11		Калорифер КВС 125 II ТУ 22-5721-84	2	шт допуск замена на поз 12
		12		Калорифер КСк 3 12 02 ТУ 22-5757-84	2	шт примен взамен поз 11
				Материалы		
		13		Паронит ПОН А3,0 ГОСТ 481-80	3,1	кг
				А1А 439 000-03		
				Сборочные единицы		
А4		3	А1А 439 010-01	Заслонка воздушная обводная	1	
А4		4	А1А 439 040 03	Рама	1	
				Детали		
А3		5	А1А 439 002-03	Щиток	1	

Инв.№ подл. | Подп. и дата | Взам. инв.№ | Инв.№ дубл. | Подп. и дата

Изм. Лист № докум. Подп. Дата

А1А 439 000

Лист 5

Формат	Зон	Поз	Обозначение	Наименование	Кол	Примечание
А3		5	А1А439 003-03	Щиток боковой	1	
А4		7	А1А439 005-01	Пластина	1	
				Стандартные изделия		
		8		Болт М10-6g х30.36		
				ГОСТ 7798-70	218	
		9		Гайка М10-6Н.5		
				ГОСТ 5915-70	218	
		10		Шайба 10.02		
				ГОСТ 10906-78	126	
				Прочие изделия		
		11		Калорифер КВБ 12Б-II		
				ТУ22-5721-84	2 шт	
						допуск замена на поз 12
		12		Калорифер КСК4-12-02		
				ТУ22-5757-84	2 шт	
						примен. взамен поз 11
				Материалы		
		13		Паронит ПОН-А 3,0		
				ГОСТ 481-80	3,1	кг

Инв.№ подл. | Подп. и дата | Взам. инв.№ | Инв.№ дубл. | Подп. и дата

Изм. Лист № докум. Подп. Дата

А1А439 000

Лист 6

Формат А4

Формат	Зон	Поз	Обозначение	Наименование	Кол	Примечание
				А1А439 000-04		
				Сборочные единицы		
А4		3	А1А439 010	Заслонка воздушная обводная	3	
А4		4	А1А439 040	Рама	1	
				Детали		
А3		5	А1А439 002	Щиток	1	
А3		6	А1А439 003	Щиток боковой	1	
А4		7	А1А439 004	Пластина	1	
А4		14	А1А439 002-04	Щиток	1	
А3		15	А1А439 006	Щиток	1	
				Стандартные изделия		
		8		Болт М10-6g х30.36		
				ГОСТ 7798-70	293	
		9		Гайка М10-6Н.5		
				ГОСТ 5915-70	293	
		10		Шайба 10.02		
				ГОСТ 10906-78	148	
				Прочие изделия		
		11		Калорифер КВС 12Б-II		
				ТУ22-5721-84	3 шт	
						допуск замена на поз 12

Инв.№ подл. | Подп. и дата | Взам. инв.№ | Инв.№ дубл. | Подп. и дата

Изм. Лист № докум. Подп. Дата

А1А439.000

Лист 7

Серия 5.904-15.94 Выпуск 1-19

Формат	Зона	Поз	Обозначение	Наименование	Кол	Примечание
		12		Калорифер КСк3-12-32 ТУ22-5757-84	3 шт	3 шт примен. взамен поз 11
				Материалы		
		13		Паронит ПОН-А3,0 ГОСТ 481-80	6,6	кг
				А1А439 000-05		
				Сборочные единицы		
А4		3	А1А439 010-01	Заслонка воздушная обводная	3	
А4		4	А1А439 040-01	Рама	1	
				Детали		
А3		5	11А439 002-01	Щиток	1	
А3		6	А1А439 033-01	Щиток боковой	1	
А4		7	А1А439 004-01	Пластина	1	
А4		14	А1А439 002-05	Щиток	1	
А3		15	А1А439 006-01	Щиток	1	
				Стандартные изделия		
		8		Болт М10-6g х30.36 ГОСТ 7798-70	293	

Инв. № подл. | Подп. и дата | Взам. инв. № | Инв. № дубл. | Подп. и дата

Изм. Лист № докум. Подп. Дата

А1А439 000

Лист 8

Формат А4

Формат	Зона	Поз	Обозначение	Наименование	Кол	Примечание
		9		Гайка М10-6Н.5 ГОСТ 5915-70	293	
		10		Шайба 10.02 ГОСТ 10906-70	148	
				Прочие изделия		
		11		Калорифер КВБ12Б-II ТУ22-5721-84	3 шт	3 шт допуск замена на поз 12
		12		Калорифер КСк4-12-02 ТУ22-5721-84	3 шт	3 шт примен. взамен поз 11
				Материалы		
		13		Паронит ПОН-А3,0 ГОСТ 481-80	2,6	кг

Инв. № подл. | Подп. и дата | Взам. инв. № | Инв. № дубл. | Подп. и дата

Изм. Лист № докум. Подп. Дата

А1А439 000

Лист 9

А1А439 000СБ

Серия 5 904-75 34 Выпуск 1-19

Рис 1

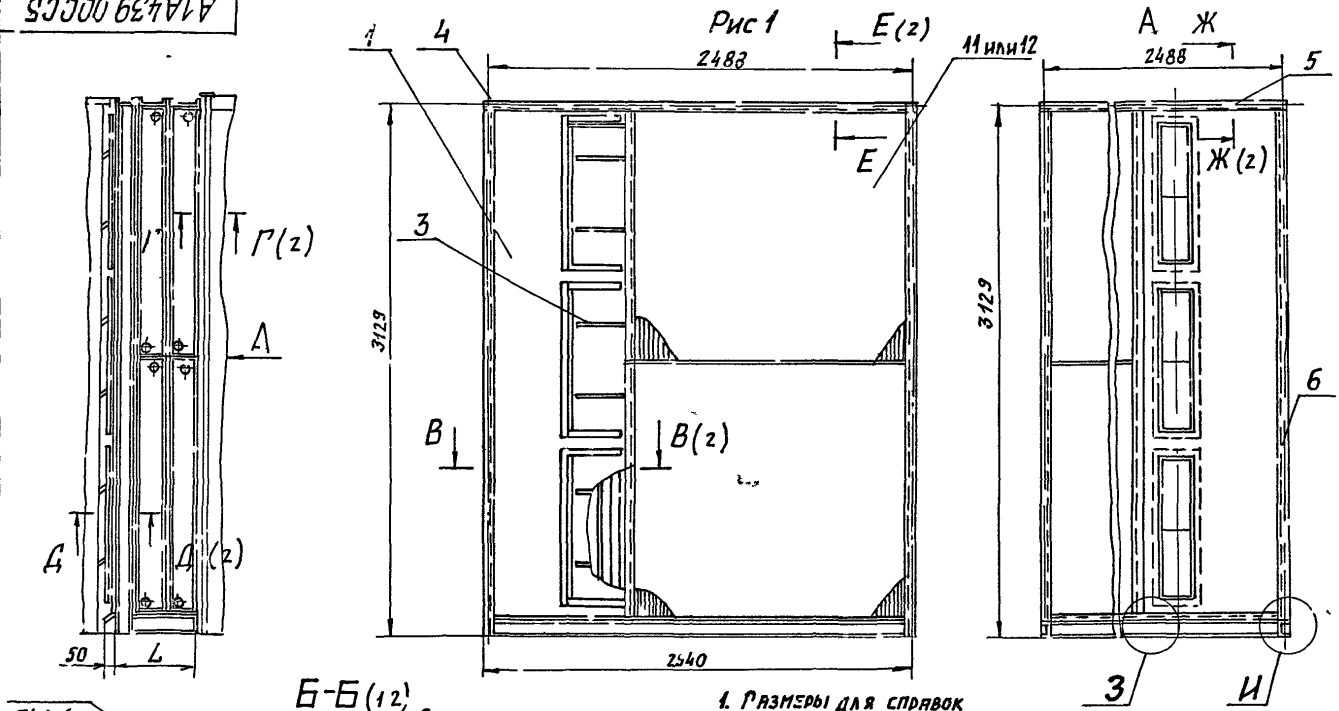

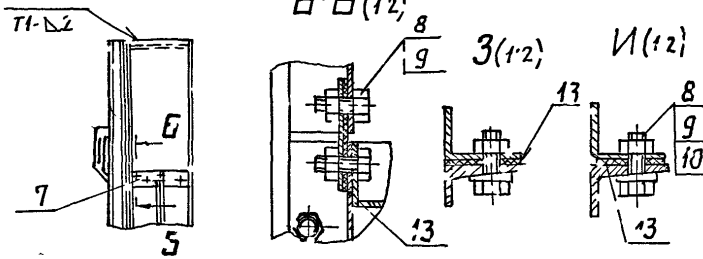

1. Размеры для справок
2. Сварные швы по ГОСТ 5264-80
3. Таблицу исполнений см лист 2

Изм	Лист	N докум	Подп	Дата
Разраб		Кипольская		
Пров		Литвак		
Рук гр		Литвак		
Гл спец		Грановский		
Н.контр		Фрадкин		
Утв		Спивак		

А1А439 000СБ

Секция калориферная для приточной камеры 2ПК-63

Лит	Масса	Масштаб
И	см табл	—

Лист 1 Листов 2

Сантехниипроект

Инв № подл | Подп и дата | Взам инв № | Инв № дубл | Подп и дата

Ц00194-20 9 Формат А3

Серия 5.904-75.94 Выпуск 1.13

А1А439 000СБ

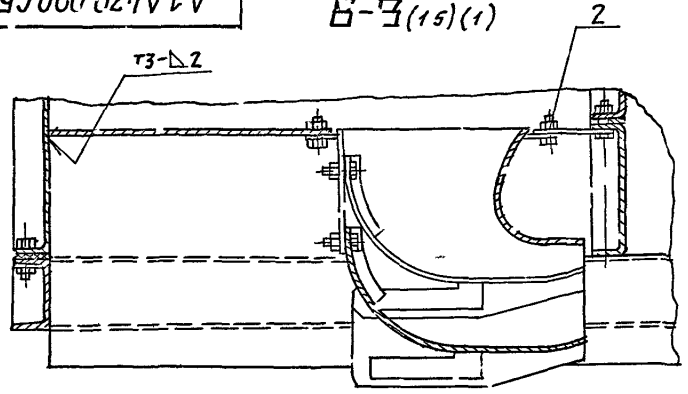

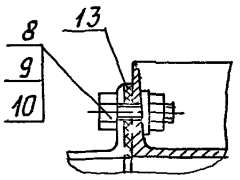

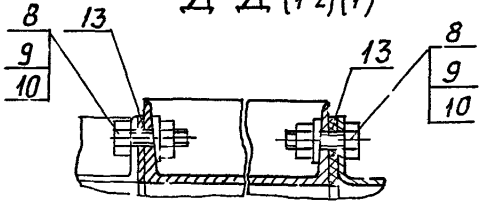

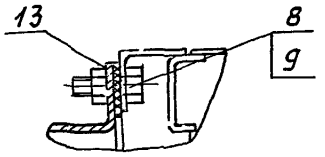

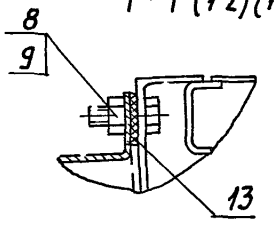

Рис 2

Остальное см рис 1

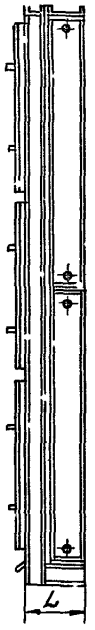

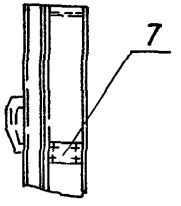

Рис 3

Остальное см рис 1

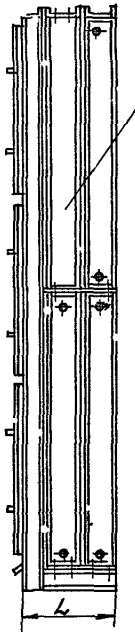

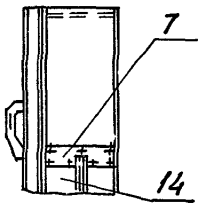

Обозначение	Рис	Количество рядов калориферов	L мм	Масса кг
А1Г 439 000	1	2	466	1865
-01			546	2390
-02	2	1	283	1000
-03			325	1330
-04	3	2	466	1495
05			546	1900

Инв.№ подл. | Подп. и дата | Взам. инв.№ | Инв.№ дубл. | Подп. и дата

Изм. | Лист | № докум. | Подп. | Дат

А1А 439 000 СБ

Лист 2

400194 20 10

Формат А3

А1А439 002

Серия 5904-15.4 Выпуск 1-13

Рис 1

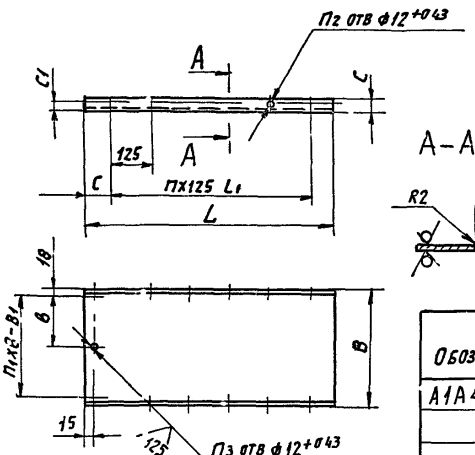

А–А (11)

Рис 3

Остальное см рис 1

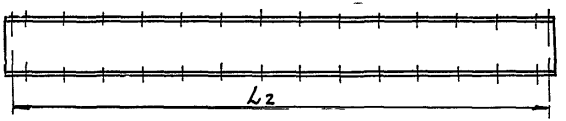

Обозначение	Рис	Размеры мм									Кол шт				Масса, кг
		L	L1	L2	l	B	B1	b	c	c1	n	n1	n2	n3	
А1А439 002	1	776	625±0,5	–	77	363	327	1635	36	24	5	2	6	3	5,2
-01						443	407	2035							6,2
-02	2					180	–	144				3		2	5
-03						220		184							8,9
-04	3	1735	1625-0,5	1705	55	180		144	40	25	13	1	14	4	7,0
-05						220		184							8,2

Рис 2

Остальное см рис 1

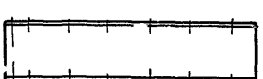

Неуказанные предельные отклонения размеров $H14, h14, \pm\frac{t_2}{2}$

Изм	Лист	№ докум	Подп	Дата	А1А439 002
Разраб	Мпольская				Щиток
Пров	Антвяк				Лит: И; Масса: см табл; Масшт: –
Рук гр	Антвяк				Лист; Листов 1
Н. контр	Фрядкин				20 ГОСТ 9903-74 ОК 2608 ГОСТ 16523-89
Утв	Слизяк				Сантехнический проект

Инв № подл | Подп и дата | Взам инв № | Инв № дубл | Подп и дата

400194 20 11 Формат А3

А1А439 003

Серия 5 904 75 94 Выпуск 1-19

Рис 1

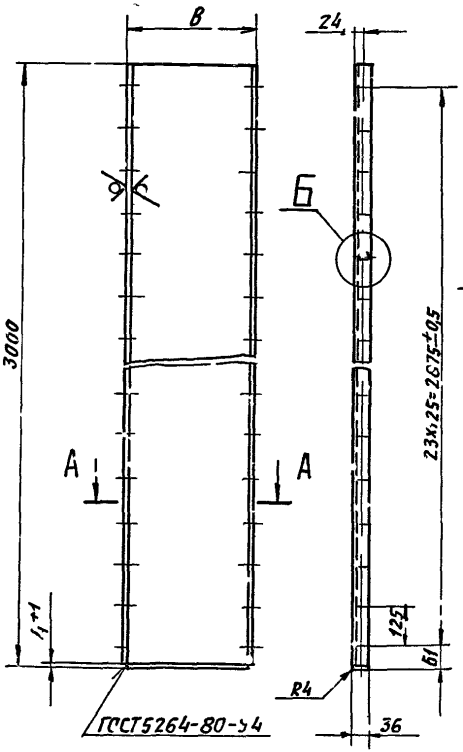

Рис 2

Остальное см рис 1

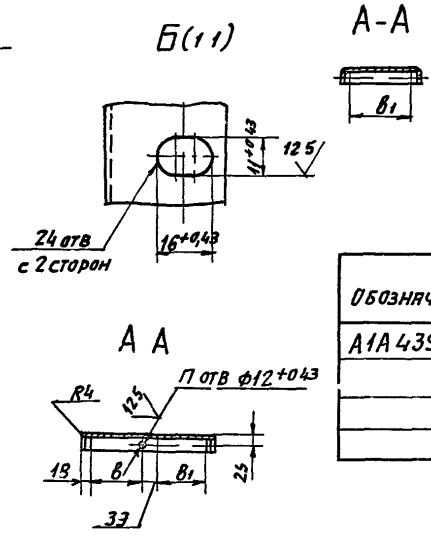

Обозначение	Рис	Размеры, мм		п	Масса, кг
		В	В1		
А1А 439 003	1	363	144	4	20,7
-01		443	184		24,5
-02	2	180	144	2	12,0
-03		220	184		13,3

Неуказанные предельные отклонения размеров $h14, \pm \frac{t_2}{2}$

					А1А 439 003			
Изм	Лист	№ докум	Подп	Дата	Щиток боковой	Лит	Масса	Масшт
Разраб		Ямпольская				И	СМ ТАБЛ.	—
Пров		Литвак				Лист	Листов 1	
Рук гр		Литвак						
Н контр		Фрадкин			Лист 2,0 ГОСТ 19903 74	Сантехниипроект		
Утв.		Спивак			ОК 360В ГОСТ 16523-89			

Ц00194-20 12 Формат А3

Подп и дата | Инв № дубл | Взам инв № | Подп и дата | Инв № подл

Серия 5904-7594 Выпуск 1-19

А1А439 004

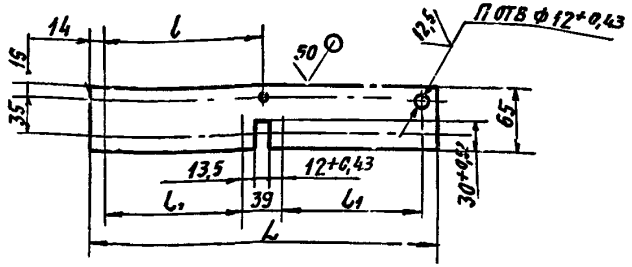

Обозначение	Размеры, мм			Масса, кг
	L	l	l_1	
А1А439 004	353	103,5	144	0,36
-01	435	203,5	184	0,44

Неуказанные предельные отклонения размеров $h14 \pm \frac{t_2}{2}$

Изм	Лист	N докум	Подп	Дата
Разраб		Ямпольская		
Пров		Литвак		
Нач гр		Литвак		
Гл спец				
Н контр		Фрадкин		
Утв		Спивак		

А1А439 004

Пластина

Лит	Масса	Масшт
И	см табл	—

Лист | Листов 1

Лист 2,0 ГОСТ 19903-74
ОК3608 ГОСТ 16523-89

Сантехниипроект

Формат А4

А1А439 005

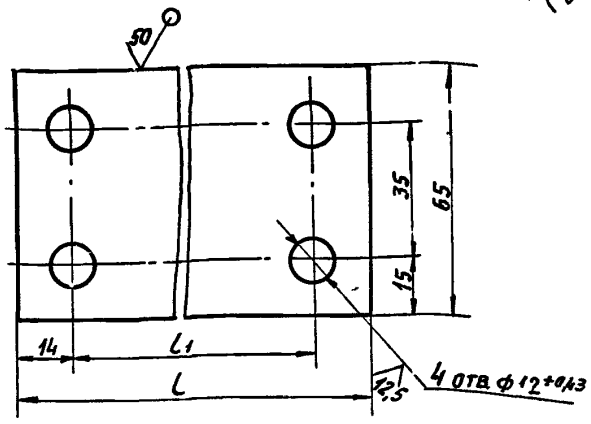

Обозначение	Размеры, мм		Масса, кг
	l	l_1	
А1А439 005	172	144	0,175
-01	212	184	0,216

Неуказанные предельные отклонения размеров $h14, \pm \frac{t_2}{2}$

Изм	Лист	N докум	Подп	Дата
Разраб		Ямпольская		
Пров		Литвак		
Нач гр		Литвак		
Гл спец				
Н контр		Фрадкин		
Утв		Спивак		

А1А439 005

Пластина

Лит	Масса	Масшт
И	см табл	—

Лист | Листов 1

Лист 2,0 ГОСТ 19903-74
ОК3608 ГОСТ 16523-89

Сантехниипроект

Серия 5904 94.75 Выпуск 1-19

А1А439 001

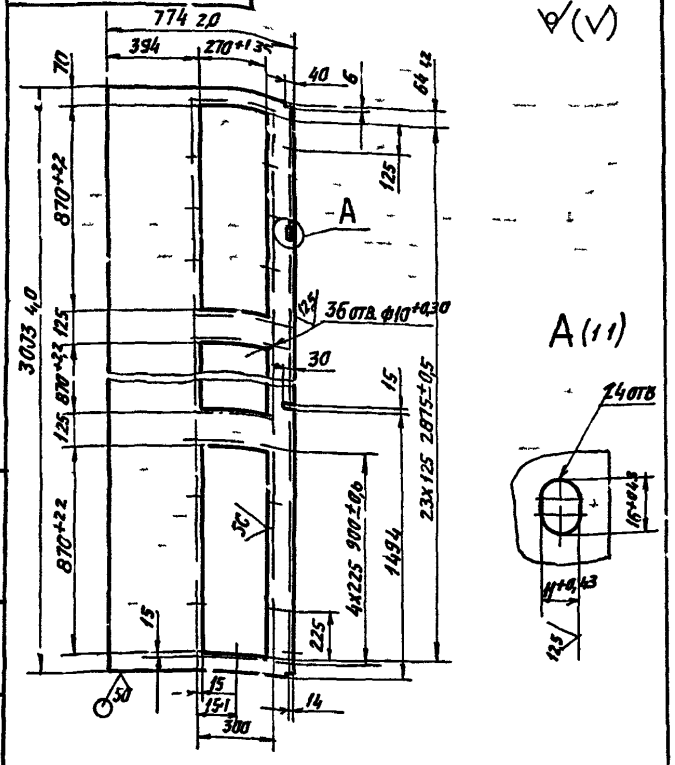

Неуказанные предельные отклонения размеров

Изм	Лист	№ докум	Подп	Дата
Разраб	Ямпольская			
Пров	Литвак			
Рук гр	Литвак			
Н контр	Фрадкин			
Утв	Спивак			

А1А439 001

Стенка

Лит	Масса	Масшт
Н	29,2	1:15

Лист | Листов 1

Лист 2,6 ГОСТ 19903 74
ОК3608 ГОСТ 16523 89

Сантехниипроект

Формат А4

А1А439 011

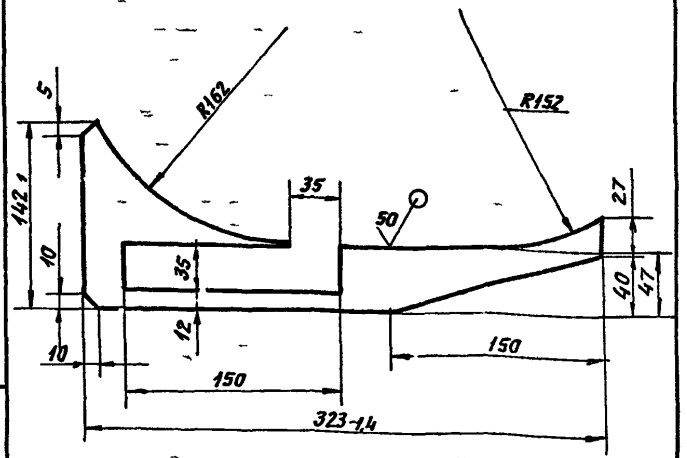

Неуказанные предельные отклонения размеров $\pm \frac{t_2}{2}$

Изм	Лист	№ докум	Подп	Дата
Разраб	Ямпольская			
Пров	Литвак			
Рук гр	Литвак			
Н контр	Фрадкин			
Утв	Спивак			

А1А439 011

Ручка

Лит	Масса	Масшт
Н	0,25	1:25

Лист | Листов 1

Лист 2,0 ГОСТ 19903 74
ОК3608 ГОСТ 16523 89

Сантехниипроект

Формат А4

Инв № подл | Подп и дата | Взам инв № | Инв № дубл | Подп и дата

Серия 5 904-75 94 Выпуск 1-19

Формат	Зона	Поз	Обозначение	Наименование	Кол	Примечание
				Документация		
А4			А1А 439 010 СБ	Сборочный чертеж		
				Сборочные единицы		
А4		1	А1А 439 020	Заслонка	1	
				Стандартные изделия		
		2		Гайка М10-6g 5		
				ГОСТ 5915-70	2	
			Переменные данные для исполнений			
				А1А 439 010		
				Сборочные единицы		
А4		3	А1А 439 030	Корпус	1	
				А1А 439 010-01		
				Сборочные единицы		
		3	А1А 439 030 01	Корпус	1	

Инв. № подл. | Подп. и дата | Взам. инв. № | Инв. № дубл. | Подп. и дата

Изм.	Лист	№ докум.	Подп.	Дата
Разраб.		Ямпольская		
Пров.		Литвак		
Рук. гр.		Литвак		
Н. конт.		Фрадкин		
Утв.		Спивак		

А1А 439.010

Заслонка воздушная обводная

Лит.	Лист	Листов
И		1

Сантехниипроект

Формат А4

Форм.	Зона	Поз	Обозначение	Наименование	Кол	Примечание
				Документация		
А4			А1А 439 020 СБ	Сборочный чертеж		
				Детали		
А4		1	А1А 439 008	Стенка	2	
А4		2	А1А 439 009	Ребро	2	
А4		3	А1А 439 011	Ручка	2	
А3		4	А1А 439 012	Скоба	1	
				Стандартные изделия		
				Болт М10-6g×30 36		
				ГОСТ 7798-70	2	

Инв. № подл. | Подп. и дата | Взам. инв. № | Инв. № дубл. | Подп. и дата

Изм.	Лист	№ докум.	Подп.	Дата
Разраб.		Ямпольская		
Пров.		Литвак		
Рук. гр.		Литвак		
Н. конт.		Фрадкин		
Утв.		Спивак		

А1А 439.020

Заслонка

Лит.	Лист	Листов
И		1

Сантехниипроект

Ц00194-20 15

Формат А4

А1А439 020СБ

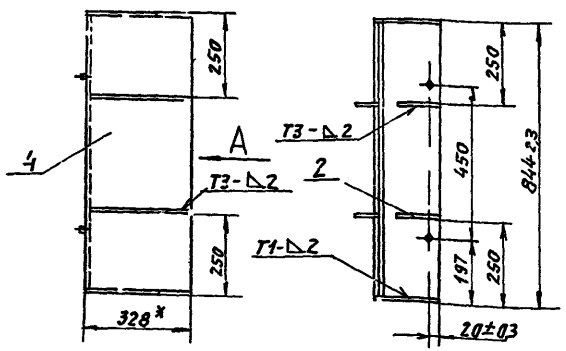

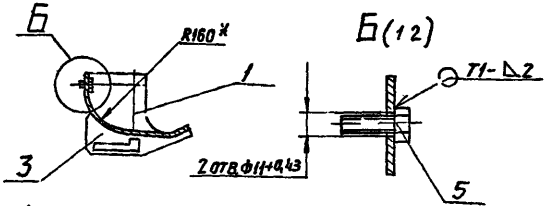

1* Размеры для справок

2 Неуказанные предельные отклонения размеров $\pm \frac{t_2}{2}$

3 Сварные швы по ГОСТ 5264-80

Изм.	Лист	№ докум.	Подп.	Дата
Разраб.		Ямпольская		
Пров.		Литвак		
Рук. гр.		Литвак		
Гл. спец.		Грановский		
Н. контр.		Фрадкин		
Утв.		Спивак		

А1А439 020СБ

Заслонка

Лит.	Масса	Масштаб
И	8,8	1:10

Лист | Листов 1

САНТЕХНИИПРОЕКТ

Формат А4

А1А439 010СБ

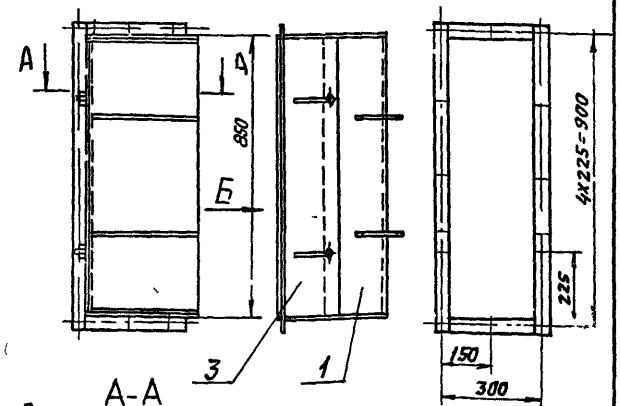

Обозначение	В, мм	Масса кг
А1А435 010	375	19,2
-01	415	20,7

Размеры для справок

Изм.	Лист	№ докум.	Подп.	Дата
Разраб.		Ямпольская		
Пров.		Литвак		
Рук. гр.		Литвак		
Гл. спец.		Грановский		
Н. контр.		Фрадкин		
Утв.		Спивак		

А1А439 010СБ

Заслонка воздушная обвод ная

Лит.	Масса	Масштаб
И	См. табл.	—

Лист | Листов 1

САНТЕХНИИПРОЕКТ

Серия 5.904-75.94 Выпуск 1-19

А1А439 009

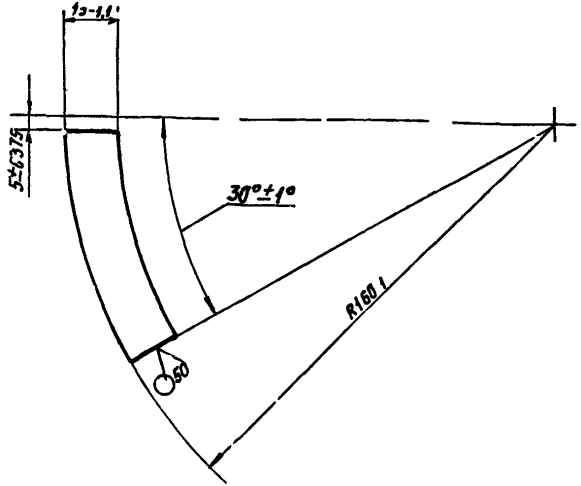

Изм	Лист	N докум	Подп	Дата			
Разраб		Ямпольский			Ребро	Лит	Масса 0,16	Масшт 1:1
Пров		Литвак						
Нач гр		Литвак				Лист	Листов 1
Н.контр		Фрядкин			Лист 2,С ГОСТ 19903-74 ОК3608 ГОСТ 16523-89	САНТЕХНИИПРОЕКТ	
Утв		Спивак					

Инв.№ подл. | Подп. и дата | Взам.инв.№ | Инв.№ дубл. | Подп. и дата

А1А439 008

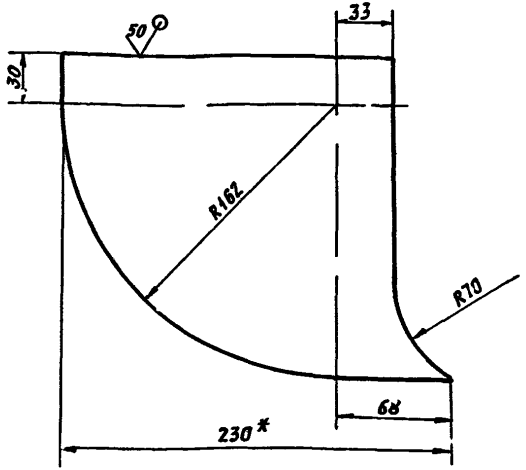

1* Размер для справок

2 Неуказанные предельные отклонения размеров $\pm \frac{t_2}{2}$

Изм	Лист	N докум	Подп	Дата			
Разраб		Ямпольская			Стенка	Лит	Масса 0,56	Масшт 1:2
Пров		Литвак						
Рук гр		Литвак				Лист	Листов 1
Н.контр		Фрядкин			Лист 3 ГОСТ 19903-74 ОК3608 ГОСТ 16523-89	САНТЕХНИИПРОЕКТ	
Утв		Спивак					

Инв.№ подл. | Подп. и дата | Взам.инв.№ | Инв.№ дубл. | Подп. и дата

Серия 5.904-75.94 Выпуск 1-14

Формат	Зона	Поз	Обозначение	Наименование	Кол	Примечание
				Документация		
А3			А1А439 030 СБ	Сборочный чертеж		
				Детали		
Б4		1	А1А439 013	Полоса		
				Лист 2,0 ГОСТ 19903-74		
				0К3608 ГОСТ 16523-89		
				40-0,5 х 250-1,4	2	0,2 кг
Б4		2	А1А439 014	Полоса		
				Лист 2,0 ГОСТ 19903-74		
				0К3608 ГОСТ 16523-89		
				40-0,5 х 930-1,3	2	0,6 кг
				Стандартные изделия		
		3		Болт М8-6g х 30.36		
				ГОСТ 7798-70	12	
			Переменные данные	для исполнений		
				А1А439 030		
				Детали		
А3		4	А1А439 012-01	Скоба	1	

Инв. № подл. | Подп. и дата | Взам. инв. № | Инв. № дубл. | Подп. и дата

Изм.	Лист	№ докум.	Подп.	Дата
Разраб.		Ямпольская		
Пров.		Литвак		
Нач. гр.		Литвак		
Н. контр.		Фрайкин		
Утв.		Спивак		

А1А439 030

Корпус

Лит.	Лист	Листов
И	1	2

Сантехниипроект

Формат А4

Формат	Зона	Поз	Обозначение	Наименование	Кол	Примечание
А4		5	А1А439 015	Стенка	1	
А4		6	А1А439 016	Стенка	2	
				А1А439 030-01		
				Детали		
А3		4	А1А439 012-02	Скоба	1	
А4		5	А1А439 015-01	Стенка	1	
А4		6	А1А439 016-01	Стенка	2	

Инв. № подл. | Подп. и дата | Взам. инв. № | Инв. № дубл. | Подп. и дата

Изм.	Лист	№ докум.	Подп.	Дата

А1А439 03С

Лист 2

А1А439 030СБ

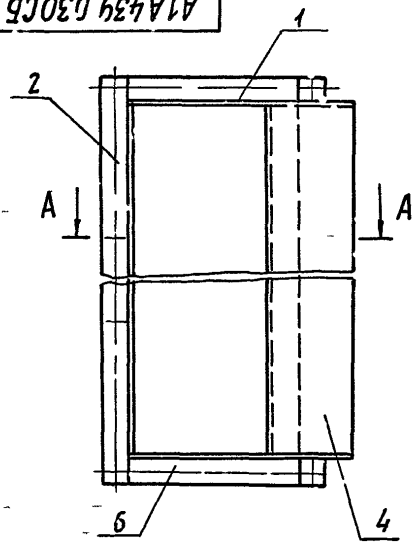

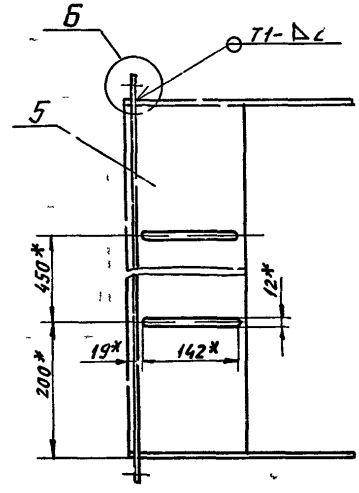

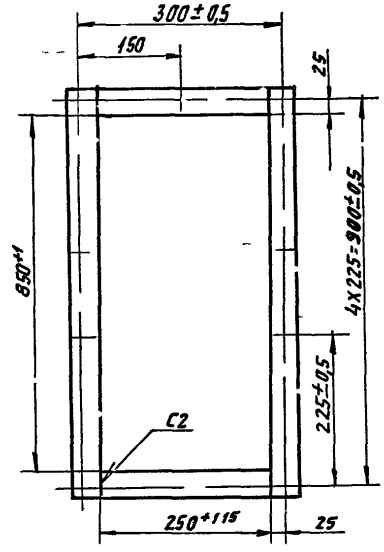

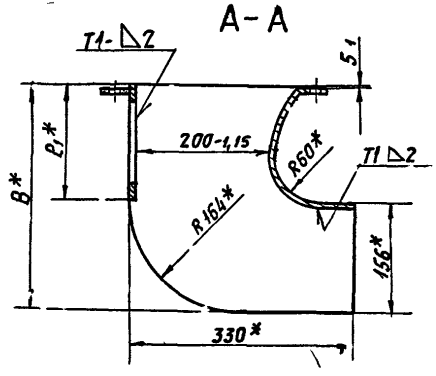

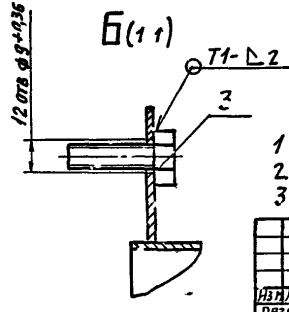

Обозначение	Размеры, мм		Масса, кг
	В	В1	
А1А439 030	330	170	10,4
-01	370	210	11,9

1 * Размеры для справок
2. Неуказанные предельные отклонения размеров $\pm \frac{t_2}{2}$
3 Сварные швы по ГОСТ 5264-68

Изм	Лист	N докум	Подп	Дата
Разраб		Гипольская		
Пров		Литвак		
Рук. гр		Литвак		
Гл. спец		Грановский		
Н контр		Фрадкин		
Утв		Спивак		

А1А439 030 СБ

Корпус

Лит	Масса	Масш
И	СМ ТАБЛ	—
Лист	Листов 1	

САНТЕХНИИПРОЕКТ

Серия 5.904 75 94 Выпуск 1 19

Инв. подл	Подп. и дата	Взам. инв.	Инв. № дубл	Подп. и дата

Серия 5.904-75.94 Выпуск 19

Инв.№ подл. | Подп. и дата | Взам. инв.№ | Инв.№ дубл. | Подп. и дата

А1А439 024

50

Рис 1

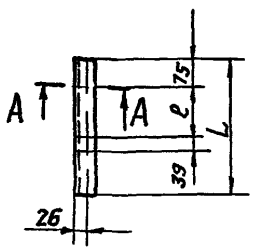

Рис 2

Остальное см рис 1

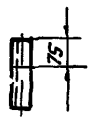

А–А (1:2)

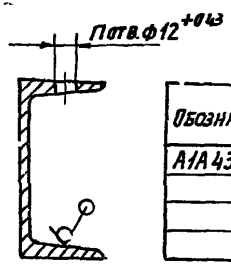

Обозначение	Рис	Размеры мм L	ℓ	Кол. отв. п	Масса кг
А1А439 024	1	374-1,35	144	3	3,2
-01		454 1,65	184		3,9
-02	2	191 1,15	144	1	1,63
-03		231 2,15	184		1,98

Неуказанные предельные отклонения размеров h14, $\pm \frac{t_2}{2}$

Изм.	Лист	N докум.	Подп.	Дата
Разраб.		Мишальская		
Пров.		Литвак		
Нач. гр.		Литвак		
Гл. спец.				
Н. контр.		Федькин		
Утв.		Сливак		

А1м439 024

Основание

Лит.	Масса	Масштаб
И	см. табл.	
Лист	Листов 1	

Швеллер 10 ГОСТ 8240-89 / Ст3 ГОСТ 535-88

СКТБ «Гипрохиммонтаж»

Формат А4

Инв.№ подл. | Подп. и дата | Взам. инв.№ | Инв.№ дубл. | Подп. и дата

А1А439 006

50

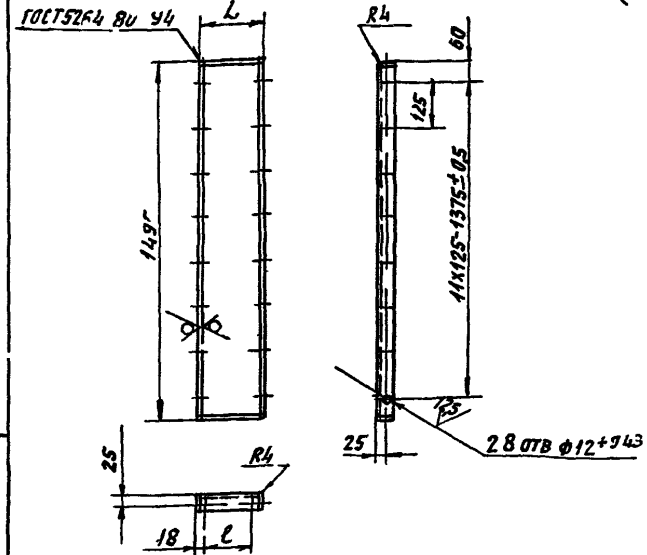

Обозначение	Размеры мм L	ℓ	Масса кг
А1А439 006	180	144	6,2
-01	220	184	7,5

Неуказанные предельные отклонения размеров h14, $\pm \frac{t_2}{2}$

Изм.	Лист	N докум.	Подп.	Дата
Разраб.		Мишальская		
Пров.		Литвак		
Рук. гр.		Ли як		
Н. к. нт		Федькин		
Утв.		Сливак		

А1А 439 006

Щиток

Лит.	Масса	Масштаб
И	см. табл.	—
Лист	Листов 1	

Лист 20 ГОСТ 19903-74 / ОК3608 ГОСТ 16523-89

СантехНИИпроект

400194-20 20

Формат А4

А1А439 012

Серия 5.904-75.94 Выпуск 1-м

Инв.№ подл. | Подп. и дата | Взам. инв.№ | Инв.№ дубл. | Подп. и дата

Рис 1

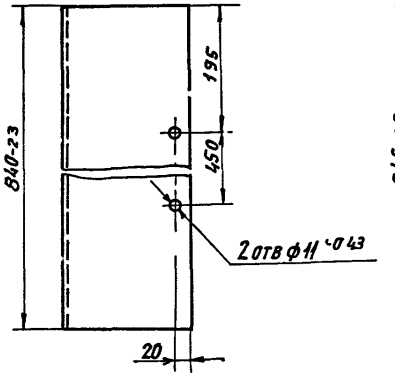

Рис 2

Остальное - см рис 1

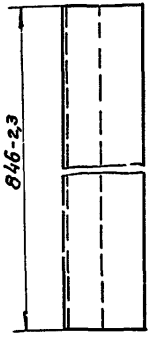

Обозначение	Рис	Размеры, мм					Масса кг
		В	в	B_1	С	R	
А1А439 012	1	192	30	27	328	160	6,8
-01	2	128	66	90	176	60	4,1
-02					216		4,8

Неуказанные предельные отклонения размеров $\pm \frac{t_2}{2}$

Изм.	Лист	№ докум.	Подп.	Дата
Разраб.		Стольская		
Пров.		Литвяк		
Рук. гр.		Литвяк		
Н. контр.		Фрайкин		
Утв.		Спивак		

А1А 439 012

Скоба

Лит	Масса	Масшт
И	см. табл.	—

Лист | Листов 1

Лист 20 ГОСТ 10903-74
ОКСТВ ГОСТ 6523-89

Сантехниипроект

Ц 00194-20 21

Формат А3

Серия 5.904-15.94 Выпуск 1-19

Формат	Зона	Поз	Обозначение	Наименование	Кол	Примечание
				А1А439 040-01		
				Документация		
А3			А1А439 040 СБ	Сборочный чертеж		
				Детали		
А4		1	А1А439 017	Поперечина	1	
А4		2	А1А439 018	Стойка	2	
Б4		3	А1А439 С19	Основание		
				Швеллер 10 ГОСТ 8240-89 Ст3ГпсI535-88		
				L = 2438-4,4	1	20,9кг
А4		4	А1А439 021	Основание	1	
А4		5	А1А439 022	Пластина	2	
			Переменные данные	для исполнений		
				А1А439 040		
				Детали		
А3		6	А1А439 023	Основание	1	
		7	-01	Основание	1	
А4		8	А1А439 024	Основание	1	
А3		9	А1А439 025	Основание	1	
				А1А439 040-02		
				Детали		
А3		6	А1А439 023-04	Основание	1	
		7	-05	Основание	1	
А4		8	А1А439 024-02	Основание	1	
А3		9	А1А439 025-02	Основание	1	
				А1А439 040-03		
				Детали		
А3		6	А1А439 023-06	Основание	1	
		7	-07	Основание	1	
А4		8	А1А439 024-03	Основание	1	
А3		9	А1А489 025-03	Основание	1	

Инв.№ подл. | Подп. и дата | Взам.инв.№ | Инв.№ дубл. | Подп. и дата

Изм.	Лист	№ докум.	Подп.	Дата
Разраб.	Ипполитов			
Пров.	Литвин			
Нач.гр.	Литвин			
Н.контр.	Фрядкин			
Утв.	Спивак			

А1А439 040

Рама

Лит. М | Лист 1 | Листов 2

Сантехниипроект

Формат А4

Инв.№ подл. | Подп. и дата | Взам.инв.№ | Инв.№ дубл. | Подп. и дата

Изм. Лист № докум. Подп. Дата

А1А439 040 Лист 2

А1А439040СБ

Серия 5.904-75.94 Выпуск 1.19

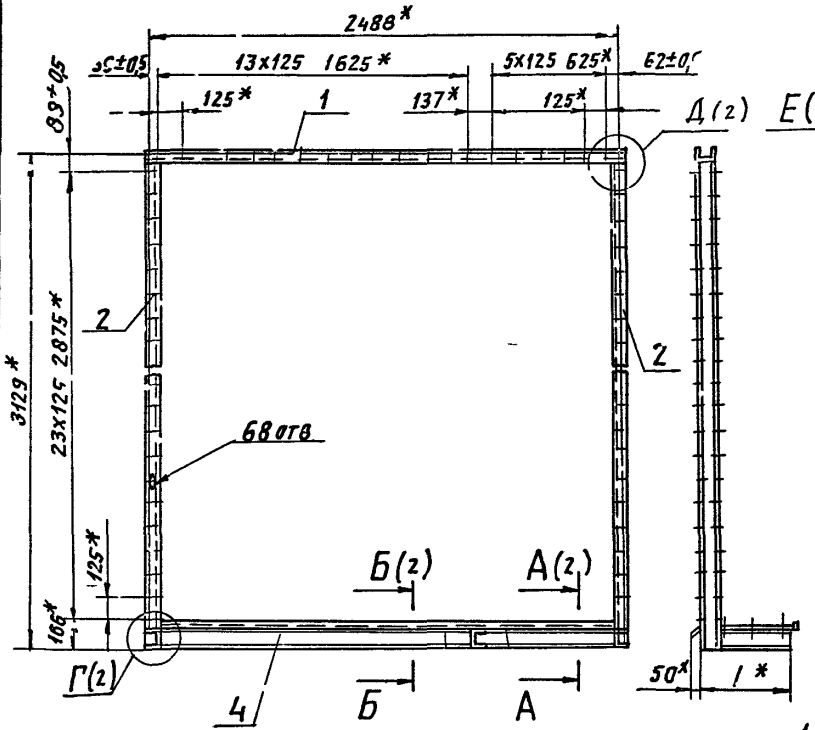

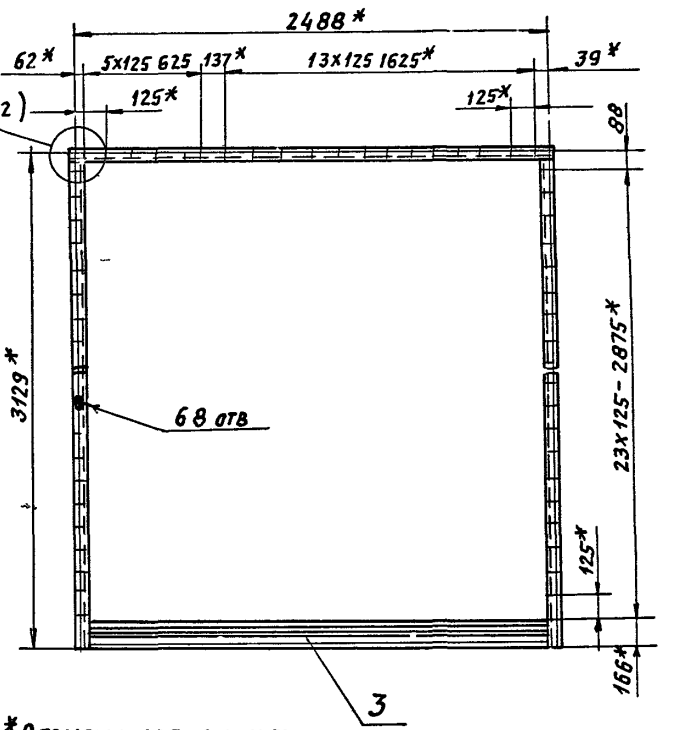

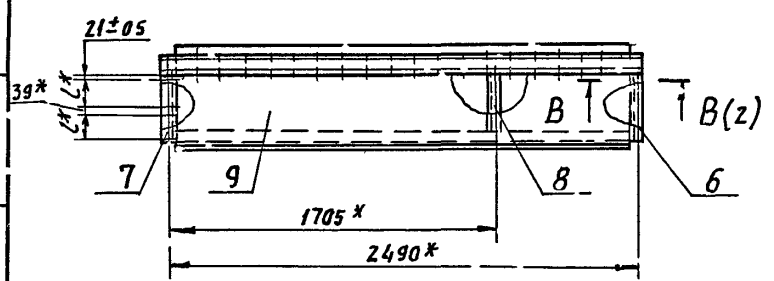

1 *Размеры для справок
2 Сварные швы по ГОСТ 5264-80
3 Таблицу исполнении см лист2

Изм	Лист	№докум	Подп	Дата	А1А439040СБ			
Разр	Б	Ипольская			Рама	Лит	Масса	Масшт
Пров		Литвак				И	см табл	—
Рук. гр		Литзак				Лист 1	Листов 2	
Гл. спец		Горновский				САНТЕХНИИПРОЕКТ		
Н. контр		Фрадкин						
Утв		Сливак						

Инв. № подл. | Подп. и дата | Взам. инв. № | Инв. № дубл. | Подп. и дата

ЦОО194 20 23 Формат А3

1.1А439 040 СБ

Серия 5.904-75.94 Выпуск 1.10

А-А (14)(1)

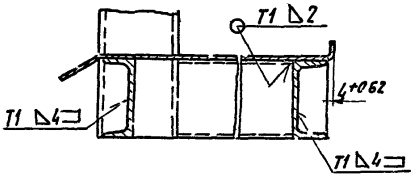

Д (14)(1)

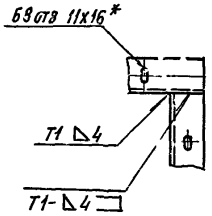

Рис 2

Остальное - см рис 1



В-В (14)(1)

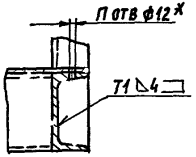

Б-Б (14)(1)

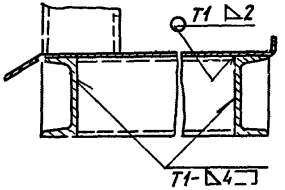

Г (14) (1)

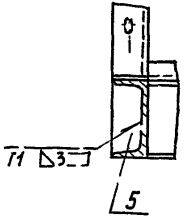

Е (14) (1)

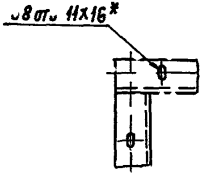

Обозначение	рис	Размеры мм		n	Масса кг
		l*	C*		
А1А439 040	1	466	114	12	149
-01		546	184		154
-02	2	283	144	8	187
-03		323	184		140

Инв.№ подл. | Подп. и дата | Взам. инв.№ | Инв.№ дубл. | Подп. и дата

Серия 5.904-75.94 Выпуск 1-19

Инв. № подл. | Подп. и дата | Взам. инв. № | Инв. № дубл. | Подп. и дата

А1А439 015

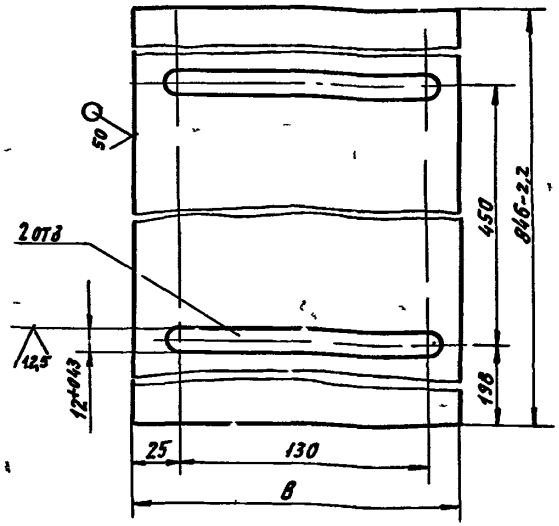

Обозначение	B, мм	Масса кг
А1А439 015	170	2,1
-01	210-0,15	3,0

Неуказанные предельные отклонения размеров $\pm \frac{t_2}{2}$

Изм.	Лист	N докум.	Подп.	Дата
Разраб.	Ямпольская			
Пров.	Литвак			
Рук. гр.	Литвак			
Н. контр.	Фрадкин			
Утв.	Спивак			

А1А439 015

Стенка

Лит.	Масса	Масштаб
И	СМ ТАБЛ	—

Лист | Листов 1

Лист 2 ОСТ 19503 74
ОК3608 ГОСТ 16523 89

ЦНИИПСК ГОССТРОЯ СССР им. Мельникова

ЦНИИПСК им. Мельникова | Госстроя СССР | Подп. и дата | Инв. № подл.

Ц 00194-20 25

Формат А4

А1А439 016

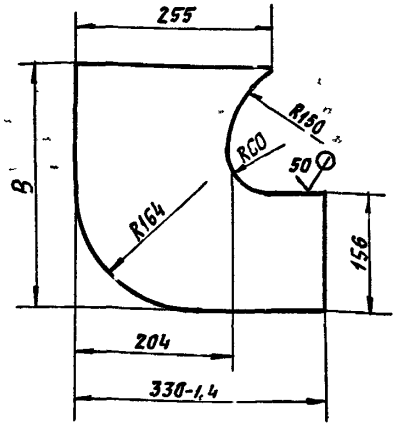

Обозначение	B мм	Масса кг
А1А439 016	330-1,4	12,5
-01	370 1,4	14

Неуказанные предельные отклонения размеров $\pm \frac{t_2}{2}$

Изм.	Лист	N докум.	Подп.	Дата
Разраб.	Ямпольская			
Пров.	Литвак			
Рук. гр.	Литвак			
Н. контр.	Фрадкин			
Утв.	Спивак			

А1А439 016

Стенка

Лит.	Масса	Масштаб
Н	СМ ТАБЛ	

Лист | Листов 1

Лист 2 ОСТ 19503 74
ОК3608 ГОСТ 16523 89

СРЧ "Техниппроект"

Формат А4

Выпуск 1-19

Серия 5 904-75 94

А1А439 018

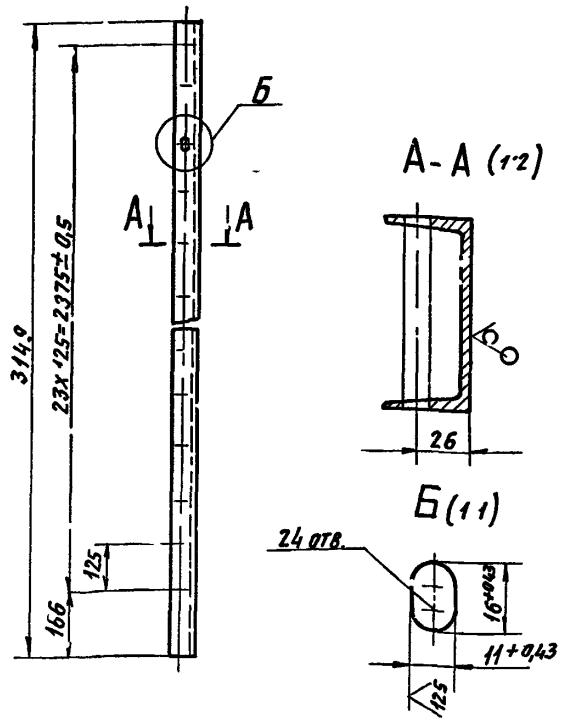

Неуказанные предельные отклонения размеров: $h14, \pm \frac{t_2}{2}$

Изм	Лист	N докум	Подп	Дата
Разраб		Ямпольская		
Пров		Литвак		
Нач гр		Литвак		
Гл спец				
Н контр		Фрадкин		
Утв		Спивак		

А1А 439. 018

Стойка

Лит	Масса	Масшт
И	24,0	1:10

Лист | Листов 1

Швеллер 10 ГОСТ 8240-89 / Ст3 ГОСТ 535-88

Сантехниипроект

Формат А4

А1А439 017

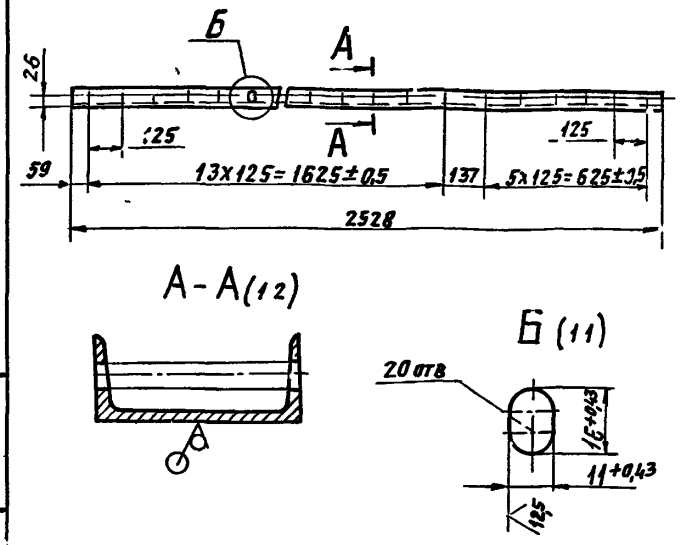

Неуказанные предельные отклонения размеров $h14, \pm \frac{t_2}{2}$

Изм	Лист	N докум	Подп	Дата
Разраб		Ямпольская		
Пров		Литвак		
Нач гр		Литвак		
Гл спец				
Н конт		Фрадкин		
Утв		Спивак		

А1А 439. 017

Поперечина

Лит	Масса	Масшт
И	21,7	1:10

Лист | Листов 1

Швеллер 10 ГОСТ 9240-89 / Ст3 ГОСТ 535-88

Сантехниипроект

Ц00194-20 26

Формат А4

Серия 5.904-75.94 Выпуск 1-19

Инв. № подл. | Подп. и дата | Взам. инв. № | Инв. № дубл. | Подп. и дата

А1А439.021

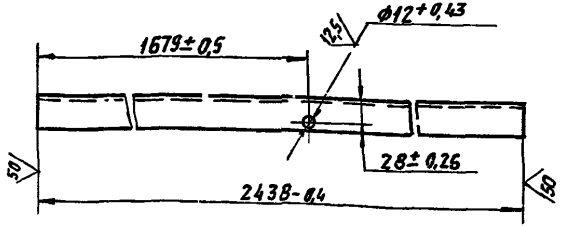

Изм.	Лист	№ докум.	Подп.	Дата	А1А439 021			
Разраб.		Ямпольская			Основание	Лит.	Масса	Масшт.
Пров.		Литвак				И	20,9	1:4
Рук. гр.		Литвак				Лист	Листов 1	
Н. контр.		Фрадкин			Швеллер 10 ГОСТ 8240-89 / Ст3 ГОСТ 535-88	СРИ "Техинипроект"		
Утв.		Спивак						

Формат А4

А1А439.022

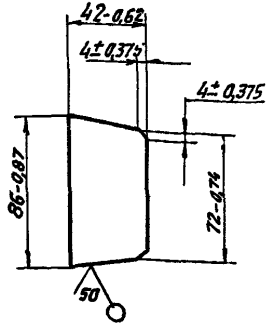

Изм.	Лист	№ докум.	Подп.	Дата	А1А 439 022			
Разраб.		Ямпольская			Пластина	Лит.	Масса	Масшт.
Пров.		Литвак				И	0,1	1:2
Рук. гр.		Литвак				Лист	Листов 1	
Н. контр.		Фрадкин			Лист 4,0 ГОСТ 19903-74 / Ст3 ГОСТ 14637-89	СРИ "Сантехниипроект"		
Утв.		Спивак						

Формат А4

А1А439 023

50/(V)

Серия 5.904-75.94 Выпуск 1-19

Инв.№ подл. | Подп. и дата | Взам. инв.№ | Инв.№ дубл. | Подп. и дата

Рис 1

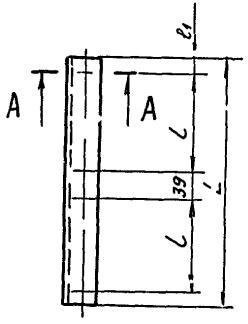

А - А (12)

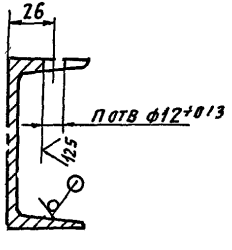

Рис 2

Остальное- см рис 1

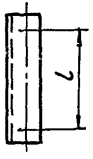

Обозначение	Рис	Размеры мм L	Размеры мм l	кол отв n	Масса кг
А1А192 023-01	1	366-2,5	144	4	3,14
-02-03		446-2,5	184		3,83
-04,-05	2	183 1,15	144	2	1,6
-06,-07		223 1,15	184		1,92

Обозначение	l, мм
А1А439 023, -02, -04, -06	21
А1А439 023-01, -03, -05, -07	18

Неуказанные предельные отклонения размеров $h14, \pm \frac{t_2}{2}$

Изм	Лист	N докум.	Подп.	Дата
Рук.Эраб		Липольская		
Прав		Литвак		
Нач.гр		Литвак		
ГИ спец.				
Н.контр		Фрайкин		
Утв.		Сливак		

А1А 439 023

Основание

Лит	Масса	Масшт
И	см табл	—

Лист | Листов 1

Швеллер 10 ГОСТ 8240-89
Ст3 ГОСТ 535-88

САНТЕХНИИПРОЕКТ

400194-20 28 Формат А3

А1А439 025

Серия 5 904 75.94 Вып. 1 19

Рис 1

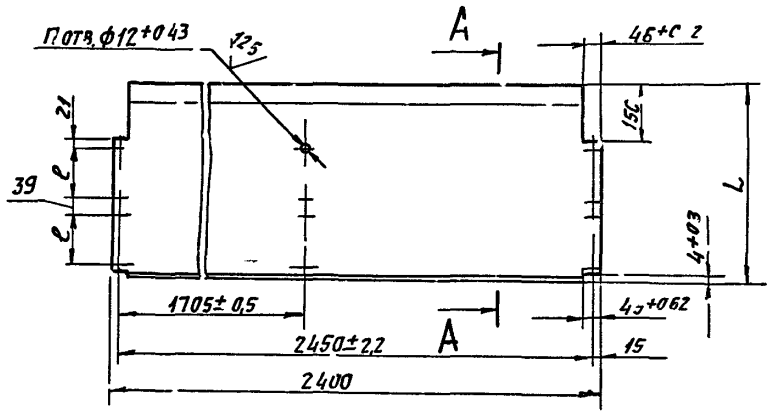

Рис 2

Остальное см рис 1

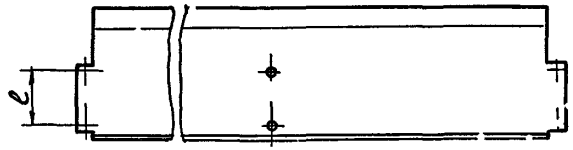

Обозначение	Рис	Размеры мм		Кол отв. n	Масса кг
		L	ℓ		
А1А439 025	1	520 1,8	144	12	21,3
-01		600 1,8	184		24,5
-02	2	337 1,35	144	6	14,3
-03		377-1,55	184		15 8

А-А (1 2)

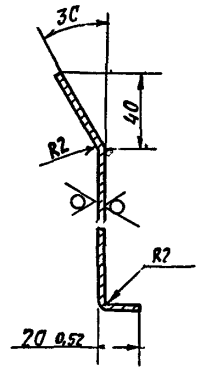

Неуказанные предельные отклонения размеров $h11, \pm \frac{t2}{2}$

Изм	Лист	N докум	По п	Да а	А1А 439 025			
Ра ра		Ямпольская			Основание	Лит	Масса	Масшт
Пров		Литвак				И	см табл	–
Нач гр		Ли зак				Лист	Л стов 1	
Спец					Лист 2,0 ГОСТ 9903 74	Сантехниипроект		
Н контр		Фрадкин			ОК360В ГОСТ 16523 89			
Утв		Спивак						

Ц 00194 20 (29) Формат А3

МГП Ифррка т» 3 к. 326 Тр 100

Подп. и дата | Взам инвн | Инв. дубл | Подп. и дата

gost.e-ecolog.ru