СПФ

ТИПОВЫЕ КОНСТРУКЦИИ ИЗДЕЛИЯ И УЗЛЫ ЗДАНИЙ И СООРУЖЕНИЙ

СЕРИЯ 5.904-75.94

КАМЕРЫ ПРИТОЧНЫЕ ВЕНТИЛЯЦИОННЫЕ ПРОИЗВОДИТЕЛЬНОСТЬЮ
от 10 до 125 тыс. м³/ч

ВЫПУСК 1-18
КАЛОРИФЕРНАЯ СЕКЦИЯ ДЛЯ ПРИТОЧНОЙ КАМЕРЫ 2ПКЧО.

РАБОЧИЕ ЧЕРТЕЖИ

ЦОВ1494-19

gost.e-ecolog.ru

ТИПОВЫЕ КОНСТРУКЦИИ, ИЗДЕЛИЯ И УЗЛЫ ЗДАНИЙ И СООРУЖЕНИЙ

СЕРИЯ 5.904-75.94

КАМЕРЫ ПРИТОЧНЫЕ ВЕНТИЛЯЦИОННЫЕ ПРОИЗВОДИТЕЛЬНОСТЬЮ

от 10 до 125 тыс. $м^3/ч$

ВЫПУСК 1-18

КАЛОРИФЕРНАЯ СЕКЦИЯ ДЛЯ ПРИТОЧНОЙ КАМЕРЫ 2ПКЧО.

РАБОЧИЕ ЧЕРТЕЖИ

РАЗРАБОТАНЫ

ГПКНИИ САНТЕХНИИПРОЕКТ

ГЛАВНЫЙ ИНЖЕНЕР ИНСТИТУТА Л.А.Степанов

ГЛАВНЫЙ ИНЖЕНЕР ПРОЕКТА В.А.Сливак

УТВЕРЖДЕНЫ

ГЛАВПРОЕКТОМ ГОССТРОЯ РОССИИ,
ПИСЬМО от 25.02.94 №9-3-2/94 И ВВЕДЕНЫ
В ДЕЙСТВИЕ ГПКНИИ САНТЕХНИИПРОЕКТ
с 30.06.94, ПРИКАЗ от 01.03. 1994г. №7

Серия 5.904-75.94 Выпуск 1-18

Обозначение	Наименование	Стр
А1А438.000-ТО	Секция калориферная для приточной камеры 2ПК40. Техническое описание	3
А1А438 ОСО	Секция калориферная для приточной камеры 2ПК40	4
А1А438.005	Пластина	9
438.000СБ	Секция калориферная для приточной камеры 2ПК40	10
А1А438.002	Щиток	12
А1А438.003	Щиток боковой	13
А1А438.004 А1А439.023	Вставка Поперечина	14
А1А438.010 А1А438.001	Заслонка воздушная, обводная Стенка	15
А1А438.020 А1А438.009	Заслонка Ребро	16
А1А438.010Сб	Заслонка воздушная обводная	17

Обозначение	Наименование	Стр.
А1А438.020СБ	Заслонка	17
А1А438 006 А1А438 008	Щиток Стенка	18
А1А438.011 А1А433 024	Ручка Поперечина	19
А1А438.012	Стенка	20
А1А438 030	Корпус	21
А1А438.030СБ	Корпус	22
А1А438.015 А1А438.016	Стенка Стенка	23
А1А438 017 А1А438.013	Поперечина Стойка	24
А1А438.021 А1А438 022	Поперечина Пластина	25
А1А435.025	Основание	26
А1А438.040	Рама	27
А1А438.040СБ	Рама	28

Инв.№ подл. | Подп. и дата | Взам. инв.№ | Инв.№ дубл. | Подп. и дата

Изм.	Кол.уч.	№ док.	Подп. Дата
Разраб.		Ипольская	
Пров.		Литвак	
Гл. гр.		Литвак	
Н.контр.		Фридкин	
Утв.		Сливак	

5.904-75.94. 1-18

Содержание

Лит	Лист	Листов
А		1

Сантехнипроект

1 Калориферные секции для приточной вентиляционной камеры 2ПК40 должны изготавливаться в соответствии с рабочими чертежами и техническими требованиями, приведенными в настоящем выпуске

2 В секциях следует применять калориферы КВС, КВБ, КСк3 и КСк4 № 11, 12 Выбор типа калорифера определяется расчетом

3 Конструкция, присоединительные и габаритные размеры секции с калориферами КВС и КСк3, КВБ и КСк4 должны быть одинаковыми

4 Конструкция секций должна предусматривать установку калориферов № 11, 12 в один ряд по ходу воздуха и в два ряда, а также с неполным вторым рядом

5 Для снятия запаса поверхности нагрева в калориферных секциях должны быть предусмотрены обводные каналы, расположенные вертикально сбоку относительно калориферов Обводные каналы оборудуются заслонками, выполненными из дугообразных направляющих козырьков

6 Перед установкой калориферов на раме секции с них следует снять щитки, кроме тех, которыми калориферы присоединяются к верхнему швеллеру рамы, а также друг к другу (при двухрядной установке калориферов)

7 Болты, гайки и прокладки, необходимые для соединения калориферной секции с секциями, с ней примыкающими, должны входить в комплект калориферной секции

Секция 5 904 1594 Выпуск 1-18

Инв № подл	Подп и дата	Взам инв №	Инв № дубл	Подп и дата

Изм	Лист	№ докум	Подп	Дата
Разраб		Литвак		
Пров		Ульяновский		
Нач.гр		Литвак		
Н.конт		Фоядкин		
Утв		Спивак		

А1А438 000ТО

Секция калориферная для приточной камеры 2ПК40

Техническое описание

Лит	Лист	Листов
Н		1

САНТЕХНИИПРОЕКТ

Ц00194-19 4

Формат А3

Серия 5 904-75 04 Выпуск 1-18

Формат	Зона	Поз.	Обозначение	Наименование	Кол.	Примечание
				Документация		
А3			А1А438.000 СБ	Сборочный чертеж		
А4			А1А438.000-ТО	Техническое описание		
				Детали		
А4		1	А1А438.001	Стенка	1	
				Стандартные изделия		
		2		Гайка М8-6Н.5 ГОСТ 5915-70	26	
			Переменные данные	для исполнений:		
				А1А438.000		
				Сборочные единицы		
А4		3	А1А438.010	Заслонка воздушная обводная	2	
А4		4	А1А438.040	Рама	1	

Изм.	Лист	N докум.	Подп.	Дата
Разраб.		Ямпольская		
Пров.		Литвак		
Нач. гр.		Литвак		
N конт.		Фрадкин		
Утв.		Слизак		

А1А438.000

Секция калориферная для приточной камеры 2ПК40

Лит.	Лист	Листов
И	1	11

Сантехнипроект

Инв. N подл. | Подп. и дата | Взам. инв. N | Инв. N дубл. | Подп. и дата

Формат: А4

4

Формат	Зона	Поз.	Обозначение	Наименование	Кол.	Примечание
				Детали		
А3		5	А1А438.002	Щиток	1	
А3		6	А1А438.003	Щиток боковой	1	
А4		7	А1А438.004	Вставка	1	
				Стандартные изделия		
		8		Болт М10-6g х30 36 ГОСТ 7798-70	261	
		9		Гайка М10-6Н.5 ГОСТ 5915-70	261	
		10		Шайба 10 02 ГОСТ 10906-78	132	
				Прочие изделия		
		11		Калорифер КВС 11-6-П ТУ22-5721-84		2 шт. допуск замена на поз 12
		12		Калорифер КСк3-11-02 ТУ22-5757-84		2 шт примен. взамен поз. 11
		13		Калорифер КВС12-Б-II ТУ22-5721-84		2 шт. допуск замена на поз 14

Изм.	Лист	N докум.	Подп.	Дата

А1А438.000

Лист 2

Инв. N подл. | Подп. и дата | Взам. инв. N | Инв. N дубл. | Подп. и дата

4 00194-19 5 Формат: А4

Формат	Зона	Поз	Обозначение	Наименование	Кол	Примечание
		14		Калорифер КСк3-12-С2		
				ТУ22-5757-84		2 шт
						примен
						взамен
						поз 13
				Материалы		
		15		Паронит ПОН-А-3,0		
				ГОСТ 481-80	59	кг
				А1А438 000-01		
				Сборочные единицы		
А4		3	А1А438 010-01	Заслонка воздушная		
				обвальная	2	
А4		4	А1А438 040-01	Рама	1	
				Детали		
А3		5	А1А438.002-01	Щиток	1	
А3		6	А1А438 003-01	Щиток боковой	1	
А4		7	А1А438.004-01	Вставка	1	
				Стандартные изделия		
		8		Болт М10-6g х30.36		
				ГОСТ 7798-70	261	
		9		Гайка М10-6Н.5		
				ГОСТ 5915-70	61	

Инв.№ подл. | Подп. и дата | Взам.инв.№ | Инв.№ дубл. | Подп. и дата

Изм. Лист Nдокум. Подп. Дата

А1А438.000 Лист 3

Формат А4

Формат	Зона	Поз	Обозначение	Наименование	Кол	Примечание
		10		Шайба 10.02		
				ГОСТ 10906-78	132	
				Прочие изделия		
		11		Калорифер КВБ11-Б-II		
				ТУ22-5721-84		2 шт
						допуск.
						замена
						на поз 12
		12		Калорифер КСк4-11-02		
				ТУ22-5727-84		2 шт
						примен
						взамен
						поз 11
		13		Калорифер КВБ12-Б-II		
				ТУ22-5721-84		2 шт
						допуск
						замена
						на поз 12
		14		Калорифер КСк4-12-02		
				ТУ22-5757-84		2 шт.
						примен
						взамен
						поз. 13
				Материалы		
		15		Паронит ПОН-А-3,0		
				ГОСТ 481-80	8,0	кг

Инв.№ подл. | Подп. и дата | Взам.инв.№ | Инв.№ дубл. | Подп. и дата

Изм. Лист Nдокум. Подп. Дата

А1А438.000 Лист 4

Серия 5.904-15.94 Выпуск 1-18

Формат	Зона	Поз	Обозначение	Наименование	Кол	Примечание
				А1А438 000-02		
				Сборочные единицы		
А4		3	А1А438.010	Заслонка воздушная		
				обводная	2	
А4		4	А1А438 040-02	Рама	1	
				Детали		
А2		5	А1А438 002-02	Щиток	1	
А3		6	А1А438 003-01	Щиток боковой	1	
А4		7	А1А438 005	Пластина	1	
				Стандартные изделия		
		9		Болт М10-6gх30.36 ГОСТ 7798-70	184	
		9		Гайка М10-6Н.5 ГОСТ 5915-70	184	
		10		Шайба 10.02 ГОСТ 10906-78	126	
				Прочие изделия		
		11		Калорифер КВС-12-5-II ТУ 22-5721-84	1 шт	Допуск замена на поз 12

Инв.№ подл. | Подп. и дата | Взам.инв.№ | Инв.№ дубл. | Подп. и дата

Изм.	Лист	№ докум.	Подп.	Дата	А1А438.000	Лист 5

Формат А4

Формат	Зона	Поз	Обозначение	Наименование	Кол	Примечание
		12		Калорифер КСк3-11-04 ТУ22-5757-84		1 шт приме.1 взамен поз 11
		13		КалориферКВС12-6-II ТУ 22-5721-84		1 шт допуск замена на поз14
		14		КалориферКСк-3-12-02 ТУ22-5757-84		1 шт примен. взамен поз 13
				Материалы		
		15		Паронит ПОН-А-30 ГОСТ 481-80	4,4	кг
				А1А438 000-03		
				Сборочные единицы		
А4		3	А1А438 010-01	Заслонка воздушная обводная	2	
А4		4	А1А438.040-03	Рама	1	
				Детали		
А3		5	А1А438 002-03	Щиток	1	
А3		6	А1А438.003-03	Щиток боковой	1	
А4		7	А1А438 005-01	Пластина	1	

Инв.№ подл. | Подп. и дата | Взам.инв.№ | Инв.№ дубл. | Подп. и дата

Изм.	Лист	№ докум.	Подп.	Дата	А1А438 000	Лист 6

 Формат А4

Формат	Зона	Поз.	Обозначение	Наименование	Кол.	Примечание
				Стандартные изделия		
		8		Болт М10-6g х 30.36		
				ГОСТ 7798-70	194	
		9		Гайка М10.5Н.5		
				ГОСТ 5915-70	194	
		10		Шайба 10.02		
				ГОСТ 10906-78	126	
				Прочие изделия		
		11		Калорифер КВБ 11-6-II		
				ТУ 22-5721-84		1 шт.
						допуск.
						замен.
						на поз 12
		12		Калорифер КСк 4-11-02		
				ТУ 22-5757-84		1 шт.
						примен.
						взамен
						поз 11
		13		Калорифер КВБ 12-6-II		
				ТУ 22-5721-84		1 шт.
						допуск.
						замена
						на поз 14
		14		Калорифер КСк 4-12-02		1 шт.
				ТУ 22-5757-84		примен.
						взамен
						поз 13

Инв. № подл. | Подп. и дата | Взам. инв. № | Инв. № дубл. | Подп. и дата

Изм. Лист № докум. Подп. Дата

А1А438.000 — Лист 7

Формат А4

Формат	Зона	Поз.	Обозначение	Наименование	Кол.	Примечание
				Материалы		
		15		Пронит ПОН-А-3,0		
				ГОСТ 481-80	4,5	кг
				А1А438.000-04		
				Сборочные единицы		
А1		3	А1А438.010	Заслонка воздушная		
				обводная	2	
А4		4	А1А438.040	Рама	1	
				Детали		
А3		5	А1А438.002	Щиток	1	
А2		6	А1А438.003	Щиток боковой	1	
А4		7	А1А438.004	Вставка	1	
А4		16	А1А438.006	Щиток	1	
А3		17	А1А438.002-04	Щиток	1	
				Стандартные изделия		
		8		Болт М10-6g х 30.36		
				ГОСТ 7798-70	261	
		9		Гайка М10-6Н.5		
				ГОСТ 5915-70	261	
		10		Шайба 10.02		
				ГОСТ 10906-78	132	

Инв. № подл. | Подп. и дата | Взам. инв. № | Инв. № дубл. | Подп. и дата

Изм. Лист № докум. Подп. Дата

А1А438.000 — Лист 8

Позиция	Обозначение	Наименование	Кол	Примечание
		Прочие изделия		
11		Калорифер КБС11-Б-II		
		ТУ 22-5721-84		1 шт.
				допуск
				замена
				на поз.12
12		Калорифер КСк3-11-02		
		ТУ 22-5757-84		1 шт
				примен.
				взамен
				поз. 11
13		Калорифер КВС12-Б-II		
		ТУ22-5721-84		2 шт
				допуск
				замена
				на поз 14
14		Калорифер КСк3-12-02		
		ТУ 22-5757-84		2 шт.
				примен
				взамен
				поз 13
		Материалы:		
15		Пароничт ПСН-К 3,0		
		ГОСТ 481-80	5,9	кг

Инв.№подл. | Подп. и дата | Взам.инв.№ | Инв.№дубл. | Подп. и дата

Изм. Лист № докум. Подп. Дата

А1А438.000 Лист 9

Формат А4

Позиция	Поз.	Обозначение	Наименование	Кол	Примечание
			А1А430.000-05		
			Сборочные единицы		
А3	3	А1А438.010-01	Заслонка воздушная		
			обводная	2	
А4	4	А1А438.040-01	Рама	1	
			Детали		
А3	5	А1А438.002-01	Щиток	1	
А3	6	А1А438.003-01	Щиток боковой	1	
А4	7	А1А438.004-01	Вставка	1	
А4	16	А1А438.006-01	Щиток	1	
А3	17	А1А438.002-05	Щиток	1	
			Стандартные изделия		
	8		Болт М10-6g х30.36		
			ГОСТ 7798-70	261	
	9		Гайка М10-6Н.5		
			ГОСТ 5915-70	251	
	10		Шайба 10.02		
			ГОСТ 10906-78	132	
			Прочие изделия		
	11		Калорифер КВБ-11-02		
			ТУ 22-5721-84		1 шт.
					допуск
					замена
					на поз.12

Инв.№подл. | Подп. и дата | Взам.инв.№ | Инв.№дубл. | Подп. и дата

Изм. Лист № докум. Подп. Дата

А1А438.000 Лист 10

Формат А4

Серия 5.904-75.94 Выпуск 1-18

Формат	Зона	Поз	Обозначение	Наименование	Кол	Примечание
		12		Калорифер КСк3-11 02		
				ТУ22-5757-84		1 шт
						примен.
						взамен
						поз. 11
		13		Калорифер КВБ12-Б-II		
				ТУ22-5721-84		2 шт.
						допуск
						замена
						на поз. 14
		14		Калорифер КСк4-12-02		
				ТУ22-5757-84		2 шт.
						примен
						взамен
						поз. 13
				Материалы		
				Паронит ПОН-А-3,0		
				ГОСТ 481-80	5,9	кг

Инв. № подл. | Подп. и дата | Взам. инв. № | Инв. № дубл. | Подп. и дата

Изм. | Лист | № докум. | Подп. | Дата

А1А438.000

Лист 11

Формат: А4

А1А438.005

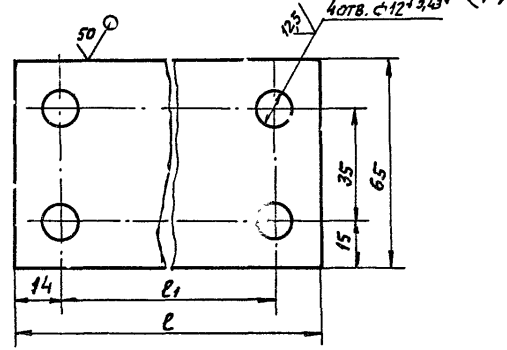

Обозначение	Размеры, мм		Масса, кг
	l	l_1	
А1А438.005	172	144	0,175
-01	212	184	0,216

Неуказанные предельные отклонения размеров. $h14; \pm \frac{t_2}{2}$

Изм.	Лист	№ докум.	Подп.	Дата
Разраб.		Ямпольская		
Пров.		Литвак		
Нач. гр.		Литвак		
Н. конт.		Фрг. Дкин		
Утв.		Спивак		

А1А438.005

Пластина

Лит.	Масса	Масшт.
И	см табл.	—

Лист | Листов 1

Лист Б2,0 ГОСТ 19903-74
ОК360В ГОСТ 16523-89

Сантехниипроект

Инв. № подл. | Подп. и дата | Взам. инв. № | Инв. № дубл. | Подп. и дата

Ц00194-19 10

Формат: А4

Серия 5 904-7594 Выпуск 1-18

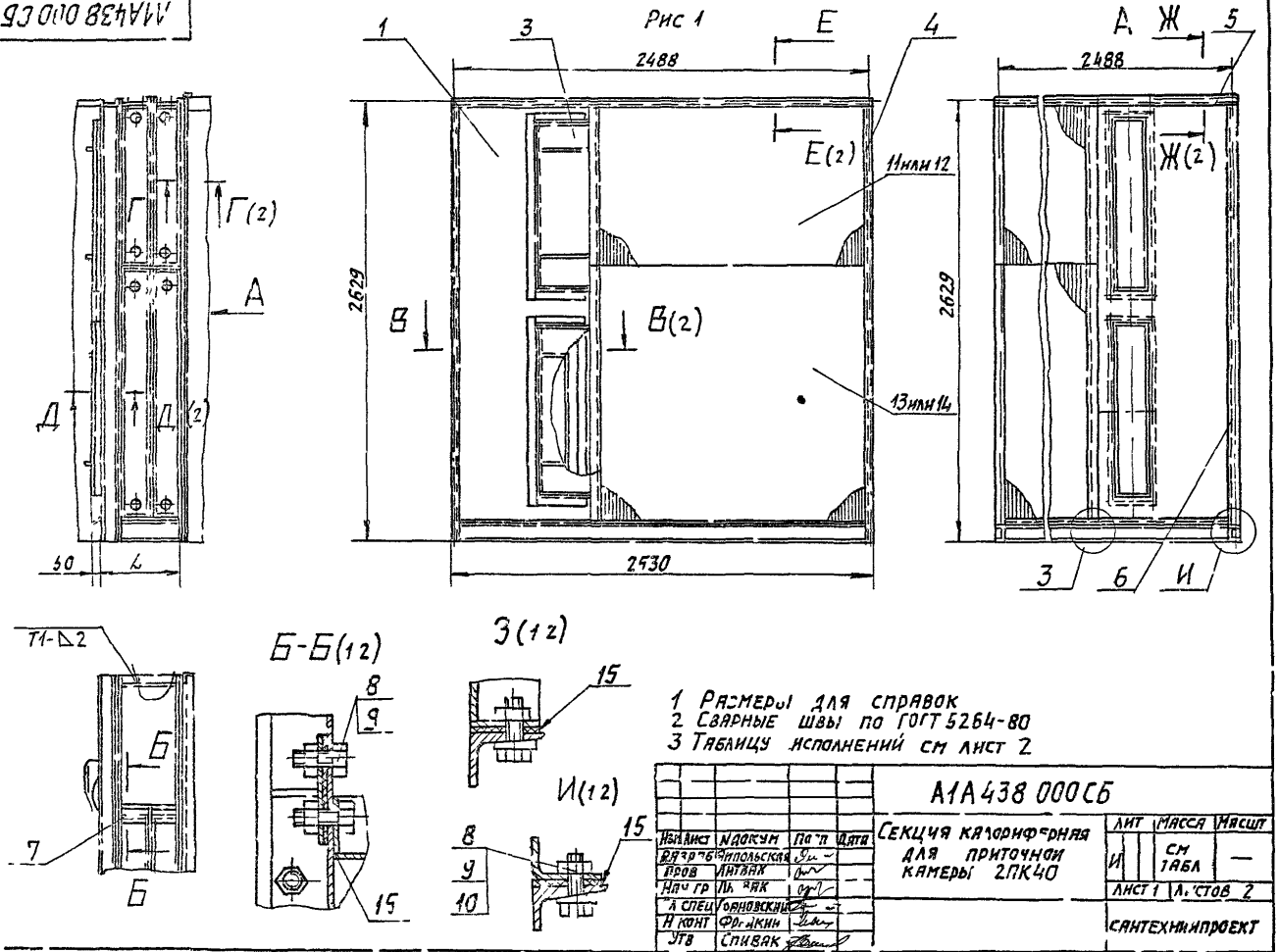

1 Размеры для справок
2 Сварные швы по ГОСТ 5264-80
3 Таблицу исполнений см лист 2

Изм	Лист	N докум	Подп	Дата	А1А438 000СБ		
Разраб		Ямпольская			Секция калориферная для приточной камеры 2ПК40	Лит	Масса	Масшт
Пров		Литвак				И	см табл	—
Нач гр		Литвак				Лист 1	Листов 2	
Гл спец		Ерановский				Сантехниипроект		
Н конт		Фридкин						
Утв		Спивак						

Инв № подл | Подп и дата | Взам инв № | Инв № дубл | Подп и дата

А1А438.000СБ

В-В (1:5)(1)

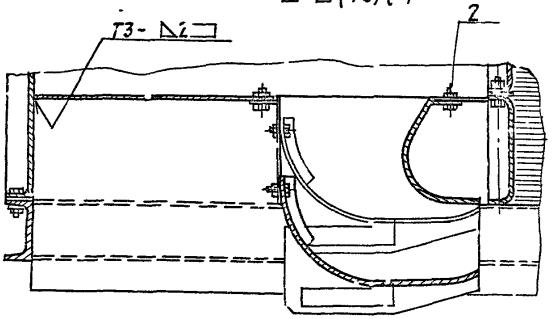

Е-Е (1:2)(1)

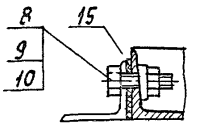

Рис. 2

Остальное - см. рис. 1

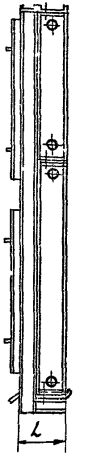

Рис 3

Остальное - см. рис 1

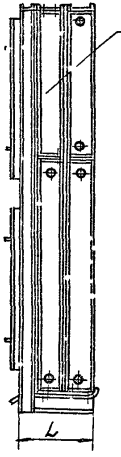

Ж-Ж (1:2)(1)

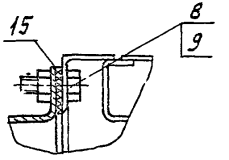

Д-Д (1:2)(1)

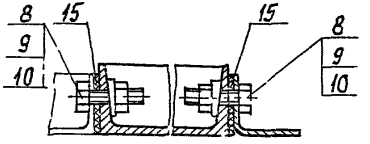

Г-Г (1:2)(1)

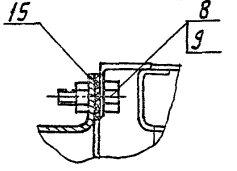

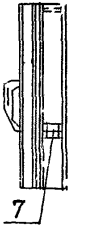

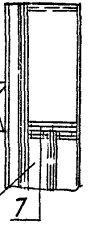

Обозначение	Рис	Количество рядов классификаторов	L, мм	Масса, кг
А1А438.000	1	2	456	1575
— 01			516	2020
— 02	2	1	283	900
— 03			323	1125
— 04	3	2	466	1345
— 05			546	1720

Инв. № подл. | Подп. и дата | Взам. инв. № | Инв. № дубл. | Подп. и дата

Изм. Лист | № докум. | Подп. | Дата

А1А438.000СБ

Лист 2

Ц00194-19 12 Формат А3

А1А438.002

Серия 5904-75 94 Выпуск 1-16

50 (V)

Рис 1

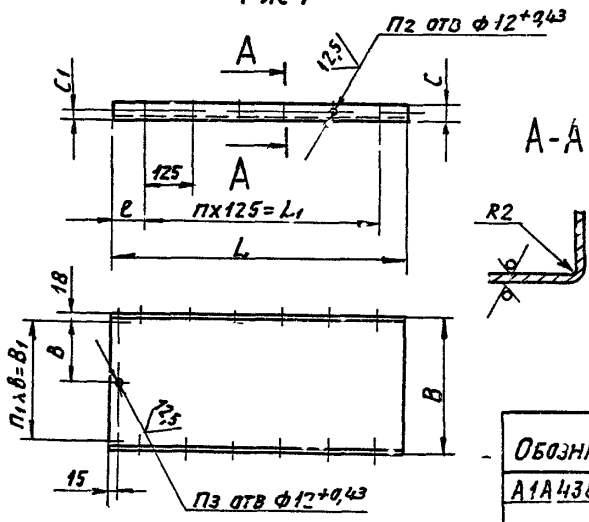

Рис 2

Остальное - см рис 1

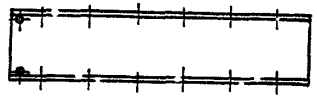

Рис.3

Остальное - см рис 1

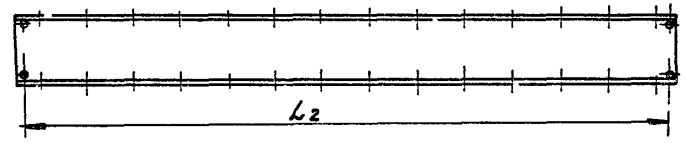

Обозначение	Рис	Размеры, мм									П	П1	П2	П3	Масса кг
		L	L1	L2	l	B	B1	B	C	C1					
А1А438 002	1	776	525+0,5	—	77	363	327	163,5	36	24	5	2		3	5,2
—01						443	407	203,5							6,2
—02	2					180	—	144				1		7	7,5
—03						220	—	184							8,9
—04	3	1735	1525±0,5	1705	55	180	—	144	40	2,5	13		14	4	7,0
—05						220	—	184							8,2

Неуказанные предельные отклонения размеров $H14$, $h14$, $\pm \frac{t2}{2}$

Изм	Лист	Ндоку	Подп	Дата	А1А438 002			
Разраб	Ямпольская				Щиток	Лит	Масса	Масшт
Пров	Литвак					И	см табл	—
Нач гр	Литвак					Лист	Листов 1	
Гл спец								
Н.конт	Фрадкин				Лист 2,0 ГОСТ 15903-74	САНТЕХНИИПРОЕКТ		
Утв	Спивак				ОК360В ГОСТ 16523-89			

Инв. № подл | Подп. и дата | Взам. инв. № | Инв. № дубл | Подп. и дата

Ц00194-19 13 Формат А3

А1А438 003

Серия 5 904-75 94 Выпуск 1-18

Рис 1

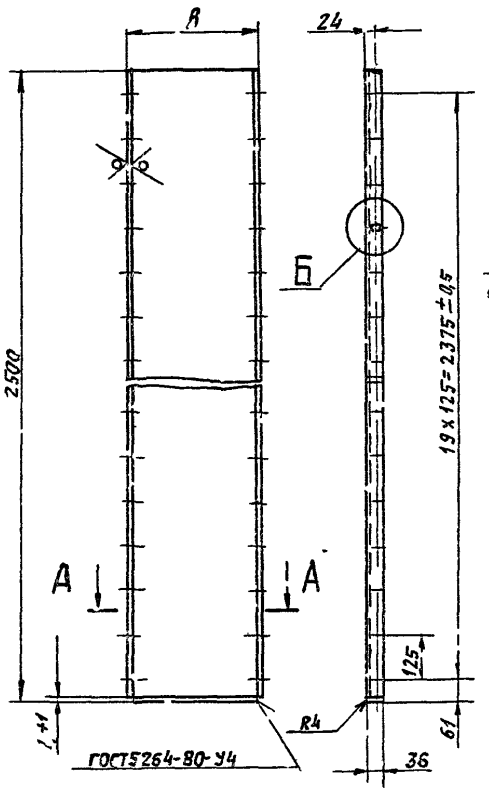

Рис 2

Остальное-см рис 1

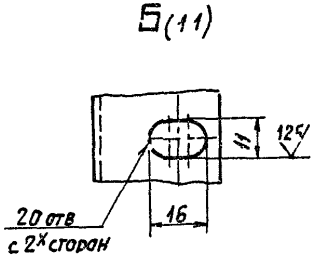

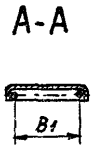

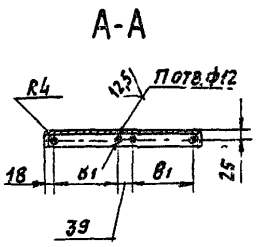

Обозначение	Рис	Размеры, мм		n	Масса кг
		В	В1		
А1А438 003	1	363	144	4	17,3
—01		443	184		20,5
—02	2	180	144	2	10,0
—03		220	184		11,6

Неуказанные предельные отклонения размеров Н14, h14, $\pm\frac{t_2}{2}$

Изм	Лист	N докум	Подп	Дата	А1А438 003			
Разр	Тб	Мпольская			Щиток боковой	Лит	Масса	Масшт
Пров		Литвак				Н	см табл	—
Рук. гр		Литвак				Лист	Листов 1	
Н конт		Фридкин			Лист Б2,0 ГОСТ 19903-74 / ИК 360В ГОСТ 16523-89	Сантехниипроект		
Утв		Спивак						

Инв N подл | Подп и дата | Взам инв N | Инв N дубл | Подп и дата

Ц00194-19 14 Формат А3

Серия 5.904-7.94 Выпуск 1-18

1А438 004

50 (V)

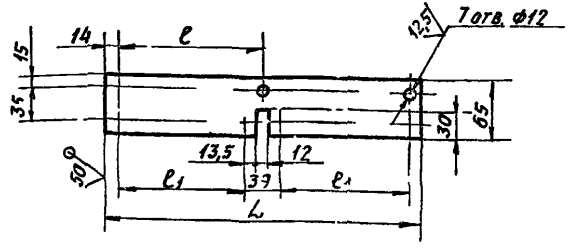

Обозначение	Размеры, мм			Масса, кг
	L	ℓ	ℓ1	
А1А438 004	355	163,5	144	0,36
—01	435	203,5	184	0,44

Неуказанные предельные отклонения размеров $H14,\ h14,\ \pm\frac{t_2}{2}$

Изм.	Лист	№ докум.	Подп.	Дата
Разраб.		Ипольская		
Пров.		Литвак		
Нач. гр.		Литвак		
Гл. спец.				
Н. контр.		Фрадкин		
Утв.		Спивак		

А1А438 004

Вставка

Лит	Масса	Масштаб
Л1	см. табл.	—

Лист 2,0 ГОСТ 19903-74 ОК36СП ГОСТ 16523-85

СКТБ «Гипропромсервис»

Формат А4

Подп. и дата | Инв. № подл. | Взам. инв. № | Инв. № дубл. | Подп. и дата

1А438 023

50 (V)

Рис 1

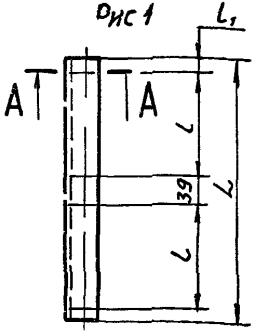

Рис 2

Остальное — см. рис 1



Обозначение	Рис.	Размеры мм		п	Масса кг
		L	ℓ		
А1А438 023, —01	1	366	144	4	3,14
—02, —03		446	184		3,83
—04, —05	2	183	144	2	1,6
—06, —07		223	184		1,92

А-А

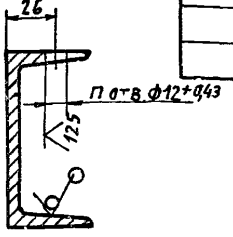

Обозначение	L1, мм
А1А438 023—02, —04, —06	21
А1А438 023-01, —03, —05, —07	18

Неуказанные предельные отклонения размеров $h14,\ \pm\frac{t_2}{2}$

Изм.	Лист	№ докум.	Подп.	Дата
Разраб.		Ипольская		
Пров.		Литвак		
Нач. гр.		Литвак		
Гл. спец.				
Н. контр.		Фрадкин		
Утв.		Спивак		

А1А438 023

Поперечина

Лит	Масса	Масштаб
И	см. табл.	—

Лист | № отв. 1

10 ГОСТ 9.240-89

Швеллер Ст3 ГОСТ 535-88

Гипропромсервис

Формат А4

Подп. и дата | Инв. № подл. | Взам. инв. № | Инв. № дубл. | Подп. и дата

Серия 5.904-15 94 Выпуск 1-18

Формат	Зона	Поз.	Обозначение	Наименование	Кол.	Примечание
				Документация		
А4			А1Н 438 020 СБ	Сборочный чертеж		
				Сборочные единицы		
А4		1	А1А438.020	Заслонка	1	
				Стандартные изделия		
		2		Гайка М10-6Н.5 ГОСТ 5915-70	2	
			Переменные данные	для исполнений		
				А1А438 010		
				Сборочные единицы		
А4		3	А1А438 030	Корпус	1	
				А1А438 010-01		
				Сборочные единицы		
А4			А1А438 030-01	Корпус	1	

Инв. № подл. | Подп. и дата | Взам. инв. № | Инв. № дубл. | Подп. и дата

Изм.	Лист	№ докум.	Подп.	Дата
Разраб.		Чипельский		
Пров.		Литвак		
Нач. гр.		Литвак		
Н. контр.		Фрядкин		
Утв.		Спивак		

А1А438.010

Заслонка воздушная, обводная

Лит.	Лист	Листов
	1	1

САНТЕХНИИПРОЕКТ

Формат А4

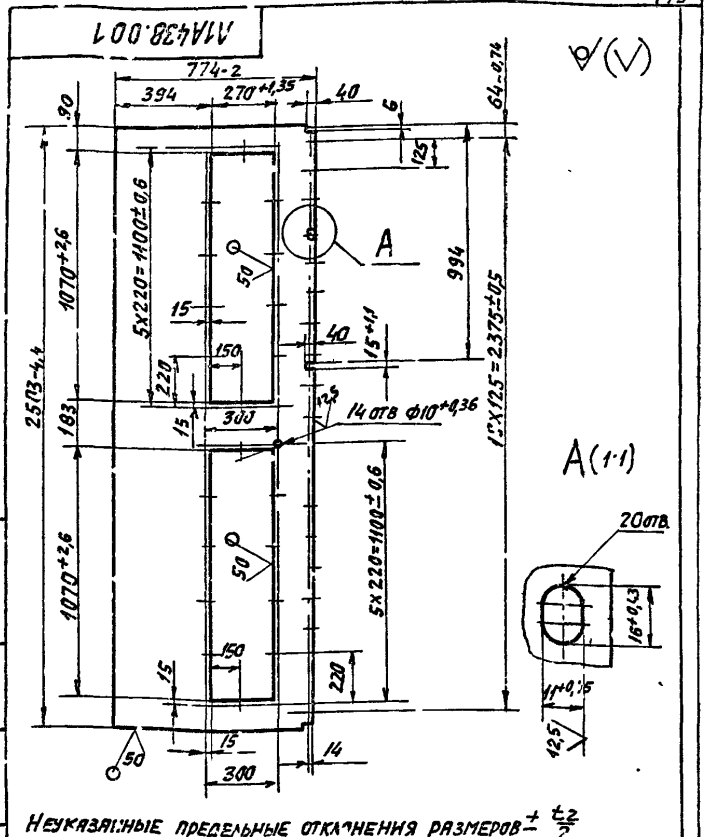

Неуказанные предельные отклонения размеров $\pm \frac{t_2}{2}$

Инв. № подл. | Подп. и дата | Взам. инв. № | Инв. № дубл. | Подп. и дата

Изм.	Лист	№ докум.	Подп.	Дата
Разраб.		Чипельская		
Пров.		Литвак		
Нач. гр.		Литвак		
Н. конт.		Фрядкин		
Утв.		Спивак		

А1А438.001

Стенка

Лит.	Масса	Масшт.
Н	20,8	1:15
Лист	Листов 1	

Лист 2 ГОСТ 19903-74
ЖЗ508/ГОСТ 16523-70

САНТЕХНИИПРОЕКТ

Серия 5 904-75 94 Выпуск 1 18

Формат	Зона	Поз	Обозначение	Наименование	Кол	Примечание
				Документация		
А4			А1А438 020СБ	Сборочный чертеж		
				Детали		
А4		1	А1А438 008	Лист	2	
А4		2	А1А438 009	Ребро	2	
А4		3	А1А438 011	Ручка	2	
А3		4	А1А438 012	Лист	1	
				Стандартные изделия		
		5		Болт М10-6gх25 36 ГОСТ 7798-70	2	

Изм	Лист	N докум	Подп	Дата
Разраб		Ямпольская		
Пров		Литвак		
Рук гр		Литвак		
Н.конт		Фрадкин		
Утв		Спивак		

А1А438 020

Заслонка

Лит	Лист	Листов
Д		1

Сантехниипроект

Формат А4

Инв N подл | Подп и дата | Взам инв N | Инв N дубл | Подп и дата

А1А438 009

Ф (1)

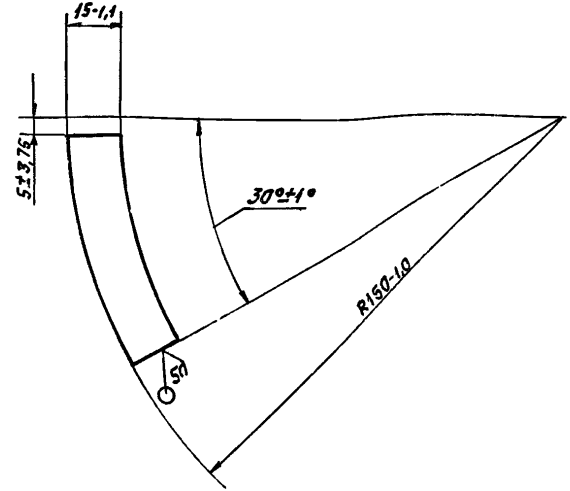

Изм	Лист	N докум	Подп	Дата
Разраб		Ямпольская		
Пров		Литвак		
Рук гр		Литвак		
Н.конт		Фрадкин		
Утв		Спивак		

А1А438 009

Ребро

Лит	Масса	Масшт
Н	0,16	1:1

Лист | Листов 1

Лист Б2,0 ГОСТ 19303-74 / СК360В ГОСТ 15523-89

Сантехниипроект

Формат А4

Серия 5.904-75-94 Выпуск 1-18

1АА438.020 СБ

Вид А

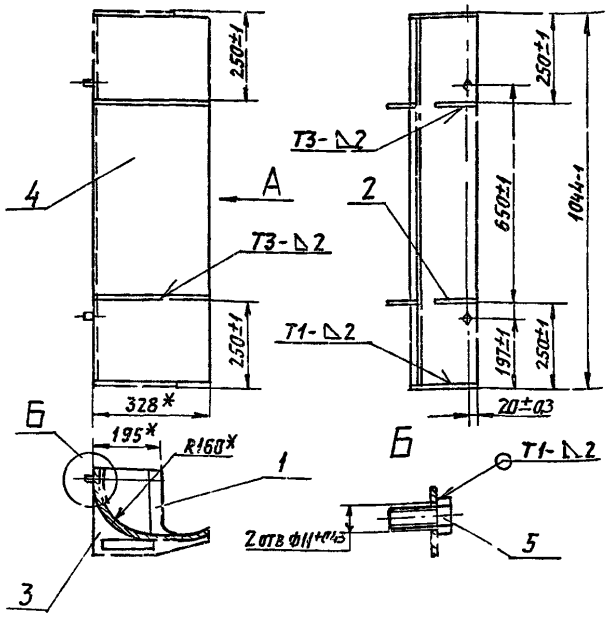

1 * Размеры для справок

2 Сварные швы по ГОСТ 5264-80

Изм.	Лист	№ докум.	Подп.	Дата
Разраб.		Тульская		
Пров.		Литвак		
Нач. гр.		Литвак		
Гл. спец.		Грановский		
Н. контр.		Фрадкин		
Утв.		Спивак		

1АА438.020 СБ

Заслонка

Лит	Масса	Масштаб
Н	10,4	1:10

Лист | Листов 1

САНТЕХНИИПРОЕКТ

Формат А4

1АА438.010 СБ

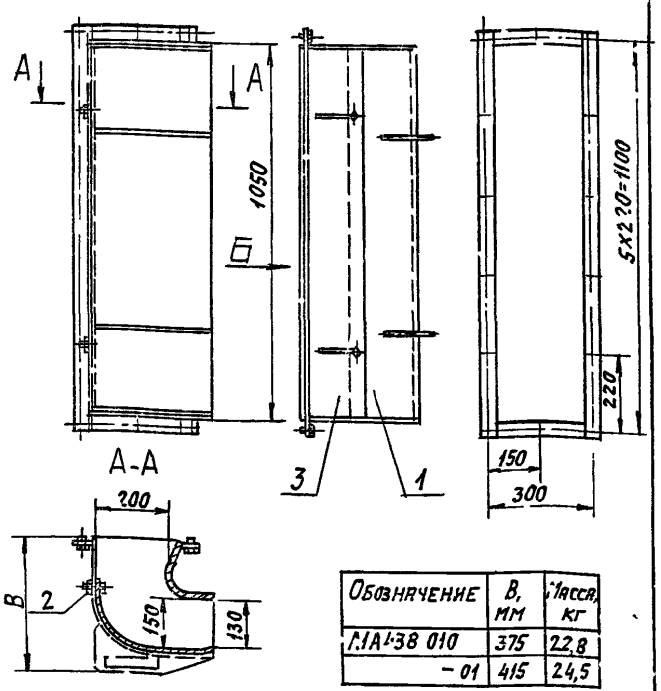

Обозначение	В, мм	Масса, кг
1АА438 010	375	22,8
– 01	415	24,5

Размеры для справок

Изм.	Лист	№ докум.	Подп.	Дата
Разраб.		Тульская		
Пров.		Литвак		
Нач. гр.		Литзак		
Гл. спец.		Янпольский		
Н. контр.		Фрадкин		
Утв.		Спивак		

1АА438 010 СБ

Заслонка воздушная обводная

Лит	Масс.	Масштаб
И	см. табл.	–

Лист | Листов 1

САНТЕХНИИПРОЕКТ

Инв. № подл. | Подп. и дата | Взам. инв. № | Инв. № дубл. | Подп. и дата

А1А438.006

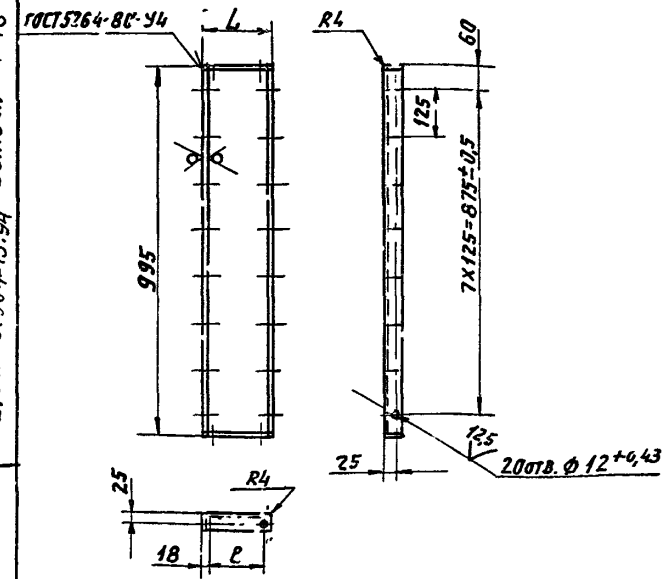

Обозначение	Размеры, мм		Масса, кг
	L	ℓ	
А1А438.006	130	144	4,3
—01	220	184	5,0

Неуказанные предельные отклонения размеров: h14; $\pm\frac{t_2}{2}$

А1А433.005

Изм.	Лист	№ докум.	Подп.	Дата
Разраб.		Ипольская		
Провер.		Литвак		
Нач. гр.		Литвак		
Н. контр.		Фрадкин		
Утв.		Сливак		

Щиток

Лит.	Масса	Масштаб
И	См. табл.	—
Лист	Листов 1	

Лист 2,С ГОСТ 19903-74
ЭК3608 ГОСТ 16523-89

САНТЕХНИИПРОЕКТ

Формат А4

А1А438.008

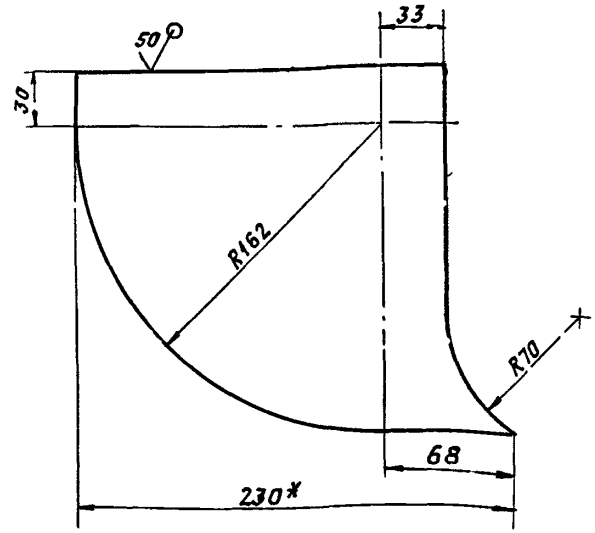

1.* Размер для справок.
2. Неуказанные предельные отклонения размеров: $\pm\frac{t_2}{2}$

А1А438.008

Изм.	Лист	№ докум.	Подп.	Дата
Разраб.		Польская		
Пров.		Литвак		
Нач. гр.		Литвак		
Н. контр.		Фрацкин		
Утв.		Сливак		

Стенка

Лит.	Масса	Масштаб
И	4,56	1:2
Лист	Листов 1	

Лист 2,0 ГОСТ 19903-74
ЭК3608 ГОСТ 16523-89

САНТЕХНИИПРОЕКТ

Формат А4

А1А438 024

50

Рис. 1

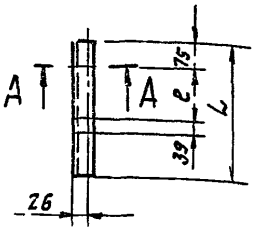

А-А (12)

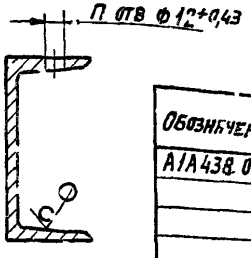

Рис 2

Остальное - см рис 1



Обозначение	Рис	Размеры, мм L	Размеры, мм ℓ	n	Масса кг
А1А438 024	1	374	144	3	3,2
—01		454	134		3,9
—02	2	191	—	1	1,63
—03		231	—		1,98

Неуказанные предельные отклонения размеров $h14, \pm \frac{t_2}{2}$

Изм.	Лист	№ докум.	Подп.	Дата	А1А438 024			
Разраб.		Ямпольская			Поперечина	Лит.	Масса	Масшт.
Пров.		Литвак				Н	см. тубл.	
Нач. гр.		Литвак				Лист	Листов 1	
Контр.		Фрадкин			Швеллер 10 ГОСТ 8240-89 Ст3 ГОСТ 535-88	САНТЕХНИИПРОЕКТ		
Утв.		Сливак						

Инв. № подл. | Подп. и дата | Взам. инв. № | Инв. № дубл. | Подп. и дата

Формат А4

А1А438 011

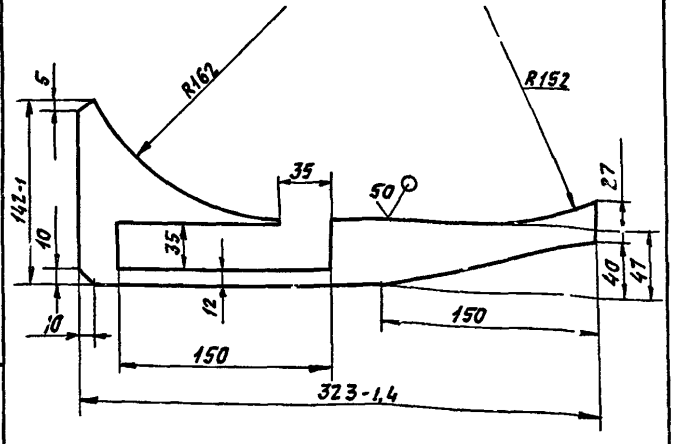

Неуказанные предельные отклонения размеров $H14, \pm \frac{t_2}{2}$

Изм.	Лист	№ докум.	Подп.	Дата	А1А438 011			
Разраб.		Ямпольская			Ручка	Лит.	Масса	Масшт.
Пров.		Литвак				Н	0,25	2,5
Нач. гр.		Литвак				Лист	Листов 1	
Н. контр.		Фрадкин			Лист 2,0 ГОСТ 13-03-74 Ок 36 ОВ ГОСТ 16523-89	САНТЕХНИИПРОЕКТ		
Утв.		Сливак						

Инв. № подл. | Подп. и дата | Взам. инв. № | Инв. № дубл. | Подп. и дата

Формат А4

А1А439 012

Серия 5.904.75-94 Выпуск 1-18

Рис 1

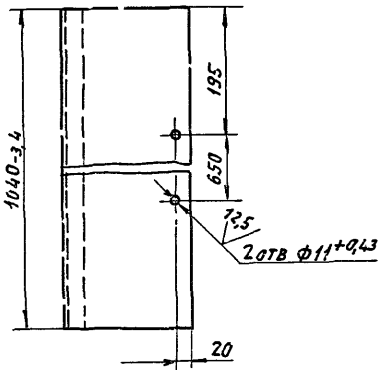

Рис 2

Остальное- см рис 1

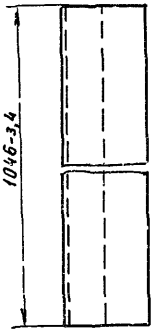

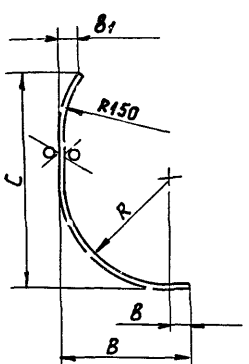

Обозначение	Рис	Размеры, мм					Масса, кг
		B	B	B1	C	R	
А1А438 012	1	192	30	27	328	160	8,4
-01	2	128	66	50	176	60	5,3
-02					216		6,0

Неуказанные предельные отклонения размеров $\pm \frac{t_2}{2}$

Изм	Лист	N докум	Подп.	Дата	А1А438 012		
Разраб		Эмпольская			Стенка	Лит	Масса	Масшт
Пров		Литвак				Н	см табл	—
Рук гр		Литвак				Лист	Листов 1
Н контр		Фрадкин			Лист Б2,0 ГОСТ 19903-74 / ОК 3608 ГОСТ 16523-89	Сантехниипроект	
Утв.		Спивак					

Инв № подл | Подп и дата | Взам инв № | Инв № дубл | Подп и дата

Ц00194-19 21 Формат А3

Формат	Зона	Поз	Обозначение	Наименование	Кол	Примечание
				Документация		
А3			А1А438.030.СБ	Сборочный чертеж		
				Детали		
Б4		1	А1А438.013	Полоса		
				Лист 2,0 ГОСТ 19903-74		
				0К3603ГОСТ16523-89		
				40-1 х 250-2,9	2	0,2 кг
Б4		2	А1А436.014	Полоса		
				Лист 2,0 ГОСТ 19903-74		
				0К3608ГОСТ16523-89		
				40-1 х 1130-4,2	2	0,7 кг
				Стандартные изделия		
		3		Болт М8-6g х 30.36		
				ГОСТ 7798-70	14	
			Переменные данные	для исполнений:		
				А1А438.030		
				Детали		
А3		4	А1А438.012-01	Стенка	1	
А4		5	А1А438.015	Стенка	1	
А4		6	А1А438.016	Стенка	2	
				А1А438.030-01		
				Детали		
А3		4	А1А438.012-02	Стенка	1	
А4		5	А1А438.015-01	Стенка	1	
А4		6	А1А438.016-01	Стенка	2	

Подп. и дата | Инв. № дубл. | Взам. инв. № | Подп. и дата | Инв. № подл.

Изм.	Лист	№ докум.	Подп.	Дата
Разраб.		Ямпольский		
Пров.		Литвак		
Нач. гр.		Литвак		
Н. контр.		Фрайкин		
Утв.		Сливак		

А1А438.030

Корпус

Лит	Лист	Листов
И	1	2

Сантехниипроект

Формат А4

Подп. и дата | Инв. № дубл. | Взам. инв. № | Подп. и дата | Инв. № подл.

Изм. | Лист | № докум. | Подп. | Дата

А1А438.030

Лист 2

Формат А4

А1А438.030СБ

Серия 5.904-75.94 Выпуск 1-18

Инв.№подл. | Подп. и дата | Взам.инв.№ | Инв.№дубл. | Подп. и дата

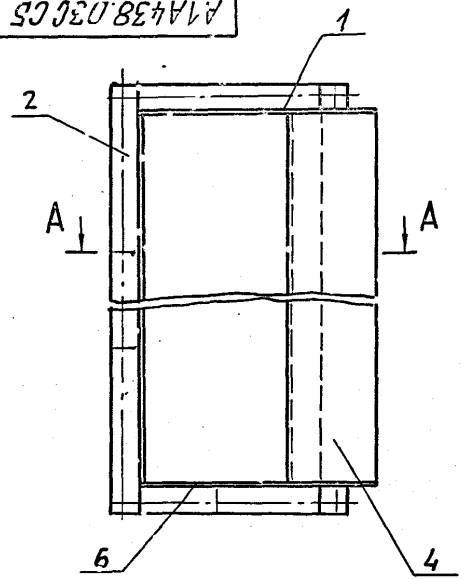

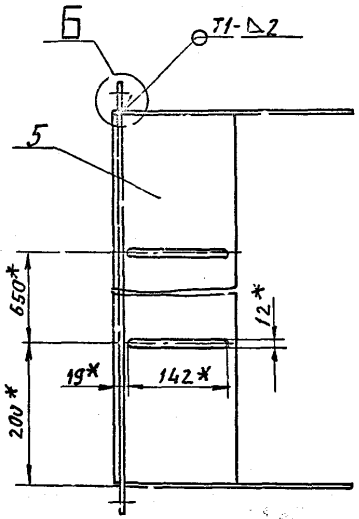

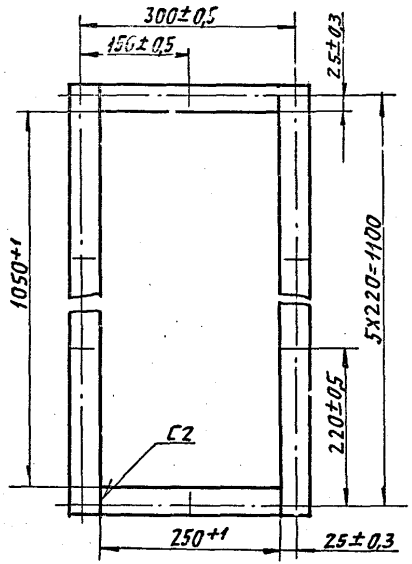

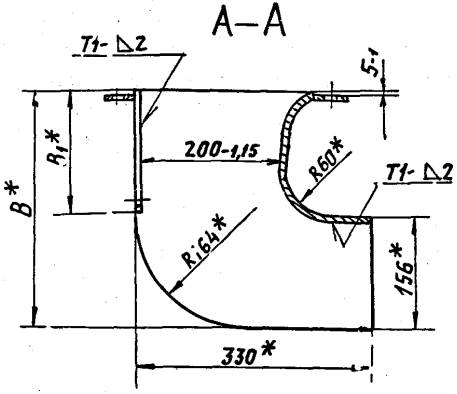

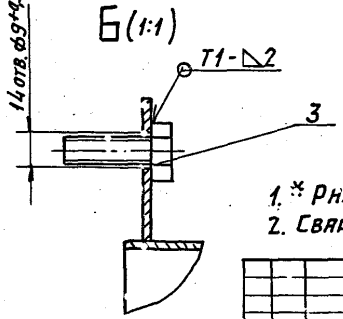

Обозначение	Размеры, мм		Масса, кг
	В	В1	
А1А438.030	330	170	12,4
-01	370	210	14,1

1. * Размеры для справок.
2. Сварные швы по ГОСТ 5264-80.

Изм.	Лист	№ докум.	Подп.	Дата
Разраб.		А. Польская		
Пров.		Литвак		
Нач. гр.		Литвак		
Гл. спец.		Чанская		
Н. контр.		Фрякин		
Утв.		Спивак		

А1А 438. 030 СБ

Корпус

Лит.	Масса	Масшт.
И	См. табл.	—
Лист	Листов 1	

Сантехниипроект

Серия 5.904-75.94 Выпуск 1-18

Инв.№ подл. | Подп. и дата | Взам.инв.№ | Инв.№ дубл. | Подп. и дата

А1А438 015

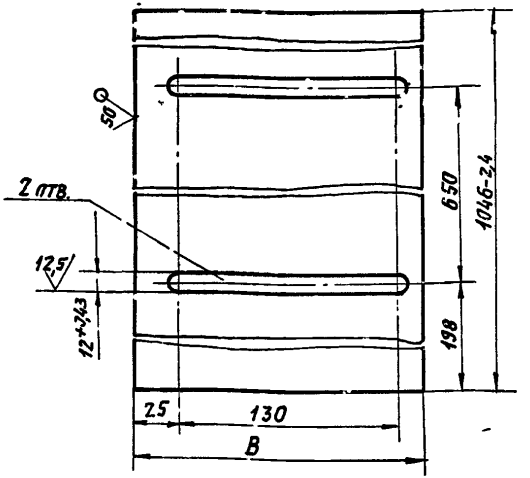

Обозначение	B, мм	Масса кг
А1А438 015	170	2,7
-01	210	3,4

Неуказанные предельные отклонения размеров: $h14; \pm \frac{t_2}{2}$.

Изм.	Лист	№ докум.	Подп.	Дата
Разраб.		Гритальская		
Пров.		Литвак		
Нач. гр.		Литвак		
Н. контр.		Фрадкин		
Утв.		Спивак		

А1А191.015

Стенка

Лит.	Масса	Масштаб
И	см. табл.	—

Лист | Листов

Лист 2,0 ГОСТ 19903-74 ВК360в ГОСТ 16523-89

САНТЕХНИИПРОЕКТ

Формат А4

А1А438.016

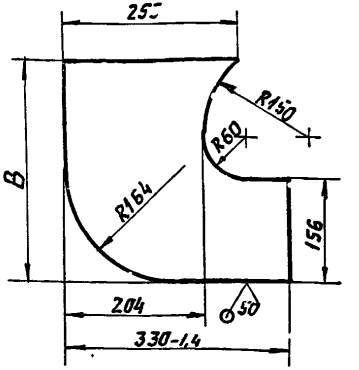

Обозначение	B, мм	Масса кг
А1А438 016	330-1,4	1,25
-01	370-1,4	1,4

Неуказанные предельные отклонения размеров: $\pm \frac{t_2}{2}$

Изм.	Лист	№ докум.	Подп.	Дата
Разраб.		Гритальская		
Пров.		Литвак		
Нач. гр.		Литвак		
Н. контр.		Фрадкин		
Утв.		Спивак		

А1А438.016

Стенка

Лит.	Масса	Масштаб
И	см. табл.	—

Лист | Листов 1

Лист 2,0 ГОСТ 19903-74 ВК360В ГОСТ 16523-89

САНТЕХНИИПРОЕКТ

Формат А4

Серия 5.904-75.94 Выпуск 1-18

1А438.018

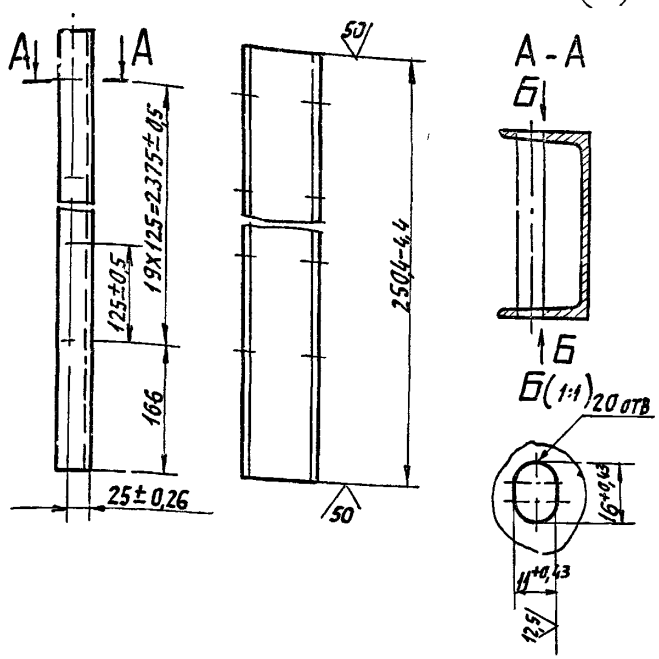

Инв.№ подл.	Подп. и дата	Взам. инв.№	Инв.№ дубл.	Подп. и дата

Изм.	Лист	№ докум.	Подп.	Дата
Разраб.		Мпольская		
Пров.		Литвак		
Нач. гр.		Литвак		
Н. контр.		Фрядкин		
Утв.		Сливак		

А1А438.018

Стойка

Лит.	Масса	Масштаб
И	22,4	

Лист | Листов 1

Швеллер 10 ГОСТ 8240-89 Ст.3 ГОСТ 5357-88

САНТЕХНИИПРОЕКТ

Формат А4

1А438.017

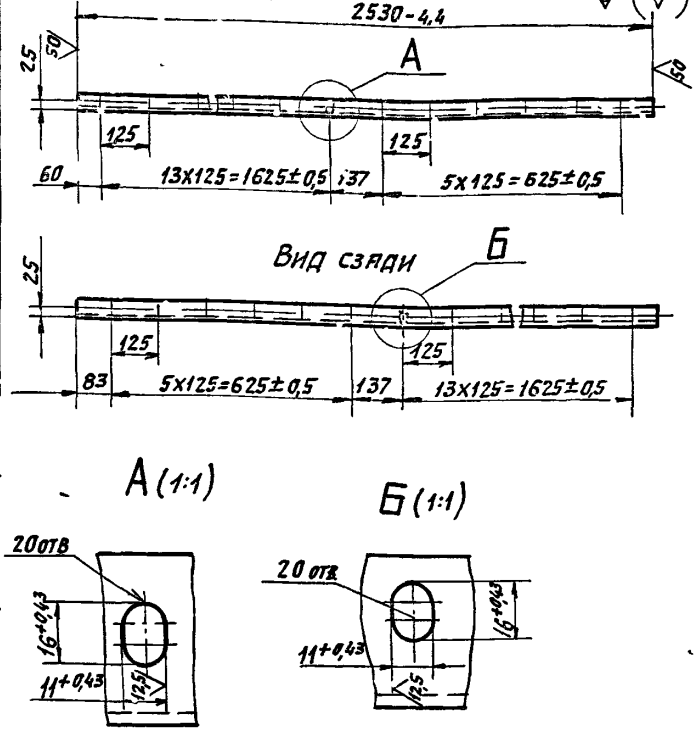

Неуказанные предельные отклонения размеров: $\pm \frac{t_2}{2}$

Инв.№ подл.	Подп. и дата	Взам. инв.№	Инв.№ дубл.	Подп. и дата

Изм.	Лист	№ докум.	Подп.	Дата
Разраб.		Мпольская		
Пров.		Литвак		
Нач. гр.		Лн. вак		
Н. контр.		Фрядкин		
Утв.		Сливак		

А1А438.017

Поперечина

Лит.	Масса	Масштаб
И	21,7	1:10

Лист | Листов 1

Швеллер 10 ГОСТ 8240-89 Ст.3 ГОСТ 5357-88

САНТЕХНИИПРОЕКТ

Ц 00194-19 2.5 Формат А4

Серия 3.006.1-1/87 Выпуск 1-19

1.15.86АААА

Ф12+0,42

15°

16,79±1,85

28±0,26

23938-11

Ø5

Ø6

(1) 4

| | | |

А1А438 025

Серия 5 904-75 94 выпуск 1-18

50 √(√)

Рис 1

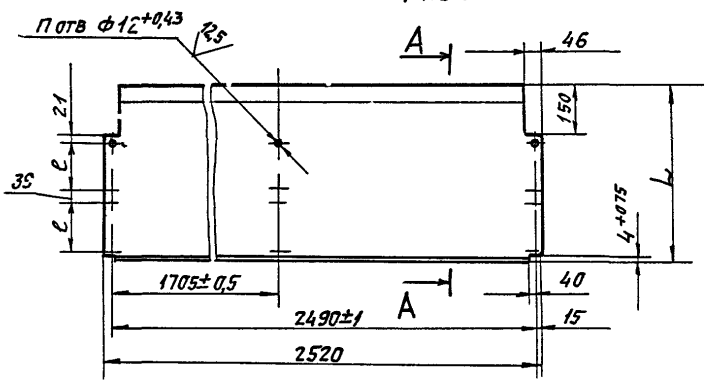

Рис 2

Остальное - см рис 1

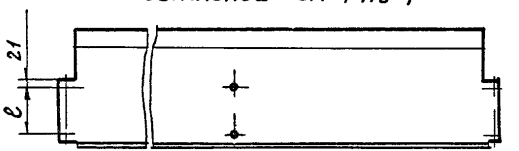

Обозначение	Рис.	Размеры, мм L	Размеры, мм ℓ	Кол отв п	Масса, кг
А1А438 025	1	520	144	12	21,3
—01		600	184		24,5
—02	2	337	144	6	14,3
—03		377	184		15,8

А-А (12)

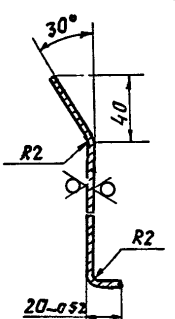

Неуказанные предельные отклонения размеров $h14, \pm \frac{t2}{2}$

Изм	Лист	N докум	Подп	Дата	А1А438 025			
Разраб		Ямпольская			Основание	Лит	Масса	Масшт
Пров		Литвак				И	см табл	—
Нач гр		Литвак				Лист	Листов 1	
Гл спец					Лист 2,0 ГОСТ 19903-74	Сантехниипроект		
Н контр		Фрадкин			ОК360В ГОСТ 16523-79			
Утв		Спивак						

Н ин N подл | Подп и дата | Взам инв N | Инв N дубл | Подп и дата

Ц00194-19 27 Формат А3

Серия 5.904-75.94 Выпуск 1-18

Формат	Зона	Поз.	Обозначение	Наименование	Кол.	Примечание
				Документация		
А3			А1А438.040СБ	Сборочный чертеж		
				Детали		
А4		1	А1А438.017	Поперечина	7	
А4		2	А1А438 018	Стойка	1	
Б4		3	А1А 438.019	Поперечина L=2438-3,6		
				Швеллер 10 ГОСТ 8240-89 Ст3ГОСТ 535-88	1	20,9 кг
		4	А1А438 021	Поперечина	1	
		5	А1А432.022	Пластина	2	
			Переменные данные	для исполнений:		
				А1А438.040		
				Детали		
А3		5	А1А438.023	Поперечина	1	
		7	-01	Поперечина	1	
А4		8	А1А 438.024	Поперечина	1	
А3		9	А1А438 025	Основание	1	

Инв.№ подл. | Подп. и дата | Взам. инв.№ | Инв.№ дубл. | Подп. и дата

Изм.	Лист	N докум.	Подп.	Дата
Разраб.		Мотельская		
Пров.		Литвак		
Нач. гр.		Литвак		
Н. контр.		Фондкин		
Утв.		Сливак		

А1А438.040

Рама

Лит.	Лист	Листов
И	1	2

САНТЕХНИИПРОЕКТ

Формат А4

Формат	Зона	Поз.	Обозначение	Наименование	Кол.	Примечание
				А1А438.040-01		
				Детали		
А2		6	А1А438.023-02	Поперечина	1	
		7	-03	Поперечина	1	
А4		8	А1А438.024-01	Поперечина	1	
А3		9	А1А438 025-01	Основание	1	
				А1А438.040-02		
				Детали		
А3		6	А1А438.023-04	Поперечина	1	
		7	-05	Поперечина	1	
А4		8	А1А438.024-02	Поперечина	1	
А3		9	А1А438 025-02	Основание	1	
				А1А438.040-03		
				Детали		
А3		6	А1А438.023-06	Поперечина	1	
		7	-07	Поперечина	1	
А4		8	А1А438.024-03	Поперечина	1	
А3		9	А1А438.025-03	Основание	1	

Инв.№ подл. | Подп. и дата | Взам. инв.№ | Инв.№ дубл. | Подп. и дата

Изм.	Лист	N докум.	Подп.	Дата

А1А438.040

Лист 2

А1А438040СБ

Серия 5.904-75.94 Выпуск 1-18

Рис 1

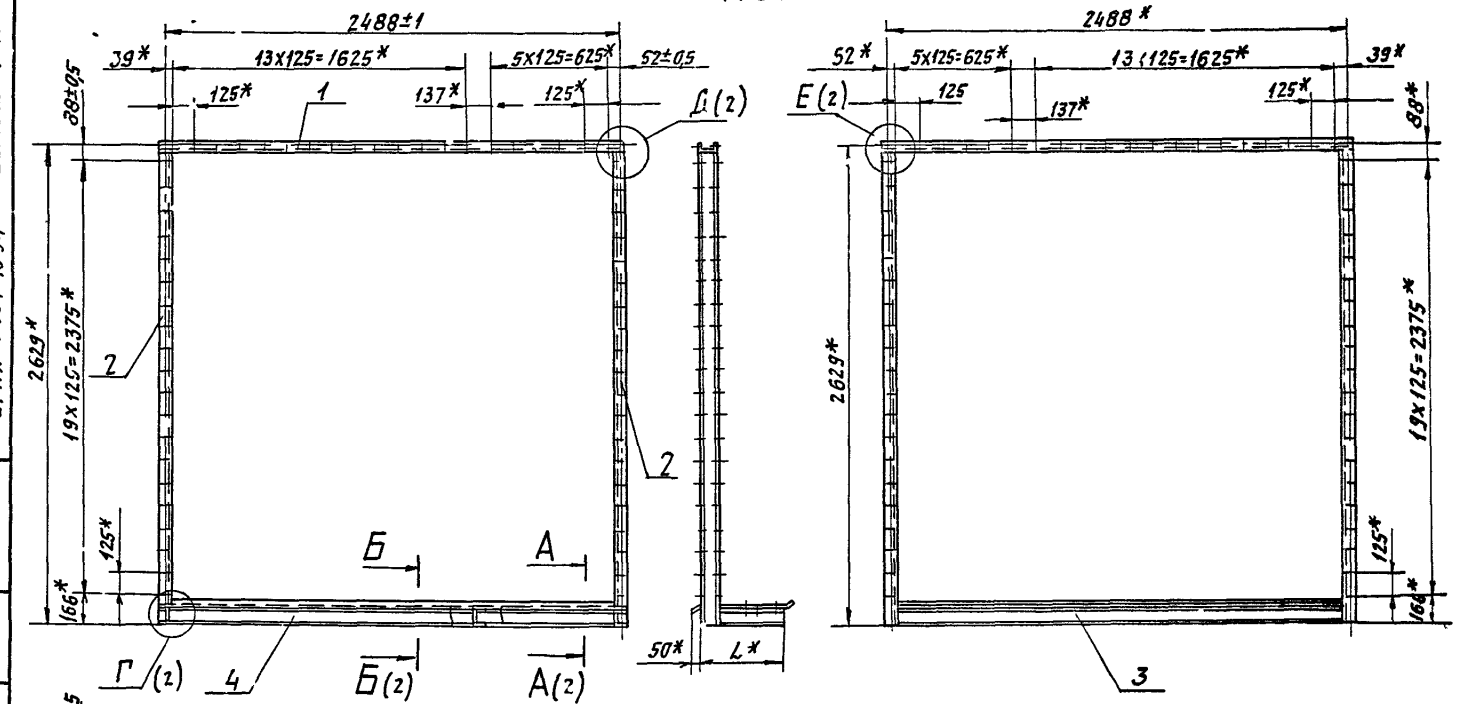

1 * Размеры для справок
2 Сварные швы по ГОСТ 5264-80
3 Таблицу исполнений см лист 2

Изм	Лист	№ докум	Подп	Дата	А1А438 040 СБ		
Разраб		Пильская			Рама	Лит	Масса	Масшт
Пров		Литвак				И	см таб	—
Рук гр		Литвак			Сборочный чертеж	Лист 1	Листов 2
Н. контр		Фридкин				САНТЕХНИИПРОЕКТ	
Утв		Спивак					

Инв. № подл. | Подп. и дата | Взам. инв. № | Инв. № дубл. | Подп. и дата

А-А (1:4)(1)

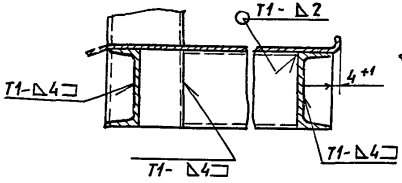

Б-Б (1:4)(1)

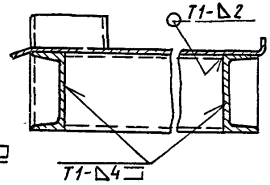

Рис.2
Остальное - см. рис.1



В-В (1:4)(1)

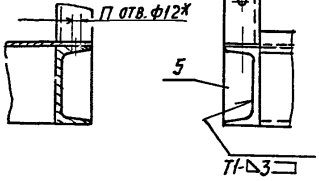

Г (1:4)(1)

Д (1:4)(1)

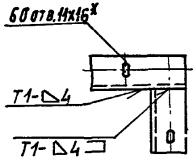

Е (1:4)(1)

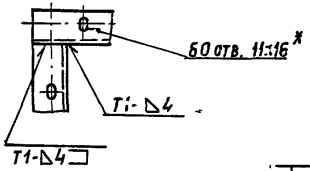

Обозначение	Рис.	Размеры, мм		П	Масса, кг
		L*	ℓ*		
А1А438.040	1	466	144	12	140
— 01		546	184		145
— 02	2	283	144	6	128
— 03		323	184		130

МГП «Информреклама издат» Зак. 326 Тир. 100

gost.e-ecolog.ru