СПФ

ТИПОВЫЕ КОНСТРУКЦИИ ИЗДЕЛИЯ И УЗЛЫ ЗДАНИЙ И СООРУЖЕНИЙ

СЕРИЯ 5.904-75.94

КАМЕРЫ ПРИТОЧНЫЕ ВЕНТИЛЯЦИОННЫЕ ПРОИЗВОДИТЕЛЬНОСТЬЮ
ОТ 10 ДО 125 ТЫС. $м^3$/Ч.

ВЫПУСК 1-17
КАЛОРИФЕРНАЯ СЕКЦИЯ ДЛЯ ПРИТОЧНОЙ КАМЕРЫ 2ПК31,5.

РАБОЧИЕ ЧЕРТЕЖИ

ЦОНИИЭП-18

gost.e-ecolog.ru

ТИПОВЫЕ КОНСТРУКЦИИ ИЗДЕЛИЯ И УЗЛЫ ЗДАНИЙ И СООРУЖЕНИЙ

СЕРИЯ 5.904-75 94

КАМЕРЫ ПРИТОЧНЫЕ ВЕНТИЛЯЦИОННЫЕ ПРОИЗВОДИТЕЛЬНОСТЬЮ

от 10 до 125 тыс. м³/ч

ВЫПУСК 1-17

КАЛОРИФЕРНАЯ СЕКЦИЯ ДЛЯ ПРИТОЧНОЙ КАМЕРЫ 2ПК31,5.

РАБОЧИЕ ЧЕРТЕЖИ

РАЗРАБОТАНЫ

ГПКНИИ САНТЕХНИИПРОЕКТ

ГЛАВНЫЙ ИНЖЕНЕР ИНСТИТУТА Л.А.СТЕПАНОВ

ГЛАВНЫЙ ИНЖЕНЕР ПРОЕКТА В.А.СПИВАК

УТВЕРЖДЕНЫ

ГЛАВПРОЕКТОМ ГОССТРОЯ РОССИИ,

ПИСЬМО от 25.02.94 №9-3-2/34 И ВВЕДЕНЫ

В ДЕЙСТВИЕ ГПКНИИ САНТЕХНИИПРОЕКТ

с 30.06.94 ПРИКАЗ от 01.05.1994г. №7

Серия 5.904-75.94 Выпуск 1-17

Обозначение	Наименование	Стр
А1А437.000-ТО	Секция калориферная для приточной камеры 2ПК31,5. Техническое описание	2
А1А437.000	Секция калориферная для приточной камеры 2ПК31,5	3
А1А437.000СБ	Секция калориферная для приточной камеры 2ПК31,5	6
А1А437.001 А1А437.002	Тяга Ушко	8
А1А437.003 А1А437.034	Ось Пластина	9
А1А437.010 А1А437.010СБ	Лопатка Лопатка	10
А1А437.011 А1А437.012	Полотно Ребро	11
А1А437.020	Рама	12
А1А437.020СБ	Рама	13
А1А437.021 А1А437.024	Балка Основание	15
А1А437.022 А1А437.032	Пластина Лопасть	16
А1А437.030	Щиток верхний	17
А1А437.030СБ	Щиток верхний	18
А1А437.033	Щиток	19
А1А437.040	Щиток нижний	20
А1А437.040СБ	Щиток нижний	21

Инв.№ подл. | Подп. и дата | Взам.инв.№ | Инв.№ дубл. | Подп. и дата

Изм.	Кол.уч.	№ докум.	Подп. Дата
Разраб.	Ипольская		
Пров.	Литвак		
Нач.гр	Литвак		
Н.контр.	Фридкин		
Утв.	Спивак		

5.904-75.94. 1-17

Содержание

Лит	Масс	Масштаб
И		1

Сантехниипроект

Формат А4

1. Калориферные секции для приточной вентиляционной камеры 2ПК31,5 должны изготавливаться в соответствии с рабочими чертежами и техническими требованиями, приведенными в настоящем выпуске.
2. В секциях следует применять калориферы КВС, КВБ, КСК3 и КСК4 №12. Выбор типа калорифера определяется расчетом.
3. Конструкция, присоединительные и габаритные размеры секций с калориферами КВС и КСК3, КВБ и КСК4 должны быть одинаковыми.
4. Конструкция секций должна предусматривать установку калориферов №12 в один ряд и в два ряда по ходу воздуха.
5. Для снятия запаса поверхности нагрева в калориферных секциях должны быть предусмотрены обводные каналы, расположенные горизонтально над и под калориферами. Обводные каналы оборудуются заслонками, выполненными из двух дугообразных направляющих козырьков.
6. Перед установкой калориферов на раме секции с них следует снять щитки, которыми калориферы присоединяются друг к другу (при двухрядной установке калориферов).
7. Болты, гайки и прокладки, необходимые для соединения калориферной секции с секциями, к ней примыкающими, должны входить в комплект калориферной секции.

Инв.№ подл. | Подп. и дата | Взам.инв.№ | Инв.№ дубл. | Подп. и дата

Изм.	Кол.уч.	№ докум.	Подп. Дата
Разраб.	Ипольская		
Пров.	Грановский		
Нач.гр	Литвак		
Н.контр.	Фридкин		
Утв.	Спивак		

А1А437.000-ТО

Секция калориферная для приточной камеры 2ПК31,5 Техническое описание.

Лит	Масс	Масштаб
И		1

Сантехниипроект

Формат А4

Серия 5.904-75.94 Выпуск 1-ГТ

Формат	Зона	Поз	Обозначение	Наименование	Кол	Примечание
				Документация		
А3			А1А 437. 000 СБ	Сборочный чертеж		
А4			А1А 437. 000-ТО	Техническое описание		
				Сборочные единицы		
А4		1	А1А 437. 010	Лопатка	2	
				Детали		
А4		2	А1А 437. 001	Тяга	8	
А4		3	А1А 437. 002	Ушко	4	
		4	-01	Ушко	8	
А4		5	А1А 437. 003	Ось	8	
				Стандартные изделия		
		6		Болт М8-6g х 20.36 ГОСТ 7798-70	8	
		7		Гайка М8-6Н.5 ГОСТ 5915-70	8	
		8		Шайба 8.02 ГОСТ 11371-78	8	

Инв.№ подл. | Подп. и дата | Взам. инв.№ | Инв.№ дубл. | Подп. и дата

Изм.	Кол. уч.	Лист	№ докум.	Подп.	Дата
Разраб.		Шпильская			
Пров.		Антвак			
Нач. гр		Антвак			
Н. контр.		Фридкин			
Утв.		Симвак			

А1А 437. 000

Секция калориферная для приточной камеры 2ПК31,5

Лит	Масса	Масштаб
И		1 : 6

Сантехмонтаж

Формат А4

Формат	Зона	Поз	Обозначение	Наименование	Кол.	Примечание
		9		Шплинт 2Х14 ГОСТ 397-79	8	
			Переменные данные	Для исполнений:		
				А1А 437. 000		
				Сборочные единицы		
А4		10	А1А 437. 020	Рама	1	
А4		11	А1А 437. 030	Щиток верхний	1	
А4		12	А1А 437. 040	Щиток нижний	1	
				Стандартные изделия		
		13		Болт М10-6g х 35.36 ГОСТ 7798-70	158	
		14		Гайка М10-6Н 5 ГОСТ 5915-70	158	
		15		Шайба 10.02 ГОСТ 10906-78	82	
				Прочие изделия		
		16		Калорифер КВС 12-Б-II ТУ 22-5721-84	2 шт.	допуск. замена на поз. 17
		17		Калорифер КСк 3-12-02 ТУ 22-5757-84	2 шт.	принят взамен поз. 16

Инв.№ подл. | Подп. и дата | Взам. инв.№ | Инв.№ дубл. | Подп. и дата

Изм.	Кол. уч.	Лист	№ докум.	Подп.	Дата

А1А 437. 000

Лист 2

Формат А4

Формат	Зона	Поз	Обозначение	Наименование	Кол	Примечание
				Материалы		
		18		Паронит ПОН-А-2,0		
				ГОСТ 481-80	4	кг
				А1А 437.000-01		
				Сборочные единицы		
А2		10	А1А 437.020-01	Рама	1	
А4		11	А1А 437.030-01	Щиток верхний	1	
А4		12	А1А 437.040-01	Щиток нижний	1	
				Стандартные изделия		
		13		Болт М10-6g х 35.36		
				ГОСТ 7798-70	158	
		14		Гайка М10-6Н.5		
				ГОСТ 5915-70	158	
		15		Шайба 10.02		
				ГОСТ 10906-78	82	
				Прочие изделия		
		16		Калорифер КВБ12-Б-II		
				ТУ22-5721-84		2 шт.
						допуск. замена на поз. 17

Инв. № подл. | Подп. и дата | Взам. инв. № | Инв. № дубл. | Подп. и дата

Изм. Лист № докум. Подп. Дата

А1А437.000

Лист 3

Формат А4

Формат	Зона	Поз	Обозначение	Наименование	Кол	Примечание
		17		Калорифер КСК4-12-02		
				ТУ22-5757-84		2 шт. применен взамен поз. 16
				Материалы		
		18		Паронит ПОН-А-2,0		
				ГОСТ 481-80	4,1	кг
				А1А437.000-02		
				Сборочные единицы		
А4		10	А1А437.020-02	Рама	1	
А4		11	А1А437.030-02	Щиток верхний	1	
А4		12	А1А437 040-02	Щиток нижний	1	
				Стандартные изделия		
		13		Болт М10-6g х 35.36		
				ГОСТ 7798-70	122	
		14		Гайка М10-6Н.5		
				ГОСТ 5915-70	122	
		15		Шайба 10.02		
				ГОСТ 10906-78	80	

Инв. № подл. | Подп. и дата | Взам. инв. № | Инв. № дубл. | Подп. и дата

Изм. Лист № докум. Подп. Дата

А1А437.000

Лист 4

Формат А4

Серия 5.904-75.94 Выпуск 1-17

Формат	Зона	Поз	Обозначение	Наименование	Кол	Примечание
				Прочие изделия		
		16		Калорифер КВС 12-Б II		
				ТУ22-5721-84		1 шт
						допуск
						замена
						на поз 17
		17		Калорифер КСК3-12-02		
				ТУ22-5757-84		1 шт
						примен
						взамен
						поз 16
				Материалы		
		18		Паронит ПОН-А-2,0		
				ГОСТ 481-80	3,4	кг
				А1А437 000-03		
				Сборочные единицы		
А4		10	А1А437 020-03	Рама	1	
А4		11	А1А437 030-03	Щиток верхний	1	
А4		12	А1А437 040-03	Щиток нижний	1	
				Стандартные изделия		
		13		Болт М10-6g х 35.36		
				ГОСТ 7798-70	122	
		14		Гайка М10-6Н.5		
				ГОСТ 5915-70	122	

Инв. № подл. | Подп. и дата | Взам. инв. № | Инв. № дубл. | Подп. и дата

Изм. Лист № докум. Подп. Дата

А1А437 000

Лист 5

Формат А4

Формат	Зона	Поз	Обозначение	Наименование	Кол	Примечание
		15		Шайба 10.02		
				ГОСТ 10906-78	80	
				Прочие изделия		
		16		Калорифер КВБ12-Б II		
				ТУ 22-5721-84		1 шт
						допуск
						замена
						на поз 17
		17		Калорифер КСК4-12-02		
				ТУ22-5757-84		1 шт
						примен
						взамен
						поз 16
				Материалы		
		18		Паронит ПОН-А-2,0		
				ГОСТ 481-80	3,6	кг

Инв. № подл. | Подп. и дата | Взам. инв. № | Инв. № дубл. | Подп. и дата

Изм. Лист № докум. Подп. Дата

А1А437.000

Лист 6

А1А437 000 СБ

Рис 1

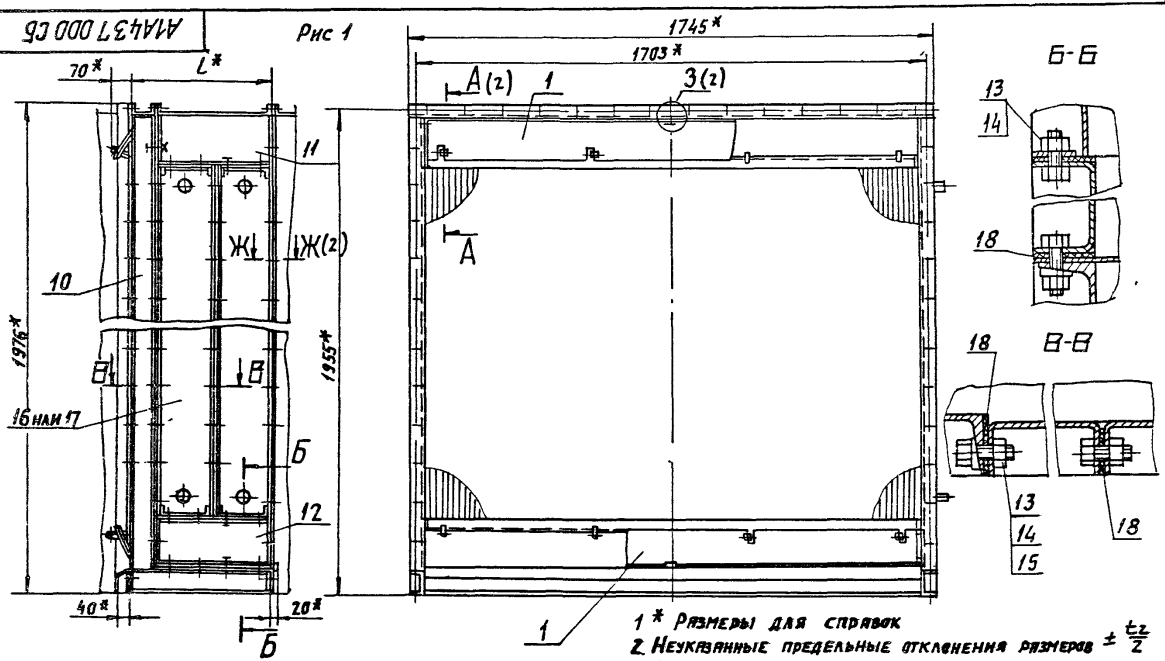

1 * Размеры для справок
2. Неуказанные предельные отклонения размеров $\pm \frac{t_2}{2}$
3. Сварные швы по ГОСТ 5264-80

Обозначение	Рис.	Количество рядов калориферов	L^*, мм	Масса, кг
А1А190.000	1	2	466	930
—01			546	1190
—02	2	1	283	520
—03			323	660

Изм	Лист	N докум	Подп	Дата
Разраб		Ямпольская		
Пров		Литвак		
Нач гр		Литвак		
Гл. спец		Грановский		
Н. конт		Фрадкин		
Утв		Спивак		

А1А437 000СБ

Секция калориферная для приточной камеры 2ПК 31,5

Лит	Масса	Масшт
Н	СМ ТАБЛ	—

Лист 1 Листов 2

Сантехниипроект

Серия 5 904-75.94 Выпуск 1-17

Инв. № подл. | Подп. и дата | Взам. инв. № | Инв. № дубл. | Подп. и дата

Ц00194-18 7 формат А3

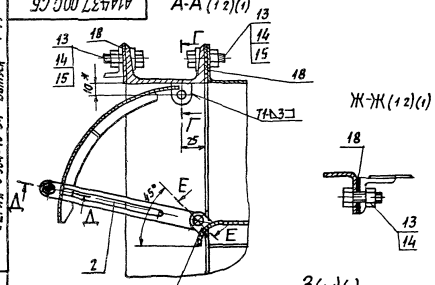

Рис. 2
Остальное - см рис. 1

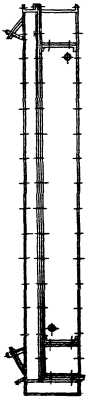

Серия 5.904-76 Выпуск 1-17

А1А437.001

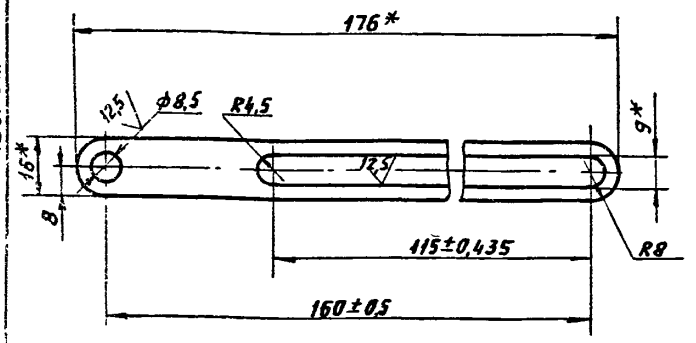

1.* Размеры для справок.
2. Неуказанные предельные отклонения размеров: $\pm \frac{t_2}{2}$

Изм.	Лист	N докум.	Подп.	Дата
Разраб.		Ямпольская		
Пров.		Литвак		
Рук. гр		Литвак		
Н. контр.		Фрадкин		
Утв.		Спивак		

А1А437.001

Тяга

Лит	Масса	Масштаб
И	0,06	1:1
Лист	Листов 1	

Лист 3.0 ГОСТ 19903-74
ОК360В ГОСТ 16523-89

САНТЕХНИИПРОЕКТ

Формат А4

А1А437.002

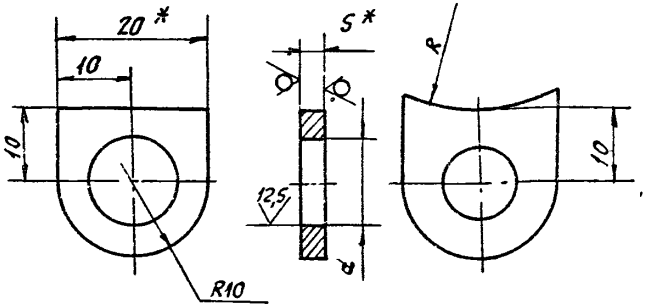

Обозначение	Рис.	d, мм	R, мм	S, мм	Материалы	Масса, кг
А1А437 002	1	11	—	12	Лист 12 ГОСТ 19903-74 / Ст3 ГОСТ 14637-89	0,03
— 01	2	8,5	25	3	Лист 3.0 ГОСТ 19903-74 / ОК360В ГОСТ 16523-89	0,01
— 02			12,2			

1.* Размеры для справок.
2. Неуказанные предельные отклонения размеров: $H14, \pm \frac{t_2}{2}$

Изм.	Лист	N докум.	Подп.	Дата
Разраб.		Ямпольская		
Пров.		Литвак		
Рук. гр		Литвак		
Н. контр.		Фрадкин		
Утв.		Спивак		

А1А437.002

Ушко

Лит	Масса	Масштаб
И	См. таба	—
Лист	Листов 1	

Смотри таблицу

САНТЕХНИИПРОЕКТ

Серия 5 904-75 94 Выпуск 1-17

А1А437 003

12,5 (√)

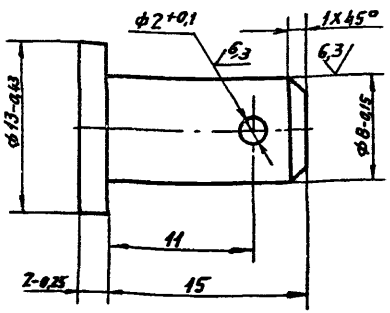

Неуказанные предельные отклонения размеров $\pm \frac{t_2}{2}$

Изм	Лист	N докум.	Подп.	Дата	А1А437 003			
Разраб		Ямпольская			Ось	Лит	Масса	Масшт
Пров		Литвак				Н	0,008	41
Рук гр		Литвак				Лист	Листов 1	
Н.конт		Фрадкин			Ст3 ГОСТ 380-88	Сантехниипроект		
Утв		Спивак						

Формат А4

А1А437 034

Рис 1

(√)

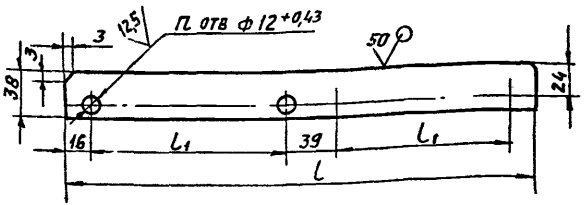

Рис.2
Остальное - см. рис 1

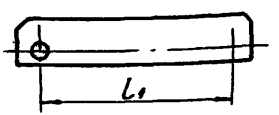

Обозначение	Рис	Размеры, мм L	Размеры, мм L1	П	Масса, кг
А1А437.034	1	359	144	4	0,21
—01		439	184		0,26
—02	2	176	144	2	0,1
—03		216	184		0,13

Неуказанные предельные отклонения размеров: $h14, \pm \frac{t_2}{2}$

Изм	Лист	N докум.	Подп.	Дата	А1А437 034			
Разраб		Ямпольская			Пластина	Лит.	Масса	Масшт
Пров		Литвак				Н	см табл	—
Нач гр		Литвак				Лист	Листов 1	
Гл спец								
Н.контр		Фрадкин			Лист 2,0 ГОСТ 19903-74	Сантехниипроект		
Утв		Спивак			ОК3608 ГОСТ16523-89			

4 00194-18 10 Формат А4

Формат	Зона	Поз.	Обозначение	Наименование	Кол.	Примечание
				Документация		
А4			А1А437.010 СБ	Сборочный чертеж		
				Детали		
А4		1	А1А437.002	Ушко	1	
		2	-02	Ушко	4	
А4		3	А1А437.011	Полотно	1	
А4		4	А1А437.012	Ребро	2	
		5	-01	Ребро	4	
БЧ		6	А1А437.013	Ось		
				Круг 10 ГОСТ 2590-88 Ст3 ГОСТ 535-88		
				ℓ=50-1	2	0,03 кг
БЧ		7	А1А437.014	Ось		
				Круг 10 ГОСТ 2590-88 Ст3 ГОСТ 535-88		
				ℓ=70-1,2	1	0,045 кг
БЧ		8	А1А437.015	Ребро		
				Лист 3 ГОСТ 19903-74 ОК3608ГОСТ16523-89		
				15-1 х 380-1	4	0,013 кг

Инв.№ подл. | Подп. и дата | Взам. инв.№ | Инв.№ дубл. | Подп. и дата

Изм.	Лист	№ докум.	Подп.	Дата
Разраб.		Ипольская		
Пров.		Литвак		
Нач. гр.		Литвак		
Н. контр.		Фрядкин		
ГИП		Сливак		

А1А437.010

Лопатка

Лит.	Лист	Листов
Н		1

САНТЕХНИИПРОЕКТ

Формат А4

А1А437.010СБ

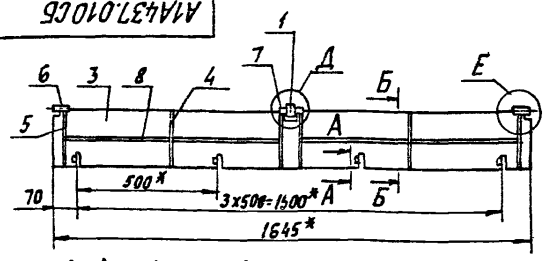

А-А (1:2) В (1-1) Б-Б (1:2)

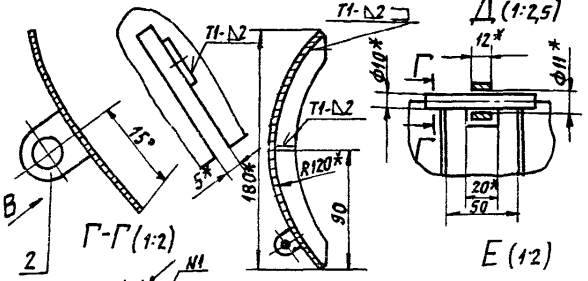

Д (1:2,5)

Г-Г (1:2)

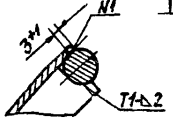

Е (1:2)

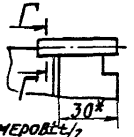

1. * Размеры для справок.
2. Неуказанные предельные отклонения размеров ±t/2
3. Сварной шов Т1 по ГОСТ 5264-80. Сварной шов №1 - сварка ручная, дуговая.

Инв.№ подл. | Подп. и дата | Взам. инв.№ | Инв.№ дубл. | Подп. и дата

Изм.	Лист	№ докум.	Подп.	Дата
Разраб.		Ипольская		
Пров.		Литвак		
Рук. гр.		Литвак		
Н. конт.		Фрядкин		
ГИП		Сливак		

А1А437.010СБ

Лопатка

	Лит.	Масса	Масшт.
	Н	4,5	1:10
	Лист	Листов 1	

САНТЕХНИИПРОЕКТ

1А437.011

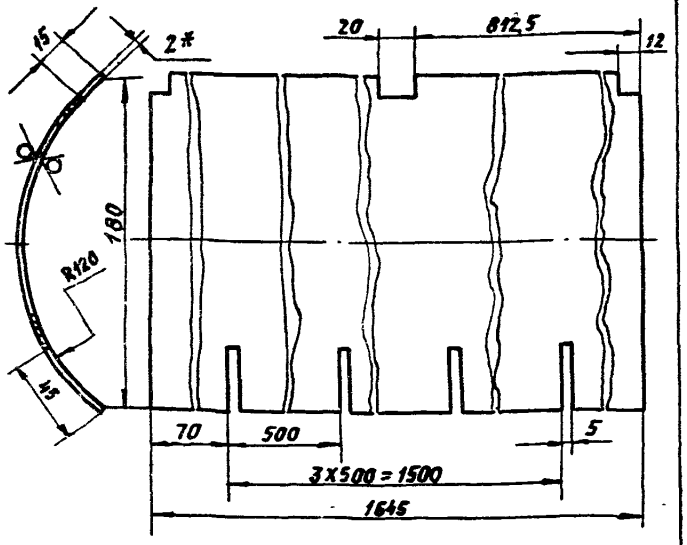

1. * Размер для справок.

2. Неуказанные предельные отклонения размеров: $H14; h14; \pm \frac{t_2}{2}$

Изм.	Лист	N докум.	Подп.	Дата	А1А 437.011			
Разраб.		Ямпольская			Полотно	Лит.	Масса	Масшт.
Пров.		Литвак				И	3,6	1:2
Рук. гр.		Литвак				Лист	Листов 1	
Н. контр.		Фрадкин			Лист 2,0 ГОСТ 19903-74 / ОК360В ГОСТ 16523-89	САНТЕХНИИПРОЕКТ		
Утв.		Спивак						

Инв. № подл. | Подп. и дата | Взам. инв. № | Инв. № дубл. | Подп. и дата

Формат: А4

1А437.012

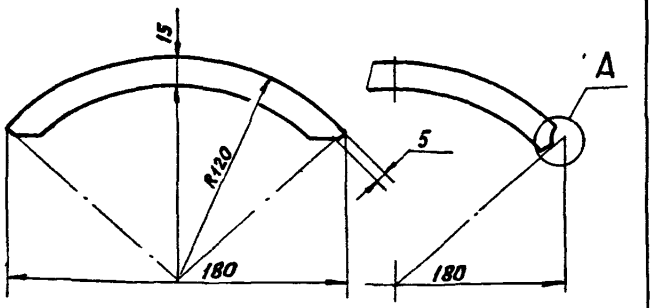

Рис. 1

Рис. 2

Остальное см. рис. 1

Обозначение	Рис.
А1А 437.012	1
-01	2

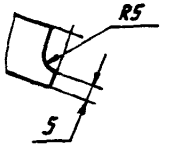

Неуказанные предельные отклонения размеров: $H14; h14; \pm \frac{t_2}{2}$

Изм.	Лист	N докум.	Подп.	Дата	А1А 437.012			
Разраб.		Ямпольская			Ребро	Лит.	Масса	Масшт.
Пров.		Литвак				И	0,07	1:2
Рук. гр.		Литвак				Лист	Листов 1	
Н. контр.		Фрадкин			Лист 3,0 ГОСТ 19903-74 / ОК360В ГОСТ 16523-89	САНТЕХНИИПРОЕКТ		
Утв.		Спивак						

Инв. № подл. | Подп. и дата | Взам. инв. № | Инв. № дубл. | Подп. и дата

Формат: А4

Серия 5.904-15.94 Выпуск 1-17

Формат	Зона	Поз.	Обозначение	Наименование	Кол.	Примечание
				Документация		
А3			А1А 437.020 СБ	Сборочный чертеж		
				Детали		
А4		1	А1А 437.021	Балка	1	
		2	-01	Балка	2	
А4		3	А1А 437.022	Пластина	4	
Б4		4	А1А 437.023	Балка		
				Швеллер 10 ГОСТ 8240-89		
				Ст3 ГОСТ 535-88		
				L = 1653-3,7	2	14,1 кг
			Переменные данные	для исполнений:		
				А1А 437.020		
				Детали		
А4		5	А1А 437.024	Основание	1	
Б4		6	А1А 437.025	Балка		
				Швеллер 10 ГОСТ 8240-89		
				Ст3 ГОСТ 535-88		
				L = 466-4	2	3,9 кг

Изм	Лист	N докум.	Подп.	Дата
Разраб.		Ямпольская		
Пров.		Литвак		
Нач. гр.		Литвак		
Н. конт.		Фрадкин		
Утв.		Спивак		

А1А 437.020

Рама

Лит.	Лист	Листов
Н	1	2

Сантехниипроект

Инв. N подл. | Подп. и дата | Взам. инв. N | Инв. N дубл. | Подп. и дата

Формат А4

Форм.	Зона	Поз.	Обозначение	Наименование	Кол.	Примечание
				А1А 437.020-01		
				Детали		
А4		5	А1А 437-024-01	Основание	1	
Б4		6	А1А 437-026	Балка		
				Швеллер 10 ГОСТ 8240-89		
				Ст3 ГОСТ 535-88		
				L = 546-4,4	2	4,55 кг
				А1А 437.020-02		
				Детали		
А4		5	А1А 437.024-02	Основание	1	
Б4		6	А1А 437.027	Балка		
				Швеллер 10 ГОСТ 8240-89		
				Ст3 ГОСТ 535-88		
				L = 283-3,2	2	2,25 кг
				А1А 437-020-03		
				Детали		
А4		5	А1А 437.024-03	Основание	1	
Б4		6	А1А 437.028	Балка		
				Швеллер 10 ГОСТ 8240-89		
				Ст3 ГОСТ 535-88		
				L = 323-3,6	2	2,8 кг

Изм	Лист	N докум.	Подп.	Дата

А1А 437.020

Лист 2

Ц00194-18 13 Формат: А4

Инв. N подл. | Подп. и дата | Взам. инв. N | Инв. N дубл. | Подп. и дата

А1А437 020СБ

Серия 5 904-75.94 Выпуск 1-17

Рис 1

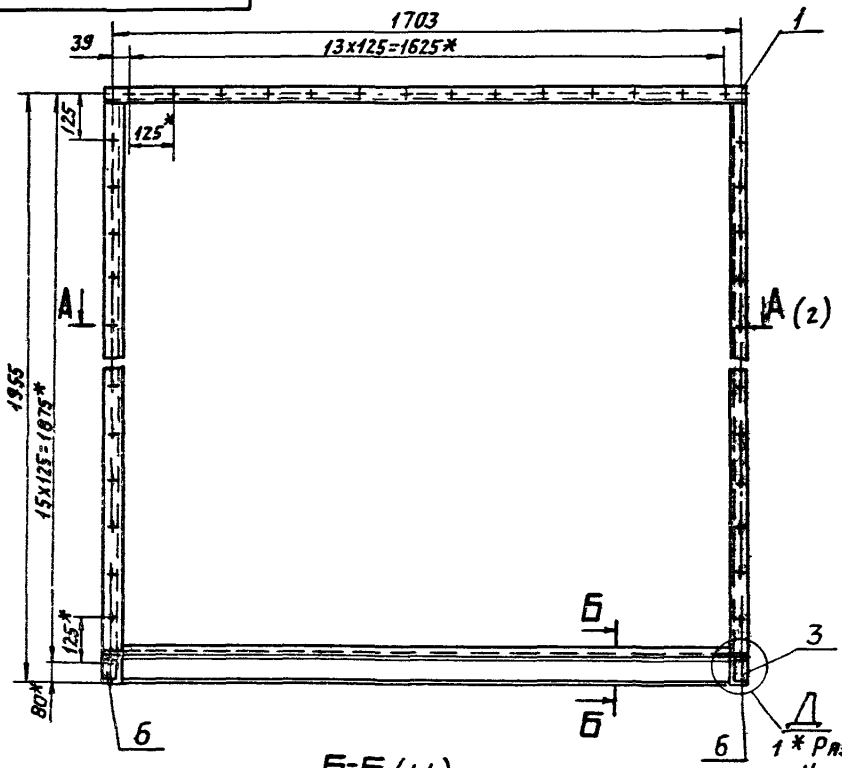

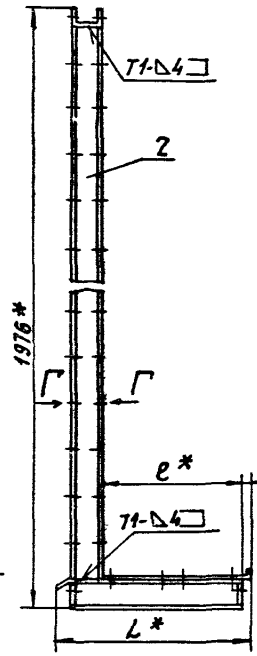

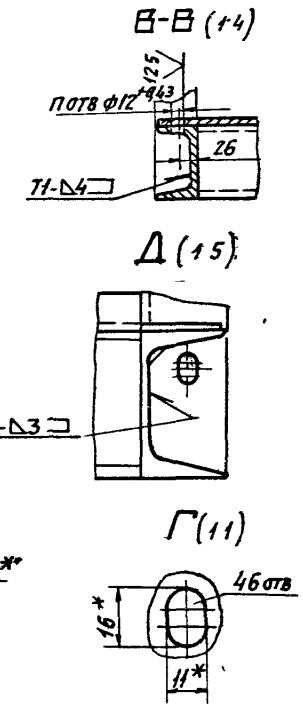

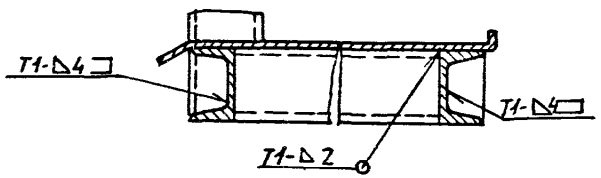

1 * Размеры для справок
2. Неуказанные предельные отклонения размеров $\pm\frac{t2}{2}$
3 Сварные швы по ГОСТ 5264-80
4 Таблицу исполнении смотри лист 2

Изм	Лист	№ докум.	Подп	Дата
Разраб		Ямпольская		
Пров		Литвак		
Нач. гр.		Литвак		
Гл спец		Грановский		
Н контр		Фрадкин		
Утв		Сливак		

А1А 437.020 СБ

Рама

Лист	Масса	Масшт
И	см табл	—

Лист 1 Листов 2

Сантехниипроект

Инв № подл | Подп и дата | Взам. инв № | Инв № дубл | Подп и дата

ц00194-18 14 формат А3

А1А437 020 СБ

Выпуск

Серия

А-А (1)

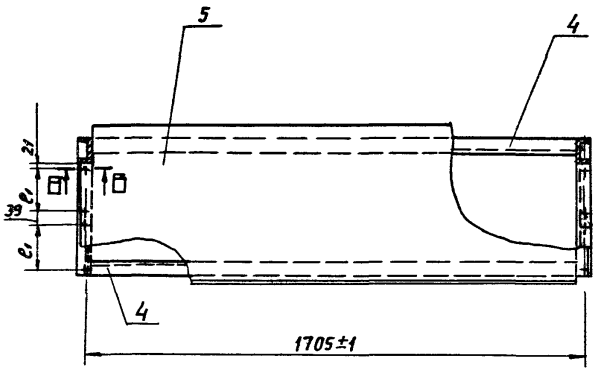

Рис 2

Остальное- см рис 1

А-А

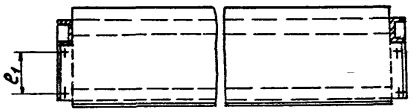

Обозначение	рис.	Размеры, мм			п.	Масса, кг
		L^*	l^*	l_1		
А1А437 020	1	526	366	144	8	96,5
-01		606	446	184		100,2
-02	2	343	183	144	4	88,5
-03		383	223	184		90,6

Изм	Лист	N докум	Подп	Дата	А1А437 020 СБ	Лист 2

Инв N подл | Подп и дата | Взам инв N | Инв N дубл | Подп и дата

Ц00194-18 15 Формат А4

Выпуск

Серия

А1А437 021

50/(√)

Рис 1

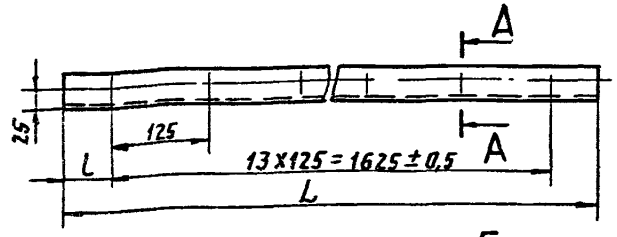

А-А (12)

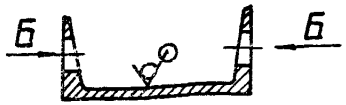

Б (11)

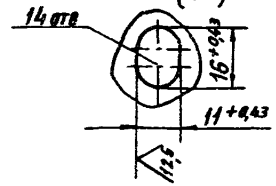

Рис 2
Остальное - см рис 1
Б (11)



Обозначение	Рис	Размеры, мм		Масса, кг
		L	l	
А1А437 021	1	1745	60	15
—01	2	1830	105	15,8

Неуказанные предельные отклонения размеров. h14, $\pm \frac{t_2}{2}$

Изм	Лист	N докум	Подп	Дата
Разраб		Ямпольская		
Пров		Литвак		
Нач.гр		Литвак		
Гл.спец				
Н.контр		Фрадкин		
Утв.		Спивак		

А1А437 021

Балка

Лит	Масса	Масшт
И	см табл	—

Лист | Листов 1

Швеллер 10 ГОСТ 8240-89 / Ст3 ГОСТ 535-88

Сантехниипроект

Формат А4

Подп и дата | Инв N дубл | Взам инв N | Подп и дата | Инв N подл

А1А437 024

50/(√)

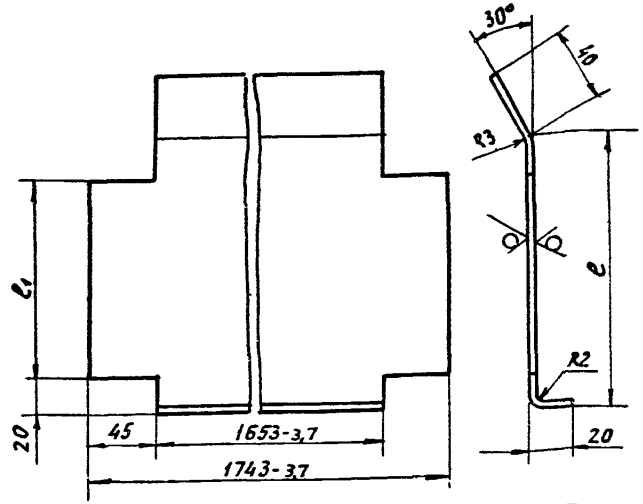

Обозначение	Размеры, мм		Масса, кг
	L	L_1	
А1А437 024	486	366	13,5
—01	566	446	16,1
—02	303	183	8,8
—03	343	223	9,8

Неуказанные предельные отклонения размеров $\pm \frac{t_2}{2}$

Изм	Лист	N докум	Подп	Дата
Разраб		Ямпольская		
Пров		Литвак		
Нач гр		Литвак		
Гл спец				
Н контр		Фрадкин		
Утв		Спивак		

А1А 437 024

Основание

Лит	Масса	Масшт
И	см табл	—

Лист | Листов 1

Лист 2 ОГОСТ 19903-74 / ОК360В ГОСТ 16523-89

Сантехниипроект

Формат А4

Подп и дата | Инв N дубл | Взам инв N | Подп и дата | Инв N подл

Серия 5.904-75.94 Выпуск 1-17

А1А437.022

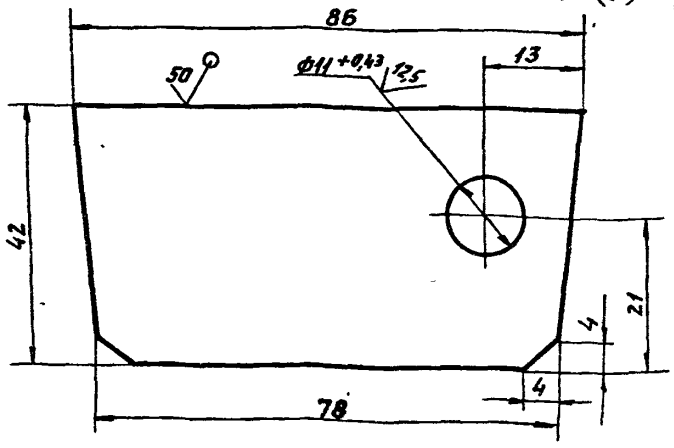

Неуказанные предельные отклонения размеров: $h14; \pm \frac{t_2}{2}$

				А1А437.022		
Изм.	Лист	N докум.	Подп.	Дата		
Разраб.		Ямпольский			Пластина	Лит. Н	Масса 0,1	Масштаб 2:1
Пров.		Антвак				Лист	Листов 1
Рук. гр.		Антвак					
Н. контр.		Фрадкин			Лист Б 5,0 ГОСТ 19903-74 / Ст3 ГОСТ 14637-89	СантехНИИпроект	
УТВ		Спивак					

Инв. № подл. | Подп. и дата | Взам. инв. № | Инв. № дубл. | Подп. и дата

Формат: А4

А1А437.032

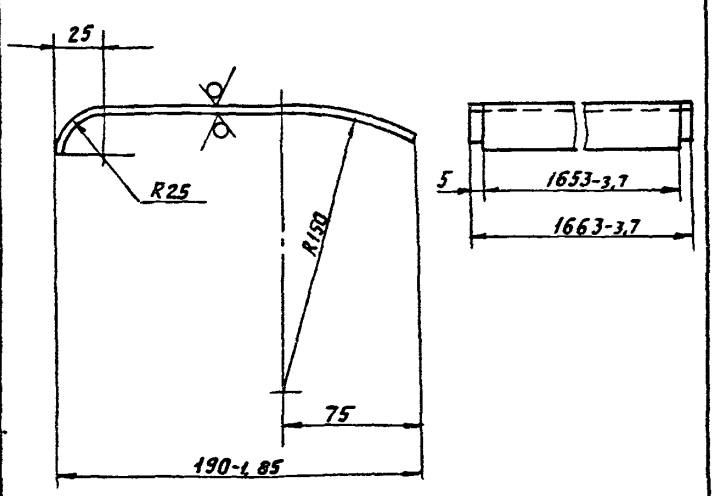

Неуказанные предельные отклонения размеров: $\pm \frac{t_2}{2}$.

				А1А437.032		
Изм.	Лист	N докум.	Подп.	Дата		
Разраб.		Ямпольский			Лопасть	Лит. Н	Масса 5,5	Масштаб 1:2
Пров.		Антвак				Лист	Листов 1
Рук. гр.		Антвак					
Н. контр.		Фрадкин			Лист 2,0 ГОСТ 19903-74 / ОК360В ГОСТ 16523-89	СантехНИИпроект	
УТВ		Спивак					

Инв. № подл. | Подп. и дата | Взам. инв. № | Инв. № дубл. | Подп. и дата

Цех 0174-18 17 Формат: А4

Форм.	Зона	Поз.	Обозначение	Наименование	Кол.	Примечание
				Документация		
А3			А1А437.030 СБ	Сборочный чертеж		
				Детали		
А4		1	А1А437.032	Лопасть	1	
			Переменные данные для исполнений:			
				А1А437.030		
				Детали		
А4		2	А1А437.033	Щиток	2	
		3	-06	Щиток	1	
А4		4	А1А437.034	Пластина	2	
				А1А437.030-01		
				Детали		
А4		2	А1А437.033-01	Щиток	2	
		3	-07	Щиток	1	
А4		4	А1А437.034-02	Пластина	2	

Инв.№ подл. | Подп. и дата | Взам. инв.№ | Инв.№ дубл. | Подп. и дата

Изм.	Лист	№ докум.	Подп.	Дата
Разраб.		Ямпольский		
Пров.		Антвак		
Нач. гр.		Антвак		
Н. контр.		Фрядкин		
Утв.		Сливак		

А1А437.030

Щиток верхний

Лит.	Масса	Масштаб

Лит.	Лист	Листов
И	1	2

САНТЕХНИИПРОЕКТ

Формат: А4

Форм.	Зона	Поз.	Обозначение	Наименование	Кол.	Примечание
				А1А437.030-02		
				Детали		
А4		2	А1А437.033-02	Щиток	2	
		3	-08	Щиток	1	
А4		4	А1А437.034-02	Пластина	2	
				А1А437.030-03		
				Детали		
А4		2	А1А437.033-03	Щиток	2	
		3	-09	Щиток	1	
А4		4	А1А437.034-03	Пластина	2	

Инв.№ подл. | Подп. и дата | Взам. инв.№ | Инв.№ дубл. | Подп. и дата

Изм.	Лист	№ докум.	Подп.	Дата

А1А437.030

Лист 2

А1А437.030СБ

Серия 5.904-15.94 Выпуск 1-17

Инв.№подл. | Подп. и дата | Взам.инв.№ | Инв.№дубл. | Подп. и дата

Рис 1

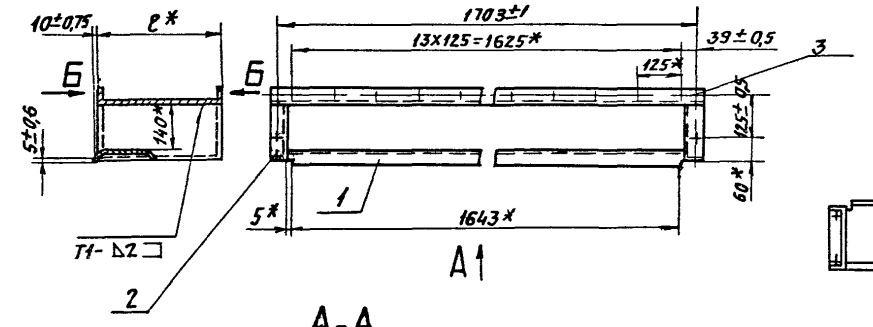

Рис 2
Остальное-см рис 1

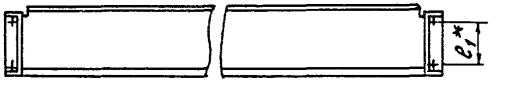

Обозначение	Рис	Размеры, мм ℓ*	ℓ1*	n	Масса кг
А1А437 030	1	363	144	8	20,2
—01		443	184		23
—02	2	180	144	4	14,1
—03		220	184		15,5

1* Размеры для справок.
2 Сварные швы по ГОСТ 5264-80

Изм.	Лист	№ докум.	Подп.	Дата
Разраб.		Амвольская		
Пров.		Литвак		
Нач. гр.		Литвак		
Гл. спец.		Романовский		
Н. контр.		Фрадкин		
Утв.		Спивак		

А1А437 030СБ

Щиток верхний

Лит.	Масса	Масшт.
И	см табл.	—
Лист	Листов 1	

САНТЕХНИИПРОЕКТ

А1А437 033

Серия 5904-7594 Выпуск 1-17

50 (V)

Рис 1

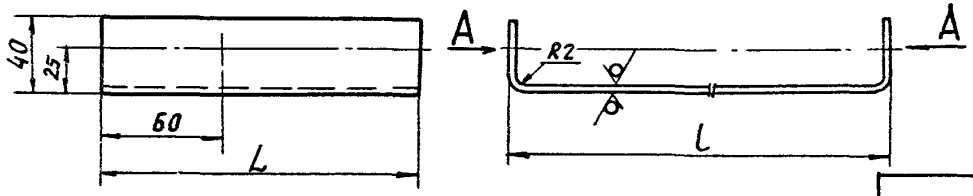

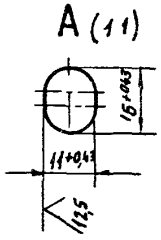

Обозначение	Рис	Размеры, мм L	Размеры, мм l	Масса, кг
А1А437 033	1	160	363	1,1
—01			443	1,3
—02			180	0,63
—03			220	0,75
—04	2	1733	363	12,1
—05			443	14,3
—06			180	7,1
—07			220	6,2

Рис 2 (1:5)
Остальное — см рис 1

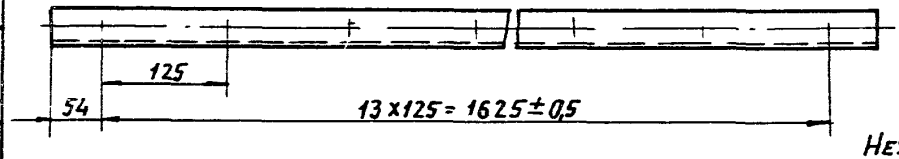



Неуказанные предельные отклонения размеров:
$h14, \pm \frac{t2}{2}$

Изм	Лист	№ докум	Подп	Дата
Разраб		Ипольская		
Пров		Литвак		
Нач гр		Литвак		
Гл спец				
Н контр		Фрадкин		
Утв		Сливак		

А1А437 033

Щиток

Лит	Масса	Масштаб
И	см ТАБЛ	—
Лист	Листов 1	

Лист 20 ГОСТ 19903-74
ОК360В ГОСТ 16523-89

Сантехнипроект

Ц 00194-18 20 Формат А3

Инв № подл. | Подп и дата | Взам инв № | Инв № дубл. | Подп и дата

Формат	Зона	Поз.	Обозначение	Наименование	Кол.	Примечание
				Документация		
А3			А1А437.040 СБ	Сборочный чертеж		
				Детали		
А4		1	А1А437.032	Лопасть	1	
			Переменные данные	для исполнений:		
				А1А437.040		
				Детали		
А4		2	А1А437.033	Щиток	2	
А4		3	А1А437.034	Пластина	4	
				А1А437.040-01		
				Детали		
А4		2	А1А437.033-01	Щиток	2	
А4		3	А1А437.034-01	Пластина	4	

Инв.№ подл. | Подп. и дата | Взам. инв.№ | Инв.№ дубл. | Подп. и дата

Изм.	Лист	№ докум.	Подп.	Дата
Разраб.		Жипольская		
Пров.		Литвак		
Нач.гр.		Литвак		
Н.контр.		Фрязкин		
Утв.		Сливак		

А1А437.040

Щиток нижний

Лит.	Лист	Листов
Н1	1	2

САНТЕХНИИПРОЕКТ

Формат: А4

Формат	Зона	Поз.	Обозначение	Наименование	Кол.	Примечание
				А1А437.040-02		
				Детали		
А4		2	А1А437.033-02	Щиток	2	
А4		3	А1А437.034-02	Пластина	4	
				А1А437.040-03		
				Детали		
А4		2	А1А437.033-03	Щиток	2	
А4		3	А1А437.034-03	Пластина	4	

Инв.№ подл. | Подп. и дата | Взам. инв.№ | Инв.№ дубл. | Подп. и дата

Изм.	Лист	№ докум.	Подп.	Дата

А1А437.040

Лист 2

Формат: А4

А1А437.040 СБ

Серия 5.904-75.94 Выпуск 1-17

Рис.1

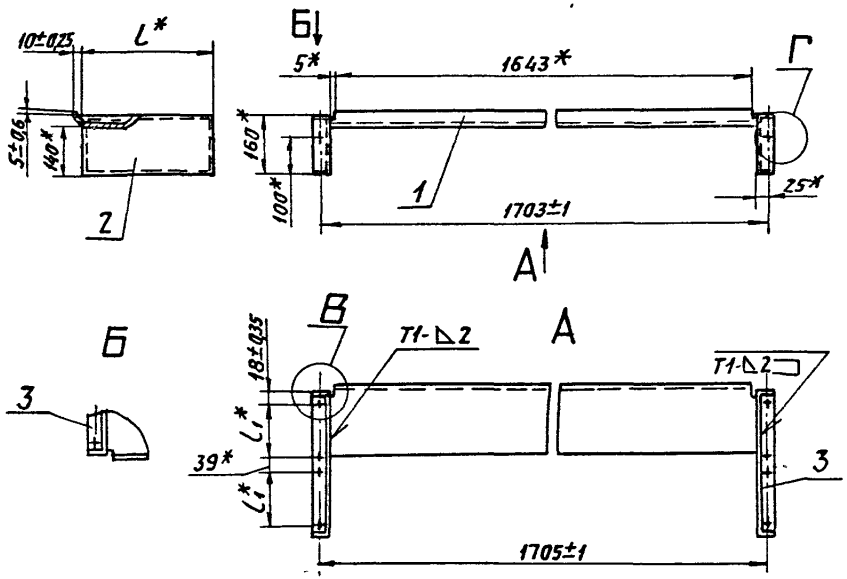

Рис.2

Остальное- см рис.1



Обозначение	Рис	Размеры, мм L*	Размеры, мм L1*	П	Масса, кг
А1А437 040	1	363	144	8	8,5
—01		443	184		9,2
—02	2	180	144	4	7,2
—03		220	184		7,5

В (1:1)

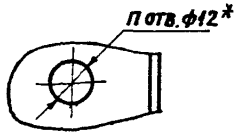

Г (1:1)

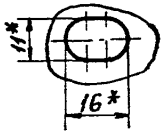

1. * Размеры для справок.
2. Сварные швы по ГОСТ 5264-80.

Изм.	Лист	N докум.	Подп.	Дата
Разраб.		Ямпольская		
Пров.		Литвак		
Нач.гр		Литвак		
Гл.спец		Урановский		
Н.контр		Фридкин		
Утв.		Спивак		

А1А437.040 СБ

Щиток нижний

Лит	Масса	Масшт.
И	см. табл.	—
Лист	Листов 1	

САНТЕХНИИПРОЕКТ

Инв.№ подл. | Подп. и дата | Взам.инв.№ | Инв.№ дубл. | Подп. и дата

gost.e-ecolog.ru

МГП «Информреклама издат» Зак. 326 Тир. 100