ТИПОВЫЕ КОНСТРУКЦИИ, ИЗДЕЛИЯ И УЗЛЫ ЗДАНИЙ И СООРУЖЕНИЙ

СЕРИЯ 5.904-75.94

КАМЕРЫ ПРИТОЧНЫЕ ВЕНТИЛЯЦИОННЫЕ ПРОИЗВОДИТЕЛЬНОСТЬЮ от 10 до 125 тыс.м³/ч

ВЫПУСК 1-16

КАЛОРИФЕРНАЯ СЕКЦИЯ ДЛЯ ПРИТОЧНОЙ КАМЕРЫ 2ПК20.

РАБОЧИЕ ЧЕРТЕЖИ

Ц.00194-17

gost.e-ecolog.ru

ТИПОВЫЕ КОНСТРУКЦИИ, ИЗДЕЛИЯ И УЗЛЫ ЗДАНИЙ И СООРУЖЕНИЙ

СЕРИЯ 5.904-75.94

КАМЕРЫ ПРИТОЧНЫЕ ВЕНТИЛЯЦИОННЫЕ ПРОИЗВОДИТЕЛЬНОСТЬЮ

от 10 до 125 тыс. м /ч

ВЫПУСК 1-16

КАЛОРИФЕРНАЯ СЕКЦИЯ ДЛЯ ПРИТОЧНОЙ КАМЕРЫ 2ПК20.

РАБОЧИЕ ЧЕРТЕЖИ

РАЗРАБОТАНЫ:

ГПКНИИ САНТЕХНИИПРОЕКТ

ГЛАВНЫЙ ИНЖЕНЕР ИНСТИТУТА Л.А.Степанов

ГЛАВНЫЙ ИНЖЕНЕР ПРОЕКТА В.А.Спивак

УТВЕРЖДЕНЫ

ГЛАВПРОЕКТОМ ГОССТРОЯ РОССИИ,
ПИСЬМО от 25.02.94г. №9-3-2/34 И ВВЕДЕНЫ
В ДЕЙСТВИЕ ГПКНИИ САНТЕХНИИПРОЕКТ
с 30.06.94г. ПРИКАЗ от 01.03. 1994г. №7

Обозначение	Наименование	Стр.
А1А435.000-ТО	Секция калориферная для приточной камеры 2ПК20. Техническое описание	3
А1А435.000	Секция калориферная для приточной камеры 2ПК20	
А1А435.000СБ	Секция калориферная для приточной камеры 2ПК20	9
А1А435.010	Элемент регулирующий	11
А1А435.020СБ	Корпус	
А1А435.020	Корпус	12
А1А435.009	Пластина	
А1А435.030	Рама	13
А1А435.030СБ	Рама	15
А1А435.001	Щиток	18
А1А435.002	Щиток	19
А1А435.005	Ручка	
А1А435.003	Стенка	20
А1А435.004	Планка	

Обозначение	Наименование	Стр.
А1А435.006	Стенка	21
А1А435.007	Стенка	
А1А435.011	Стойка	22
А1А435.012	Поперечина	
А1А435.014	Поперечина	23
А1А435.015	Основание	24
А1А435.016	Поперечина	25
А1А435.018	Стойка	
А1А435.019	Основание	26
А1А435.021	Поперечина	
А1А436.001	Щиток	27
А1А436.000	Секция калориферная для приточной камеры 2ПК20	
А1А436.000СБ	Секция калориферная для приточной камеры 2ПК20	30
А1А436.002	Лист ограждающий	32
А1А436.003	Профиль	

Инв.№подл. | Подп. и дата | Взам.инв.№ | Инв.№дубл. | Подп. и дата

Изм.	Лист	№ докум.	Подп.	Дата
Разраб.		Ямпольская		
Пров.		Литвак		
Нач.гр.		Литвак		
Н.контр.		Фрадкин		
Утв.		Спивак		

5.904-75.94. 1-16

Содержание

Лит	Лист	Листов
И		1

САНТЕХНИИПРОЕКТ

1. Калориферные секции для приточной вентиляционной камеры 2ПК20 должны изготавливаться в соответствии с рабочими чертежами и техническими требованиями, приведенными в настоящем выпуске.
2. В секциях следует применять калориферы КВС, КВБ, КСк3 и КСк4 №8,9,10. Выбор типа калорифера определяется расчетом.
3. Конструкция, присоединительные и габаритные размеры секций с калориферами КВС и КСК3, КВБ и КСК4 должны быть одинаковыми.
4. Конструкция секций должна предусматривать установку калориферов №8,9,10 в один ряд по ходу воздуха и калориферов №10 в два ряда, а также с неполным вторым рядом. Секция с калориферами N10 приведена на черт. А1А435.000, а с калориферами №8 и 9 на черт. А1А436.000.
5. Для снятия запаса поверхности нагрева в калориферных секциях должны быть предусмотрены обводные каналы, расположенные горизонтально между калориферами. Обводные каналы оборудуются заслонками, выполненными из двух дугообразных направляющих козырьков.
6. Перед установкой калориферов на раме секции с них следует снять щитки, кроме тех, которыми калориферы присоединяются к верхнему швеллеру рамы, а также друг к другу (при двухрядной установке калориферов).
7. Болты, гайки и прокладки, необходимые для соединения калориферной секции с секциями, к ней примыкающими, должны входить в комплект калориферной секции.

Инв.№ подл. | Подп. и дата | Взам. инв.№ | Инв.№ дубл. | Подп. и дата

Изм.	Лист	N докум.	Подп.	Дата
Разраб.		Литвак		
Пров.		Прановский		
Нач.гр.		Литвак		
Н.контр.		Фрядкин		
Утв.		Спивак		

А1А435.000-ТО

Секция калориферная для приточной камеры 2ПК20. Техническое описание.

Лит.	Лист	Листов
Н		1

САНТЕХНИИПРОЕКТ

Формат А4

Форм.	Зона	Поз.	Обозначение	Наименование	Кол.	Примечание
				Документация		
А3			А1А435.000 СБ	Сборочный чертеж		
А4			А1А435.000-ТО	Техническое описание		
				Сборочные единицы		
А4		1	А1А435.010	Элемент регулирующий	1	
А4		2	А1А435.020	Корпус	1	
				Стандартные изделия		
		3		Шайба 10 ГОСТ11371-78	2	
				Переменные данные для исполнений А1А435.000		
				Сборочные единицы		
А4		4	А1А435.030	Рама	1	

Инв.№ подл. | Подп. и дата | Взам. инв.№ | Инв.№ дубл. | Подп. и дата

Изм.	Лист	N докум.	Подп.	Дата
Разраб.		Ямпольская		
Провер.		Литвак		
Нач.гр.		Литвак		
Н.контр.		Фрядкин		
Утв.		Спивак		

А1А435.000

Секция калориферная для приточной камеры 2ПК20

Лит.	Лист	Листов
Н	1	11

САНТЕХНИИПРОЕКТ

Серия 5.904-7.94 Выпуск 1-16

Формат	Зона	Поз.	Обозначение	Наименование	Кол.	Примечание
				Детали		
А3		5	А1А435.001	Щиток	2	
				Стандартные изделия		
		6		Болт М10-6g х30.36		
				ГОСТ 7798-70	192	
		7		Гайка М10-6Н.5		
				ГОСТ 5915-70	192	
		8		Шайба 10.02		
				ГОСТ 10906-78	88	
				Прочие изделия		
		9		Калорифер КВС10-Б-II		
				ТУ 22-5721-84		6 шт. допуск. замена на поз.10
		10		Калорифер КСК3-10-02		
				ТУ 22-5757-84		6 шт. принят. взамен поз.9
				Материалы		
		11		Паронит ПОН-А 20		
				ГОСТ 481-80	4,7	кг

Инв.№подл. | Подп. и дата | Взам.инв.№ | Инв.№ дубл. | Подп. и дата

Изм. Лист № докум. Подп. Дата

А1А435.000 Лист 2

Формат А4

Формат	Зона	Поз.	Обозначение	Наименование	Кол.	Примечание
				А1А435.000-01		
				Сборочные единицы		
А4		4	А1А435.030-01	Рама	1	
				Детали		
А3		5	А1А435.001-01	Щиток	2	
				Стандартные изделия		
		6		Болт М10-6g х30.36		
				ГОСТ 7798-70	192	
		7		Гайка М10-6Н.5		
				ГОСТ 5915-70	192	
		8		Шайба 10.02		
				ГОСТ 10906-78	88	
				Прочие изделия		
		9		Калорифер КВБ-10-Б-II		
				ТУ 22-5721-84		6 шт. допуск. замена на поз.10
		10		Калорифер КСК4-10-02		
				ТУ 22-5757-84		6 шт. принят. взамен поз.9

Инв.№подл. | Подп. и дата | Взам.инв.№ | Инв.№ дубл. | Подп. и дата

Изм. Лист № докум. Подп. Дата

А1А435.000 Лист 3

Формат	Зона	Поз.	Обозначение	Наименование	Кол.	Примечание
				Материалы		
		11		Паронит ПОН-А 2,0 ГОСТ 481-80	4,9	кг
				А1А435.000-02		
				Сборочные единицы		
А4		4	А1А435.030-02	Рама	1	
				Детали		
А3		5	А1А435.001-02	Щиток	2	
				Стандартные изделия		
		6		Болт М10-6g х 30.36 ГОСТ 7798-70	142	
		7		Гайка М10-6Н.5 ГОСТ 5915-70	142	
		8		Шайба 10.02 ГОСТ 10906-78	84	
		9		Калорифер КВБ10-Б-II ТУ 22-5721-84	3 шт.	допуск. замена на поз. 10
				Прочие изделия		

Инв. № подл. | Подп. и дата | Взам. инв. № | Инв. № дубл. | Подп. и дата

Изм. Лист № докум. Подп. Дата

А1А435.000

Лист 4

Формат: А4

Формат	Зона	Поз.	Обозначение	Наименование	Кол.	Примечание
		10		Калорифер КСК4-10-02 ТУ 22-5757-84	3 шт.	примен. взамен поз. 9
				Материалы		
		11		Паронит ПОН-А 2,0 ГОСТ 481-80	3,7	кг
				А1А435.000-03		
				Сборочные единицы		
А4		4	А1А435.030-03	Рама	1	
				Детали		
А3		5	А1А435.001-03	Щиток	2	
				Стандартные изделия		
		6		Болт М10-6g х 30.36 ГОСТ 7798-70	142	
		7		Гайка М10-6Н.5 ГОСТ 5915-70	142	
		8		Шайба 10.02 ГОСТ 10906-78	84	

Инв. № подл. | Подп. и дата | Взам. инв. № | Инв. № дубл. | Подп. и дата

Изм. Лист № докум. Подп. Дата

А1А435.000

Лист 5

Формат	Зона	Поз.	Обозначение	Наименование	Кол.	Примечание
				Прочие изделия		
		9		Калорифер КВБ10-Б-II		
				ТУ22-5721-84		3 шт.
						допуск.
						замена
						на поз.10
		10		Калорифер КСК4-10-02		
				ТУ22-5757-84		3 шт.
						примен.
						взамен
						поз.9
				Материалы		
		11		Паронит ПОН-А2,0		
				ГОСТ 481-80	385	кг
				А1А435.000-04		
				Сборочные единицы		
А4		4	А1А435.030	Рама	1	
				Детали		
А3		5	А1А435.001	Щиток	2	
А4		12	А1А435.002	Щиток	1	
А3		13	А1А435.001-04	Щиток	2	

Инв.№ подл. | Подп. и дата | Взам. инв.№ | Инв.№ дубл. | Подп. и дата

Изм. Лист | № докум. | Подп. | Дата

А1А435.000 — Лист 6

Формат А4

Формат	Зона	Поз.	Обозначение	Наименование	Кол.	Примечание
				Стандартные изделия		
		6		Болт М10-6g х 30.36		
				ГОСТ 7798-70	196	
		7		Гайка М10-6Н.5		
				ГОСТ 5915-70	196	
		8		Шайба 10.02		
				ГОСТ 10906-78	88	
				Прочие изделия		
		9		Калорифер КВС10-6-II		
				ТУ 22-5721-84		5 шт.
						допуск.
						замена
						на поз.10
		10		Калорифер КСК3-10-02		
				ТУ 22-5757-84		5 шт.
						примен.
						взамен
						поз.9
				Материалы		
		11		Паронит ПОН-А20		
				ГОСТ 481-80	4,7	кг
				А1А435.000-05		
				Сборочные единицы		
А4		4	А1А435.030-01	Рама	1	

Инв.№ подл. | Подп. и дата | Взам. инв.№ | Инв.№ дубл. | Подп. и дата

Изм. Лист | № докум. | Подп. | Дата

А1А435.000 — Лист 7

Серия 5.904-75.94 Выпуск 1-16

Форм.	Зона	Поз.	Обозначение	Наименование	Кол.	Примечание
				Детали		
А3		5	А1А435.001-01	Щиток	2	
А4		12	А1А435.002-01	Щиток	1	
А3		13	А1А435.001-05	Щиток	2	
				Стандартные изделия		
		6		Болт М10-6g х 30.36		
				ГОСТ 7798-70	196	
		7		Гайка М10-6Н.5		
				ГОСТ 5915-70	196	
		8		Шайба 10.02		
				ГОСТ 10906-78	88	
				Прочие изделия		
		9		Калорифер КВБ-10-Б-II		
				ТУ22-5721-84		5 шт.
						допуск.
						замена
						на поз.10
		10		Калорифер КСК4-10-02		
				ТУ 22-5757-84		5 шт.
						примен.
						взамен
						поз.9
				Материалы		
		11		Паронит ПОН-А2,0		
				ГОСТ 481-80	4,7	кг

Инв. № подл. | Подп. и дата | Взам. инв. № | Инв. № дубл. | Подп. и дата

Изм.	Лист	№ докум.	Подп.	Дата	А1А435.000	Лист 8

Формат: А4

Форм.	Зона	Поз.	Обозначение	Наименование	Кол.	Примечание
				А1А435.000-06		
				Сборочные единицы		
А4		4	А1А435.030	Рама	1	
				Детали		
А3		5	А1А435.001	Щиток	2	
А4		12	А1А435.002	Щиток	1	
А3		13	А1А435.001-04	Щиток	2	
				Стандартные изделия		
		6		Болт М10-6g х 30.36		
				ГОСТ 7798-70	196	
		7		Гайка М10-6Н.5		
				ГОСТ 7798-70	196	
		8		Шайба 10.02		
				ГОСТ 10906-78	88	
				Прочие изделия		
		9		Калорифер КВС10-Б-II		
				ТУ22-5721-84		4 шт.
						допуск.
						замена
						на поз.10
		10		Калорифер КСК3-10-02		
				ТУ22-5757-84		4 шт.
						примен. взамен
						поз.9

Инв. № подл. | Подп. и дата | Взам. инв. № | Инв. № дубл. | Подп. и дата

Изм.	Лист	№ докум.	Подп.	Дата	А1А435.000	Лист 9

Ц 00194-17 8 Формат: А4

Серия 5.904-75.94 Выпуск 1-16

Формат	Зона	Поз.	Обозначение	Наименование	Кол.	Примечание
				Материалы		
		11		Паронит ПОН-А2,0		
				ГОСТ 481-80	4,7	кг
				А1А435.000-07		
				Сборочные единицы		
А4		4	А1А435.030-01	Рама	1	
				Детали		
А3		5	А1А435.001-01	Щиток	2	
А4		12	А1А435.002-01	Щиток	1	
А3		13	А1А435.001-05	Щиток	2	
				Стандартные изделия		
		6		Болт М10-6д×30.36		
				ГОСТ 7798-70	196	
		7		Гайка М10-6Н.5		
				ГОСТ 5915-70	196	
		8		Шайба 10.02		
				ГОСТ 10906-78	88	
				Прочие изделия		
		9		Калорифер КВБ10-Б-II		4 шт.
				ТУ22-5721-84		Допуск. замена на поз.10

Инв.№подл. | Подп. и дата | Взам.инв.№ | Инв.№дубл. | Подп. и дата

Изм. Лист № докум. Подп. Дата

А1А435.000

Лист 10

Формат А4

Формат	Зона	Поз.	Обозначение	Наименование	Кол.	Примечание
		10		Калорифер КСК 4-10-02		
				ТУ22-5757-84		4 шт. примен. взамен. поз.9
				Материалы		
		11		Паронит ПОН-А2,0		
				ГОСТ 481-80	4,9	кг

Инв.№подл. | Подп. и дата | Взам.инв.№ | Инв.№дубл. | Подп. и дата

Изм. Лист № докум. Подп. Дата

А1А435.000

Лист 11

Ц00144-17 9 Формат А4

А1А435.000СБ

Серия 5.904-15.94 Выпуск 1-16

Рис.1

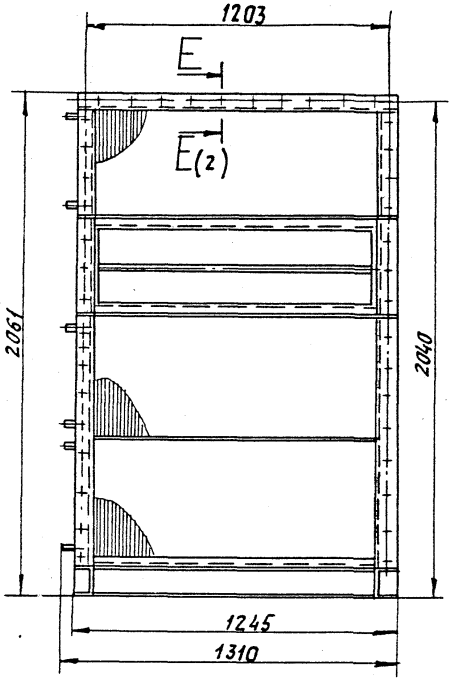

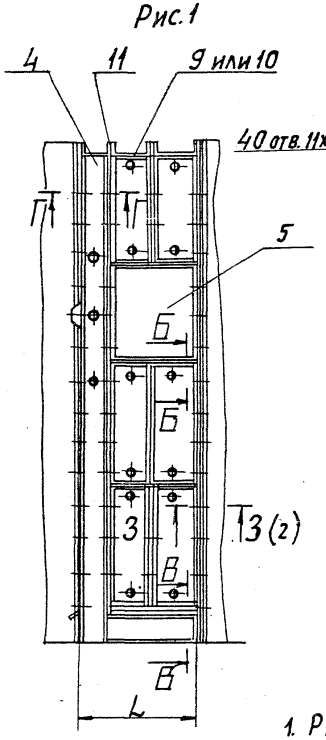

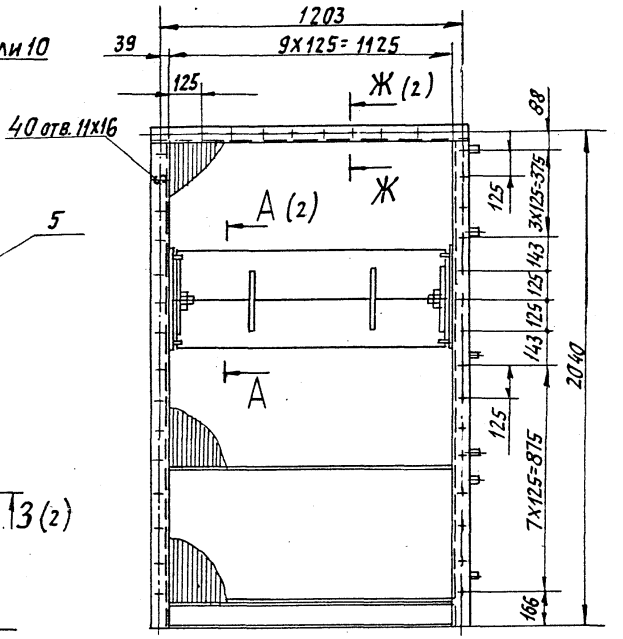

Б-Б (1:2)

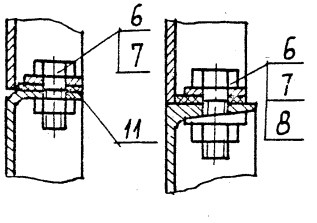

В-В (1:2)

Г-Г (1:2)

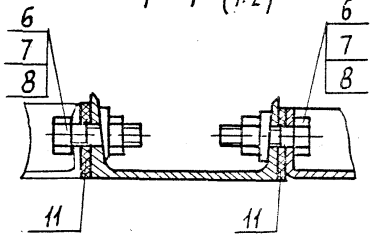

1. Размеры для справок.
2. Сварной шов по ГОСТ 5264-80.
3. Таблицу исполнений см. лист 2.

Изм.	Лист	№ докум.	Подп.	Дата
Разраб.		Ампольская		
Пров.		Литвяк		
Нач. гр		Литвяк		
Гл. спец.		Грановский		
Н. конт.		Фрядкин		
Утв.		Сливак		

А1А435.000СБ

Секция калориферная для приточной камеры 2ПК20

Лит.	Масса	Масштаб
И	см. табл.	—

Лист 1 | Листов 2

САНТЕХНИИПРОЕКТ

Инв.№ подл. | Подп. и дата | Взам. инв.№ | Инв.№ дубл. | Подп. и дата

А1А435.000 СБ

Серия 5.904-15.94 Выпуск 1-16

Рис. 2 Остальное - см. рис. 1

Рис. 3 Остальное - см. рис. 1

Рис. 4 Остальное - см. рис. 1

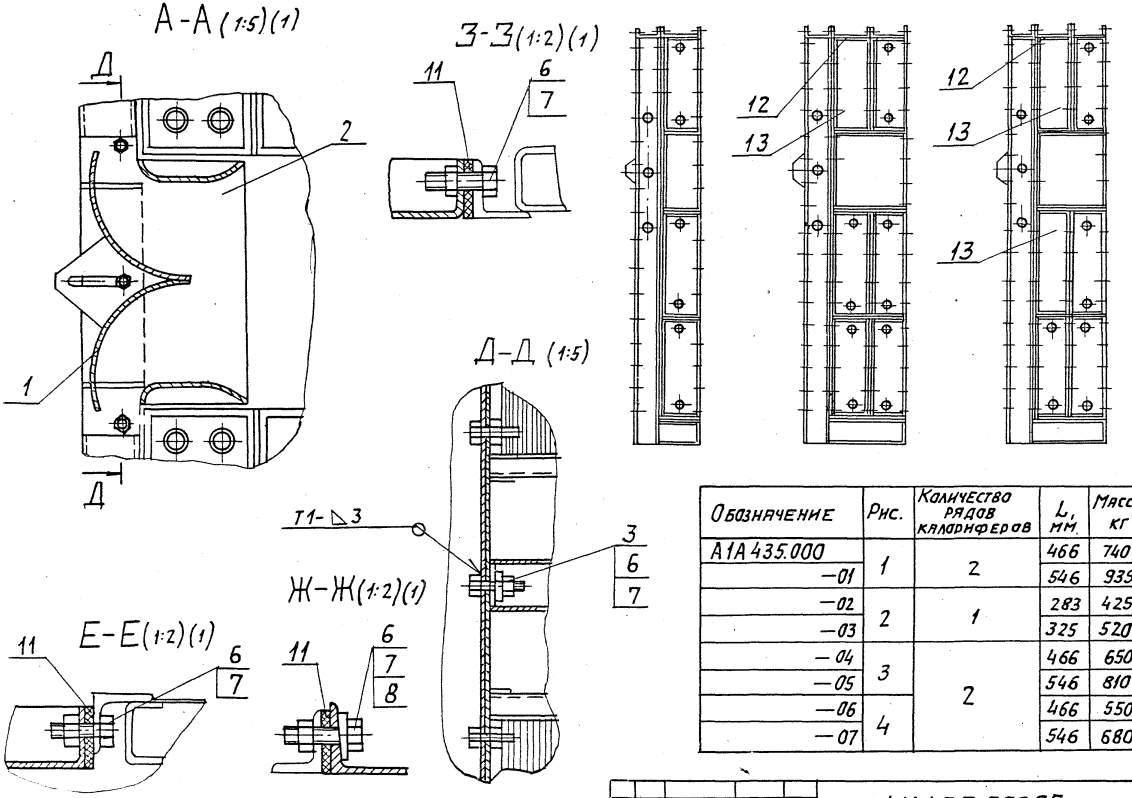

Обозначение	Рис.	Количество рядов калориферов	L, мм.	Масса, кг
А1А435.000	1	2	466	740
-01			546	935
-02	2	1	283	425
-03			325	520
-04	3	2	466	650
-05			546	810
-06	4		466	550
-07			546	680

Изм. Лист N докум. Подп. Дата

А1А435.000 СБ

Лист 2

Инв. № подл. | Подп. и дата | Взам. инв. № | Инв. № дубл. | Подп. и дата

Копировал

Формат А3

А1А435.000

Серия 5.904-15.94 Выпуск 1-16

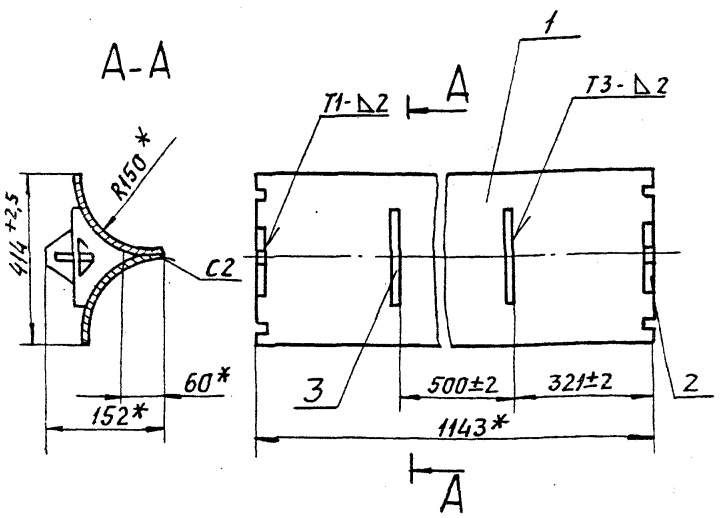

1. *Размеры для справок.
2. Сварные швы по ГОСТ 5264-80

Формат	Зона	Поз.	Обозначение	Наименование	Кол.	Примечание
				Детали		
А4		1	А1А435.003	Стенка	2	
А4		2	А1А435.004	Планка	2	
А4		3	А1А435.005	Ручка	2	

Изм.	Лист	№ докум.	Подп.	Дата	А1А435.010	Лит.	Масса	Масшт.
Разраб.		Ямпольская			Элемент регулирующий	И	9,1	1:10
Пров.		Литвак				Лист	Листов 1	
Нач.гр.		Литвак						
Гл.спец.		Грановский						
Н.контр.		Фрадкин					САНТЕХНИИПРОЕКТ	
Утв.		Сливак						

Инв.№подл. | Подп. и дата | Взам.инв.№ | Инв.№дубл. | Подп. и дата

Формат: А4

А1А435.000 СБ

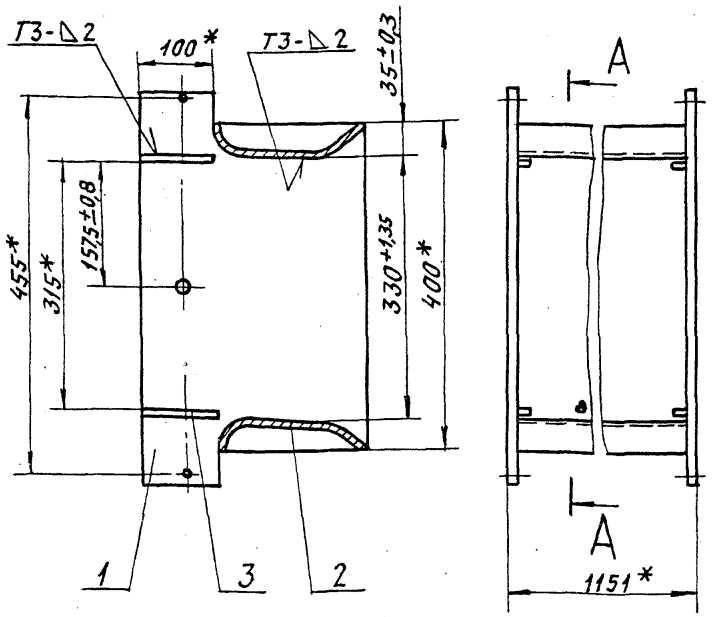

1. *Размеры для справок.
2. Сварные швы по ГОСТ 5264-80

Изм.	Лист	№ докум.	Подп.	Дата	А1А435.020 СБ	Лит.	Масса	Масшт.
Разраб.		Ямпольская			Корпус	И	7,4	1:5
Пров.		Литвак				Лист	Листов 1	
Нач.гр.		Литвак						
Гл.спец.		Грановский						
Н.контр.		Фрадкин					САНТЕХНИИПРОЕКТ	
Утв.		Сливак						

Инв.№подл. | Подп. и дата | Взам.инв.№ | Инв.№дубл. | Подп. и дата

Ц 00194-17 12 Формат: А4

Серия 5.904-16.94 Выпуск 1-16

Формат	Зона	Поз.	Обозначение	Наименование	Кол.	Примечание
				Документация		
А4			А1А435.020 СБ	Сборочный чертеж		
				Детали		
А4		1	А1А435.006	Стенка	2	
А4		2	А1А435.007	Стенка	2	
Бч		3	А1А435.008	Ребро		
				Лист 2,0 ГОСТ 19903-74		
				0К360В ГОСТ 16523-89		
				10-0,5×100-1	4	0,02 кг

Инв.№ подл. | Подп. и дата | Взам. инв.№ | Инв.№ дубл. | Подп. и дата

Изм.	Лист	N докум.	Подп.	Дата
Разраб.		Ямпольская		
Пров.		Литвак		
Нач.гр.		Литвек		
Н.контр.		Фрадкин		
Утв.		Спивак		

А1А435.020

Корпус

Лит.	Лист	Листов
Н		1

САНТЕХНИИПРОЕКТ

Формат А4

А1А435.009

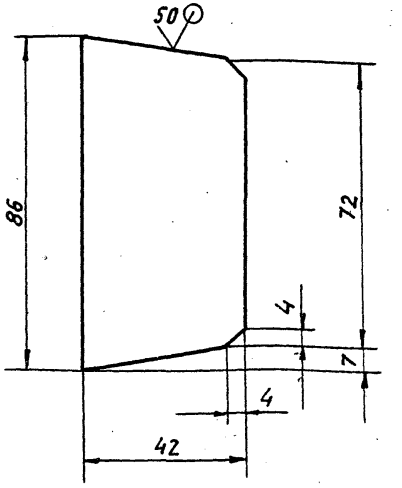

Неуказанные предельные отклонения размеров: $h14; \pm \frac{t2}{2}$

Изм.	Лист	N докум.	Подп.	Дата
Разраб.		Ямпольская		
Пров.		Литвак		
Нач.гр.		Литвак		
Гл.спец.				
Н.контр.		Фрадкин		
Утв.		Спивак		

А1А435.009

Пластина

Лит.	Масса	Масшт.
Н	0,1	1:1

Лист	Листов 1

Лист 4 ГОСТ 19903-74
Ст3 ГОСТ 14637-89

САНТЕХНИИПРОЕКТ

Инв.№ подл. | Подп. и дата | Взам. инв.№ | Инв.№ дубл. | Подп. и дата

Ц00194-17 13 Формат А4

Серия 5.904-75.94 Выпуск 1-16

Фазка	Зона	Поз.	Обозначение	Наименование	Кол.	Примечание
				Документация		
А3			А1А435.030СБ	Сборочный чертеж		
				Детали		
А4		1	А1А435.009	Вставка	2	
			Переменные данные	для исполнений:		
				А1А435.030		
				Детали		
А4		2	А1А435.011	Стойка	2	
А4		3	А1А435.012	Поперечина	1	
БЧ		4	А1А435.013	Основание		
				Швеллер 10 ГОСТ 8240-89 Ст3 ГОСТ 535-88		
				L=1153-г,4	2	9,2 кг
А3		5	А1А435.014	Поперечина	1	
		6	-01	Поперечина	1	
А3		7	А1А435.015	Основание	1	

Инв.№ подл. | Подп. и дата | Взам. инв.№ | Инв.№ дубл. | Подп. и дата

Изм.	Лист	№ докум.	Подп.	Дата
Разраб.		Ямпольская		
Пров.		Литвак		
Нач.гр.		Литвак		
Н.контр.		Фрядкин		
Утв.		Сливак		

А1А435.030

Рама

Лит	Лист	Листов
И	1	3

САНТЕХНИИПРОЕКТ

Формат: А4

Фазн	Зона	Поз.	Обозначение	Наименование	Кол.	Примечание
				А1А438.030-01		
				Детали		
А4		2	А1А435.011	Стойка	2	
А4		3	А1А435.012	Поперечина	1	
БЧ		4	А1А435.013	Основание		
				Швеллер 10 ГОСТ 8240-89 Ст3 ГОСТ 535-88		
				L=1153-г,4	2	9,2 кг
А3		5	А1А435.014	Поперечина	1	
		6	-03	Поперечина	1	
А3		7	А1А435.015-01	Основание	1	
				А1А438.030-02		
				Детали		
А4		2	А1А435.011	Стойка	2	
А4		3	А1А435.012	Поперечина	1	
БЧ		4	А1А435.013	Основание		
				Швеллер 10 ГОСТ 8240-89 Ст3 ГОСТ 535-88		
				L=1153-г,4	2	9,2 кг
А3		5	А1А435.014-04	Поперечина	1	
		6	-05	Поперечина	1	
А3		7	А1А435.015-02	Основание	1	
				А1А435.030-03		
				Детали		
А4		2	А1А435.011	Стойка	2	

Инв.№ подл. | Подп. и дата | Взам. инв.№ | Инв.№ дубл. | Подп. и дата

Изм.	Лист	№ докум.	Подп.	Дата

А1А435.030

Лист 2

Форм.	Зона	Поз.	Обозначение	Наименование	Кол.	Примечание
А4		3	А1А435.012	Поперечина	1	
БЧ		4	А1А435.013	Основание		
				Швеллер 10 ГОСТ 8240-89 Ст3 ГОСТ 535-88		
				L = 1153-2,4	2	9,2 кг
А3		5	А1А435.014-06	Поперечина	1	
		6	-07	Поперечина	1	
А3		7	А1А435.015-03	Основание	1	
				А1А435.030-04		
				Детали		
А4		2	А1А435.011	Стойка	1	
А4		3	А1А435.016	Поперечина	1	
БЧ		4	А1А435.013	Основание		
				Швеллер 10 ГОСТ 8240-89 Ст3 ГОСТ 535-88		
				L = 1153-2,4	1	9,2 кг
БЧ		5	А1А435.017	Поперечина		
				Швеллер 10 ГОСТ 8240-89 Ст3 ГОСТ 535-88		
				L = 183-1,0	1	1,57 кг
А3		6	А1А435.014-05	Поперечина	1	
А3		7	А1А435.015-04	Основание	1	
А4		8	А1А435.018	Стойка	1	
А4		9	А1А435.019	Основание	1	
А4		10	А1А435.021	Поперечина	1	
				А1А435.030-05		
				Детали		
А4		2	А1А435.011	Стойка	1	

Инв.№ подл. | Подп. и дата | Взам.инв.№ | Инв.№ дубл. | Подп. и дата

Изм. Лист | № докум. | Подп. | Дата

А1А435.030

Лист 3

Формат А4

Форм.	Зона	Поз.	Обозначение	Наименование	Кол.	Примечание
А4		3	А1А435.016	Поперечина	1	
БЧ		4	А1А435.013	Основание		
				Швеллер 10 ГОСТ 8240-89 Ст3 ГОСТ 535-88		
				L = 1153-2,4	1	9,2 кг
БЧ		5	А1А435.022	Поперечина		
				Швеллер 10 ГОСТ 8240-89 Ст3 ГОСТ 535-88		
				L = 223-1,0	1	1,9 кг
А3		6	А1А435.014-07	Поперечина	1	
А3		7	А1А435.015-05	Основание	1	
А4		8	А1А435.018	Стойка	1	
А4		9	А1А435.019	Основание	1	
А4		10	А1А435.021-01	Поперечина	1	
				А1А435.030-06		
				Детали		
А4		2	А1А435.011	Стойка	1	
А4		3	А1А435.016	Поперечина	1	
БЧ		4	А1А435.013	Основание		
				Швеллер 10 ГОСТ 8240-89 Ст3 ГОСТ 535-88		
				L = 1153-2,4	1	9,2 кг
БЧ		5	А1А435-017	Поперечина		
				Швеллер 10 ГОСТ 8240-89 Ст3 ГОСТ 535-88		
				L = 183-1,0	1	1,37 кг
А3		6	А1А435.014-05	Поперечина	1	
А3		7	А1А435.015-06	Основание	1	
А4		8	А1А435.018	Стойка	1	

Инв.№ подл. | Подп. и дата | Взам.инв.№ | Инв.№ дубл. | Подп. и дата

Изм. Лист | № докум. | Подп. | Дата

А1А435.030

Лист 4

А1А435.030 СБ

Серия 5.904-75.94 Выпуск 1-16

Рис. 1

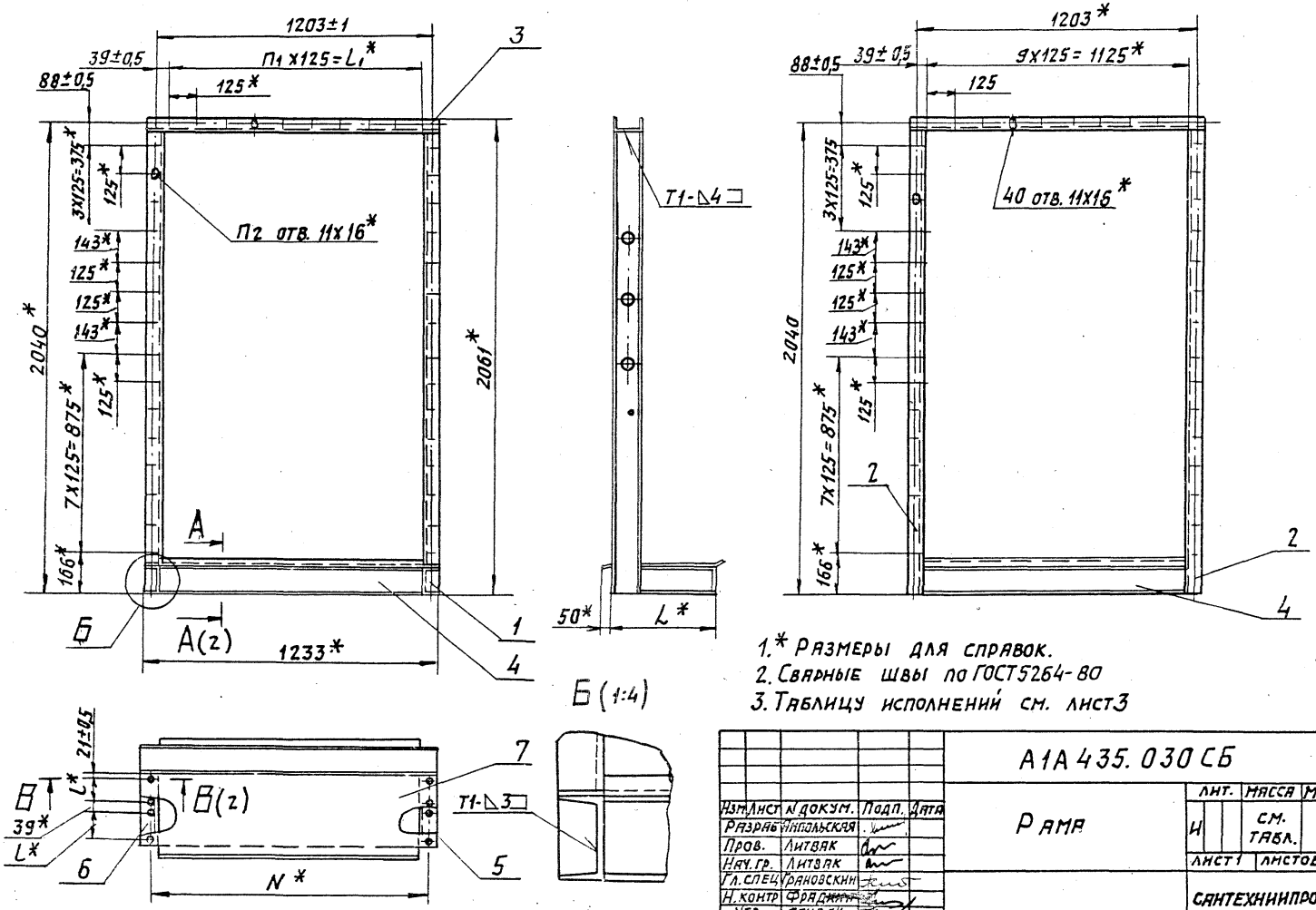

1.* Размеры для справок.
2. Сварные швы по ГОСТ 5264-80
3. Таблицу исполнений см. лист 3

Изм.	Лист	№ докум.	Подп.	Дата	А1А 435. 030 СБ			
Разраб.		Чапольская			Рама	Лит.	Масса	Масшт.
Пров.		Литвак				И	см. табл.	—
Нач. гр.		Литвак				Лист 1	Листов 3	
Гл. спец.		Грановский				САНТЕХНИИПРОЕКТ		
Н. контр.		Фрядж						
Утв.		Спивак						

Инв. № подл. | Подп. и дата | Взам. инв. № | Инв. № дубл. | Подп. и дата

Ц 00194-17 16 Формат А3

Серия 5.904-15.94 Выпуск 1-16

А1А435.030СБ

А - А (1:4)(1)

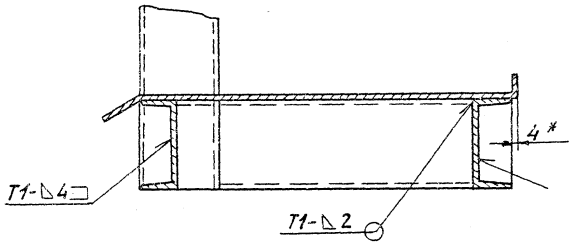

В - В (1:4)(1)

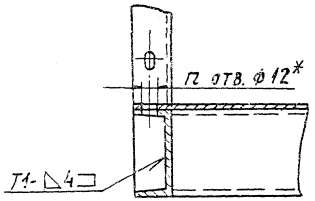

Рис. 2
Остальное - см. рис. 1

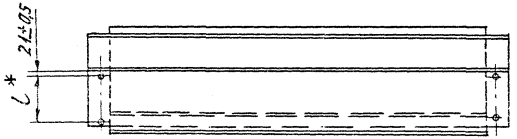

Рис. 3
Остальное - см. рис. 1

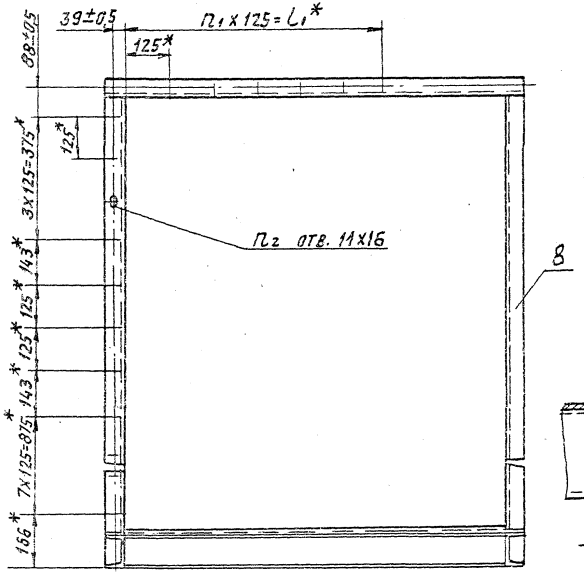

Г - Г (1:4)

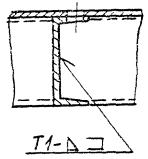

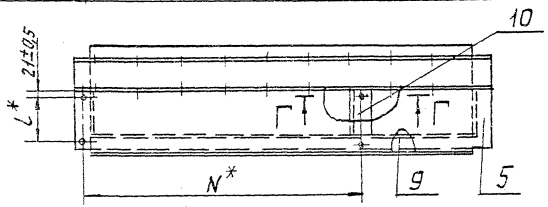

Изм.	Лист	№ докум.	Подп.	Дата	А1А435.030СБ	Лист 2

А1А435.030 СБ

Серия 5.904-75.94 Выпуск 1-16

Обозначение	Рис.	Размеры, мм L*	l*	l_1*	N*	Кол. шт. n	n_1	n_2	Масса, кг
А1А435.030	1	466	144	1125	1205	8	9	40	80
-01		546	184						83
-02	2	283	144			4			73
-03		323	184						75
-04	3	283	144	750	830	8*	6	22	74
-05		323	184						76,5
-06		283	144	875	955		7	23	74
-07		323	184						76,3

Инв.№подл. | Подп. и дата | Взам.инв.№ | Инв.№дубл. | Подп. и дата

Изм. Лист № докум. Подп. Дата

А1А435.030 СБ

Лист 3

Формат А4

Формат	Зона	Поз.	Обозначение	Наименование	Кол.	Примечание
А4		9	А1А435.019-01	Основание	1	
А4		10	А1А435.021	Поперечина	1	
				А1А435.030-07		
				Детали		
А4		2	А1А435.011	Стойка	1	
А4		3	А1А435.016	Поперечина	1	
Б4		4	А1А435.013	Основание		
				Швеллер 10 ГОСТ 8240-89 Ст3 ГОСТ 535-88		
				L=1153-2,4	1	9,2 кг
Б4		5	А1А435.022	Поперечина		
				Швеллер 10 ГОСТ 8240-89 Ст3 ГОСТ 535-88		
				L=223-1	1	1,9 кг
А3		6	А1А435.014-07	Поперечина	1	
А3		7	А1А435.015-07	Основание	1	
А4		8	А1А435.018	Стойка	1	
А4		9	А1А435.019-01	Основание	1	
А4		10	А1А435.021-01	Поперечина	1	

Инв.№подл. | Подп. и дата | Взам.инв.№ | Инв.№дубл. | Подп. и дата

Изм. Лист № докум. Подп. Дата

А1А435.030

Лист 5

А1А435.001

Серия 5.904-7.94 Выпуск 1-16

Рис. 1

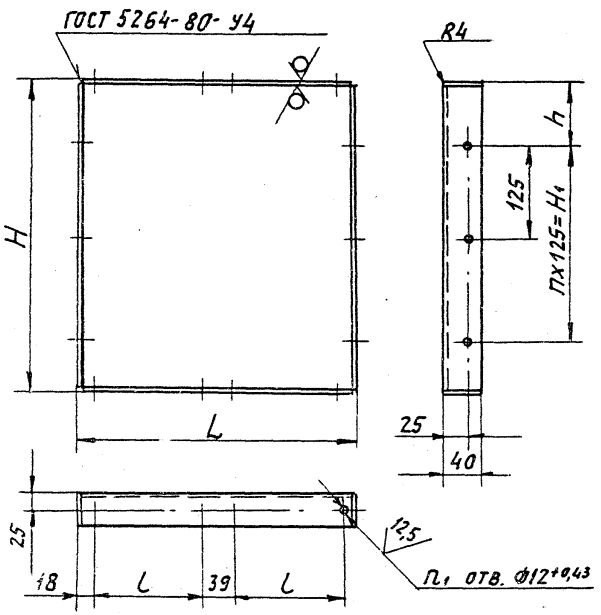

Обозначение	Рис.	Размеры, мм L	l	H	H1	h	Кол. шт. n	n1	Масса, кг
А1А435.000	1	363-1,5	144	408	250±0,5	79	2	14	3,3
—01		443-1,5	184						3,9
—02	2	180-1	144					10	1,9
—03		220-1	184						2,2
—04		180-1	144	495	375±0,5	60	3	12	2,3
—05		220-1	184						2,7

Рис. 2
Остальное - см. рис. 1

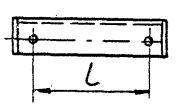

Неуказанные предельные отклонения размеров: $h14; \pm \frac{t_2}{2}$

Изм.	Лист	N докум.	Подп.	Дата	А1А435.001			
Разраб.		Ямпольская			Щиток	Лит.	Масса	Масшт.
Пров.		Литвак				И	см. табл.	—
Н.эч.гр.		Литвак				Лист	Листов 1	
Гл.спец.								
Н.контр.		Фрайкин			2 ГОСТ 19903-74	Сантехниипроект		
Утв.		Сливак			Лист ОК360В ГОСТ 16523-89			

Инв.№ подл. | Подп. и дата | Взам.инв.№ | Инв.№ дубл. | Подп. и дата

Формат А3

Серия 5.904-75.94 Выпуск 1-16

Инв.№ подл. | Подп. и дата | Взам. инв.№ | Инв.№ дубл. | Подп. и дата

А1А435.002

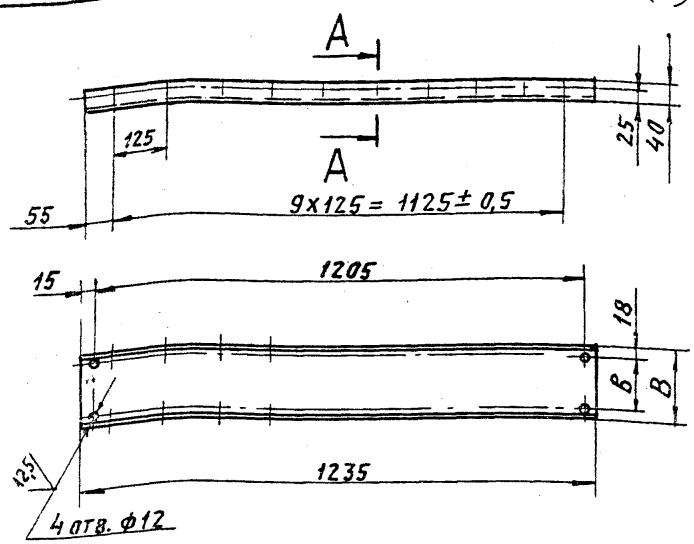

A-A (1:1)

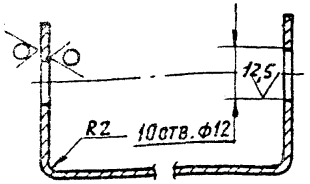

Обозначение	Размеры, мм		Масса,
	B	в	кг
А1А435.002	180	144	5,1
—01	220	184	6,8

Неуказанные предельные отклонения размеров: $H14; h14; \pm \frac{t2}{2}$

Изм.	Лист	№ докум.	Подп.	Дата
Разраб.		Ямпольская		
Пров.		Литвак		
Нач. гр.		Литвак		
Гл. спец.				
Н. контр.		Фрайкин		
Утв.		Спивак		

А1А435.002

Щиток

Лит.	Масса	Масшт.
И	см. табл.	—
Лист	Листов 1	

Лист 2,0 ГОСТ 19903-74
ОК3608 ГОСТ 16523-89

Сантехниипроект

Формат: А4

А1А435.005

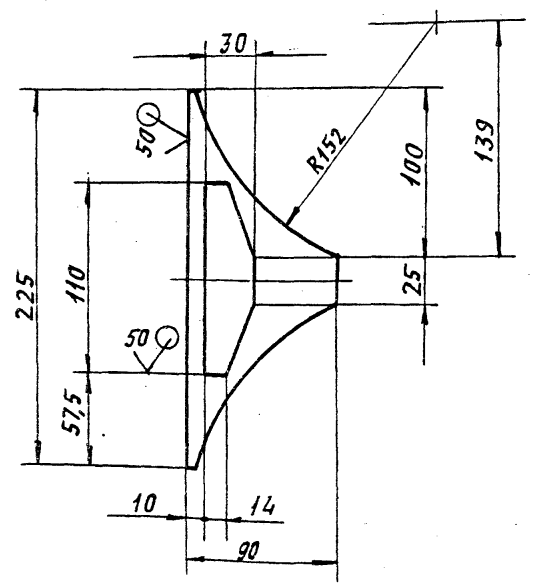

Неуказанные предельные отклонения размеров: $H14; h14; \pm \frac{t2}{2}$

Изм.	Лист	№ докум.	Подп.	Дата
Разраб.		Ямпольская		
Пров.		Литвак		
Нач. гр.		Литвак		
Гл. спец.				
Н. контр.		Фрайкин		
Утв.		Спивак		

А1А435.005

Ручка

Лит.	Масса	Масшт.
И	0,2	1:2,5
Лист	Листов 1	

Лист 2,0 ГОСТ 19903-74
ОК3608 ГОСТ 16523-89

Сантехниипроект

Формат: А4

Серия 5.901-75.91 Выпуск 1-16

Инв.№ подл. | Подп. и дата | Взам.инв.№ | Инв.№ дубл. | Подп. и дата

А1А435.003

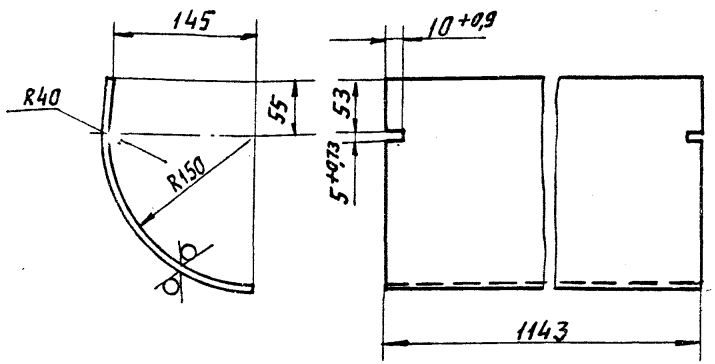

Неуказанные предельные отклонения размеров: $h14; \pm \frac{t_2}{2}$

Изм.	Лист	№ докум.	Подп.	Дата	
Разраб.		Ляховская			
Пров.		Литвак			
Нач. гр.		Литвак			
Гл. спец.					
Н. контр.		Фрядкин			
Утв.		Сливак			

А1А435.003

Стенка

Лит.	Масса	Масшт.
И	4,0	1:4

Лист | Листов 1

Лист 15 ГОСТ 19903-74
ОК360В ГОСТ 16523-89

САНТЕХНИИПРОЕКТ

Формат: А4

А1А435.004

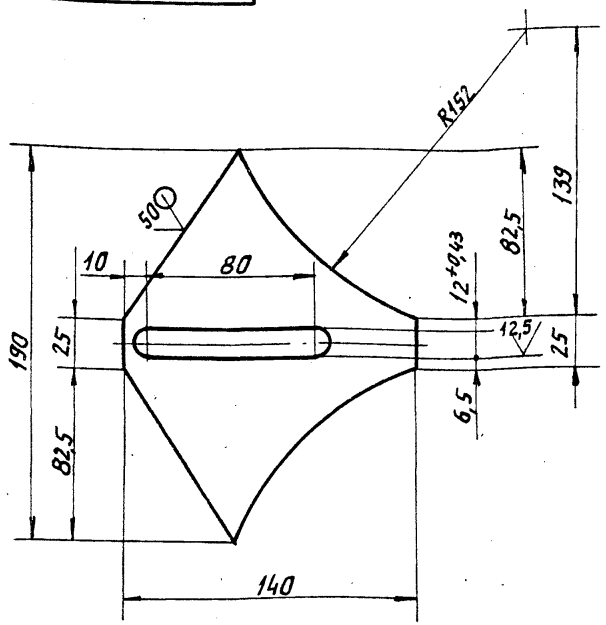

Неуказанные предельные отклонения размеров: $h14; \pm \frac{t_2}{2}$

Изм.	Лист	№ докум.	Подп.	Дата	
Разраб.		Ляховская			
Пров.		Литвак			
Нач. гр.		Литвак			
Гл. спец.					
Н. контр.		Фрядкин			
Утв.		Сливак			

А1А435.004

Планка

Лит.	Масса	Масшт.
И	0,33	1:2

Лист | Листов 1

Лист 20 ГОСТ 19903-74
ОК360В ГОСТ 16523-89

САНТЕХНИИПРОЕКТ

Формат: А4

Серия 5.904-75.94 Выпуск 1-16

А1А435.006

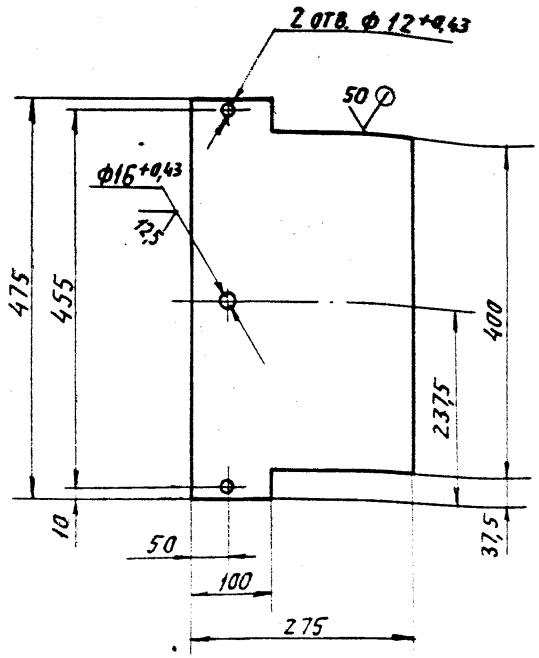

Неуказанные предельные отклонения размеров: $h\,14; \pm \frac{t_2}{2}$

Изм.	Лист	№ докум.	Подп.	Дата	А1А435.006	
Разраб.		Ямпольская			Стенка	Лит. И; Масса 0,95; Масштаб 1:5
Пров.		Литвак				Лист; Листов 1
Нач. гр.		Литвак				
Гл. спец.					Лист 2 ГОСТ 19903-74 / ОК3608 ГОСТ 16523-89	САНТЕХНИИПРОЕКТ
Н. контр.		Фрадкин				
ГИП		Спивак				

Формат: А4

А1А435.007

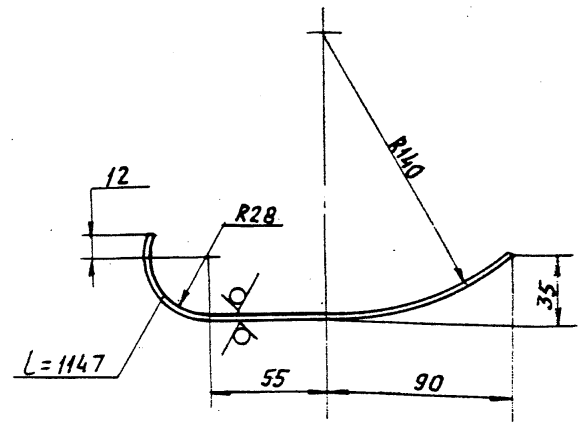

Неуказанные предельные отклонения размеров: $h\,14; \pm \frac{t_2}{2}$

Изм.	Лист	№ докум.	Подп.	Дата	А1А435.007	
Разраб.		Ямпольская			Стенка	Лит. И; Масса 2,7; Масштаб 1:2
Пров.		Литвак				Лист; Листов 1
Нач. гр.		Литвак				
Гл. спец.					Лист 1,5 ГОСТ 19903-74 / ОК3608 ГОСТ 16523-89	САНТЕХНИИПРОЕКТ
Н. контр.		Фрадкин				
ГИП		Спивак				

Формат: А4

Серия 5.904-75.94 Выпуск 1-16

А1А435.011

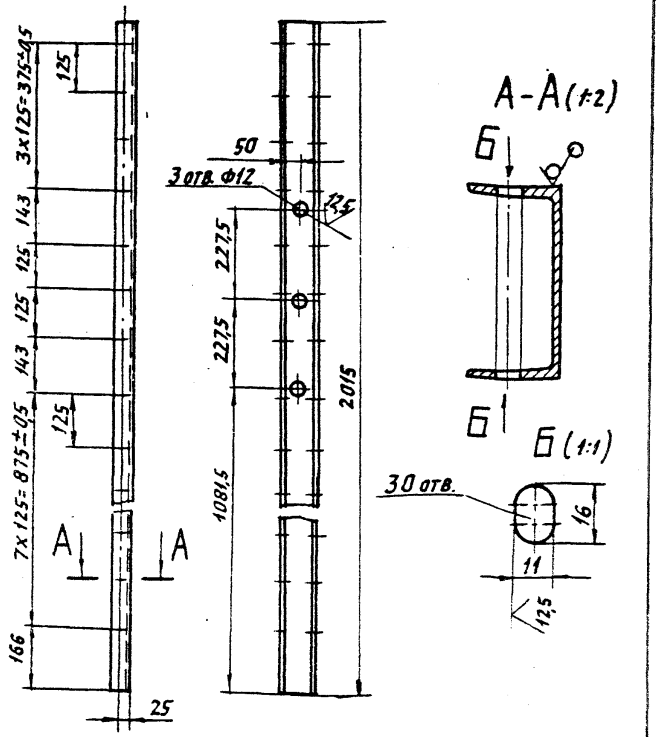

Неуказанные предельные отклонения размеров: $H14;\ h14;\ \pm\frac{t_2}{2}$

				А1А 435. 011			
Изм.	Лист	N докум.	Подп.	Дата	Стойка	Лит.	Масса	Масшт
Разраб.		Ямпольская				И	17,3	1:10
Пров.		Литвак				Лист	Листов 1
Нач.гр.		Литвак					
Гл.спец.							
Н.контр.		Фрайкин			Швеллер 10 ГОСТ 8240-89 / Ст3 ГОСТ 535-88	САНТЕХНИИПРОЕКТ	
Утв.		Спивак					

Инв.№ подл. | Подп. и дата | Взам. инв.№ | Инв.№ дубл. | Подп. и дата

Формат: А4

22

А1А435.012

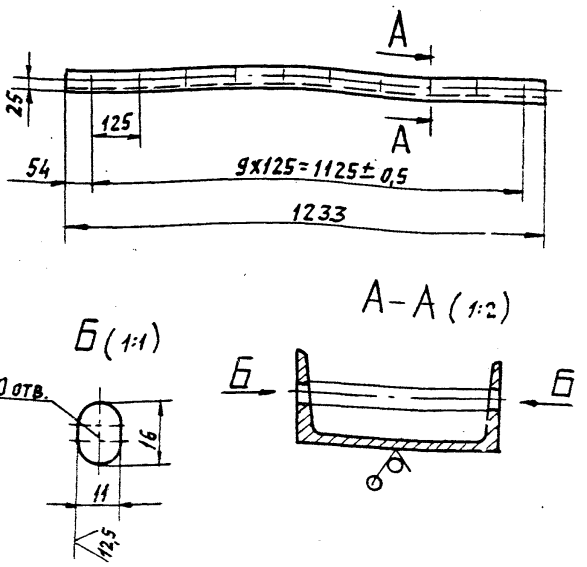

Неуказанные предельные отклонения размеров: $H14;\ h14;\ \pm\frac{t_2}{2}$

				А1А 435. 012			
Изм.	Лист	N докум.	Подп.	Дата	Поперечина	Лит.	Масса	Масшт.
Разраб.		Ямпольская				И	10	1:10
Пров.		Литвак				Лист	Листов 1
Нач.гр.		Литвак					
Гл.спец.							
Н.контр.		Фрайкин			Швеллер 10 ГОСТ 8240-89 / Ст3 ГОСТ 535-88	САНТЕХНИИПРОЕКТ	
Утв.		Спивак					

Инв.№ подл. | Подп. и дата | Взам. инв.№ | Инв.№ дубл. | Подп. и дата

Ц 00145-17 Формат: А4

А1А435.014

Серия 5.904-15.94 Выпуск 1-16

Инв.№подл. | Подп. и дата | Взам.инв.№ | Инв.№дубл. | Подп. и дата

Рис.1

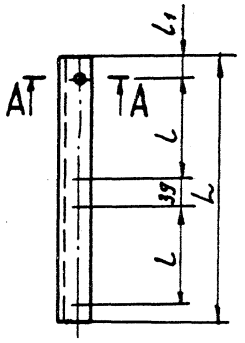

Рис.2
Остальное - см. рис.1

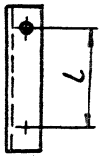

Обозначение	Рис.	Размеры, мм L	l	n	Масса, кг
А1А435.014-01	1	366	144	4	3,14
-02;-03		446	184		3,83
-04;-05	2	183	144	2	1,6
-06;-07		223	184		1,92

Обозначение	l1, мм
А1А435.014 -02;-04;-06	21
-01;-03;-05;-07	18

А-А (1:2)

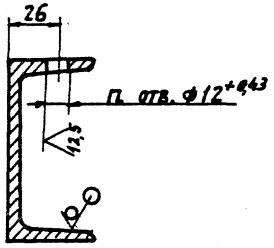

Неуказанные предельные отклонения размеров: $h14; \pm \frac{t2}{2}$.

Изм.	Лист	№ докум.	Подп.	Дата	А1А435.014			
Разраб.		Ипольский			Поперечина	Лит.	Масса	Масшт.
Пров.		Литвак				И	см. табл.	—
Нач. гр.		Литвак				Лист	Листов 1	
Гл. спец.								
Н. контр.		Фрадкин			Швеллер 10 ГОСТ 8240-89 Ст3 ГОСТ 535-88	САНТЕХНИИПРОЕКТ		
Утв.		Спивак						

4.00194-17 24 Формат А3

А1А435.015

Серия 5.904-75.94 Выпуск 1-16

50 √(√)

Рис. 1

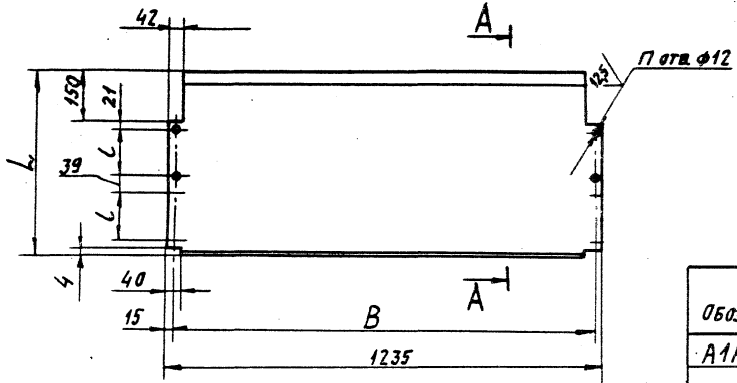

Рис. 3
Остальное- см. рис. 1

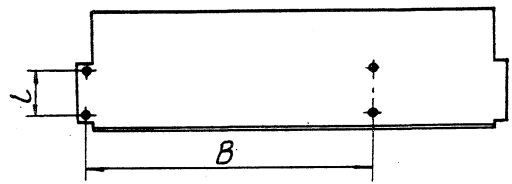

Обозначение	Рис.	Размеры, мм B	L	l	n	Масса, кг
А1А435.015	1	1205	520	144	8	10
—01			600	184		11,6
—02	2		337	144	4	6,5
—03			377	184		7,3
—04	3	830	337	144		4,4
—05			377	184		4,9
—06		950	337	144		5,1
—07			377	184		5,65

А-А (1:2)

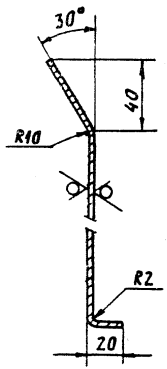

Рис. 2
Остальное- см. рис. 1

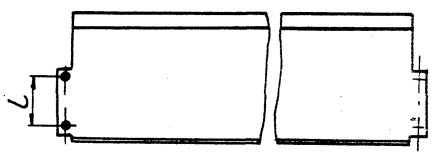

Неуказанные предельные отклонения размеров:
$H14;\ h14;\ \pm\frac{t2}{2}$

Изм.	Лист	№ докум.	Подп.	Дата
Разраб.		Ямпольская		
Пров.		Литвак		
Нач. гр.		Литвак		
Гл. спец.				
Н. контр.		Фрадкин		
Утв.		Спивак		

А1А435.015

Основание

Лит.	Масса	Масшт.
И	см. табл.	—

Лист | Листов 1

Лист 2,0 ГОСТ 19903-74 / ОК3608 ГОСТ 16523-89

Сантехниипроект

Инв. № подл. | Подп. и дата | Взам. инв. № | Инв. № дубл. | Подп. и дата

Ц00194-17 25

А1А435.018

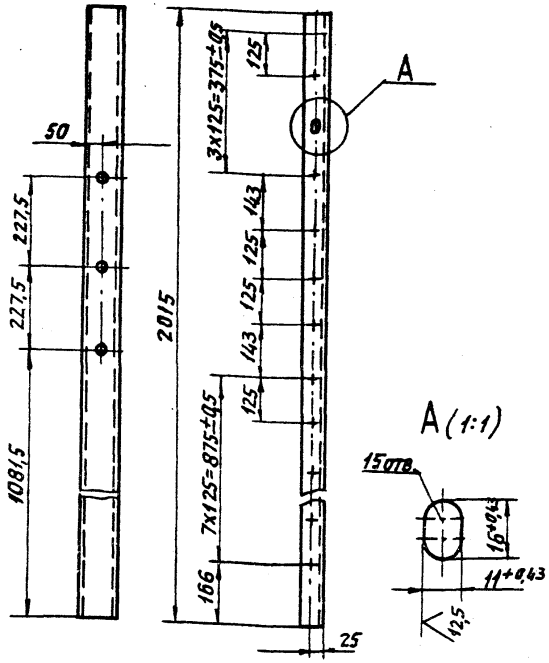

Неуказанные предельные отклонения размеров: $h14; \pm \frac{t2}{2}$

Изм.	Лист	N докум.	Подп.	Дата
Разраб.		Ямпольская		
Пров.		Литвак		
Нач.гр.		Литвак		
Гл.спец.				
Н.контр.		Фрадкин		
Утв.		Спивак		

А1А435.018

Стойка

Лит.	Масса	Масштаб
И	17,3	1:1
Лист	Листов 1	

Швеллер 10 ГОСТ 8240-89 / Ст 3 ГОСТ 535-88

САНТЕХНИИПРОЕКТ

Формат: А4

А1А435.016

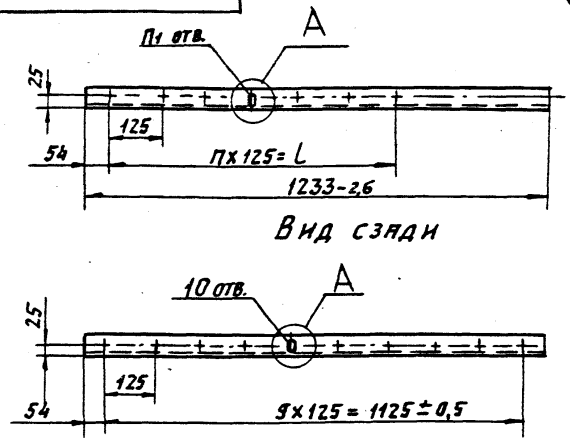

Обозначение	L, мм	П	П1
А1А435.016	750±0,5	6	7
-01	875±0,5	7	8

Неуказанные предельные отклонения размеров: $\pm \frac{t2}{2}$

Изм.	Лист	N докум.	Подп.	Дата
Разраб.		Ямпольская		
Пров.		Литвак		
Нач.гр.		Литвак		
Гл.спец.				
Н.контр.		Фрадкин		
Утв.		Спивак		

А1А435.016

Поперечина

Лит.	Масса	Масштаб
И	10	1:10
Лист	Листов 1	

Швеллер 10 ГОСТ 8240-89 / Ст 3 ГОСТ 535-88

САНТЕХНИИПРОЕКТ

А1А435.021

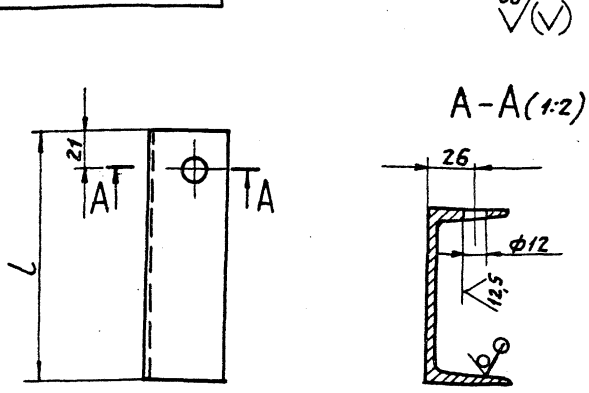

Обозначение	l, мм	Масса кг
А1А435.021	143	1,2
-01	183	1,57

Неуказанные предельные отклонения размеров: $H14; h14; \pm \frac{t_2}{2}$

Изм.	Лист	№ докум.	Подп.	Дата	А1А435.021			
Разраб.		Ямпольский			Поперечина	Лит.	Масса	Масштаб
Пров.		Литвак				И	см. табл.	—
Нач.гр.		Литвак				Лист	Листов 1	
Гл.спец.								
Н.контр.		Фрайкин			Швеллер 10 ГОСТ 8240-89 Ст3 ГОСТ 535-88	САНТЕХНИИПРОЕКТ		
ГИП		Сливак						

Формат: А4

А1А435.019

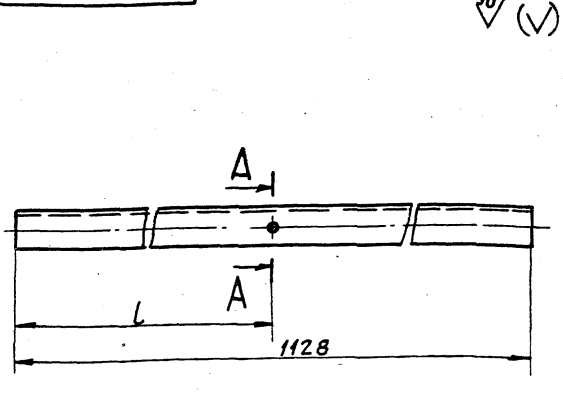

Обозначение	l, мм
А1А435.019	805
-01	930

Неуказанные предельные отклонения размеров: $H14; h14; \pm \frac{t_2}{2}$

Изм.	Лист	№ докум.	Подп.	Дата	А1А435.019			
Разраб.		Ямпольский			Основание	Лит.	Масса	Масштаб
Пров.		Литвак				И	9,7	—
Нач.гр.		Литвак				Лист	Листов 1	
Гл.спец.								
Н.контр.		Фрайкин			Швеллер 10 ГОСТ 8240-89 Ст3 ГОСТ 535-88	САНТЕХНИИПРОЕКТ		
ГИП		Сливак						

Формат: А4

Серия 5.904-75.94 Выпуск 1-16

Формат	Зона	Поз.	Обозначение	Наименование	Кол.	Примечание
				Документация		
А3			А1А 436. 000 СБ	Сборочный чертеж		
А4			А1А 435. 000-ТО	Техническое описание		
				Сборочные единицы		
А4		1	А1А 435. 010	Элемент регулирующий	1	
А4		2	А1А 435. 020	Корпус	1	
				Стандартные изделия		
		3		Болт М10-6g х 30.36 ГОСТ 7798-70	142	
		4		Гайка М10-6Н.5 ГОСТ 5915-70	142	
		5		Шайба 10.02 ГОСТ 10906-78	84	
		6		Шайба 10.02 ГОСТ 11371-78	2	
				Материалы		
		7		Паронит ПОН-А 2,0 ГОСТ 481-80	4,7	кг

Инв.№ подл. | Подп. и дата | Взам. инв.№ | Инв.№ дубл. | Подп. и дата

Изм.	Лист	№ докум.	Подп.	Дата
Разраб.		Ямпольская		
Пров.		Литвак		
Нач. гр.		Литвак		
Н. контр.		Фрядкин		
Утв.		Спивак		

А1А 436. 000

Секция калориферная для приточной камеры 2ПК20

Лит.	Лист	Листов
К	1	5

САНТЕХНИИПРОЕКТ

А1А436.001

50 (V)

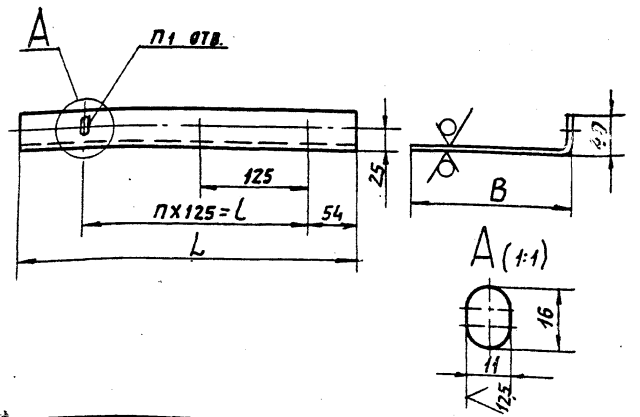

Обозначение	Размеры, мм L	B	l	п	п1	Масса, кг
А1А436.001	378	183	250±0,5	2	3	1,33
—01		223				1,57
—02	252	183	—	—	2	0,9
—03		223				1,04

Неуказанные предельные отклонения размеров: $H14;\ h14;\ \pm \frac{t_2}{2}$

Инв.№ подл. | Подп. и дата | Взам. инв.№ | Инв.№ дубл. | Подп. и дата

Изм.	Лист	№ докум.	Подп.	Дата
Разраб.		Ямпольская		
Пров.		Литвак		
Нач. гр.		Литвак		
Гл. спец.				
Н. контр.		Фрядкин		
Утв.		Спивак		

А1А 436. 001

Щиток

Лит.	Масса	Масшт.
И		см. табл. —

Лист	Листов
	1

Лист 2,0 ГОСТ 19903-74 / ОК360В/ОСТ16523-89

САНТЕХНИИПРОЕКТ

Форм.	Зона	Поз.	Обозначение	Наименование	Кол.	Примечание
				Переменные данные для исполнений:		
				А1А 436. 000		
				Сборочные единицы		
А4		8	А1А 435. 030-04	Рама	1	
				Детали		
А3		9	А1А 435. 001	Щиток	1	
А4		10	А1А 436. 001	Щиток	1	
А4		11	А1А 436. 002	Лист ограждающий	1	
		12	– 01	Лист ограждающий	1	
А4		13	А1А 436. 003	Профиль	1	
				Прочие изделия		
		14		Калорифер КВС-8-Б-II ТУ 22-5721-84	3 шт.	Допуск. заменя на поз.15
		15		Калорифер КСк3-8-02 ТУ 22-5757-81	3 шт.	Примен. взамен поз. 14

Инв.№подл. | Подп. и дата | Взам.инв.№ | Инв.№дубл. | Подп. и дата

Изм. Лист N докум. Подп. Дата

А1А 436. 000

Лист 2

Формат А4

Форм.	Зона	Поз.	Обозначение	Наименование	Кол.	Примечание
				А1А 436. 000-01		
				Сборочные единицы		
А4		8	А1А 435. 030-05	Рама	1	
				Детали		
А3		9	А1А 435. 001-01	Щиток	1	
А4		10	А1А 436. 001-01	Щиток	1	
А4		11	А1А 436. 002	Лист ограждающий	1	
		12	– 02	Лист ограждающий	1	
А4		13	А1А 436. 003	Профиль	1	
				Прочие изделия		
		14		Калорифер КВБ-8-Б-II ТУ 22-5721-84	3 шт.	Допуск. заменя на поз.15
		15		Калорифер КСк4-8-02 ТУ 22-5757-84	3 шт.	Примен. взамен поз. 14
				А1А 436. 000-02		
				Сборочные единицы		
А4		8	А1А 435. 03-06	Рама	1	

Инв.№подл. | Подп. и дата | Взам.инв.№ | Инв.№дубл. | Подп. и дата

Изм. Лист N докум. Подп. Дата

А1А 436. 000

Лист 3

Серия 5.904-75.94 Выпуск 1-16

Формат	Зона	Поз.	Обозначение	Наименование	Кол.	Примечание
				Детали		
А3		9	А1А435.001	Щиток	1	
А4		10	А1А436.001-02	Щиток	1	
А4		11	А1А436.002	Лист ограждающий	1	
		12	-02	Лист ограждающий	1	
А4		13	А1А436.003-01	Профиль	1	
				Прочие изделия		
		14		Калорифер КВС9-Б-II		
				ТУ 22-5721-84		3 шт.
						допуск. заменя на поз.15
		15		Калорифер КСК3-9-02		
				ТУ 22-5757-84		3 шт. примен. взамен поз.14
			А1А436.000-03			
				Сборочные единицы		
А4		8	А1А435.030-07	Рама	1	
				Детали		
А3		9	А1А435.001-01	Щиток	1	
А4		10	А1А436.001-03	Щиток	1	
А4		11	А1А436.002-01	Лист ограждающий	1	

Инв.№подл. | Подп. и дата | Взам.инв.№ | Инв.№дубл. | Подп. и дата

Изм. Лист N докум. Подп. Дата

А1А436.000

Лист 4

Формат: А4

Формат	Зона	Поз.	Обозначение	Наименование	Кол.	Примечание
А4		12	А1А436.002-03	Лист ограждающий	1	
А4		13	А1А436.003-01	Профиль	1	
				Прочие изделия		
		14		Калорифер КВБ-9-Б-II		
				ТУ 22 5721-84		3 шт. допуск. заменя на поз.15
		15		Калорифер КСК4-9-02		
				ТУ 22-5757-84		3 шт. примен. взамен поз.14

Инв.№подл. | Подп. и дата | Взам.инв.№ | Инв.№дубл. | Подп. и дата

Изм. Лист N докум. Подп. Дата

А1А436.000

Лист 5

А1А436.000 СБ

Серия 5.904-15.94 Выпуск 1-16

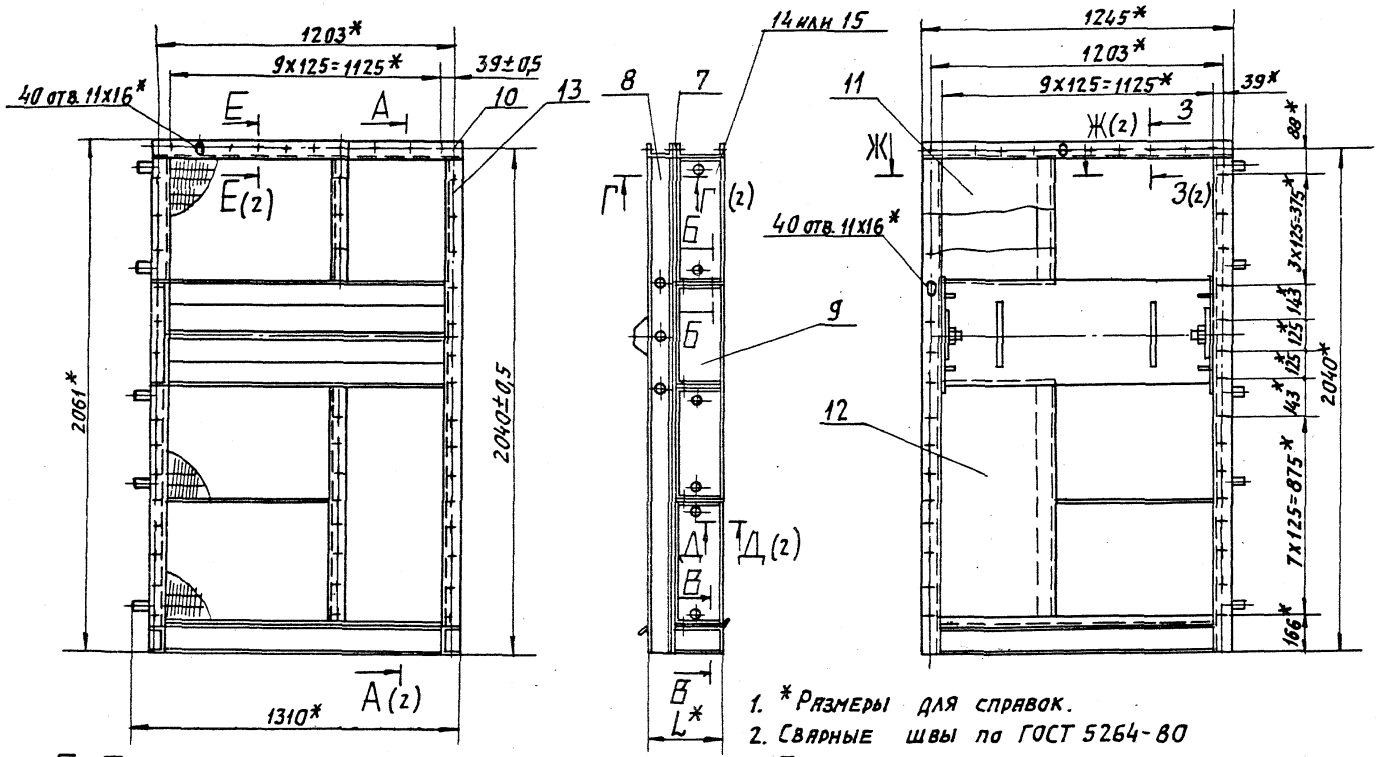

1. * Размеры для справок.
2. Сварные швы по ГОСТ 5264-80
3. Таблицу исполнений смотри лист 2

Б-Б (1:2)

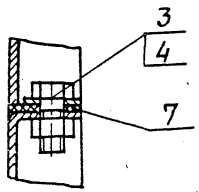

В-В (1:2)

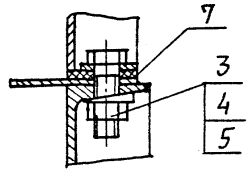

Изм.	Лист	№ докум.	Подп.	Дата
Разраб.		Ямпольская		
Пров.		Литвак		
Нач. гр.		Литвак		
Гл. спец.		Урановский		
Н. контр		Фрадкин		
Утв.		Спивак		

А1А436.000СБ

Секция калориферная для приточной камеры 2ПК20.

Лит.	Масса	Масштаб
И	См. табл.	—

Лист 1 Листов 2

СантехНИИпроект

Инв.№ подл. | Подп. и дата | Взам. инв.№ | Инв.№ дубл. | Подп. и дата

А-А (1:10)(1)

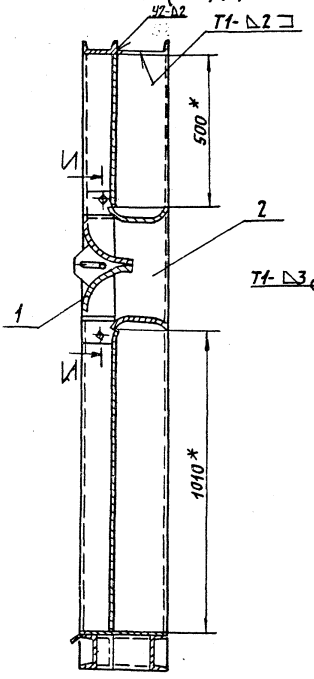

И-И (1:5)

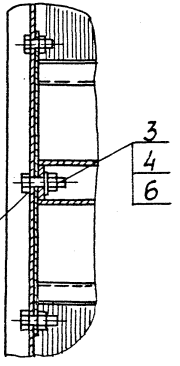

Д-Д (1:2)(1)

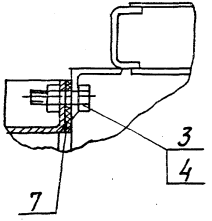

З-З (1:2)(1)

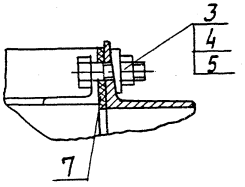

Г-Г (1:2)(1)

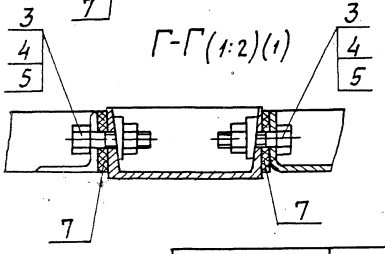

Е-Е (1:2)(1)

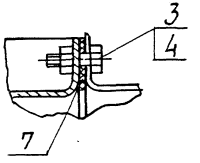

Ж-Ж (1:2)(1)

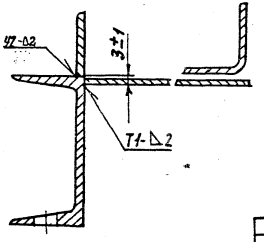

Обозначение	Тип калорифера	L, мм	Масса кг
А1А436.000	КВС8-Б-II или КСк3-8-02	283	286
-01	КВБ8-Б-II или КСк4-8-02	323	327
-02	КВС9-Б-II или КСк3-9-02	283	312
-03	КВБ9-Б-II или КСк4-9-02	323	332

Инв.№ подл. | Подп. и дата | Взам.инв.№ | Инв.№ дубл. | Подп. и дата

Изм. Лист № докум. Подп. Дата

Серия 5.904-75.94 Выпуск 1-16

А1А436.002

50 (√)

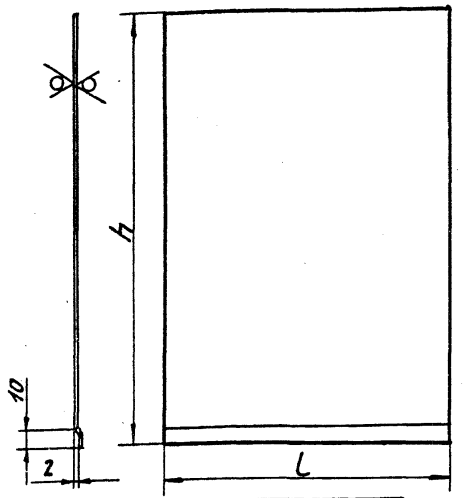

Обозначение	Размеры, мм h	l	Масса, кг
А1А436.002	510	375	3,0
-01		250	2,0
-02	998	375	6,0
-03		250	4,0

Неуказанные предельные отклонения размеров: $h14; \pm \frac{t2}{2}$

Изм. Лист	N докум.	Подп.	Дата	А1А436.002			
Разраб.	Ямпольская			Лист ограждающий	Лит.	Масса	Масшт.
Пров.	Литвак				И	см. табл.	—
Нач. гр.	Литвак				Лист	Листов 1	
Спец.							
Н. контр.	Фрадкин			Лист 2,0 ГОСТ 19903-74 / ОК360В ГОСТ 16523-89	САНТЕХНИИПРОЕКТ		
Утв.	Спивак						

Инв. N подл. | Подп. и дата | Взам. инв. N | Инв. N дубл. | Подп. и дата

А1А436.003

50 (√)

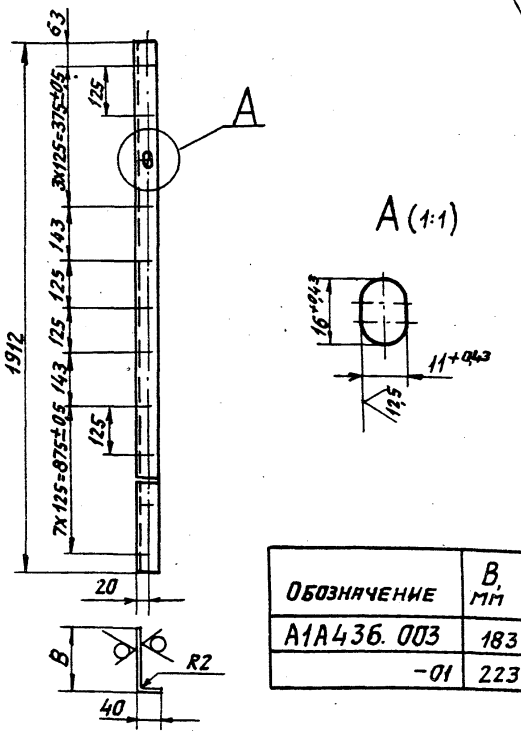

Обозначение	B, мм	Масса, кг
А1А436.003	183	6,75
-01	223	7,86

Неуказанные предельные отклонения размеров: $h14; \pm \frac{t2}{2}$.

Изм. Лист	N докум.	Подп.	Дата	А1А436.003			
Разраб.	Ямпольская			Профиль	Лит.	Масса	Масшт.
Пров.	Литвак				И	см. табл.	—
Нач. гр.	Литвак				Лист	Листов 1	
Гл. спец.							
Н. контр.	Фрадкин			Лист 2,0 ГОСТ 19903-74 / ОК360В ГОСТ 16523-89	САНТЕХНИИПРОЕКТ		
Утв.	Спивак						

Инв. N подл. | Подп. и дата | Взам. инв. N | Инв. N дубл. | Подп. и дата

Формат: А4

МГП «Информреклама издат» Зак. 326 Тир. 100

gost.e-ecolog.ru