ТИПОВЫЕ КОНСТРУКЦИИ, ИЗДЕЛИЯ И УЗЛЫ ЗДАНИЙ И СООРУЖЕНИЙ

СЕРИЯ 5.904-75.94

КАМЕРЫ ПРИТОЧНЫЕ ВЕНТИЛЯЦИОННЫЕ ПРОИЗВОДИТЕЛЬНОСТЬЮ
ОТ 10 ДО 125 ТЫС. $м^3/ч$.

ВЫПУСК 1-15

КАЛОРИФЕРНАЯ СЕКЦИЯ ДЛЯ ПРИТОЧНОЙ КАМЕРЫ 2ПК10.

РАБОЧИЕ ЧЕРТЕЖИ

Ц00194-16

gost.e-ecolog.ru

ТИПОВЫЕ КОНСТРУКЦИИ ИЗДЕЛИЯ И УЗЛЫ ЗДАНИЙ И СООРУЖЕНИЙ

СЕРИЯ 5.904-75.94

КАМЕРЫ ПРИТОЧНЫЕ ВЕНТИЛЯЦИОННЫЕ ПРОИЗВОДИТЕЛЬНОСТЬЮ

от 10 до 125 тыс. м³/ч

ВЫПУСК 1-15

КАЛОРИФЕРНАЯ СЕКЦИЯ ДЛЯ ПРИТОЧНОЙ КАМЕРЫ 2ПК10.

РАБОЧИЕ ЧЕРТЕЖИ

РАЗРАБОТАНЫ

ГПКНИИ САНТЕХНИИПРОЕКТ

ГЛАВНЫЙ ИНЖЕНЕР ИНСТИТУТА Л.А.Степанов

ГЛАВНЫЙ ИНЖЕНЕР ПРОЕКТА В.А.Сливак

УТВЕРЖДЕНЫ

ГЛАВПРОЕКТОМ ГОССТРОЯ РОССИИ, ПИСЬМО ОТ 25.02.94г. №3-3-2/34 И ВВЕДЕНЫ В ДЕЙСТВИЕ ГПКНИИ САНТЕХНИИПРОЕКТ с 30.06.94г. ПРИКАЗ ОТ 01.03. 1994г. №7

Обозначение	Наименование	Стр.
А1А433.000-ТО	Секция калориферная для приточной камеры 2ПК10. Техническое описание	3
А1А433.000	Секция калориферная для приточной камеры 2ПК10	
А1А433.000СБ	Секция калориферная для приточной камеры	8
А1А433.001	Щиток	10
А1А433.010 А1А433.020СБ	Элемент регулирующий Корпус	11
А1А433.002 А1А433.020	Щиток Корпус	12
А1А433.003 А1А433.004	Стенка Планка	13
А1А433.005 А1А433.006	Ручка Стенка	14
А1А433.007 А1А433.009	Стенка Пластина	15
А1А433.019 А1А433.030	Основание Рама	16

Обозначение	Наименование	Стр.
А1А433.030СБ	Рама	19
А1А433.011	Стойка	21
А1А433.012 А1А433.018	Поперечина Стойка	22
А1А433.015	Основание	23
А1А433.014	Основание	24
А1А433.016 А1А433.021	Поперечина Основание	25
А1А434.001	Щиток	26
А1А434.000	Секция калориферная для приточной камеры 2ПК10	
А1А434.000СБ	Секция калориферная для приточной камеры 2ПК10	29
А1А434.002 А1А434.003	Лист ограждающий Профиль	31

Серия 5.904-75.94 Выпуск 1-15

Изм.	Лист	№ докум.	Подп.	Дата
Разраб.		Ямпольский		
Пров.		Литвак		
Нач.гр.		Литвак		
Н.конт.		Фрадкин		
Утв.		Спивак		

5.904-75.94.1-15

Содержание

Лит.	Лист	Листов
И		1

САНТЕХНИИПРОЕКТ

Инв.№ подл. | Подп. и дата | Взам. инв.№ | Инв.№ дубл. | Подп. и дата

1. Калориферные секции для приточной вентиляционной камеры 2ПК 10 должны изготавливаться в соответствии с рабочими чертежами и техническими требованиями, приведенными в настоящем выпуске.
2. В секциях следует применять калориферы КВС, КВБ, КСк 3 и КСк 4 № 8, 9, 10. Выбор типа калорифера определяется расчетом.
3. Конструкция, присоединительные и габаритные размеры секций с калориферами КВС и КСК3, КВБ и КСК4 должны быть одинаковыми.
4. Конструкция секций должна предусматривать установку калориферов № 8, 9, 10 в один ряд по ходу воздуха и калориферов №10 в два ряда, а также с неполным вторым рядом. Секция с калориферами № 10 приведена на черт. А1А433.000, а с калориферами № 8, 9 - на черт. А1А434.000.
5. Для снятия запаса поверхности нагрева в калориферных секциях должны быть предусмотрены обводные каналы, расположенные горизонтально между калориферами. Обводные каналы оборудуются заслонками, выполненными из двух дугообразных направляющих козырьков.
6. Перед установкой калориферов на раме секции, с них следует снять щитки, кроме тех, которыми калориферы присоединяются к верхнему швеллеру рамы, а также друг к другу (при двухрядной установке калориферов).
7. Болты, гайки и прокладки, необходимые для соединения калориферной секции с секциями к ней примыкающими, должны входить в комплект калориферной секции.

Инв.№ подл. | Подп. и дата | Взам. инв.№ | Инв.№ дубл. | Подп. и дата

Изм.	Лист	№ докум.	Подп.	Дата
Разраб.		Литвак		
Пров.		Урановский		
Нач.гр.		Литвак		
Н.контр.		Фрадкин		
Утв.		Спивак		

А1А433.000-ТО

Секция калориферная для приточной камеры 2ПК10. Техническое описание

Лит.	Лист	Листов
		1

САНТЕХНИИПРОЕКТ

Формат: А4

Формат	Зона	Поз.	Обозначение	Наименование	Кол.	Примечание
				Документация		
А3			А1А433.000.СБ	Сборочный чертеж		
А4			А1А433.000-ТО	Техническое описание		
				Сборочные единицы		
А4		1	А1А433.010	Элемент регулирующий	1	
А4		2	А1А433.020	Корпус	1	
				Стандартные изделия		
		3		Шайба 10.02 ГОСТ 11371-78	2	
			Переменные данные	для исполнений:		
				А1А433.000		
				Сборочные единицы		
А4		4	А1А433.030	Рама	1	

Инв.№ подл. | Подп. и дата | Взам. инв.№ | Инв.№ дубл. | Подп. и дата

Изм.	Лист	№ докум.	Подп.	Дата
Разраб.		Ямпольская		
Пров.		Литвак		
Рук.гр.		Литвак		
Н.контр.		Фрадкин		
Утв.		Спивак		

А1А433.000

Секция калориферная для приточной камеры 2ПК10

Лит.	Лист	Листов
Н	1	9

САНТЕХНИИПРОЕКТ

Серия 5.904-75.94 Выпуск 1-15

Формат	Зона	Поз.	Обозначение	Наименование	Кол.	Примечание
				Детали		
А3		5	А1А 433.001-02	Щиток	2	
				Стандартные изделия		
		6		Болт М10-6g х 30.36		
				ГОСТ 7798-70	146	
		7		Гайка М10-6Н.5		
				ГОСТ 5915-70	146	
		8		Шайба 10.02		
				ГОСТ 10906-78	68	
				Прочие изделия		
		9		Калорифер КВС10-6-II		4 шт.
				ТУ 22-5721-84		допуск.
						заменя
						на поз.10
		10		Калорифер КВС10-6-II		4 шт.
				ТУ22-5757-84		примен.
						взамен
						поз.9
				Материалы:		
		11		Паронит ПОН-А-3,0		
				ГОСТ 481-88	2,2	кг

Инв.№подл. | Подп. и дата | Взам.инв.№ | Инв.№дубл. | Подп. и дата

Изм. Лист | № докум. | Подп. | Дата

А1А 433.000 — Лист 2

Формат А4

Формат	Зона	Поз.	Обозначение	Наименование	Кол.	Примечание
				А1А 433.000-01		
				Сборочные единицы		
А4		4	А1А433.030-01	Рама	1	
				Детали		
А4		5	А1А 433.001-03	Щиток	2	
				Стандартные изделия		
		6		Болт М10-6g х 30.36		
				ГОСТ 7798-70	146	
		7		Гайка М10-6Н.5		
				ГОСТ 5915-70	146	
		8		Шайба 10.02 ГОСТ 10906-78	68	
				Прочие изделия		
		9		Калорифер КВБ10-6-II		4 шт.
				ТУ22-5721-84		допуск.
						заменя
						на поз.10
		10		Калорифер КСК4-10-02		4 шт.
				ТУ 22-5757-84		примен.
						взамен
						поз.9

Инв.№подл. | Подп. и дата | Взам.инв.№ | Инв.№дубл. | Подп. и дата

Изм. Лист | № докум. | Подп. | Дата

А1А 433.000 — Лист 3

Формат А4

Формат	Зона	Поз.	Обозначение	Наименование	Кол.	Примечание
				Материалы		
		11		Паронит ПОН-А-3,0		
				ГОСТ 481-80	2,2	кг
				А1А433.000-02		
				Сборочные единицы		
А4		4	А1А433.030-02	Рама	1	
				Детали		
А3		5	А1А433.001-04	Щиток	2	
				Стандартные изделия		
		6		Болт М10-6g х 30.36		
				ГОСТ 7798-70	108	
		7		Гайка М10-6Н.5		
				ГОСТ 5915-70	108	
		8		Шайба 10.02 ГОСТ 10906-78	64	
				Прочие изделия		
		9		Калорифер КВС 10-5-II		2 шт.
				ТУ 22-5721-84		допуск. замена на поз. 10

Инв. № подл. | Подп. и дата | Взам. инв. № | Инв. № дубл. | Подп. и дата

Изм. Лист | № докум. | Подп. | Дата

А1А433.000 — Лист 4

Формат А4

Формат	Зона	Поз.	Обозначение	Наименование	Кол.	Примечание
		10		Калорифер КСК3-10-02		2 шт.
				ТУ 22-5757-84		примен. взамен поз. 9
				Материалы		
		11		Паронит ПОН-А-3,0		
				ГОСТ 481-80	2,2	кг
				А1А433.000-03		
				Сборочные единицы		
А4		4	А1А433.030-03	Рама	1	
				Детали		
А3		5	А1А433.001-05	Щиток	2	
				Стандартные изделия		
		6		Болт М10-6g х 30.36		
				ГОСТ 7798-70	108	
		7		Гайка М10-6Н.5		
				ГОСТ 5915-70	108	
		8		Шайба 10.02		
				ГОСТ 10906-78	64	

Инв. № подл. | Подп. и дата | Взам. инв. № | Инв. № дубл. | Подп. и дата

Изм. Лист | № докум. | Подп. | Дата

А1А433.000 — Лист 5

Формат	Зона	Поз.	Обозначение	Наименование	Кол.	Примечание
				Прочие изделия		
		9		Калорифер КВБ10-Б-II	2 шт.	
				ТУ22-5721-84		допуск.
						замена
						на поз.10
		10		Калорифер КСК4-10-02	2 шт.	
				ТУ 22-5757-84		примен.
						взамен
						поз.9
				Материалы		
		11		Паронит ПОН-А-3,0		
				ГОСТ 481-80	1,6	кг
				А1А433.000-04		
				Сборочные единицы		
А4		4	А1А433.030	Рама	1	
				Детали		
А3		5	А1А433.001-02	Щиток	2	
А4		12	А1А433.002	Щиток	1	
А3		13	А1А433.001	Щиток	2	

Инв.№ подл. | Подп. и дата | Взам. инв.№ | Инв.№ дубл. | Подп. и дата | Инв.№ подл.

Изм.	Лист	№ докум.	Подп.	Дата	А1А433.000	Лист 6

Формат А4

Формат	Зона	Поз.	Обозначение	Наименование	Кол.	Примечание
				Детали		
А3		5	А1А433.001-02	Щиток	2	
А4		12	А1А433.002	Щиток	1	
А3		13	А1А433.001	Щиток	2	
				Стандартные изделия		
		6		Болт М10-6g×30.36		
				ГОСТ 7798-70	146	
		7		Гайка М10-6Н.5		
				ГОСТ 5915-70	146	
		8		Шайба 10.02 ГОСТ 10906-78	68	
		9		Калорифер КВС10-Б-II		3 шт.
				ТУ22-5721-84		допуск.
						замена
						на поз. 10
		10		Калорифер КСК3-10-02		3 шт.
				ТУ22-5757-84		примен.
						взамен
						поз. 9
				Материалы		
		11		Паронит ПОН-А-3,0		
				ГОСТ 481-80	2,2	кг

Инв.№ подл. | Подп. и дата | Взам. инв.№ | Инв.№ дубл. | Подп. и дата | Инв.№ подл.

Изм.	Лист	№ докум.	Подп.	Дата	А1А433.000	Лист 7

Ц 00194-16 8 Формат А4

Формат	Зона	Поз.	Обозначение	Наименование	Кол.	Примечание
				Стандартные изделия		
		6		Болт М10-6g х 30.36		
				ГОСТ 7798-70	146	
		7		Гайка М10-6Н.5		
				ГОСТ 5915-70	146	
		8		Шайба 10.02 ГОСТ 10906-78	68	
				Прочие изделия		
		9		Калорифер КВС10-Б-II		3 шт.
				ТУ 22-5721-84		допуск.
						замена
						на поз. 10
		10		Калорифер КСК3-10-02		3 шт.
				ТУ 22-5757-84		примен.
						взамен
						поз. 9
				Материалы		
		11		Паронит ПОН-А-3,0		
				ГОСТ 481-80	2,2	кг
				А1А 433.000-05		
				Сборочные единицы		
А4		4	А1А 433.030-01	Рама	1	

Инв. № подл. | Подп. и дата | Взам. инв. № | Инв. № дубл. | Подп. и дата

Изм. Лист № докум. Подп. Дата

А1А 433.000 Лист 8

Формат А4

Формат	Зона	Поз.	Обозначение	Наименование	Кол.	Примечание
				Детали		
А3		5	А1А 433.001-03	Щиток	2	
А4		12	А1А 433.002-01	Щиток	1	
А3		13	А1А 433.001-01	Щиток	2	
				Стандартные изделия		
		6		Болт М10-6g х 30.36		
				ГОСТ 7798-70	146	
		7		Гайка М10-6Н.5		
				ГОСТ 5915-70	146	
		8		Шайба 10.02 ГОСТ 10906-78	68	
				Прочие изделия		
		9		Калорифер КВБ10-Б-II		3 шт.
				ТУ 22-5721-84		допуск.
						замена
						на поз. 10
		10		Калорифер КСК4-10-02		3 шт.
				ТУ 22-5757-84		примен.
						взамен
						поз. 9
				Материалы		
		11		Паронит ПОН-А-3,0		
				ГОСТ 481-80	2,2	кг

Инв. № подл. | Подп. и дата | Взам. инв. № | Инв. № дубл. | Подп. и дата

Изм. Лист № докум. Подп. Дата

А1А 433.000 Лист 9

А1А433.000 СБ

Серия 5.904-16.94 Выпуск 1-15

Рис. 1

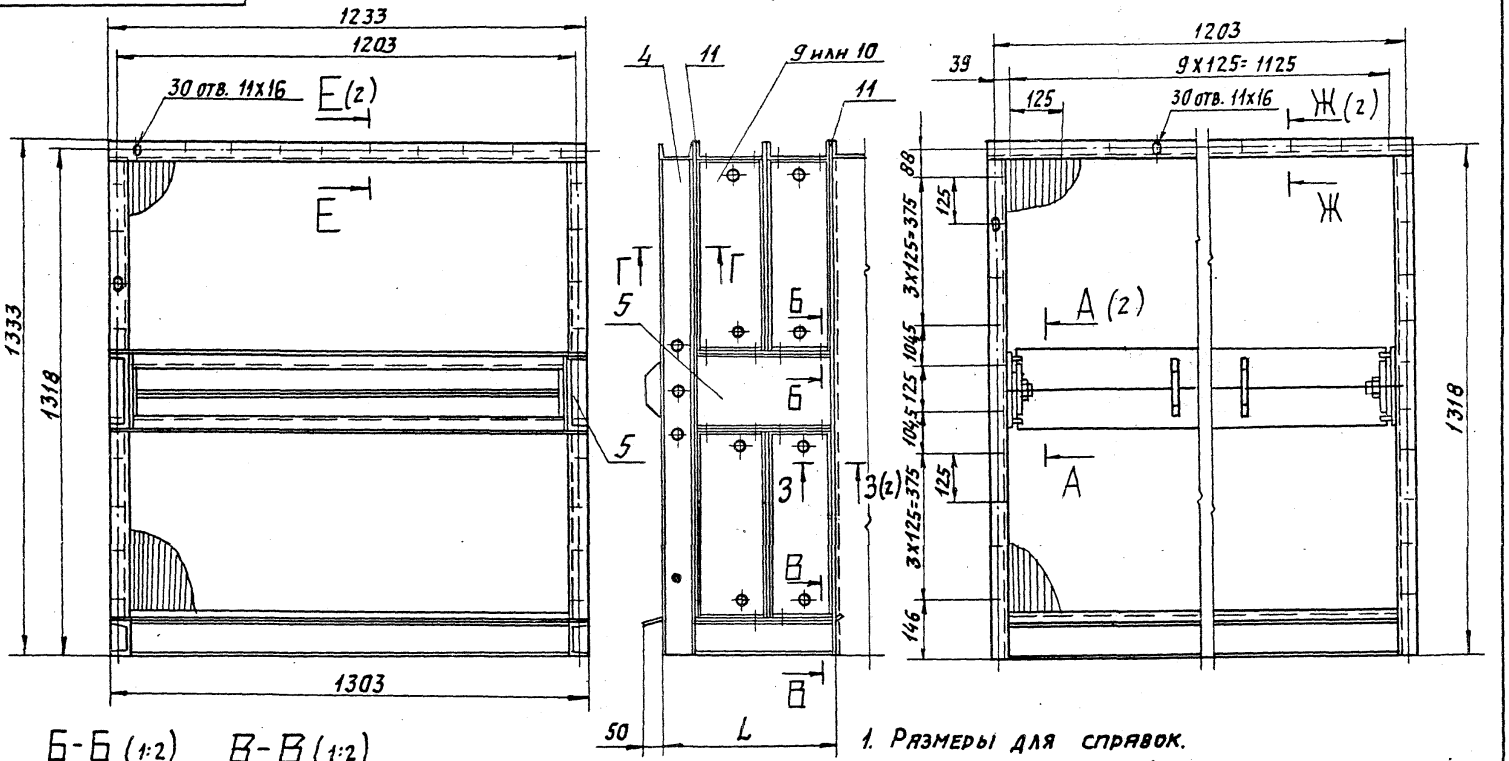

Б-Б (1:2)

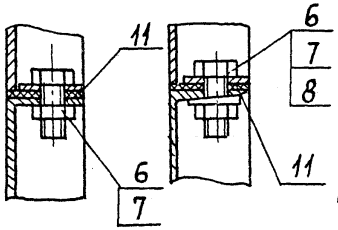

В-В (1:2)

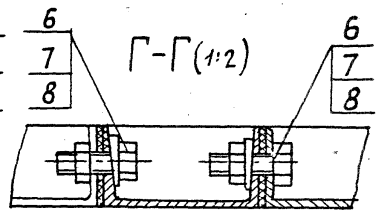

Г-Г (1:2)

1. Размеры для справок.
2. Таблицу исполнений см. лист 2

Изм.	Лист	N докум.	Подп.	Дата
Разраб.		Яплольская		
Пров.		Литвак		
Нач. гр.		Литвак		
Гл. спец.		Гряновский		
Н. контр.		Фрадкин		
Утв.		Спивак		

А1А433.000 СБ

Секция калориферная для приточной камеры 2ПК10

Лит.	Масса	Масшт.
И	см. табл.	—
Лист 1	Листов 2	

САНТЕХНИИПРОЕКТ

Инв. № подл. | Подп. и дата | Взам. инв. № | Инв. № дубл. | Подп. и дата

А1А433.000СБ

Серия 5.904-15.94 Выпуск 1-15

Инв.№ подл. | Подп. и дата | Взам.инв.№ | Инв.№ дубл. | Подп. и дата

А - А (1:4)(1)

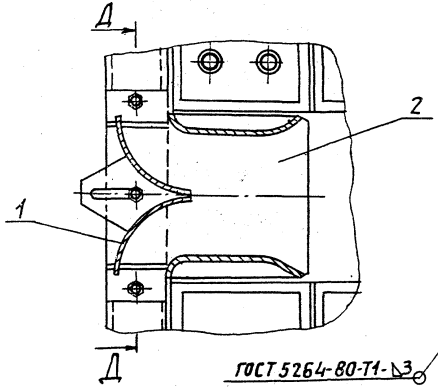

Д - Д (1:4)

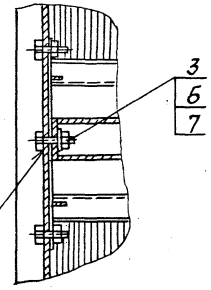

ГОСТ 5264-80-Т1-△3

Рис. 2
Остальное - см. рис. 1

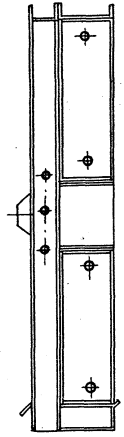

Рис. 3
Остальное - см. рис. 1

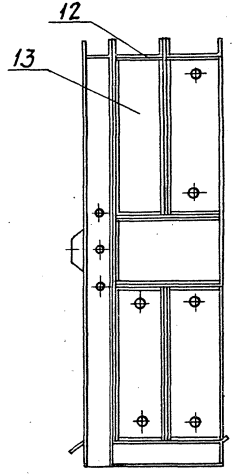

Е - Е (1:2)(1)

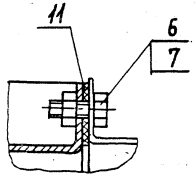

Ж - Ж (1:2)(1)

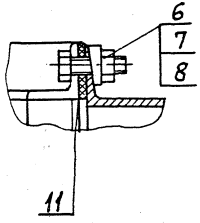

З - З (1:2)(1)

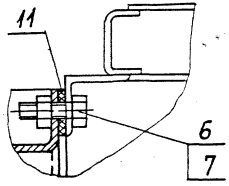

Обозначение	Рис.	Количество рядов калориферов	L, мм	Масса, кг
А1А433.000	1	2	446	495
—01			526	625
—02	2	1	263	282
—03			303	347
—04	3	2	446	505
—05			526	635

Изм. Лист № докум. Подп. Дата

А1А433.000СБ

Лист 2

А1А433.001

Серия 5.904-75 Выпуск 1-15

Рис.1

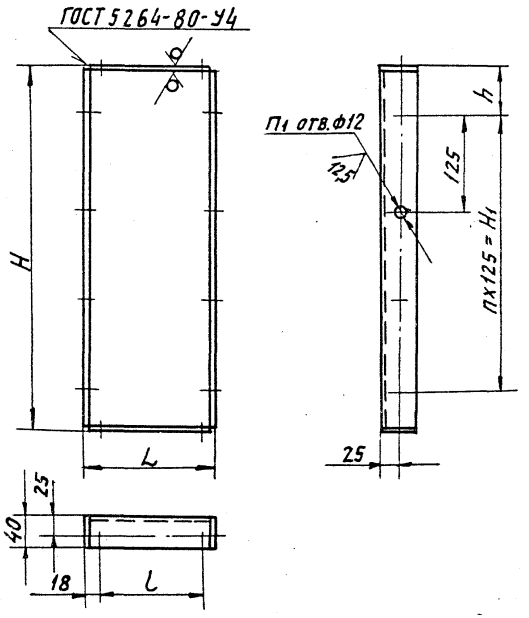

Рис. 2

Остальное - см. рис.1

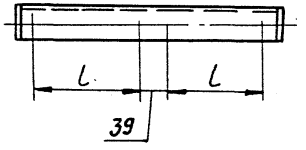

Обозначение	Рис.	Размеры, мм					Кол.		Масса кг
		L	l	H	H1	h	п	п1	
А1А433.001	1	180	144	495	375	60	3	12	2,3
-01		220	184						2,7
-02	2	363	144	205	125	40	1		1,9
-03		443	184						2,1
-04	1	180	144					8	1,2
-05		220	184						1,3

Неуказанные предельные отклонения размеров: $H14;\ h14;\ \pm\frac{t_2}{2}$

Изм.	Лист	N докум.	Подп.	Дата	А1А433.001		
Разраб.		Ямпольская			Щиток	Лит.	Масса	Масштаб
Пров.		Литвак				И	См. табл.	—
Нач. гр.		Литвак				Лист	Листов 1	
Гл. спец.								
Н. контр.		Фрядкин			Лист 2 ГОСТ 19903-74	Сантехниипроект		
Утв.		Спивак			ОК3608 ГОСТ16523-89			

Инв. № подл. | Подп. и дата | Взам. инв. № | Инв. № дубл. | Подп. и дата

Серия 5.904-75.94 Выпуск 1-15

А1А433.010

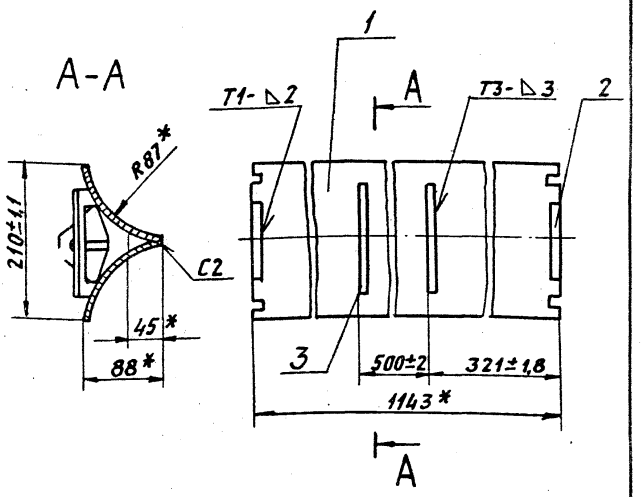

Формат	Зона	Поз.	Обозначение	Наименование	Кол.	Примечание
				Детали		
А4		1	А1А433.003	Стенка	2	
А4		2	А1А433.004	Планка	2	
А4		3	А1А433.005	Ручка	2	

Инв.№ подл. | Подп. и дата | Взам.инв.№ | Инв.№ дубл. | Подп. и дата

Изм.	Лист	№ докум.	Подп.	Дата
Разраб.		Ямпольская		
Пров.		Литвак		
Нач. гр.		Литвак		
Гл. спец.		Урановский		
Н. контр.		Фрядкин		
Утв.		Сливак		

А1А433.010

Элемент регулирующий

Лит.	Масса	Масшт
И	4,3	1:5
Лист	Листов 1	

САНТЕХНИИПРОЕКТ

Формат А4

А1А433.020 СБ

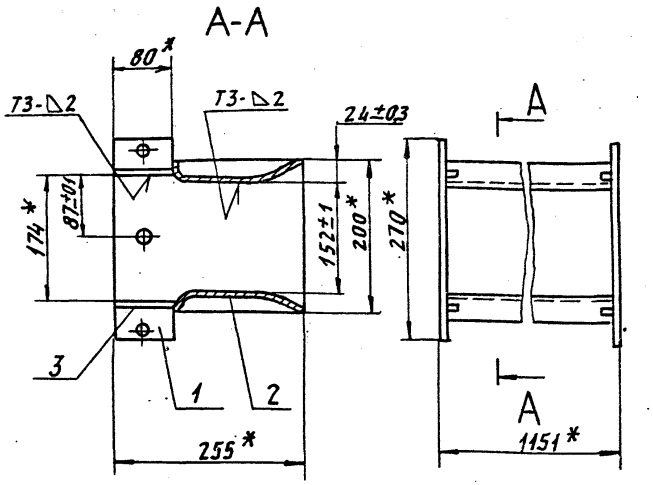

1. * Размеры для справок.
2. Сварные швы по ГОСТ 5264-80.

Инв.№ подл. | Подп. и дата | Взам.инв.№ | Инв.№ дубл. | Подп. и дата

Изм.	Лист	№ докум.	Подп.	Дата
Разраб.		Ямпольская		
Пров.		Литвак		
Нач. гр.		Литвак		
Гл. спец.		Урановский		
Н. конт.		Фрядкин		
Утв.		Сливак		

А1А433.020 СБ

Корпус

Лит.	Масса	Масшт
И	6,5	1:5
Лист	Листов 1	

САНТЕХНИИПРОЕКТ

 Формат А4

Серия 5.904-75.94 Выпуск 1-15

А1А433.002

50 (√)

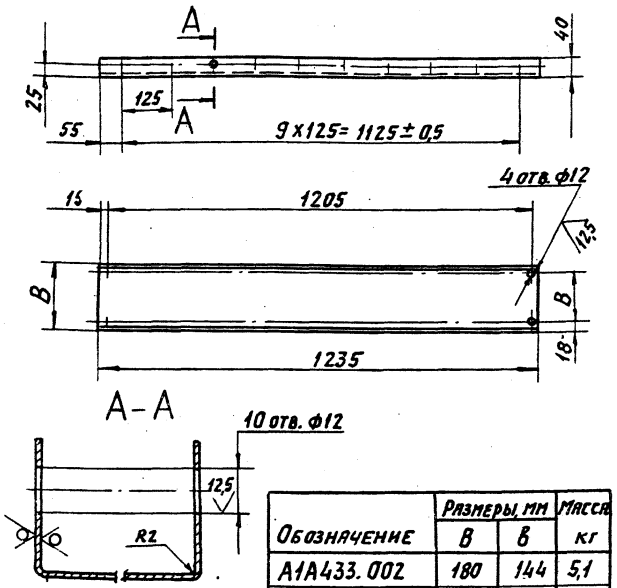

Обозначение	Размеры, мм		Масса
	В	Б	кг
А1А433.002	180	144	5,1
—01	220	184	6,8

Неуказанные предельные отклонения размеров: $H14; h14; \pm \frac{t2}{2}$

Инв.№ подл. | Подп. и дата | Взам.инв.№ | Инв.№ дубл. | Подп. и дата

Изм.	Лист	№ докум.	Подп.	Дата
Разраб.		Ипольская		
Пров.		Литвак		
Нач.гр.		Литвак		
Гл.спец.				
Н.контр.		Фрадкин		
Утв.		Спивак		

А1А433.002

Щиток

Лит. И | Масса: см. табл. | Масштаб: —

Лист | Листов 1

Лист 2 ГОСТ 19903-74
ОК360В ГОСТ 16523-89

САНТЕХНИИПРОЕКТ

Формат А4

Формат	Зона	Поз.	Обозначение	Наименование	Кол.	Примечание
				Документация		
А4			А1А433.020 СБ	Сборочный чертеж		
				Детали		
А4		1	А1А433.006	Стенка	2	
А4		2	А1А433.007	Стенка	2	
Б4		3	А1А433.008	Ребро		
				Лист 2 ГОСТ 19903-74 ОК36В ГОСТ 16523-89		
				10-1 х 80-2	4	0,01 кг

Инв.№ подл. | Подп. и дата | Взам.инв.№ | Инв.№ дубл. | Подп. и дата

Изм.	Лист	№ докум.	Подп.	Дата
Разраб.		Ипольская		
Пров.		Литвак		
Нач.гр.		Литвак		
Н.контр.		Фрадкин		
Утв.		Спивак		

А1А433.020

Корпус

Лит | Лист | Листов 1

САНТЕХНИИПРОЕКТ

Серия 5.904-13.94 Выпуск 1-15

Инв.№ подл. | Подп. и дата | Взам. инв.№ | Инв.№ дубл. | Подп. и дата

А1А433.003

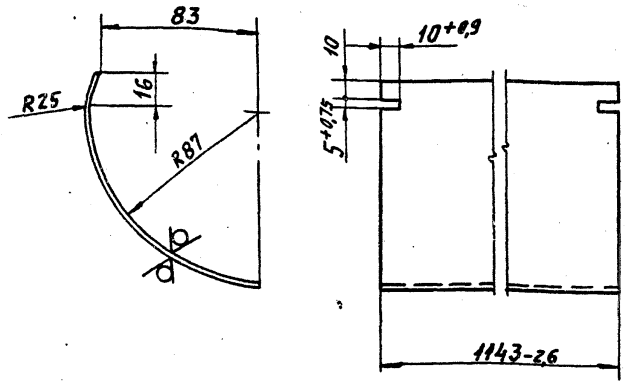

Неуказанные предельные отклонения размеров: $\pm \frac{t_2}{2}$

Изм.	Лист	№ докум.	Подп.	Дата	А1А433.003			
Разраб.		Ямпольская			Стенка	Лит.	Масса	Масшт.
Пров.		Литвак				И	2,0	1:2
Нач.гр.		Литвак				Лист	Листов 1	
Гл.спец.								
Н.контр.		Фрадкин			Лист 1,5 ГОСТ 19903-74 / ОК360В ГОСТ 16523-89	САНТЕХНИИПРОЕКТ		
Утв.		Спивак						

Формат: А4

А1А433.004

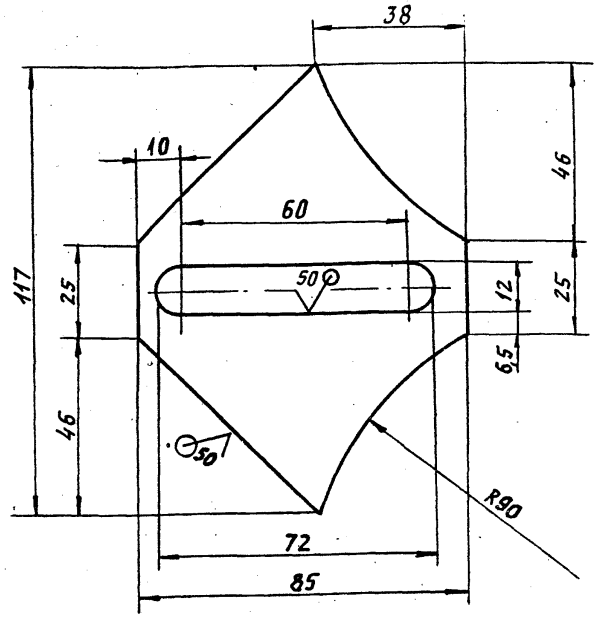

Неуказанные предельные отклонения размеров: $H14, h14, \pm \frac{t_2}{2}$

Изм.	Лист	№ докум.	Подп.	Дата	А1А433.004			
Разраб.		Ямпольская			Планка	Лит.	Масса	Масшт.
Пров.		Литвак				И	0,1	1:1
Нач.гр.		Литвак				Лист	Листов 1	
Гл.спец.								
Н.контр.		Фрадкин			Лист 2,0 ГОСТ 19903-74 / ОК360В ГОСТ 16523-89	САНТЕХНИИПРОЕКТ		
Утв.		Спивак						

Серия 5.904-7594 Выпуск 1-15

Инв.№подл. | Подп. и дата | Взам.инв.№ | Инв.№дубл. | Подп. и дата

А1А433.005

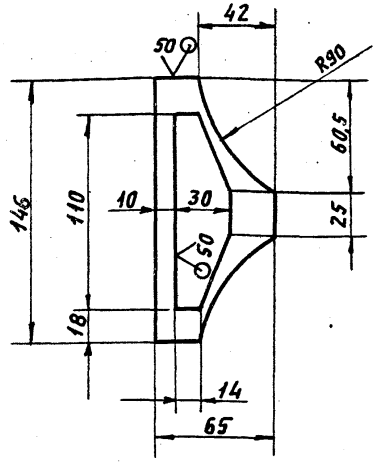

Неуказанные предельные отклонения размеров:
$H14;\ h14;\ \pm \frac{t2}{2}$

Изм.	Лист	№ докум.	Подп.	Дата	А1А433.005			
Разраб.		Ямпольская			Ручка	Лит.	Масса	Масшт.
Пров.		Литвак				И	0,08	1:2
Нач. гр.		Литвак				Лист	Листов 1	
Гл. спец.								
Н. контр.		Фрадкин			Лист 2.0 ГОСТ 19903-74 ОК360В ГОСТ 16523-89	Сантехниипроект		
Утв.		Спивак						

Формат: А4

Инв.№подл. | Подп. и дата | Взам.инв.№ | Инв.№дубл. | Подп. и дата

А1А433.006

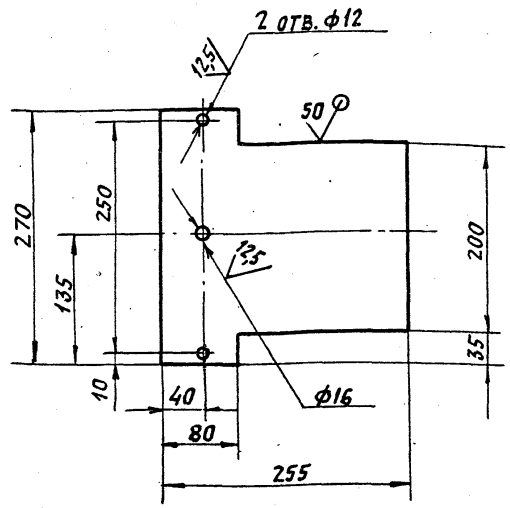

Неуказанные предельные отклонения размеров:
$H14;\ h14;\ \pm \frac{t2}{2}$

Изм.	Лист	№ докум.	Подп.	Дата	А1А433.006			
Разраб.		Ямпольская			Стенка	Лит.	Масса	Масшт.
Пров.		Литвак				И	0,84	1:4
Нач. гр.		Литвак				Лист	Листов 1	
Гл. спец.								
Н. контр.		Фрадкин			Лист 2.0 ГОСТ 19903-74 ОК360В ГОСТ 16523-89	Сантехниипроект		
Утв.		Спивак						

Серия 5.904-75 Выпуск 1-15

А1А433.007

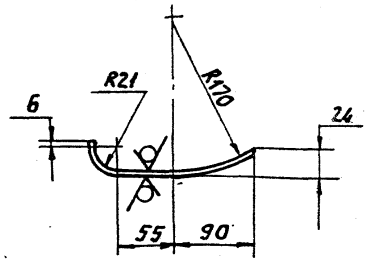

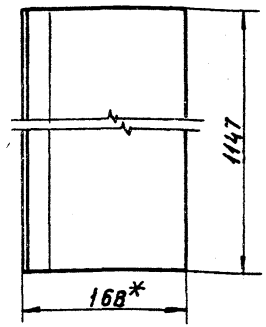

1. *Размер для справок.
2. Неуказанные предельные отклонения размеров: H14; h14; $\pm \frac{t_2}{2}$

Изм.	Лист	N докум.	Подп.	Дата
Разраб.		Яппольский		
Пров.		Литвак		
Нач.гр.		Литвак		
Гл.спец.				
Н.контр.		Фрядкин		
Утв.		Спивак		

А1А 433.007

Стенка

Лит.	Масса	Масштаб
И	2,28	1:4

Лист | Листов 1

Лист 1,5 ГОСТ 19903-74 / ОК360В ГОСТ 16523-89

САНТЕХНИИПРОЕКТ

Формат: А4

А1А433.008

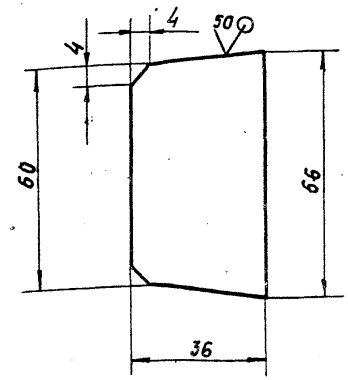

Неуказанные предельные отклонения размеров: h14; $\pm \frac{t_2}{2}$

Изм.	Лист	N докум.	Подп.	Дата
Разраб.		Яппольский		
Пров.		Литвак		
Нач.гр.		Литвак		
Н.контр.				
Н.контр.		Фрядкин		
Утв.		Спивак		

А1А 433.009

Пластина

Лит.	Масса	Масштаб
И	0,07	1:1

Лист | Листов 1

Лист 4 ГОСТ 19903-74 / Ст3 ГОСТ 14637-89

САНТЕХНИИПРОЕКТ

Формат: А4

Инв.№ подл. | Подп. и дата | Взам.инв.№ | Инв.№ дубл. | Подп. и дата

Серия 5.904-15.94 Выпуск 1-15

А1А433.019

50 (V)

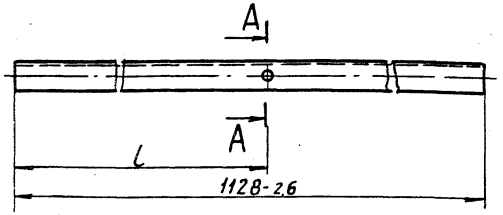

А–А (1:2)

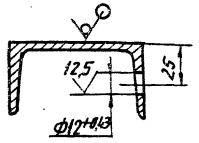

Обозначение	l, мм
А1А433.019	805
-01	930

Неуказанные предельные отклонения размеров: $\pm \frac{t_2}{2}$

Инв.№ подл. | Подп. и дата | Взам. инв.№ | Инв.№ дубл. | Подп. и дата

Изм.	Лист	N докум.	Подп.	Дата
Разраб.		Ямпольская		
Пров.		Литвак		
Нач. гр.		Литвак		
Гл. спец.				
Н. контр.		Фрадкин		
Утв.		Спивак		

А1А433.019

Основание

Лист	Масса	Масштаб
И	7,95	–
Лист	Листов 1	

Швеллер 8 ГОСТ 8240-89 / Ст3 ГОСТ 535-88

САНТЕХНИИПРОЕКТ

Формат: А4

Форм.	Зона	Поз.	Обозначение	Наименование	Кол.	Примечание
				Документация		
А3			А1А433.030 СБ	Сборочный чертеж		
				Детали		
А4		1	А1А433.009	Пластина	2	
				Переменные данные для исполнений:		
				А1А433.030		
				Детали		
А4		2	А1А433.011	Стойка	2	
А4		3	А1А433.012	Поперечина	1	
Б4		4	А1А433.013	Основание		
				Швеллер 8 ГОСТ 8240-89 / Ст3 ГОСТ 535-88		
				l=1153-2,4	2	8,1 кг
А3		5	А1А433.014	Основание	1	
		6	-01	Основание	1	
А3		7	А1А433.015	Основание	1	

Инв.№ подл. | Подп. и дата | Взам. инв.№ | Инв.№ дубл. | Подп. и дата

Изм.	Лист	N докум.	Подп.	Дата
Разраб.		Ямпольская		
Пров.		Литвак		
Нач. гр.		Литвак		
Н. контр.		Фрадкин		
Утв.		Спивак		

А1А433.030

Рама

Лит	Лист	Листов
И	1	5

САНТЕХНИИПРОЕКТ

Формат: А4

Формат	Зона	Поз.	Обозначение	Наименование	Кол.	Примечание
				А1А433.030-01		
				Детали		
А4		2	А1А433.011	Стойка	2	
А4		3	А1А433.012	Поперечина	1	
Б4		4	А1А433.013	Основание		
				Швеллер 8 ГОСТ 8240-89		
				Ст3 ГОСТ 535-88		
				L=1153-2,4	2	8,1 кг
А3		5	А1А433.014-02	Основание	1	
		6	-03	Основание	1	
А3		7	А1А433.015-01	Основание	1	
				А1А433.030-02		
				Детали		
А4		2	А1А433.011	Стойка	2	
А4		3	А1А433.012	Поперечина	1	
Б4		4	А1А433.013	Основание		
				Швеллер 8 ГОСТ 8240-89		
				Ст3 ГОСТ 535-88		
				L=1153-2,1	2	8,1 кг
А3		5	А1А433.014-04	Основание	1	
		6	-05	Основание	1	
А3		7	А1А433.015-02	Основание	1	

Инв.№подл. | Подп. и дата | Взам.инв.№ | Инв.№дубл. | Подп. и дата

Изм. Лист N докум. Подп. Дата

А1А433.030

Лист 2

Формат А4

Формат	Зона	Поз.	Обозначение	Наименование	Кол.	Примечание
				А1А433.030-03		
				Детали		
А4		2	А1А433.011	Стойка	2	
А4		3	А1А433.012	Поперечина	1	
Б4		4	А1А433.013	Основание		
				Швеллер 8 ГОСТ 8240-89		
				Ст3 ГОСТ 535-88		
				L=1153-2,4	2	8,1 кг
А3		5	А1А433.014-06	Основание	1	
		6	-07	Основание	1	
А3		7	А1А433.015-03	Основание	1	
				А1А433.030-04		
				Детали		
А4		2	А1А433.011	Стойка	1	
А4		3	А1А433.016	Поперечина	1	
Б4		4	А1А433.013	Основание	1	
				Швеллер 8 ГОСТ 8240-89		
				Ст3 ГОСТ 535-88		
				L=1153-2,4	1	8,1 кг
Б4		5	А1А433.017	Основание		
				Швеллер 8 ГОСТ 8240-89		
				Ст3 ГОСТ 535-88		
				L=183-1,0	1	1,3
А3		6	А1А433.014-05	Основание	1	
А3		7	А1А433.015-04	Основание	1	
А4		8	А1А433.018	Стойка	1	
А4		9	А1А433.019	Основание	1	

Инв.№подл. | Подп. и дата | Взам.инв.№ | Инв.№дубл. | Подп. и дата

Изм. Лист N докум. Подп. Дата

А1А433.030

Лист 3

Серия 5.904-15.94 Выпуск 1-15

Формат	Зона	Поз.	Обозначение	Наименование	Кол.	Примечание
А4		10	А1А 433. 021	Основание	1	
				А1А 433. 030-05		
				Детали		
А4		2	А1А 433. 011	Стойка	1	
А4		3	А1А 433. 016	Поперечина	1	
БЧ		4	А1А 433. 013	Основание		
				Швеллер 8 ГОСТ 8240-89		
				Ст3 ГОСТ 535-88		
				L= 1153-2,4	1	8,1кг
БЧ		5	А1А 433. 022	Основание		
				Швеллер 8 ГОСТ 8240-89		
				Ст3 ГОСТ 535-88		
				L= 223-1,0	1	1,57кг
А3		6	А1А 433. 014-07	Основание	1	
А3		7	А1А 433. 015-05	Основание	1	
А4		8	А1А 433. 018	Стойка	1	
А4		9	А1А 433. 019	Основание	1	
А4		10	А1А 433. 021-01	Основание	1	
				А1А433. 030-06		
				Детали		
А4		2	А1А433. 011	Стойка	1	
А4		3	А1А 433. 016-01	Поперечина	1	
БЧ		4	А1А 433. 013	Основание		
				Швеллер 8 ГОСТ 8240-89		
				Ст3 ГОСТ 535-88		
				L=1153-2,4	1	8,1кг

Инв.№ подл. | Подп. и дата | Взам. инв.№ | Инв.№ дубл. | Подп. и дата

Изм. Лист № докум. Подп. Дата

А1А433. 030

Лист 4

Формат А4

Форм.	Зона	Поз.	Обозначение	Наименование	Кол.	Примечание
БЧ		5	А1А 433. 017	Основание		
				Швеллер 8 ГОСТ 8240-89		
				Ст3 ГОСТ 535-88		
				L= 183-1,0	1	1,3кг
А3		6	А1А 433. 014-05	Основание	1	
А3		7	А1А 433. 015-06	Основание	1	
А4		8	А1А 433. 018	Стойка	1	
А4		9	А1А 433. 019-01	Основание	1	
А4		10	А1А 433. 021	Основание		
				А1А 433. 030-07		
А4		2	А1А 433. 011	Стойка	1	
А4		3	А1А 433. 016-01	Поперечина	1	
БЧ		4	А1А 433. 013	Основание		
				Швеллер 8 ГОСТ 8240-89		
				Ст3 ГОСТ 535-88		
				L= 1153-2,4	1	8,1кг
БЧ		5	А1А 433. 022	Основание		
				Швеллер 8 ГОСТ 8240-89		
				Ст3 ГОСТ 535-88		
				L= 223-1,0	1	1,57кг
А3		6	А1А 433. 014-07	Основание	1	
А3		7	А1А 433. 015-07	Основание	1	
А4		8	А1А 433. 018	Стойка	1	
А4		9	А1А 433. 019-01	Основание	1	
А4		10	А1А 433. 021-01	Основание	1	

Инв.№ подл. | Подп. и дата | Взам. инв.№ | Инв.№ дубл. | Подп. и дата

Изм. Лист № докум. Подп. Дата

А1А 433. 030

Лист 5

А1А433.030 Б6

Серия 5.904-75.94 Выпуск 1-15

Рис.1

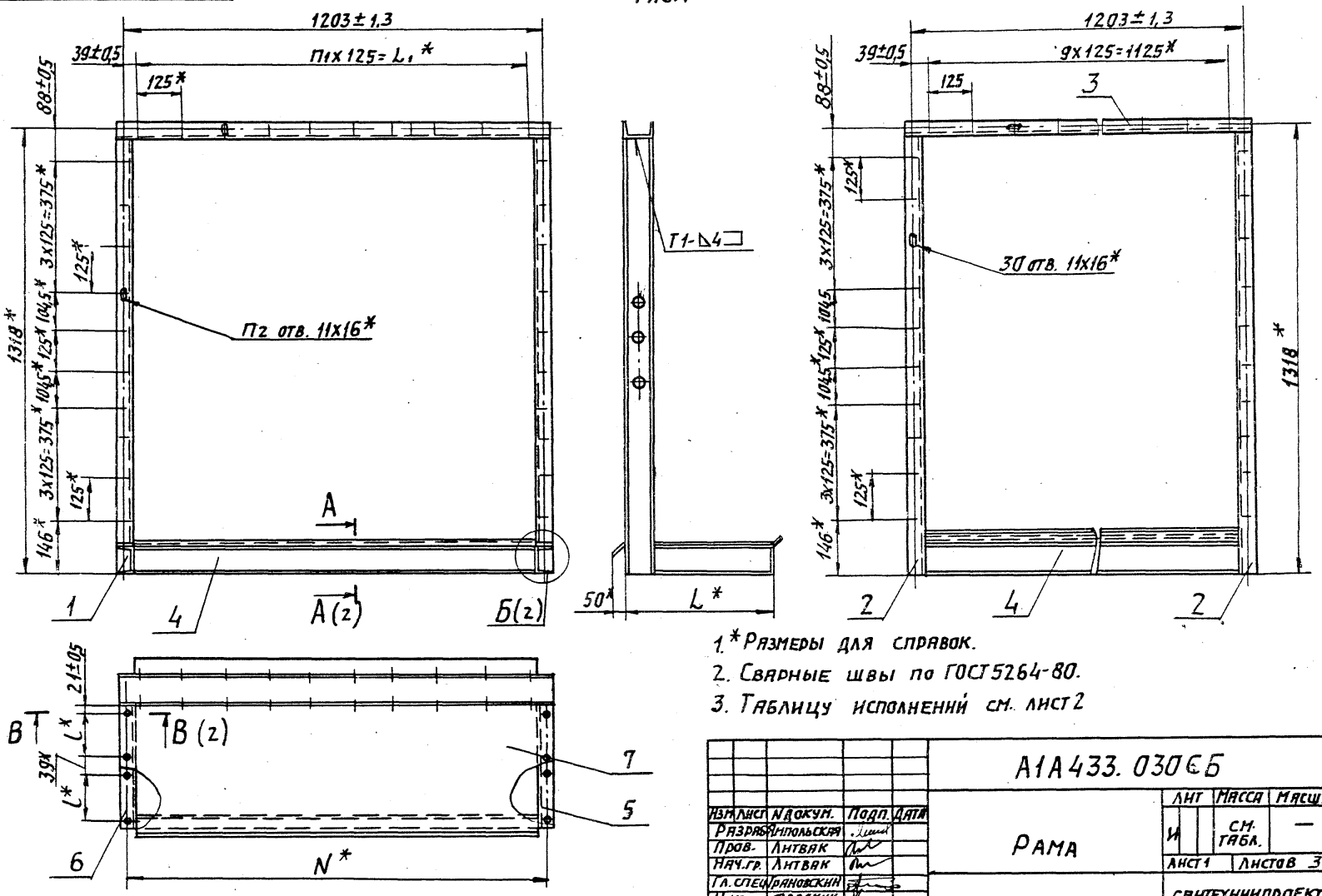

1.* Размеры для справок.

2. Сварные швы по ГОСТ 5264-80.

3. Таблицу исполнений см. лист 2

Изм.	Лист	№ докум.	Подп.	Дата
Разраб.		Ипольская		
Пров.		Литвак		
Нач. гр.		Литвак		
Гл. спец.		Грановский		
Н. контр.		Фрадкин		
Утв.		Спивак		

А1А433.030 Б6

Рама

Лит	Масса	Масштаб
И	См. табл.	—

Лист 1 Листов 3

Сантехниипроект

Инв. № подл. | Подп. и дата | Взам. инв. № | Инв. № дубл. | Подп. и дата

Ц 00194-16 80 Формат А3

А1А433.030СБ

Серия 5.904-75.94 Выпуск 1-15

Инв.№ подл. | Подп. и дата | Взам.инв.№ | Инв.№ дубл. | Подп. и дата

А-А (1:2,5)(1)

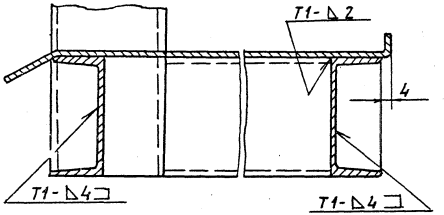

В-В (1:2,5)(1)

Б (1:2,5)(1)

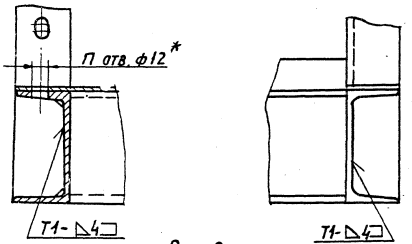

Рис.2

Остальное - см. рис.1

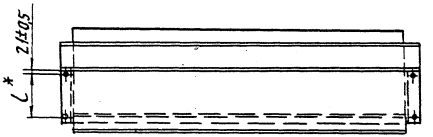

Рис.3

Остальное- см. рис.1

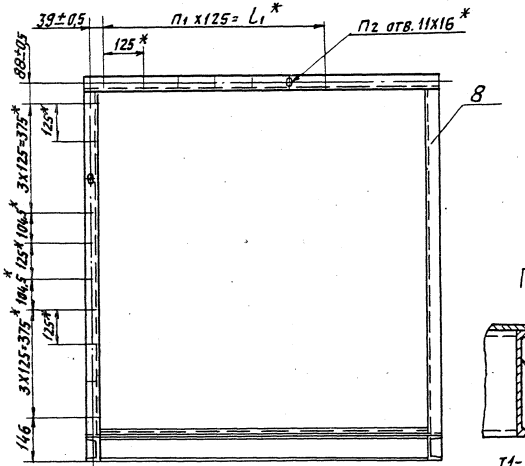

Г-Г (1:2,5)

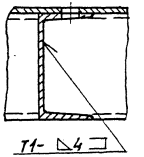

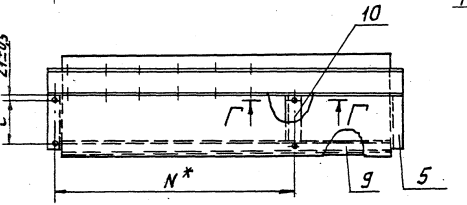

Изм.	Лист	№ докум.	Подп.	Дата	А1А433.030СБ	Лист 2

Ц00194-16 2.1 Формат А3

Выпуск 1-15

Серия 5.904-75.94

А1А433.030СБ

Обозначение	Рис.	Размеры, мм				Кол. шт.			Масса, кг
		L*	L*	L_1*	N*	n	n_1	n_2	
А1А433.030	1	446	144	1125	1205	8	9	30	58
—01		526	184						61
—02	2	263	144			4			52
—03		303	184						54
—04	3	263	144	750	830	8	6	17	53
—05		303	184						55,3
—06		263	144	875	955		7	18	53
—07		303	184						55,3

Изм	Лист	N докум.	Подп.	Дата	А1А433.030 СБ	Лист 3

Формат: А4

А1А433.011

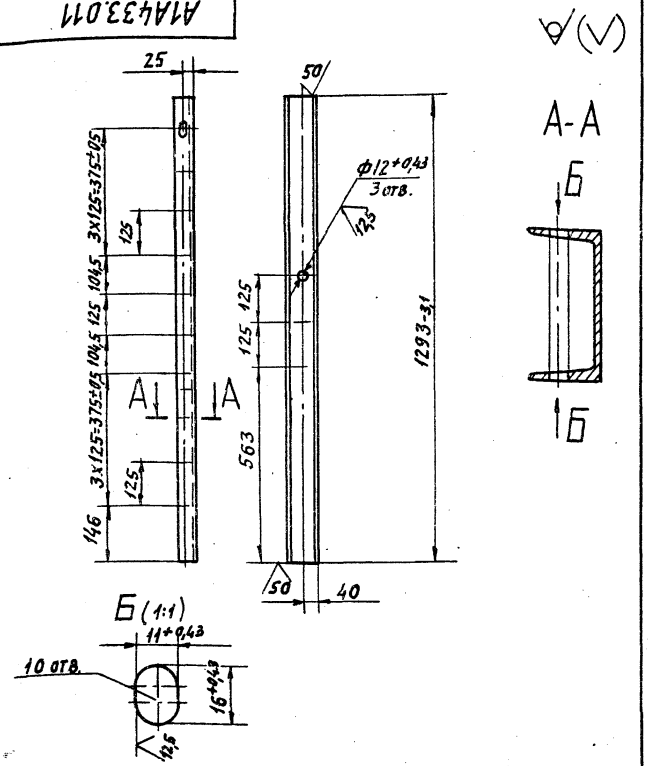

Неуказанные предельные отклонения размеров: $\pm \frac{t_2}{2}$

Изм	Лист	N докум.	Подп.	Дата
Разраб.		Ямпольская		
Пров.		Литвак		
Нач. гр.		Литвак		
Гл. спец.				
Н. контр.		Фрадкин		
Утв.		Спивак		

А1А433.011

Стойка

Лит.	Масса	Масшт.
И	9,1	1:10

Лист | Листов 1

Швеллер 8 ГОСТ 8240-89
Ст 3 ГОСТ 535-88

Сантехниипроект

Ц00194-16 22

Формат: А4

Серия 5.904-75.94 Выпуск 1-15

Инв.№подл. | Подп. и дата | Взам.инв.№ | Инв.№дубл. | Подп. и дата

А1А433.013

50

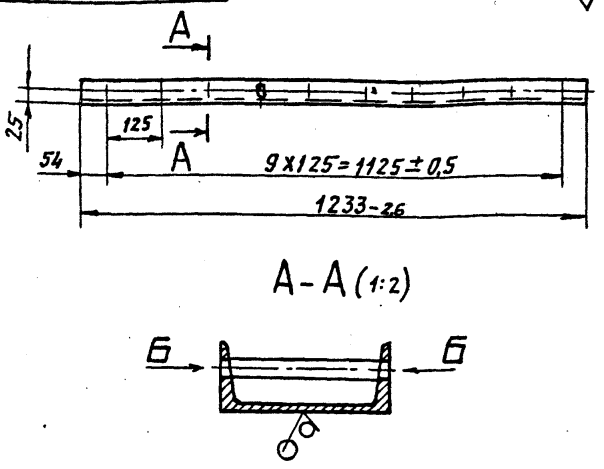

А-А (1:2)

Б (1:1)

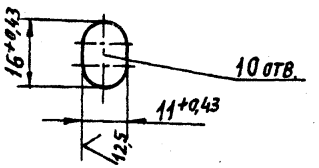

Неуказанные предельные отклонения размеров: $\pm \frac{t_2}{2}$

Изм.	Лист	№ докум.	Подп.	Дата	А1А433.012			
Разраб.		Ампольская			Поперечина	Лит.	Масса	Масшт.
Пров.		Литвак				И	8,7	1:10
Нач.гр.		Литвак				Лист	Листов 1	
Гл.спец.					Швеллер 8 ГОСТ 8240-89 Ст3 ГОСТ 535-88	СантехНИИпроект		
Н.контр.		Фрядкин						
Утв.		Сливак						

Формат: А4

А1А433.018

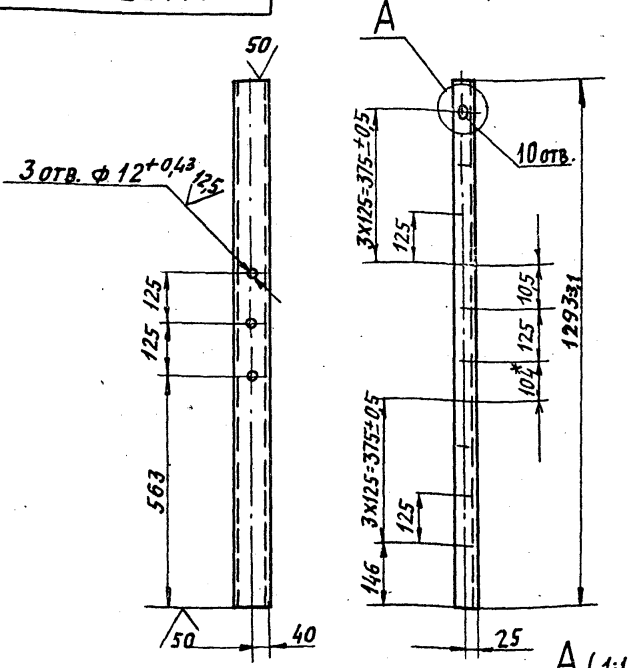

Неуказанные предельные отклонения размеров: $\pm \frac{t_2}{2}$

Изм.	Лист	№ докум.	Подп.	Дата	А1А 433.018			
Разраб.		Ампольская			Стойка	Лит.	Масса	Масшт.
Пров.		Литвак				И	9,1	1:10
Нач.гр.		Литвак				Лист	Листов 1	
Гл.спец.					Швеллер 8 ГОСТ 8240-89 Ст3 ГОСТ 535-88	СантехНИИпроект		
Н.контр.		Фрядкин						
Утв.		Сливак						

Ц 00194-16 2,5 Формат: А4

А1А433.015

Серия 5.904-75.94 Выпуск 1-15

50 (√)

Рис.1

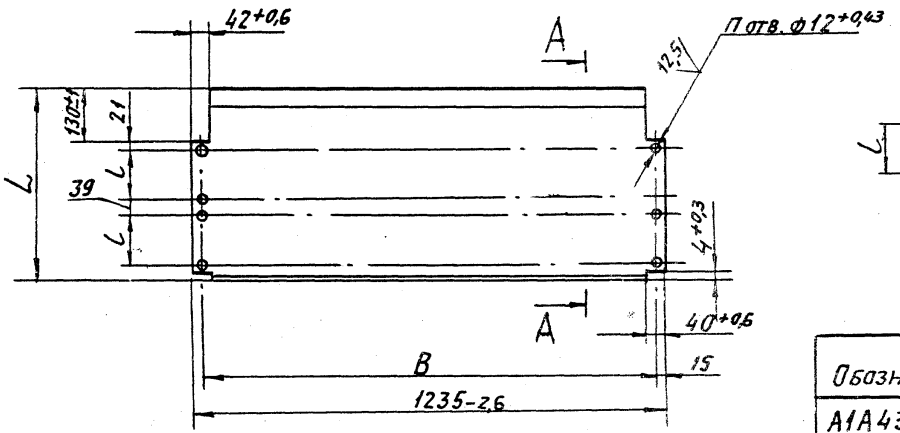

Рис.3

Остальное - см. рис.1

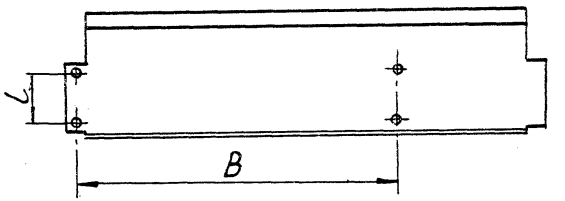

Обозначение	Рис.	Размеры, мм B	L	l	n	Масса кг
А1А433.015	1	1205	500	144	8	9,7
— 01			580	184		11,2
— 02	2		317	144		6,1
— 03			357	184		7,0
— 04	3	830	317	144	4	6,1
— 05			357	184		7,0
— 06		955	317	144		6,1
— 07			357	184		7,0

А-А (1:2)

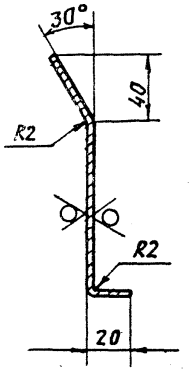

Рис. 2

Остальное - см. рис.1

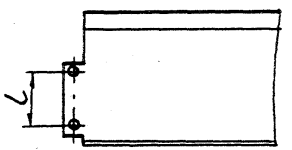

Неуказанные предельные отклонения размеров: $\pm \frac{t_2}{2}$

Изм.	Лист	N докум.	Подп.	Дата
Разраб.		Ямпольская		
Пров.		Литвак		
Нач. гр.		Литвак		
Гл. спец.				
Н. контр.		Фрадкин		
Утв.		Спивак		

А1А433.015

Основание

Лит.	Масса	Масшт.
Н	см. табл.	—

Лист | Листов 1

Лист 2 ГОСТ 19903-74
ОК3608 ГОСТ 16523-89

Сантехниипроект

Инв. N подл. | Подп. и дата | Взам. инв. N | Инв. N дубл. | Подп. и дата

Ц 00194-16 2,4 Формат: А4

А1А433.014

Серия 5.904-75.94 Выпуск 1-15

Инв.№подл. | Подп. и дата | Взам.инв.№ | Инв.№дубл. | Подп. и дата

50/(√)

Рис.1

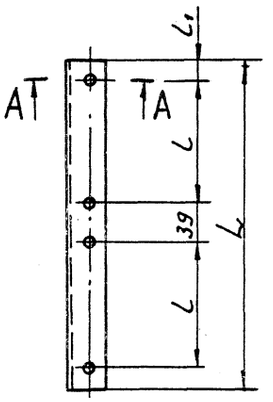

А-А (1:2)

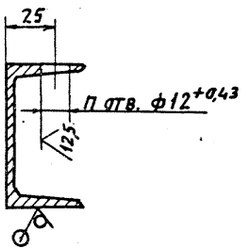

Рис.2
Остальное - см. рис.1

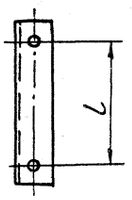

Обозначение	Рис.	Размеры, мм L	l	n	Масса, кг
А1А433.014 - 01;	1	366-2,5	144	4	2,6
— 02; 03		446-2,5	184		3,14
— 04; 05	2	183-1,15	144	2	1,3
— 06; -07		223-1,15	184		3,9

Обозначение	L_1, мм
А1А433.014 -02; -04; -06	21
-01; -03; -05; 07	18

Неуказанные предельные отклонения размеров: $\pm \frac{t_2}{2}$

Изм.	Лист	N докум.	Подп.	Дата
Разраб.		Ятольская		
Пров.		Литвак		
Нач.гр.		Литвак		
Гл.спец.				
Н.контр.		Фрядкин		
Утв.		Сливак		

А1А433.014

Основание

Лит.	Масса	Масшт.
И	см. табл.	—

Лист | Листов 1

Швеллер В ГОСТ 8240-89 / Ст3 ГОСТ 535-88

САНТЕХНИИПРОЕКТ

4.00194-16 25 Формат: А3

Серия 5.904-75.94 Выпуск 1-15

А1А433.016

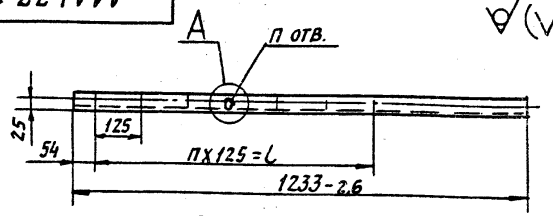

Вид сзади

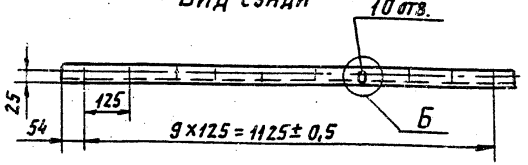

А (1:1)

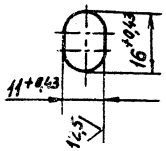

Обозначение	L, мм	n	n₁
А1А433.016	750±0,5	6	7
-01	875±0,5	7	8

Неуказанные предельные отклонения размеров: $\pm \frac{t_2}{2}$

Изм.	Лист	№ докум.	Подп.	Дата	А1А433.016			
Разраб.		Ямпольская			Поперечина	Лит.	Масса	Масшт.
Пров.		Литвак				И	8,7	1:10
Нач. гр.		Литвак				Лист	Листов 1	
Гл. спец.					Швеллер 8 ГОСТ 8240-89 / Ст3 ГОСТ 535-88	Сантехнипроект		
Н. контр.		Фрядкин						
Утв.		Спивак						

Инв. № подл. | Подп. и дата | Взам. инв. № | Инв. № дубл. | Подп. и дата

Формат: А4

А1А433.021

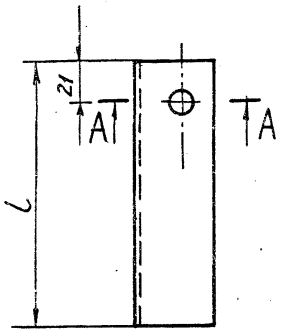

А-А (1:2)

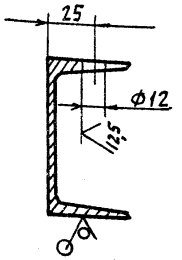

Обозначение	L, мм	Масса, кг
А1А433.021	143	1,0
-01	183	1,3

Неуказанные предельные отклонения размеров: h14; $\pm \frac{t_2}{2}$

Изм.	Лист	№ докум.	Подп.	Дата	А1А433.021			
Разраб.		Ямпольская			Основание	Лит.	Масса	Масшт.
Пров.		Литвак				И	См. табл.	—
Нач. гр.		Литвак				Лист	Листов 1	
Гл. спец.					Швеллер 8 ГОСТ 8240-89 / Ст3 ГОСТ 535-88	Сантехнипроект		
Н. контр.		Фрядкин						
Утв.		Спивак						

Инв. № подл. | Подп. и дата | Взам. инв. № | Инв. № дубл. | Подп. и дата

Формат: А4

Серия 5.904-75.94 Выпуск 1-15

А1А434.001

50 V(V)

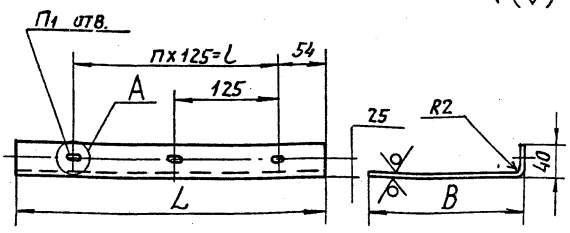

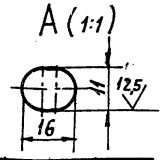

Обозначение	Размеры, мм B	L	l	n	n1	Масса кг
А1А434.001	378	183	250±0,5	2	3	1,33
-01		223				1,57
-02	252	183	—	—	2	0,9
-03		223				1,04

Неуказанные предельные отклонения размеров: $H14;\ h14;\ \pm\frac{t_2}{2}$

Изм.	Лист	N докум.	Подп.	Дата
Разраб.		Ипольская		
Пров.		Литвак		
Нач.гр.		Литвак		
Гл.спец.				
Н.контр.		Фрайкин		
Утв.		Спивак		

А1А434.001

Щиток

Лит.	Масса	Масшт.
И	см. табл.	—

Лист 2 ГОСТ 19903-74 ОК3608 ГОСТ 16523-89

Лист | Листов 1

САНТЕХНИИПРОЕКТ

Формат: А4

Инв.№ подл. | Подп. и дата | Взам.инв.№ | Инв.№ дубл. | Подп. и дата

Формат	Зона	Поз.	Обозначение	Наименование	Кол.	Примечание
				Документация		
А3			А1А434.000СБ	Сборочный чертеж		
А4			А1А433.000ТО	Техническое описание		
				Сборочные единицы		
А4		1	А1А433.010	Элемент регулирующий	1	
А4		2	А1А433.020	Корпус	1	
				Стандартные изделия		
		3		Болт М10-6g х30.36 ГОСТ 7798-70	108	
		4		Гайка М10-6Н.5 ГОСТ 5915-70	108	
		5		Шайба 10.02 ГОСТ 10906-78	64	
		6		Шайба 10.02 ГОСТ 11371-78	2	
				Материалы		
		7		Паронит ПОН-А-3,0 ГОСТ 481-80	2,8	кг

Инв.№ подл. | Подп. и дата | Взам.инв.№ | Инв.№ дубл. | Подп. и дата

Изм.	Лист	N докум.	Подп.	Дата
Разраб.		Ипольская		
Пров.		Литвак		
Нач.гр.		Литвак		
Н.контр.		Фрайкин		
Утв.		Спивак		

А1А434.000

Секция калориферная для приточной камеры 2ПК10

Лит.	Лист	Листов
И1	1	5

САНТЕХНИИПРОЕКТ

Ц 00194-16 27 Формат: А4

Серия 5.904-75.94 Выпуск 1-15

Формат	Зона	Поз.	Обозначение	Наименование	Кол.	Примечание
			Переменные данные для исполнений:			
				А1А434.000		
				Сборочные единицы		
А4		8	А1А433.030-04	Рама	1	
				Детали		
А4		9	А1А433.001	Щиток	1	
А4		10	А1А434.001	Щиток	1	
А4		11	А1А434.002	Лист ограждающий	2	
А4		12	А1А434.003	Профиль	1	
				Прочие изделия		
		13		Калорифер КВС-5-II ТУ22-5721-84		2 шт. допуск. замена на поз.14
		14		Калорифер КСК3-8-02 ТУ22-5757-84		2 шт. примен. взамен поз. 13
				А1А434.000-01		
				Сборочные единицы		
А4		8	А1А433.030-05	Рама	1	

Инв.№подл. | Подп. и дата | Взам.инв.№ | Инв.№дубл. | Подп. и дата

Изм. Лист N докум. Подп. Дата

А1А434.000 Лист 2

Формат: А4

Формат	Зона	Поз.	Обозначение	Наименование	Кол.	Примечание
				Детали		
А4		9	А1А433.001-01	Щиток	1	
А4		10	А1А434.001-01	Щиток	1	
А4		11	А1А434.002	Лист ограждающий	2	
А4		12	А1А434.003	Профиль	1	
				Прочие изделия		
		13		Калорифер КВБ-8-5-II ТУ22-5721-84		2 шт. допуск. замена на поз.14
		14		Калорифер КСК4-8-02 ТУ22-5757-84		2 шт. примен. взамен поз. 13
				А1А434.000-02		
				Сборочные единицы		
А4		8	А1А434.030-06	Рама	1	
				Детали		
А4		9	А1А433.001	Щиток	1	
А4		10	А1А434.001-02	Щиток	1	
А4		11	А1А434.002-01	Лист ограждающий	2	
А4		12	А1А434.003-01	Профиль	1	

Инв.№подл. | Подп. и дата | Взам.инв.№ | Инв.№дубл. | Подп. и дата

Изм. Лист N докум. Подп. Дата

А1А434.000 Лист 3

Формат: А4

Серия 5.904-75.94 Выпуск 1-15

Формат	Зона	Поз.	Обозначение	Наименование	Кол.	Примечание
				Прочие изделия		
		13		Калорифер КВС9-Б-II		
				ТУ 22-5721-84		2 шт.
						допуск.
						замена
						на поз. 14
		14		Калорифер КСК3-9-02		2 шт.
				ТУ 22-5757-84		примен.
						взамен
						поз. 13
				А1А434.000-03		
				Сборочные единицы		
А4		8	А1А434.030-07	Рама	1	
				Детали		
А4		9	А1А433.001-01	Щиток	1	
А4		10	А1А434.001-03	Щиток	1	
А4		11	А1А 434.002-01	Лист ограждающий	2	
А4		12	А1А 434.003-01	Профиль	1	
				Прочие изделия		
		13		Калорифер КВБ9-Б-II		
				ТУ 22-5721-84		2 шт.
						допуск.
						замена
						на поз. 14

Инв.№ подл. | Подп. и дата | Взам. инв.№ | Инв.№ дубл. | Подп. и дата

Изм. Лист | № докум. | Подп. | Дата

А1А434.000

Лист 4

Формат: А4

Формат	Зона	Поз.	Обозначение	Наименование	Кол.	Примечание
		14		Калорифер КСК4-9-02		
				ТУ 22-5757-84		2 шт.
						примен.
						взамен
						поз. 13

Инв.№ подл. | Подп. и дата | Взам. инв.№ | Инв.№ дубл. | Подп. и дата

Изм. Лист | № докум. | Подп. | Дата

А1А434.000

Лист 5

Формат: А4

А1А434.000 СБ

Серия 5.904-75.94 Выпуск 1-15

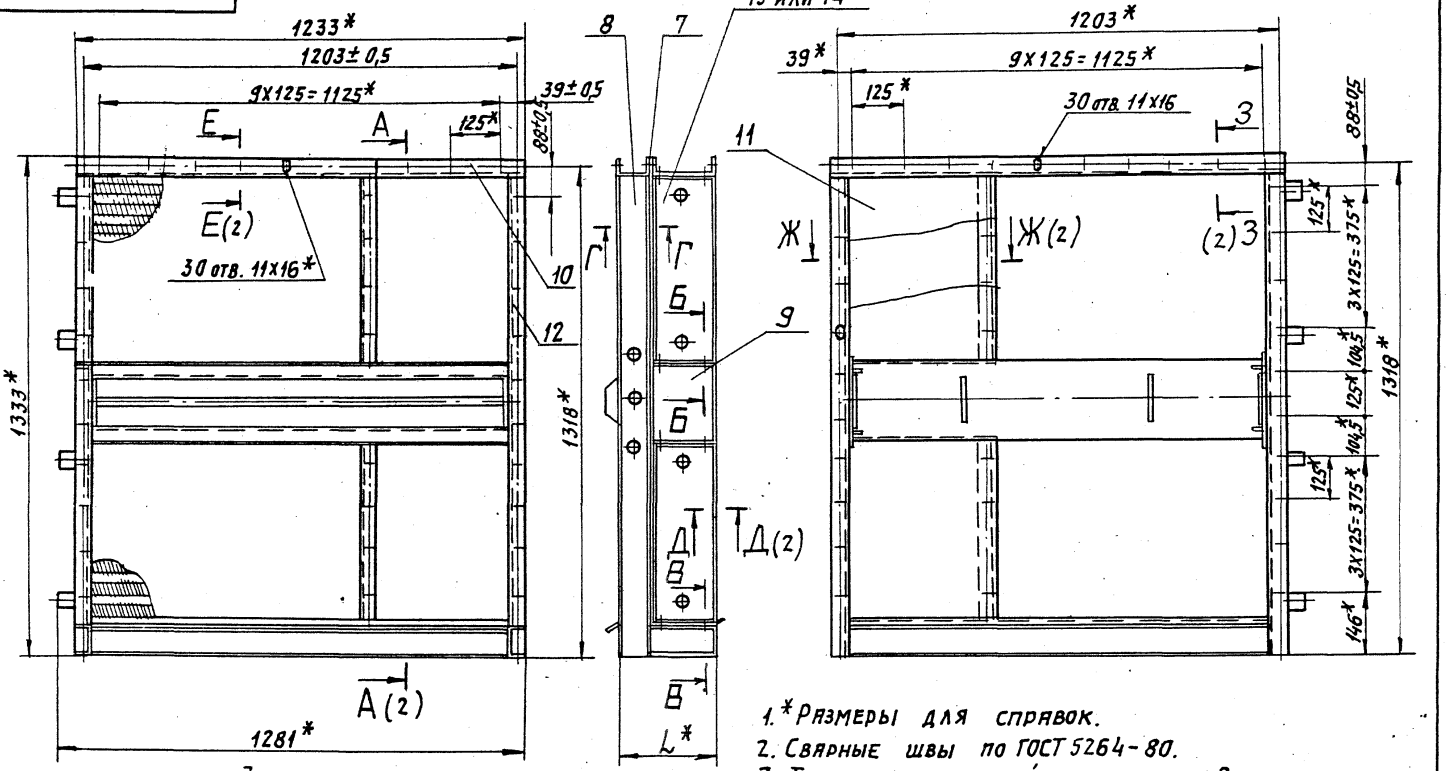

1. * Размеры для справок.
2. Сварные швы по ГОСТ 5264-80.
3. Таблицу исполнений смотри лист 2

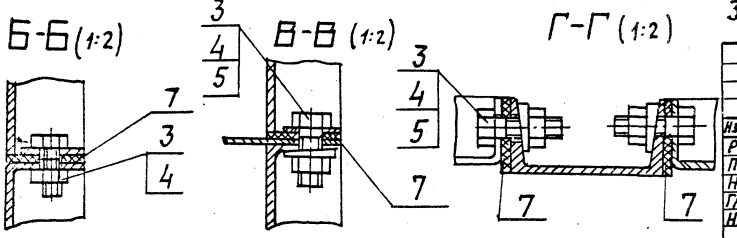

Изм.	Лист	№ докум.	Подп.	Дата
Разраб.		Ниполькая		
Пров.		Литвяк		
Нач. гр.		Литвяк		
Гл. спец.		Ржавский		
Н. контр.		Фрядкин		
Утв.		Сливак		

А1А 434.000 СБ

Секция калориферная для приточной камеры 2ПК10

Лит.	Масса	Масшт.
И	см. табл.	—
Лист 1	Листов 2	

Сантехнипроект

Инв.№ подл. | Подп. и дата | Взам. инв.№ | Инв.№ дубл. | Подп. и дата

А1А434.000 СБ

Серия 5.904-75.94 Выпуск 1-15

Инв.№подл. | Подп. и дата | Взам.инв.№ | Инв.№дубл. | Подп. и дата

А-А (1)

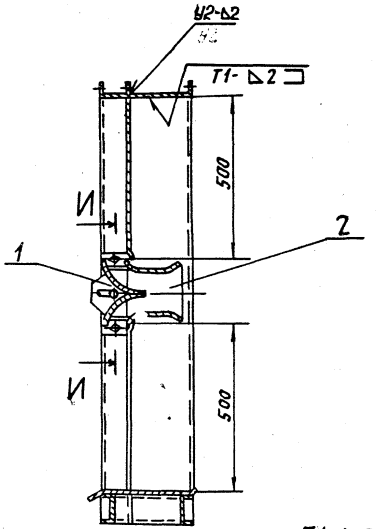

Ж-Ж (1:2)(1)

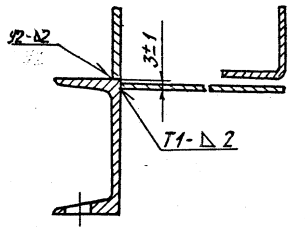

И-И (1:4)

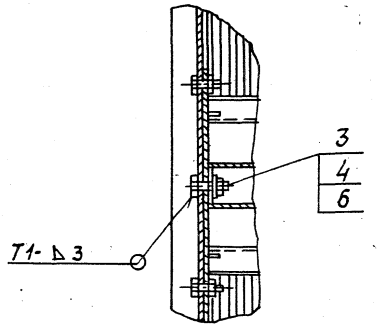

Е-Е (1:2)(1)

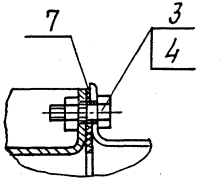

З-З (1:2)(1)

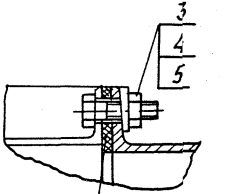

Д-Д (1:2)(1)

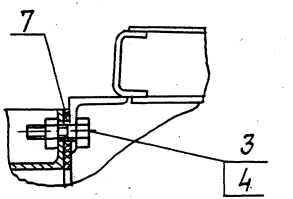

Обозначение	Тип калорифера	* L, мм	Масса, кг
А1А434.000	КВс8-Б-II или КСк3-8-02	263	187
-01	КВБ8-Б-II или КСк4-8-02	303	215
-02	КВс9-Б-II или КСк3-9-02	263	195
-03	КВБ9-Б-II или КСк4-9-02	303	228

Изм.	Лист	N докум.	Подп.	Дата	А1А434.000 СБ	Лист 2

А1А434.003

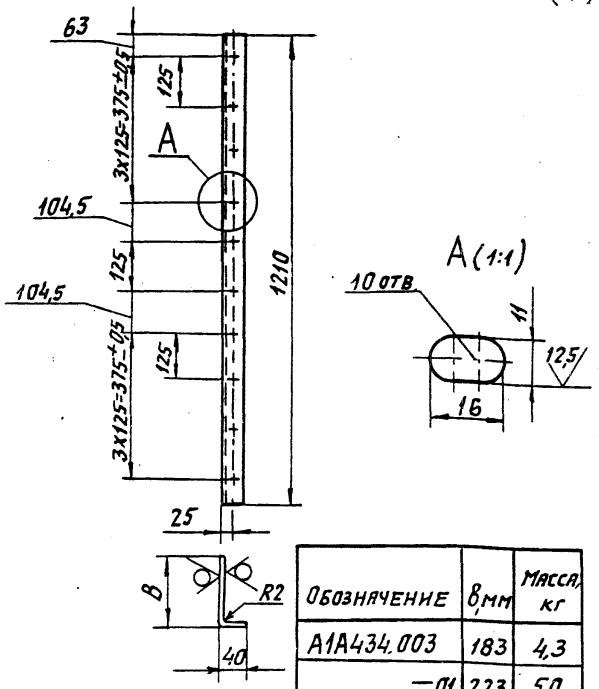

Обозначение	δ, мм	Масса, кг
А1А434.003	183	4,3
—01	223	5,0

Неуказанные предельные отклонения размеров: $H14;\ h14;\ \pm\frac{t2}{2}$

Изм.	Лист	№ докум.	Подп.	Дата
Разраб.		Ямпольская		
Пров.		Литвак		
Нач. гр.		Литвак		
Гл. спец.				
Н. контр.		Фрядкин		
Утв.		Сливак		

А1А434.003 Профиль

Лит.	Масса	Масштаб
И	см. табл.	—
Лист	Листов 1	

Лист 2 ГОСТ 19903-74 / ОК 360В ГОСТ 16523-89

САНТЕХНИИПРОЕКТ

Формат: А4

А1А434.002

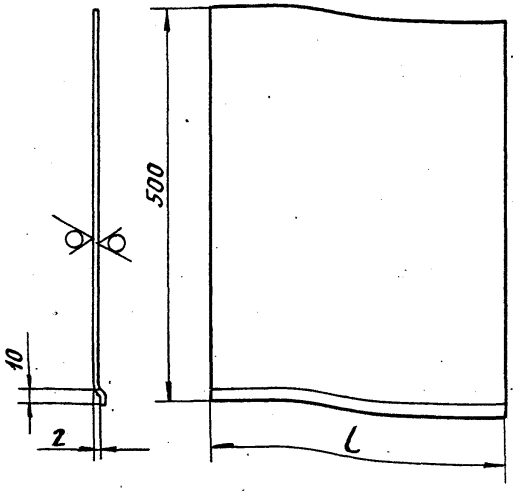

Обозначение	l, мм	Масса, кг
А1А434.002	375	2,7
—01	250	2,0

Изм.	Лист	№ докум.	Подп.	Дата
Разраб.		Ямпольская		
Пров.		Литвак		
Нач. гр.		Литвак		
Гл. спец.				
Н. контр.		Фрядкин		
Утв.		Сливак		

А1А434.002 Лист ограждающий

Лит.	Масса	Масштаб
И	см. табл.	—
Лист	Листов 1	

Лист 2 ГОСТ 19903-74 / ОК 360В ГОСТ 16523-89

САНТЕХНИИПРОЕКТ

Формат: А4

МГП «Информреклама издат» Зак. 326 Тир. 100

gost.e-ecolog.ru