ТИПОВЫЕ КОНСТРУКЦИИ ИЗДЕЛИЯ И УЗЛЫ ЗДАНИЙ И СООРУЖЕНИЙ

СЕРИЯ 5.904-75.94

КАМЕРЫ ПРИТОЧНЫЕ ВЕНТИЛЯЦИОННЫЕ ПРОИЗВОДИТЕЛЬНОСТЬЮ
от 10 до 125 тыс. м³/ч.

ВЫПУСК 1-14
ОРОСИТЕЛЬНАЯ СЕКЦИЯ ДЛЯ ПРИТОЧНОЙ КАМЕРЫ 2ПК125.

РАБОЧИЕ ЧЕРТЕЖИ

Ц00894-15

gost.e-ecolog.ru

ТИПОВЫЕ КОНСТРУКЦИИ, ИЗДЕЛИЯ И УЗЛЫ ЗДАНИЙ И СООРУЖЕНИЙ

СЕРИЯ 5.904-75.94

КАМЕРЫ ПРИТОЧНЫЕ ВЕНТИЛЯЦИОННЫЕ ПРОИЗВОДИТЕЛЬНОСТЬЮ

от 10 до 125 тыс. м³/ч

ВЫПУСК 1-14

ОРОСИТЕЛЬНАЯ СЕКЦИЯ ДЛЯ ПРИТОЧНОЙ КАМЕРЫ 2ПК125

РАБОЧИЕ ЧЕРТЕЖИ

РАЗРАБОТАНЫ

ГПКНИИ САНТЕХНИИПРОЕКТ

ГЛАВНЫЙ ИНЖЕНЕР ИНСТИТУТА Л.А.Степанов

ГЛАВНЫЙ ИНЖЕНЕР ПРОЕКТА В.А.Сливак

УТВЕРЖДЕНЫ

ГЛАВПРОЕКТОМ ГОССТРОЯ РОССИИ, ПИСЬМО от 25.02.94. №9-3-2/34 И ВВЕДЕНЫ В ДЕЙСТВИЕ ГПКНИИ САНТЕХНИИПРОЕКТ с 30.06.94, ПРИКАЗ от 01.03. 1994г. №7

Серия 5.904-75.94 выпуск 1-14

Обозначение	Наименование	Стр
А1А432.000-ТО	Секция оросительная для приточной камеры 2ПК125. Техническое описание	4
А1А432.000	Секция оросительная для приточной камеры 2ПК125	5
А1А432.011	Сепаратор входной	
А1А432.000 СБ	Секция оросительная для приточной камеры 2ПК125	6
А1А432.010	Корпус секции	8
А1А432.012	Гребенка	9
А1А432.010 СБ	Корпус секции	10
А1А432.013	Пластина	14
А1А432.014	Шайба	
А1А432.015	Шайба	15
А1А432.016	Манжета	
А1А432.017	Патрубок	16
А1А432.018	Перекладина	
А1А432.019	Перекладина	17
А1А432.021	Труба сливная	

Обозначение	Наименование	Стр
А1А432.024	Хомут	18
А1А432.133	Распорка	
А1А432.030	Панель передняя	19
А1А432.040	Панель задняя	
А1А432.030 СБ	Панель передняя	20
А1А432.031	Планка	21
А1А432.032	Планка	
А1А432.034	Ребро	22
А1А432.035	Стенка	
А1А432.040 СБ	Панель задняя	23
А1А432.042	Стенка	24
А1А432.051	Планка	
А1А432.050	Панель верхняя	25
А1А432.050 СБ	Панель верхняя	26
А1А432.055	Стенка	27
А1А432.061	Планка	
А1А432.060	Поддон	28
А1А432.062	Планка	29

Изм.	Лист	№ докум.	Подп.	Дата
Разраб.		Ямпольский		
Пров.		Литвак		
Нач.гр.		Литвак		
Н.контр.		Фроднин		
Утв.		Спивак		

5.904-75.94. 1-14

Содержание

Лит.	Лист	Листов
И	1	2

САНТЕХНИИПРОЕКТ

Копировал Ц00194-15 3 Формат А3

Инв.№ подл. | Подп. и дата | Взам. инв.№ | Инв.№ дубл. | Подп. и дата

Обозначение	Наименование	Стр.
А1А432.060СБ	Поддон	30
А1А432.063	Планка	33
А1А432.068	Перекладина	
А1А432.071	Направляющая	34
А1А432.072	Распорка	
А1А432.073	Накладка	35
А1А432.076	Стенка	
А1А432.077	Ребро	36
А1А432.082	Бобышка	
А1А432.083	Пробка	37
А1А432.084	Патрубок	
А1А432.085	Лист опорный	38
А1А432.104	Ручка	
А1А432.090	Перелив	39
А1А432.090СБ	Перелив	
А1А432.091	Труба	40
А1А432.092	Патрубок	
А1432.093	Воронка	41
А1А432.094	Кронштейн	
А1А432.100	Фильтр сетчатый	42
А1А432.100 СБ	Фильтр сетчатый	

Обозначение	Наименование	Стр
А1А432.101	Полоса	43
А1А432.102	Полоса	
А1А432.110	Решетка ходовая	44
А1А432.120	Решетка ходовая	
А1А432.110 СБ	Решетка ходовая	45
А1А432.120 СБ	Решетка ходовая	
А1А432.161	Седло	46
А1А432.130	Кронштейн	
А1А432.130 СБ	Кронштейн	47
А1А432.140	Коллектор	48
А1А432.150	Стояк коллектора	
А1А432.140 СБ	Коллектор	49
А1А432.141	Труба	
А1А432.142	Патрубок	50
А1А432.152	Патрубок	
А1А432.151	Стояк	51
А1А432.150 СБ	Стояк коллектора	
А1А432.160	Хомут	52
А1А432.160 СБ	Хомут	

Инв.№подл. | Подп. и дата | Взам.инв.№ | Инв.№ дубл. | Подп. и дата

В настоящем выпуске приведены рабочие чертежи оросительной секции для камеры 2ПК125.

В секции применены широкофакельные форсунки типа ШФ, позволяющие осуществлять остановку процесса тепломассообмена при достижении заданной конечной влажности, без воздушного байпаса в оросительной секции и калориферов второго подогрева.

Оросительная секция выполнена совмещенной с соединительной секцией и имеет удлиненный поддон. Длина той части оросительной секции, в которой осуществляется тепловлажная обработка воздуха, составляет 1250мм, ограничена входным и выходным сепараторами, и имеет герметическую дверь, над которой установлено смотровое окно. Длина другой части оросительной секции, которая служит соединительной секцией, составляет 750мм. Эта часть ограничена выходными сепараторами и торцевой панелью и также имеет герметическую дверь.

Чертежи торцевой панели и ограждающей решетки заимствуются из чертежей соединительной секции соответствующего типоразмера (выпуск 1-7). Через гибкую вставку оросительная секция соединяется с вентилятором.

Выполнение поддона оросительной секции удлиненным, позволяет сделать его объем достаточным для эффективной работы циркуляционных насосов и всей оросительной системы.

Выходные сепараторы для удобства монтажа, обслуживания и ремонта установлены в кассеты. Входные сепараторы выполнены в виде съемных пластин с горизонтальной осью и установлены наклонно в виде жалюзи.

Подвод воды в секцию осуществляется посредством четырех коллекторов, попарно распределенных по высоте. Коллектора имеют стояки с взаимовстречным распылением воды.

В поддоне установлены фильтр для очистки воды, поплавковый клапан для подпитки поддона, водозаборное устройство и другое оборудование.

Чертежи блока выходных сепараторов, смотрового окна, форсунки и поплавкового клапана приведены в выпуске 1-35 „Унифицированные узлы" настоящей серии.

Дверь в оросительной секции выполняется по типовой серии 5.904-4.

Присоединение оросительной секции к вентилятору осуществляется через гибкие вставки, выполненные по типовой серии 5.904-38.

Изм.	Лист	№ докум.	Подп.	Дата	А1АН32.000-ТО			
Разраб.		Литвак			Секция оросительная для приточной камеры 2ПК125. Техническое описание	Лит.	Лист	Листов
Пров.		Гранович				И		1
Нач.гр.		Литвак				САНТЕХНИИПРОЕКТ		
Н.контр.		Фралкин						
Утв.		Спивак						

Копировал Ц 00194-15 5 Формат А4

Инв.№ подл. | Подп. и дата | Взам.инв.№ | Инв.№ дубл. | Подп. и дата

Серия 5.904-75.94 выпуск 1-14

Формат	Зона	Поз.	ОБОЗНАЧЕНИЕ	НАИМЕНОВАНИЕ	Кол.	Примечание
				Документация		
А3			А1А 432.000 СБ	Сборочный чертеж		
				Сборочные единицы		
А4		1	А1А 423.040	Панель торцевая	1	выпуск 1-7
А4		2	А1А 423.050	Решетка ограждающая	1	выпуск 1-7
А4		3	А1А 432.010	Корпус секции	1	
				Стандартные изделия		
				Болты ГОСТ 7798-70		
		4		М6-6q×20.36		
		5		М10-6q×35.36		
				Гайки ГОСТ 5915-70		
		6		М6.6Н.5		
		7		М6.6Н.5		
				Материалы		
		8		Пластина 1Н-I-ТМКЩ-М-3		
				ГОСТ 7338-90	1,57	кг

Подп. и дата | Инв. № дубл. | Взам. инв. № | Подп. и дата | Инв. № подл.

Изм.	Лист	№ докум.	Подп.	Дата
Разраб.		Чебоксаров		
Пров.		Фрадкин		
Нач.гр.		Фрадкин		
Н.контр.		Литвак		
Утв.		Спивак		

А1А 432.000

Секция оросительная для приточной камеры 2ПК 125

Лит.	Лист	Листов
И		1

САНТЕХНИИПРОЕКТ

Копировал

Формат А4

А1А 432 011

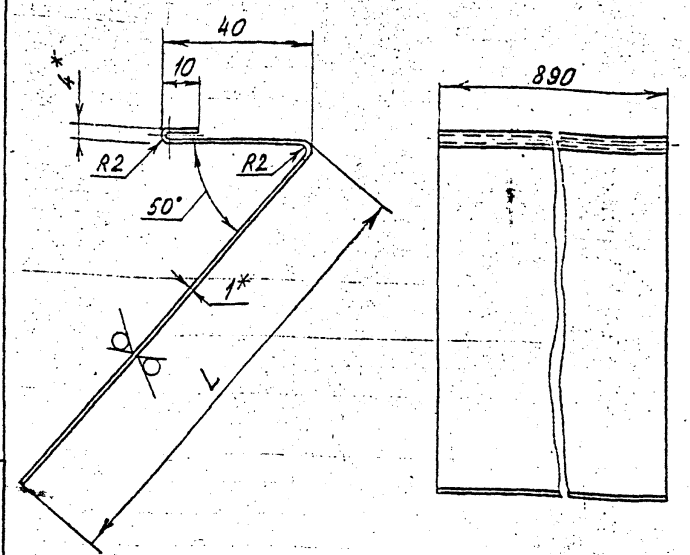

Обозначение	L, мм	Масса, кг
А1А 432.011	120	1,2
-01	250	2,1

1.* Размеры для справок.
2. h14; $\pm \frac{t_2}{2}$

Подп. и дата | Инв. № дубл. | Взам. инв. № | Подп. и дата | Инв. № подл.

Изм.	Лист	№ докум.	Подп.	Дата
Разраб.		Чебоксаров		
Пров.		Фрадкин		
Нач.гр.		Фрадкин		
Гл. спец.		Грановский		
Н.контр.		Литвак		
Утв.		Спивак		

А1А 432.011

Сепаратор входной

Лит.	Масса	Масштаб
И	см. табл.	—

Лист | Листов 1

Лист 1,0 ГОСТ 19903-74
ОК360В ГОСТ 16523-89

САНТЕХНИИПРОЕКТ

Ц 00194-15

Формат А4

АIА 432 000СБ

Серия 5.904-75.94 Выпуск 1-14

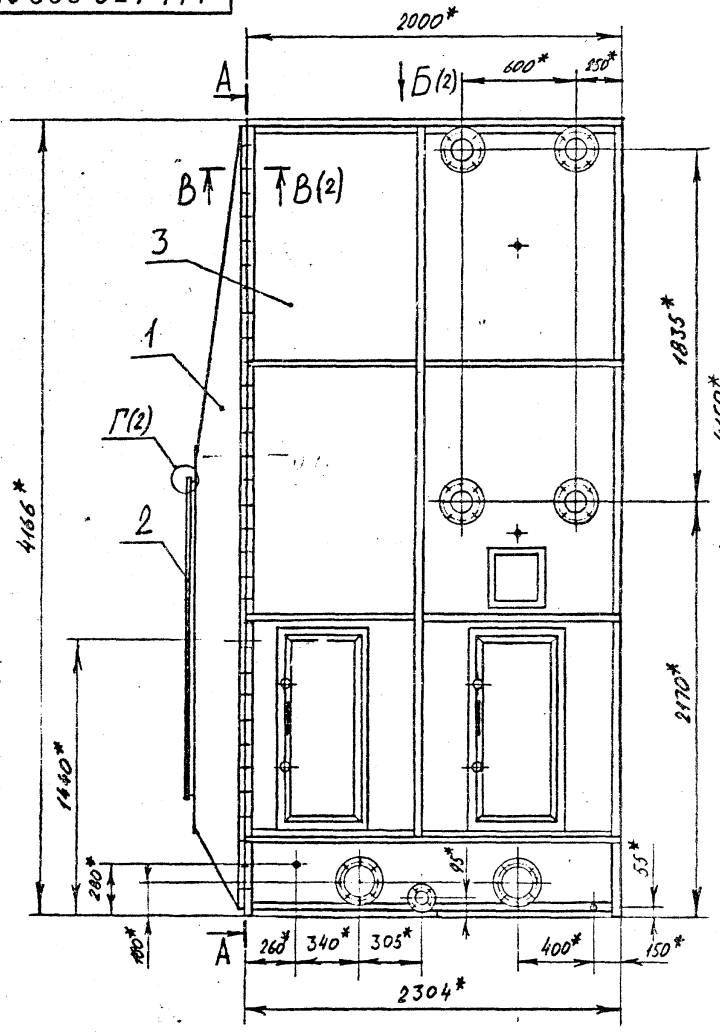

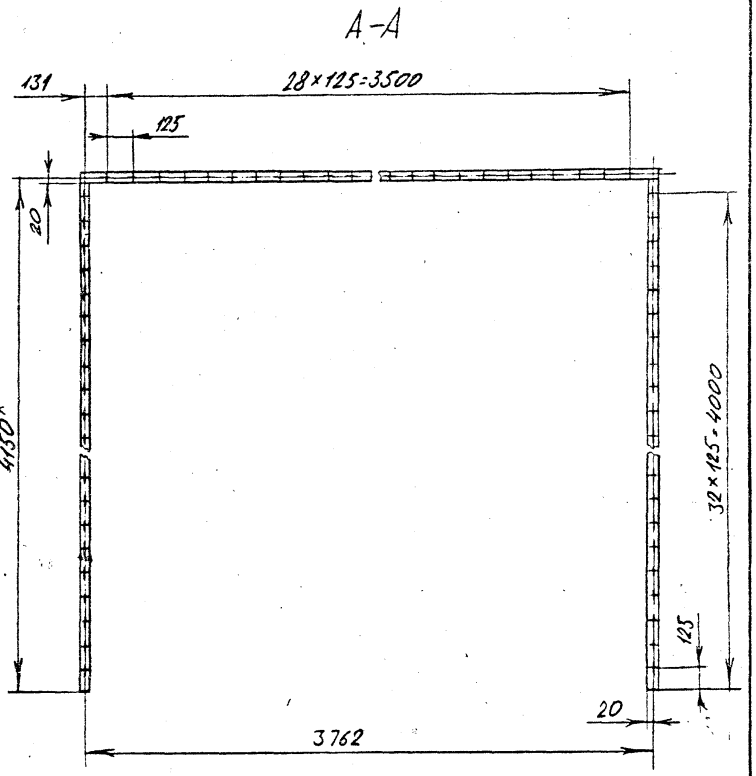

1* Размеры для справок

2. H14; $\pm \frac{t_2}{2}$

Изм.	Лист	№ докум.	Подп.	Дата
Разраб.		Лебоксаров		
Пров.		Фрайкин		
Нач. гр.		Фрайкин		
Гл. спец.		Грановский		
Н. контр.		Литвак		
Утвердил		Сливак		

АIА 432.000 СБ

Секция оросительная для приточной камеры 2ПК 125

Лит.	Масса	Масштаб
И	4812	1:20

Лист 1 Листов 2

СантехНИИпроект

Копировал Ц 00194-15 Формат А3

Инв. № подл. | Подп. и дата | Взам. инв. № | Инв. № дубл. | Подп. и дата

А1А 432 000 СБ

Серия 5.904-75.94 Выпуск 7-14

Б (1)

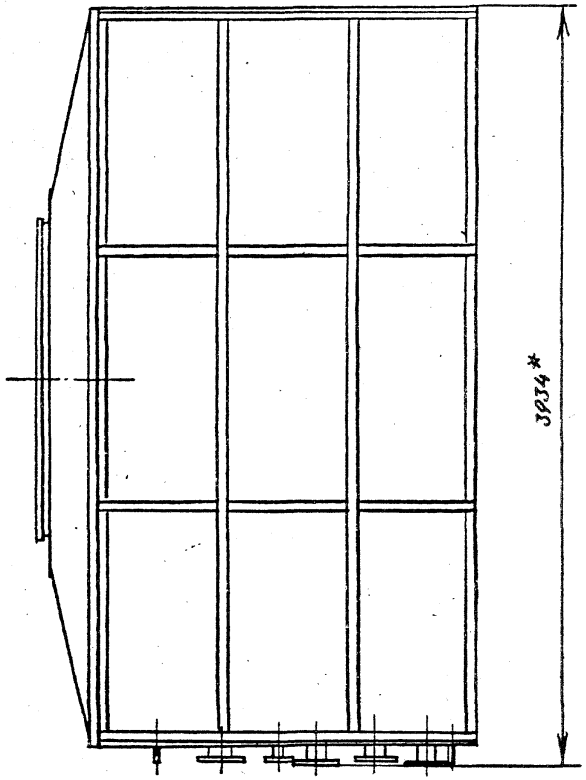

В-В (1:2) (1)

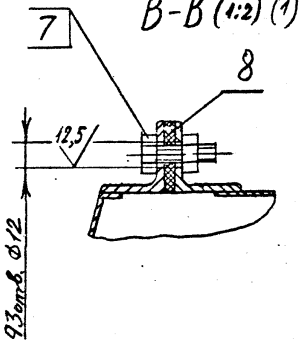

Г (1:1) (1)

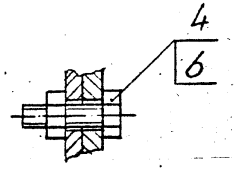

Инв. № подл. | Подп. и дата | Взам. инв. № | Инв. № дубл. | Подп. и дата

Изм.	Лист	№ докум.	Подп.	Дата	А1А 432 000 СБ	Лист 2

Ц00194-15 8 формат А3

Выпуск 1-14

Серия 5.904-75.94

Формат	Зона	Поз.	ОБОЗНАЧЕНИЕ	НАИМЕНОВАНИЕ	Кол.	Примечание
				Документация		
А3			А1А 432.010 СБ	Сборочный чертеж		
				Сборочные единицы		
А4		1	А1А 432.030	Панель передняя	1	
А4		2	А1А 432.040	Панель задняя	1	
А4		3	А1А 432.050	Панель верхняя	1	
А4		4	А1А 432.060	Поддон		
А4		5	А1А 432.110	Решетка ходовая	1	
А4		6	А1А 432.120	Решетка ходовая	1	
А4		7	А1А 432.130	Кронштейн	1	
А4		8	А1А 432.140	Коллектор	4	
А4		9	А1А 432.150	Стояк коллектора	32	
А4		10	А1А 432.160	Хомут	6	
А4		11	А6Е006.000	Блок сепараторов	12	Выпуск 1-35
А4		12	А12А130.000	Форсунка	512	Выпуск 1-35
А4		13	А14М055.000	Окно смотровое	1	Выпуск 1-35
А4		14		Дверь неутепленная		
				Дс 0,9×0,4 Серия 5.904-4	2	Тип. констр.

Изм.	Лист	№ докум.	Подп.	Дата
Разраб.	Черкасов			
Пров.	Фрадкин			
Нач.гр.	Фрадкин			
Н.контр.	Литвак			
Утв.	Сливак			

А1А 432.010

Корпус секции

Лит.	Лист	Листов
М	1	3

САНТЕХНИИПРОЕКТ

Копировал

Формат А4

Подп. и дата | Инв. № дубл. | Взам. инв. № | Подп. и дата | Инв. № подл.

8

Формат	Зона	Поз.	ОБОЗНАЧЕНИЕ	НАИМЕНОВАНИЕ	Кол.	Примечание
				Детали		
А4		15	А1А 432.011	Сепаратор входной	196	
		16	-01	Сепаратор входной	4	
А4		17	А1А 432.012	Гребенка	6	
А4		18	А1А 432.013	Пластина	6	
А4		19	А1А 432.014	Шайба	60	
		20	-01	Шайба	12	
А4		21	А1А 432.015	Шайба	60	
		22	-01	Шайба	12	
А4		23	А1А 432.016	Манжета	512	
А4		24	А1А 432.017	Патрубок	4	
А4		25	А1А 432.018	Перекладина	2	
А4		26	А1А 432.019	Перекладина	1	
		27	-01	Перекладина	1	
А4		28	А1А 432.021	Труба сливная	4	
		29	-01	Труба сливная	4	
Б4		30	А1А 432.022	Пластина		
				Лист 2,0 ГОСТ 19903-74 ОК360В ГОСТ16523-89		
				170-1 × 3718-1,6	2	10,0кг
Б4		31	А1А 432.023	Пластина		
				Лист 2,0 ГОСТ 19903-74 ОК360В ГОСТ16523-89		
				50-1,6 × 50-1,6	4	0,04кг
А4		32	А1А 432.024	Хомут	2	

Изм.	Лист	№ докум.	Подп.	Дата

А1А 432.010

Лист 2

Копировал Ц 00194-15 9 Формат А4

Серия 5.904-75.94 Выпуск 1-14

Формат	Зона	Поз.	ОБОЗНАЧЕНИЕ	НАИМЕНОВАНИЕ	Кол.	Примечание
				Стандартные изделия		
		33		Болт М10-6g×35.36		
				ГОСТ 7798-70	310	
				Гайки ГОСТ 5915-70		
		34		М10-6Н.5	310	
		35		М12-6Н.5	32	
		36		Шайба 10.02		
				ГОСТ 10906-78	160	
		37		Контргайка 50		
				ГОСТ 8968-75	32	
		38		Муфта 50		
				ГОСТ 8966-75	32	
		39		Фланец 1-125-16		
				ГОСТ 12820-80	4	
				Прочие изделия		
		40		Светильник		
				НСП02×60/Р 5303		
				ТУОЛ Ф53041-70	4	

Изм. | Лист | № докум. | Подп. | Дата

А1А 432 010

Лист 3

Копировал

Формат А4

Подп. и дата | Инв. № дубл. | Взам. инв. № | Подп. и дата | Инв. № подл.

9

А1А 432 012

50 √(√)

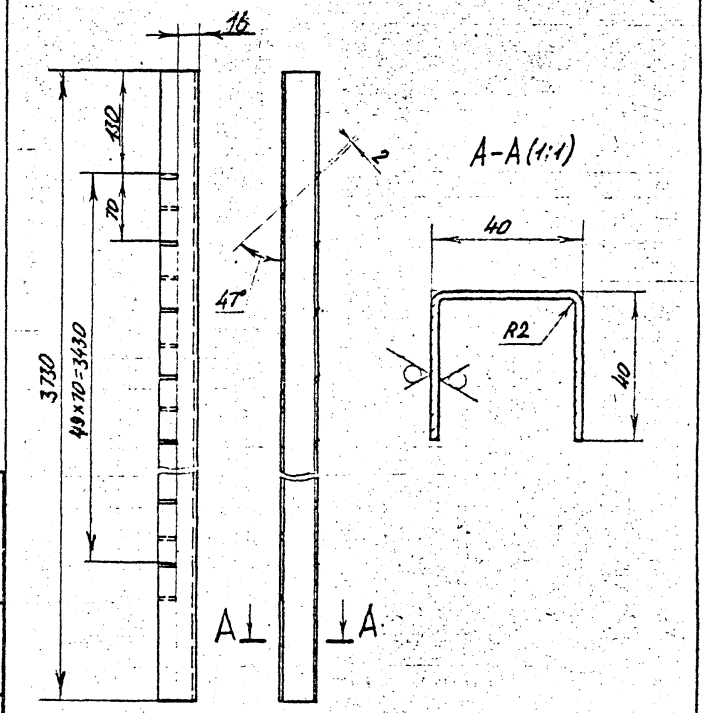

Неуказанные предельные отклонения размеров: Н14; h14; $\pm\frac{t_2}{2}$

А1А 432 012

Изм.	Лист	№ докум.	Подп.	Дата
Разраб.		Чебоксаров		
Пров.		Фрадкин		
Нач. гр.		Фрадкин		
Гл. спец.		Грановский		
Н. контр.		Литвак		
Утв.		Спивак		

Гребенка

Лит.	Масса	Масштаб
И	6,9	1:4

Лист | Листов 1

Лист 2,0 ГОСТ 19903-74 / ОК360Б ГОСТ 16523-89

САНТЕХНИИПРОЕКТ

Ц00194-15 10 Формат А4

А1А 432 010СБ

Серия 5.904-75.94 Выпуск 1-14

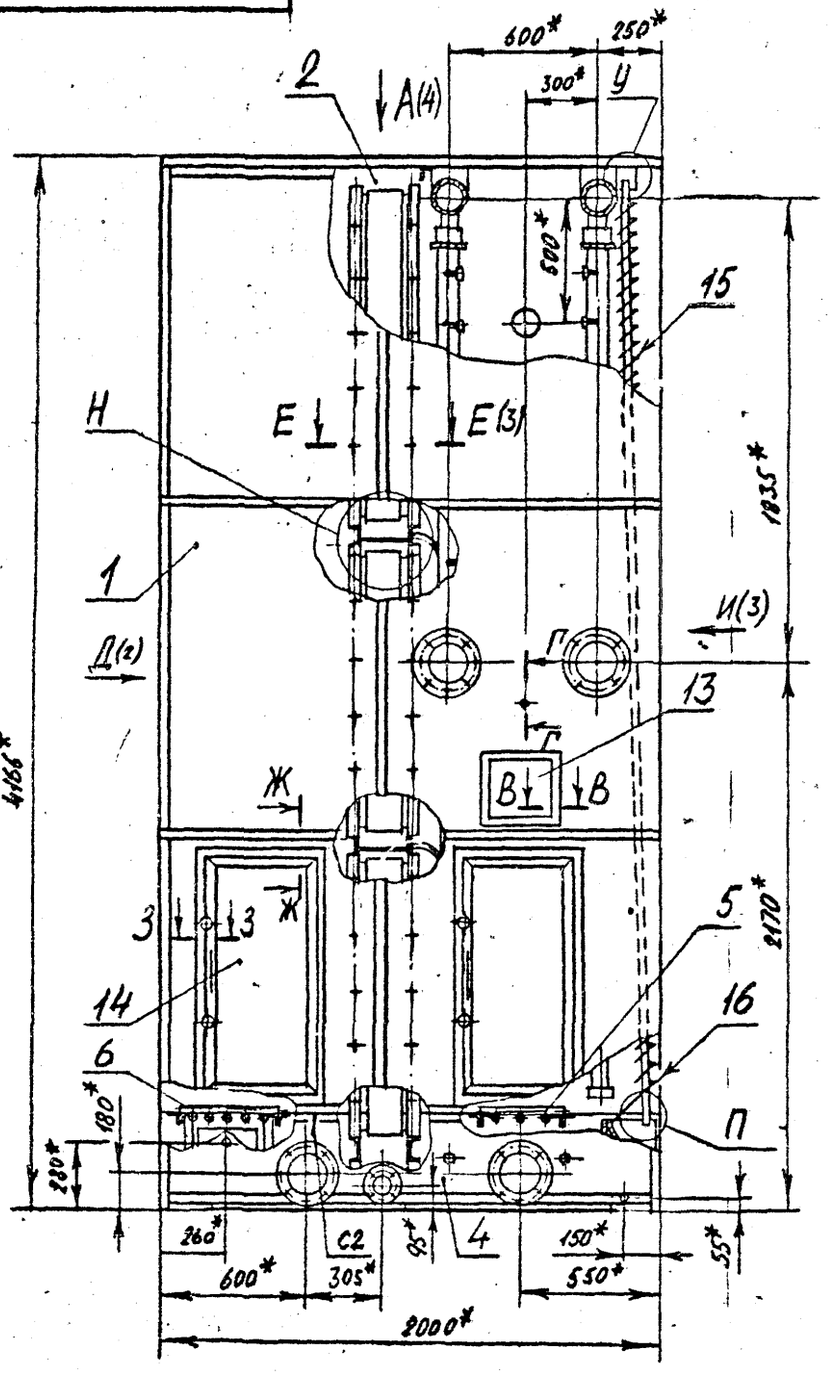

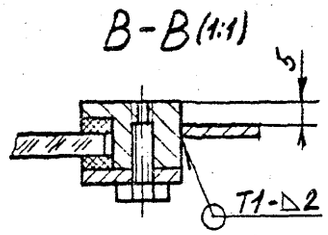

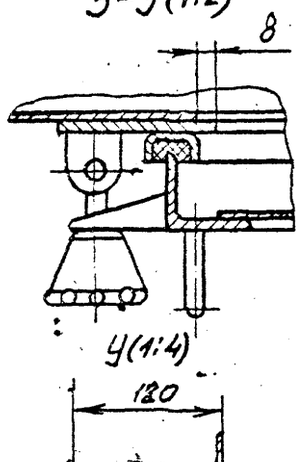

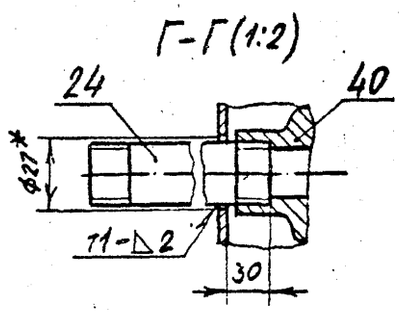

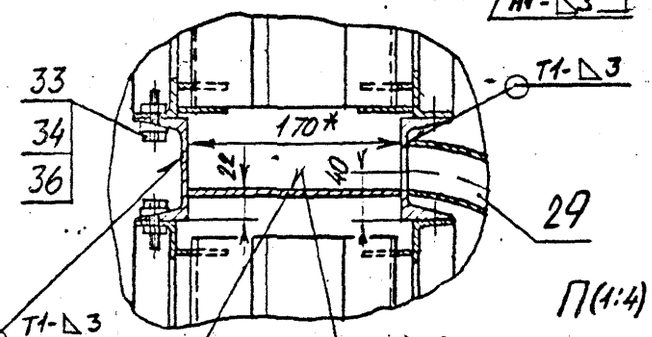

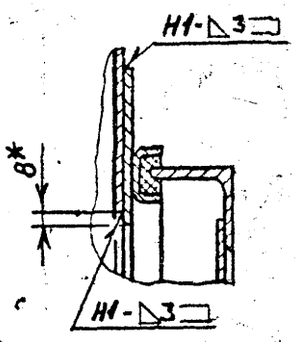

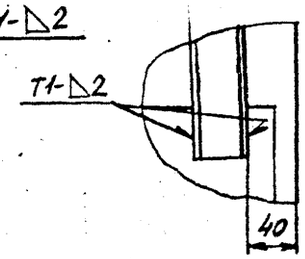

1.* Размеры для справок

2. $\pm\frac{t_2}{2}$

3. Сварные швы по ГОСТ 5264-80

Изм.	Лист	№ докум.	Подп.	Дата	А1А 432.010 СБ			
Разраб.		Чебоксаров			Корпус секции	Лит.	Масса	Масштаб
Пров.		Фрадкин				И	4528	1:20
Н.К.У гр.		Фрадкин				Лист 1	Листов 4	
Гл. спец.		Грановский				СантехНИИпроект		
Н. контр.		Литвак						
Утвердил		Сливак						

Инв. № подл. | Подп. и дата | Взам. инв. № | Инв. № дубл. | Подп. и дата

Копировал Ц00194-15 11 Формат А3

А1А 432 010 СБ

Д(1)

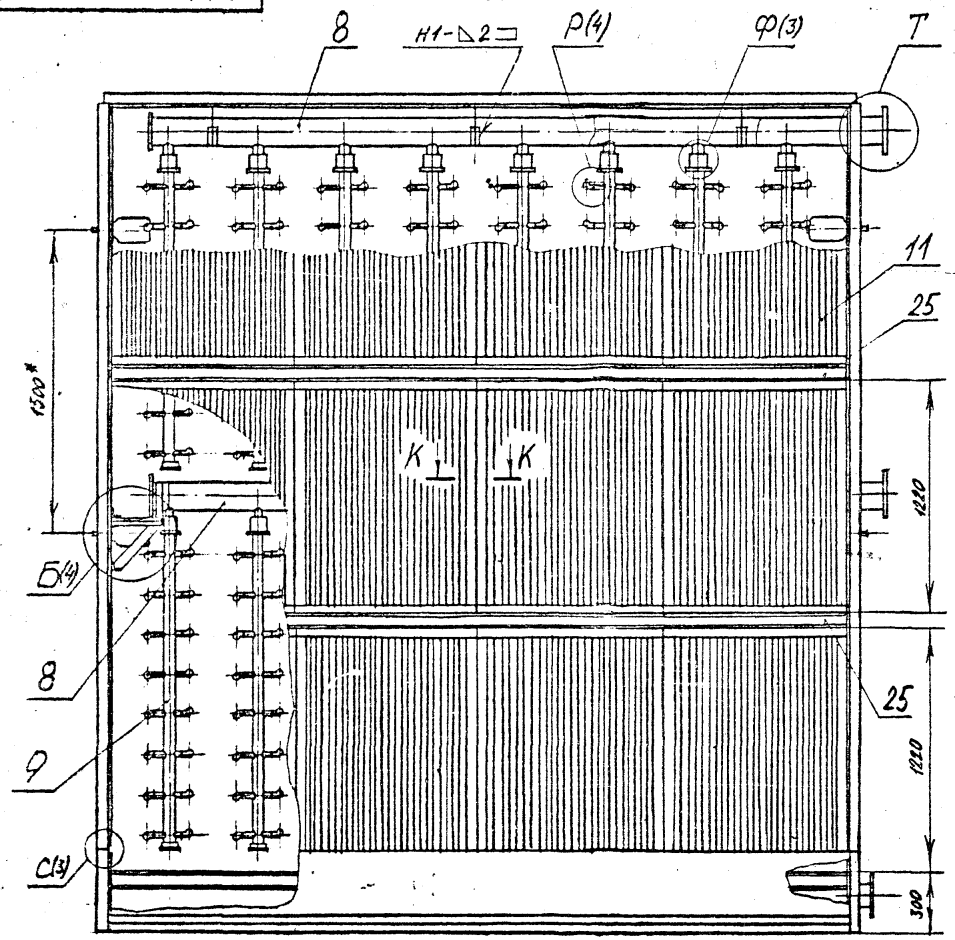

К-К (1:4)

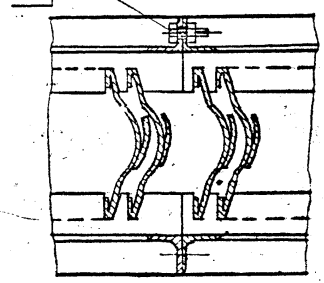

Т(1:4)

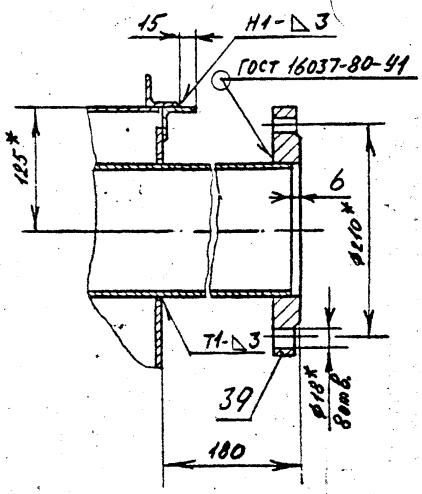

Серия 5.904-75.94 Выпуск 1-14

Изм.	Лист	№ докум.	Подп.	Дата

А1А 432 010 СБ

Лист 2

Инв. № подл. | Подп. и дата | Взам. инв. № | Инв. № дубл. | Подп. и дата

Серия 5.904-75.94 Выпуск 1-14

А1А 432 010СБ

И(1)

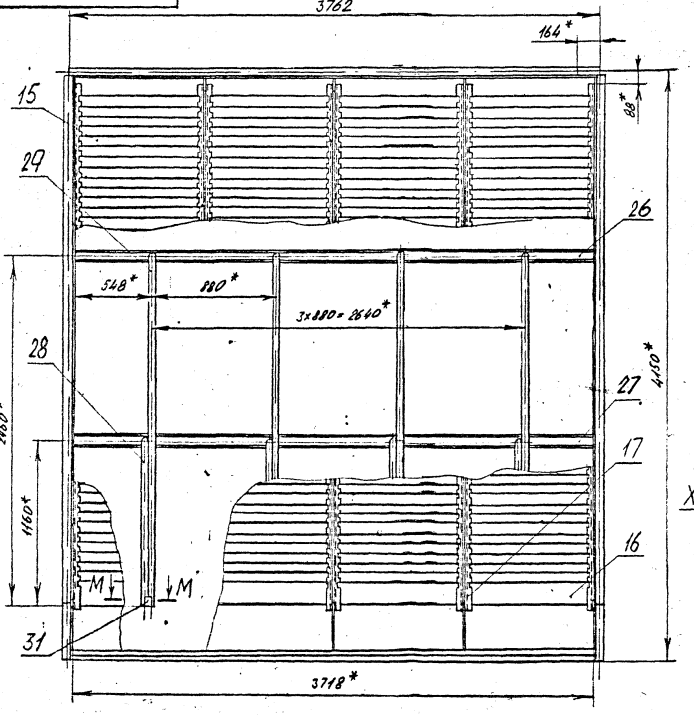

М-М (1:2)

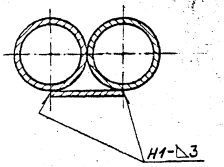

Ф(1:4) (2)

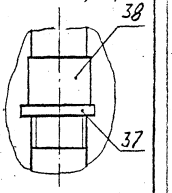

Е-Е (1:5) (1)

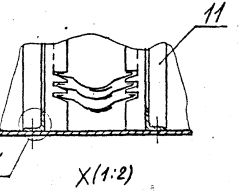

Х (1:2)

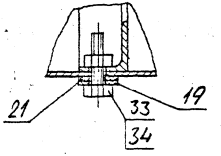

С (1:2) (2)

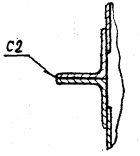

Изм.	Лист	№ докум.	Подп.	Дата	А1А 432 010 СБ	Лист 3

Ц-00144-15 13 Формат А3

ЦИТП

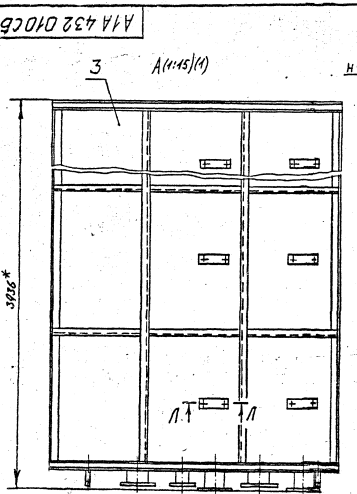
3
А(1:15)(1)
3428*
Л
Л

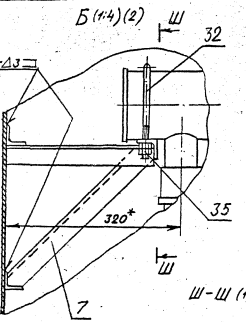
Б(1:4)(2)
Ш
32
Н1-Δ3
320*
35
7
Ш
Ш-Ш (1:5)

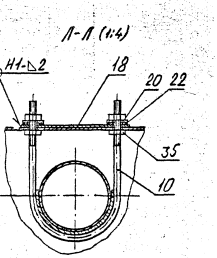
Л-Л (1:4)
Н1-Δ2
18
20
22
35
10

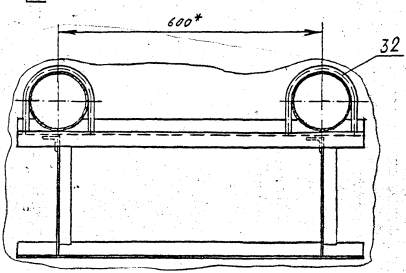
600*
32

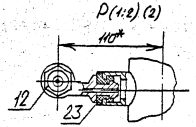
Р(1:2)(2)
110*
12
23

А1А 432 013

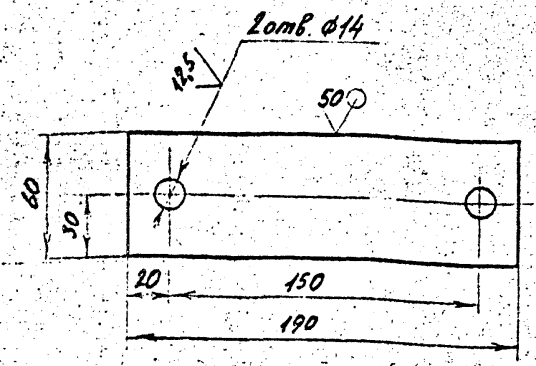

Неуказанные предельные отклонения размеров: H14; h14; $\pm \frac{t_2}{2}$

Изм.	Лист	№ докум.	Подп.	Дата
Разраб.		Чебоксаров		
Пров.		Фрадкин		
Нач. гр.		Фрадкин		
Гл. спец.		Грановский		
Н. контр.		Литвак		
Утв.		Спивак		

А1А 432 013

Пластина

Лит.	Масса	Масштаб
И	0,27	1:2

Лист | Листов 1

Лист 3,0 ГОСТ 19903-74 / ОК360В ГОСТ 16523-89

САНТЕХНИИПРОЕКТ

Формат А4

А1А 432 014

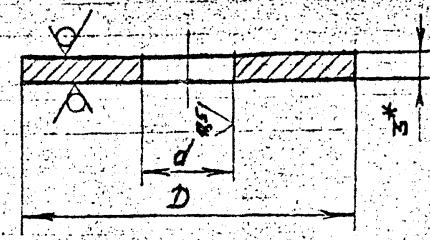

Обозначение	Размеры, мм		Масса, кг
	D	d	
А1А 432014	40	11	0,006
-01	30	13	0,003

1.* Размер для справок

2. H14; h14

Изм.	Лист	№ докум.	Подп.	Дата
Разраб.		Чебоксаров		
Пров.		Фрадкин		
Нач. гр.		Фрадкин		
Гл. спец.		Грановский		
Н. контр.		Литвак		
Утв.		Спивак		

А1А 432 014

Шайба

Лит.	Масса	Масштаб
И	См. табл.	—

Лист | Листов 1

Лист 3,0 ГОСТ 19903-74 / ОК360В ГОСТ 16523-89

САНТЕХНИИПРОЕКТ

А1А 432.015

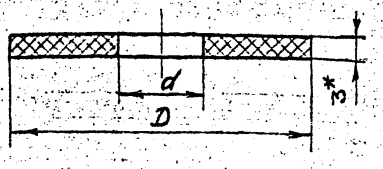

Обозначение	Размеры, мм		Масса, кг
	D	d	
А1А 432.015	40	11	0,028
-01	30	13	0,014
-02	45	37	0,012

1.* Размер для справок
2. H14; h14

Изм.	Лист	№ докум.	Подп.	Дата
Разраб.		Чебоксаров		
Пров.		Фрадкин		
Нач. гр.		Фрадкин		
Гл. спец.		Грановский		
Н. контр.		Литвак		
Утв.		Спицак		

А1А 432.015

Шайба

Лит.	Масса	Масштаб
И	см. табл.	—
Лист	Листов 1	

Пластина 1Н-I ТМКЩ-М-3 ГОСТ 7338-90

САНТЕХНИИПРОЕКТ

Копировал А4

А1А 432.016

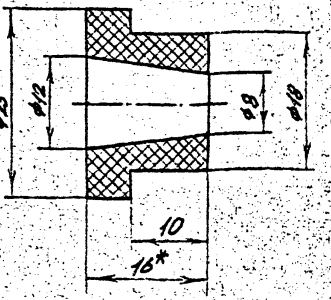

1.* Размер для справок
2. H14; h14; $\pm \frac{t_2}{2}$

Изм.	Лист	№ докум.	Подп.	Дата
Разраб.		Чебоксаров		
Пров.		Фрадкин		
Нач. гл.		Фрадкин		
Гл. спец.		Грановский		
Н. контр.		Литвак		
Утв.		Спицак		

А1А 432.016

Манжета

Лит.	Масса	Масштаб
И	0,005	2:1
Лист	Листов 1	

Пластина 1Н-I ТМКЩ-М-16 ГОСТ 7338-90

САНТЕХНИИПРОЕКТ

Инв. № подл. | Подп. и дата | Взам. инв. № | Инв. № дубл. | Подп. и дата

Серия 5.904-75.94 выпуск 1-14

Рис.1

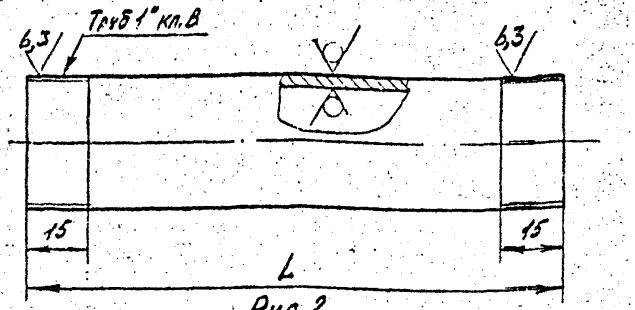

Рис.2

Остальное - см. рис.1

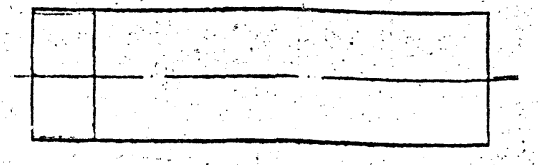

Обозначение	Рис.	L, мм	Масса, кг
А1А 432.017	1	130	0,311
-01	2	110	0,263

Неуказанные предельные отклонения размеров: h14; ±IT14/2

Изм.	Лист	№ докум.	Подп.	Дата	А1А 432.017			
Разраб.		Чебоксаров			Патрубок	Лит.	Масса	Масштаб
Пров.		Фрадкин				И	см. табл.	—
Нач. гр.		Фрадкин				Лист	Листов 1	
Гл. спец.		Грановский			Труба 25×3,2 ГОСТ 3262-75	САНТЕХНИИПРОЕКТ		
Н.контр.		Литвак						
Утв.		Сливак						

Инв.№ подл. | Подп. и дата | Взам. инв.№ | Инв.№ дубл. | Подп. и дата

Формат А4

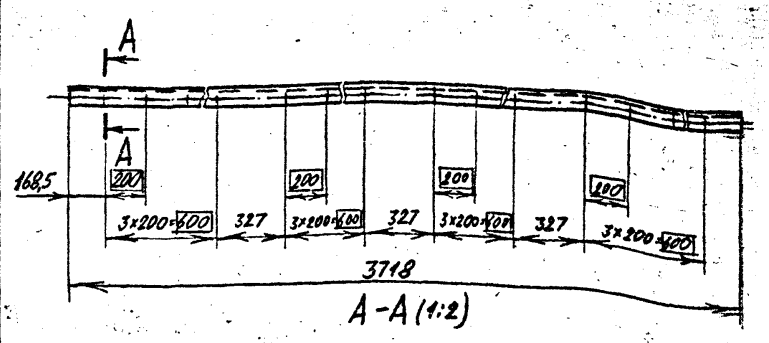

А-А (1:2)

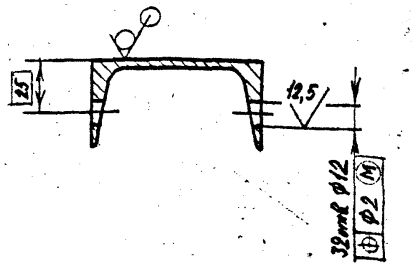

Неуказанные предельные отклонения размеров: h14; ±IT14/2

Изм.	Лист	№ докум.	Подп.	Дата	А1А 432.018			
Разраб.		Чебоксаров			Перекладина	Лит.	Масса	Масштаб
Пров.		Фрадкин				И	26,4	1:20
Нач. гр.		Фрадкин				Лист	Листов 1	
Гл. спец.		Грановский			Швеллер 8 ГОСТ 8240-89 Ст 3 ГОСТ 535-88	САНТЕХНИИПРОЕКТ		
Н.контр.		Литвак						
Утв.		Сливак						

Инв.№ подл. | Подп. и дата | Взам. инв.№ | Инв.№ дубл. | Подп. и дата

4.00194-15

Формат А4

А1А 432.019

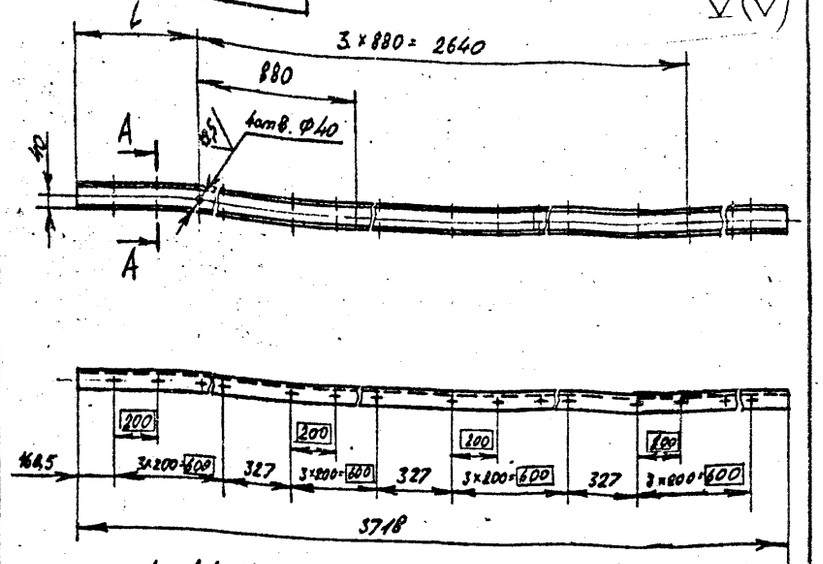

А-А (1:2)

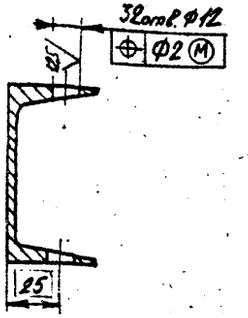

Обозначение	L, мм
А1А 432.019	548
-01	500

Неуказанные предельные отклонения размеров: H14; h14; $\pm \frac{t_2}{2}$

Изм.	Лист	№ докум.	Подп.	Дата
Разраб.		Чебоксаров		
Пров.		Фрадкин		
Нач.гр.		Фрадкин		
Гл.спец.		Грановский		
Н.контр.		Литвак		
Утв.		Спивак		

А1А 432.019

Перекладина

Лит.	Масса	Масштаб
И	26,4	–
Лист	Листов 1	

Швеллер 8 ГОСТ 8240-89 / Ст.3 ГОСТ 535-88

САНТЕХНИИПРОЕКТ

Формат А4

А1А 432.021

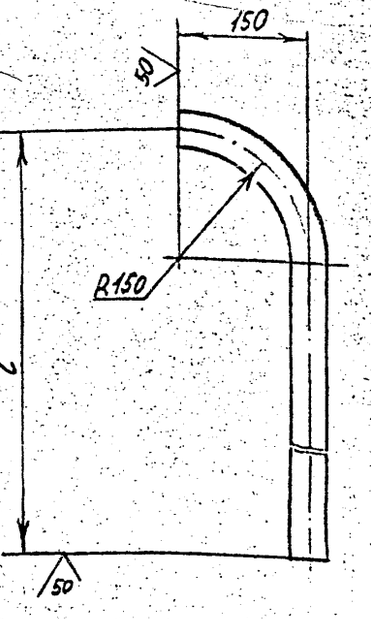

Обозначение	L, мм	Масса, кг
А1А 432.021	2460	9,75
-01	1160	4,76

Неуказанные предельные отклонения размеров: $\pm \frac{t_2}{2}$

Изм.	Лист	№ докум.	Подп.	Дата
Разраб.		Чебоксаров		
Пров.		Фрадкин		
Нач. гр.		Фрадкин		
Гл.спец.		Грановский		
Н.контр.		Литвак		
Утв.		Спивак		

А1А 432.021

Труба сливная

Лит.	Масса	Масштаб
И	см. табл.	–
Лист	Листов 1	

Труба 40×3,5 ГОСТ 3262-75

СЛНТЕХНИИПРОЕКТ

Серия 5.904-75.94 Выпуск 1-14

Подп. и дата | Инв.№ дубл. | Взам. инв.№ | Подп. и дата | Инв.№ подл.

А1А 432.024

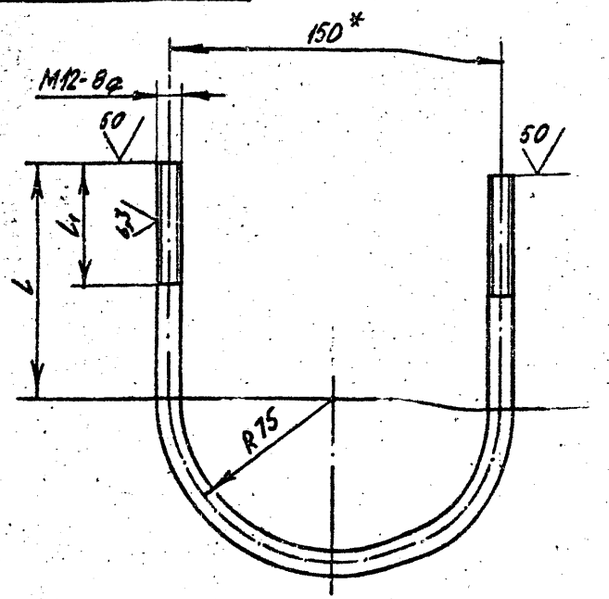

Обозначение	Размеры, мм		Масса, кг
	L	L_1	
А1А 432.024	105	80	0,4
-01	175	55	0,51

1.* Размер для справок.

2. $\pm \frac{t_2}{2}$

Изм.	Лист	№ докум.	Подп.	Дата
Разраб.		Чебоксаров		
Пров.		Фрадкин		
Нач. гр.		Фрадкин		
Гл.спец.		Грановский		
Н.контр.		Литвак		
Утв.		Спивак		

А1А 432.024

Хомут

Лит.	Масса	Масштаб
И	см. табл.	—
Лист	Листов 1	

Круг $\frac{12\ ГОСТ\ 2590-88}{Ст\ 3\ ГОСТ\ 535-88}$

САНТЕХНИИПРОЕКТ

Формат А4

А1А 432.133

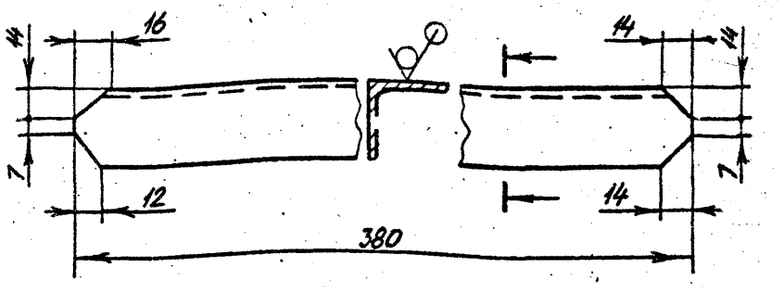

Неуказанные предельные отклонения размеров: h14; $\pm \frac{t_2}{2}$

Изм.	Лист	№ докум.	Подп.	Дата
Разраб.		Чебоксаров		
Пров.		Фрадкин		
Нач. гр.		Фрадкин		
Гл.спец.		Грановский		
Н.контр.		Литвак		
Утв.		Спивак		

А1А 432.133

Распорка

Лит.	Масса	Масштаб
И	0,62	1:2
Лист	Листов 1	

Уголок $\frac{35\times35\times3\ ГОСТ\ 8509-86}{Ст\ 3\ ГОСТ\ 535-88}$

САНТЕХНИИПРОЕКТ

 Формат А4

Серия 5.904-75.94 Выпуск 1-14

Формат	Зона	Поз.	Обозначение	Наименование	Кол.	Примечание
				Документация		
А3			А1А 432.030 СБ	Сборочный чертеж		
				Детали		
А4		1	А1А 432.012	Гребенка	1	
А4		2	А1А 432.031	Планка	1	
А4		3	А1А 432.032	Планка	2	
Б4		4	А1А 432.033	Планка		
				Уголок 35×35×3 ГОСТ 8509-86 / Ст 3 ГОСТ 535-88		
				L=3730-6,6	1	6,15 кг
А4		5	А1А 432.034	Ребро	2	
		6	-01	Ребро	2	
		7	-03	Ребро	1	
А4		8	А1А 432.035	Стенка	1	

Подп. и дата | Инв. № дубл. | Взам. инв. № | Подп. и дата | Инв. № подл.

Изм.	Лист	№ докум.	Подп.	Дата
Разраб.		Чебоксаров		
Пров.		Фрадкин		
Нач. гр.		Фрадкин		
Н. контр.		Литвак		
Утв.		Спивак		

А1А 432.030

Панель передняя

Лит.	Лист	Листов
И		1

САНТЕХНИИПРОЕКТ

Копировал Формат А4

Формат	Зона	Поз.	Обозначение	Наименование	Кол.	Примечание
				Документация		
А3			А1А 432.040 СБ	Сборочный чертеж		
				Детали		
А4		1	А1А 432.012	Гребенка	1	
А4		2	А1А 432.031-01	Планка	1	
А4		3	А1А 432.032	Планка	2	
А4		4	А1А 432.034	Ребро	2	
		5	-01	Ребро	2	
		6	-03	Ребро	1	
Б4		7	А1А 432.041	Планка		
				Уголок 35×35×3 ГОСТ 8509-86 / Ст 3 ГОСТ 535-88		
				L=3730-6,6	1	6,15 кг
А4		8	А1А 432.042	Стенка	1	

Подп. и дата | Инв. № дубл. | Взам. инв. № | Подп. и дата | Инв. № подл.

Изм.	Лист	№ докум.	Подп.	Дата
Разраб.		Чебоксаров		
Пров.		Фрадкин		
Нач. гр.		Фрадкин		
Н. контр.		Литвак		
Утв.		Спивак		

А1А 432.040

Панель задняя

Лит.	Лист	Листов
И		1

САНТЕХНИИПРОЕКТ

Копировал Ц 00194-15 80 Формат А4

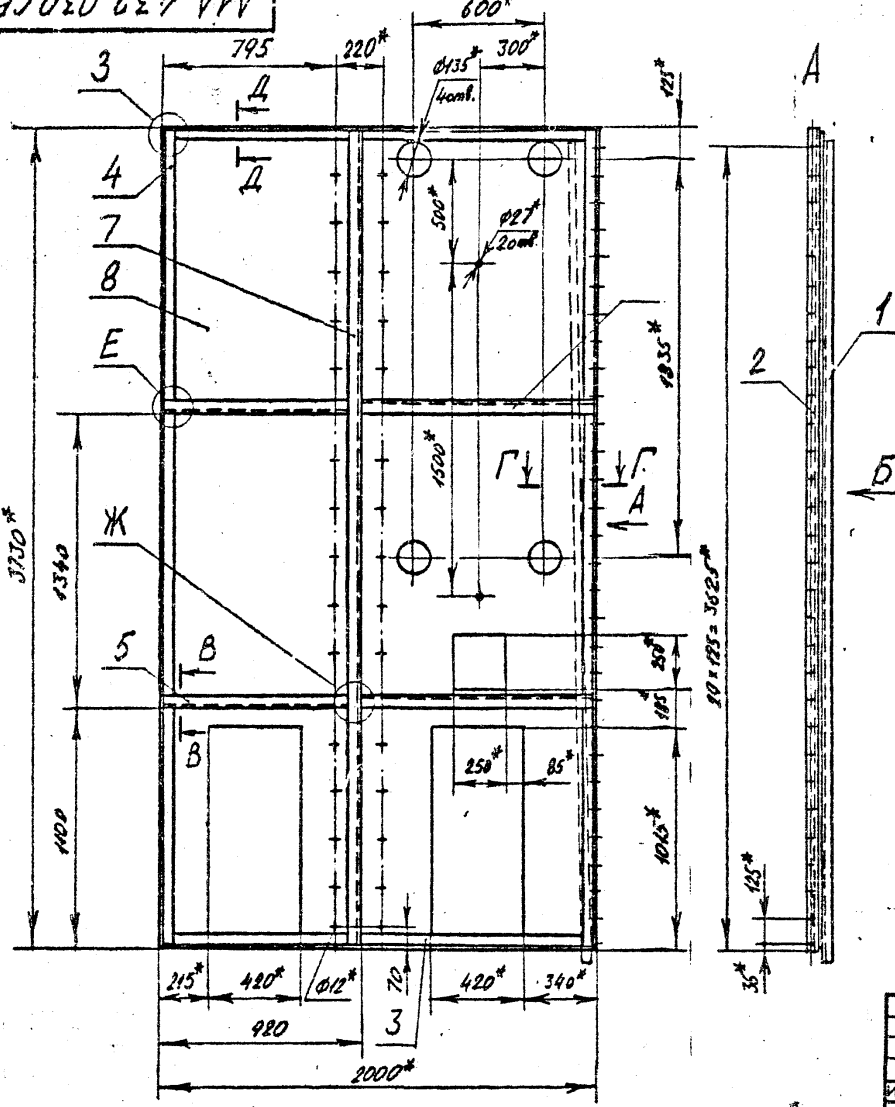

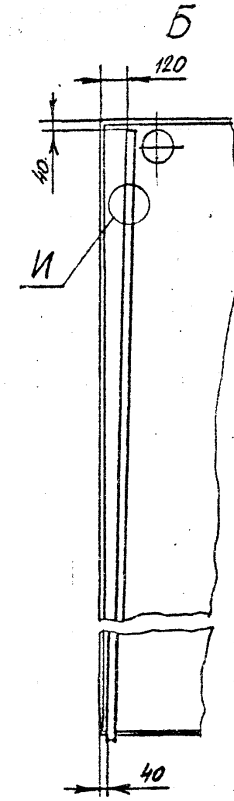

В-В (1:2,5) Г-Г (1:2) Д-Д (1:2)

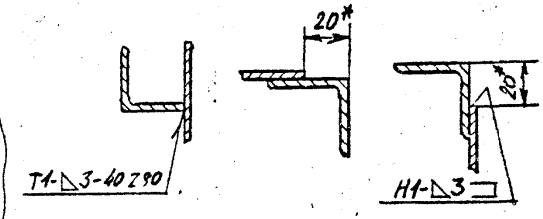

Е (1:4) Ж (1:4)

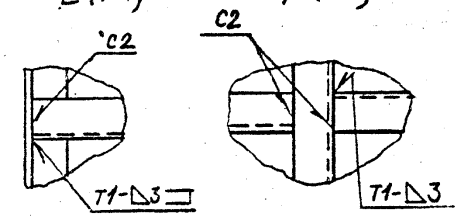

З (1:4) И (1:2)

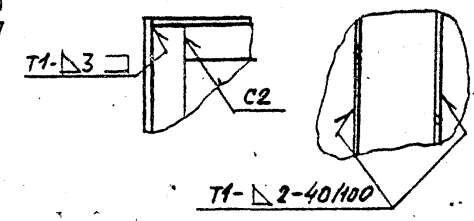

1.* Размеры для справок

2. $\pm \frac{t_2}{2}$

3. Сварные швы по ГОСТ 5264-80

Изм.	Лист	№ докум.	Подп.	Дата
Разраб.		Чебоксаров		
Пров.		Фрадкин		
Нач. гр.		Фрадкин		
Гл. спец.		Грановский		
Н. контр.		Литвак		
Утвердил		Спивак		

А1А 432.030 СБ

Панель передняя

Пит.	Масса	Масштаб
И	134	1:20

Лист	Листов 1

СантехНИИпроект

Копировал Ц 00194-15 А1 Формат А3

Инв. № подл. | Подп. и дата | Взам. инв. № | Инв. № дубл. | Подп. и дата

Серия 5.904-75.94 выпуск 1-14

А1А 432 031

А1А 432 031- изображено
А1А 432 031-01- зеркальное отражение

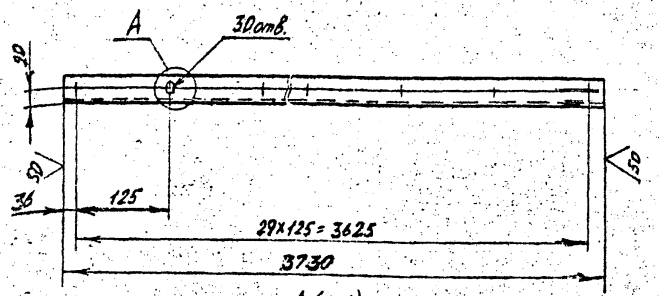

А(1:1)

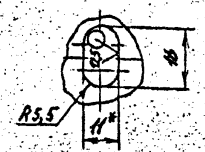

1.* Размер для справок
2. H14; h14; $\pm\frac{t_2}{2}$

Изм.	Лист	№ докум.	Подп.	Дата
Разраб.		Чебоксаров		
Пров.		Фрадкин		
Нач.гр.		Фрадкин		
Гл.спец.		Грановский		
Н.контр.		Литвак		
Утв.		Спивак		

А1А 432 031

Планка

Лит.	Масса	Масштаб
И	6,15	1:5

Лист | Листов 1

Уголок 35×35×3 ГОСТ 8509-86 / Ст 3 ГОСТ 535-88

САНТЕХНИИПРОЕКТ

Формат А4

А1А 432 032

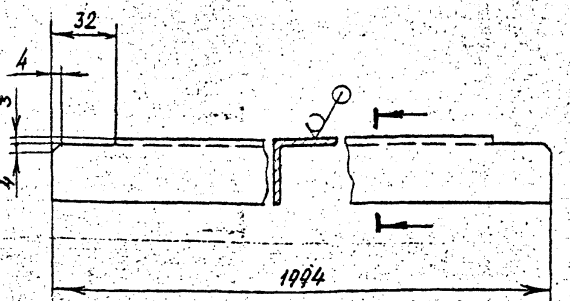

Неуказанные предельные отклонения размеров: h14; $\pm\frac{t_2}{2}$

Изм.	Лист	№ докум.	Подп.	Дата
Разраб.		Чебоксаров		
Пров.		Фрадкин		
Нач.гр.		Фрадкин		
Гл.спец.		Грановский		
Н.контр.		Литвак		
Утв.		Спивак		

А1А 432 032

Планка

Лит.	Масса	Масштаб
И	3,19	–

Лист | Листов 1

Уголок 35×35×3 ГОСТ 8509-86 / Ст 3 ГОСТ 535-88

САНТЕХНИИПРОЕКТ

Ц00194-15 22

Формат А4

Серия 5.904-75.94 выпуск 1-14

А1А 432 034

Рис.1

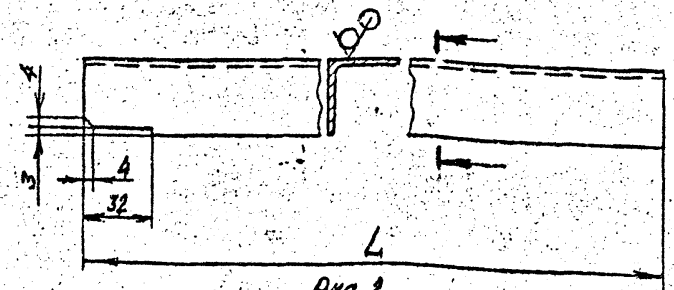

Рис. 2

Остальное - см. рис.1

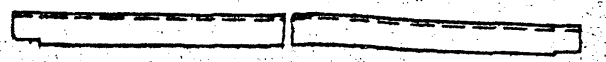

Обозначение	Рис.	L, мм	Масса, кг
А1А 432 034	1	882	1,45
-01		1077	1,78
-02		642	1,05
-03	2	3724	6,14

Неуказанные предельные отклонения размеров: $h14; \pm\frac{t_2}{2}$

Изм.	Лист	№ докум.	Подп.	Дата
Разраб.		Чебоксаров		
Пров.		Фрадкин		
Нач. гр.		Фрадкин		
Гл. спец.		Грановский		
Н. контр.		Литвак		
Утв.		Спивак		

А1А 432 034

Ребро

Лит.	Масса	Масштаб
И	см. табл.	—

Лист | Листов 1

Уголок 35×35×3 ГОСТ 8509-86
Ст.3 ГОСТ 535-88

САНТЕХНИИПРОЕКТ

Формат А4

Инв. № подл. | Подп. и дата | Взам. инв. № | Инв. № дубл. | Подп. и дата

А1А 432 035

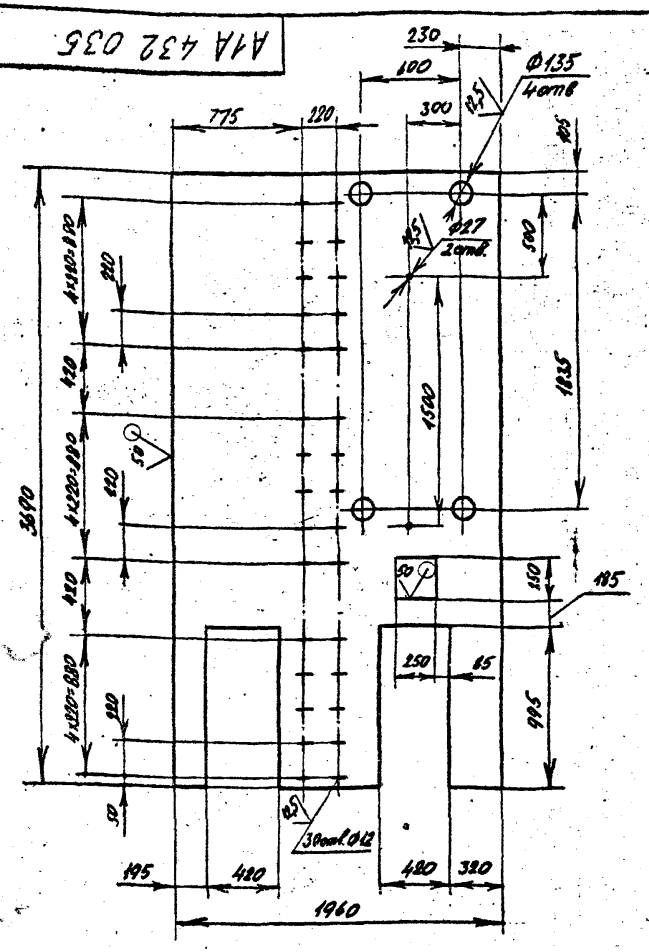

Изм.	Лист	№ докум.	Подп.	Дата
Разраб.		Чебоксаров		
Пров.		Фрадкин		
Нач. гр.		Фрадкин		
Гл. спец.		Грановский		
Н. контр.		Литвак		
Утв.		Спивак		

А1А 432 035

Стенка

Лит.	Масса	Масштаб
И	98,6	1:25

Лист | Листов 1

Лист 2,0 ГОСТ 19903-74
ОК 360 В ГОСТ 16523-89

САНТЕХНИИПРОЕКТ

Формат А4

Инв. № подл. | Подп. и дата | Взам. инв. № | Инв. № дубл. | Подп. и дата

А1А 432 040 СБ

Серия 5.904-75.94 Выпуск 1-14

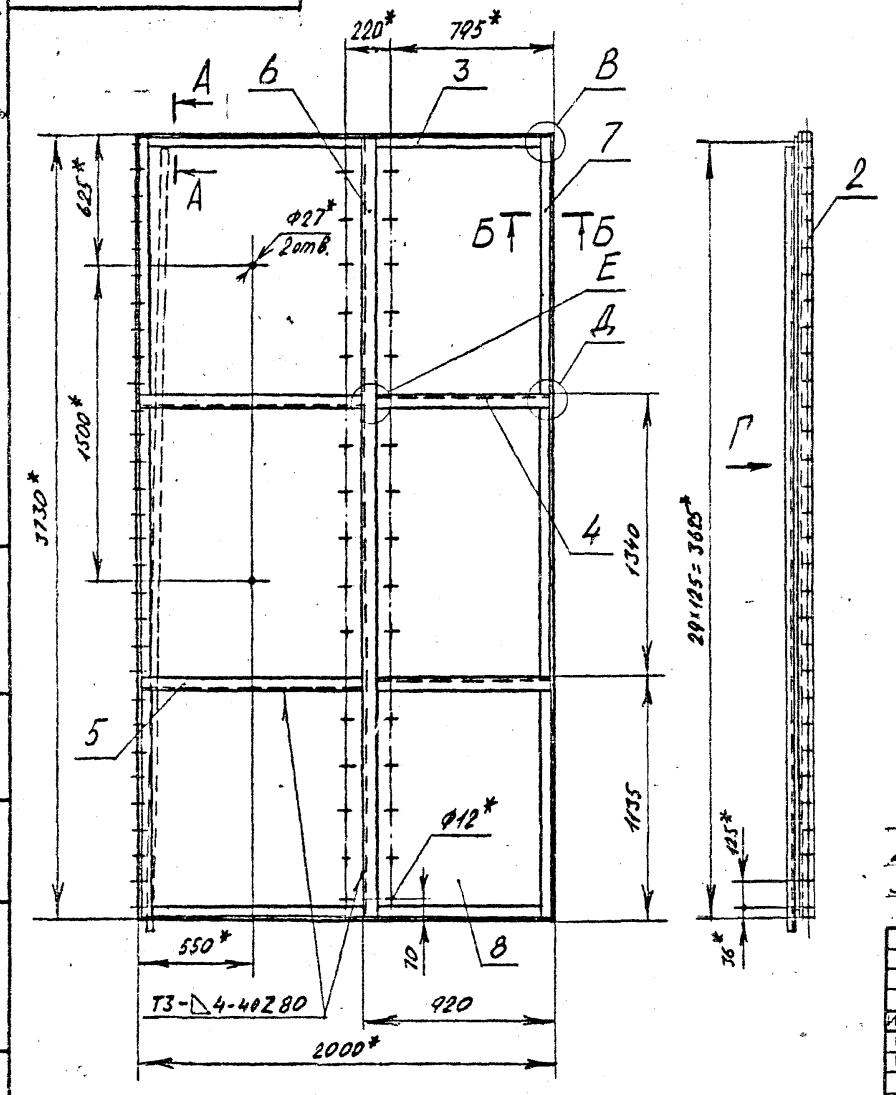

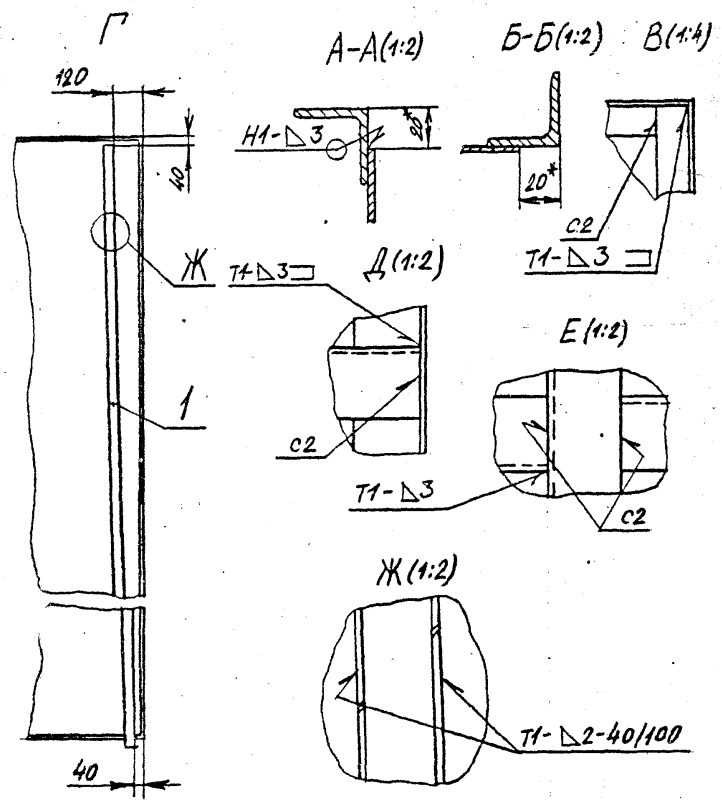

1.* Размеры для справок.

2. $\frac{\pm t_2}{2}$.

3 Сварные швы по ГОСТ 5264-80

Изм.	Лист	№ докум.	Подп.	Дата	А1А 432.040 СБ			
Разраб.		Чебоксаров			Панель задняя	Лит.	Масса	Масштаб
Пров.		Фрадкин				И	147,4	1:20
Нач. гр.		Фрадкин				Лист	Листов 1	
Гл. спец.		Грановский						
Н. контр.		Литвак				СантехНИИпроект		
Утвердил		Сливак						

Копировал

Ц00144-15 24 Формат А3

Серия 5.904-75.94 Выпуск 1-14

А1А 432.042

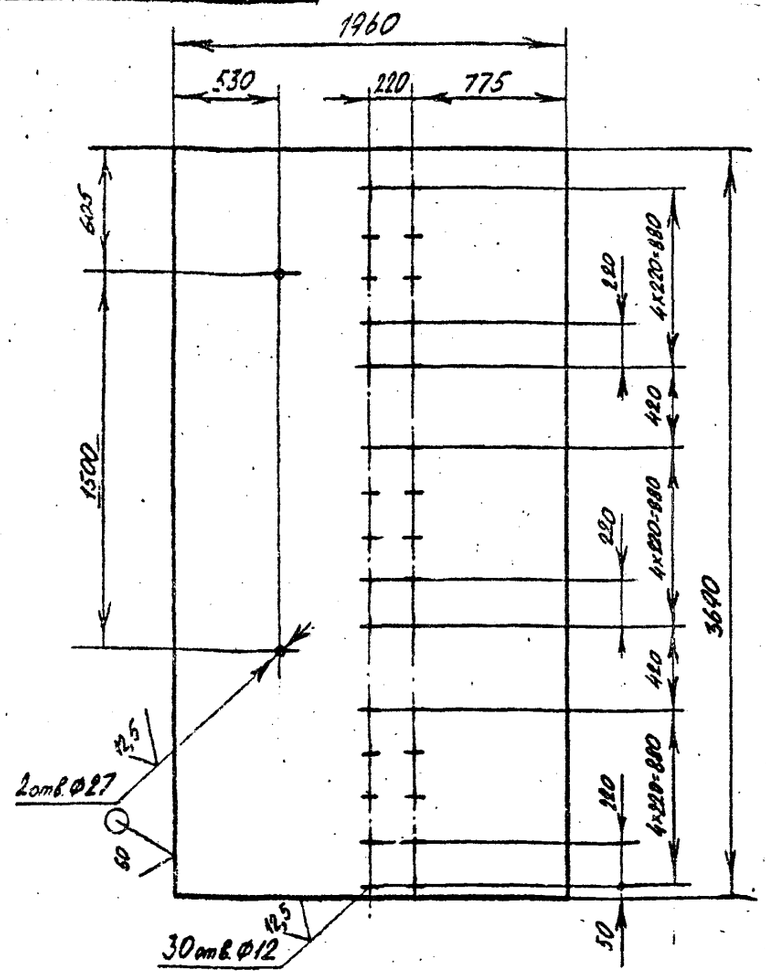

Неуказанные предельные отклонения размеров: H14; h14; $\pm\frac{t_2}{2}$

Изм.	Лист	№ докум.	Подп.	Дата
Разраб.		Чебоксаров		
Пров.		Фрадкин		
Нач. гр.		Фрадкин		
Гл.спец.		Грановский		
Н.контр.		Литвак		
Утв.		Спивак		

А1А 432.042

Стенка

Лит.	Масса	Масштаб
И	113,5	1:25

Лист 2,0 ГОСТ 19903-74
ОК 360В ГОСТ 16523-89

Лист | Листов 1

САНТЕХНИИПРОЕКТ

Формат А4

Инв.№ подл. | Подп. и дата | Взам.инв.№ | Инв.№ дубл. | Подп. и дата

А1А 432.051

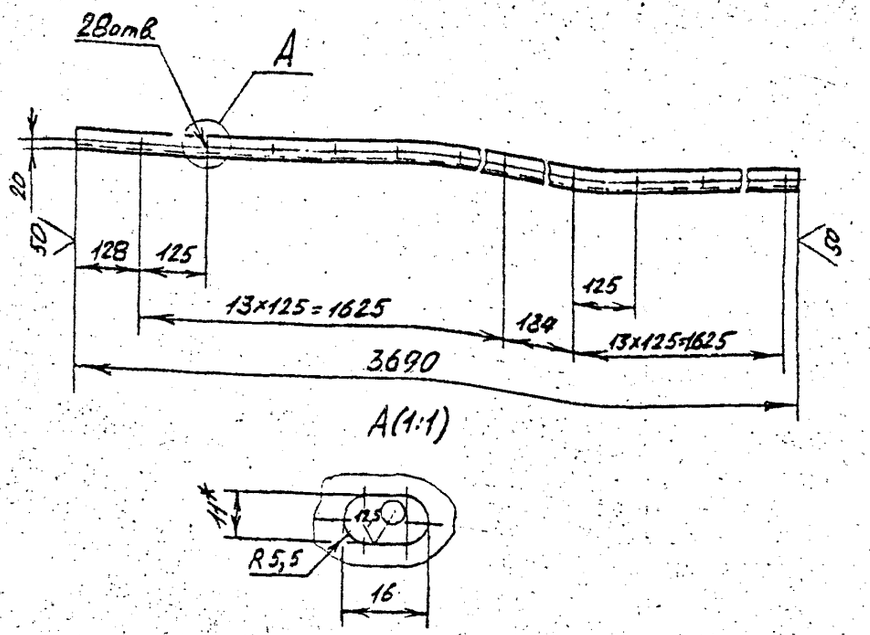

1. *Размер для справок.
2. H14; h14; $\pm\frac{t_2}{2}$

Изм.	Лист	№ докум.	Подп.	Дата
Разраб.		Чебоксаров		
Пров.		Фрадкин		
Нач. гр.		Фрадкин		
Гл.спец.		Грановский		
Н.контр.		Литвак		
Утв.		Спивак		

А1А 432.051

Планка

Лит.	Масса	Масштаб
И	3,87	1:10

Уголок 35x35x3 ГОСТ 8509-86
Ст3 ГОСТ 535-88

Лист | Листов 1

САНТЕХНИИПРОЕКТ

Ц00194-15 25 Формат А4

Инв.№ подл. | Подп. и дата | Взам.инв.№ | Инв.№ дубл. | Подп. и дата

Серия 5.904-75.94 Выпуск 1-14

Формат	Зона	Поз.	Обозначение	Наименование	Кол.	Примечание
				Документация		
А3			А1А 432.050 СБ	Сборочный чертеж		
				Детали		
А1		1	А1А 432.034-02	Ребро	4	
А4		2	А1А 432.051	Планка	1	
Б4		3	А1А 432.052	Планка		
				Уголок 35×35×3 ГОСТ 8509-86 / Ст 3 ГОСТ 535-88		
				L=2000-3,7	2	3,2 кг
Б4		4	А1А 432.053	Планка		
				Уголок 35×35×3 ГОСТ 8509-86 / Ст 3 ГОСТ 535-88		
				L=3692-6,6	3	6,1 кг
Б4		5	А1А 432.054	Ребро		
				Уголок 35×35×3 ГОСТ 8509-86 / Ст 3 ГОСТ 535-88		
				L=640-2,0	2	1,03 кг
А1		6	А1А 432.055	Стенка	1	
Б4		7	А1А 432.056	Накладка		
				Лист 3,0 ГОСТ 19903-74 / ОК3608 ГОСТ 16523-89		
				100-2,2 × 100-2,2	3	0,24 кг

Подп. и дата | Инв. № дубл. | Взам. инв. № | Подп. и дата | Инв. № подл.

Изм.	Лист	№ докум.	Подп.	Дата
Разраб.				
Пров.				
Нач.гр.				
Н.контр.				
Утв.				

А1А 432.050

Панель Верхняя

Лит.	Лист	Листов
И	1	2

САНТЕХНИИПРОЕКТ

Копировал Формат А4

Формат	Зона	Поз.	Обозначение	Наименование	Кол.	Примечание
Б4		8	А1А 432.057	Ребро		
				Уголок 35×35×3 ГОСТ 8509-86 / Ст 3 ГОСТ 535-88		
				L=3712-6,6	1	6,1 кг

ГПИИ Сантехпроект зак. 23 тир. 10000

Подп. и дата | Инв. № дубл. | Взам. инв. № | Подп. и дата | Инв. № подл.

Изм.	Лист	№ докум.	Подп.	Дата

А1А 432.050

Лист 2

Копировал Ц00194-15 86 Формат А4

А1А 432 050 СБ

Серия 5.904-75.94 Выпуск 1-14

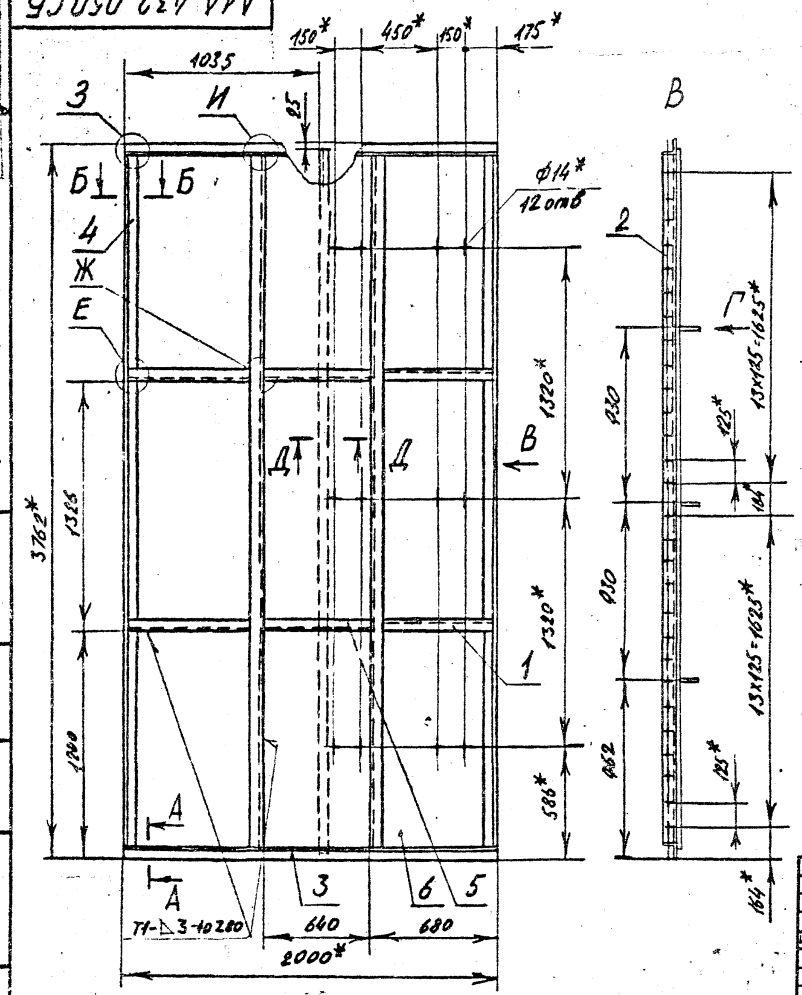

А-А(1:2)

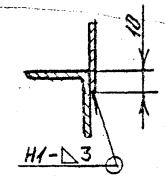

Б-Б(1:2)

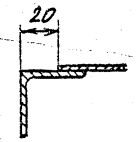

Г(1:5)

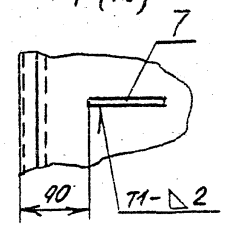

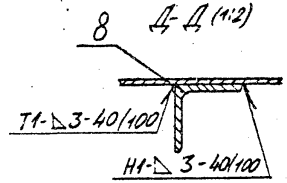

Д-Д(1:2)

Е(1:2)

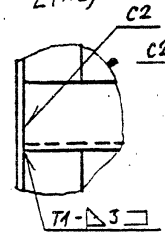

Ж(1:2)

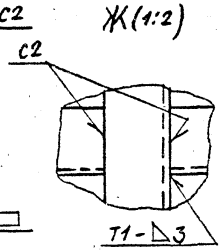

З(1:2)

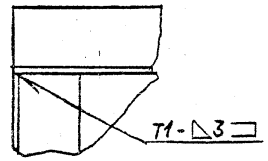

И(1:2)

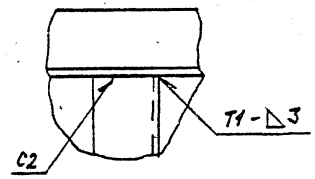

1.*Размеры для справок.

2. $\pm \frac{t2}{2}$

3. Сварные швы по ГОСТ 5264-80

Изм.	Лист	№ докум.	Подп.	Дата
Разраб.		Чебоксаров		
Пров.		Фрадкин		
Нач. гр.		Фрадкин		
Гл. спец.		Грановский		
Н. контр.		Литвак		
Утвердил		Спивак		

А1А 432-050 СБ

Панель верхняя

Лит.	Масса	Масштаб
И	158	1:20
Лист	Листов 1	

СантехНИИпроект

Инв. № подл. | Подп. и дата | Взам. инв. № | Инв. № дубл. | Подп. и дата

Копировал Ц00194-15 27 Формат А3

А1А 432.055

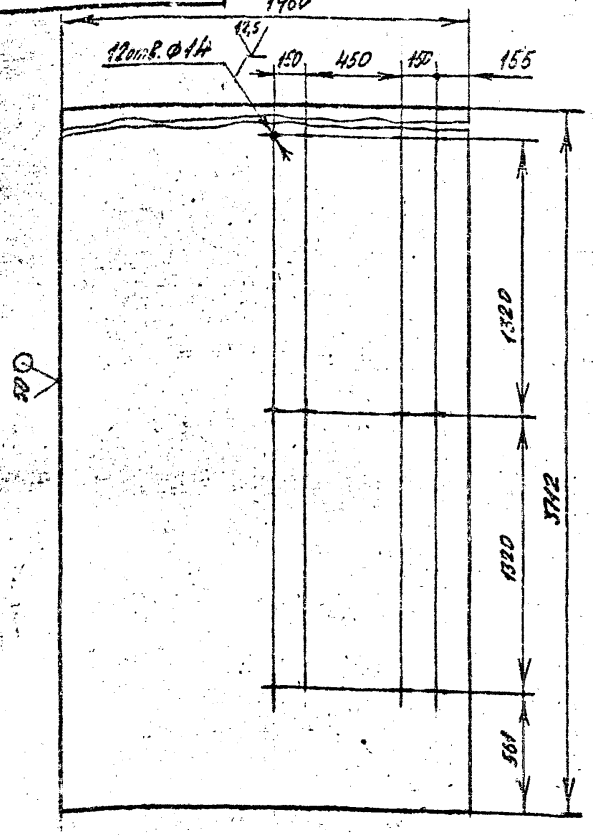

Неуказанные предельные отклонения размеров: $H14; h14; \pm \frac{t_2}{2}$

Изм.	Лист	№ докум.	Подп.	Дата
Разраб.		Чебоксаров		
Пров.		Фрадкин		
Нач. гр.		Фрадкин		
Гл. спец.		Грановский		
Н. контр.		Антбак		
Утв.		Спирак		

А1А 432.055

Стенка

Лит.	Масса	Масштаб
И	114	1:20
Лист	Листов 1	

Лист 2,0 ГОСТ 19903-74 / Ст3сп ГОСТ 16523-89

САНТЕХНИИПРОЕКТ

Серия 5.904-75.94 Выпуск 12

Инв.№ подл. | Подп. и дата | Взам. инв.№ | Инв.№ дубл. | Подп. и дата

Формат А4

А1А 432.061

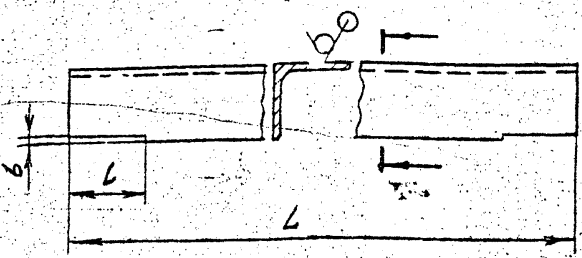

Обозначение	Размеры, мм			Масса, кг
	L	l	δ	
А1А 432.061	3728	35	3	6,2
-01	3718	2	15	6,1

Неуказанные предельные отклонения размеров: $h14; \pm \frac{t_2}{2}$

Изм.	Лист	№ докум.	Подп.	Дата
Разраб.		Чебоксаров		
Пров.		Фрадкин		
Нач. гр.		Фрадкин		
Гл. спец.		Грановский		
Н. контр.		Антбак		
Утв.		Спирак		

А1А 432.061

Планка

Лит.	Масса	Масштаб
И	см. табл.	—
Лист	Листов 1	

Уголок 35×35×3 ГОСТ 8509-86 / Ст 3 ГОСТ 535-88

САНТЕХНИИПРОЕКТ

Инв.№ подл. | Подп. и дата | Взам. инв.№ | Инв.№ дубл. | Подп. и дата

Ц 00194-15 2,8 Формат А4

Серия 5.904-75.94 Выпуск 1-14

Формат	Зона	Поз.	ОБОЗНАЧЕНИЕ	НАИМЕНОВАНИЕ	Кол.	Примечание
				Документация		
А3			А1А 432.060 СБ	Сборочный чертеж		
				Сборочные единицы		
А4		1	А1А 432.090	Перелив	1	
А4		2	А1А 432.100	Фильтр сетчатый	12	
А4		3	А10К035.010	Клапан поплавковый	1	Выпуск 1-35
				Детали		
А4		4	А1А 432.015-02	Шайба	2	
А4		5	А1А 432.017-01	Патрубок	1	
А4		6	А1А 432.061	Планка	3	
		7	-01	Планка	8	
А4		8	А1А 432.062	Планка	1	
		9	-01	Планка	1	
А4		10	А1А 432.063	Планка	1	
		11	-01	Планка	1	
Б4		12	А1А 432.064	Планка		
				Уголок $\frac{35\times35\times3\ ГОСТ\ 8509\text{-}86}{Ст\ 3\ ГОСТ\ 535\text{-}88}$		
				$L=1930_{-3,7}$	2	3,09кг

Подп. и дата | Инв. № дубл. | Взам. инв. № | Подп. и дата | Инв. № подл.

Изм.	Лист	№ докум.	Подп.	Дата
Разраб.	[illegible]			
Пров.	[illegible]			
Нач.гр.	[illegible]			
Н.контр.	[illegible]			
Утв.	[illegible]			

А1А 432.060

Поддон

Лит.	Лист	Листов
И	1	3

САНТЕХНИИПРОЕКТ

Копировал Формат А4

Формат	Зона	Поз.	ОБОЗНАЧЕНИЕ	НАИМЕНОВАНИЕ	Кол.	Примечание
Б4		13	А1А 432.065	Планка		
				Уголок $\frac{35\times35\times3\ ГОСТ\ 8509\text{-}86}{Ст\ 3\ ГОСТ\ 535\text{-}88}$		
				$L=2000_{-3,7}$	2	3,2кг
Б4		14	А1А 432.066	Ребро		
				Уголок $\frac{35\times35\times3\ ГОСТ\ 8509\text{-}86}{Ст\ 3\ ГОСТ\ 535\text{-}88}$		
				$L=782_{-2,0}$	6	1,26кг
Б4		15	А1А 432.067	Стойка		
				Швеллер $\frac{8\ ГОСТ\ 8240\text{-}89}{Ст\ 3\ ГОСТ\ 535\text{-}88}$		
				$L=359_{-1,4}$	8	0,87кг
А4		16	А1А 432.068	Перекладина	2	
Б4		17	А1А 432.069	Стойка		
				Швеллер $\frac{8\ ГОСТ\ 8240\text{-}89}{Ст\ 3\ ГОСТ\ 535\text{-}88}$		
				$L=183_{-1,15}$	4	1,29кг
А4		18	А1А 432.071	Направляющая	24	
А4		19	А1А 432.072	Распорка	5	
А4		20	А1А 432.073	Накладка	2	
Б4		21	А1А 432.074	Стенка		
				Лист $\frac{2,0\ ГОСТ\ 19903\text{-}74}{ОК\ 360\ В\ ГОСТ\ 16523\text{-}84}$		
				$348_{-1,4}\times3722_{-6,6}$	1	20,5кг
Б4		22	А1А 432.075	Стенка		
				Лист $\frac{2,0\ ГОСТ\ 19903\text{-}74}{ОК\ 360\ В\ ГОСТ\ 16523\text{-}84}$		
				$343_{-1,4}\times3718_{-6,6}$	1	20,1кг
А4		23	А1А 432.076	Стенка	1	
А4		24	А1А 432.077	Ребро	3	

Подп. и дата | Инв. № дубл. | Взам. инв. № | Подп. и дата | Инв. № подл.

Изм.	Лист	№ докум.	Подп.	Дата

А1А 432.060

Лист 2

Копировал Ц-00194-15 89 Формат А4

Серия 5.904-75.94 Выпуск 1-14

Формат	Зона	Поз.	Обозначение	Наименование	Кол.	Примечание
Б4		25	А1А 432.078	Стенка		
				Лист 2,0 ГОСТ 14903-74 / ОК 360В ГОСТ 16523-89		
Б4		26	А1А 432.079	327-1,4 × 1960-3,7	2	9,7 кг
				Дно		
				Лист 2,0 ГОСТ 14903-74 / ОК 360В ГОСТ 16523-89		
Б4		27	А1А 432.081	1960-3,7 × 3688-6,6	1	115 кг
				Патрубок		
				Труба 80×4 ГОСТ 3262-75		
А4		28	А1А 432.082	L = 100-1,4	1	0,88 кг
А4		29	А1А 432.083	Бобышка	2	
А4		30	А1А 432.084	Пробка	2	
А4		31	А1А 432.085	Патрубок	1	
				Лист опорный	1	
				Стандартные изделия		
				Фланцы ГОСТ 12820-80		
		32		1-80-2,5	1	
		33		1-150-2,5	2	

Инв. № подл. | Подп. и дата | Взам. инв. № | Инв. № дубл. | Подп. и дата

Изм.	Лист	№ докум.	Подп.	Дата

А1А 432.060

Лист 3

Копировал Формат А4

А1А 432.062

29

50

А1А 432.062 – изображено
А1А 432.062-01 – зеркальное отражение

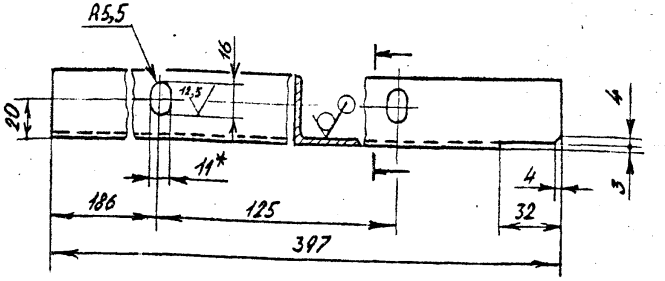

1.* Размер для справок
2. H14; A14; $\pm\frac{t_2}{2}$.

Инв. № подл. | Подпись и дата | Взам. инв. № | Инв. № дубл. | Подпись и дата

Изм.	Лист	№ докум.	Подпись	Дата
Разраб.		Чебоксаров		
Пров		Фрадкин		
Т.контр.		Фрадкин		
Гл.спец.		Годновский		
Н. контр.		Литвак		
Утв.		Сливак		

А1А 432.062

Планка

Лит.	Масса	Масштаб
И	0,7	1:2

Лист | Листов 1

Уголок 35×35×3 ГОСТ 8509-86 / Ст 3 ГОСТ 535-88

СантехНИИпроект

ЦИТП Копировал Ц.00.194-15 30 Формат А4

А1А 432 060СБ

Серия 5.904-75.94 Выпуск 1-14

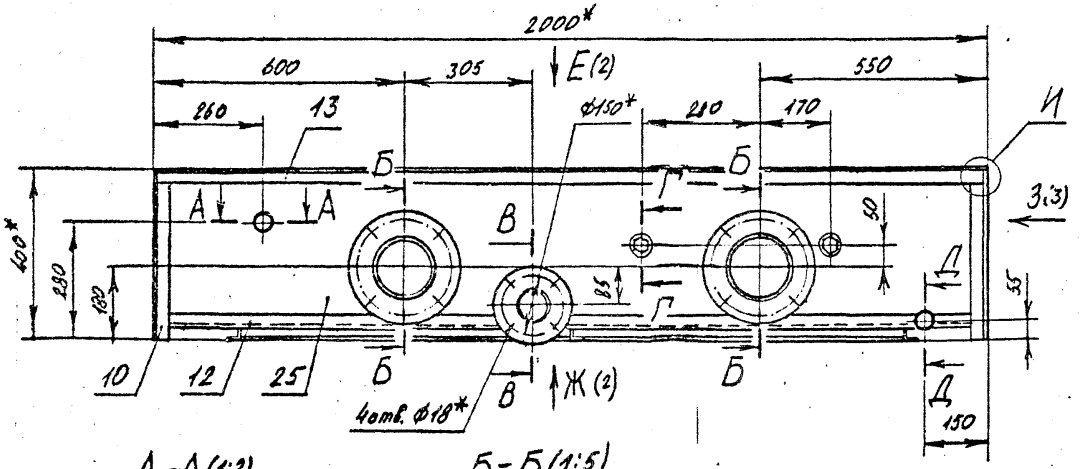

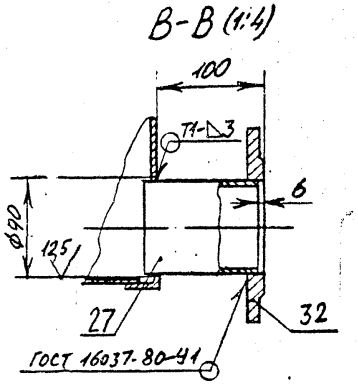

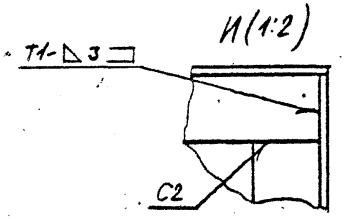

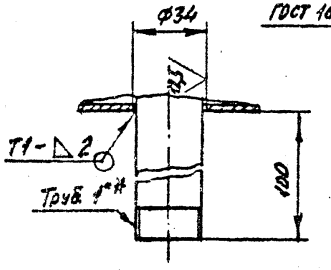

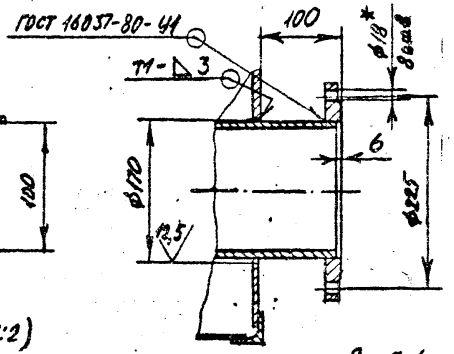

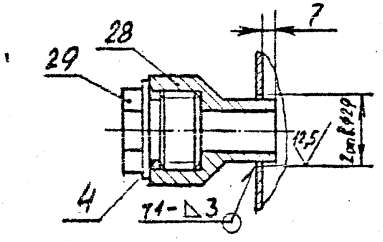

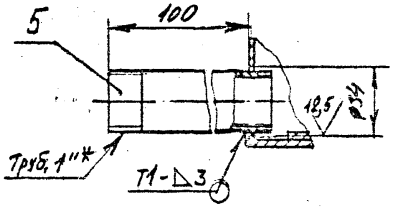

1.* Размеры для справок.

2. H14; h14; $\pm \frac{IT2}{2}$

3. Сварные швы №1, №2 - сварка ручная дуговая, остальные по ГОСТ 5264-80

Изм.	Лист	№ докум.	Подп.	Дата	А1А 432 060 СБ			
Разраб.		Чебоксаров			Поддон	Лит.	Масса	Масштаб
Пров.		Фрайкин				И	450	1:10
Нач. гр.		Фрайкин				Лист 1	Листов 3	
Гл. спец.		Грановский				СантехНИИпроект		
Н. контр.		Литвак						
Утвердил		Спивак						

Копировал Ц.00194-15 31 Формат А3

Инв. № подл. | Подп. и дата | Взам. инв. № | Инв. № дубл. | Подп. и дата

Серия 5.904-75.94 Выпуск 1-14

А1А 432 060СБ

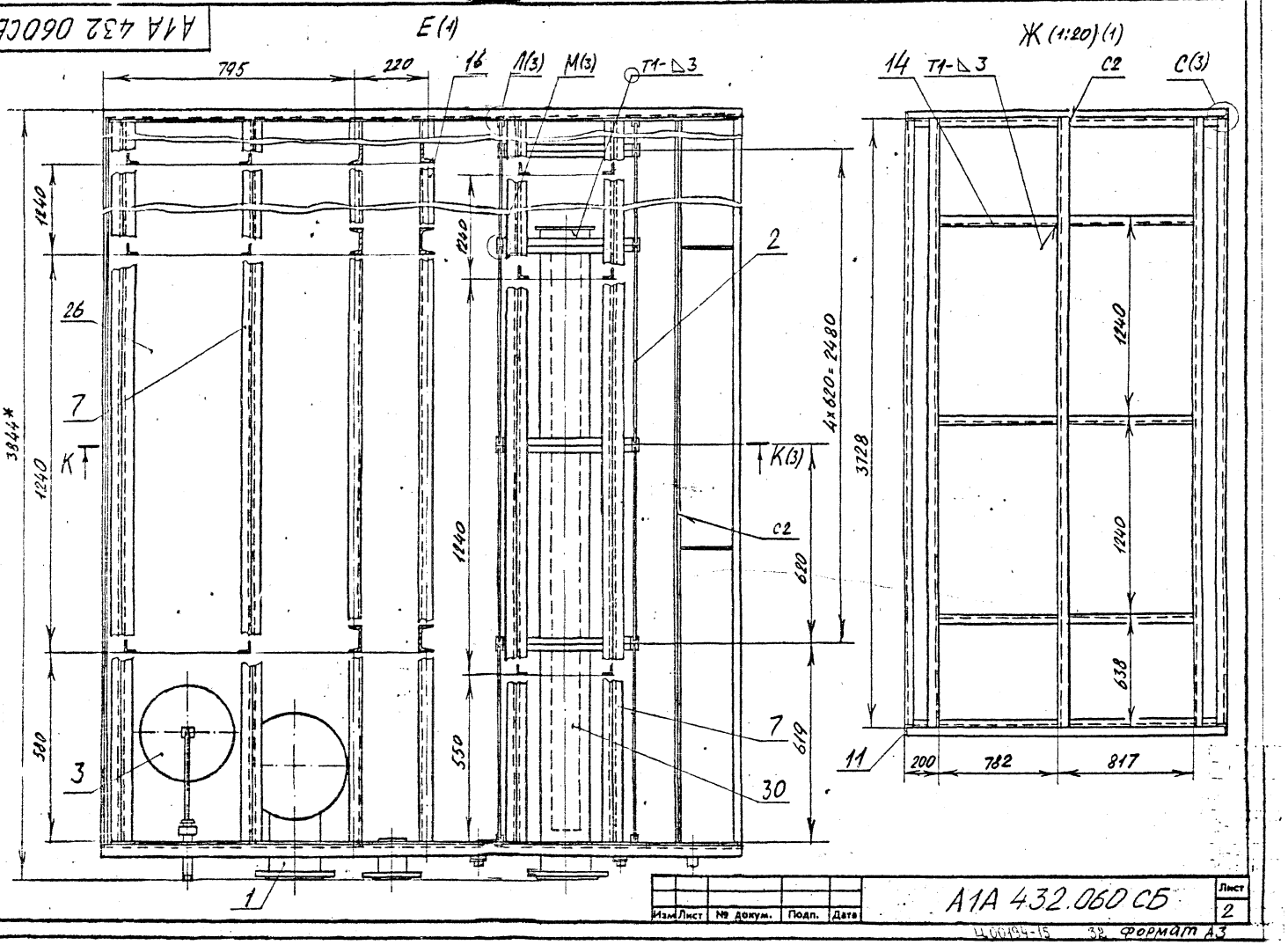

Изм.	Лист	№ докум.	Подп.	Дата	А1А 432.060 СБ	Лист 2

Инв. № подл. | Подп. и дата | Взам. инв. № | Инв. № дубл. | Подп. и дата

Ц 00194-15 32 Формат А3

Серия 5.904-75.94 Выпуск 1-14

АИА 432 060СБ

3 (1:15) (1)

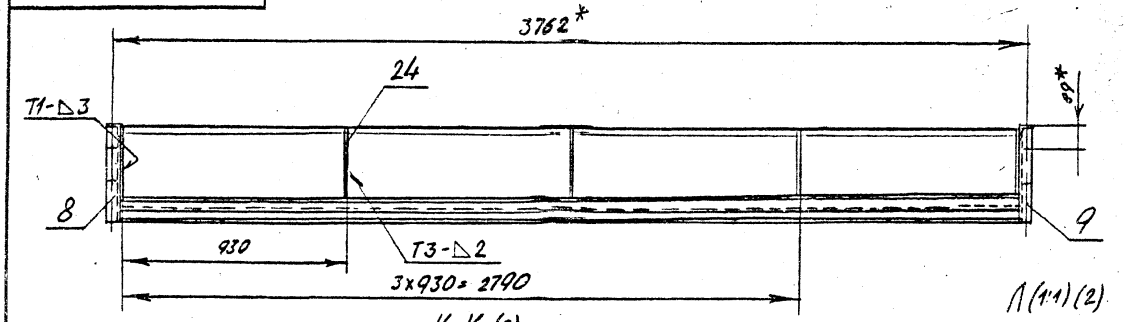

К-К (2)

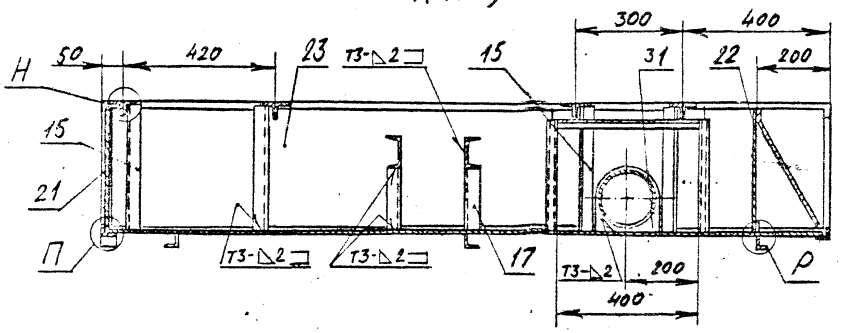

Л (1:1) (2)

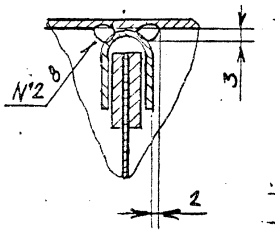

М (1:1) (2)

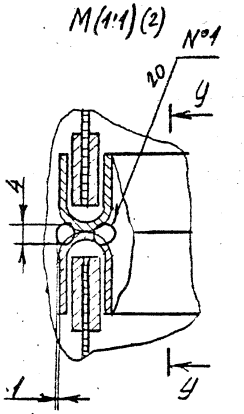

У-У (1:2)

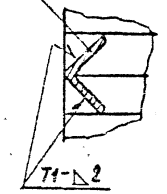

Н (1:4)

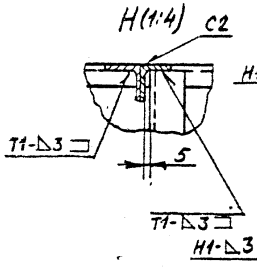

П (1:2)

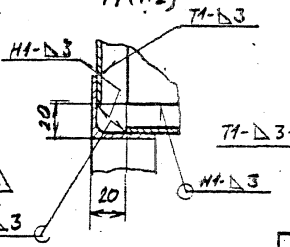

Р (1:2)

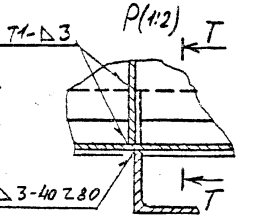

С (1:2) (2)

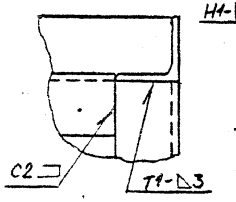

Т-Т (1:2)

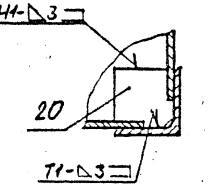

Изм.	Лист	№ докум.	Подп.	Дата	А1А 432-060 СБ	Лист 3

Серия 5.904-75.94 Выпуск 1-14

А1А 432 063

50 V(V)

А1А 432 063-изображено
А1А 432 063-01- зеркальное отражение

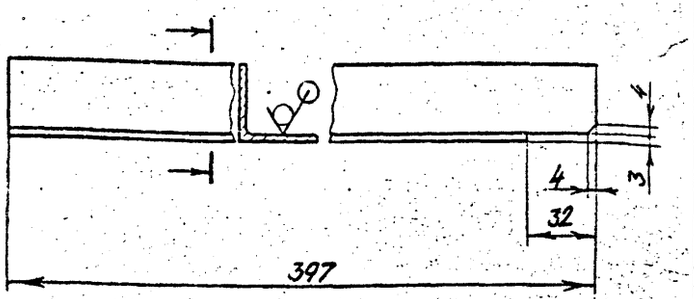

Неуказанные предельные отклонения размеров: $h14; \pm \frac{t_2}{2}$

Изм.	Лист	№ докум.	Подп.	Дата
Разраб.				
Пров.		Фрайкин		
Нач.тр.		Фрайкин		
Гл.спец.		Грановский		
Н.контр.		Литвак		
Утв.		Спивак		

А1А 432 063

Планка

Лит.	Масса	Масштаб
И	0,64	1:2
Лист	Листов 1	

Уголок $\frac{35\times35\times3\ \text{ГОСТ}\ 8509\text{-}86}{\text{Ст}\ 3\ \text{ГОСТ}\ 535\text{-}88}$

САНТЕХНИИПРОЕКТ

Формат А4

Инв.№ подл. | Подп. и дата | Взам. инв.№ | Инв.№ дубл. | Подпись и дата

А1А 432 068

50 V(V)

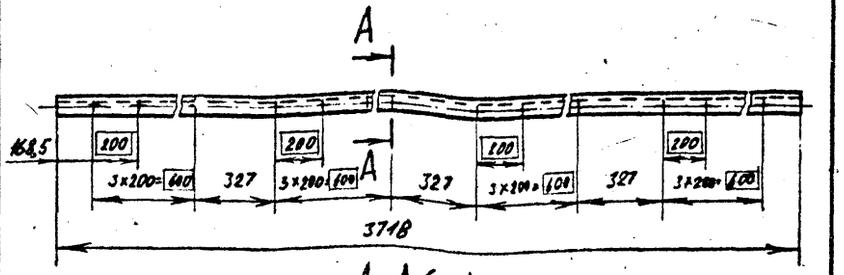

А-А (1:2)

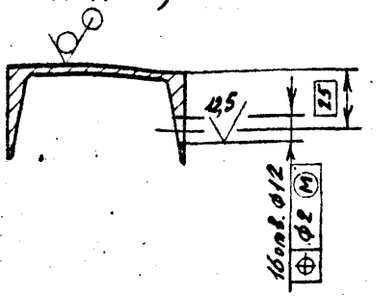

Неуказанные предельные отклонения размеров: $H14; h14; \pm \frac{t_2}{2}$

Изм.	Лист	№ докум.	Подпись	Дата
Разраб.		Чебоксаров		
Пров.		Фрайкин		
Нач.тр.		Фрайкин		
Гл.спец.		Грановский		
Н. контр.		Литвак		
Утв.		Спивак		

А1А 432 068

Перекладина

Лит.	Масса	Масштаб
И	26,2	1:20
Лист	Листов 1	

Швеллер $\frac{8\ \text{ГОСТ}\ 8240\text{-}89}{\text{Ст}\ 3\ \text{ГОСТ}\ 535\text{-}88}$

СантехНИИпроект

Инв.№ подл. | Подпись и дата | Взам. инв. № | Инв.№ дубл. | Подпись и дата

Серия 5.904-75.94 Выпуск 1-14

Инв.№ подл. | Подп. и дата | Взам.инв.№ | Инв.№ дубл. | Подп. и дата

А1А 432 071

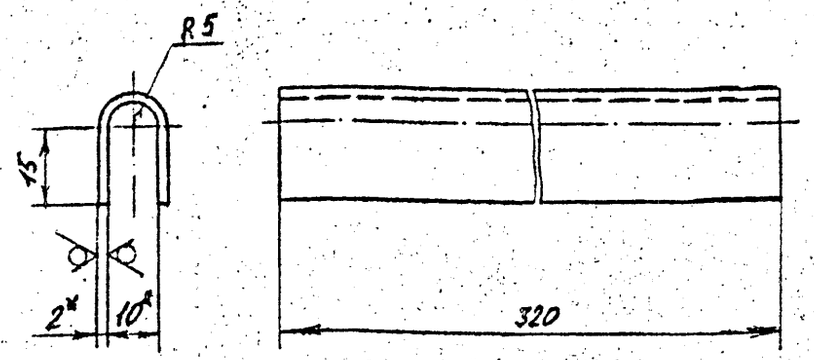

1.* Размеры для справок.
2. h14; $\pm\frac{t_2}{2}$

Изм.	Лист	№ докум.	Подп.	Дата
Разраб.		Чебоксаров		
Пров.		Фрадкин		
Нач. гр.		Фрадкин		
Гл. спец.		Грановский		
Н. контр.		Литвак		
Утв.		Спивак		

А1А 432 071

Направляющая

Лит.	Масса	Масштаб
И	0,19	1:1

Лист | Листов 1

Лист 2.0 ГОСТ 19903-74
ОК3608 ГОСТ 16523-89

САНТЕХНИИПРОЕКТ

Формат А4

А1А 432 072

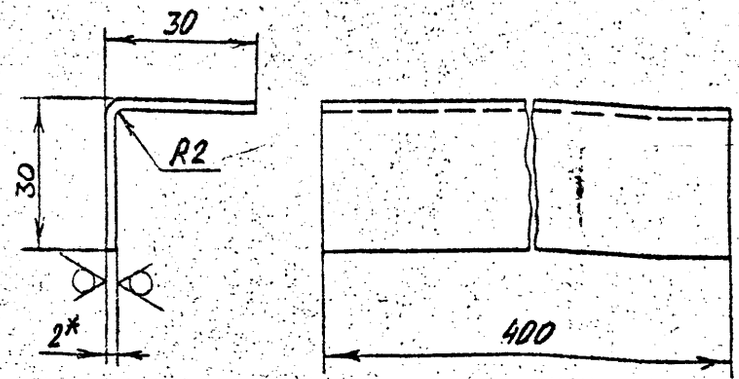

1.* Размер для справок.
2. h14; $\pm\frac{t_2}{2}$

Изм.	Лист	№ докум.	Подп.	Дата
Разраб.		Чебоксаров		
Пров.		Фрадкин		
Нач. гр.		Фрадкин		
Гл. спец.		Грановский		
Н. контр.		Литвак		
Утв.		Спивак		

А1А 432 072

Распорка

Лит.	Масса	Масштаб
И	0,3	1:1

Лист | Листов 1

Лист 2.0 ГОСТ 19903-74
ОК3608 ГОСТ 16523-89

САНТЕХНИИПРОЕКТ

Н 00194-15 35 Формат А4

Серия 5.904-75.94 Выпуск 1-14

А1А 432 073

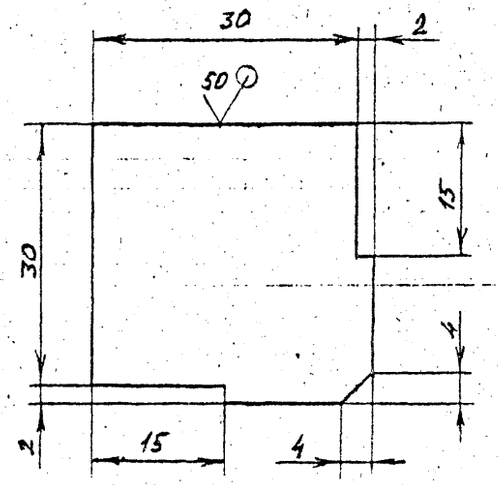

Неуказанные предельные отклонения размеров: $\pm \frac{t_2}{2}$

Изм.	Лист	№ докум.	Подп.	Дата	А1А 432 073	
Разраб.		Чебоксаров			Накладка	Лит. / Масса / Масштаб: И / 0,16 / 2:1
Пров.		Фрадкин				Лист / Листов 1
Нач. гр.		Фрадкин				
Гл. спец.		Громовский			Лист 2,0 ГОСТ 19903-74 / ОК360В ГОСТ 16523-89	САНТЕХНИИПРОЕКТ
Н. контр.		Литвак				
Утв.		Спивак				

Формат А4

А1А 432 076

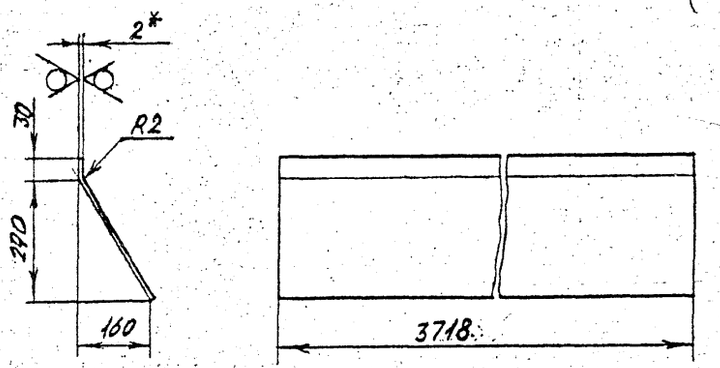

Неуказанные предельные отклонения размеров: h14; $\pm \frac{t_2}{2}$

Изм.	Лист	№ докум.	Подп.	Дата	А1А 432.076	
Разраб.		Чебоксаров			Стенка	Лит. / Масса / Масштаб: И / 20,4 / 1:10
Пров.		Фрадкин				Лист / Листов 1
Нач. гр.		Фрадкин				
Гл. спец.		Громовский			Лист 2,0 ГОСТ 19903-74 / ОК360В ГОСТ 16523-89	САНТЕХНИИПРОЕКТ
Н. контр.		Литвак				
Утв.		Спивак				

Инв.№ подл. | Подп. и дата | Взам.инв.№ | Инв.№ дубл. | Подп. и дата

А1А 432.077

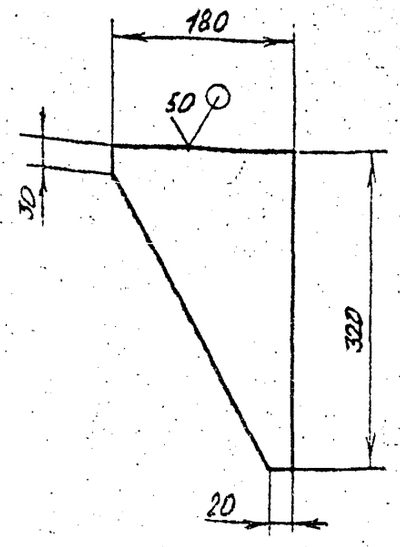

Неуказанные предельные отклонения размеров: $h14; \pm \frac{t_2}{2}$

Изм.	Лист	№ докум.	Подп.	Дата
Разраб.		Небоксаров		
Пров.		Фрадкин		
Нач. гр.		Фрадкин		
Гл. спец.		Грановский		
Н. контр.		Литвак		
Утв.		Спивак		

А1А 432.077

Ребро

Лит.	Масса	Масштаб
И	0,7	1:5
Лист	Листов 1	

Лист Ст3 ГОСТ 14637-74 / ОК 360В ГОСТ 16523-89

САНТЕХНИИПРОЕКТ

Формат А4

А1А 432.082

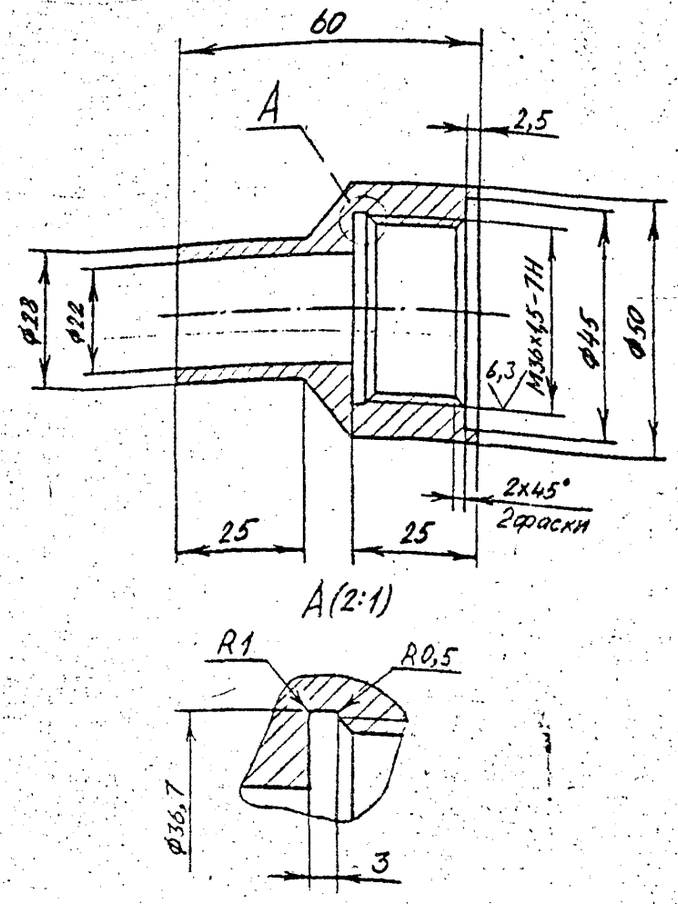

Неуказанные предельные отклонения размеров: $H14; h14; \pm \frac{t_2}{2}$

Изм.	Лист	№ докум.	Подп.	Дата
Разраб.		Небоксаров		
Пров.		Фрадкин		
Нач. гр.		Фрадкин		
Гл. спец.		Грановский		
Н. контр.		Литвак		
Утв.		Спивак		

А1А 432.082

Бобышка

Лит.	Масса	Масштаб
И	0,45	1:1
Лист	Листов 1	

Ст 3 ГОСТ 380-88

САНТЕХНИИПРОЕКТ

Серия 5.904-75.94 Выпуск 1-14

Инв.№ подл. | Подп. и дата | Взам.инв.№ | Инв.№ дубл. | Подп. и дата

А1А 432.083

12,5

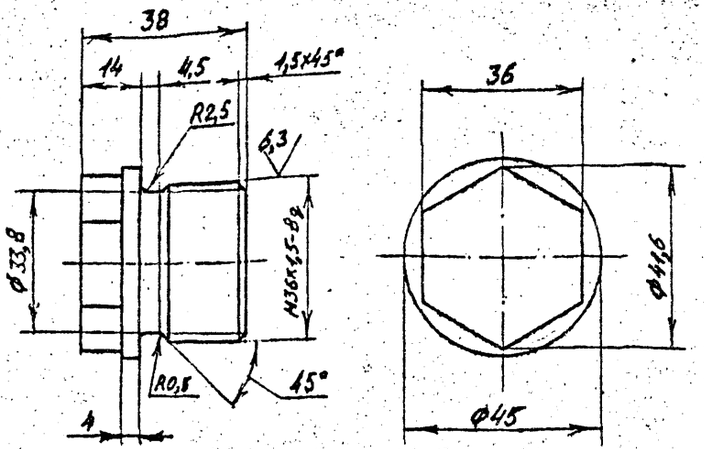

Неуказанные предельные отклонения размеров: h14; ±IT14/2

Изм.	Лист	№ докум.	Подп.	Дата	А1А 432.083			
Разраб.		Чебоксаров			Пробка	Лит.	Масса	Масштаб
Пров.		Фрадкин				И	0,25	1:1
Нач.сть		Фрадкин				Лист	Листов 1	
Гл.спец.		Грановский						
Н.контр.		Литвак			Ст 3 ГОСТ 380-88	САНТЕХНИИПРОЕКТ		
Утв.		Спивак						

Формат А4

А1А 432.084

50

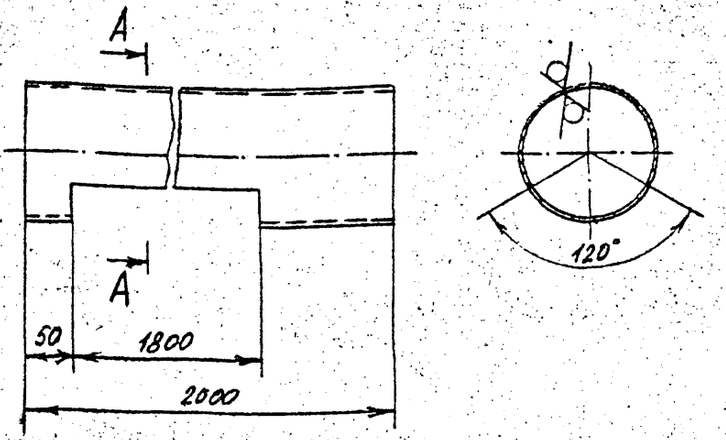

Неуказанные предельные отклонения размеров: h14; ±IT14/2

Изм.	Лист	№ докум.	Подп.	Дата	А1А 432.084			
Разраб.		Чебоксаров			Патрубок	Лит.	Масса	Масштаб
Пров.		Фрадкин				И	40,2	1:5
Нач. гр.		Фрадкин				Лист	Листов 1	
Гл.спец.		Грановский						
Н.контр.		Литвак			Труба 168×5 ГОСТ 8732-78 / Д ГОСТ 8731-87	САНТЕХНИИПРОЕКТ		
Утв.		Спивак						

А1А 432 085

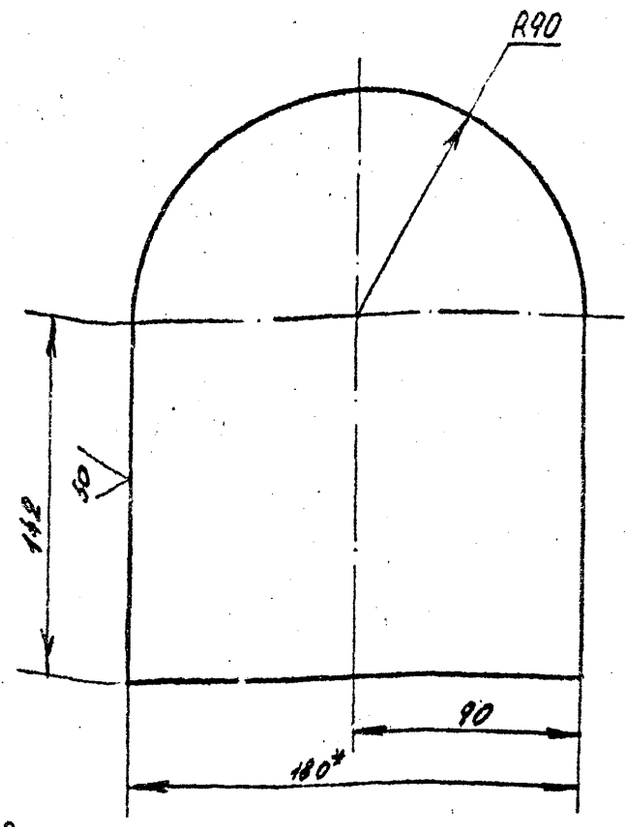

1.* Размер для справок

2. $\pm \frac{t_2}{2}$

Изм.	Лист	№ докум.	Подпись	Дата
Разраб.		Чеховской		
Пров.		Фрадкин		
Нач. гр.		Фрадкин		
Гл.спец.		Граневский		
Н. контр.		Литвак		
Утв.		Спивак		

А1А 432 085

Лист опорный

Лит.	Масса	Масштаб
И	1,12	1:2
Лист	Листов 1	

Лист 5,0 ГОСТ 19903-74 / Ст 3 ГОСТ 14637-89

Сантехниипроект

ЦИТП

Копировал

Формат А4

Серия 5.904-75.94 Выпуск 1-14

Инв. № подл. | Подпись и дата | Взам. инв. № | Инв. № дубл. | Подпись и дата

А1А 432 104

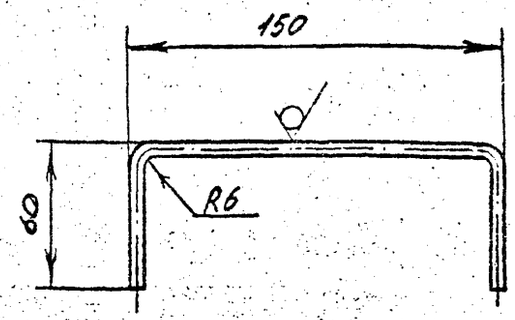

Неукозанные предельные отклонения размеров: $\pm \frac{t_2}{2}$

Изм.	Лист	№ докум.	Подп.	Дата
Разраб.		Чеховской		
Пров.		Фрадкин		
Нач. гр.		Фрадкин		
Гл.спец.		Граневский		
Н.контр.		Литвак		
Утв.		Спивак		

А1А 432.104

Ручка

Лит.	Масса	Масштаб
И	0,06	1:2
Лист	Листов 1	

Круг 5,0 ГОСТ 2590-88 / Ст 3 ГОСТ 535-88

САНТЕХНИИПРОЕКТ

Инв. № подл. | Подп. и дата | Взам. инв. № | Инв. № дубл. | Подп. и дата

Серия 5.904-75.94 выпуск 1-14

Формат	Зона	Поз.	Обозначение	Наименование	Кол.	Примечание
				Документация		
А4			А1А 431 090 СБ	Сборочный чертеж		
				Детали		
А4		1	А1А 431 091	Труба	1	
А4		2	А1А 431 092	Патрубок	1	
А4		3	А1А 431 093	Воронка	1	
А4		4	А1А 431 094	Кронштейн	4	
Б4		5	А1А 431 095	Крышка		
				Лист 2,0 ГОСТ 19903-74		
				ОК360В ГОСТ 16523-89		
				Ф340-1,4	1	1,43кг
Б4		6	А1А 431 096	Заглушка		
				Лист 5,0 ГОСТ 19903-74		
				Ст.3 ГОСТ 14637-89		
				Ф180-1,0	1	1,0кг

Инв. № подл. | Подпись и дата | Взам. инв. № | Инв. № дубл. | Подпись и дата

Изм.	Лист	№ докум.	Подп.	Дата
Разраб.	Чернокозов			
Пров.	Фрадкин			
Нач. гр.	Фрадкин			
Н. контр.	Литвак			
Утв.	Сливак			

А1А 432 090

Перелив

Лит.	Лист	Листов
И		1

САНТЕХНИИПРОЕКТ

Формат А4

А1А 432 090 СБ

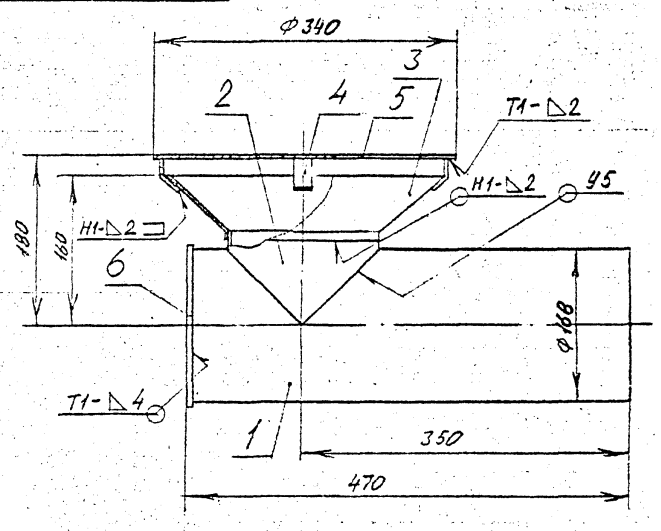

1. Размеры для справок
2. Сварные швы Н1; Т1 по ГОСТ 5264-80, шов У5 по ГОСТ 16037-80

Подпись и дата | Взам. инв. № | Инв. № дубл. | Подпись и дата | Инв. № подл.

Изм.	Лист	№ докум.	Подпись	Дата
Разраб.	Чернокозов			
Пров.	Фрадкин			
Гл. спец.	Грамовский			
Н. контр.	Литвак			
Утв.	Сливак			

А1А 432.090 СБ

Перелив

Лит.	Масса	Масштаб
И	14,4	1:4

Лист | Листов 1

Сантехниипроект

ЦИТС Копировал Ц00194-15 40 Формат А4

Серия 5.904-75.94 Выпуск 1-14

А1А 432 091

50 (V)

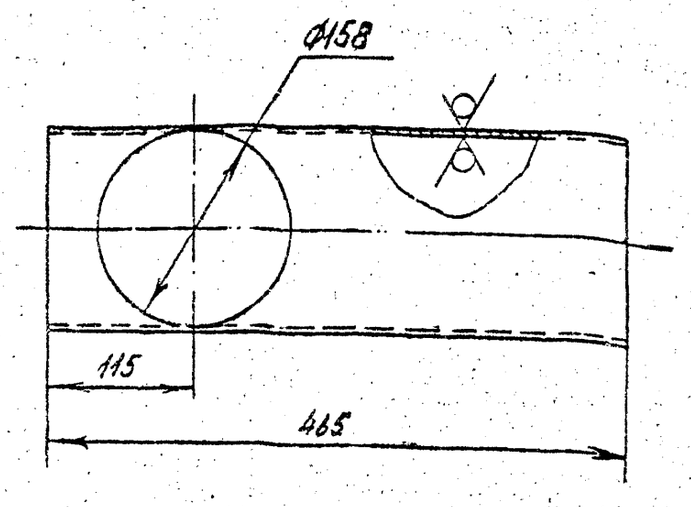

Неуказанные предельные отклонения размеров: h14; ±t2/2

Изм.	Лист	№ докум.	Подп.	Дата
Разраб.		Чебоксаров		
Пров.		Фрадкин		
Нач.отд.		Фрадкин		
Гл. спец.		Грановский		
Н.контр.		Литвак		
Утв.		Спирак		

А1А 432 091

Труба

Лит.	Масса	Масштаб
И	9,3	1:4
Лист	Листов 1	

Труба 168×5 ГОСТ 8732-78 / Д ГОСТ 8731-87

САНТЕХНИИПРОЕКТ

Инв.№ подл. | Подп. и дата | Взам.инв.№ | Инв.№ дубл. | Подп. и дата

А1А 432 092

50 (V)

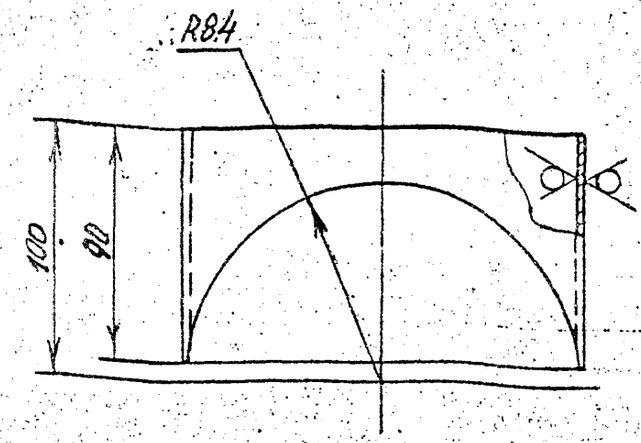

Неуказанные предельные отклонения размеров: ± t2/2

Изм.	Лист	№ докум.	Подп.	Дата
Разраб.		Чебоксаров		
Пров.		Фрадкин		
Нач. гр.		Фрадкин		
Гл. спец.		Грановский		
Н.контр.		Литвак		
Утв.		Спирак		

А1А 432.092

Патрубок

Лит.	Масса	Масштаб
И	1,6	1:2
Лист	Листов 1	

Труба 168×5 ГОСТ 8732-78 / Д ГОСТ 8731-87

САНТЕХНИИПРОЕКТ

Инв.№ подл. | Подп. и дата | Взам.инв.№ | Инв.№ дубл. | Подп. и дата

Серия 5.904-75.94 выпуск 1-14

А1А 432 093

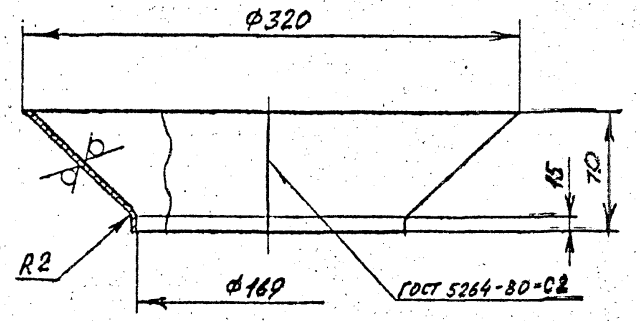

Неуказанные предельные отклонения размеров: H14; h14; $\pm\frac{t_1}{2}$

Изм.	Лист	№ докум.	Подп.	Дата
Разраб.				
Пров.				
Нач.гр.				
Гл.спец.				
Н.контр.				
Утв.		Сливак		

А1А 432 093

Воронка

Лит.	Масса	Масштаб
И	1,0	1:2,5

Лист | Листов 1

Лист 2,0 ГОСТ 19903-74
ОК360В ГОСТ 16523-89

САНТЕХНИИПРОЕКТ

Формат А4

А1А 432 094

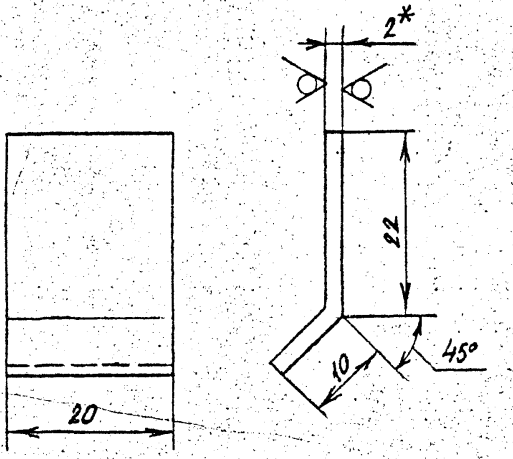

1.* Размер для справок
2. h14; $\pm\frac{t_2}{2}$

Изм.	Лист	№ докум.	Подп.	Дата
Разраб.				
Пров.				
Нач.гр.				
Гл.спец.				
Н.контр.				
Утв.		Сливак		

А1А 432.094

Кронштейн

Лит.	Масса	Масштаб
И	0,01	2:1

Лист | Листов 1

Лист 2,0 ГОСТ 19903-74
ОК360В ГОСТ 16523-89

САНТЕХНИИПРОЕКТ

Формат А4

Инв.№ подл. | Подп. и дата | Взам. инв.№ | Инв.№ дубл. | Подп. и дата

Серия 5.904-75.94 Выпуск 1-1ч

Формат	Зона	Поз.	Обозначение	Наименование	Кол.	Приме-чание
				Документация		
А1			А1А 432100 СБ	Сборочный чертеж		
				Детали		
А4		1	А1А 432 101	Полоса	4	
А4		2	А1А 432 102	Полоса	4	
Б4		3	А1А 432 103	Сетка		
				Сетка №1,6-0,5		
				ГОСТ 3826-82		
				320-3,6×610-4,4	1	0,08 кг
А1		4	А1А 432 104	Ручка	1	
				Стандартные изделия		
		5		Заклепка 2×8.011		
				ГОСТ 10300-80	16	

Изм.	Лист	№ докум.	Подпись	Дата
Разраб.		Чебоксаров		
Пров.		Фрадкин		
Нач. ор.		Фрадкин		
Н. контр.		Литвак		
Утв.		Спивак		

А1А 432 100

Фильтр сетчатый

Лит. | Масса | Масштаб: И | 1,85 | 1:4

Лист | Листов 1

САНТЕХНИИПРОЕКТ

Формат А4

Инв. № подл. | Подпись и дата | Взам. инв. № | Инв. № дубл. | Подпись и дата

А1А 432 100 СБ

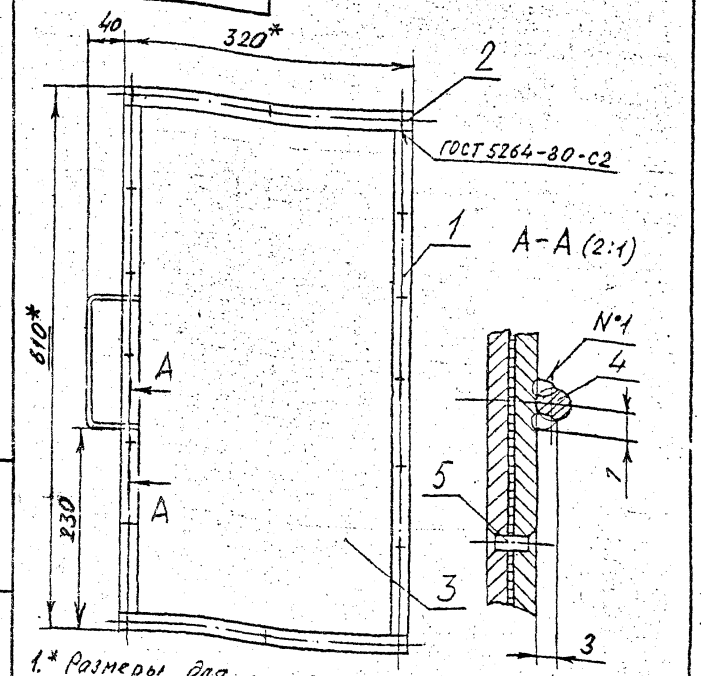

1.* Размеры для справок.

2. $\pm \frac{IT2}{2}$

3. Сварный шов №1 - сварка ручная дуговая

Изм.	Лист	№ докум.	Подпись	Дата
Разраб.		Чебоксаров		
Пров.		Фрадкин		
Т. контр.		Фрадкин		
Н. контр.		Литвак		
Утв.		Спивак		

А1А 432.100 СБ

Фильтр сетчатый

Лит. | Масса | Масштаб: И | 1,85 | 1:4

Лист | Листов 1

СантехНИИпроект

ЦИТП | Копировал | 4.00194-45 | 43 | Формат А4

А1А 432 101

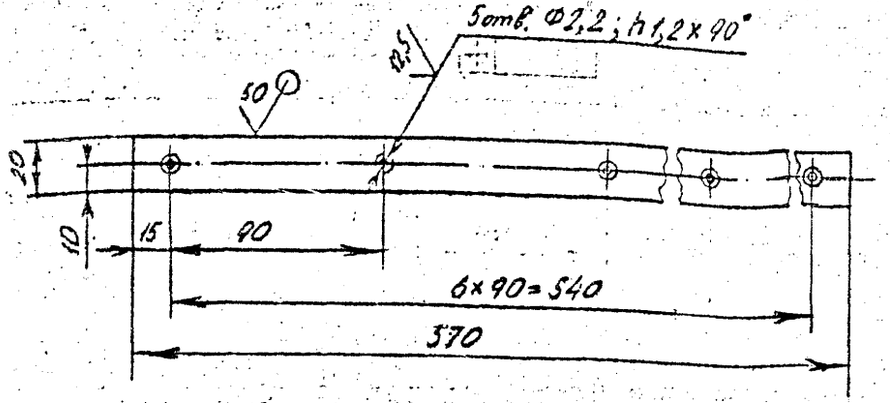

Неуказанные предельные отклонения размеров: H14; h14; ±t/2

Изм.	Лист	№ докум.	Подпись	Дата	А1А 432.101			
Разраб.		Абдуллаев			Полоса	Лит.	Масса	Масштаб
Пров.		Фрадкин				И	0,27	1:2
Т. контр.		Фрадкин				Лист	Листов 1	
Гл. спец.		Грановский						
Н. контр.		Литвак			Лист 3,0 ГОСТ 19903-74 / ОК 360В ГОСТ 16523-89	СантехНИИпроект		
Утв.		Спичак						

Инв. № подл. | Подпись и дата | Взам. инв. № | Инв. № дубл. | Подпись и дата | Серия 5.904-75.94 Выпуск 1-14

Копировал | Формат А4

А1А 432 102

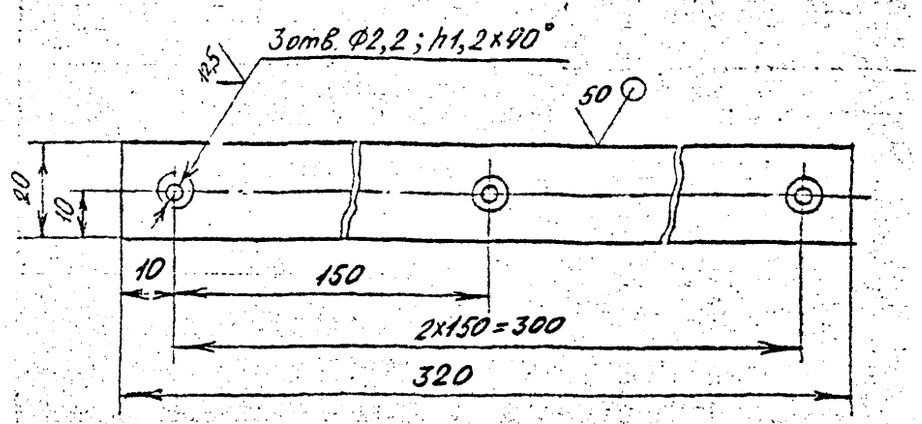

Неуказанные предельные отклонения размеров: H14; h14; ±t/2

Изм.	Лист	№ докум.	Подпись	Дата	А1А 432.102			
Разраб.		Чебоксаров			Полоса	Лит.	Масса	Масштаб
Пров.		Фрадкин				И	0,15	1:1
Т. контр.		Фрадкин				Лист	Листов 1	
Гл. спец.		Грановский						
Н. контр.		Литвак			Лист 3.0 ГОСТ 19903-74 / ОК 360В ГОСТ 16523-89	СантехНИИпроект		
Утв.		Спичак						

Инв. № подл. | Подпись и дата | Взам. инв. № | Инв. № дубл. | Подпись и дата

Копировал | Ц 00194-15 44 Формат А4

Серия 5.904-75.94 выпуск 1-14

Формат	Зона	Поз.	Обозначение	Наименование	Кол.	Примечание
				Документация		
А4			А1А 432 110	Сборочный чертеж		
				Детали		
Б4		1	А1А 432 111	Пруток		
				Круг $\frac{10\ ГОСТ\ 2590-88}{Ст\ 3\ ГОСТ\ 535-88}$		
				L = 360-1,4	45	0,2кг
Б4		2	А1А 432 112	Пруток		
				Круг $\frac{10\ ГОСТ\ 2590-88}{Ст\ 3\ ГОСТ\ 535-88}$		
				L = 3660-6,6	3	2,25кг

Подпись и дата | Инв. № дубл. | Взам. инв. № | Подпись и дата | Инв. № подл.

Изм.	Лист	№ докум.	Подп.	Дата
Разраб.	Чебоксаров			
Пров.	Крадкин			
Нач. гр.	Крадкин			
Н. контр.	Литвак			
Утв.	Спивак			

А1А 432.110

Решетка ходовая

Лит.	Лист	Листов
И		1

САНТЕХНИИПРОЕКТ

Формат	Зона	Поз.	ОБОЗНАЧЕНИЕ	НАИМЕНОВАНИЕ	Кол.	Примечание
				Документация		
А4			А1А 432 120 СБ	Сборочный чертеж		
				Детали		
Б4		1	А1А 432 121	Пруток		
				Круг $\frac{10\ ГОСТ\ 2590-88}{Ст\ 3\ ГОСТ\ 535-88}$		
				L = 480-1,55	45	0,3кг
Б4		2	А1А 432 122	Пруток		
				Круг $\frac{10\ ГОСТ\ 2590-88}{Ст\ 3\ ГОСТ\ 535-88}$		
				L = 3660-6,6	5	2,25кг

Подп. и дата | Инв. № дубл. | Взам. инв. № | Подп. и дата | Инв. № подл.

Изм.	Лист	№ докум.	Подп.	Дата
Разраб.	Чебоксаров			
Пров.	Крадкин			
Нач. гр.	Крадкин			
Н. контр.	Литвак			
Утв.	Спивак			

А1А 432.120

Решетка ходовая

Лит.	Лист	Листов
И		1

САНТЕХНИИПРОЕКТ

Копировал Ц00194-15 45 Формат А4

Серия 5.904-75.94 Выпуск 1-14

А1А432.110 СБ

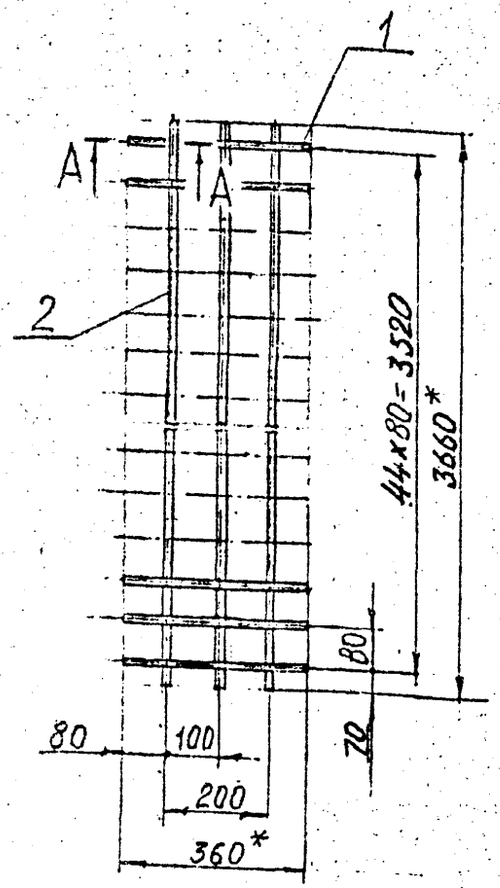

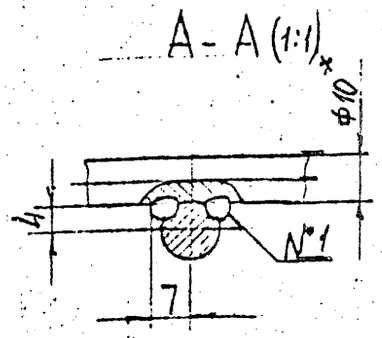

1. *Размеры для справок.
2. $\pm \frac{t_e}{2}$.
3. Сварной шов №1 - сварка ручная дуговая.

Изм.	Лист	№ докум.	Подп.	Дата	А1А432.110 СБ			
Разраб.		Ямпольский			Решетка ходовая	Лит.	Масса	Масштаб
Пров.		Линьяк				И	16,85	1:10
Нач.гр.		Линьяк				Лист	Листов 1	
Гл.спец.		Грановский				САНТЕХНИИПРОЕКТ		
Н.контр.		Фрайкин						
Утв.		Спивак						

А1А432.120 СБ

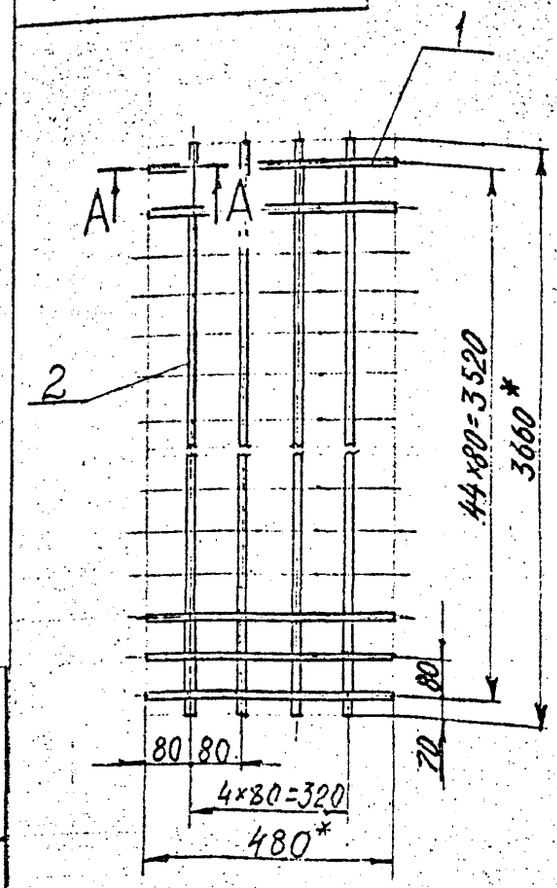

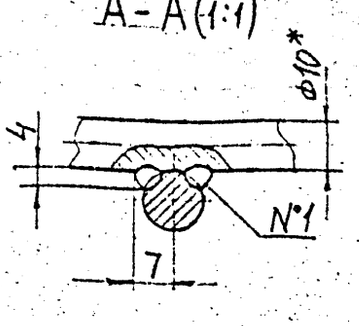

1. *Размеры для справок.
2. $\pm \frac{t_e}{2}$.
3. Сварной шов №1 - сварка ручная дуговая

Изм.	Лист	№ докум.	Подп.	Дата	А1А432.120 СБ			
Разраб.		Ямпольский			Решетка ходовая	Лит.	Масса	Масштаб
Пров.		Линьяк				И	16,5	1:10
Нач.гр.		Линьяк				Лист	Листов 1	
Гл.спец.		Грановский				САНТЕХНИИПРОЕКТ		
Н.контр.		Фрайкин						
Утв.		Спивак						

Подп. и дата | Инв.№ дубл. | Взам. инв.№ | Подп. и дата | Инв.№ подл.

Серия 5.904-75.94 выпуск 1-14

А1А 432.140 СБ

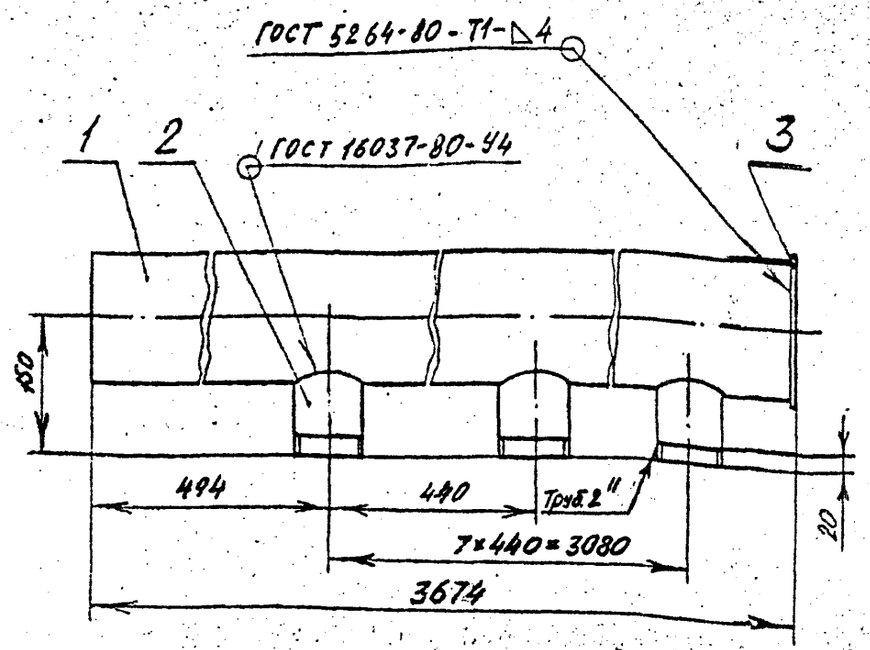

Размеры для справок.

Изм.	Лист	№ докум.	Подп.	Дата	А1А 432.140 СБ		
Разраб.		Чебоксаров			Коллектор	Лит. И	Масса 47,8	Масштаб 1:5
Пров.		Фрадкин				Лист	Листов 1
Нач. гр.		Фрадкин					
Гл. спец.		Грановский					
Н. контр.		Литвак					
Утв.		Спивак					

САНТЕХНИИПРОЕКТ

Формат А4

Подп. и дата | Инв. № дубл. | Взам. инв. № | Подп. и дата | Инв. № подл.

А1А 432 141

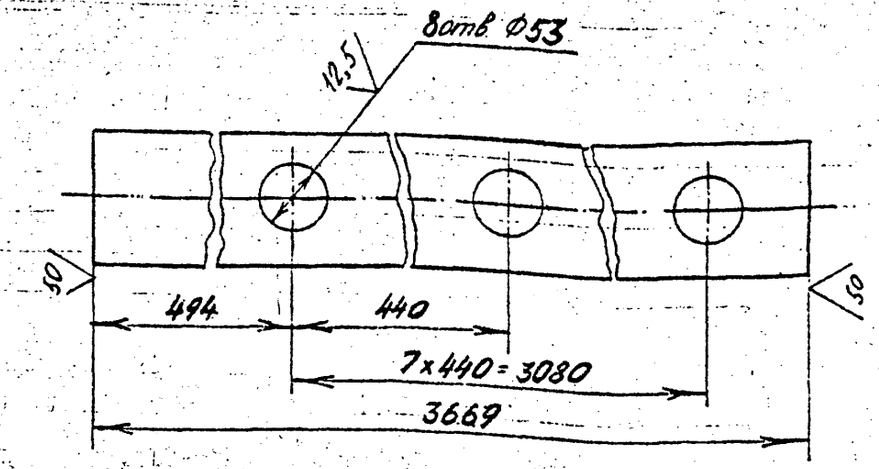

Неуказанные предельные отклонения размеров: H14; h14; $\pm\frac{t_2}{2}$

Изм.	Лист	№ докум.	Подп.	Дата	А1А 432 141 СБ		
Разраб.		Чебоксаров			Труба	Лит. И	Масса 46,7	Масштаб 1:5
Пров.		Фрадкин				Лист	Листов 1
Нач. гр.		Фрадкин					
Гл. спец.		Грановский					
Н. контр.		Литвак					
Утв.		Спивак					

Труба $\frac{133\times4\ ГОСТ\ 8732-78}{Л\ ГОСТ\ 8731-87}$

САНТЕХНИИПРОЕКТ

Ц.00194-15 50 Формат А4

Подп. и дата | Инв. № дубл. | Взам. инв. № | Подп. и дата | Инв. № подл.

А14 432 164

Серия 5.904-75.94 Выпуск 1-14

50 V(V)

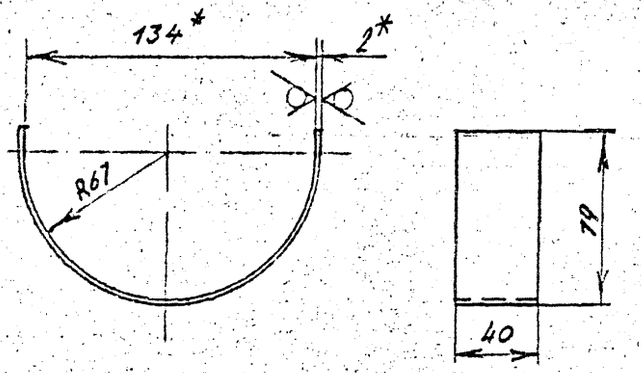

1.* Размеры для справок.

2. h14; $\pm \frac{IT}{2}$.

Инв.№ подл.	Подп. и дата	Взам.инв.№	Инв.№ дубл.	Подп. и дата

Изм.	Лист	№ докум.	Подп.	Дата
Разраб.		Чебоксаров		
Пров.		Фрадкин		
Нач.гр.		Фрадкин		
ГИП спец.		Грановский		
Н.контр.		Литвак		
Утв.		Спивак		

А1А 432 161

Седло

Лит.	Масса	Масштаб
И	0,06	1:2

Лист | Листов 1

Лист 2,0 ГОСТ 19903-74 ОК360Д ГОСТ 16523-89

САНТЕХНИИПРОЕКТ

Формат А4

Формат	Зона	Поз.	Обозначение	Наименование	Кол.	Примечание
				Документация		
А3			А1А 432.130 СБ	Сборочный чертеж		
				Детали		
Б4		1	А1А 432.131	Перекладина		
				Уголок 35×35×3 ГОСТ 8509-86 / Ст 3 ГОСТ 535-88		
				L = 780-2,0	3	1,3 кг
Б1		2	А1А 432.132	Перекладина		
				Уголок 35×35×3 ГОСТ 8509-86 / Ст 3 ГОСТ 535-88		
				L = 272-1,3	2	0,45 кг
А4		3	А1А 432.133	Распорка	2	

Инв.№ подл.	Подп. и дата	Взам.инв.№	Инв.№ дубл.	Подп. и дата

А1А 432.130

Изм.	Лист	№ докум.	Подп.	Дата
Разраб.		Чебоксаров		
Пров.		Фрадкин		
Нач.гр.		Фрадкин		
Н.контр.		Литвак		
Утв.		Спивак		

Кронштейн

Лит.	Лист	Листов
И		1

САНТЕХНИИПРОЕКТ

Копировал 4.00194-15 47 Формат А4

А1А 432.130 СБ

Серия 5.904-75.94 Выпуск 1-14

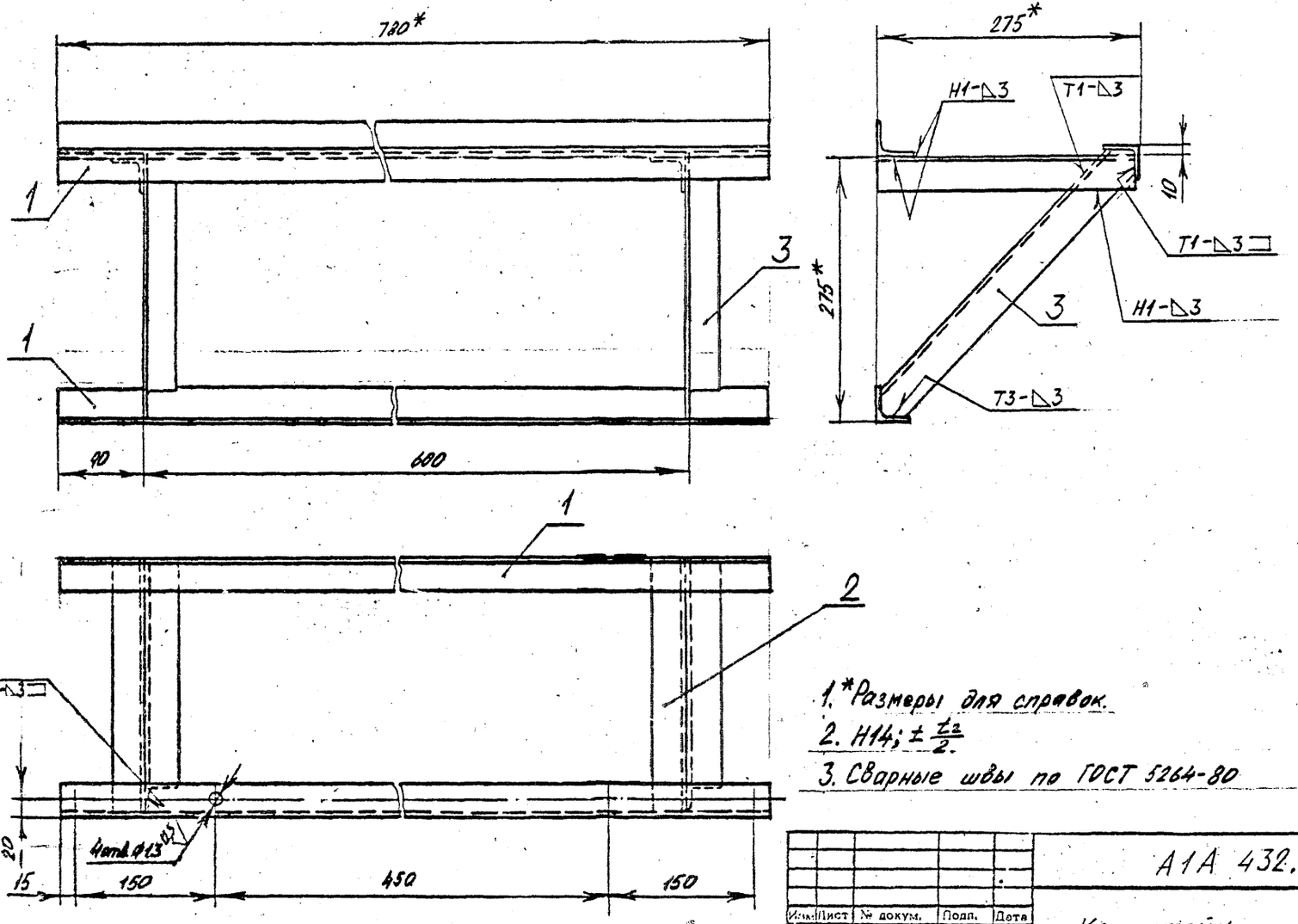

1. *Размеры для справок.
2. Н14; $\pm \frac{t_2}{2}$.
3. Сварные швы по ГОСТ 5264-80

Изм.	Лист	№ докум.	Подп.	Дата
Разраб.		Чебоксаров		
Пров.		Фрадкин		
Нач. гр.		Фрадкин		
Гл.спец.		Грановский		
Н.контр.		Литвак		
Утв.		Спивак		

А1А 432.130СБ

Кронштейн

Лит.	Масса	Масштаб
И	6,0	1:4

Лист | Листов 1

САНТЕХНИИПРОЕКТ

Инв.№ подл. | Подп. и дата | Взам. инв.№ | Инв.№ публ. | Подп. и дата

Ц 00194-15 48 Формат А3

Серия 5.904-75.94 Выпуск 1-14

Формат	Зона	Поз.	ОБОЗНАЧЕНИЕ	НАИМЕНОВАНИЕ	Кол.	Примечание
				Документация		
А4			А1А432.140 СБ	Сборочный чертеж		
				Детали		
А4		1	А1А432.141	Патрубок	1	
А4		2	А1А432.142	Патрубок	8	
А4		3	А1А432.143	Заглушка		
				Лист 50 ГОСТ 19903-74 Ст 3 ГОСТ 14637-79		
				Ф145-10	1	0,65 кг

Изм.	Лист	№ докум.	Подп.	Дата	А1А432.140		
Разраб.		Ямпольский			Коллектор	Лит. И	Лист	Листов 1
Пров.		Литвак				САНТЕХНИИПРОЕКТ	
Нач.гр.		Литвак					
Н.контр.		Фрайкин					
Утв.		Спивак					

Подп. и дата | Инв.№ дубл. | Взам.инв.№ | Подп. и дата | Инв.№ подл.

Копировал Формат А4

Формат	Зона	Поз.	ОБОЗНАЧЕНИЕ	НАИМЕНОВАНИЕ	Кол.	Примечание
				Документация		
А4			А1А432.150 СБ	Сборочный чертеж		
				Детали		
А4		1	А1А 432 151	Стояк	1	
А4		2	А1А 432.152	Патрубок	16	
				Стандартные изделия		
		3		Колпак 50 ГОСТ 8962-75	1	

Изм.	Лист	№ докум.	Подп.	Дата	А1А432.150		
Разраб.		Ямпольский			Стояк коллектора	Лит. И	Лист	Листов 1
Пров.		Литвак				САНТЕХНИИПРОЕКТ	
Нач.гр.		Литвак					
Н.контр.		Фрайкин					
Утв.		Спивак					

Подп. и дата | Инв.№ дубл. | Взам.инв.№ | Подп. и дата | Инв.№ подл.

Копировал Ц.00194-15 Формат А4

Серия 5.904-75.94 Выпуск 1-14

Инв.№ подл. | Подп. и дата | Взам.инв.№ | Инв.№ дубл. | Подп. и дата

414 432.142

50

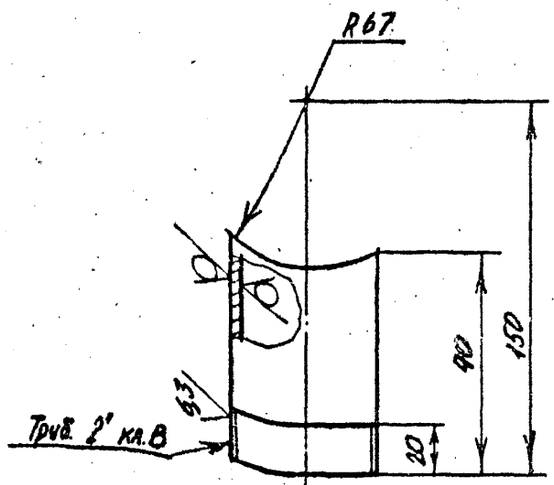

Неуказанные предельные отклонения размеров: $\pm \frac{IT2}{2}$.

Изм.	Лист	№ докум.	Подп.	Дата
Разраб.		Федосеев		
Пров.		Фрадкин		
Нач.гр.		Фрадкин		
Гл.спец.		Грановский		
Н.контр.		Литвак		
Утв.		Спивак		

A1A 432.142

Патрубок

Лит.	Масса	Масштаб
И	0,43	1:2
Лист	Листов 1	

Труба 50х3,5 ГОСТ 3262-75

САНТЕХНИИПРОЕКТ

Формат А4

414 432.152

50

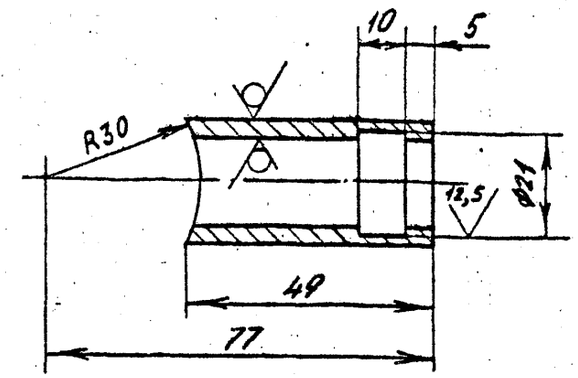

Неуказанные предельные отклонения размеров: H14; $\pm \frac{IT2}{2}$.

Изм.	Лист	№ докум.	Подп.	Дата
Разраб.		Федосеев		
Пров.		Фрадкин		
Нач. гр.		Фрадкин		
Гл.спец.		Грановский		
Н.контр.		Литвак		
Утв.		Спивак		

A1A 432.152

Патрубок

Лит.	Масса	Масштаб
И	0,11	1:1
Лист	Листов 1	

Труба 25х3,5 ГОСТ 8732-78 / Д ГОСТ 8731-87

САНТЕХНИИПРОЕКТ

Инв.№ подл. | Подп. и дата | Взам.инв.№ | Инв.№ дубл. | Подп. и дата

Ц 90154-15 Формат А4

Серия 5.904-75.94 Выпуск 1-14

А1А 432 151

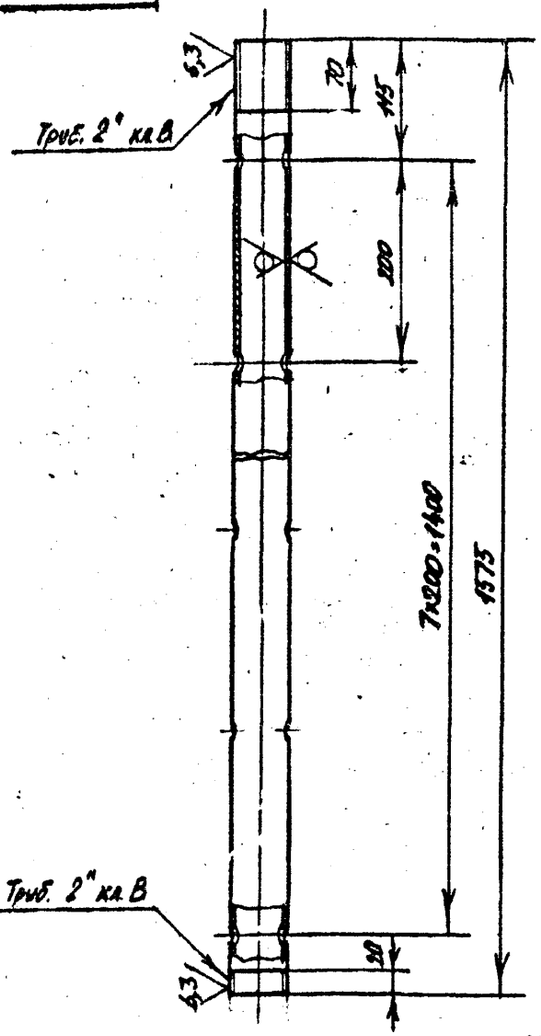

50 (√)

Неуказанные предельные отклонения размеров: H14; h14; ± t2/2

Изм.	Лист	№ докум.	Подп.	Дата
Разраб.		Чебоксаров		
Пров.		Фрадкин		
Нач. гр.		Фрадкин		
Гл. спец.		Грановский		
Н. контр.		Литвак		
Утв.		Сливак		

А1А 432 151

Стояк

Лит.	Масса	Масштаб
И	7,6	1:5
Лист	Листов 1	

Труба 50х3,5 ГОСТ 3262-75

САНТЕХНИИПРОЕКТ

Формат А4

А1А 432 150 СБ

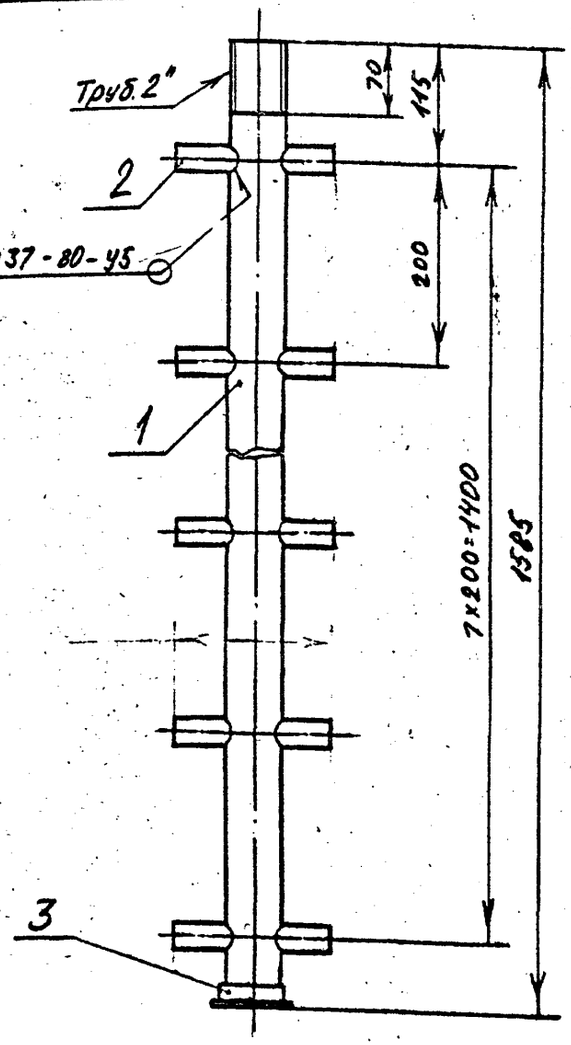

Размеры для справок.

Изм.	Лист	№ докум.	Подп.	Дата
Разраб.		Чебоксаров		
Пров.		Фрадкин		
Нач. гр.		Фрадкин		
Гл. спец.		Грановский		
Н. контр.		Литвак		
Утв.		Сливак		

А1А 432.150 СБ

Стояк коллектора

Лит.	Масса	Масштаб
И	8,0	1:5
Лист	Листов 1	

САНТЕХНИИПРОЕКТ

Инв.№ подл. | Подп. и дата | Взам. инв.№ | Инв.№ дубл. | Подп. и дата

4.00144-15 52 Формат А4

Серия 5.904-75.94 Выпуск 1-14

Формат	Зона	Поз.	Обозначение	Наименование	Кол.	Примечание
				Документация		
А4			А1А 432.160 СБ	Сборочный чертеж		
				Детали		
А4		1	А1А 432.024-01	Хомут	1	
А4		2	А1А 432..161	Седло	1	

Изм.	Лист	№ докум.	Подп.	Дата
Разраб.		Чебоксаров		
Пров.		Фрадкин		
Нач.тр.		Фрадкин		
Н.контр.		Литвак		
Утв.		Спивак		

А1А 432.160

Хомут

Лит.	Лист	Листов
И		1

САНТЕХНИИПРОЕКТ

Копировал

Формат А4

А4А 432 160 СБ

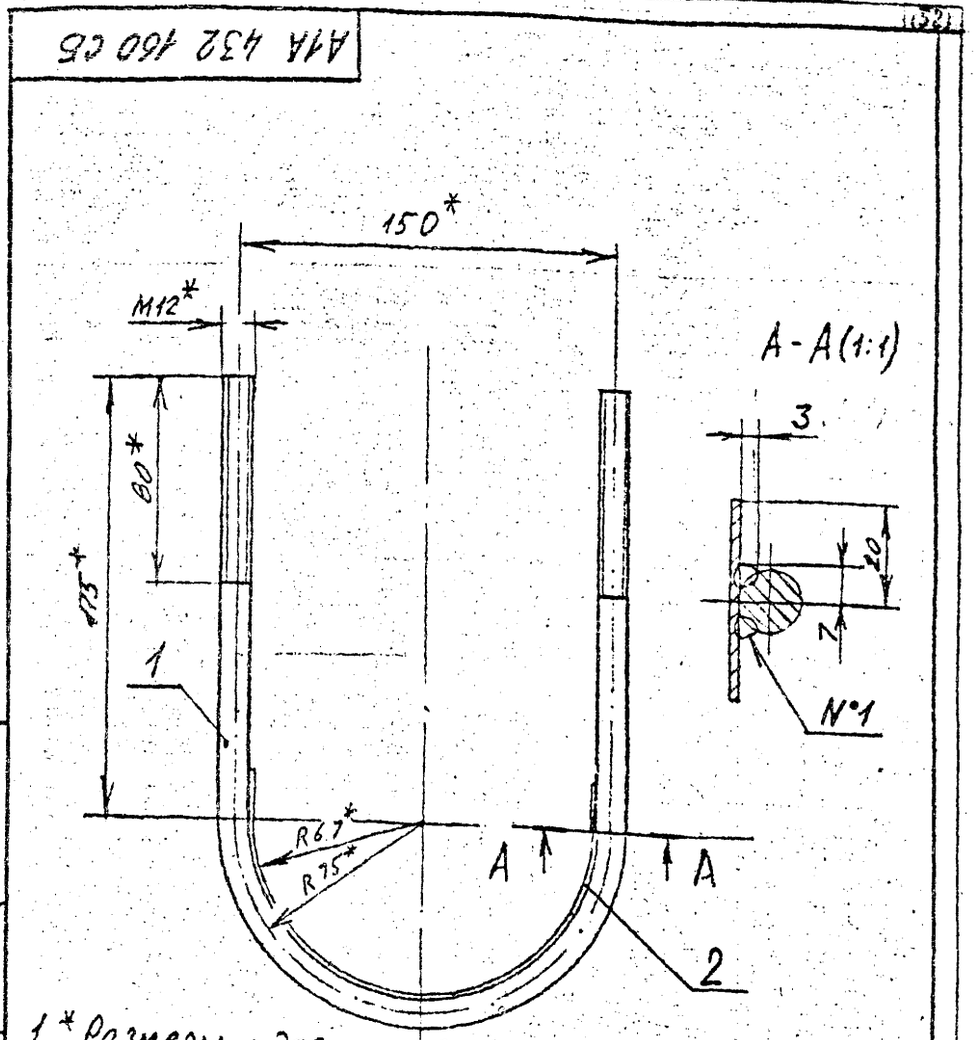

1.* Размеры для справок

2 ± t/2

3 Сварной шов N°1 - сварка ручная дуговая

Изм.	Лист	№ докум.	Подпись	Дата
Разраб.		Чебоксаров		
Пров.		Фрадкин		
Нач. тр.		Фрадкин		
Гл. спец.		Грановский		
Н. контр.		Литвак		
Утв.		Спивак		

А1А 432.160 СБ

Хомут

Лит.	Масса	Масштаб
И	0,5	1:2
Лист	Листов 1	

Сантехниипроект

Инв. № подл. | Подпись и дата | Взам. инв. № | Инв. № дубл. | Подпись и дата

Копировал — 4.00194-15 — (53) — Формат А4

МГП «Информреклама издат» Зак. 326 Тир. 100

gost.e-ecolog.ru