ТИПОВЫЕ КОНСТРУКЦИИ ИЗДЕЛИЯ И УЗЛЫ ЗДАНИЙ И СООРУЖЕНИЙ

СЕРИЯ 5.904-75.94

КАМЕРЫ ПРИТОЧНЫЕ ВЕНТИЛЯЦИОННЫЕ ПРОИЗВОДИТЕЛЬНОСТЬЮ
ОТ 10 ДО 125 ТЫС. $м^3/ч$

ВЫПУСК 1-13
ОРОСИТЕЛЬНАЯ СЕКЦИЯ ДЛЯ ПРИТОЧНОЙ КАМЕРЫ 2ПК80.

РАБОЧИЕ ЧЕРТЕЖИ

ЦОВ194-14

gost.e-ecolog.ru

ТИПОВЫЕ КОНСТРУКЦИИ, ИЗДЕЛИЯ И УЗЛЫ ЗДАНИЙ И СООРУЖЕНИЙ

СЕРИЯ 5.904-75.94

КАМЕРЫ ПРИТОЧНЫЕ ВЕНТИЛЯЦИОННЫЕ ПРОИЗВОДИТЕЛЬНОСТЬЮ

от 10 до 125 тыс. м³/ч

ВЫПУСК 1-13

ОРОСИТЕЛЬНАЯ СЕКЦИЯ ДЛЯ ПРИТОЧНОЙ КАМЕРЫ 2ПК80

РАБОЧИЕ ЧЕРТЕЖИ

РАЗРАБОТАНЫ:

ГПКНИИ САНТЕХНИИПРОЕКТ

ГЛАВНЫЙ ИНЖЕНЕР ИНСТИТУТА Л.А. Степанов

ГЛАВНЫЙ ИНЖЕНЕР ПРОЕКТА В.А. Спивак

УТВЕРЖДЕНЫ

ГЛАВПРОЕКТОМ ГОССТРОЯ РОССИИ, ПИСЬМО от 25.02.94. №9-3-2/34 И ВВЕДЕНЫ В ДЕЙСТВИЕ ГПКНИИ САНТЕХНИИПРОЕКТ с 30.06.94, ПРИКАЗ от 01.03. 1994г. №7

Обозначение	Наименование	Стр
А1А431.000-ТО	Секция оросительная для приточной камеры 2ПК80. Техническое описание	4
А1А431.000	Секция оросительная для приточной камеры 2ПК80	5
А1А431.011	Сепаратор входной	
А1А431.000 СБ	Секция оросительная для приточной камеры 2ПК80	6
А1А431.010	Корпус секции	8
А1А431.012	Гребенка	9
А1А431.010 СБ	Корпус секции	10
А1А431.013	Пластина	14
А1А431.014	Шайба	
А1А431.015	Шайба	15
А1А431.016	Манжета	
А1А431.017	Патрубок	16
А1А431.018	Перекладина	
А1А431.019	Перекладина	17
А1А431.021	Труба сливная	
А1А431.024	Перекладина	18
А1А431.025	Хомут	
А1А431.030	Панель передняя	19
А1А431.040	Панель задняя	
А1А431.030 СБ	Панель передняя	20
А1А431.031	Планка	21
А1А431.032	Планка	

Обозначение	Наименование	Стр.
А1А431.034	Ребро	22
А1А431.035	Стенка	
А1А431.040 СБ	Панель задняя	23
А1А431.042	Стенка	24
А1А431.051	Планка	
А1А431.050	Панель верхняя	25
А1А431.050 СБ	Панель верхняя	26
А1А431.055	Стенка	27
А1А431.061	Планка	
А1А431.060	Поддон	28
А1А431.062	Планка	29
А1А431.060 СБ	Поддон	30
А1А431.063	Планка	33
А1А431.068	Перекладина	
А1А431.071	Направляющая	34
А1А431.072	Распорка	
А1А431.073	Накладка	35
А1А431.076	Стенка	
А1А431.077	Ребро	36
А1А431.082	Бобышка	
А1А431.083	Пробка	37
А1А431.084	Патрубок	

Выпуск 1-13

Серия 5.904-75.94

Изм.	Лист	№ докум.	Подп.	Дата
Разраб.		Ямпольская		
Пров.		Литвак		
Нач.гр.		Литвак		
Н.контр.		Фраткин		
Утв.		Спивак		

5.904-75.94. 1-13

Содержание

Лит.	Лист	Листов
И	1	2

САНТЕХНИКПРОЕКТ

Копировал ЦБО194-14 3 Формат А3

Обозначение	Наименование	Стр.
А1А431. 085	Лист опорный	38
А1А431. 104	Ручка	
А1А431. 090	Перелив	39
А1А431. 090 СБ	Перелив	
А1А431. 091	Труба	40
А1А431. 092	Патрубок	
А1А431. 093	Воронка	41
А1А431. 094	Кронштейн	
А1А431. 100	Фильтр сетчатый	42
А1А431. 100 СБ	Фильтр сетчатый	
А1А431. 101	Полоса	43
А1А431. 102	Полоса	
А1А431. 110	Решетка ходовая	44
А1А431. 120	Решетка ходовая	
А1А431. 110 СБ	Решетка ходовая	45

Обозначение	Наименование	Стр.
А1А431. 120 СБ	Решетка ходовая	45
А1А431. 130	Коллектор	46
А1А431. 140	Стояк коллектора	
А1А431. 130 СБ	Коллектор	47
А1А431. 131	Труба	
А1А431. 140 СБ	Стояк коллектора	48
А1А431. 141	Стояк	
А1А431. 132	Патрубок	49
А1А431. 142	Патрубок	
А1А431. 150	Хомут	50
А1А431. 150 СБ	Хомут	
А1А431. 151	Седло	51
А1А431. 152	Хомут	

Серия 5.904-75.94 Выпуск 1-13

В настоящем выпуске приведены рабочие чертежи оросительной секции для камеры 2ПК80.
В секции применены широкофакельные форсунки типа ШФ, позволяющие осуществлять остановку процесса тепломассообмена при достижении заданной конечной влажности, без воздушного байпаса в оросительной секции и калориферов второго подогрева.

Оросительная секция выполнена совмещенной с соединительной секцией и имеет удлиненный поддон.

Длина той части оросительной секции, в которой осуществляется тепловлажная обработка воздуха, составляет 1250мм, ограничена входным и выходным сепараторами и имеет герметическую дверь, над которой установлено смотровое окно. Длина другой части оросительной секции, которая служит соединительной секцией, составляет 750мм. Эта часть ограничена выходными сепараторами и торцевой панелью и также имеет герметическую дверь.

Чертежи торцевой панели и ограждающей решетки заимствуются из чертежей соединительной секции соответствующего типоразмера (выпуск 1-6). Через гибкую вставку оросительная секция соединяется с вентилятором.

Выполнение поддона оросительной секции удлиненным, позволяет сделать его объем достаточным для эффективной работы циркуляционных насосов и всей оросительной системы.

Выходные сепараторы для удобства монтажа, обслуживания и ремонта установлены в кассеты.

Входные сепараторы выполнены в виде съемных пластин с горизонтальной осью и установлены наклонно в виде жалюзи.

Подвод воды в секцию осуществляется посредством двух коллекторов со стояками с взаимовстречным распылением воды.

В поддоне установлены фильтр для очистки воды, поплавковый клапан для подпитки поддона, водозаборное устройство и другое оборудование.

Чертежи блока выходных сепараторов, смотрового окна, форсунки и поплавкового клапана приведены в выпуске 1-35 „Унифицированные узлы" настоящей серии.

Дверь в оросительной секции выполняется по типовой серии 5.904-4.

Присоединение оросительной секции к вентилятору осуществляется через гибкие вставки, выполненые по типовому проекту серии 5.904-38

Изм.	Лист	№ докум.	Подп.	Дата	А1А 431.000-ТО			
Разраб.		Литвак			Секция оросительная для приточной камеры 2ПК80. Техническое описание	Лит.	Лист	Листов
Пров.		Грановский				11		1
Нач.гр.		Литвак				САНТЕХНИИПРОЕКТ		
Н.контр.		Фрадкин						
Утв.		Спивак						

Копировал Ц 00194-14 5 Формат А3

Серия 5.904-75.94 Выпуск 1-13

Формат	Зона	Поз.	ОБОЗНАЧЕНИЕ	НАИМЕНОВАНИЕ	Кол.	Примечание
				Документация		
А3			А1А 431.000 СБ	Сборочный чертеж		
А3			А1А 431.000-ТО	Техническое описание		
				Сборочные единицы		
А4		1	А1А 422.010	Панель торцевая	1	
А4		2	А1А 422.080	Решетка ограждающая	1	
А4		3	А1А 431.010	Корпус секции	1	
				Стандартные изделия		
				Болты ГОСТ 7798-70		
		4		М6-6q×20.36	12	
		5		М10-6q×35.36	79	
				Гайки ГОСТ 5915-70		
		6		М6-6Н.5	12	
		7		М10-6Н.5	79	
				Материалы		
		8		Пластина 1Н-I-ТМКЩ-М-3		
				ГОСТ 7338-90	5	кг

Изм.	Лист	№ докум.	Подп.	Дата
Разраб.		Чебоксаров		
Пров.		Фрадкин		
Нач.гр.		Фрадкин		
Н.контр.		Литвак		
Утв.		Спивак		

А1А 431 000

Секция оросительная для приточной камеры 2ПК 80

Лит.	Лист	Листов
И		1

САНТЕХНИИПРОЕКТ

Копировал Формат А4

А1А 431 011

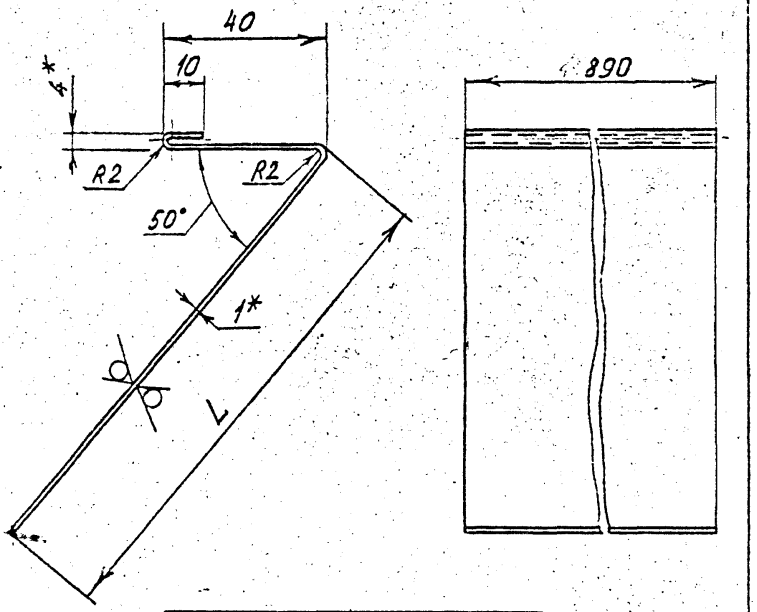

Обозначение	L, мм	Масса, кг
А1А 431.011	120	1,2
-01	250	2,1

1.* Размеры для справок.
2. h14; $\pm \frac{t_2}{2}$

Изм.	Лист	№ докум.	Подп.	Дата
Разраб.		Чебоксаров		
Пров.		Фрадкин		
Нач.гр.		Фрадкин		
Гл. спец.		Гранковский		
Н.контр.		Литвак		
Утв.		Спивак		

А1А 431.011

Сепаратор входной

Лит.	Масса	Масштаб
И	см. табл.	—

Лист 1,0 ГОСТ 19903-74
ОК360В ГОСТ 16523-89

Лист Листов 1

САНТЕХНИИПРОЕКТ

Формат А4

414 431 000СБ

Альбом 1-13

Серия 5.904-15.94

Инв. № подл. | Подп. и дата | Взам. инв. № | Инв. № дубл. | Подп. и дата

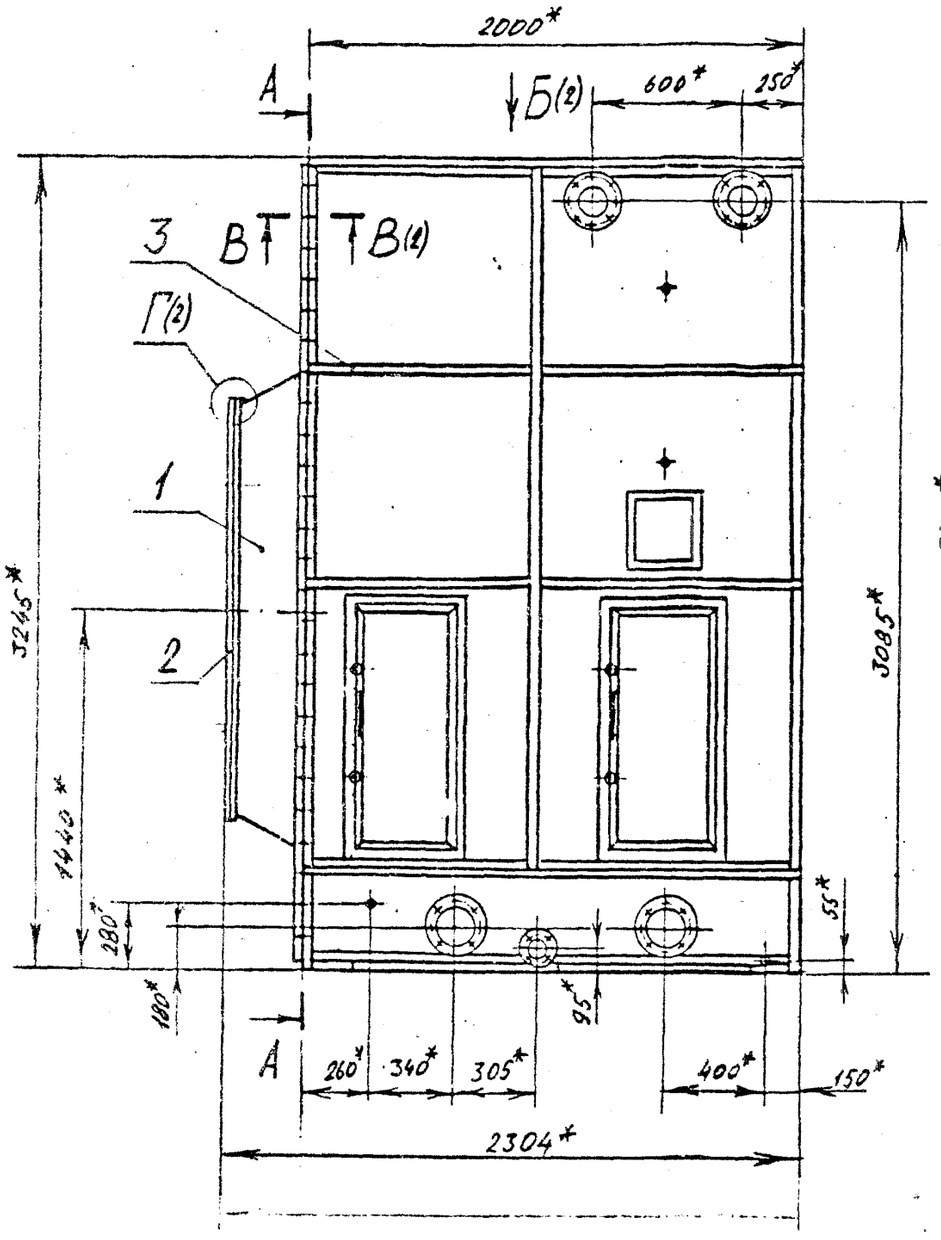

А-А

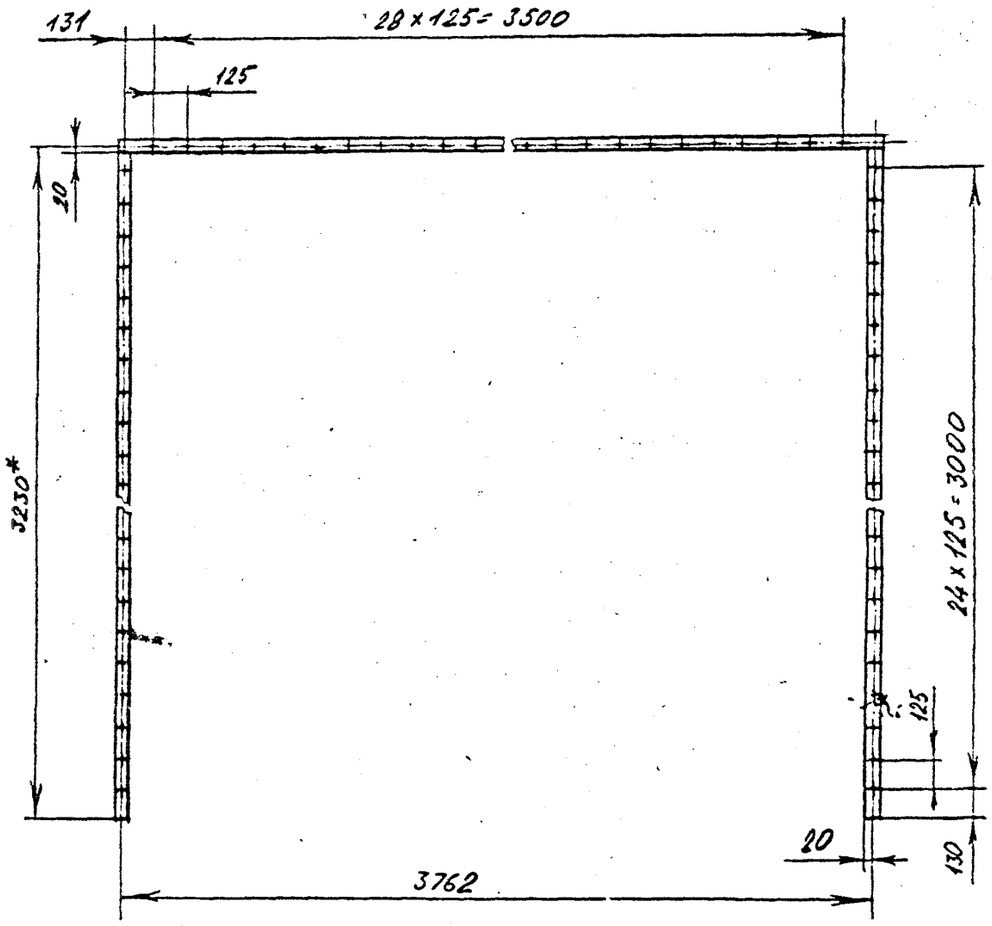

1. * Размеры для справок
2. H14; $\pm \frac{t_2}{2}$.

Изм.	Лист	№ докум.	Подп.	Дата
Разраб.		Небесаров		
Пров.		Фрайкин		
Нач.гр.		Фрайкин		
Гл.спец.		Грановский		
Н.контр.		Литвак		
Утв.		Спивак		

А1А 431.000СБ

Секция оросительная для приточной камеры 2ПК80

Лит.	Масса	Масштаб
И	3450	1:20

Лист 1 | Листов 2

САНТЕХНИИПРОЕКТ

Ц00 14 Т Формат А3

А1А 431000СБ

Выпуск 1-13

Серия 5.904-15.94

Инв. № подл. | Подп. и дата | Взам. инв. № | Инв. № дубл. | Подп. и дата

Б (1)

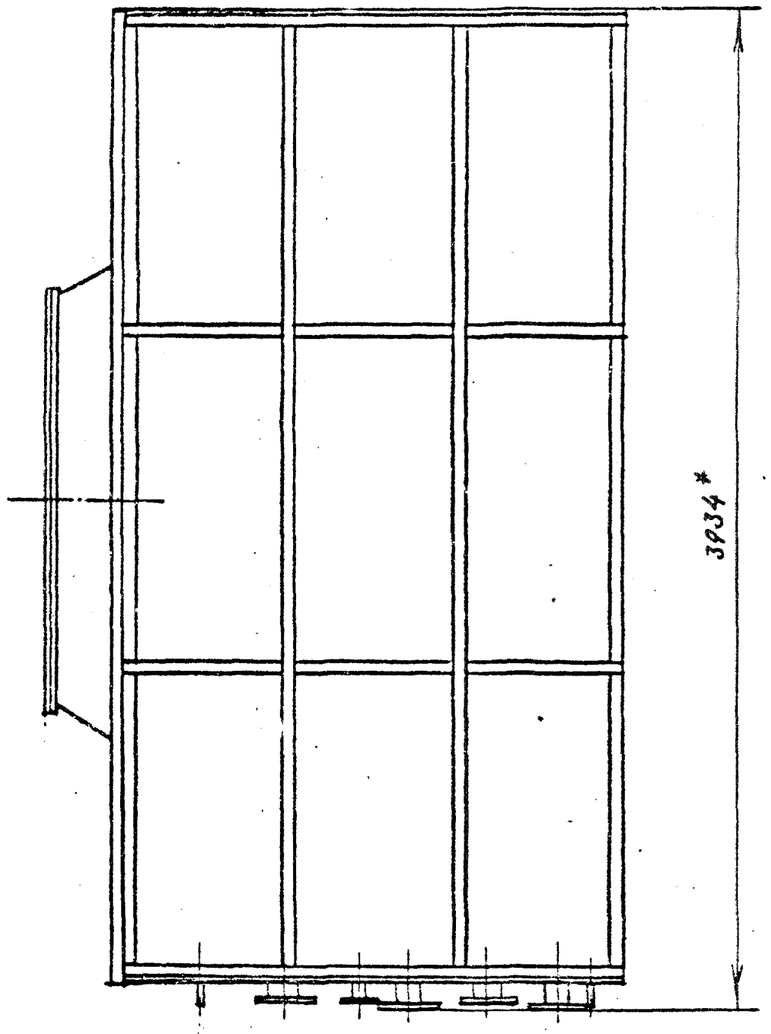

В-В (1:2) (1)

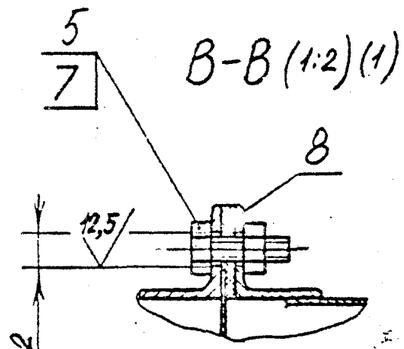

Г (1:1) (1)

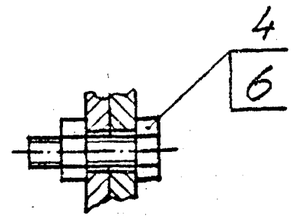

Изм.	Лист	№ докум.	Подп.	Дата	А1А 431 000 СБ	Лист 2

Серия 5.904-75.94 Выпуск 1-13

Формат	Зона	Поз.	ОБОЗНАЧЕНИЕ	НАИМЕНОВАНИЕ	Кол.	Примечание
				Документация		
А3			А1А 431.010 СБ	Сборочный чертеж		
				Сборочные единицы		
А4		1	А1А 431.030	Панель передняя	1	
А4		2	А1А 431.040	Панель задняя	1	
А4		3	А1А 431.050	Панель верхняя	1	
А4		4	А1А 431.060	Поддон	1	
А4		5	А1А 431.110	Решетка хозовая	1	
А4		6	А1А 431.120	Решетка хозовая	1	
А4		7	А1А 431.130	Коллектор	2	
А4		8	А1А 431.140	Стояк коллектора	16	
А4		9	А1А 431.150	Хомут	6	
А4		10	АБЕ 006.000-03	Блок сепараторов	12	Выпуск 1-33
А4		11	А12А 150.000	Форсунка	400	Выпуск 1-33
А4		12	А1АМ 055.000	Окно смотровое	1	Выпуск 1-33
		13		Дверь неутепленная		
				2-09х04 Серия 5.904-4	2	Тип. констр.

Изм.	Лист	№ докум.	Подп.	Дата
Разраб.		Ларионов		
Пров.		Ларионов		
Н.контр.		Ларионов		
Утв.		Ларионов		

А1А 431.010

Корпус секции

Лит.	Лист	Листов
И	1	3

САНТЕХНИИПРОЕКТ

Копировал Формат А4

Подп. и дата | Инв. № подл. | Взам. инв. № | Инв. № дубл. | Подп. и дата

Тираж 5000 экз. Зак. 23 тир. 1000 г

Формат	Зона	Поз.	ОБОЗНАЧЕНИЕ	НАИМЕНОВАНИЕ	Кол.	Примечание
				Детали		
А4		14	А1А 431 011	Сепаратор входной	140	
		15	-01	Сепаратор входной	4	
А4		16	А1А 431 012	Гребенка	6	
А4		17	А1А 431 013	Пластина	6	
А4		18	А1А 431 014	Шайба	48	
		19	-01	Шайба	12	
А4		20	А1А 431 015	Шайба	48	
		21	-01	Шайба	12	
А4		22	А1А 431 016	Манжета	400	
А4		23	А1А 431 017	Патрубок	4	
А4		24	А1А 431 018	Перекладина	2	
А4		25	А1А 431 019	Перекладина	1	
		26	-01	Перекладина	1	
А4		27	А1А 431 021	Труба сливная	4	
		28	-01	Труба сливная	4	
Б4		29	А1А 431 022	Пластина		
				Лист 2,0 ГОСТ 19903-74 / ОК360В ГОСТ 16523-89		
				170-1х3718-6,6	2	10,0кг
Б4		30	А1А 431 023	Пластина		
				Лист 2,0 ГОСТ 19903-74 / ОК360В ГОСТ 16523-89		
				50-1,6х50-1,6	4	0,04кг
А4		31	А1А 431 024	Перекладина	2	
А4		32	А1А 431 025	Хомут	16	

Изм.	Лист	№ докум.	Подп.	Дата

А1А 431.010

Лист 2

Копировал 41044-14 9 Формат А4

Серия 5.904-75 94 выпуск 1-13

Формат	Зона	Поз.	ОБОЗНАЧЕНИЕ	НАИМЕНОВАНИЕ	Кол.	Примечание
				Стандартные изделия		
		33		Болт М10-6g×35.36		
				ГОСТ 7798-70	240	
				Гайки ГОСТ 5915-70		
		34		М10-6Н.5	240	
		35		М12-6Н.5	24	
		36		Шайба 10.02		
				ГОСТ 10906-78	120	
		37		Контргайка 65		
				ГОСТ 8968-75	16	
		38		Муфта 65		
				ГОСТ 8966-75	16	
		39		Фланец 1-125-16		
				ГОСТ 12820-80	2	
				Прочие изделия		
		40		Светильник		
				ПСП02×60/Р 5303		
				ТУОЛ Ф 53041-70	4	

Инв. № подл. | Подп. и дата | Взам. инв. № | Инв. № дубл. | Подп. и дата

Изм.	Лист	№ докум.	Подп.	Дата

А1А 431.010 Лист 3

Копировал Формат А-1

А1А 431 012

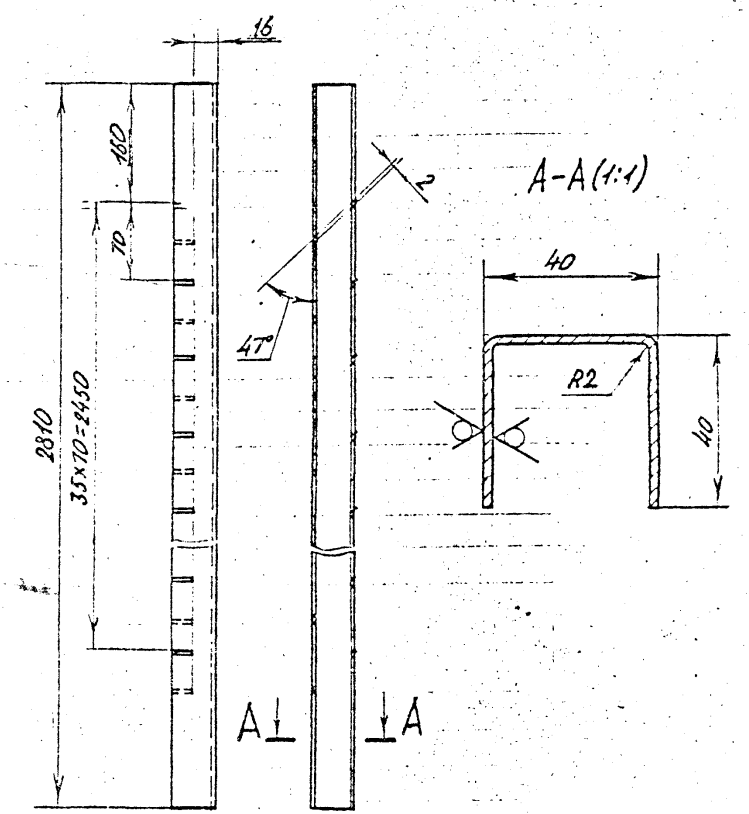

Неуказанные предельные отклонения размеров: H14; h14; $\pm\frac{t_2}{2}$

Изм.	Лист	№ докум.	Подп.	Дата
Разраб.		Недоксаров		
Пров.		Фрадкин		
Нач.гр.		Фрадкин		
Гл. спец.		Грановский		
Н.контр.		Литвак		
Утв.		Синяк		

А1А 431 012

Гребенка

Лит.	Масса	Масштаб
Н	5,3	1:4

Лист | Листов 1

Лист 2,0 ГОСТ 19903-74 / ОК360В ГОСТ 16523-89

САНТЕХНИИПРОЕКТ

4.00144-14 10 Формат А4

А1А 431 010 СБ

Серия 5.904-75.94 Выпуск 1-13

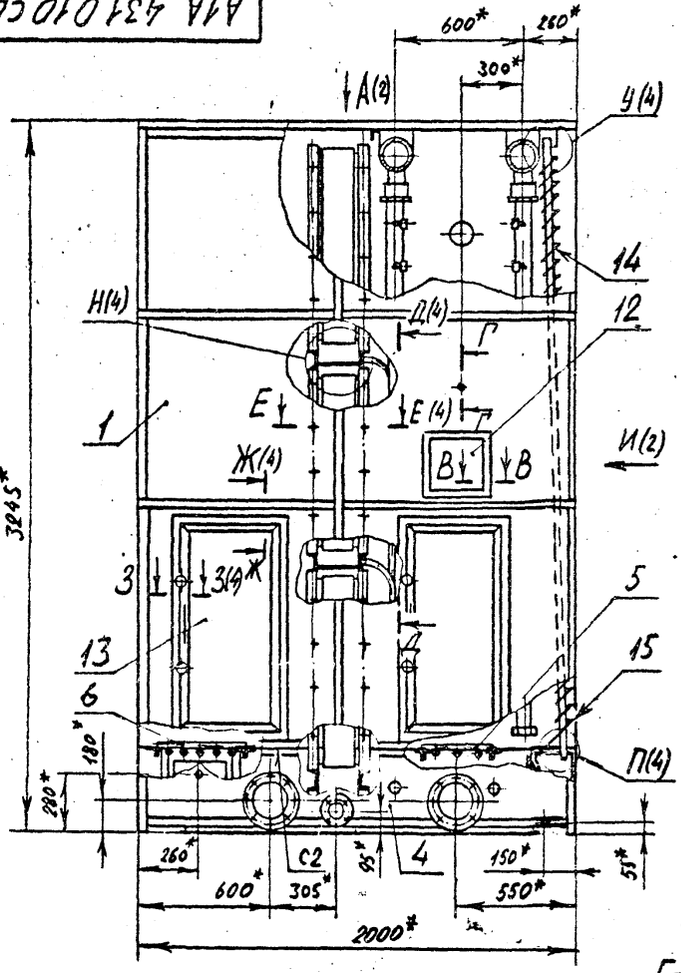

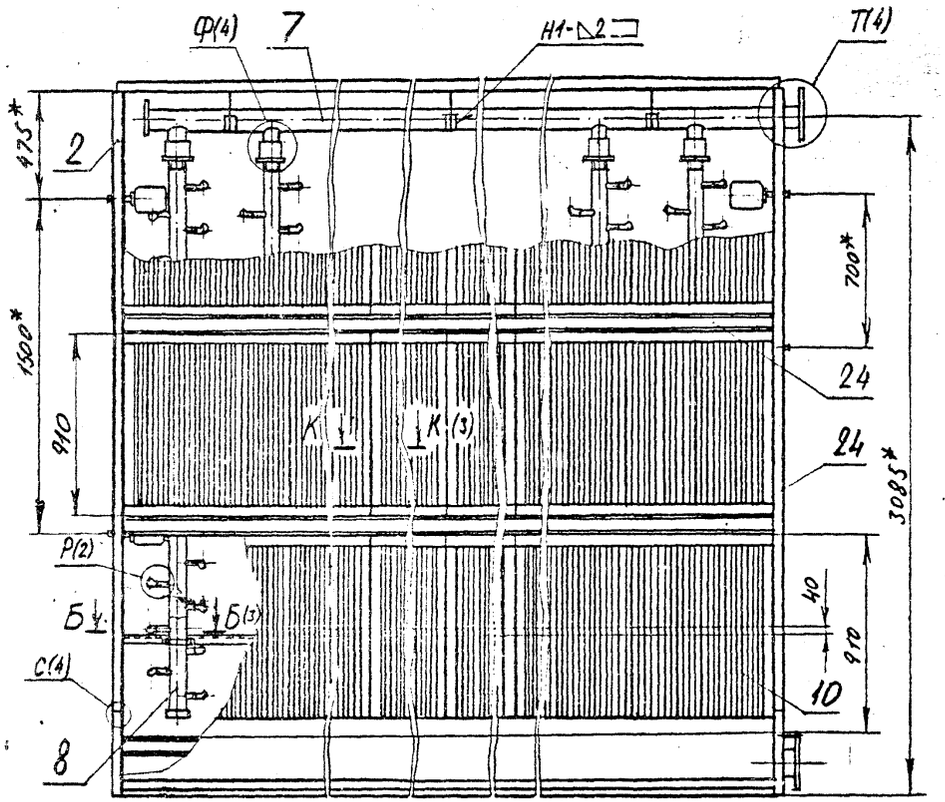

1.* Размеры для справок.

2. $\pm \frac{t_2}{2}$

3. Сварные швы по ГОСТ 5264-80.

В-В (1:1)

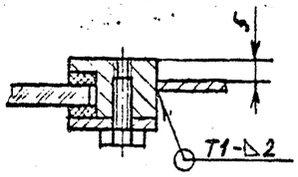

Г-Г (1:2)

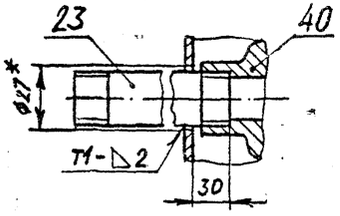

					А1А 431 010 СБ		
Изм.	Лист	№ докум.	Подп.	Дата			
Разраб.		Чебоксоров			Корпус секции	Пит.	Масса	Масштаб
Пров.		Фрадкин				И	3245	1:20
Нач. тр.		Фрадкин				Лист 1	Листов 4	
Гл. спец.		Грановский				Сантех НИИпроект		
Н. контр.		Литвак						
Утвердил		Спивак						

Копировал Ц 00194-14 11 Формат А3

Инв. № подл. | Подп. и дата | Взам. инв. № | Инв. № дубл. | Подп. и дата

А1А 431 010 СБ

Серия 5.904-75.94 выпуск 1-13

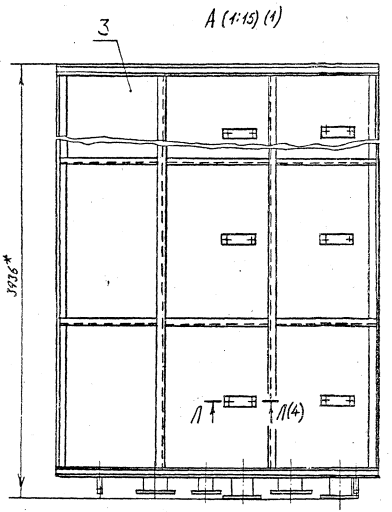

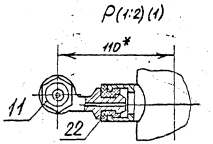

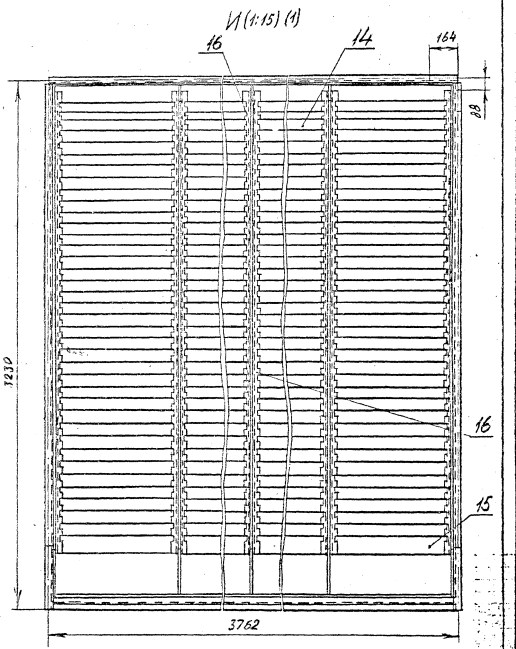

Изм	Лист	№ докум.	Подп.	Дата	А1А 431.010 СБ	Лист 2

Инв. № подл. | Подп. и дата | Взам. инв. № | Инв. № дубл. | Подп. и дата

Ц00194-14 18 Формат А3

АТА 431 010 СБ

Альбом 4-13

Серия 5.904-75.94

Инв. № подл. | Подп. и дата | Взам. инв. № | Инв. № дубл. | Подп. и дата

Б-Б (1:2,5) (1)

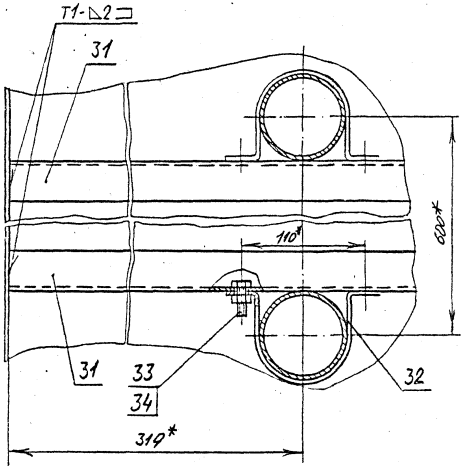

Д-Д (1:15) (1)

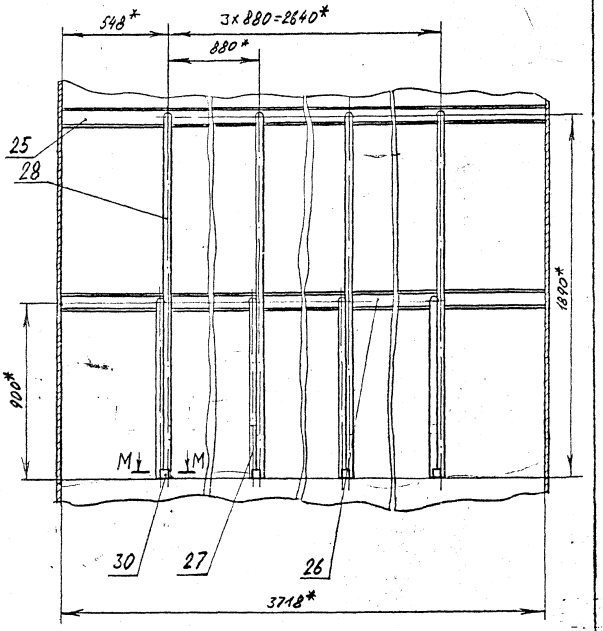

М-М (1:2)

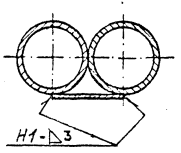

К-К (1:4) (1)

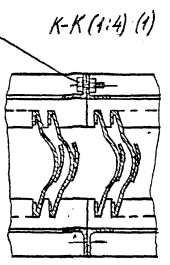

Изм.	Лист	№ докум.	Подп.	Дата	А1А 4.31.010 СБ	Лист 3

Ц00194-14 15 ФОРМАТ А3

АИА 431 010 СБ

Серия 5.904-75.95 Выпуск 1-13

Инв. № подл. | Подп. и дата | Взам. инв. № | Инв. № дубл. | Подп. и дата

Л-Л (1:4) (2)

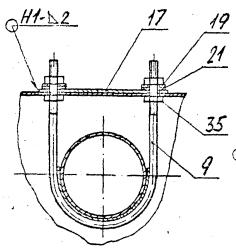

Н (1:4) (1)

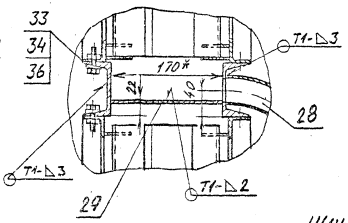

П (1:4) (1)

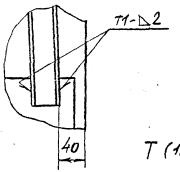

С (1:2) (1)

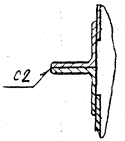

Т (1:4) (1)

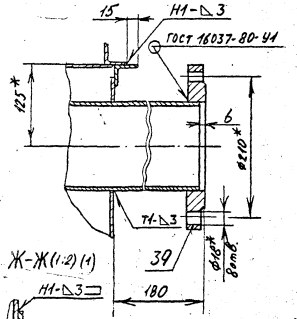

У (1:4) (1)

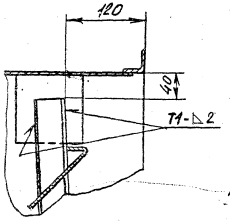

Ф (1:4) (1)

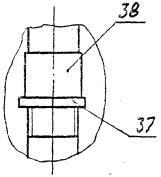

Е-Е (1:5) (1)

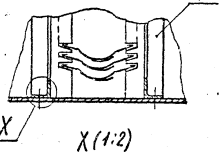

Х (1:2)

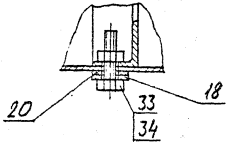

3-3 (1:2) (1)

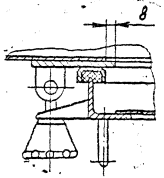

Ж-Ж (1:2) (1)

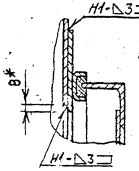

Изм.	Лист	№ докум.	Подп.	Дата	А1А. 431.010 СБ	Лист 4

Ц 00194-14 14 ФОРМАТ А3

Серия 5.904-75.94 Выпуск 1-13

А1А 431.013

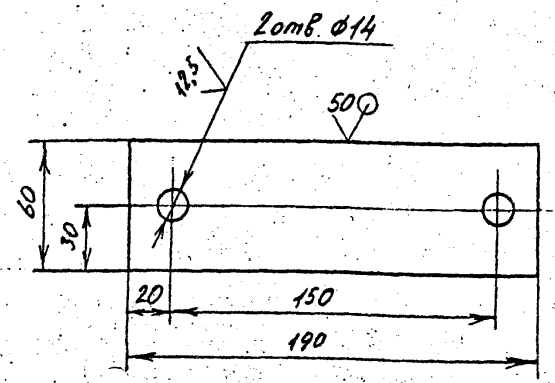

Неуказанные предельные отклонения размеров: $H14; h14; \pm \frac{t_2}{2}$

Изм.	Лист	№ докум.	Подп.	Дата
Разраб.		Чевоксаров		
Пров.		Фрадкин		
Нач. гр.		Фрадкин		
Гл. спец.		Грановский		
Н. контр.		Литвак		
Утв.		Спивак		

А1А 431.013

Пластина

Лит.	Масса	Масштаб
И	0,27	1:2
Лист	Листов 1	

Лист 3,0 ГОСТ 19903-74 ОК360В ГОСТ 16523-89

САНТЕХНИИПРОЕКТ

Формат А4

А1А 431.014

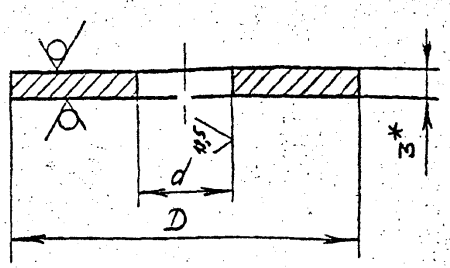

Обозначение	Размеры, мм		Масса, кг
	D	d	
А1А 431,014	40	11	0,006
-01	30	13	0,003

1. * Размер для справок
2. H14; h14

Изм.	Лист	№ докум.	Подп.	Дата
Разраб.		Чевоксаров		
Пров.		Фрадкин		
Нач. гр.		Фрадкин		
Гл. спец.		Грановский		
Н. контр.		Литвак		
Утв.		Спивак		

А1А 431.014

Шайба

Лит.	Масса	Масштаб
И	См. табл.	-
Лист	Листов 1	

Лист 3,0 ГОСТ 19903-74 ОК360В ГОСТ 16523-89

САНТЕХНИИПРОЕКТ

Н 00144-14

Формат А4

Инв. № подл. | Подп. и дата | Взам. инв. № | Инв. № дубл. | Подп. и дата

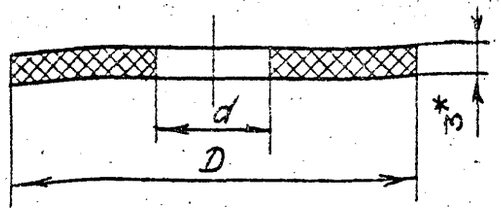

Обозначение	Размеры, мм		Масса, кг
	D	d	
А1А 431.015	40	11	0,002
-01	30	13	0,001
-02	45	37	0,003

1. * Размер для справок
2. H14; h14

Изм.	Лист	№ докум.	Подп.	Дата	А1А 431.015			
Разраб.		Чебоксаров			Шайба	Лит.	Масса	Масштаб
Пров.		Фрайкин				И	см. табл.	—
Нач. гр.		Фрайкин				Лист	Листов 1	
Гл. спец.		Грановский			Пластина 1Н-I тмкщ-М-3 ГОСТ 7338-90	САНТЕХНИИПРОЕКТ		
Н. контр.		Литвак						
Утв.		Спивак						

Подп. и дата | Инв. № дубл. | Взам. инв. № | Подп. и дата | Инв. № подл.

Формат А4

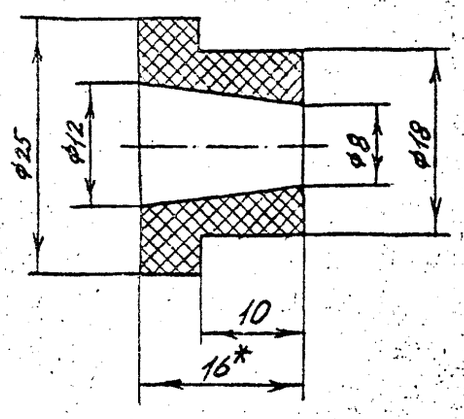

1. * Размер для справок
2. H14; h14; $\pm \frac{t_2}{2}$

Изм.	Лист	№ докум.	Подп.	Дата	А1А 431.016			
Разраб.		Чебоксаров			Манжета	Лит.	Масса	Масштаб
Пров.		Фрайкин				И	0,005	2:1
Нач. гр.		Фрайкин				Лист	Листов 1	
Гл. спец.		Грановский			Пластина 1Н-I тмкщ-М-16 ГОСТ 7338-90	САНТЕХНИИПРОЕКТ		
Н. контр.		Литвак						
Утв.		Спивак						

Подп. и дата | Инв. № дубл. | Взам. инв. № | Подп. и дата | Инв. № подл.

А1А 431.017

Рис.1

50 (√)

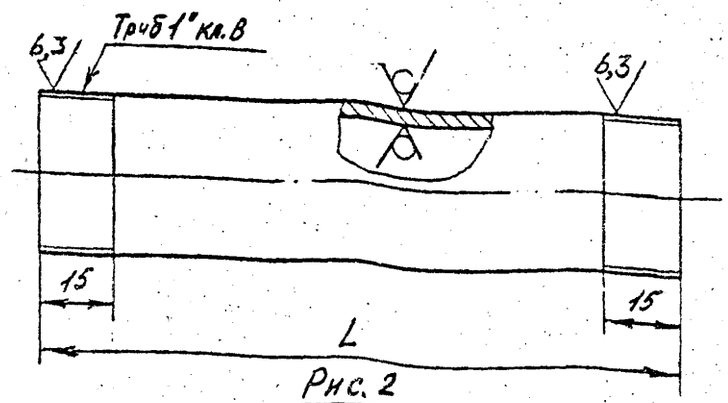

Рис.2

Остальное - см. рис.1

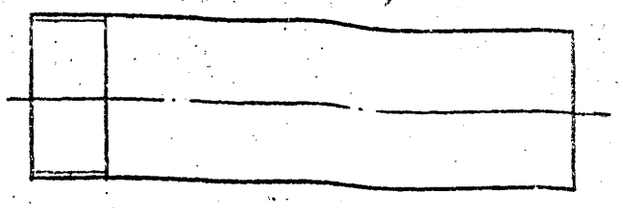

Обозначение	Рис.	L, мм	Масса, кг
А1А 431.017	1	130	0,311
-01	2	110	0,263

Неуказанные предельные отклонения размеров: $h14; \pm \frac{t_2}{2}$

					А1А 431.017	
Изм.	Лист	№ докум.	Подп.	Дата		
Разраб.		Недоксаров			Патрубок	Лит. / Масса / Масштаб: И / см. табл. / —
Пров.		Фрадкин				Лист / Листов 1
Нач. гр.		Фрадкин				
Гл. спец.		Грановский			Труба 25×3,2 ГОСТ 3262-75	САНТЕХНИИПРОЕКТ
Н. контр.		Литвак				
Утв.		Спивак				

Формат А4

А1А 431 018

50 (√)

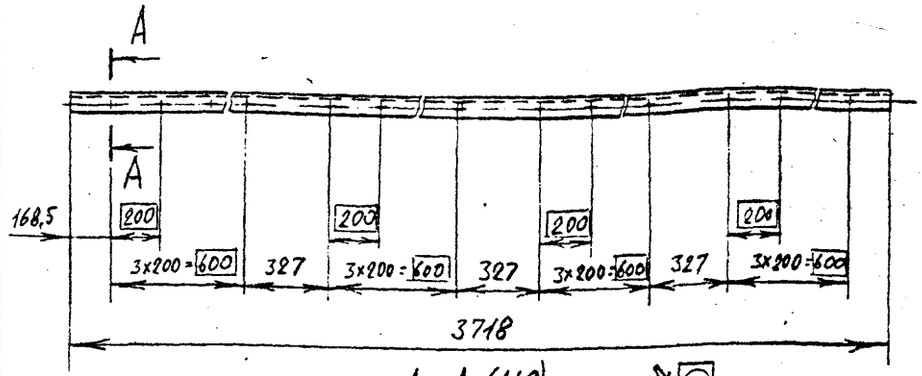

А-А (1:2)

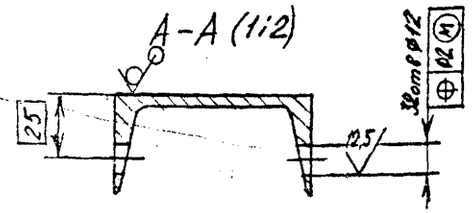

Неуказанные предельные отклонения размеров: $H14; h14; \pm \frac{t_2}{2}$

					А1А 431.018	
Изм.	Лист	№ докум.	Подпись	Дата		
Разраб.		Недоксаров			Перекладина	Лит. / Масса / Масштаб: И / 26,4 / 1:20
Пров.		Фрадкин				Лист / Листов 1
Нач. гр.		Фрадкин				
Гл. спец.		Грановский			Швеллер 8 ГОСТ 8240-89 / Ст 3 ГОСТ 535-88	СантехНИИпроект
Н. контр.		Литвак				
Утв.		Спивак				

Инв. № подл. | Подпись и дата | Взам. инв. № | Инв. № дубл. | Подпись и дата

ЦИТП Копировал Ц 00194-14 17 Формат А4

Серия 5.904-75.94 Выпуск 1-13

А1А 431.019

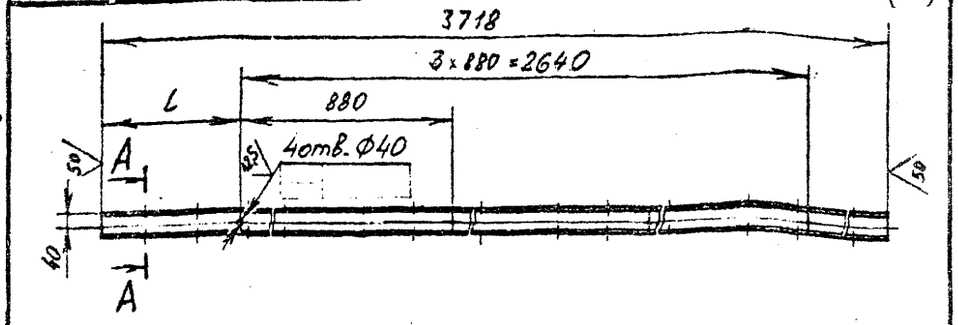

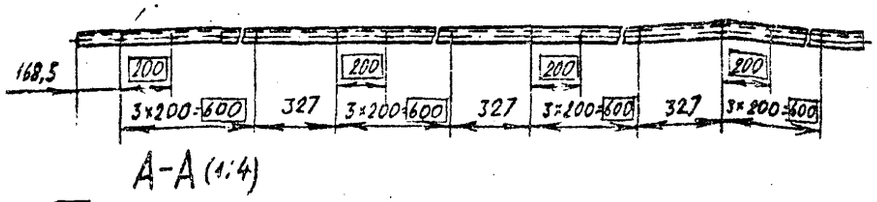

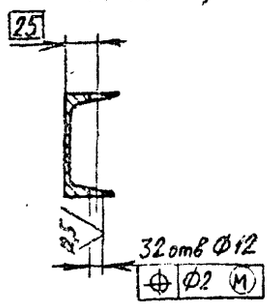

Обозначение	L, мм
А1А 431.019	548
-01	500

Неуказанные предельные отклонения размеров: $H14; h14; \pm\frac{t_2}{2}$

Изм.	Лист	№ докум.	Подпись	Дата
Разраб.		Чеботаревв		
Пров.		Фрадкин		
Нач. гр.		Фрадкин		
Гл. спец.		Грановский		
Н. контр.		Литвак		
Утв.		Спивак		

А1А 431.019

Перекладина

Лит.	Масса	Масштаб
И	26,4	—
Лист	Листов 1	

Швеллер 8 ГОСТ 8240-89 / Ст3 ГОСТ 535-88

Сантехниипроект

Инв. № подл. | Подпись и дата | Взам. инв. № | Инв. № дубл. | Подпись и дата

ЦИТП Копировал Формат А4

А1А 431.021

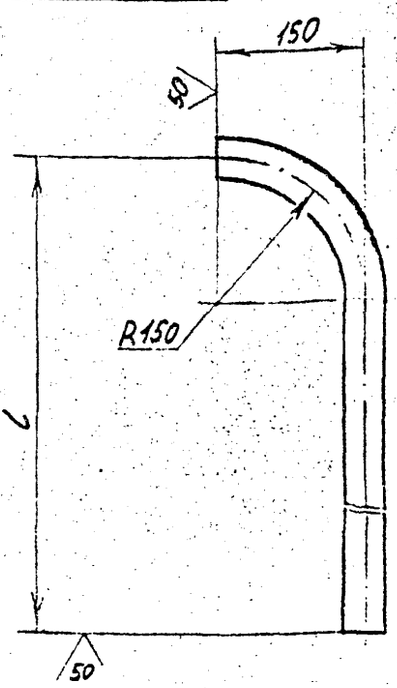

Обозначение	L, мм	Масса, кг
А1А 431.021	1890	7,0
-01	900	3,5

Неуказанные предельные отклонения размеров: $\pm\frac{t_2}{2}$

Изм.	Лист	№ докум.	Подп.	Дата
Разраб.		Чеботаревв		
Пров.		Фрадкин		
Нач. гр.		Фрадкин		
Гл. спец.		Грановский		
Н. контр.		Литвак		
Утв.		Спивак		

А1А 431.021

Труба сливная

Лит.	Масса	Масштаб
И	см. табл.	—
Лист	Листов 1	

Труба 40×3,5 ГОСТ 3262-75

САНТЕХНИИПРОЕКТ

Подп. и дата | Инв. № дубл. | Взам. инв. № | Подп. и дата | Инв. № подл.

Ц 00194-14 18 Формат А4

Серия 5.904-75.94 Выпуск 1-13

АIА 431.024

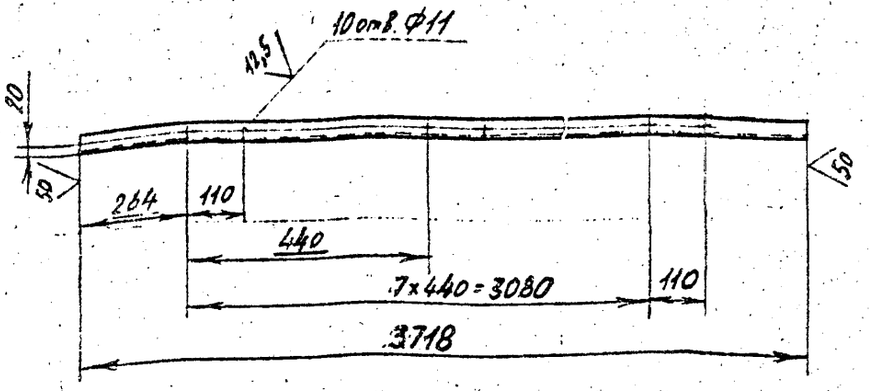

Неуказанные предельные отклонения размеров: $H14; h14; \pm \frac{t_2}{2}$

Изм.	Лист	№ докум.	Подп.	Дата
Разраб.		Чебоксаров		
Пров.		Фрадкин		
Нач.гр.		Фрадкин		
Гл.спец.		Грановский		
Н.контр.		Литвак		
Утв.		Слизак		

А1А 431.024

Перекладина

Лит.	Масса	Масштаб
И	6,2	1:10
Лист	Листов 1	

Уголок $\frac{35\times35\times3\ ГОСТ\ 8509\text{-}86}{ст\ 3\ ГОСТ\ 535\text{-}88}$

САНТЕХНИИПРОЕКТ

Формат А4

АIА 431.025

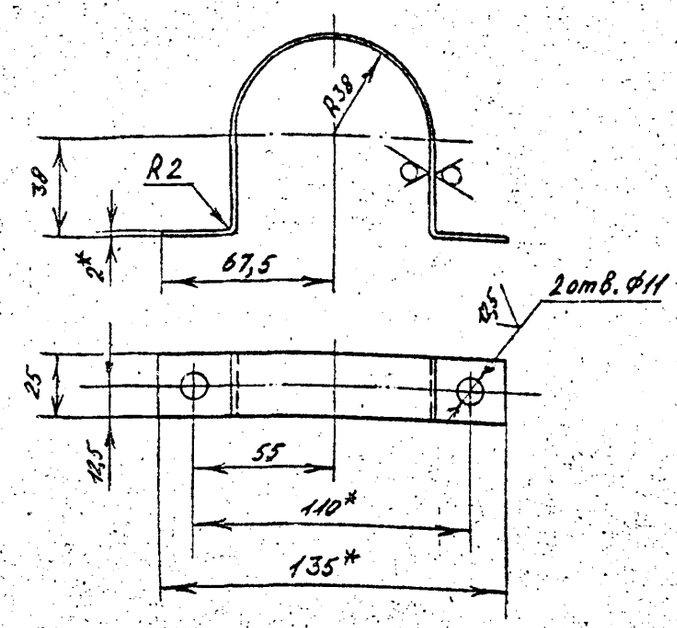

1.* Размеры для справок.

2. $h14; \pm \frac{t_2}{2}$

Изм.	Лист	№ докум.	Подп.	Дата
Разраб.		Чебоксаров		
Пров.		Фрадкин		
Нач. гр.		Фрадкин		
Гл. спец.		Грановский		
Н.контр.		Литвак		
Утв.		Слизак		

А1А 431.025

Хомут

Лит.	Масса	Масштаб
И	0,05	1:2
Лист	Листов 1	

Лист $\frac{2,0\ ГОСТ\ 19903\text{-}74}{ВК360В\ ГОСТ\ 16523\text{-}89}$

САНТЕХНИИПРОЕКТ

Формат А4

Выпуск 1-13

Серия 5.904-75.94

Формат	Зона	Поз.	ОБОЗНАЧЕНИЕ	НАИМЕНОВАНИЕ	Кол.	Примечание
				Документация		
А3			А1А 431.030 СБ	Сборочный чертеж		
				Детали		
А4		1	А1А 431.012	Гребенка	1	
А4		2	А1А 431.031	Планка	1	
А4		3	А1А 431.032	Планка	2	
БЧ		4	А1А 431.033	Планка		
				Уголок 35×35×3 ГОСТ 8509-86 / Ст 3 ГОСТ 535-88		
				L=2810-5,4	1	4,6кг
А4		5	А1А 431.034	Ребро	2	
		6	-01	Ребро	2	
		7	-03	Ребро	1	
А4		8	А1А 431.035	Стенка	1	

Подп. и дата | Инв. № дубл. | Взам. инв. № | Подп. и дата | Инв. № подл.

Изм.	Лист	№ докум.	Подп.	Дата
Разраб.		Чебоксаров		
Пров.		Фрадкин		
Нач.гр.		Фрадкин		
Н.контр.		Литвак		
Утв.		Спивак		

А1А 431.030

Панель передняя

Лит.	Лист	Листов
И		1

САНТЕХНИИПРОЕКТ

Копировал

Формат А4

Формат	Зона	Поз.	ОБОЗНАЧЕНИЕ	НАИМЕНОВАНИЕ	Кол.	Примечание
				Документация		
А3			А1А 431.040 СБ	Сборочный чертеж		
				Детали		
А4		1	А1А 431.012	Гребенка	1	
А4		2	А1А 431.031-01	Планка	1	
А4		3	А1А 431.032	Планка	2	
А4		4	А1А 431.034	Ребро	2	
		5	-01	Ребро	2	
		6	-03	Ребро	1	
БЧ		7	А1А 431.041	Планка		
				Уголок 35×35×3 ГОСТ 8509-86 / Ст 3 ГОСТ 535-88		
				L=2810-5,4	1	4,6кг
А4		8	А1А 431.042	Стенка		

Подп. и дата | Инв. № дубл. | Взам. инв. № | Подп. и дата | Инв. № подл.

Изм.	Лист	№ докум.	Подп.	Дата
Разраб.		Чебоксаров		
Пров.		Фрадкин		
Нач.гр.		Фрадкин		
Н.контр.		Литвак		
Утв.		Спивак		

А1А 431.040

Панель задняя

Лит.	Лист	Листов
И		1

САНТЕХНИИПРОЕКТ

Копировал Ц 00194-14 20 Формат А4

А1А 431 030 СБ

Серия 5.904-75.94 Выпуск 1-13

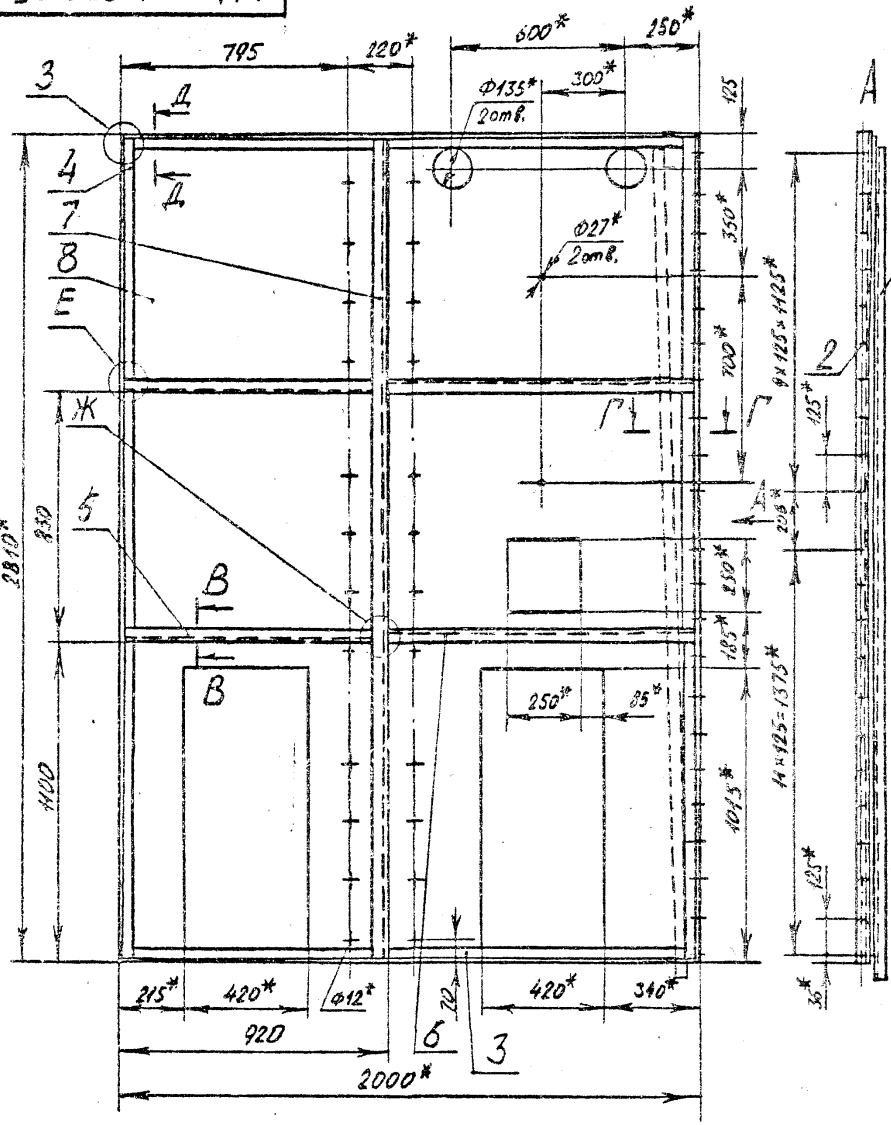

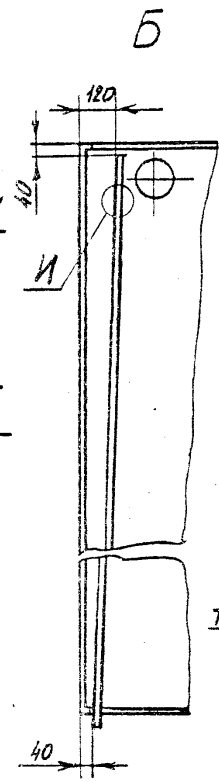

В-В(1:2,5) Г-Г(1:2) Д-Д(1:2)

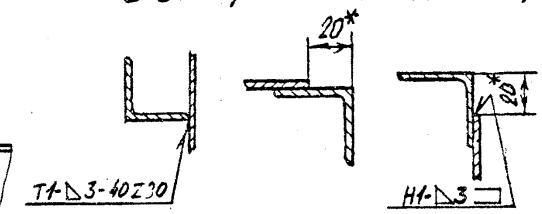

Е(1:4) Ж(1:4)

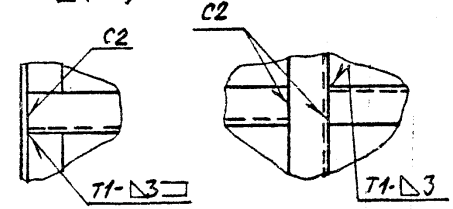

З(1:4) И(1:2)

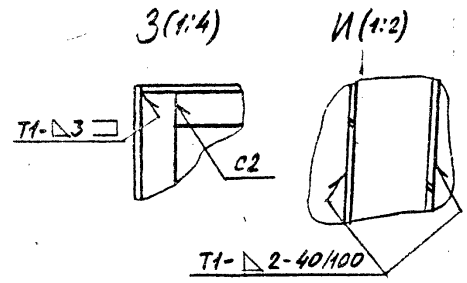

1. *Размеры для справок.
2. $\pm \frac{t_2}{2}$
3. Сварные швы по ГОСТ 5264-80

Изм.	Лист	№ докум.	Подп.	Дата	А1А 431 030 СБ			
Разраб.		Чебоксарец			Панель передняя	Лит.	Масса	Масштаб
Пров		Фрадкин				И	101	1:15
Нач. тр.		Фрадкин				Лист	Листов 1	
Гл. спец.		Грановский				СантехНИИпроект		
Н. контр.		Литвак						
Утвердил		Сливак						

Копировал Ц 00144-14 А1 Формат А3

Инв. № подл. | Подп. и дата | Взам. инв. № | Инв. № дубл. | Подп. и дата

Серия 5.904-75.94 Выпуск 1-13

А1А 431 031

А1А 431 031- изображено
А11 431 031-01- зеркальное отражение

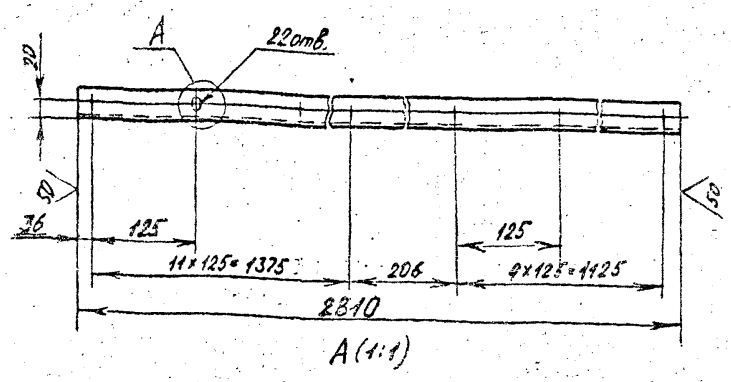

А (1:1)

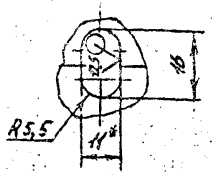

1.* Размер для справок
2. H14; h14; $\pm\frac{t_2}{2}$

Изм.	Лист	№ докум.	Подп.	Дата
Разраб.		Чебоксаров		
Пров.		Фрадкин		
Нач.гр.		Фрадкин		
Гл.спец.		Грановский		
Н.контр.		Литвак		
Утв.		Спирин		

А1А 431 031

Планка

Лит.	Масса	Масштаб
И	4,58	1:5
Лист	Листов 1	

Уголок 35×35×3 ГОСТ 8509-86 / Ст 3 ГОСТ 535-88

САНТЕХНИИПРОЕКТ

Формат А4

А1А 431 032

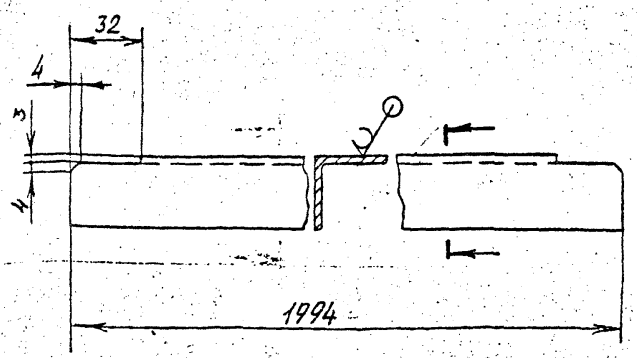

Неуказанные предельные отклонения размеров: h14; $\pm\frac{t_2}{2}$

Изм.	Лист	№ докум.	Подп.	Дата
Разраб.		Чебоксаров		
Пров.		Фрадкин		
Нач.гр.		Фрадкин		
Гл.спец.		Грановский		
Н.контр.		Литвак		
Утв.		Спирин		

А1А 431 032

Планка

Лит.	Масса	Масштаб
И	3,3	1:2
Лист	Листов 1	

Уголок 35×35×3 ГОСТ 8509-86 / Ст 3 ГОСТ 535-88

САНТЕХНИИПРОЕКТ

Инв.№ подл. | Подп. и дата | Взам. инв.№ | Инв.№ дубл. | Подп. и дата

Серия 5.904-75.94 Выпуск 1-13

А1А 431.034

Рис.1

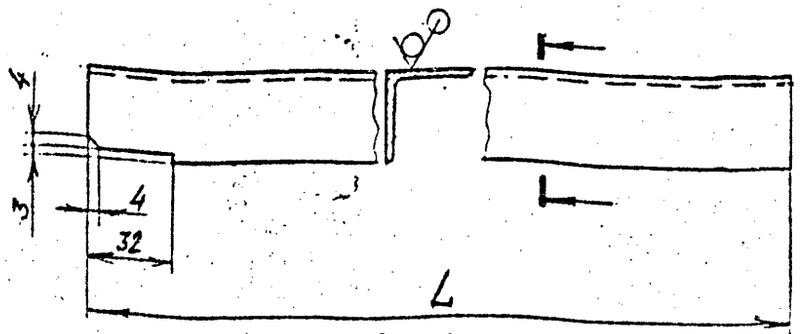

Рис. 2

Остальное - см. рис.1

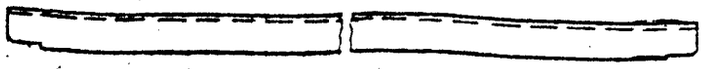

Обозначение	Рис.	L, мм	Масса, кг
А1А 431.034	1	882	1,45
-01		1077	1,73
-02		642	1,05
-03	2	2804	4,61

Неуказанные предельные отклонения размеров: $h14; \pm \frac{t_2}{2}$

Изм.	Лист	№ докум.	Подп.	Дата	А1А 431.034			
Разраб.	Чебоксарцев			Ребро	Лит.	Масса	Масштаб	
Пров.	Фрадкин				И	см. табл.	—	
Нач. гр.	Фрадкин				Лист	Листов 1		
Гл. спец.	Грановский			Уголок 35×35×3 ГОСТ 8509-86 Ст 3 ГОСТ 535-88	САНТЕХНИИПРОЕКТ			
Н. контр.	Литвак							
Утв.	Спизак							

Инв.№ подл. | Подп. и дата | Взам. инв.№ | Инв.№ дубл. | Подп. и дата

Формат А4

А1А 431.035

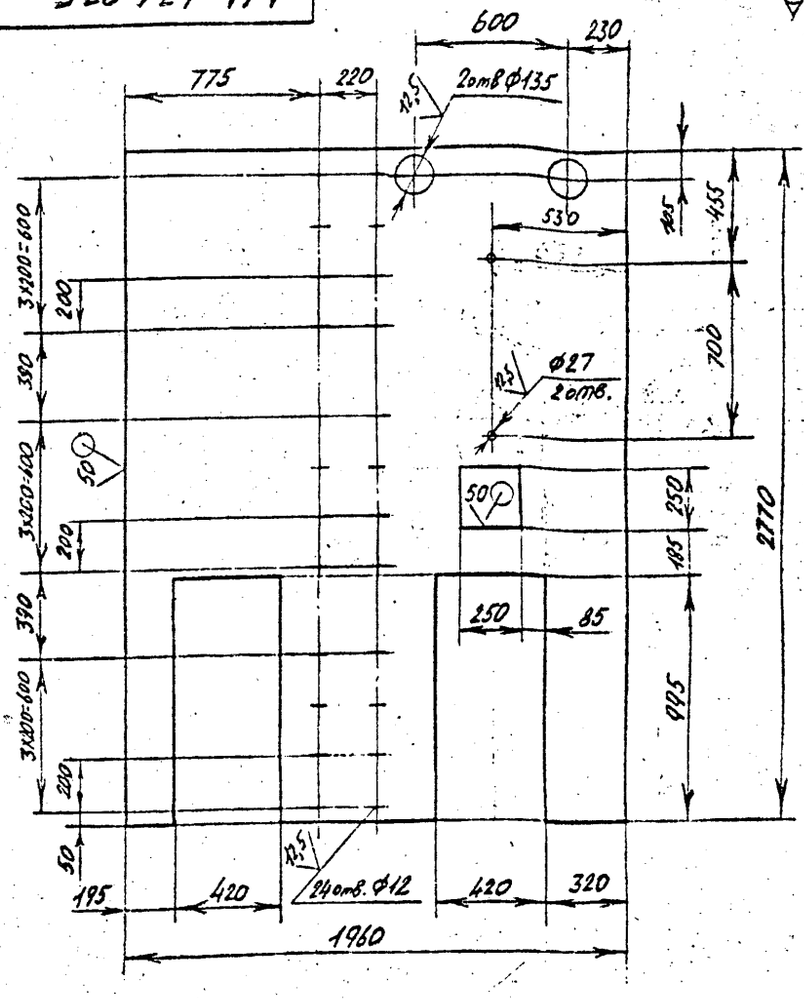

Неуказанные предельные отклонения размеров: $H14; h14; \pm \frac{t_2}{2}$

Изм.	Лист	№ докум.	Подп.	Дата	А1А 431.035			
Разраб.	Чебоксарцев			Стенка	Лит.	Масса	Масштаб	
Пров.	Фрадкин				И	69,1	1:20	
Нач. гр.	Фрадкин				Лист	Листов 1		
Гл. спец.	Грановский			Лист 2,0 ГОСТ 19903-74 ОК360В ГОСТ 16523-89	САНТЕХНИИПРОЕКТ			
Н. контр.	Литвак							
Утв.	Спизак							

Инв.№ подл. | Подп. и дата | Взам. инв.№ | Инв.№ дубл. | Подп. и дата

А1А 431.040 СБ

Серия 5.904-75.94 Выпуск 1-13

Инв. № подл. | Подп. и дата | Взам. инв. № | Инв. № дубл. | Подп. и дата

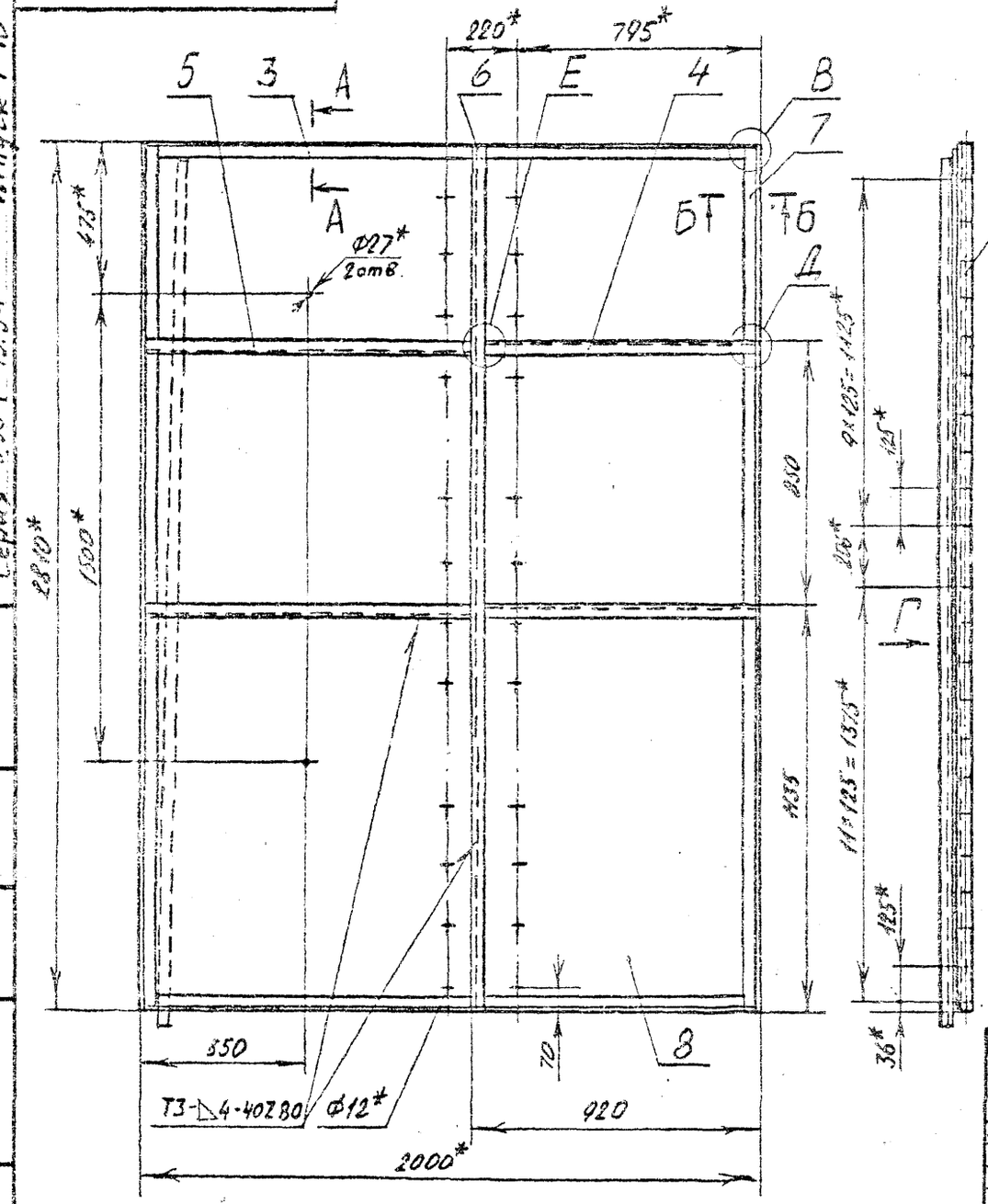

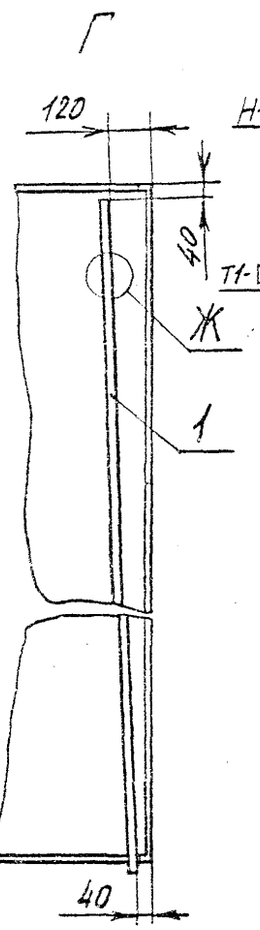

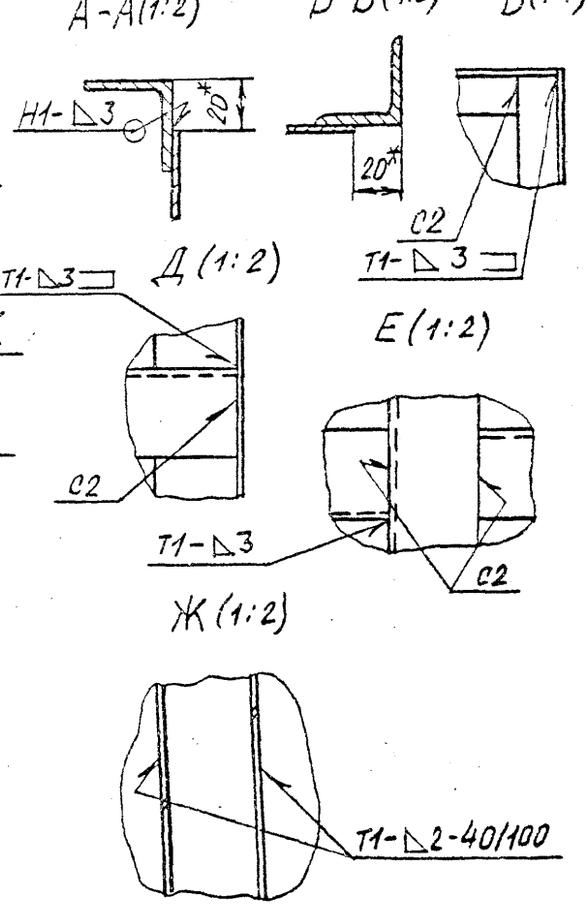

1.* Размеры для справок.

2. $\pm \frac{t_2}{2}$

3. Сварные швы по ГОСТ 5264-80

Изм.	Лист	№ докум.	Подп.	Дата	А1А 431.040 СБ			
Разраб.		Чебоксаров			Панель задняя	Лит.	Масса	Масштаб
Пров.		Фадкин				И	117	1:15
Нач. гр.		Фадкин				Лист	Листов 1	
Гл. спец.		Грановский				САНТЕХНИКПРОЕКТ		
Н. контр.		Литвак						
Утвердил		Спивак						

Копировал 1100194-14 84 Формат А3

АТА 431 042

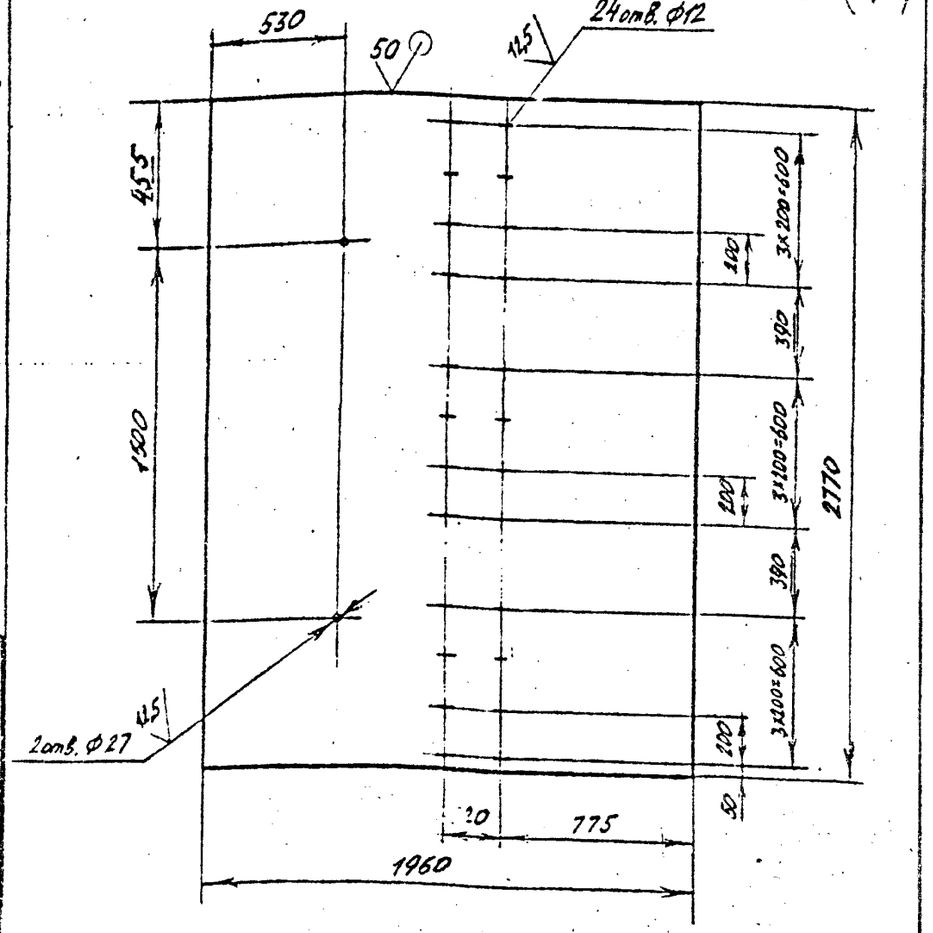

Неуказанные предельные отклонения размеров: H14; h14; $\pm \frac{t_2}{2}$

Изм.	Лист	№ докум.	Подп.	Дата
Разраб.		Чебоксаров		
Пров.		Фрадкин		
Нач. гр.		Фрадкин		
Гл. спец.		Грановский		
Н. контр.		Литвак		
Утв.		Сапрык		

А1А 431 042

Стенка

Лит.	Масса	Масштаб
И	84,9	1:20

Лист | Листов 1

Лист 2,0 ГОСТ 19903-74
ОК360В ГОСТ 16523-89

САНТЕХНИИПРОЕКТ

Формат А4

АТА 431 051

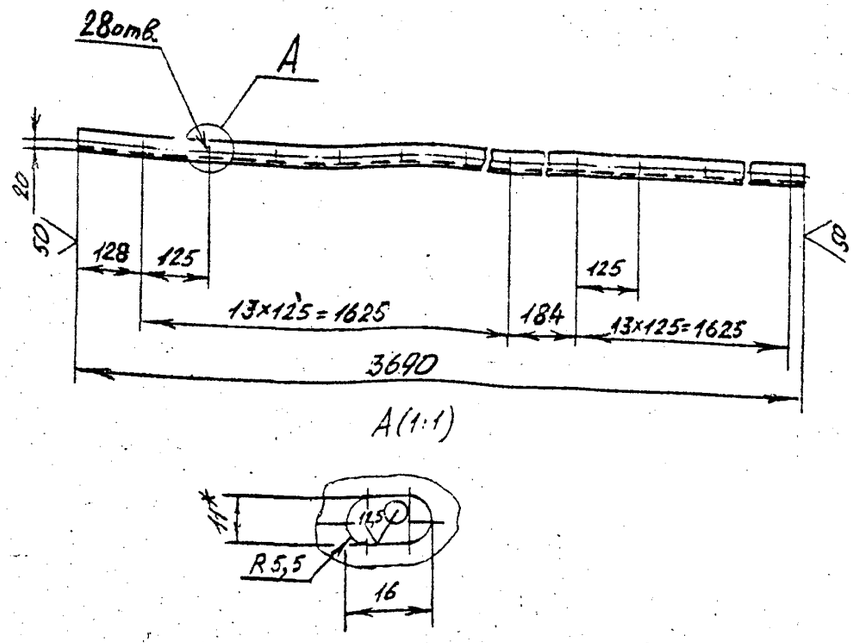

А(1:1)

1.*Размер для справок.

2. H14; h14; $\pm \frac{t_2}{2}$

Изм.	Лист	№ докум.	Подп.	Дата
Разраб.		Чебоксаров		
Пров.		Фрадкин		
Нач. гр.		Фрадкин		
Гл. спец.		Грановский		
Н. контр.		Литвак		
Утв.		Сапрык		

А1А 431 051

Планка

Лит.	Масса	Масштаб
И	6,04	1:10

Лист | Листов 1

35×35×3 ГОСТ 8509-86
Уголок Ст3 ГОСТ 535-88

САНТЕХНИИПРОЕКТ

Ц.00195-14 25 Формат А4

Серия 5.904-75.94 Выпуск 1-13

Формат	Зона	Поз.	ОБОЗНАЧЕНИЕ	НАИМЕНОВАНИЕ	Кол.	Примечание
				Документация		
А3			А1А 431.050СБ	Сборочный чертеж		
				Детали		
А4		1	А1А 431.034-02	Ребро	4	
А4		2	А1А 431.051	Планка	1	
Б4		3	А1А 431.052	Планка		
				Уголок 35×35×3 ГОСТ 8509-86 / Ст3 ГОСТ 535-88		
				L=2000-7,7	2	3,2кг
Б4		4	А1А 431.053	Планка		
				Уголок 35×35×3 ГОСТ 8509-86 / Ст3 ГОСТ 535-88		
				L=3692-6,6	3	6,1кг
Б4		5	А1А 431.054	Ребро		
				Уголок 35×35×3 ГОСТ 8509-86 / Ст3 ГОСТ 535-88		
				L=640-2,0	2	1,03кг
А4		6	А1А 431.055	Стенка	1	
Б4		7	А1А 431.056	Накладка		
				Лист 3,0 ГОСТ 19903-74 / ОК3608 ГОСТ 16523-89		
				100-2,2×100-2,2	3	0,24кг

Подп. и дата | Инв. № дубл. | Взам. инв. № | Подп. и дата | Инв. № подл.

Изм.	Лист	№ докум.	Подп.	Дата
Разраб.	[illegible]			
Пров.	Фрадкин			
Нач.гр.	Фрадкин			
Н.контр.	Литвак			
Утв.	Литвак			

А1А 431.050

Панель верхняя

Лит.	Лист	Листов
П	1	2

САНТЕХНИИПРОЕКТ

Копировал Формат А4

Формат	Зона	Поз.	ОБОЗНАЧЕНИЕ	НАИМЕНОВАНИЕ	Кол.	Примечание
Б4		8	А1А 431.057	Ребро		
				Уголок 35×35×3 ГОСТ 8509-86 / Ст3 ГОСТ 535-88		
				L=3712-6,6	1	6,1кг

Подп. и дата | Инв. № дубл. | Взам. инв. № | Подп. и дата | Инв. № подл.

Изм.	Лист	№ докум.	Подп.	Дата

А1А 431.050

Лист 2

Копировал 400194-14 26 Формат А4

414 431 050 СБ

Серия 5.904-75.94 Выпуск 1-13

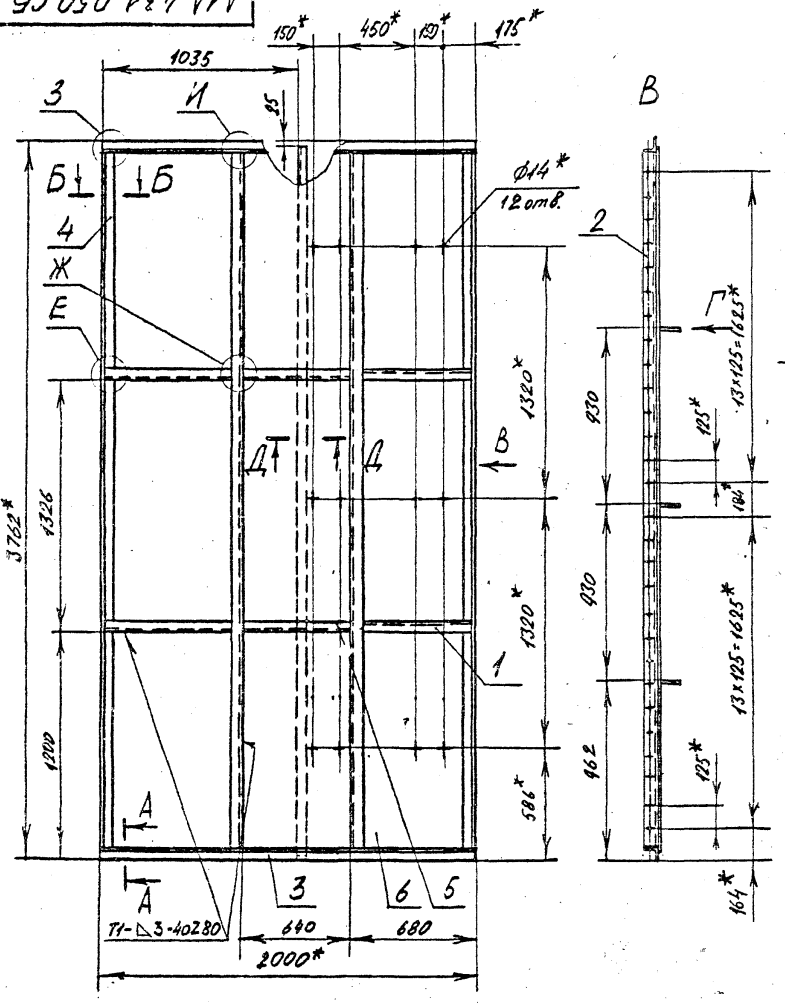

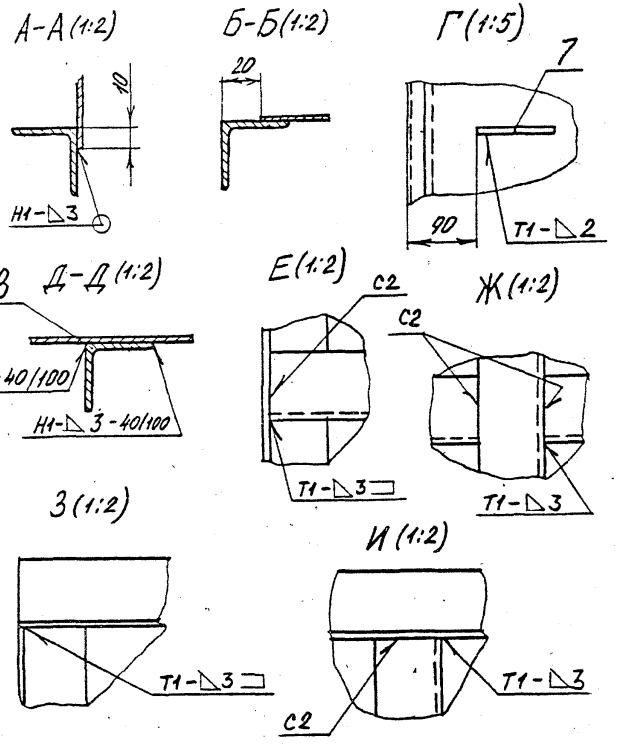

1.*Размеры для справок.

2. $\pm\frac{t2}{2}$

3. Сварные швы по ГОСТ 5264-80

Изм.	Лист	№ докум.	Подп.	Дата
Разраб.		Чебоксаров		
Пров.		Фрайкин		
Нач. гр.		Фрайкин		
Гл. спец.		Грановский		
Н. контр.		Литвак		
Утв.		Спивак		

1А 431.050 СБ

Панель Верхняя

Лит.	Масса	Масштаб
И	158.	1:20

Лист | Листов 1

САНТЕХНИИПРОЕКТ

Инв.№ подл. | Подп. и дата | Взам. инв.№ | Инв.№ дубл. | Подп. и дата

Серия 5.904-75.94 Альбом 1-13

А1А 431.055

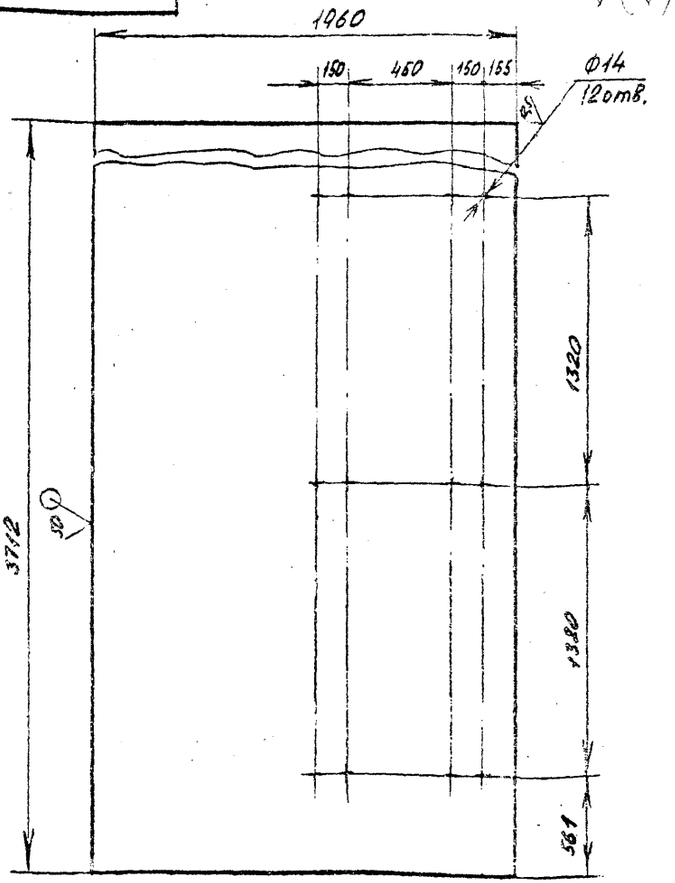

Неуказанные предельные отклонения размеров: $H14; h14; \pm \frac{t_2}{2}$

Изм.	Лист	№ докум.	Подпись	Дата
Разраб.		Чебоксаров		
Пров.		Фрадкин		
Нач. гр.		Фрадкин		
Гл. спец.		Грановский		
Н. контр.		Литвак		
Утв.		Спивак		

А1А 431.055

Стенка

Лит.	Масса	Масштаб
И	114,02	1:20
Лист	Листов 1	

Лист-2,0 ГОСТ 19903-74
ОК360В ГОСТ 16523-89

СантехНИИпроект

Инв.№ подл. | Подпись и дата | Взам. инв. № | Инв. № дубл. | Подпись и дата

ЦИТП Копировал Формат А4

А1А 431.061

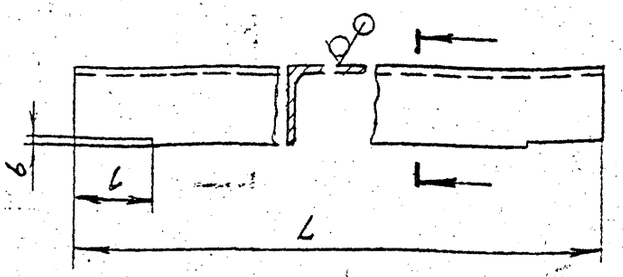

Обозначение	Размеры, мм			Масса, кг
	L	l	6	
А1А 431.061	3728	35	3	6,2
-01	3718	2	15	6,1

Неуказанные предельные отклонения размеров: $h14; \pm \frac{t_2}{2}$

Изм.	Лист	№ докум.	Подп.	Дата
Разраб.		Чебоксаров		
Пров.		Фрадкин		
Нач. гр.		Фрадкин		
Гл. спец.		Грановский		
Н. контр.		Литвак		
Утв.		Спивак		

А1А 431.061

Планка

Лит.	Масса	Масштаб
И	см. табл.	-
Лист	Листов 1	

Уголок $\frac{35\times35\times3\ \text{ГОСТ}\ 8509-86}{\text{Ст 3 ГОСТ}\ 535-88}$

СантехНИИпроект

Инв.№ подл. | Подп. и дата | Взам. инв.№ | Инв.№ дубл. | Подп. и дата

4.00184-14 88 Формат А4

Серия 5.904-75.94 Выпуск 1-15

Формат	Зона	Поз.	Обозначение	Наименование	Кол.	Примечание
				Документация		
А3			А1А 431.060 СБ	Сборочный чертеж		
				Сборочные единицы		
А4		1	А1А 431.090	Перелив	1	
А4		2	А1А 431.100	Фильтр сетчатый	12	
А4		3	А1К035.010	Клапан поплавковый	1	Выпуск 1-35
				Детали		
А4		4	А1А 431.015-02	Шайба	2	
А4		5	А1А 431.017-01	Патрубок	1	
А4		6	А1А 431.061	Планка	3	
		7	-01	Планка	8	
А4		8	А1А 431.062	Планка	1	
		9	-01	Планка	1	
А4		10	А1А 431.063	Планка	1	
		11	-01	Планка	1	
Б4		12	А1А 431.064	Планка		
				Уголок 35×35×3 ГОСТ 8509-86 / Ст 3 ГОСТ 535-88		
				L=1930-3,7	2	3,09кг

Инв.№ подл. | Подп. и дата | Взам. инв.№ | Инв.№ дубл. | Подп. и дата

Изм.	Лист	№ докум.	Подп.	Дата
Разраб.		Герасимов		
Пров.		Фрадкин		
Нач.гр.		Фрадкин		
Н.контр.		Антвак		
Утв.		Сливок		

А1А 431.060

Поддон

Лит.	Лист	Листов
И	1	3

САНТЕХНИИПРОЕКТ

Копировал Формат А4

ГПИИ Сантехпроект зак. 23 тир. 1000

Формат	Зона	Поз.	Обозначение	Наименование	Кол.	Примечание
Б4		13	А1А 431.065	Планка		
				Уголок 35×35×3 ГОСТ 8509-86 / Ст 3 ГОСТ 535-88		
				L=2000-3,7	2	3,2кг
Б4		14	А1А 431.066	Ребро		
				Уголок 35×35×3 ГОСТ 8509-86 / Ст 3 ГОСТ 535-88		
				L=782-2,0	6	1,26кг
Б4		15	А1А 431.067	Стойка		
				Швеллер 8 ГОСТ 8240-89 / Ст 3 ГОСТ 535-88		
				L=359-1,4	8	0,87кг
А4		16	А1А 431.068	Перекладина	2	
Б4		17	А1А 431.069	Стойка		
				Швеллер 8 ГОСТ 8240-89 / Ст 3 ГОСТ 535-88		
				L=183-1,15	4	1,29кг
А4		18	А1А 431.071	Направляющая	24	
А4		19	А1А 431.072	Распорка	5	
А4		20	А1А 431.073	Накладка	2	
Б4		21	А1А 431.074	Стенка		
				Лист 2,0 ГОСТ 19903-74 / ОК 360В ГОСТ 16523-89		
				348-1,4×3722-6,6	1	20,5кг
Б4		22	А1А 431.075	Стенка		
				Лист 2,0 ГОСТ 19903-74 / ОК 360В ГОСТ 16523-89		
				343-1,4×3718-6,6	1	20,1кг
А4		23	А1А 431.076	Стенка	1	
А4		24	А1А 431.077	Ребро	3	

Инв.№ подл. | Подп. и дата | Взам. инв.№ | Инв.№ дубл. | Подп. и дата

Изм.	Лист	№ докум.	Подп.	Дата

А1А 431.060

Лист 2

Копировал Ц 00194-14 28 Формат А4

Серия 5.904-75.94 Выпуск 1-13

Формат	Зона	Поз.	Обозначение	Наименование	Кол.	Примечание
Б4		25	А1А 431.078	Стенка		
				Лист $\frac{2,0\ ГОСТ\ 19903-74}{ОК360В\ ГОСТ\ 16523-89}$		
				327-1,4 × 1960-3,7	2	9,7кг
Б4		26	А1А 431.079	Дно		
				Лист $\frac{2,0\ ГОСТ\ 19903-74}{ОК360В\ ГОСТ\ 16523-89}$		
				1960-3,7 × 3638-6,6	1	115кг
Б4		27	А1А 431.081	Патрубок		
				Труба 80×4 ГОСТ 3262-75		
				L = 100-1,4	1	0,88кг
А4		28	А1А 431.082	Бобышка	2	
А4		29	А1А 431 083	Пробка	2	
А4		30	А1А 431.084	Патрубок	1	
А4		31	А1А 431.085	Лист опорный	1	
				Стандартные изделия		
				Фланцы ГОСТ 12820-80		
	1	32		1-80-2,5	1	
		33		1-150-2,5	2	

Инв.№ подл. | Подп. и дата | Взам. инв.№ | Инв.№ дубл. | Подпись и дата

Изм.	Лист	№ докум.	Подп.	Дата

А1А 431 060

Лист 3

Копировал Формат А4

А1А 431.062

50 (V)

А1А 431 062- изображено
А1А 431 062-01- зеркальное отражение

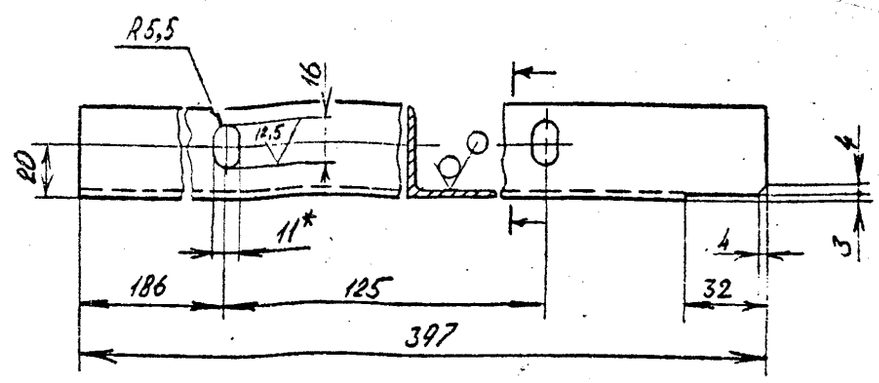

1.* Размер для справок
2. H14; h14; $\pm\frac{t_2}{2}$

Инв.№ подл. | Подпись и дата | Взам. инв.№ | Инв.№ дубл. | Подпись и дата

Изм.	Лист	№ докум.	Подпись	Дата
Разраб.		Чебоксаров		
Пров		Фрадкин		
Н. контр.		Фрадкин		
Гл. спец.		Грановский		
Н. контр.		Литвак		
Утв.		Спивак		

А1А 431. 062

Планка

Лит.	Масса	Масштаб
И	0,7	1:2
Лист	Листов 1	

Уголок $\frac{35\times35\times3\ ГОСТ\ 8509-86}{Ст\ 3\ ГОСТ\ 535-88}$

СантехНИИпроект

ЦИТП Копировал Н 00194-14 30 Формат А4

А1А 431 060 СБ

Серия 5.904-75.94 Выпуск 1-13

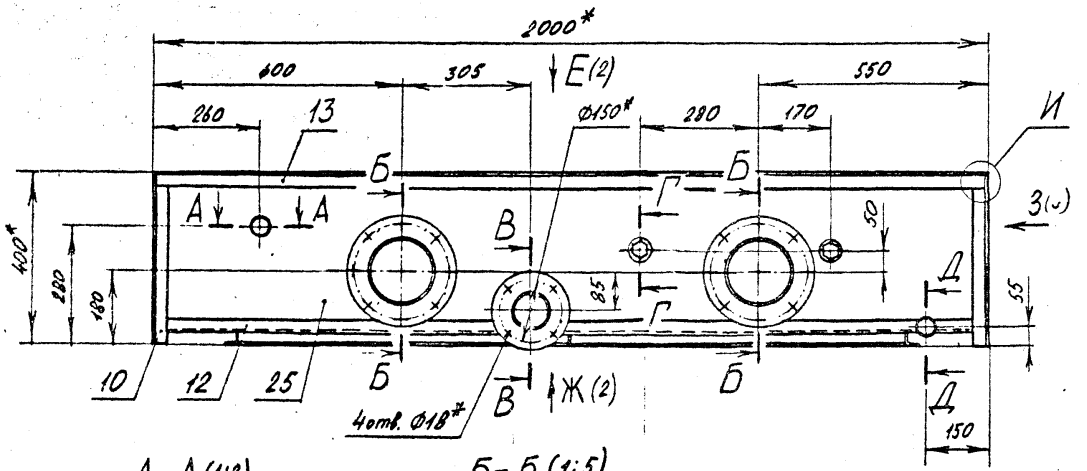

В-В (1:4)

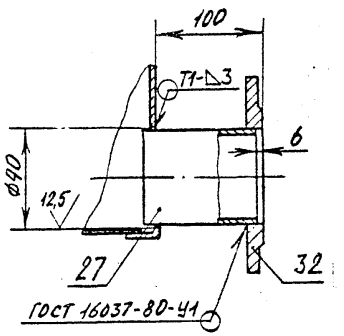

И (1:2)

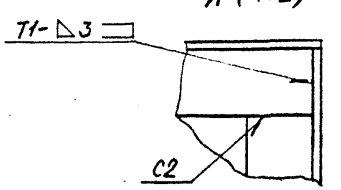

А-Д (1:2)

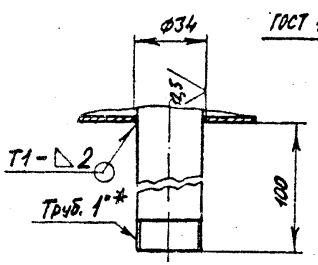

Б-Б (1:5)

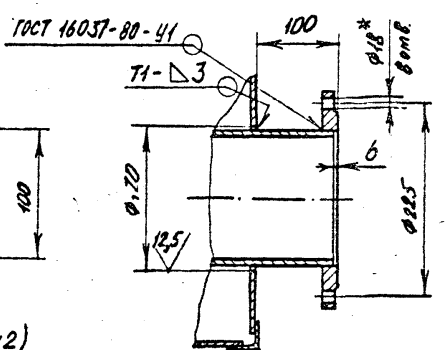

Г-Г (1:2)

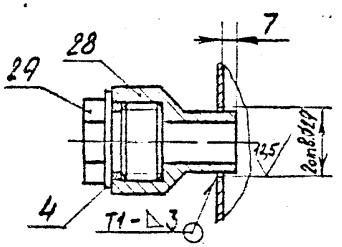

Д-Д (1:2)

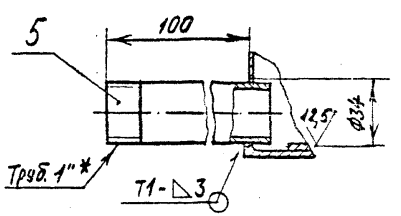

1. *Размеры для справок.
2. H14; h14; $\pm \frac{t_2}{2}$.
3. Сварные швы №1, №2 - сварка ручная дуговая, остальные по ГОСТ 5264-80

Изм.	Лист	№ докум.	Подп.	Дата
Разраб.		Чебоксаров		
Пров.		Фрадкин		
Нач. гр.		Фрадкин		
Гл. спец.		Грановский		
Н. контр.		Литвак		
Утвердил		Сливак		

А1А 431 060 СБ

Поддон

Лит.	Масса	Масштаб
И	450	1:10

Лист 1 Листов 3

СантехНИИпроект

Инв. № подл. | Подп. и дата | Взам. инв. № | Инв. № дубл. | Подп. и дата

Копировал

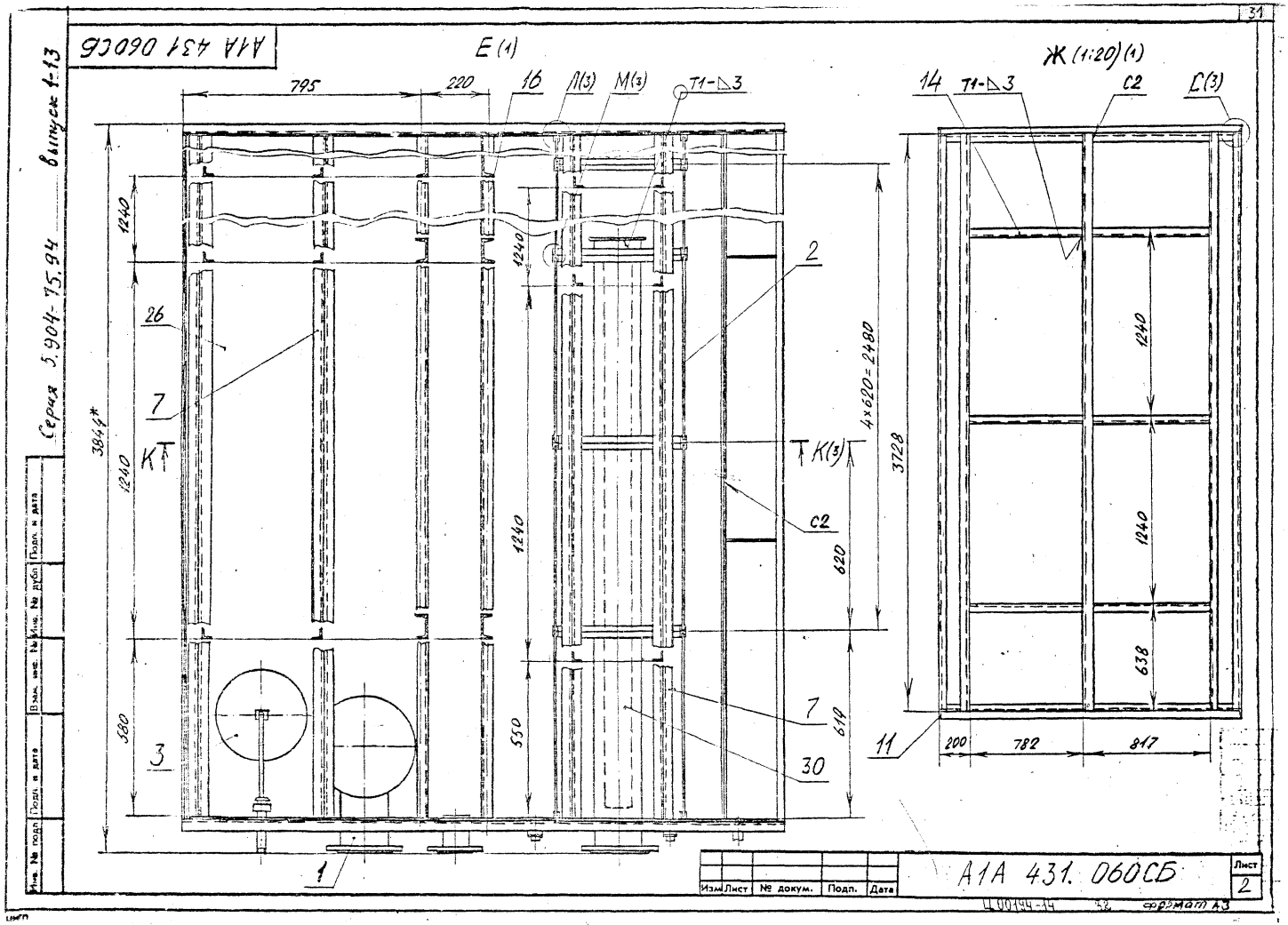
А1А 431 060СБ
Серия 5.904-75.94 выпуск 1-13
Инв. № подл. | Подп. и дата | Взам. инв. № | Инв. № дубл. | Подп. и дата
Е (1)
795
220
16
Л(3)
М(3)
Т1-△3
1240
1240
1240
1240
3844*
580
550
620
619
4×620=2480
3728
26
7
3
2
7
30
1
К
К(3)
С2
Ж (1:20) (1)
14
Т1-△3
С2
С(3)
1240
1240
638
11
200
782
817
Изм. | Лист | № докум. | Подп. | Дата
А1А 431. 060СБ
Лист 2
Ц 00144-14 32 формат А3

Серия 5.904-75.94 Выпуск 1-13

А1А 431 063

50 (√)

А1А 431.063 - изображено
А1А 431.063-01 - зеркальное отражение

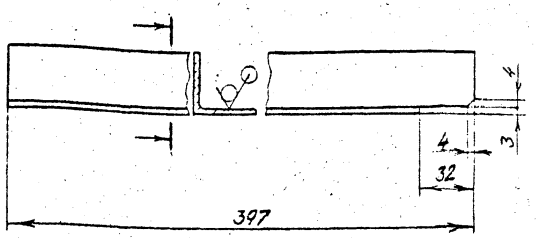

Неуказанные предельные отклонения размеров: h14; $\pm \frac{t_2}{2}$

Изм.	Лист	№ докум.	Подп.	Дата
Разраб.		Чебоксаров		
Пров.		Фрадкин		
Н. контр.		Фрадкин		
Гл. спец.		Грановский		
Н. контр.		Литвак		
Утв.		Спивак		

А1А 431 063

Планка

Лит.	Масса	Масштаб
И	0,64	1:2

Лист | Листов 1

Уголок 35×35×3 ГОСТ 8509-86 / Ст 3 ГОСТ 535-88

САНТЕХНИИПРОЕКТ

Формат А4

А1А 431 068

50 (√)

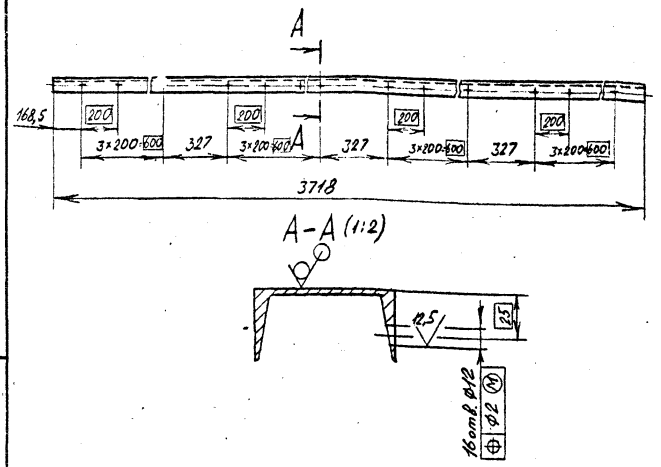

Неуказанные предельные отклонения размеров: H14; h14; $\pm \frac{t_2}{2}$.

Изм.	Лист	№ докум.	Подпись	Дата
Разраб.		Чебоксаров		
Пров.		Фрадкин		
Н. контр.		Фрадкин		
Гл. спец.		Грановский		
Н. контр.		Литвак		
Утв.		Спивак		

А1А 431 068

Перекладина

Лит.	Масса	Масштаб
И	26,2	1:20

Лист | Листов 1

Швеллер 8 ГОСТ 8240-89 / Ст 3 ГОСТ 535-88

Сантехниипроект

ЦИТП Копировал 400194-14 34 Формат А4

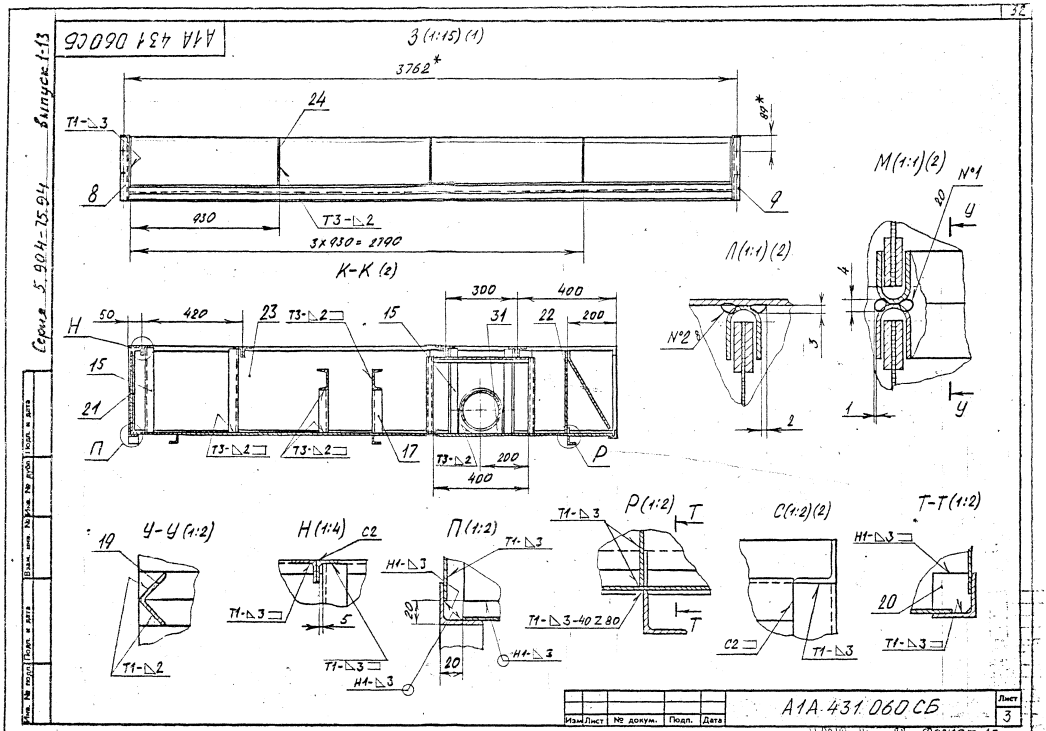
А1А 431 060СБ
З (1:15) (1)
3762*
24
89*
Т1-◺3
8
9
930
Т3-◺2
3×930 = 2790
К-К (2)
М(1:1)(2)
№1
20
У
4
Л(1:1)(2)
№2
3
2
1
У
Н
50
420
23
Т3-◺2
15
300
400
31
22
200
15
21
П
Т3-◺2
Т3-◺2
17
Т3-◺2
200
400
Р
У-У (1:2)
19
Т1-◺2
Н (1:4)
С2
Т1-◺3
5
Т1-◺3
П (1:2)
Т1-◺3
Н1-◺3
20
20
Н1-◺3
Н1-◺3
Р (1:2)
Т1-◺3
Т
Т1-◺3-40 Z 80
Т
С(1:2)(2)
С2
Т1-◺3
Т-Т (1:2)
Н1-◺3
20
Т1-◺3
Серия 5.904-75.94
Выпуск 1-13
Инв. № подл.
Подп. и дата
Взам. инв. №
Инв. № дубл.
Подп. и дата
Изм.
Лист
№ докум.
Подп.
Дата
А1А 431 060 СБ
Лист
3
Формат А3

А1А 431 071

50

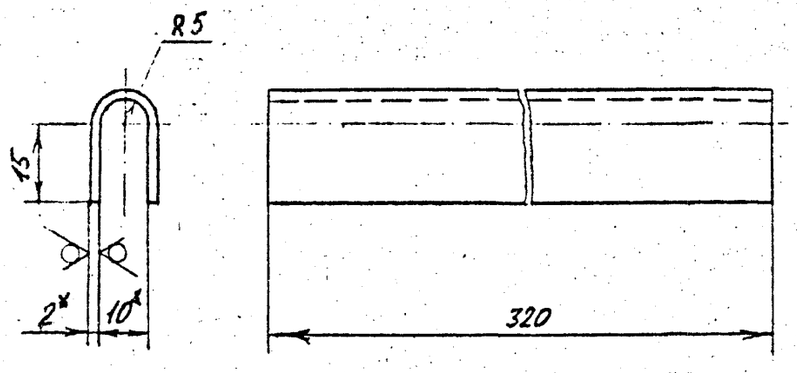

1.* Размеры для справок.

2. h14; $\pm \frac{t_2}{2}$

Изм.	Лист	№ докум.	Подп.	Дата	А1А 431 071			
Разраб.		Чебоксаров			Направляющая	Лит.	Масса	Масштаб
Пров.		Ерахтин				И	0,19	1:1
Нач. гр.		Ерахтин				Лист	Листов 1	
Гл. спец.		Грановский			Лист 2.0 ГОСТ 19903-74 ОК3608 ГОСТ 16523-89	САНТЕХНИИПРОЕКТ		
Н.контр.		Ерахтин						
Утв.		Сивак						

Формат А4

А1А 431 072

50

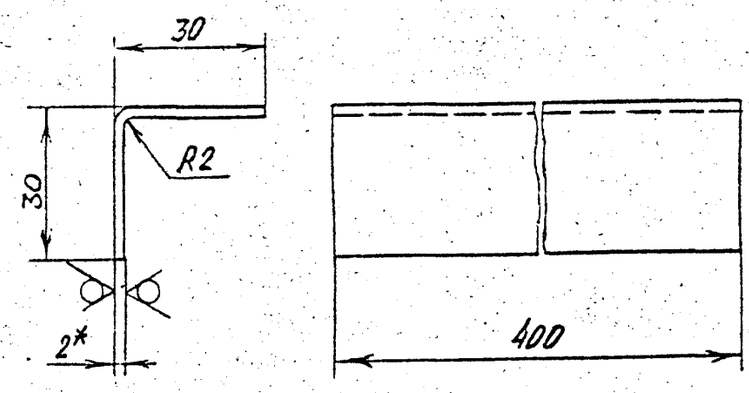

1.* Размер для справок.

2. h14; $\pm \frac{t_2}{2}$

Изм.	Лист	№ докум.	Подп.	Дата	А1А 431 072			
Разраб.		Чебоксаров			Распорка	Лит.	Масса	Масштаб
Пров.		Ерахтин				И	0,3	1:1
Нач. гр.		Ерахтин				Лист	Листов 1	
Гл. спец.		Грановский			Лист 2.0 ГОСТ 19903-74 ОК3608 ГОСТ 16523-89	САНТЕХНИИПРОЕКТ		
Н.контр.		Ерахтин						
Утв.		Сивак						

 Формат А4

Серия 5.904-75.94 Выпуск 1-13

А1А 431 073

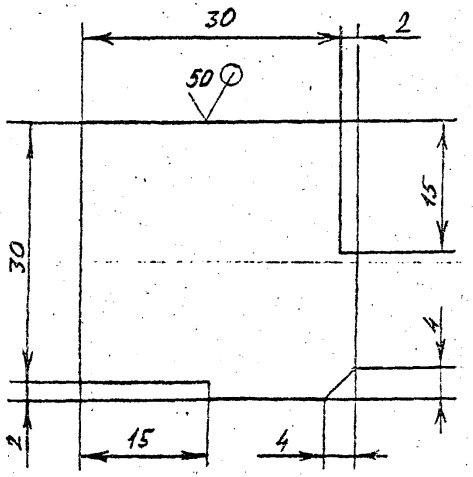

Неуказанные предельные отклонения размеров: $\pm \frac{t_2}{2}$

Изм.	Лист	№ докум.	Подп.	Дата
Разраб.		Чебоксаров		
Пров.		Фрадкин		
Нач. гр.		Фрадкин		
Гл. спец.		Грановский		
Н. контр.		Литвак		
Утв.		Спивак		

А1А 431 073

Накладка

Лит.	Масса	Масштаб
И	0,16	2:1

Лист | Листов 1

Лист 2,0 ГОСТ 19903-74 / ОК360В ГОСТ 16523-89

САНТЕХНИИПРОЕКТ

Формат А4

Инв. № подл. | Подп. и дата | Взам. инв. № | Инв. № дубл. | Подп. и дата

А1А 431 076

35

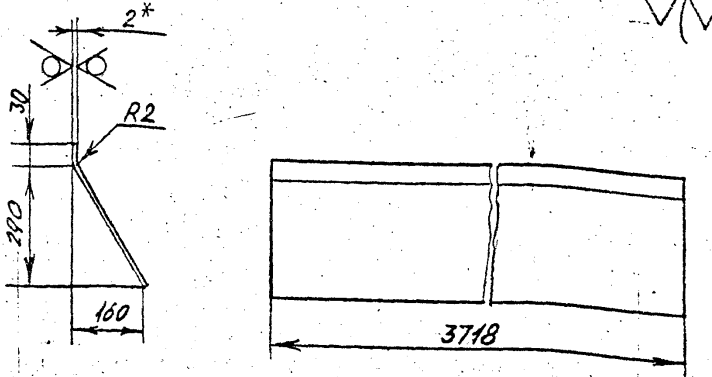

Неуказанные предельные отклонения размеров: $h14; \pm \frac{t_2}{2}$

Изм.	Лист	№ докум.	Подп.	Дата
Разраб.		Чебоксаров		
Пров.		Фрадкан		
Нач. гр.		Фрадкин		
Гл. спец.		Грановский		
Н. контр.		Литвак		
Утв.		Спивак		

А1А 431 076

Стенка

Лит.	Масса	Масштаб
И	20,4	1:10

Лист | Листов 1

Лист 2,0 ГОСТ 19903-74 / ОК360В ГОСТ 16523-89

САНТЕХНИИПРОЕКТ

Формат А4

Инв. № подл. | Подп. и дата | Взам. инв. № | Инв. № дубл. | Подп. и дата

Серия 5.904-75.94 Выпуск 1-13

414 431 077

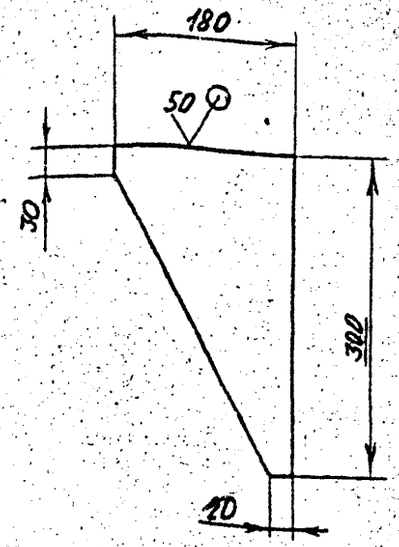

Неуказанные предельные отклонения размеров: $h14; \pm \frac{t_2}{2}$

Изм.	Лист	№ докум.	Подп.	Дата
Разраб.		Чебоксаров		
Пров.		Фрадкин		
Нач.гр.		Фрадкин		
Гл.спец.		Грановский		
Н.контр.		Литвак		
Утв.		Спивак		

А1А 431 077

Ребро

Лит.	Масса	Масштаб
И	0,65	1:5
Лист	Листов 1	

Лист 3,0 ГОСТ 14403-74 / ОК360В ГОСТ 16523-89

САНТЕХНИИПРОЕКТ

Формат А4

Инв.№ подл. | Подп. и дата | Взам. инв.№ | Инв.№ дубл. | Подп. и дата

414 431 082

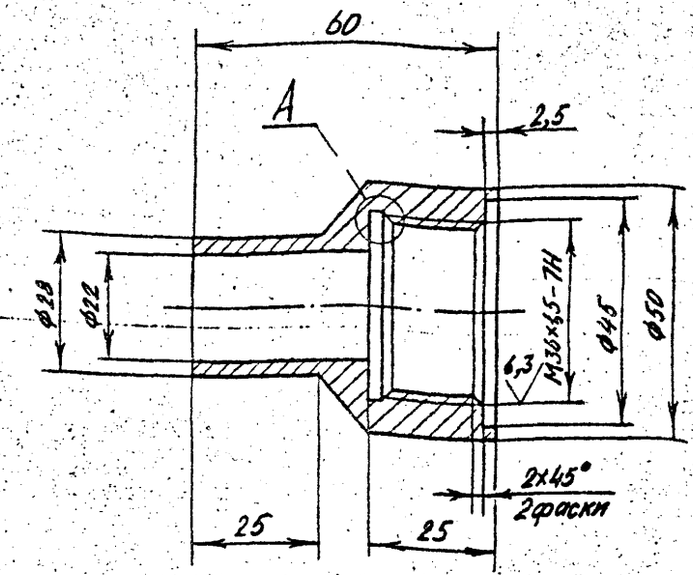

А(2:1)

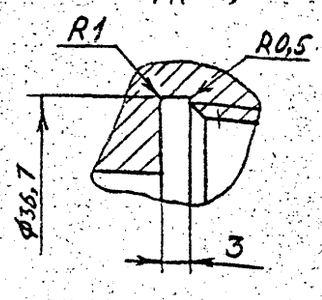

Неуказанные предельные отклонения размеров: $H14; h14; \pm \frac{t_2}{2}$

Изм.	Лист	№ докум.	Подп.	Дата
Разраб.		Чебоксаров		
Пров.		Фрадкин		
Нач. гр.		Фрадкин		
Гл.спец.		Грановский		
Н.контр.		Литвак		
Утв.		Спивак		

А1А 431 082

Бобышка

Лит.	Масса	Масштаб
И	0,45	1:1
Лист	Листов 1	

Ст 3 ГОСТ 380-88

САНТЕХНИИПРОЕКТ

Ц 00194-14 37 Формат А4

Инв.№ подл. | Подп. и дата | Взам. инв.№ | Инв.№ дубл. | Подп. и дата

Серия 5.904-75.94 Выпуск 1-13

А1А 431 083

12,5

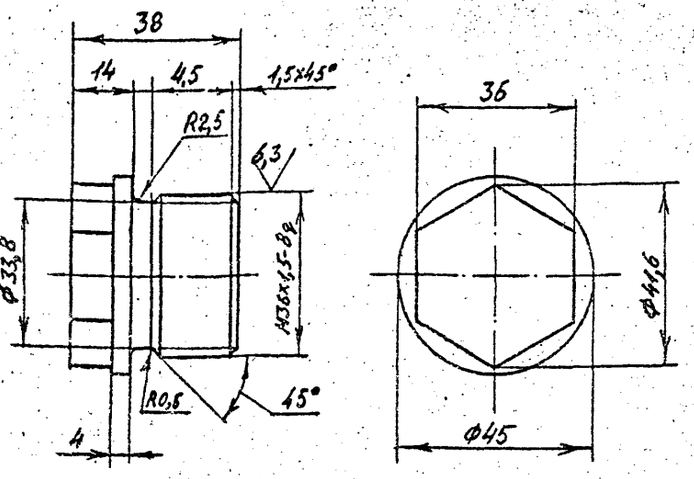

Неуказанные предельные отклонения размеров: $h14; \pm \frac{t_2}{2}$

Изм.	Лист	№ докум.	Подп.	Дата
Разраб.		Чебоксаров		
Пров.		Фрадкин		
Нач. гр.		Фрадкин		
Гл. спец.		Грановский		
Н. контр.		Литвак		
Утв.		Спивак		

А1А 431 083

Пробка

Лит.	Масса	Масштаб
И	0,25	1:1
Лист	Листов 1	

Ст 3 ГОСТ 380-88

САНТЕХНИИПРОЕКТ

Формат А4

Инв. № подл. | Подп. и дата | Взам. инв. № | Инв. № дубл. | Подп. и дата

А1А 431 084

50

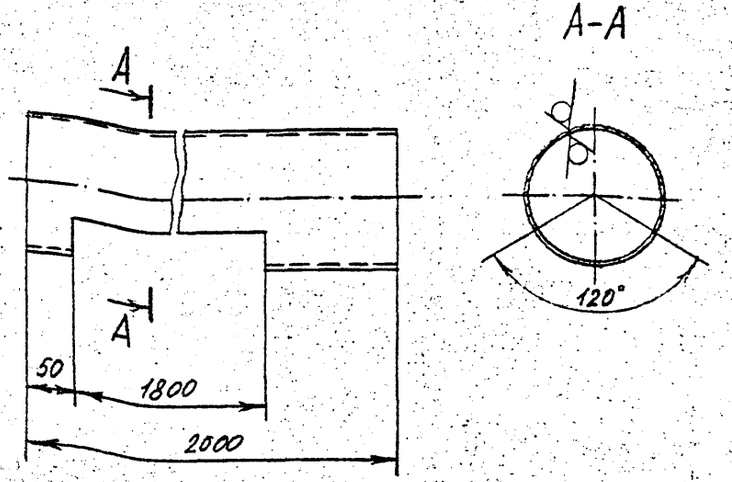

Неуказанные предельные отклонения размеров: $h14; \pm \frac{t_2}{2}$

Изм.	Лист	№ докум.	Подп.	Дата
Разраб.		Чебоксаров		
Пров.		Фрадкин		
Нач. гр.		Фрадкин		
Гл. спец.		Грановский		
Н. контр.		Литвак		
Утв.		Спивак		

А1А 431 084

Патрубок

Лит.	Масса	Масштаб
И	40,2	1:5
Лист	Листов 1	

Труба $\frac{168\times5\ \text{ГОСТ}\ 8732\text{-}78}{\text{Д}\ \text{ГОСТ}\ 8731\text{-}87}$

САНТЕХНИИПРОЕКТ

Инв. № подл. | Подп. и дата | Взам. инв. № | Инв. № дубл. | Подп. и дата

Серия 5.904-75.94 Вып. 1-13

А1А 431 085

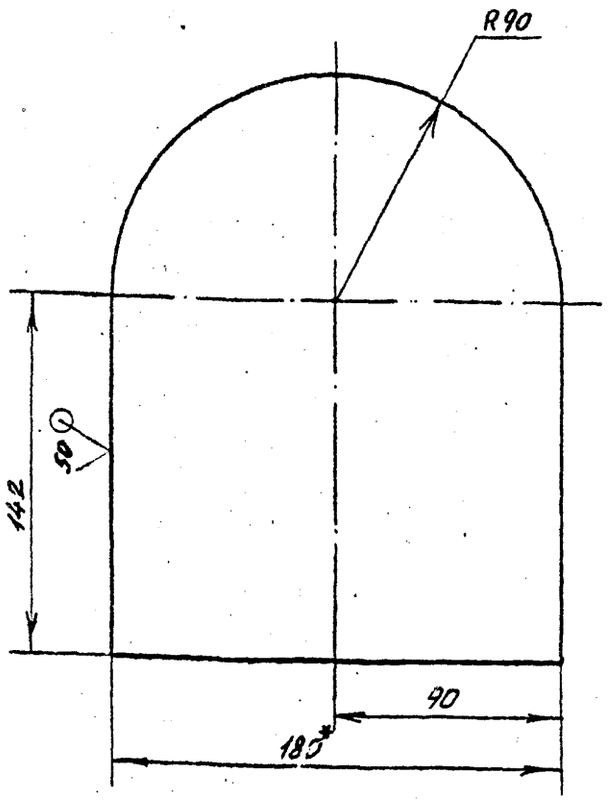

1. * Размер для справок
2. $\pm \frac{t_1}{2}$

Изм.	Лист	№ докум.	Подпись	Дата	А1А 431 085			
Разраб.		Чебоксаров			Лист опорный	Лит.	Масса	Масштаб
Пров.		Фрадкин				И	1,12	1:2
Нач. гр.		Фрадкин				Лист	Листов 1	
Гл. спец.		Грановский			Лист 5,0 ГОСТ 19903-74 / Ст 3 ГОСТ 14637-89	СантехНИИпроект		
Н. контр.		Литвак						
Утв.		Сливак						

Инв. № подл. | Подпись и дата | Взам. инв. № | Инв. № дубл. | Подпись и дата

ЦИТП Копировал Формат А4

А1А 431 104

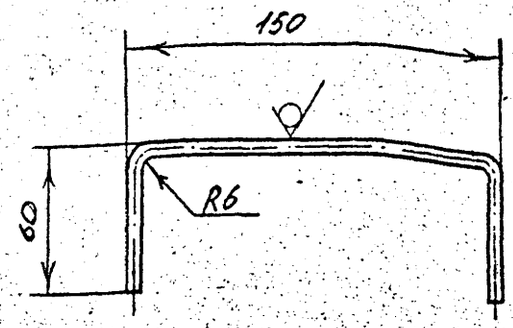

50

Неуказанные предельные отклонения размеров: $\pm \frac{t_2}{2}$

Изм.	Лист	№ докум.	Подп.	Дата	А1А 431 104			
Разраб.		Чебоксаров			Ручка	Лит.	Масса	Масштаб
Пров.		Фрадкин				И	0,06	1:2
Нач. гр.		Фрадкин				Лист	Листов 1	
Гл. спец.		Грановский			Круг 5,0 ГОСТ 2590-88 / Ст 3 ГОСТ 535-88	СЛНТЕХНИИПРОЕКТ		
Н. контр.		Литвак						
Утв.		Сливак						

Инв. № подл. | Подп. и дата | Взам. инв. № | Инв. № дубл. | Подп. и дата

Серия 5.904-75.94 Выпуск 1-13

Формат	Зона	Поз.	Обозначение	Наименование	Кол.	Примечание
				Документация		
А4			А1А 431 090 СБ	Сборочный чертеж		
				Детали		
А4		1	А1А 431 091	Труба	1	
А4		2	А1А 431 092	Патрубок	1	
А4		3	А1А 431 093	Воронка	1	
А4		4	А1А 431 094	Кронштейн	4	
Б4		5	А1А 431 095	Крышка		
				Лист 2,0 ГОСТ 19903-74 ОК360В ГОСТ 16523-84		
				Ф340-1,4	1	1,43кг
Б4		6	А1А 431 096	Заглушка		
				Лист 5,0 ГОСТ 19903-74 Ст 3 ГОСТ 14637-89		
				Ф180-1,0	1	1,0кг

Изм.	Лист	№ докум.	Подп.	Дата
Разраб.		Чебоксаров		
Пров.		Фрадкин		
Гл. спец.		Фрадкин		
Н. контр.		Литвак		
Утв.		Спивак		

А1А 431 090

Перелив

Лит.	Лист	Листов
И		1

САНТЕХНИИПРОЕКТ

Инв. № подл. | Подпись и дата | Взам. инв. № | Инв. № дубл. | Подпись и дата

Форм. А4

А1А 431 090 СБ

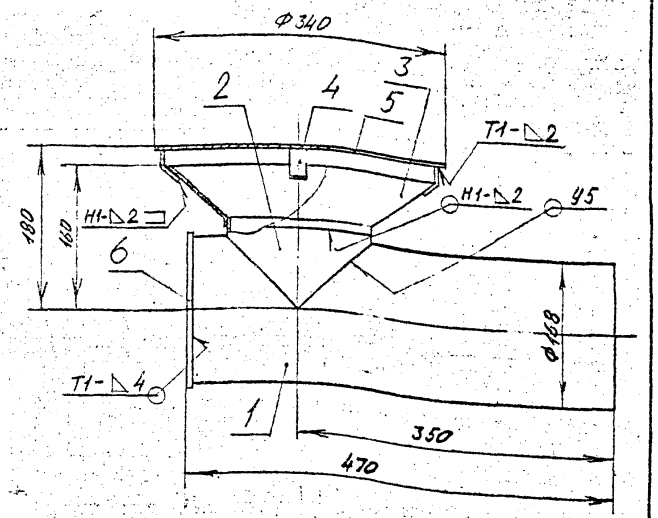

1. Размеры для справок.
2. Сварные швы Н1; Т1 по ГОСТ 5264-80, шов У5 по ГОСТ 16037-80

Изм.	Лист	№ докум.	Подпись	Дата
Разраб.		Чебоксаров		
Пров.		Фрадкин		
Гл. спец.		Фрадкин		
Н. контр.		Грановский		
Утв.		Литвак		

А1А 431 090 СБ

Перелив

Лит.	Масса	Масштаб
И	14,4	1:4

Лист | Листов 1

Сантехниипроект

ЦИТП Копировал 400194-14 40 Формат А4

Серия 5.904-75.94 Выпуск 1-13

А1А 431 093

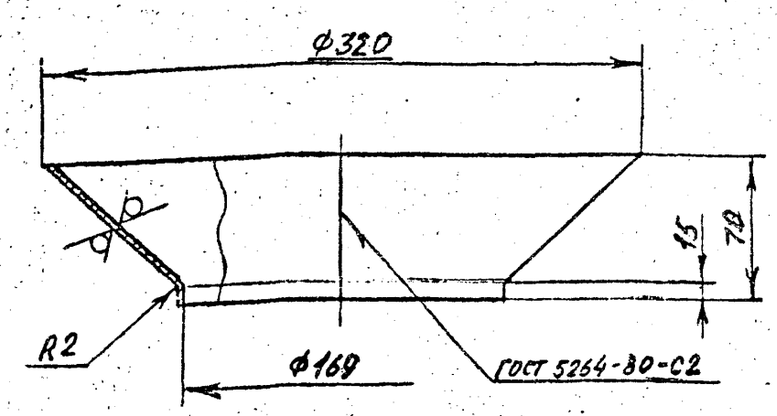

Неуказанные предельные отклонения размеров: $H14; h14; \pm \frac{t_2}{2}$

Изм.	Лист	№ докум.	Подп.	Дата
Разраб.		Чебоксаров		
Пров.		Фрадкин		
Нач.гр.		Фрадкин		
Гл.спец.		Грановский		
Н.контр.		Литвак		
Утв.		Спивак		

А1А 431 093

Воронка

Лит.	Масса	Масштаб
И	1,0	1:2,5

Лист | Листов 1

Лист 2,0 ГОСТ 19903-74
ОК 360В ГОСТ 16523-89

САНТЕХНИИПРОЕКТ

Формат А4

Инв.№ подл. | Подп. и дата | Взам.инв.№ | Инв.№ дубл. | Подп. и дата

А1А 431 094

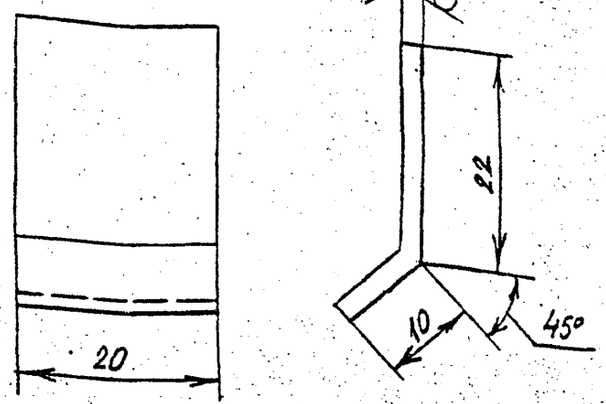

1.* Размер для справок

2. $h14; \pm \frac{t_2}{2}$

Изм.	Лист	№ докум.	Подп.	Дата
Разраб.		Чебоксаров		
Пров.		Фрадкин		
Нач.гр.		Фрадкин		
Гл.спец.		Грановский		
Н.контр.		Литвак		
Утв.		Спивак		

А1А 431 094

Кронштейн

Лит.	Масса	Масштаб
И	0,01	2:1

Лист | Листов 1

Лист 2,0 ГОСТ 19903-74
ОК 360В ГОСТ 16523-89

САНТЕХНИИПРОЕКТ

Инв.№ подл. | Подп. и дата | Взам.инв.№ | Инв.№ дубл. | Подп. и дата

Ц 00144-14 48 Формат А4

Серия 5.904-75.94 выпуск 1-13

А1А 431 091

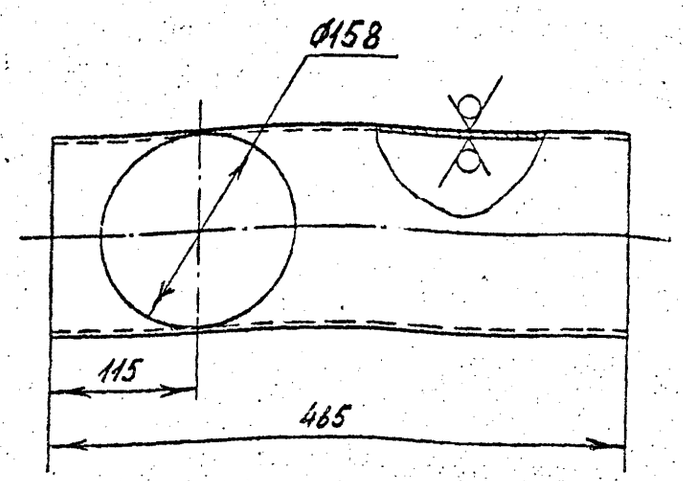

Неуказанные предельные отклонения размеров: H14; h14; $\pm\frac{t_2}{2}$

Изм.	Лист	№ докум.	Подп.	Дата
Разраб.		Чебоксаров		
Пров.		Фрадкин		
Нач. гр.		Фрадкин		
Гл. спец.		Гроновский		
Н. контр.		Литвак		
Утв.		Спивак		

А1А 431 091

Труба

Лит.	Масса	Масштаб
И	9,3	1:4

Лист | Листов 1

Труба 168×5 ГОСТ 8732-78 / Д ГОСТ 8731-87

САНТЕХНИИПРОЕКТ

Формат А4

Инв. № подл. | Подп. и дата | Взам. инв. № | Инв. № дубл. | Подп. и дата

А1А 431 092

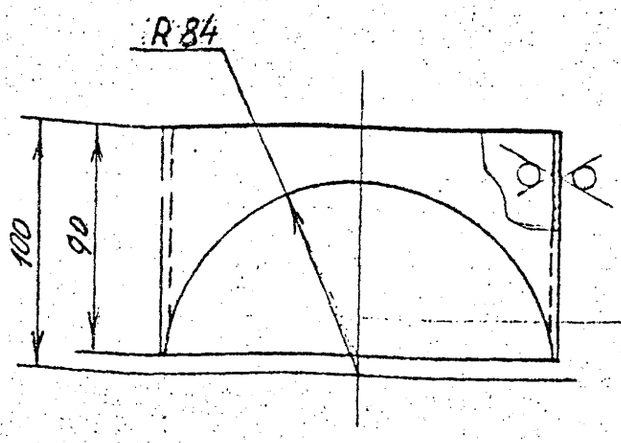

Неуказанные предельные отклонения размеров: $\pm\frac{t_2}{2}$

Изм.	Лист	№ докум.	Подп.	Дата
Разраб.		Чебоксаров		
Пров.		Фрадкин		
Нач. гр.		Фрадкин		
Гл. спец.		Гроновский		
Н. контр.		Литвак		
Утв.		Спивак		

А1А 431 092

Патрубок

Лит.	Масса	Масштаб
И	1,6	1:2

Лист | Листов 1

Труба 168×5 ГОСТ 8732-78 / Д ГОСТ 8731-87

САНТЕХНИИПРОЕКТ

Формат А4

Серия 5.904-75.94 выпуск 1-13

Формат	Зона	Поз.	Обозначение	Наименование	Кол.	Примечание
				Документация		
А4			А1А 431.100 СБ	Сборочный чертеж		
				Детали		
А4		1	А1А 431.101	Полоса	4	
А4		2	А1А 431.102	Полоса	4	
Б4		3	А1А 431.103	Сетка		
				Сетка N1,6-0,5		
				ГОСТ 3826-82		
				$320_{-3,6} \times 610_{-4,4}$	1	0,08кг
А4		4	А1А 431.104	Ручка	1	
				Стандартные изделия		
		5		Заклепка 2×8.011		
				ГОСТ 10300-80	16	

Изм.	Лист	№ докум.	Подп.	Дата
Разраб.		Чебоксаров		
Пров.		Фрадкин		
Нач. ср.		Фрадкин		
Н. контр.		Литвак		
Утв.		Спивак		

А1А 431 100

Фильтр сетчатый

Лит.	Лист	Листов
И		1

САНТЕХНИИПРОЕКТ

Формат А4

А1А 431.100 СБ

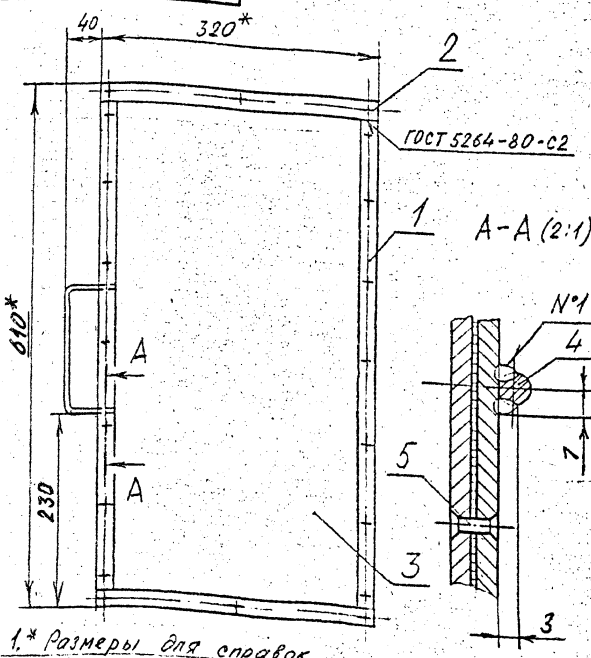

1.* Размеры для справок

2. $\pm \frac{t_2}{2}$

3. Сварный шов N°1 - сварка ручная дуговая

Изм.	Лист	№ докум.	Подпись	Дата
Разраб.		Чебоксаров		
Пров.		Фрадкин		
Нач. ср.		Фрадкин		
Гл. спец.		Грановский		
Н. контр.		Литвак		
Утв.		Спивак		

А1А 431.100 СБ

Фильтр сетчатый

Лит.	Масса	Масштаб
И	1,85	1:4

Лист | Листов 1

СантехНИИпроект

Инв. № подл. | Подпись и дата | Взам. инв. № | Инв. № дубл. | Подпись и дата

ЦИТП Копировал 400194-14 43 Формат А4

Серия 5.904-75.94 Выпуск 1-13

А1А 431 101

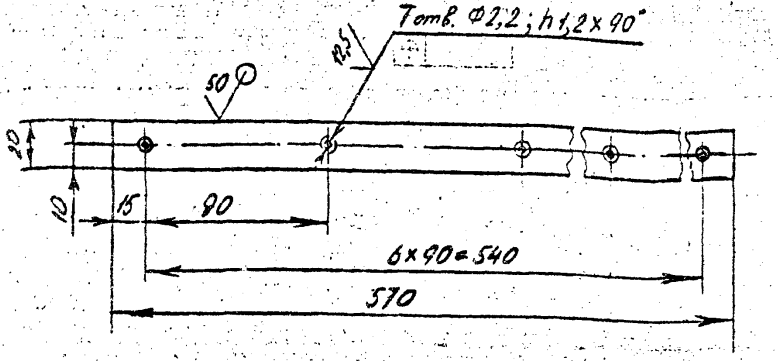

Неуказанные предельные отклонения размеров: H14; h14; $\pm\frac{t_2}{2}$

Изм.	Лист	№ докум.	Подпись	Дата
Разраб.		Чебоксаров		
Пров		Фрадкин		
Т.контр		Фрадкин		
Н.отд.		Грановский		
Н. контр		Литвак		
Утв		Славин		

А1А 431 101

Полоса

Лит.	Масса	Масштаб
И	0,27	1:2
Лист	Листов 1	

Лист 3,0 ГОСТ 19903-74 / ОК 360В ГОСТ 16523-89

СантехНИИпроект

Копировал

Формат А4

Инв. № подл. | Подпись и дата | Взам. инв. № | Инв. № дубл. | Подпись и дата

А1А 431 102

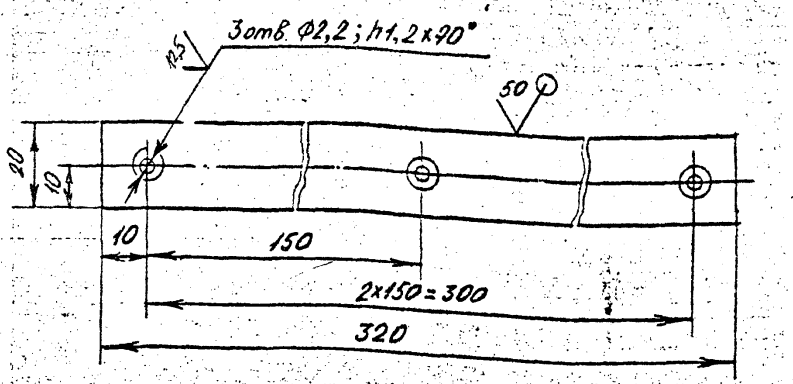

Неуказанные предельные отклонения размеров: H14; h14; $\pm\frac{t_2}{2}$

Изм.	Лист	№ докум.	Подпись	Дата
Разраб.		Чебоксаров		
Пров		Фрадкин		
Т.контр		Фрадкин		
Н.отд.		Грановский		
Н. контр		Литвак		
Утв		Ельбак		

А1А 431 102

Полоса

Лит.	Масса	Масштаб
И	0,15	1:1
Лист	Листов 1	

Лист 3,0 ГОСТ 19903-74 / ОК 360В ГОСТ 16523-89

СантехНИИпроект

Копировал

Формат А4

Инв. № подл. | Подпись и дата | Взам. инв. № | Инв. № дубл. | Подпись и дата

Серия 5.904-75.94 выпуск 1-13

Формат	Зона	Поз.	Обозначение	Наименование	Кол.	Примечание
				Документация		
А4			А1А 431 110 СБ	Сборочный чертеж		
				Детали		
Б4		1	А1А 431 111	Пруток		
				Круг $\frac{10\ ГОСТ\ 2590-88}{Ст\ 3\ ГОСТ\ 535-88}$		
				$L = 360_{-1,4}$	45	0,2 кг
Б4		2	А1А 431 112	Пруток		
				Круг $\frac{10\ ГОСТ\ 2590-88}{Ст\ 3\ ГОСТ\ 535-88}$		
				$L = 3660_{-6,6}$	3	2,3 кг

Изм.	Лист	№ докум.	Подп.	Дата
Разраб.		Чебоксаров		
Пров.		Фрадкин		
Нач. гр.		Фрадкин		
Н. контр.		Литвак		
Утв.		Спивак		

А1А 431 110

Решетка ходовая

Лит.	Лист	Листов
И		1

САНТЕХНИИПРОЕКТ

Формат А4

Инв. № подл. | Подпись и дата | Взам. инв. № | Инв. № дубл. | Подпись и дата

ГПИ ВСЕ Сантехниипроект зак. 22 тир. 1000

Формат	Зона	Поз.	Обозначение	Наименование	Кол.	Примечание
				Документация		
А4			А1А 431 120 СБ	Сборочный чертеж		
				Детали		
Б4		1	А1А 431 121	Пруток		
				Круг $\frac{10\ ГОСТ\ 2590-88}{Ст\ 3\ ГОСТ\ 535-88}$		
				$L = 480_{-1,55}$	45	0,3 кг
Б4		2	А1А 431 122	Пруток		
				Круг $\frac{10\ ГОСТ\ 2590-88}{Ст\ 3\ ГОСТ\ 535-88}$		
				$L = 3660_{-6,6}$	5	2,3 кг

Изм.	Лист	№ докум.	Подп.	Дата
Разраб.		Чебоксаров		
Пров.		Фрадкин		
Нач. гр.		Фрадкин		
Н. контр.		Литвак		
Утв.		Спивак		

А1А 431 120

Решетка ходовая

Лит.	Лист	Листов
И		1

САНТЕХНИИПРОЕКТ

Копировал Ц 00194-14 45 Формат А4

Серия 5.904-75.94 Выпуск 1-13

А1А431 110 СБ

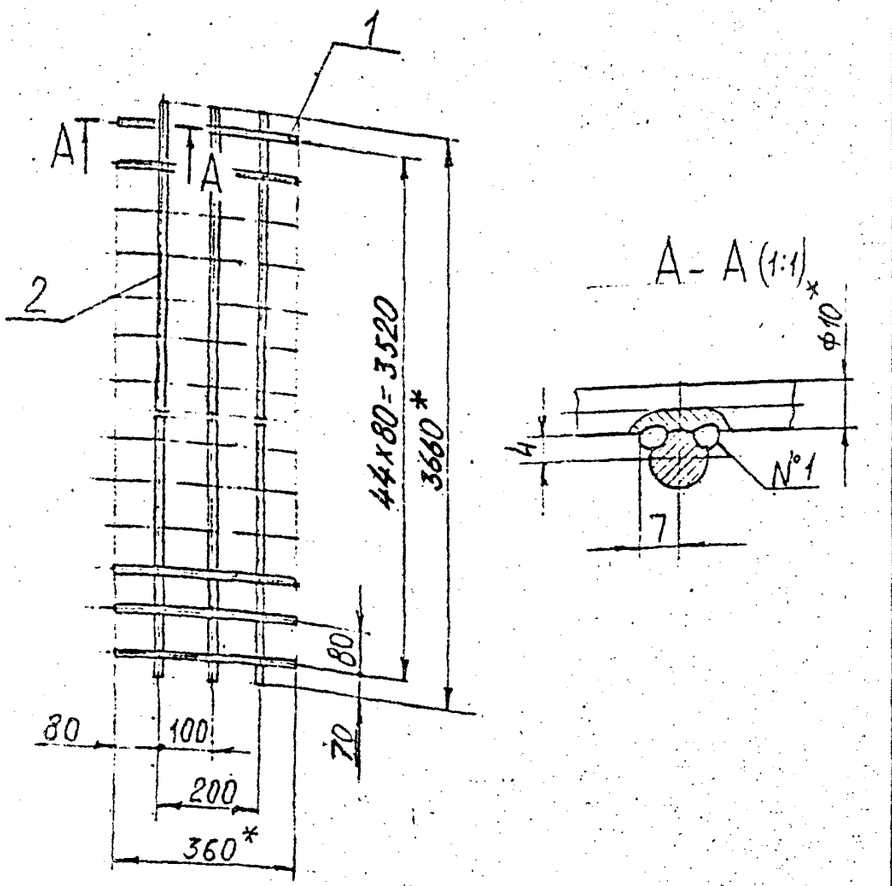

1. *Размеры для справок.
2. $\pm \frac{t_2}{2}$.
3. Сборной шов №1 - сварка ручная дуговая.

Изм.	Лист	№ докум.	Подп.	Дата
Разраб.		Ямпольский		
Пров.		Литвак		
Нач. гр.		Литвак		
Гл. спец.		Грановский		
Н. контр.		Фрайман		
Утв.		Спивак		

А1А431.110 СБ

Решетка ходовая

Лит.	Масса	Масштаб
И	16,85	1:10
Лист	Листов 1	

САНТЕХНИИПРОЕКТ

Формат А4

А1А431 120 СБ

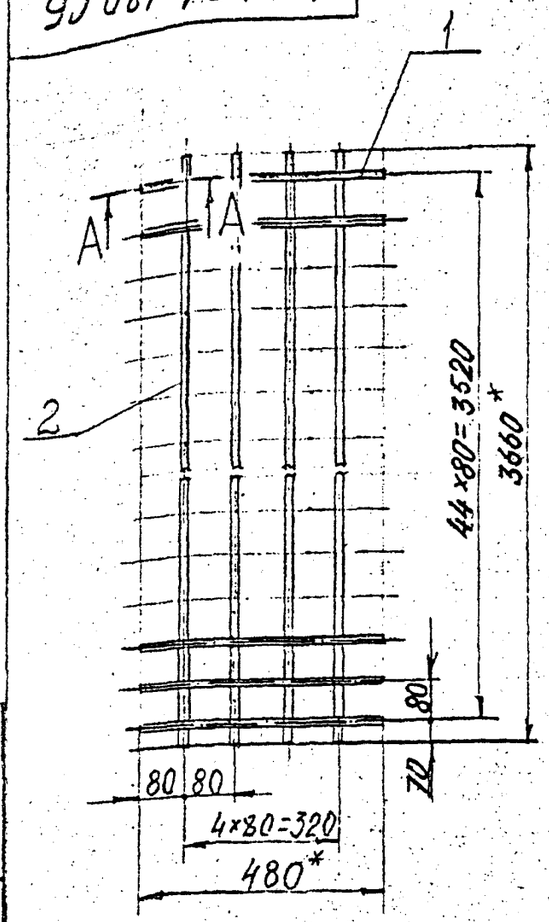

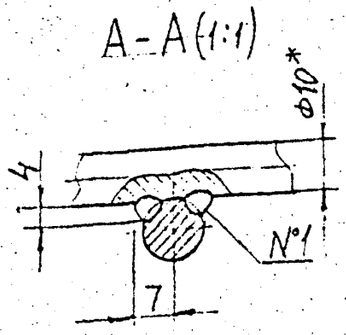

1. *Размеры для справок.
2. $\pm \frac{t_2}{2}$.
3. Сварной шов №1 - сварка ручная дуговая.

Изм.	Лист	№ докум.	Подп.	Дата
Разраб.		Ямпольский		
Пров.		Литвак		
Нач. гр.		Литвак		
Гл. спец.		Грановский		
Н. контр.		Фрайман		
Утв.		Спивак		

А1А431.120 СБ

Решетка ходовая

Лит.	Масса	Масштаб
И	24,8	1:10
Лист	Листов 1	

САНТЕХНИИПРОЕКТ

Подп. и дата | Инв. № дубл. | Взам. инв. № | Подп. и дата | Инв. № подл.

Серия 5.904-75.94 Выпуск 1-13

Формат	Зона	Поз.	Обозначение	Наименование	Кол.	Примечание
				Документация		
А4			А1А431. 130 СБ	Сборочный чертеж		
				Детали		
А4		1	А1А431. 131	Патрубок	1	
А4		2	А1А431. 132	Патрубок	8	
Б4		3	А1А431. 133	Заглушка		
				Лист 50 ГОСТ 19903-74		
				Ст 3 ГОСТ 14637-79		
				Ф145-10	1	0,65 кг

Инв.№ подл. | Подп. и дата | Взам.инв.№ | Инв.№ дубл. | Подп. и дата

Изм.	Лист	№ докум.	Подп.	Дата
Разраб.		Ямпольская		
Пров.		Литвак		
Нач.гр.		Литвак		
Н.контр.		Фрадкин		
Утв.		Спивак		

А1А431. 130

Коллектор

Лит.	Лист	Листов
И		1

САНТЕХНИИПРОЕКТ

Копировал

Формат А4

Формат	Зона	Поз.	Обозначение	Наименование	Кол.	Примечание
				Документация		
А4			А1А431. 140 СБ	Сборочный чертеж		
				Детали		
А4		1	А1А 431. 141	Стояк	1	
А4		2	А1А 431. 142	Патрубок	25	
				Стандартные изделия		
		3		Колпак 65		
				ГОСТ 8962-75	1	

Инв.№ подл. | Подп. и дата | Взам.инв.№ | Инв.№ дубл. | Подп. и дата

Изм.	Лист	№ докум.	Подп.	Дата
Разраб.		Ямпольская		
Пров.		Литвак		
Нач.гр.		Литвак		
Н.контр.		Фрадкин		
Утв.		Спивак		

А1А431. 140

Стояк коллектора

Лит.	Лист	Листов
И		1

САНТЕХНИИПРОЕКТ

Копировал

Формат А4

А1А 431 130 СБ

Серия 5.904-75.94 Выпуск 1-13

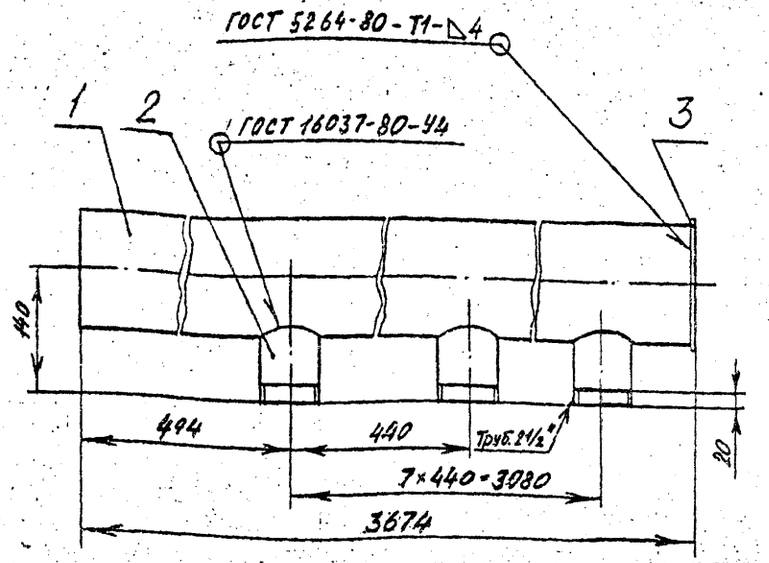

Размеры для справок.

Изм.	Лист	№ докум.	Подп.	Дата
Разраб.		Чебыкерев		
Пров.		Фрадкин		
Нач. гр.		Фрадкин		
Гл. спец.		Грановский		
Н. контр.		Литвак		
Утв.		Спивак		

А1А 431 130 СБ

Коллектор

Лит.	Масса	Масштаб
И	46,6	1:5
Лист	Листов 1	

САНТЕХНИИПРОЕКТ

Формат А4

А1А 431 131

(V)

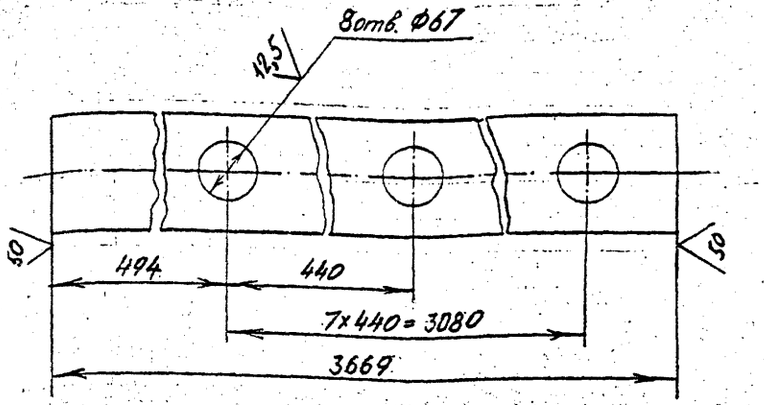

Неуказанные предельные отклонения размеров: $H14, h14, \pm\frac{t_2}{2}$

Изм.	Лист	№ докум.	Подп.	Дата
Разраб.		Чебыкерев		
Пров.		Фрадкин		
Нач. гр.		Фрадкин		
Гл. спец.		Грановский		
Н. контр.		Литвак		
Утв.		Спивак		

А1А 431 131

Труба

Лит.	Масса	Масштаб
И	46,6	1:5
Лист	Листов 1	

Труба 133×4 ГОСТ 8732-78 / Д ГОСТ 8731-87

САНТЕХНИИПРОЕКТ

Ц 00194-14 48 Формат А4

Инв.№ подл. | Подп. и дата | Взам. инв.№ | Инв.№ дубл. | Подп. и дата

Серия 5.904-75.94 Выпуск 1-13

А1А 431 140 СБ

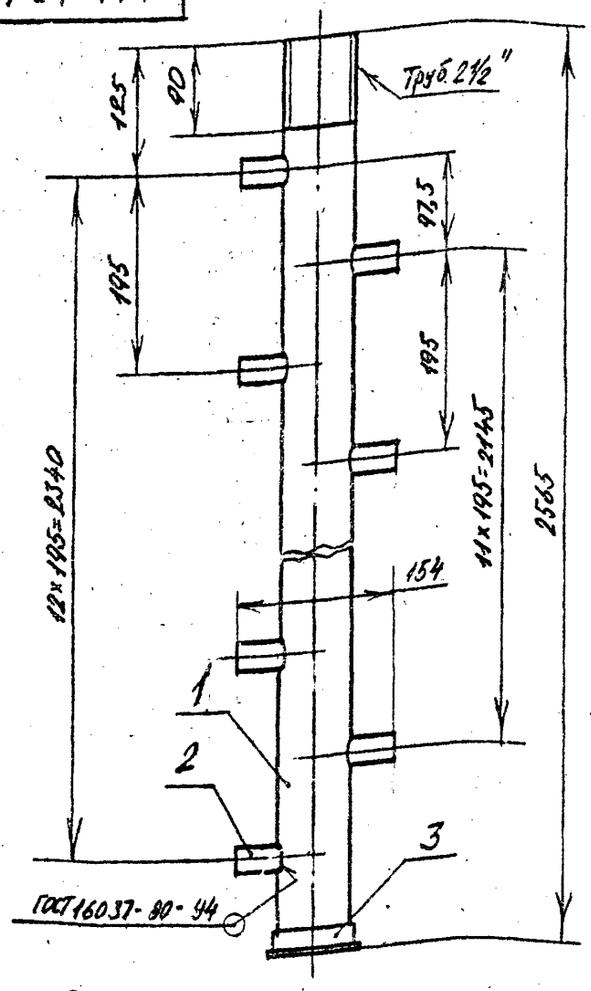

Размеры для справок.

				А1А 431 140 СБ		
Изм.	Лист	№ докум.	Подп.	Дата		
Разраб.		Чебоксаров			Стояк коллектора	Лит. / Масса / Масштаб: И / 30,5 / 1:5
Пров.		Фрадкин				Лист / Листов 1
Нач.гр.		Фрадкин				САНТЕХНИИПРОЕКТ
Гл.спец.		Грановский				
Н.контр.		Литвак				
Утв.		Спивак				

Формат А4

А1А 431 141

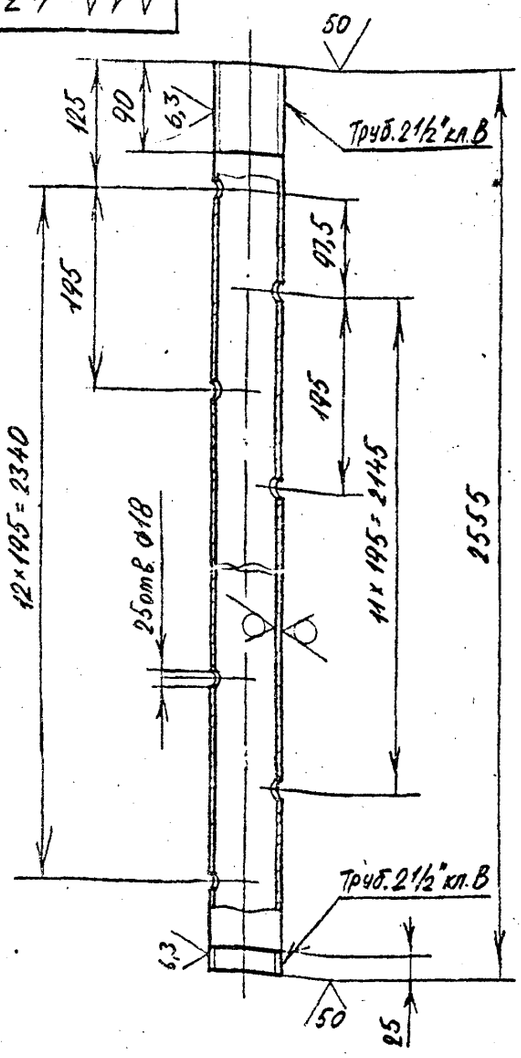

Неуказанные предельные отклонения размеров: $H14, h14, \pm\frac{t_2}{2}$

				А1А 431 141		
Изм.	Лист	№ докум.	Подп.	Дата		
Разраб.		Чебоксаров			Стояк	Лит. / Масса / Масштаб: И / 28,2 / 1:5
Пров.		Фрадкин				Лист / Листов 1
Нач. гр.		Фрадкин				САНТЕХНИИПРОЕКТ
Гл.спец.		Грановский				
Н.контр.		Литвак				
Утв.		Спивак			Труба 65×4 ГОСТ 3262-75	

Ц 00194-14 44 Формат А4

А1А 431 132

50 V(V)

Серия 5.904-75.94 Выпуск 1-13

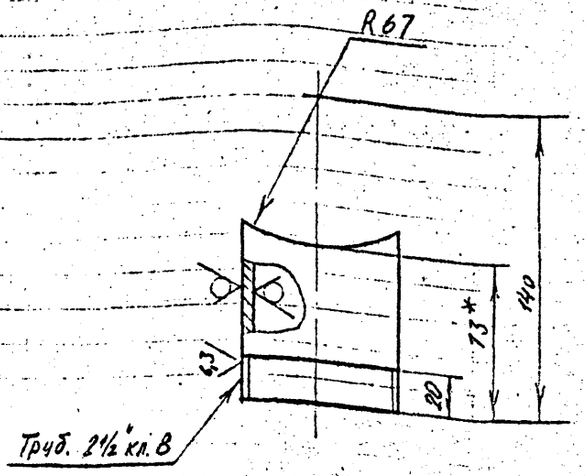

1.* Размер для справок.

2. $\pm \frac{t_2}{2}$

Изм.	Лист	№ докум.	Подп.	Дата
Разраб.		Чебоксаров		
Пров.		Фрадкин		
Нач. гр.		Фрадкин		
Гл. спец.		Грановский		
Н. контр.		Литвак		
Утв.		Спивак		

А1А 431 132

Патрубок

Лит.	Масса	Масштаб
И	0,53	1:2
Лист	Листов 1	

Труба 65×4 ГОСТ 3262-75

САНТЕХНИИПРОЕКТ

Формат А4

Инв.№ подл. | Подп. и дата | Взам.инв.№ | Инв.№ дубл. | Подп. и дата

А1А 431 142

50 V(V)

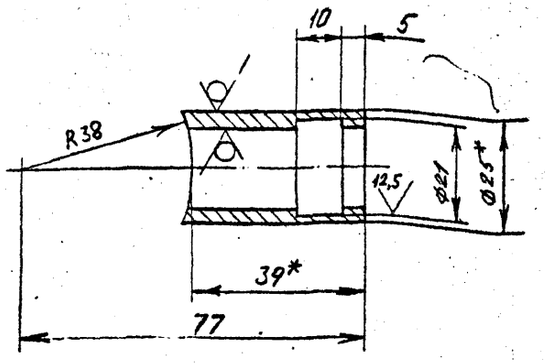

1.* Размеры для справок.

2. H14; $\pm \frac{t_2}{2}$

Изм.	Лист	№ докум.	Подпись	Дата
Разраб.		Чебоксаров		
Пров		Фрадкин		
Нач. гр.		Фрадкин		
Гл. спец.		Грановский		
Н. контр.		Литвак		
Утв.		Спивак		

А1А 431 142

Патрубок

Лит.	Масса	Масштаб
И	0,7	1:1
Лист	Листов 1	

Труба 25×3,5 ГОСТ 8732-78 / Д ГОСТ 8731-87

Сантехниипроект

ЦИТП | Копировал | Ц.00194-14 | 50 | Формат А4

Инв.№ подл. | Подпись и дата | Взам. инв. № | Инв. № дубл. | Подпись и дата

Серия 5.904-75.94 Выпуск 1-13

Формат	Зона	Поз.	Обозначение	Наименование	Кол.	Примечание
				Документация		
А4			А1А 431.150 СБ	Сборочный чертеж		
				Детали		
А4		1	А1А 431.151	Седло	1	
А4		2	А1А 431.152	Хомут	1	

Изм.	Лист	№ докум.	Подп.	Дата
Разраб.		Чебоксаров		
Пров.		Фрадкин		
Нач.гр.		Фрадкин		
Н.контр.		Литвак		
Утв.		Сливак		

А1А 431.150

Хомут

Лит.	Лист	Листов
И		1

САНТЕХНИИПРОЕКТ

Копировал

Формат А4

Инв. № подл. | Подпись и дата | Взам. инв. № | Инв. № дубл. | Подпись и дата

А1А 431 150 СБ

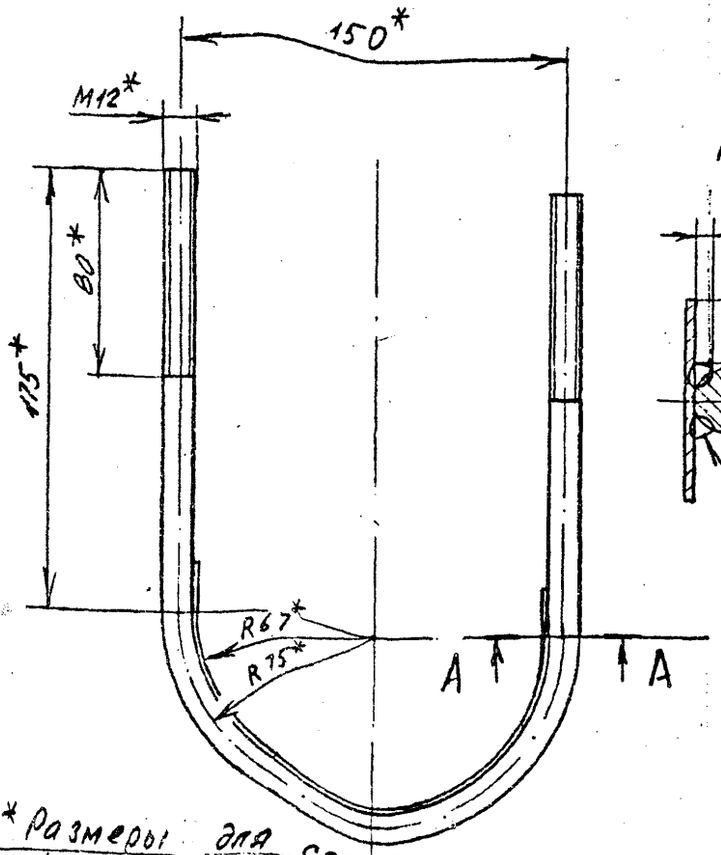

1.* Размеры для справок

2. $\pm \frac{IT2}{2}$

3 Сварный шов N°1 - сварка ручная дуговая

Изм.	Лист	№ докум.	Подпись	Дата
Разраб.		Чебоксаров		
Пров.		Фрадкин		
Нач. гр.		Фрадкин		
Гл. Спец.		Грановский		
Н. контр.		Литвак		
Утв.		Сливак		

А1А 431.150 СБ

Хомут

Лит.	Масса	Масштаб
И	0,5	1:2
Лист	Листов 1	

СантехНИИпроект

ЦИТП

Копировал

Формат А4

Серия 5.904-15.94 Выпуск 1-13

Инв.№ подл. | Подп. и дата | Взам.инв.№ | Инв.№ дубл. | Подп. и дата

А1А 431.151

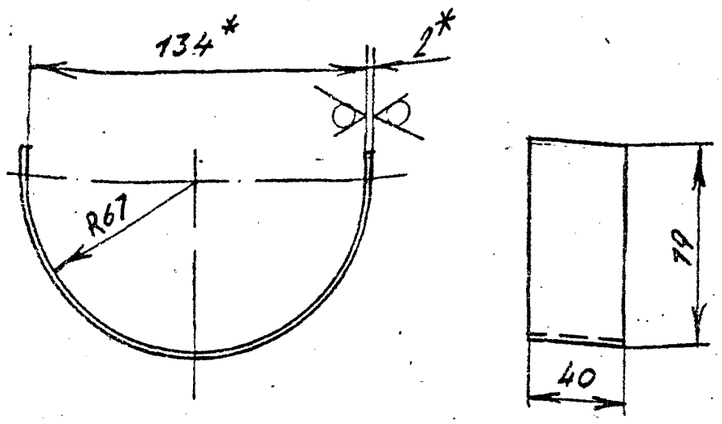

1.* Размеры для справок.

2. h14; $\pm\frac{t_2}{2}$.

Изм.	Лист	№ докум.	Подп.	Дата	А1А 431.151			
Разраб.		Небоксеров			Седло	Лит.	Масса	Масштаб
Пров.		Фрадкин				И	0,06	1:2
Нач.пр.		Фрадкин				Лист	Листов 1	
Гл.спец.		Грановский						
Н.контр.		Литвак			Лист 2,0 ГОСТ 19903-74 / ОК3608 ГОСТ 16523-89	САНТЕХНИИПРОЕКТ		
Утв.		Спивак						

Формат А4

А1А 431.152

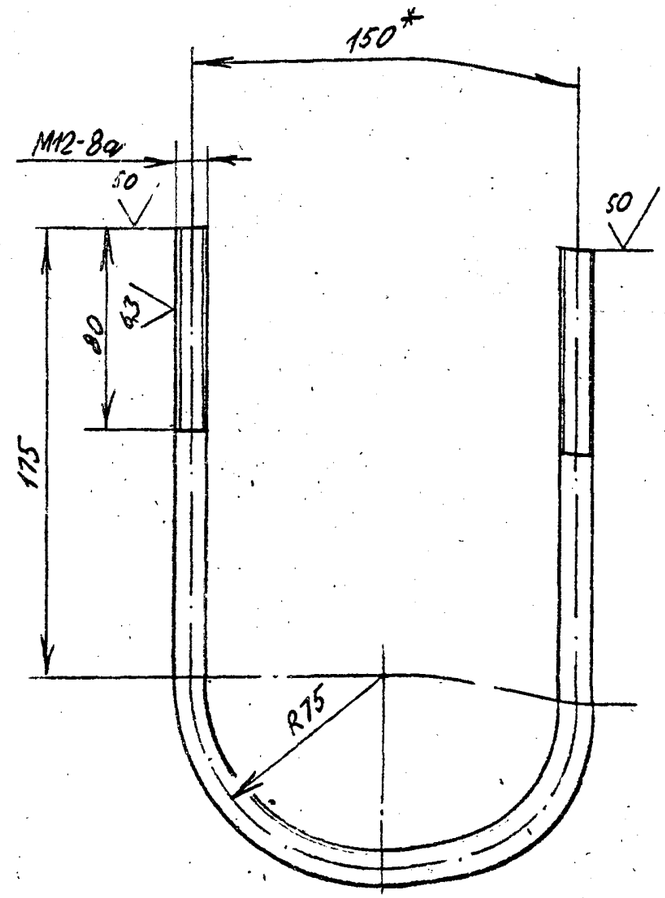

1.* Размер для справок

2. $\pm\frac{t_2}{2}$

Изм.	Лист	№ докум.	Подп.	Дата	А1А 431.152			
Разраб.		Небоксеров			Хомут	Лит.	Масса	Масштаб
Пров.		Фрадкин				И	0,3	1:2
Нач.гр.		Фрадкин				Лист	Листов 1	
Гл.спец.		Грановский						
Н.контр.		Литвак			Круг 12 ГОСТ 2590-88 / Ст 3 ГОСТ 535-88	САНТЕХНИИПРОЕКТ		
Утв.		Спивак						

Инв.№ подл. | Подп. и дата | Взам.инв.№ | Инв.№ дубл. | Подп. и дата

ЦОЗ194-14 (52) Формат А4

gost.e-ecolog.ru