ТИПОВЫЕ КОНСТРУКЦИИ ИЗДЕЛИЯ И УЗЛЫ ЗДАНИЙ И СООРУЖЕНИЙ

СЕРИЯ 5.904-75.94

КАМЕРЫ ПРИТОЧНЫЕ ВЕНТИЛЯЦИОННЫЕ ПРОИЗВОДИТЕЛЬНОСТЬЮ
от 10 до 125 тыс. м³/ч

ВЫПУСК 1-12
ОРОСИТЕЛЬНАЯ СЕКЦИЯ ДЛЯ ПРИТОЧНОЙ КАМЕРЫ 2ПК63.

РАБОЧИЕ ЧЕРТЕЖИ

ЦВ0194-13

gost.e-ecolog.ru

ГПКНИИ САНТЕХНИИПРОЕКТ
Москва, Н.-Сергиевская

ТИПОВЫЕ КОНСТРУКЦИИ, ИЗДЕЛИЯ И УЗЛЫ ЗДАНИЙ И СООРУЖЕНИЙ

СЕРИЯ 5.904-75.94

КАМЕРЫ ПРИТОЧНЫЕ ВЕНТИЛЯЦИОННЫЕ ПРОИЗВОДИТЕЛЬНОСТЬЮ

от 10 до 125 тыс. м³/ч.

ВЫПУСК 1-12

ОРОСИТЕЛЬНАЯ СЕКЦИЯ ДЛЯ ПРИТОЧНОЙ КАМЕРЫ 2ПКБЗ.

РАБОЧИЕ ЧЕРТЕЖИ

РАЗРАБОТАНЫ

ГПКНИИ САНТЕХНИИПРОЕКТ

ГЛАВНЫЙ ИНЖЕНЕР ИНСТИТУТА Л.А.Степанов

ГЛАВНЫЙ ИНЖЕНЕР ПРОЕКТА В.А.Спивак

УТВЕРЖДЕНЫ

ГЛАВПРОЕКТОМ ГОССТРОЯ РОССИИ, ПИСЬМО от 25.02.94. N9-3-2/34 И ВВЕДЕНЫ В ДЕЙСТВИЕ ГПКНИИ САНТЕХНИИПРОЕКТ с 30.06.94, ПРИКАЗ от 01.03. 1994г. №7

Обозначение	Наименование	Стр.
А1А 429.000ТО	Секция оросительная для приточной камеры 2ПК63. Техническое описание	4
А1А 429.000	Секция оросительная для приточной камеры 2ПК63	5
А1А 429.011	Сепаратор входной	6
А1А 429.000СБ	Секция оросительная для приточной камеры 2ПК63	7
А1А 429.010	Корпус секции	9
А1А 429.012	Гребенка	10
А1А 429.010 СБ	Корпус секции	11
А1А 429.013 А1А 429.014	Пластина Шайба	15
А1А 429.015 А1А 429.016	Шайба Манжета	16
А1А 429.017 А1А 429.018	Патрубок Перекладина	17
А1А 429.019 А1А 429.021	Перекладина Труба	18
А1А 429.024 А1А 429.025	Перекладина Хомут	19
А1А 429.030 А1А 429.040	Панель передняя Панель задняя	20
А1А 429.030СБ	Панель передняя	21
А1А 429.040СБ	Панель задняя	22

Обозначение	Наименование	Стр.
А1А 429.031 А1А 429.032	Планка Планка	23
А1А 429.034 А1А 429.035	Ребро Стенка	24
А1А 429.042 А1А 429.051	Стенка Планка	25
А1А 429.050	Панель верхняя	26
А1А 429.050 СБ	Панель верхняя	27
А1А 429.056 А1А 429.061	Стенка Планка	28
А1А 429.060	Поддон	29
А1А 429.062	Планка	30
А1А 429.060 СБ	Поддон	31
А1А 429.063 А1А 429.068	Планка Перекладина	33
А1А 429.071 А1А 429.072	Направляющая Распорка	34
А1А 429.073 А1А 429.076	Накладка Стенка	35
А1А 429.077 А1А 429.082	Ребро Бобышка	36

Изм.	Лист	№ докум.	Подп.	Дата
Разраб.		Ямпольская		
Пров.		Литвак		
Нач.гр.		Литвак		
Н.контр.		Гродкин		
Утв.		Спивак		

5.904-75.94. 1-12

Содержание

Лит.	Лист	Листов
И	1	2

САНТЕХНИИПРОЕКТ

Копировал Ц00194-13 3 Формат А 3

Серия 5.904-75.94 Выпуск 1-12

Инв. № подл. | Подп. и дата | Взам. инв. № | Инв. № дубл. | Подп. и дата

Обозначение	Наименование	Стр.
А1А429. 083	Пробка	37
А1А429. 084	Патрубок	
А1А429. 085	Лист опорный	38
А1А429. 104	Ручка	
А1А429. 090	Перелив	39
А1А429.090 СБ	Перелив	
А1А429. 091	Труба	40
А1А429. 092	Патрубок	
А1А429. 093	Воронка	41
А1А429.094	Кронштейн	
А1А429.100	Фильтр сетчатый	42
А1А429.100 СБ	Фильтр сетчатый	
А1А429. 101	Полоса	43
А1А429. 102	Полоса	
А1А429. 110	Решетка ходовая	44
А1А429. 120	Решетка ходовая	
А1А 429.110 СБ	Решетка ходовая	45
А1А429. 120 СБ	Решетка ходовая	
А1А429. 130	Коллектор	46
А1А429. 140	Стояк коллектора	
А1А429.130 СБ	Коллектор	47
А1А429. 131	Труба	
А1А429.140 СБ	Стояк коллектора	48
А1А429. 141	Стояк	
А1А429. 132	Патрубок	49
А1А429. 142	Патрубок	
А1А429. 150	Хомут	50

Обозначение	Наименование	Стр.
А1А429. 150 СБ	Хомут	50
А1А429. 151	Седло	51
А1А429. 152	Хомут	
А1А430. 000	Секция оросительная для приточной камеры 2ПК63	52
А1А430.000 СБ	Секция оросительная для приточной камеры 2ПК63	53
А1А430. 010	Корпус секции	55
А1А430. 020	Панель передняя	56
А1А430. 010 СБ	Корпус секции	57
А1А430. 020СБ	Панель передняя	61
А1А430. 021	Стенка	62
А1А430. 031	Стенка	
А1А430. 030	Панель задняя	63
А1А430. 040	Панель верхняя	
А1А430. 030 СБ	Панель задняя	64
А1А430. 040СБ	Панель верхняя	65
А1А430. 041	Стенка	66
А1А430. 051	Стенка	
А1А430. 050	Сектор	67
А1А430. 050СБ	Сектор	68
А1А430. 052	Фланец	71
А1А430. 055	Планка	
А1А430. 056	Планка	72
А1А430. 058	Стенка	
А1А430. 057	Стенка	73
А1А430. 059	Стенка	74
А1А430. 061	Стенка	75

Серия 5.904-75.94 Выпуск 1-12

В настоящем выпуске приведены рабочие чертежи оросительной секции для камеры 2ПК63. В секции применены широкофакельные форсунки типа ШФ, позволяющие осуществлять остановку процесса тепломассообмена при достижении заданной конечной влажности, без воздушного байпаса в оросительной секции и калориферов второго подогрева.

Оросительная секция выполнена совмещенной с соединительной секцией и имеет удлиненный поддон.

Длина той части оросительной секции, в которой осуществляется тепловлажная обработка воздуха, составляет 1250мм, ограничена входным и выходным сепараторами и имеет герметическую дверь, над которой установлено смотровое окно. Длина другой части оросительной секции, которая служит соединительной секцией, которая служит соединительной секцией, составляет 750мм. Эта часть ограничена выходными сепараторами и торцевой панелью и также имеет герметическую дверь.

Чертежи торцевой панели и ограждающей решетки заимствуются из чертежей соединительной секции соответствующего типоразмера (Выпуск 1-5). При этом, чертежи торцевой панели для установки основного и резервного вентиляторов в варианте камер с применением оросительной секции, выполнены в настоящем выпуске и из чертежей соединительной секции не заимствуются.

Через гибкую вставку оросительная секция соединяется с вентилятором.

Выполнение поддона оросительной секции удлиненным, позволяет сделать его объем достаточным для эффективной работы циркуляционных насосов и всей оросительной системы. Выходные сепараторы для удобства монтажа, обслуживания и ремонта установлены в кассеты. Входные сепараторы выполнены в виде съемных пластин с горизонтальной осью и установлены наклонно в виде жалюзи.

Подвод воды в секцию осуществляется посредством двух коллекторов со стояками с взаимовстречным распылением воды.

В поддоне установлены фильтр для очистки воды, поплавковый клапан для подпитки поддона, водозаборное устройство и другое оборудование. Чертежи блока выходных сепараторов, смотрового окна, форсунки и поплавкового клапана приведены в выпуске 1-35 „Унифицированные узлы". Дверь в оросительной секции выполняется по типовой серии 5.904-4.

Присоединение оросительной секции к вентилятору осуществляется через гибкие вставки выполненные по типовой серии 5.904-5.

Изм.	Лист	№ докум.	Подп.	Дата
Разраб.		Литвак		
Пров.		Грановский		
Нач.гр.		Литвак		
Н.контр.		Фрайкин		
Утв.		Спивак		

А1А 429.000 ТО

Секция оросительная для приточной камеры 2ПК63. Техническое описание

Лит.	Лист	Листов
	4	1

САНТЕХНИИПРОЕКТ

Копировал Ц00194-15 5 Формат А3

Инв.№ подл. | Подп. и дата | Взам.инв.№ | Инв.№ дубл. | Подп. и дата

Типовые технологические решения
Выпуск 1-12

Серия 5.904-75.94

Формат	Зона	Поз.	Обозначение	Наименование	Кол.	Примечание
				Документация		
А3			А1А 429.000 СБ	Сборочный чертеж		
А3			А1А 429.000-ТО	Техническое описание		
				Сборочные единицы		
А4		1	А1А 429.010	Корпус секции	1	
				Стандартные изделия		
		2		Болт М10-6g×35.36		
				ГОСТ 7798-70	67	
		3		Гайка М10-6Н.5		
				ГОСТ 5915-70	67	
				Материалы		
		4		Пластина 1Н-I-ТМКЩ-М-3		
				ГОСТ 7338-90	2,5 кг	

Инв. № подл. | Подп. и дата | Взам. инв. № | Инв. № дубл. | Подп. и дата

Изм.	Лист	№ докум.	Подп.	Дата
Разраб.				
Пров.				
Нач. отд.				
Н. контр.				
ГИП				

А1А 429.000

Секция оросительная для приточной камеры 2ПК63

Лит.	Лист	Листов
И	1	3

САНТЕХНИПРОЕКТ

Формат А4

Типовой проект 5.904-75.94 Альбом 23 Утв. 1990 г.

Формат	Зона	Поз.	Обозначение	Наименование	Кол.	Примечание
				Переменные данные для исполнения:		
				А1А 429.000		
				Сборочные единицы		
А4		5	А1А 421.040	Решетка ограждающая	1	Выпуск 1-5
А4		6	А1А 421.050	Панель торцевая	1	Выпуск 1-5
				Стандартные изделия		
		7		Болт М6-6g×25.36		
				ГОСТ 7798-70	12	
		8		Гайка М6-6Н.5		
				ГОСТ 5915-70	12	
				А1А 429.000-01		
				Сборочные единицы		
А4		5	А1А 421.040-01	Решетка ограждающая	1	Выпуск 1-5
А4		6	А1А 421.050-01	Панель торцевая	1	Выпуск 1-5
				Стандартные изделия		
		7		Болт М6-6g×25.36		
				ГОСТ 7798-70	12	
		8		Гайка М6-6Н.5		
				ГОСТ 5915-70	12	

Инв. № подл. | Подп. и дата | Взам. инв. № | Инв. № дубл. | Подп. и дата

Изм.	Лист	№ докум.	Подп.	Дата

А1А 429.000

Лист 2

Копировал Ц00194-13 6 Формат А4

Серия 5.904-75.94 Выпуск 1-12

Формат	Зона	Поз.	Обозначение	Наименование	Кол.	Примечание
				А1А 429.000-02		
				Сборочные единицы		
А4		5	А1А 421.040	Решетка ограждающая	2	Выпуск 1-5
А4		6	А1А 421.080	Панель торцевая	1	Выпуск 1-5
				Стандартные изделия		
		7		Болт М6-6g×25.36		
				ГОСТ 7798-70	24	
		8		Гайка М6-6Н.5		
				ГОСТ 5915-70	24	

Инв.№ подл. | Подп. и дата | Взам. инв.№ | Инв.№ дубл. | Подп. и дата

Изм.	Лист	№ докум.	Подп.	Дата	А1А 429.000	Лист 3

Копировал Формат А4

6

А1А 429.011

50 V(V)

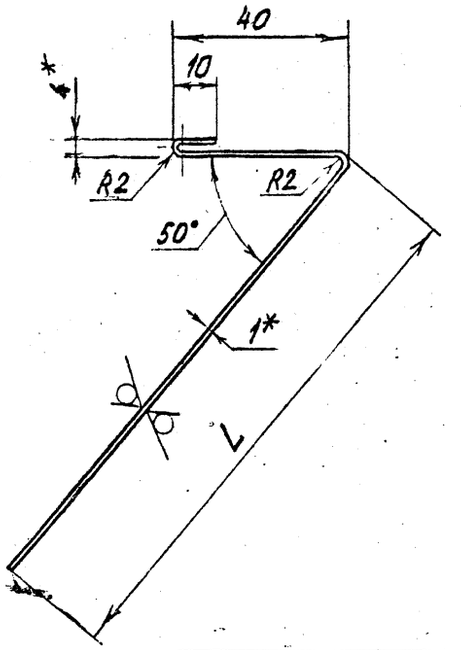

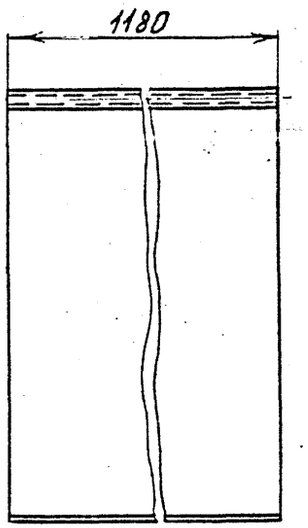

Обозначение	L, мм	Масса, кг
А1А 429.011	120	1,57
-01	250	2,8

1.* Размеры для справок.
2. h14; $\pm \frac{t_2}{2}$

Инв.№ подл. | Подп. и дата | Взам. инв.№ | Инв.№ дубл. | Подп. и дата

Изм.	Лист	№ докум.	Подп.	Дата	А1А.429.011	Лит.	Масса	Масштаб
Разраб.		Благовещ			Сепаратор входной	И	см. табл.	—
Пров.		Фрадкин				Лист	Листов 1	
Нач.гр.		Фрадкин						
Гл. спец.		Гринберг						
Н.контр.		Литвак			Лист 1,0 ГОСТ 19903-74 / ОК360В ГОСТ 16523-89	САНТЕХНИИПРОЕКТ		
Утв.		Спивак						

Ц 00194-75 Т Формат А4

А1А 429.000СБ

Серия 5.904-75.94 выпуск 1-12

Рис. 1

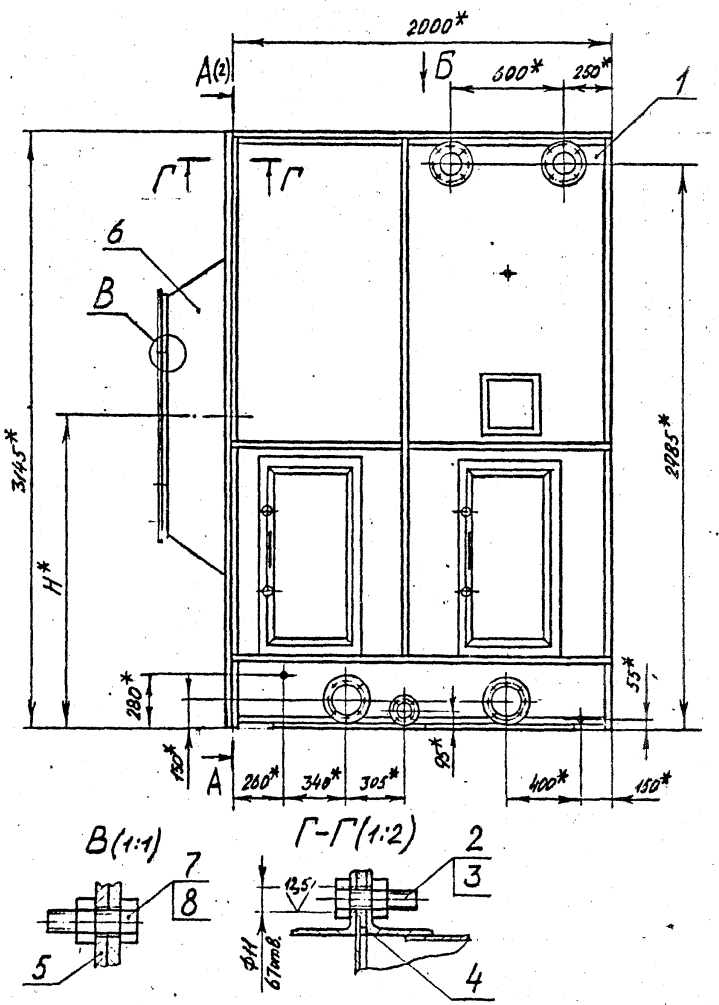

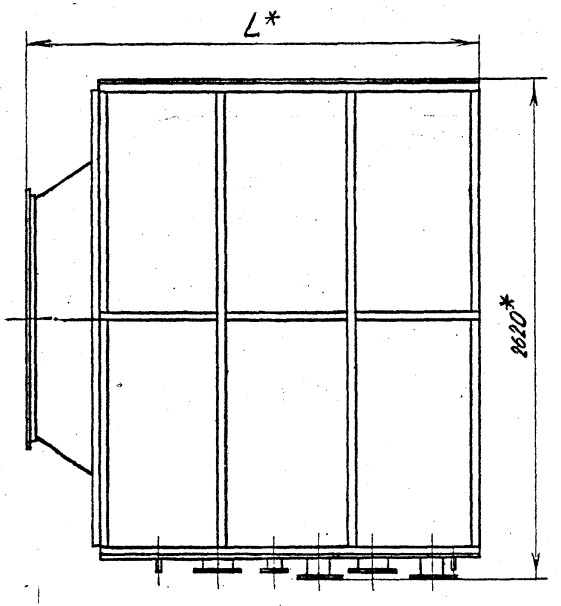

1.* Размеры для справок.
2. Н14; $\pm\frac{t_2}{2}$
3. Таблицу исполнений - см. на листе 2

					А1А 429.000СБ			
Изм.	Лист	№ докум.	Подп.	Дата	Секция оросительная для приточной камеры 2ПКС3	Лит.	Масса	Масштаб
Разраб.		Чебоксаров				И	см. табл	—
Пров.		Фрадкин				Лист 1	Листов 2	
Нач.гр.		Фрадкин						
Гл. спец.		Гранатский				САНТЕХНИИПРОЕКТ		
Н.контр.		Литвак						
Утв.		Сийвяк						

Инв. № подл. | Подп. и дата | Взам. инв. № | Инв. № дубл. | Подп. и дата

А1А 429 000 СБ

Серия 5.904-75.94 Выпуск 1-12

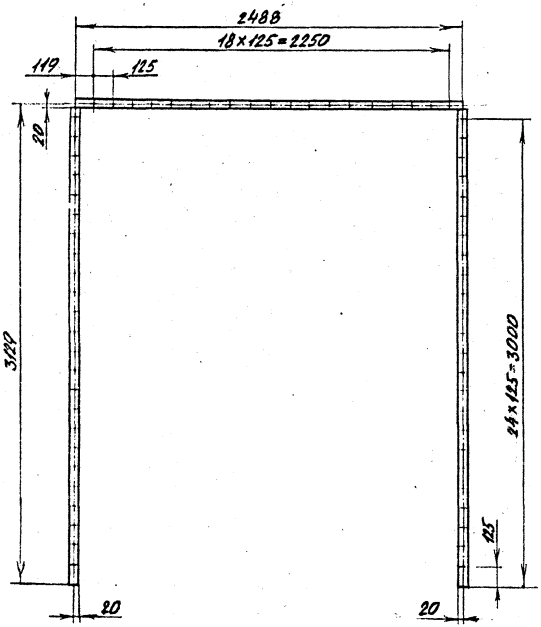

Рис.2

Остальное - см. рис.1

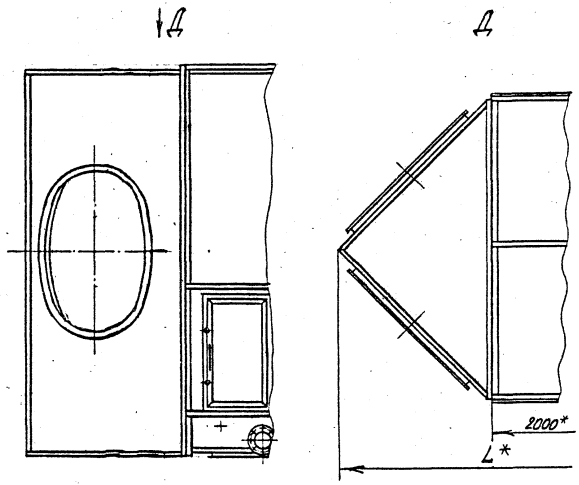

Обозначение	Рис.	Размеры, мм		Масса, кг
		L*	H*	
А1А 429.000	1	2365	1650	2230
-01		2305	1440	2235
-02	2	3263	1650	2280

Изм.	Лист	№ докум.	Подп.	Дата

А1А 429.000 СБ

Лист 2

Инв.№ подл. | Подп. и дата | Взам. инв.№ | Инв.№ дубл. | Подп. и дата

Ц00194-13 9 Формат А3

Типовой комплект КЭ-12-2
Выпуск 1-12
Серия 5.904-75.94

Формат	Зона	Поз.	Обозначение	Наименование	Кол.	Примечание
				Документация		
А3			А1А-429.010 СБ	Сборочный чертеж		
				Сборочные единицы		
А4		1	А1А 429.030	Панель передняя	1	
А4		2	А1А 429.040	Панель задняя	1	
А4		3	А1А 429.050	Панель верхняя	1	
А4		4	А1А 429.060	Поддон	1	
А4		5	А1А 429.110	Решетка ходовая	1	
А4		6	А1А 429.120	Решетка ходовая	1	
А4		7	А1А 429.130	Коллектор	2	
А4		8	А1А 429.140	Стояк коллектора	10	
А4		9	А1А 429.150	Хомут	4	
А4		10	АБЕ 006.000-03	Блок сепараторов	6	Выпуск 1-35
А4		11	А12А130.000	Форсунка	240	Выпуск 1-35
А4		12	А14М055.000	Окно смотровое	1	Выпуск 1-35
		13		Дверь неутепленная		
				Дс 0,9х0,4 Серия 5.904-4	2	Тип конструк
А4		14	А1А 429.011	Сепаратор входной	70	
		15	-01	Сепаратор входной	2	
А4		16	А1А 429.012	Гребенка	2	
А4		17	А1А 429.013	Пластина	4	
А4		18	А1А 429.014	Шайба	48	
		19	-01	Шайба	8	
А4		20	А1А 429.015	Шайба	48	
		21	-01	Шайба	8	
А4		22	А1А 429.016	Манжета	240	
А4		23	А1А 429.017	Патрубок	3	
А4		24	А1А 429.018	Прокладина	2	
А4		25	А1А 429.019	Прокладина	1	
		26	-01	Прокладина	1	
А4		27	А1А 429.021	Труба	4	
		28	-01	Труба	4	
Б4		29	А1А 429.022	Пластина		
				Лист 2,0 ГОСТ 19903-74 / ОК360В ГОСТ 16523-89		
				170-1х2444-4,4	2	6,5 кг
Б4		30	А1А 429.023	Пластина		
				Лист 2,0 ГОСТ 19903-74 / ОК360В ГОСТ 16523-89		
				50-1,6х50-1,6	4	0,04 кг
А4		31	А1А 429.024	Прокладина	2	
А4		32	А1А 429.025	Хомут	10	

Изм.	Лист	№ докум.	Подп.	Дата	А1А 429.010	Лист 2

Изм.	Лист	№ докум.	Подп.	Дата	А1А 429.010	
Разраб.		Чебоксаров			Корпус секции	Лит. И; Лист 1; Листов 3
Пров.		Фрадкин				САНТЕХНИИПРОЕКТ
Н. контр.		Фрадкин				
Утв.		Спивак				

Инв. № подл. | Подп. и дата | Инв. № дубл. | Взам. инв. № | Инв. № дубл. | Подп. и дата

ГПКИИ Сантехпроект зак. 23 тир. 1000

Копировал 400194-13 10 Формат А4

Форм. А4

Форма 1а ГОСТ 2.108-68

Серия 5.904-75.94 выпуск 1-12

Формат	Зона	Поз.	Обозначение	Наименование	Кол.	Примечание
				Стандартные изделия		
		33		Болт М10-6g×35.36		
				ГОСТ 7798-70	192	
				Гайки ГОСТ 5915-70		
		34		М10-6Н.5	192	
		35		М12-6Н.5	16	
		36		Шайба 10.02		
				ГОСТ 10906-78	120	
		37		Контргайка 70		
				ГОСТ 8968-75	10	
		38		Муфта 70		
				ГОСТ 8966-75	10	
		39		Фланец 1-125-16		
				ГОСТ 12820-80	2	
				Прочие изделия		
		40		Светильник		
				НСП02×60/Р 5303		
				ТУ ОЛФ 535041-70	3	

Подп. и дата | Инв.№ подл. | Взам.инв.№ | Инв.№ дубл. | Подп. и дата

Изм.	Лист	№ докум.	Подп.	Дата	А1А 429 010	Лист 3

Копировал Формат А4

10

А1А 429.012

50 V(V)

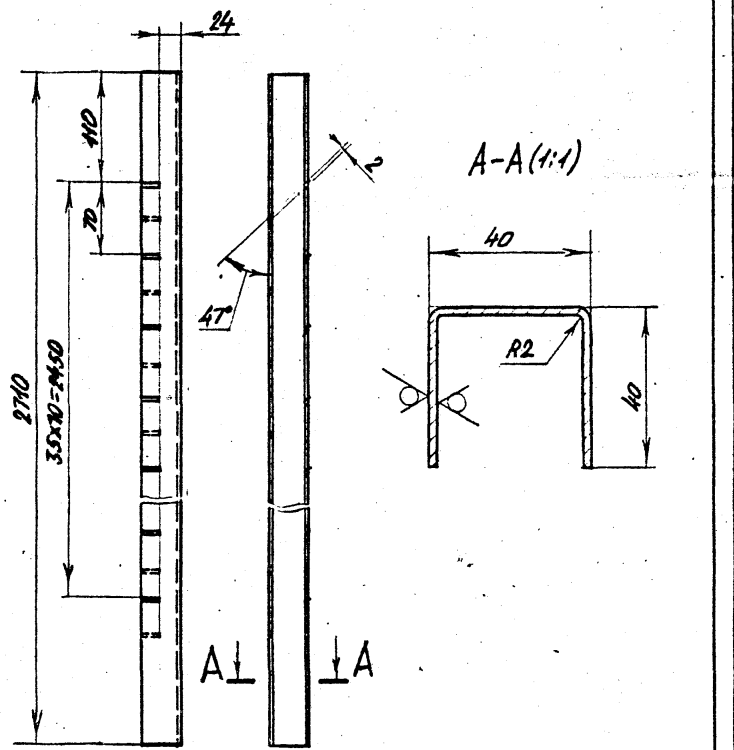

Неуказанные предельные отклонения размеров: $H14; h14; \pm \frac{t2}{2}$

Изм.	Лист	№ докум.	Подп.	Дата	А1А 429.012			
Разраб.		Недосоров			Гребенка	Лит.	Масса	Масштаб
Пров.		Фрадкин				И	5,1	1:4
Нач.гр.		Фрадкин				Лист	Листов 1	
Гл. спец.		Гранькевский						
Н.контр.		Литвак			Лист 2,0 ГОСТ 19903-74 / ОК360В ГОСТ 16523-89	САНТЕХНИИПРОЕКТ		
Утв.		Спирак						

Копировал Формат А4

А1А 429 010 СБ

Серия 5.904-75.94 Выпуск 1-12

Инв.№ подл. | Подп. и дата | Взам.инв.№ | Инв.№ дубл. | Подп. и дата

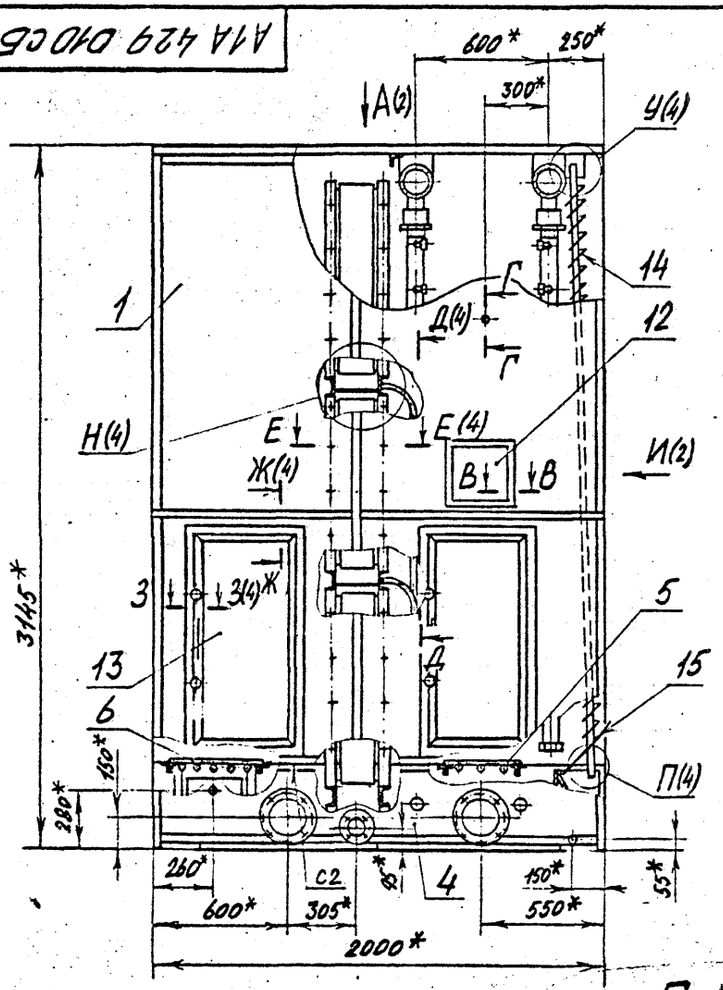

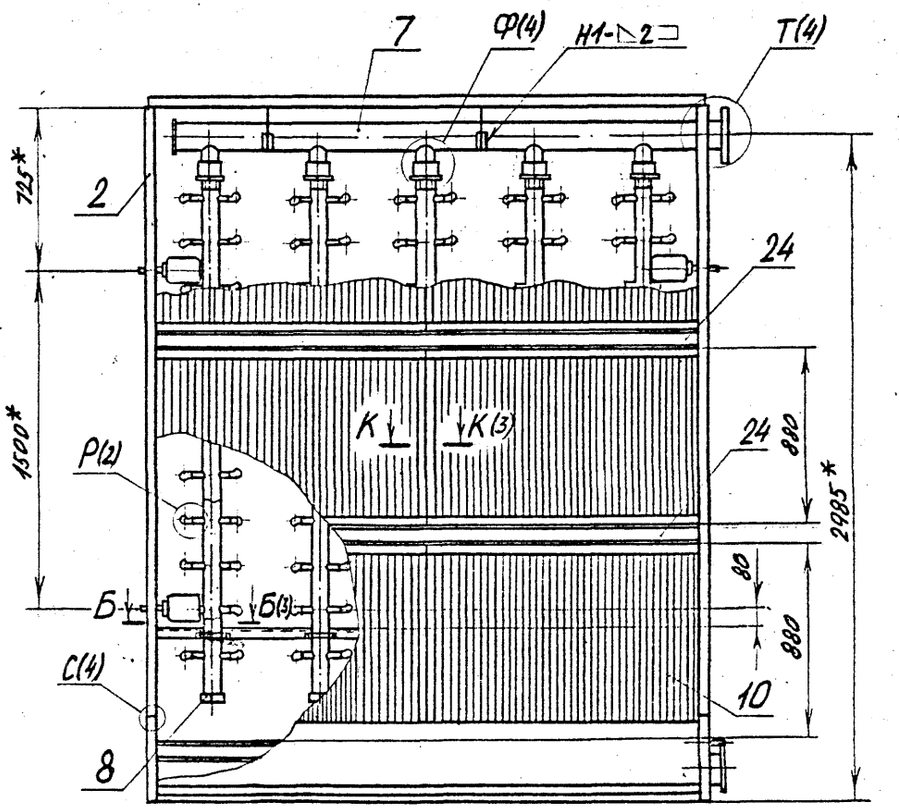

1.* Размеры для справок.

2. $\pm \frac{t_2}{2}$

3. Сварные швы по ГОСТ 5264-80

В-В (1:1)

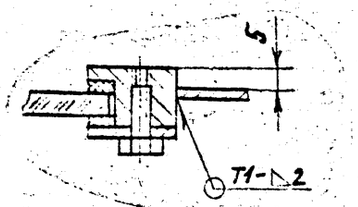

Г-Г (1:2)

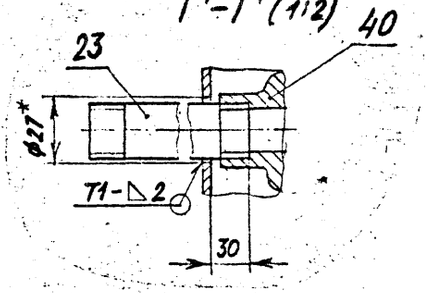

					А1А 429 010 СБ
Изм.	Лист	№ докум.	Подп.	Дата	
Разраб.		Лебексаров			Корпус секции
Пров.		Фрадкин			
Нач. гр.		Фрадкин			
Гл. спец.		Грановский			
Н.контр.		Литвак			
Утв.		Слизак			

Лит.	Масса	Масштаб
И	2070	1:20
Лист 1	Листов 4	

САНТЕХНИИПРОЕКТ

Ц 00194-13 1р. Формат А3

АТА 429 010 СБ

Выпуск 1-12

Серия 5.904-75. 94

Инв.№ подл. | Подп. и дата | Взам.инв.№ | Инв.№ дубл. | Подп. и дата

А (1:15)(1)

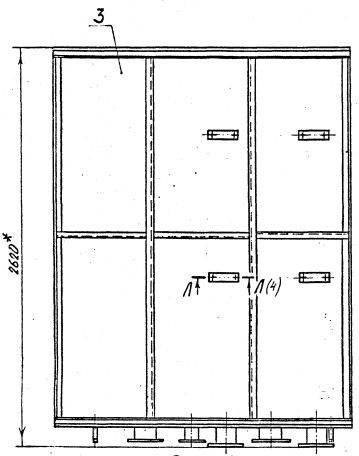

Р (1:2)(1)

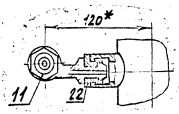

И (1:15)(1)

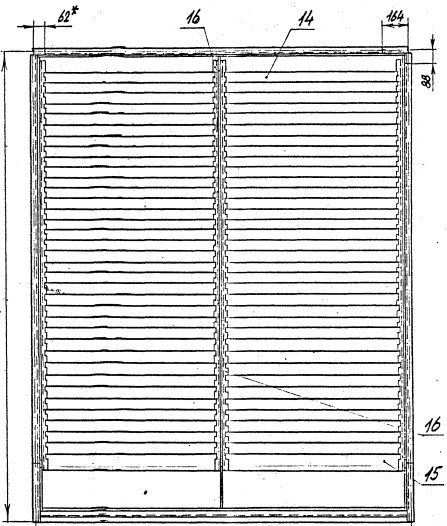

Изм.	Лист	№ докум.	Подп.	Дата

А1А 429 010 СБ

Лист 2

1.00194-15 15 Формат А3

АТА 429.010СБ

Серия 5.904-75.94 Выпуск 1-12

Б-Б (1:2,5) (1)

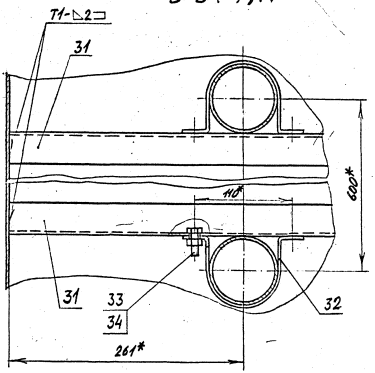

Д-Д (1:15) (1)

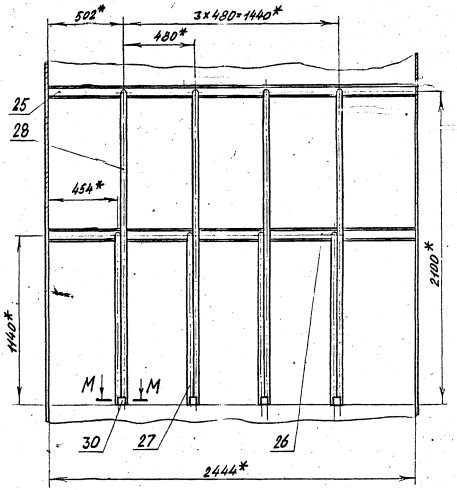

М-М (1:2)

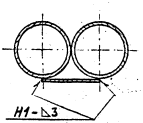

33
34

К-К (1:4) (1)

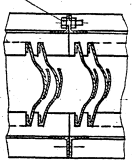

Инв.№ подл.	Подп. и дата	Взам.инв.№	Инв.№ дубл.	Подп. и дата

Изм.	Лист	№ докум.	Подп.	Дата

А1А 429.010СБ

Лист 3

Ц00194-15 14 Формат А3

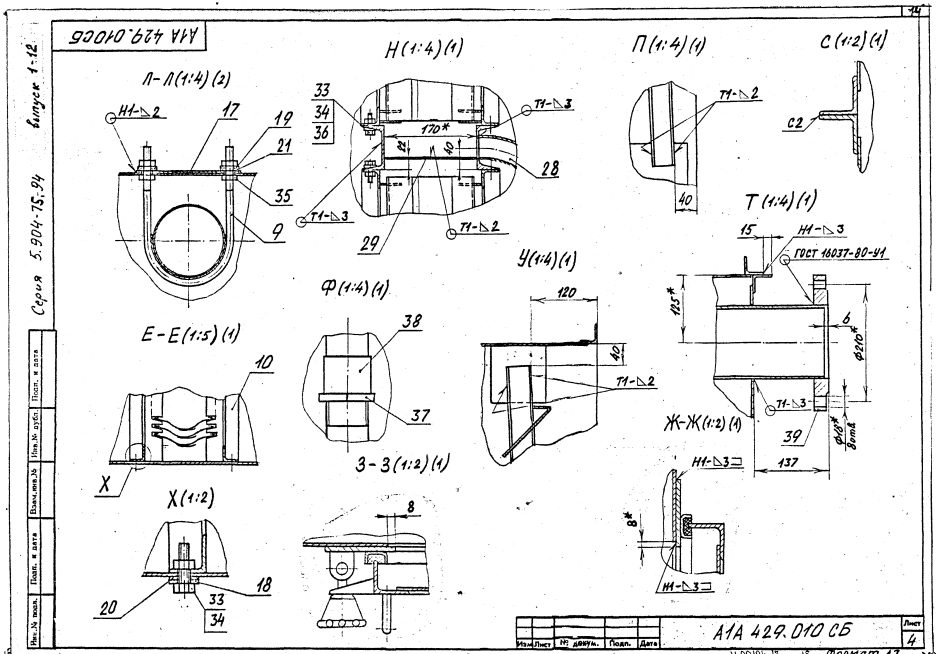

А1А 429.010СБ
Л-Л(1:4)(2)
Н1-◺2
17
19
21
35
9
Н(1:4)(1)
33
34
36
170*
22
40
Т1-◺3
28
29
Т1-◺2
П(1:4)(1)
Т1-◺2
40
С(1:2)(1)
С2
Т(1:4)(1)
15
Н1-◺3
ГОСТ 16037-80-У1
125*
6
Ф210*
Т1-◺3
Ф18* Вотв.
39
137
Ж-Ж(1:2)(1)
Н1-◺3⊐
8*
Н1-◺3⊐
У(1:4)(1)
120
40
Т1-◺2
Ф(1:4)(1)
38
37
З-З(1:2)(1)
8
Е-Е(1:5)(1)
10
Х
Х(1:2)
18
20
33
34
Серия 5.904-75.94
Выпуск 1-12
Изм. Лист № докум. Подп. Дата
А1А 429.010 СБ
Лист 4
Формат А3

Серия 5.904-75.94 Выпуск 1-12

А1А 429.013

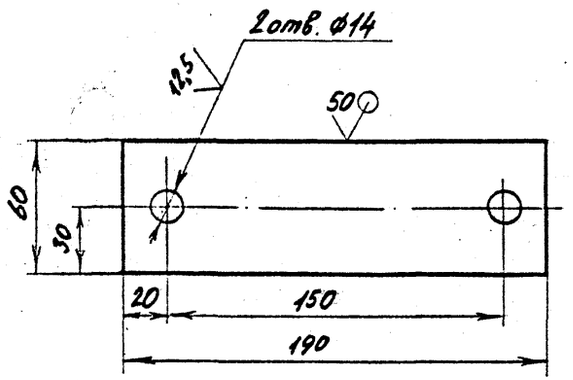

Неуказанные предельные отклонения размеров: $H14; h14; \pm \frac{t_2}{2}$

Изм.	Лист	№ докум.	Подп.	Дата	А1А 429.013			
Разраб.		Чебоксаров			Пластина	Лит.	Масса	Масштаб
Пров.		Федякин				И	0,27	1:2
Нач. гр.		Федякин				Лист	Листов 1	
Гл. спец.		Граневский			Лист 3,0 ГОСТ 19903-74 / ОК360В ГОСТ 16523-89	САНТЕХНИИПРОЕКТ		
Н. контр.		Литвак						
Утв.		Спивак						

Инв. № подл. | Подп. и дата | Взам. инв. № | Инв. № дубл. | Подп. и дата

Формат А4

А1А 429.014

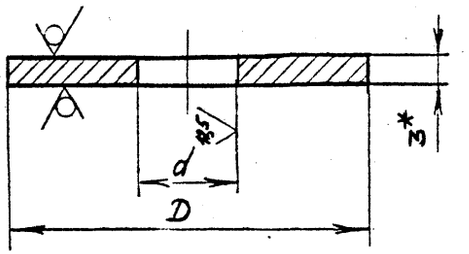

Обозначение	Размеры, мм		Масса, кг
	D	d	
А1А 429.014	40	11	0,006
-01	30	13	0,003

1.* Размер для справок

2. H14; h14

Изм.	Лист	№ докум.	Подп.	Дата	А1А 429.014			
Разраб.		Чебоксаров			Шайба	Лит.	Масса	Масштаб
Пров.		Федякин				И	См. табл.	—
Нач. гр.		Федякин				Лист	Листов 1	
Гл. спец.		Граневский			Лист 3,0 ГОСТ 19903-74 / ОК360В ГОСТ 16523-89	САНТЕХНИИПРОЕКТ		
Н. контр.		Литвак						
Утв.		Спивак						

Инв. № подл. | Подп. и дата | Взам. инв. № | Инв. № дубл. | Подп. и дата

414 429.015

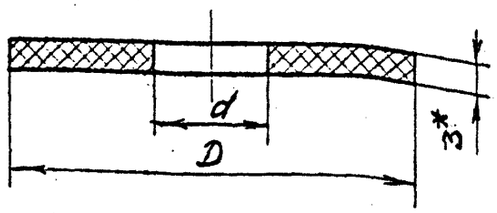

Обозначение	Размеры, мм		Масса, кг
	D	d	
А1А 429.015	40	11	0,028
-01	30	13	0,014
-02	45	37	0,012

1. * Размер для справок
2. H14; h14

Изм.	Лист	№ докум.	Подп.	Дата	А1А 429.015	
Разраб.		Чебоксаров			Шайба	Лит. / Масса / Масштаб: И / см. табл. / –
Пров.		Фрадкин				Лист / Листов 1
Нач. гр.		Фрадкин			Пластина 1Н-I ТМКЩ-М-3 ГОСТ 7338-90	САНТЕХНИИПРОЕКТ
Гл. спец.		Граневский				
Н. контр.		Литвак				
Утв.		Сливак				

Формат А4

414 429.016

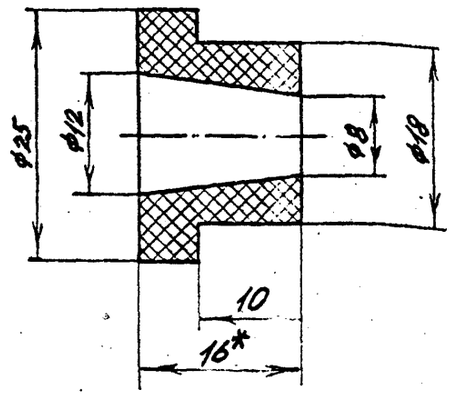

1. * Размер для справок
2. H14; h14; $\pm \frac{t_2}{2}$

Изм.	Лист	№ докум.	Подп.	Дата	А1А 429.016	
Разраб.		Чебоксаров			Манжета	Лит. / Масса / Масштаб: И / 0,005 / 2:1
Пров.		Фрадкин				Лист / Листов 1
Нач. гр.		Фрадкин			Пластина 1Н-I ТМКЩ-М-16 ГОСТ 7338-90	САНТЕХНИИПРОЕКТ
Гл. спец.		Граневский				
Н. контр.		Литвак				
Утв.		Сливак				

А1А 429 017

Рис.1

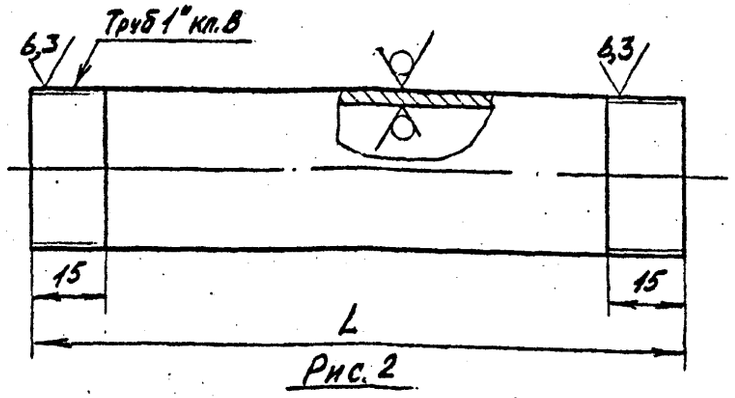

Рис.2

Остальное - см. рис.1

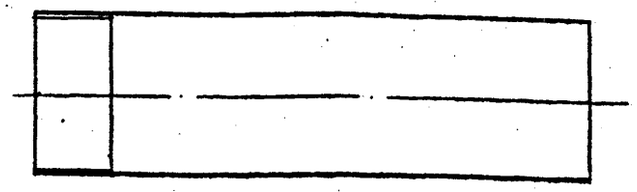

Обозначение	Рис.	L, мм	Масса, кг
А1А 429.017	1	130	0,311
-01	2	110	0,263

Неуказанные предельные отклонения размеров: $h14; \pm \frac{t_2}{2}$

Изм.	Лист	№ докум.	Подп.	Дата	А1А 429.017			
Разраб.		Чебоксаров			Патрубок	Лит.	Масса	Масштаб
Пров.		Фрадкин				И	см. табл.	—
Нач. гр.		Фрадкин				Лист	Листов 1	
Гл. спец.		Грановский			Труба 25×3,2 ГОСТ 3262-75	САНТЕХНИИПРОЕКТ		
Н. контр.		Литвак						
Утв.		Спивак						

Подп. и дата | Инв. № дубл. | Взам. инв. № | Подп. и дата | Инв. № подл.

Формат А4

А1А 429 018

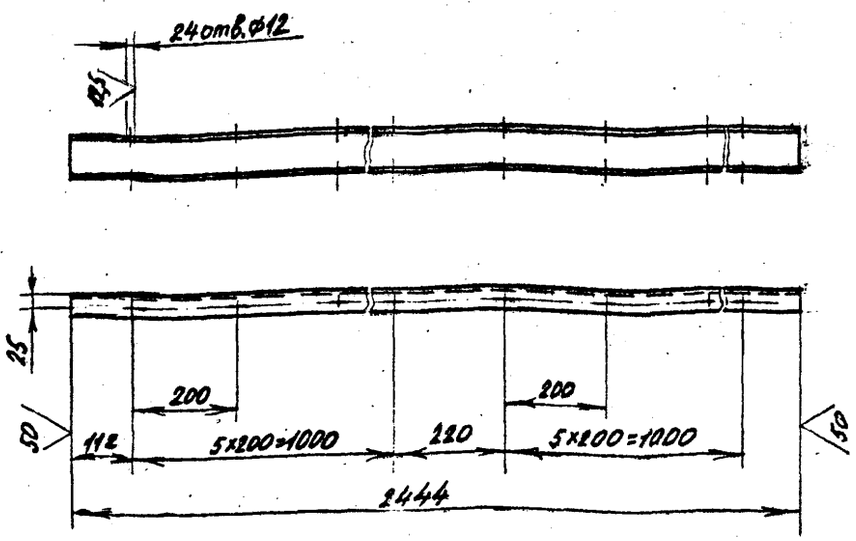

Неуказанные предельные отклонения размеров: $H14; h14; \pm \frac{t_2}{2}$

Изм.	Лист	№ докум.	Подп.	Дата	А1А 429.018			
Разраб.		Чебоксаров			Перекладина	Лит.	Масса	Масштаб
Пров.		Фрадкин				И	17,2	1:10
Нач. гр.		Фрадкин				Лист	Листов 1	
Гл. спец.		Грановский			Швеллер 8 ГОСТ 8240-89 / Ст3 ГОСТ 535-88	САНТЕХНИИПРОЕКТ		
Н. контр.		Литвак						
Утв.		Спивак						

Подп. и дата | Инв. № дубл. | Взам. инв. № | Подп. и дата | Инв. № подл.

А1А 429.019

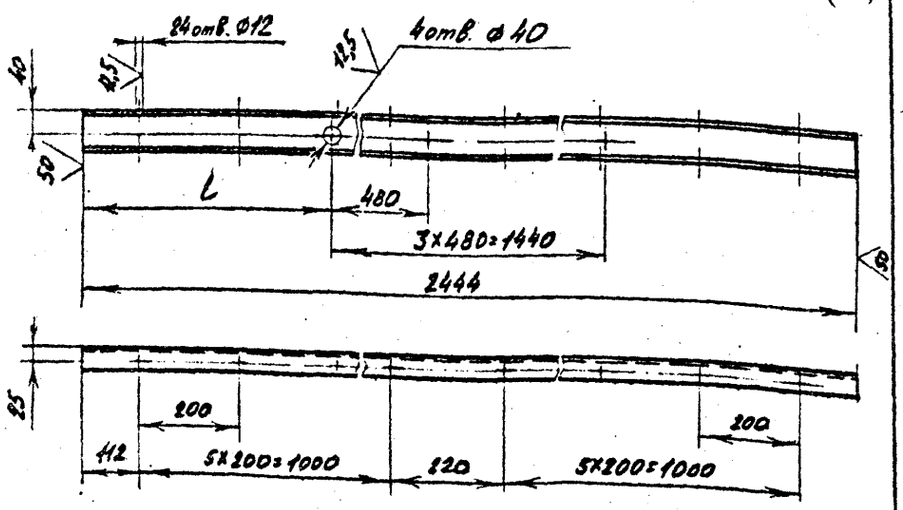

Обозначение	L, мм
А1А 429.019	502
-01	454

Неуказанные предельные отклонения размеров: $H14; h14; \pm \frac{t_2}{2}$

Изм.	Лист	№ докум.	Подп.	Дата
Разраб.		Чебоксаров		
Пров.		Фрадкин		
Нач.гр.		Фрадкин		
Гл.спец.		Грановский		
Н.контр.		Литвак		
Утв.		Сипак		

А1А 429.019

Перекладина

Лит.	Масса	Масштаб
И	17,2	–
Лист	Листов 1	

Швеллер 8 ГОСТ 8240-89 / Ст 3 ГОСТ 535-88

САНТЕХНИИПРОЕКТ

Формат А4

А1А 429.021

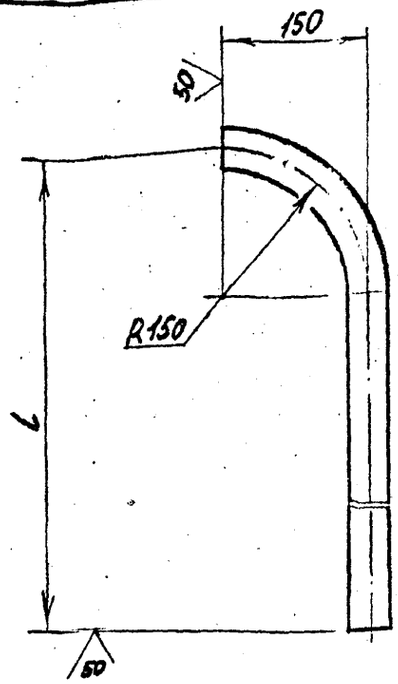

Обозначение	L, мм	Масса, кг
А1А 429.021	1140	4,0
-01	2100	8,0

Неуказанные предельные отклонения размеров: $\pm \frac{t_2}{2}$

Изм.	Лист	№ докум.	Подп.	Дата
Разраб.		Чебоксаров		
Пров.		Фрадкин		
Нач. гр.		Фрадкин		
Гл.спец.		Грановский		
Н.контр.		Литвак		
Утв.		Сипак		

А1А 429.021

Труба

Лит.	Масса	Масштаб
И	см. табл.	–
Лист	Листов 1	

Труба 40×3,5 ГОСТ 3262-75

САНТЕХНИИПРОЕКТ

Подп. и дата | Инв.№ дубл. | Взам.инв.№ | Подп. и дата | Инв.№ подл.

Серия 5.904-75.94 Выпуск 1-12

Инв.№ подл. | Подп. и дата | Взам.инв.№ | Инв.№ дубл. | Подп. и дата

414 429.024

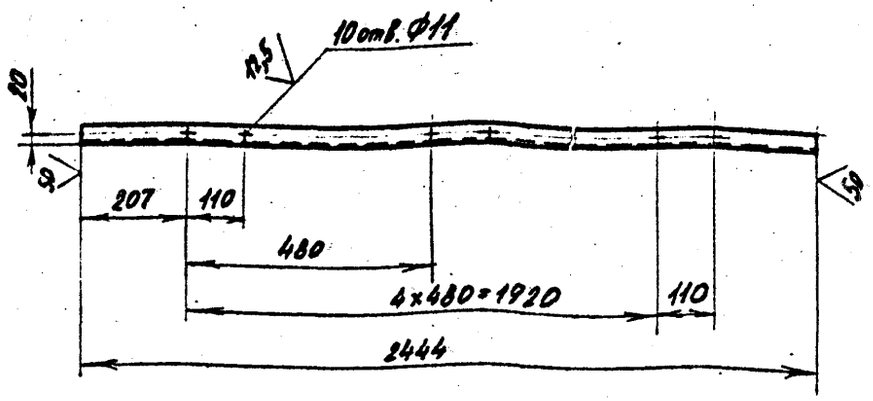

Неуказанные предельные отклонения размеров: $H14; h14; \pm \frac{t_2}{2}$

Изм.	Лист	№ докум.	Подп.	Дата
Разраб.		Чебоксаров		
Пров.		Фрайкин		
Нач.гр.		Фрайкин		
Гл.спец.		Грановский		
Н.контр.		Литвак		
Утв.		Спивак		

А1А 429.024

Перекладина

Лит.	Масса	Масштаб
И	3,91	1:10
Лист	Листов 1	

Уголок $\frac{35\times35\times3\ ГОСТ\ 8509-86}{Ст3\ ГОСТ\ 535-88}$

САНТЕХНИИПРОЕКТ

Формат А4

Инв.№ подл. | Подп. и дата | Взам.инв.№ | Инв.№ дубл. | Подп. и дата

414 429.025

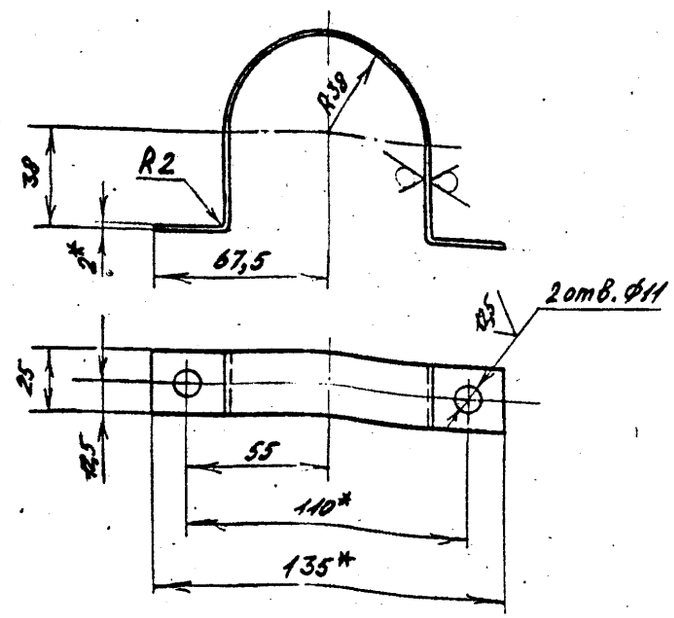

1.* Размеры для справок.

2. $h14; \pm \frac{t_2}{2}$

Изм.	Лист	№ докум.	Подп.	Дата
Разраб.		Чебоксаров		
Пров.		Фрайкин		
Нач. гр.		Фрайкин		
Гл. спец.		Грановский		
Н.контр.		Литвак		
Утв.		Спивак		

А1А 429.025

Хомут

Лит.	Масса	Масштаб
И	0,05	1:2
Лист	Листов 1	

Лист 20 ГОСТ 19903-74
ОК360В ГОСТ 16523-89

САНТЕХНИИПРОЕКТ

Ц.00194-13 20 Формат А4

Серия 5.904-75, 94 выпуск 1-12

Формат	Зона	Поз.	Обозначение	Наименование	Кол.	Примечание
				Документация		
А3			А1А 429.030 СБ	Сборочный чертеж		
				Детали		
А4		1	А1А 429.012	Гребенка	1	
А4		2	А1А 429.031	Планка	1	
А4		3	А1А 429.032	Планка	2	
Б4		4	А1А 429.033	Планка		
				Уголок 35×35×3 ГОСТ 8509-86 / Ст 3 ГОСТ 535-88		
				L = 2709-5,4	1	4,34 кг
А4		5	А1А 429.034	Ребро	1	
		6	-01	Ребро	1	
		7	-04	Ребро	1	
А4		8	А1А 429.035	Стенка	1	

Изм.	Лист	№ докум.	Подп.	Дата
Разраб.		Черкасов		
Пров.		Фридкин		
Нач. отд.		Фридкин		
Н. контр.		Литвак		
Утв.		Спивак		

А1А 429.030

Панель передняя

Лит.	Лист	Листов
И		1

САНТЕХНИИПРОЕКТ

Инв. № подл. | Подпись и дата | Взам. инв. № | Инв. № дубл. | Подпись и дата

форм. А4

Формат	Зона	Поз.	Обозначение	Наименование	Кол.	Примечание
				Документация		
А3			А1А 429.040 СБ	Сборочный чертеж		
				Детали		
А4		1	А1А 429.012	Гребенка	1	
А4		2	А1А 429.031-01	Планка	1	
А4		3	А1А 429.032	Планка	2	
А4		4	А1А 429.034	Ребро	1	
		5	-01	Ребро	1	
		6	-04	Ребро	1	
Б4		7	А1А 429.041	Планка		
				Уголок 35×35×3 ГОСТ 8509-86 / Ст 3 ГОСТ 535-88		
				L = 2703-5,4	1	4,34 кг
А4		8	А1А 429.042	Стенка	1	

Изм.	Лист	№ докум.	Подп.	Дата
Разраб.		Черкасов		
Пров.		Фридкин		
Нач. отд.		Фридкин		
Н. контр.		Литвак		
Утв.		Спивак		

А1А 429.040

Панель задняя

Лит.	Лист	Листов
И		1

САНТЕХНИИПРОЕКТ

Инв. № подл. | Подпись и дата | Взам. инв. № | Инв. № дубл. | Подпись и дата

А1А 429.030СБ

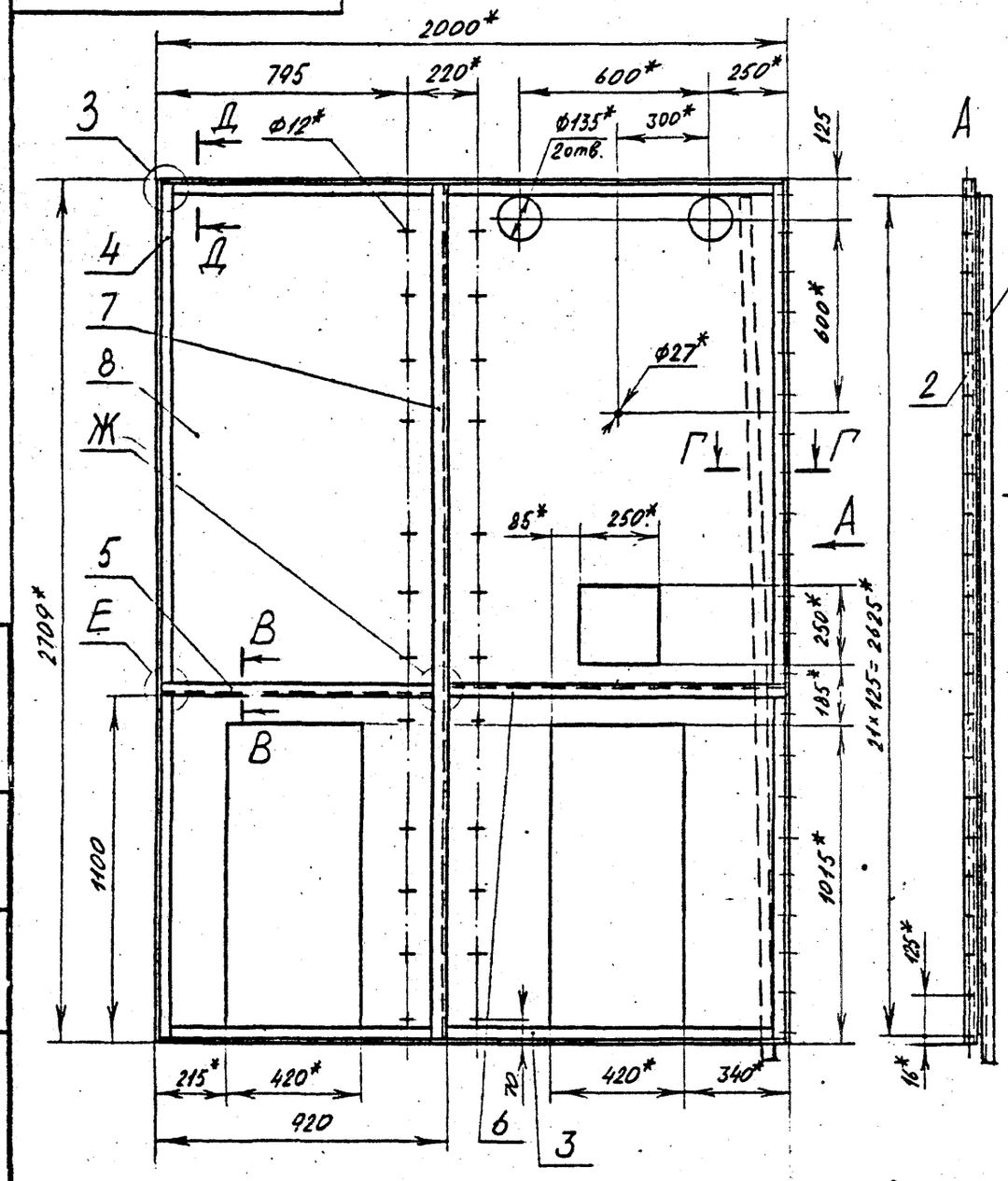

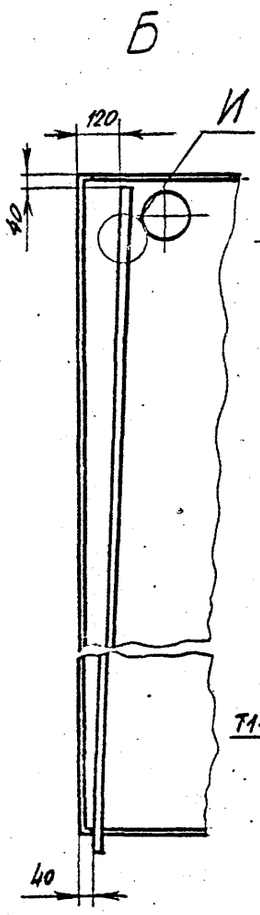

В-В(1:2,5) Г-Г(1:2) Д-Д(1:2)

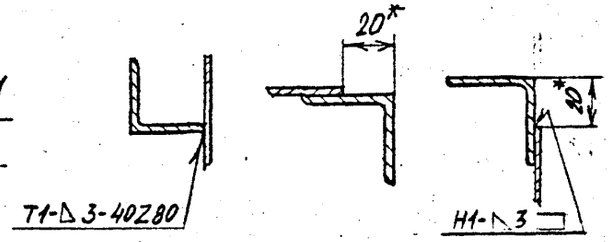

Е(1:4) Ж(1:4)

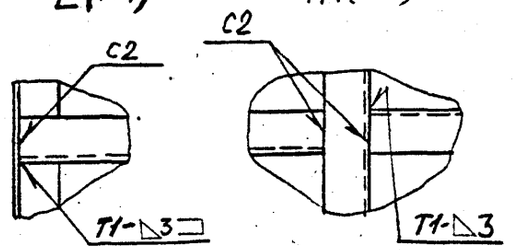

З(1:4) И(1:2)

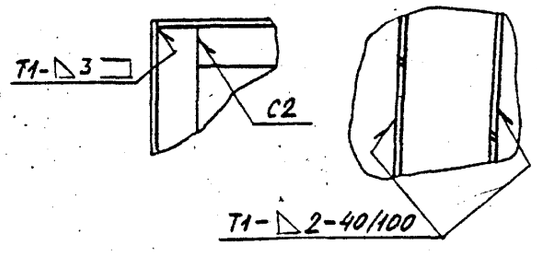

1.* Размеры для справок.

2. $\pm \frac{t_2}{2}$

3. Сварные швы по ГОСТ 5264-80.

Изм.	Лист	№ докум.	Подп.	Дата
Разраб.		Чеборксарев		
Пров.		Фрадкин		
Нач. гр.		Фрадкин		
Гл.спец.		Грановский		
Н.контр.		Литвак		
Утв.		Спивак		

А1А 429.030 СБ

Панель передняя

Лит.	Масса	Масштаб
И	97,6	1:15
Лист	Листов 1	

САНТЕХНИИПРОЕКТ

Серия 5.904-75.94 Выпуск 1-12

Инв.№ подл. | Подп. и дата | Инв.№ дубл. | Взам.инв.№ | Подп. и дата

Ц00194-13 2.2 Формат А3

А1А 429.040 СБ

Серия 5.904-75.94 Выпуск 1-12

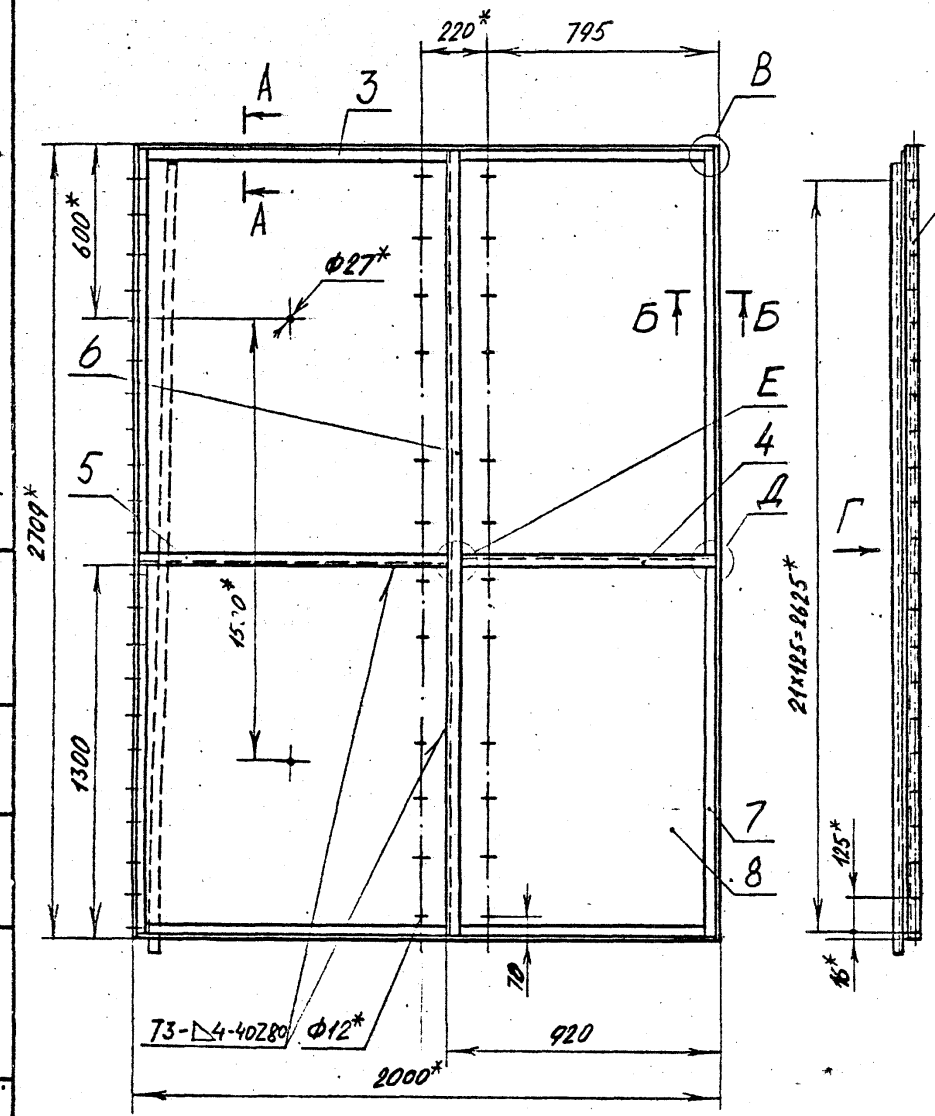

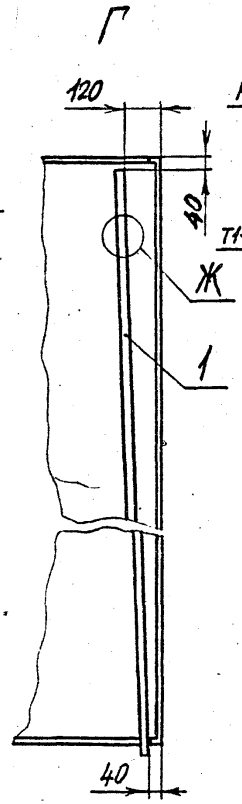

А-А(1:2)

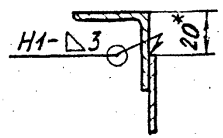

Б-Б(1:2)

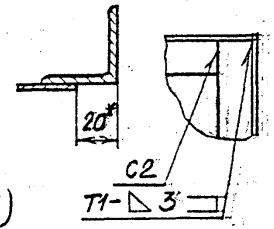

В(1.4)

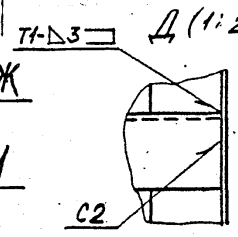

Е(1:2)

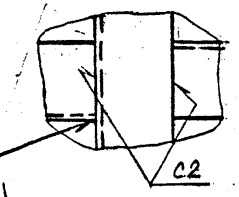

Ж(1:2)

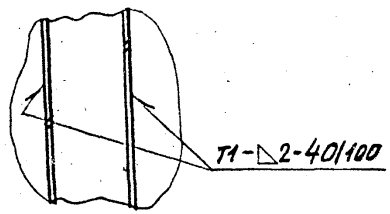

1.* Размеры для справок.

2. $\frac{t}{2} \pm \frac{t_2}{2}$

3. Сварные швы по ГОСТ 5264-80

Изм.	Лист	№ докум.	Подп.	Дата
Разраб.		Чебексаров		
Пров.		Фадкин		
Нач.гр.		Фадкин		
Гл.спец.		Грановский		
Н.контр.		Литвак		
Утв.		Синвак		

А1А 429.040 СБ

Панель задняя

Лит.	Масса	Масштаб
Н	111,9	1:15

Лист | Листов 1

САНТЕХНИИПРОЕКТ

Инв. № подл. | Подп. и дата | Взам. инв. № | Инв. № дубл. | Подп. и дата

Ц 00194-13 83 Формат А3

Серия 5.904-75.94 выпуск 1-12

А1А 429.031

А1А 429.031- изображено
А1А 429.031-01- зеркальное отражение

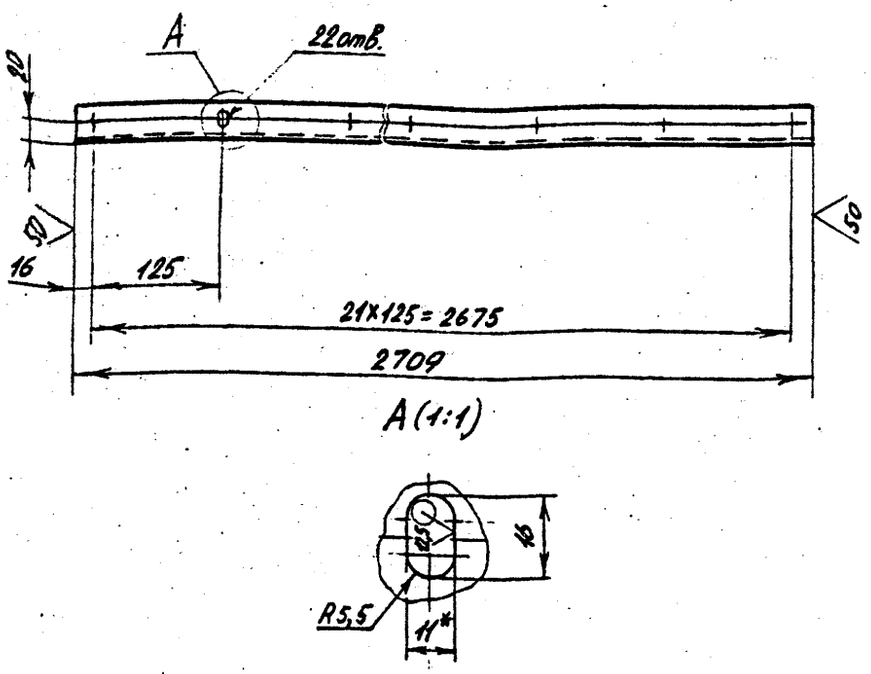

1.* Размер для справок
2. H14; h14; $\pm\frac{t_2}{2}$

Изм.	Лист	№ докум.	Подп.	Дата
Разраб.		Чебоксаров		
Пров.		Фрадкин		
Нач.гр.		Фрадкин		
Гл.спец.		Грановский		
Н.контр.		Литвак		
Утв.		Спивак		

А1А 429.031

Планка

Лит.	Масса	Масштаб
И	4,33	1:5

Лист | Листов 1

Уголок 35×35×3 ГОСТ 8509-86 / Ст 3 ГОСТ 535-88

САНТЕХНИИПРОЕКТ

Формат А4

А1А 429 032

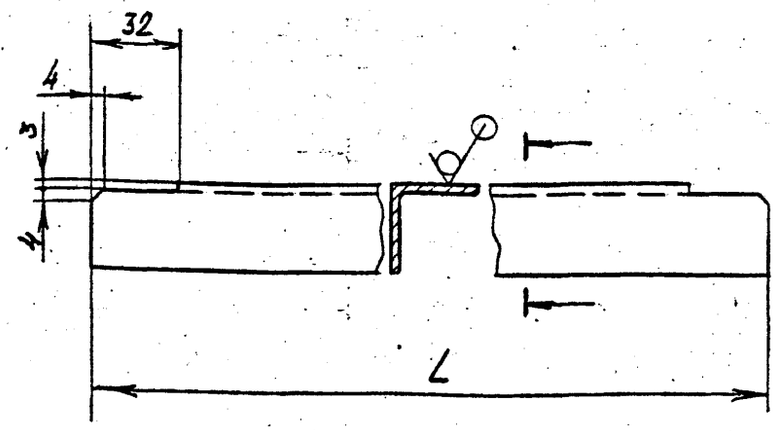

Обозначение	L, мм	Масса, кг
А1А 429.032	1994	3,19
-01	1294	2,08

Неуказанные предельные отклонения размеров: h14; $\pm\frac{t_2}{2}$

Изм.	Лист	№ докум.	Подп.	Дата
Разраб.		Чебоксаров		
Пров.		Фрадкин		
Нач.гр.		Фрадкин		
Гл.спец.		Грановский		
Н.контр.		Литвак		
Утв.		Спивак		

А1А 429.032

Планка

Лит.	Масса	Масштаб
И	см. табл.	—

Лист | Листов 1

Уголок 35×35×3 ГОСТ 8509-86 / Ст 3 ГОСТ 535-88

САНТЕХНИИПРОЕКТ

Ц00194-13 24 Формат А4

Серия 5.904-75.94 Выпуск 1-12

Рис.1

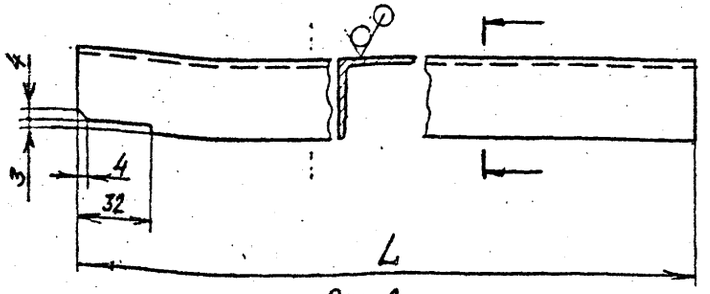

Рис.2

Остальное - см. рис.1

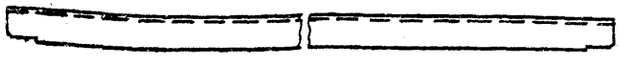

Обозначение	Рис.	L, мм	Масса, кг
А1А 429.034	1	880	1,41
-01		1077	1,73
-02		640	1,03
-03		629	1,01
-04	2	2703	4,33
-05		1294	2,08

Неуказанные предельные отклонения размеров: $h14; \pm \frac{t_2}{2}$

Изм.	Лист	№ докум.	Подп.	Дата	А1А 429.034			
Разраб.		Чебоксаров			Ребро	Лит.	Масса	Масштаб
Пров.		Фрадкин					см. табл.	—
Нач. гр.		Фрадкин				Лист	Листов 1	
Гл. спец.		Грановский			Уголок 35×35×3 ГОСТ 8509-86 / Ст.3 ГОСТ 535-88	САНТЕХНИИПРОЕКТ		
Н. контр.		Лирвак						
Утв.		Сливак						

Инв.№ подл. | Подп. и дата | Взам. инв.№ | Инв.№ дубл. | Подп. и дата

Формат А4

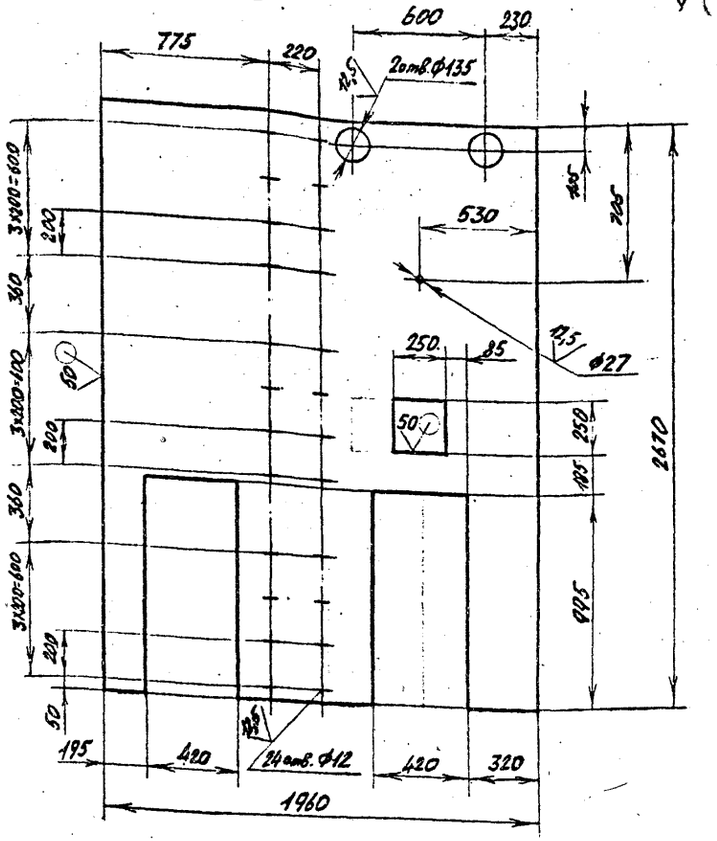

Неуказанные предельные отклонения размеров: $H14; h14; \pm \frac{t_2}{2}$

Изм.	Лист	№ докум.	Подп.	Дата	А1А 429.035			
Разраб.		Чебоксаров			Стенка	Лит.	Масса	Масштаб
Пров.		Фрадкин					68,0	1:20
Нач. гр.		Фрадкин				Лист	Листов 1	
Гл. спец.		Грановский			Лист 2,0 ГОСТ 19903-74 / ОК360В ГОСТ 16523-89	САНТЕХНИИПРОЕКТ		
Н. контр.		Литвак						
Утв.		Сливак						

Инв.№ подл. | Подп. и дата | Взам. инв.№ | Инв.№ дубл. | Подп. и дата

Серия 5.904-75.94 выпуск 1-12

А1А 429.042

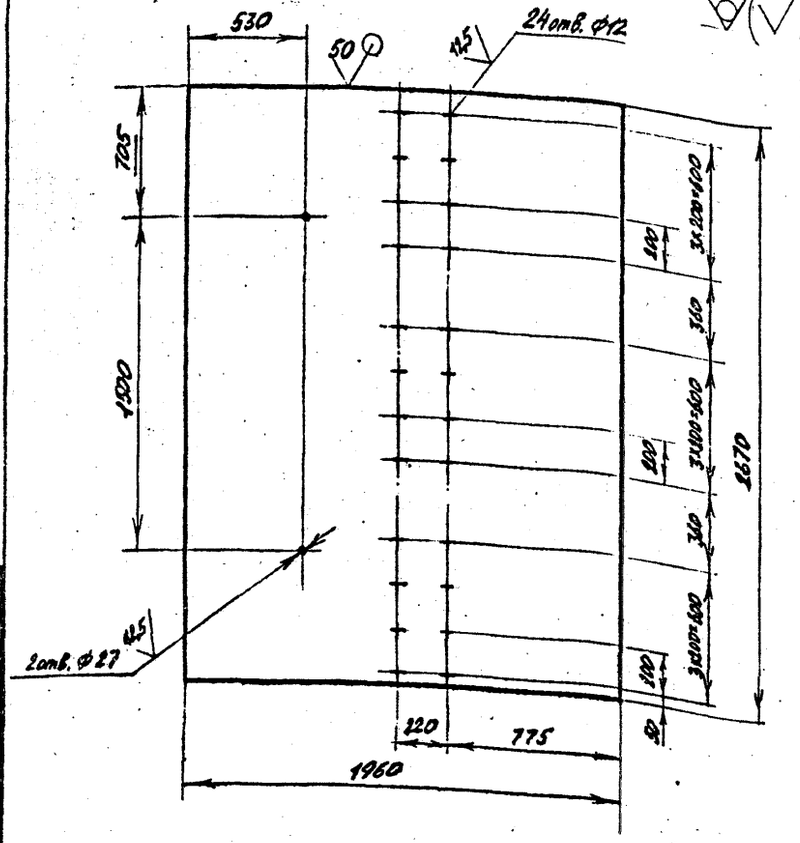

Неуказанные предельные отклонения размеров: H14; h14; $\pm\frac{t_2}{2}$

Изм.	Лист	№ докум.	Подп.	Дата
Разраб.		Чебоксаров		
Пров.		Фрадкин		
Нач.гр.		Фрадкин		
Гл.спец.		Грановский		
Н.контр.		Литвак		
Утв.		Спивак		

А1А 429.042

Стенка

Лит.	Масса	Масштаб
И	82,0	1:20

Лист | Листов 1

Лист 2,0 ГОСТ 19903-74
ОК360В ГОСТ 16523-89

САНТЕХНИИПРОЕКТ

Формат А4

Инв.№ подл. | Подп. и дата | Взам.инв.№ | Инв.№ дубл. | Подп. и дата

А1А 429.051

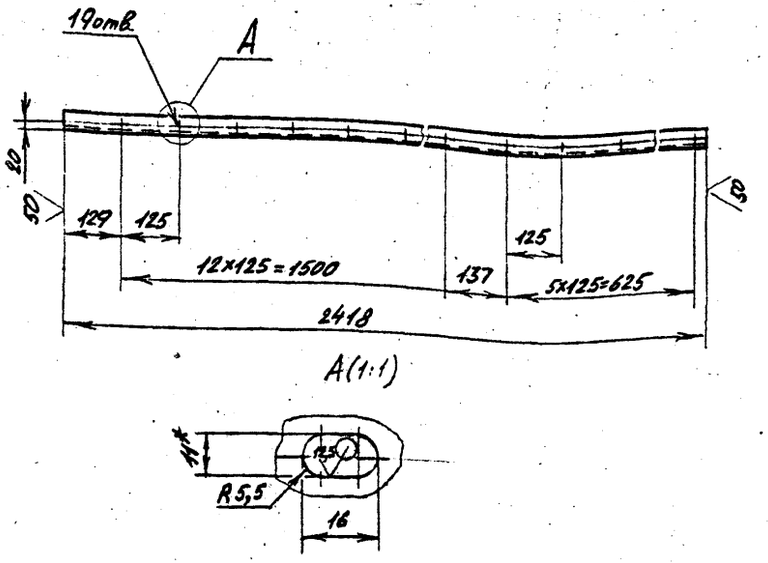

1. * Размер для справок.
2. H14; h14; $\pm\frac{t_2}{2}$

Изм.	Лист	№ докум.	Подп.	Дата
Разраб.		Чебоксаров		
Пров.		Фрадкин		
Нач. гр.		Фрадкин		
Гл.спец.		Грановский		
Н.контр.		Литвак		
Утв.		Спивак		

А1А 429.051

Планка

Лит.	Масса	Масштаб
И	3,87	1:10

Лист | Листов 1

Уголок 35×35×3 ГОСТ 8509-86
Ст3 ГОСТ 535-88

САНТЕХНИИПРОЕКТ

Ц 00194-13 26 Формат А4

Инв.№ подл. | Подп. и дата | Взам.инв.№ | Инв.№ дубл. | Подп. и дата

Серия 5.904-75.94 Выпуск 1-12

Формат	Зона	Поз.	Обозначение	Наименование	Кол.	Примечание
				Документация		
А3			А1А 429.050 СБ	Сборочный чертеж		
				Детали		
А4		1	А1А 429.034-02	Ребро	2	
А4		2	А1А 429.051	Планка	1	
Б4		3	А1А 429.052	Планка		
				Уголок 35×35×3 ГОСТ 8509-86 / Ст 3 ГОСТ 535-88		
				L=2000-3,7	2	3,2 кг
Б4		4	А1А 429.053	Планка		
				Уголок 35×35×3 ГОСТ 8509-86 / Ст 3 ГОСТ 535-88		
				L=2418-4,4	3	3,37 кг
Б4		5	А1А 429.054	Ребро		
				Уголок 35×35×3 ГОСТ 8509-86 / Ст 3 ГОСТ 535-88		
				L=640-2,0	1	1,03 кг
А4		6	А1А 429.056	Стенка	1	

Формат	Зона	Поз.	ОБОЗНАЧЕНИЕ	НАИМЕНОВАНИЕ	Кол.	Примечание
Б4		7	А1А 429.057	Накладка		
				Лист 3,0 ГОСТ 19903-74 / ОК360В ГОСТ 16523-89		
				100-2,2×100-2,2	1	0,24 кг
Б4		8	А1А 429.058	Ребро		
				Уголок 35×35×3 ГОСТ 8509-86 / Ст 3 ГОСТ 535-88		
				L=2438-4,4	1	3,91 кг

Инв.№ подл. | Подп. и дата | Взам. инв.№ | Инв.№ дубл. | Подп. и дата

Изм. Лист № докум. Подп. Дата

А1А 429.050

Панель Верхняя

Лит. | Лист 1 | Листов 2

САНТЕХНИИПРОЕКТ

Лист 2

Копировал

Формат А4

Н00194-13 27

Серия 5.904-75.94 Выпуск 1-12

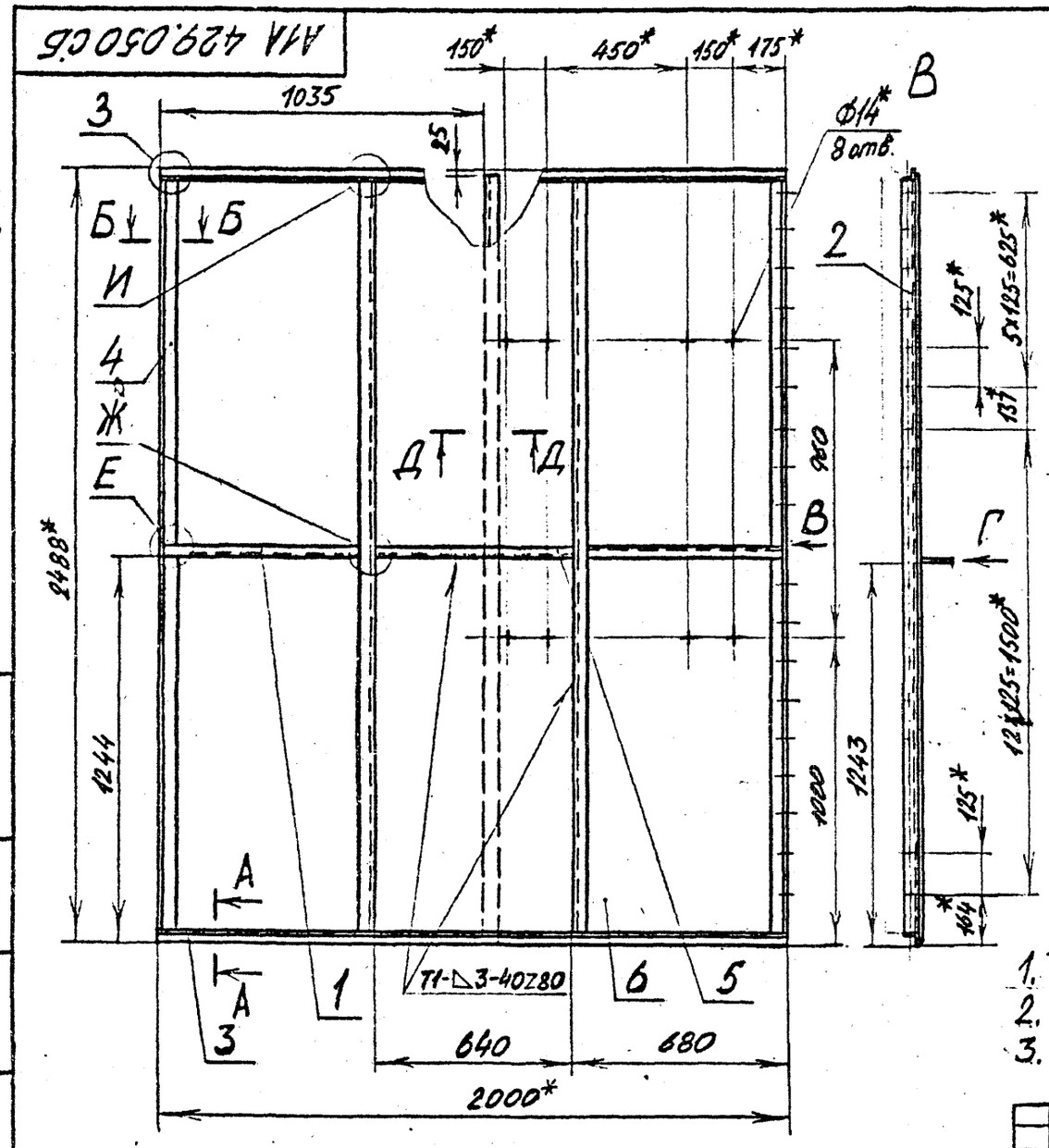

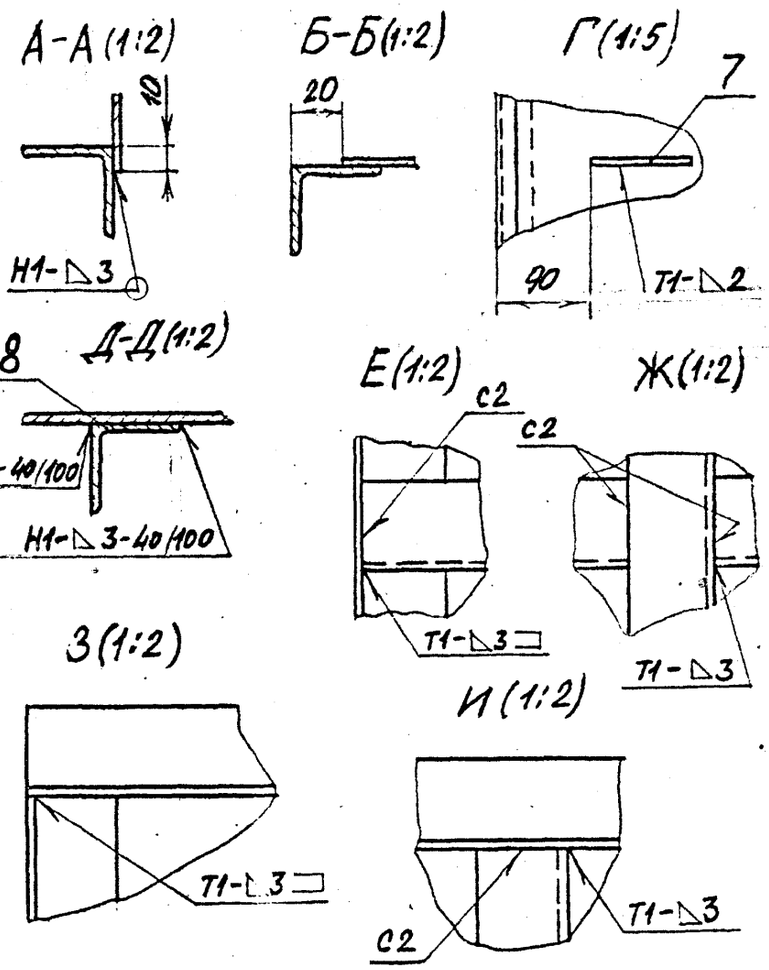

1. * Размеры для справок.
2. $\pm \frac{t_2}{2}$.
3. Сварные швы по ГОСТ 5264-80

Изм.	Лист	№ докум.	Подп.	Дата	А1А 429.050СБ			
Разраб.		Чебоксаров			Панель верхняя	Лит.	Масса	Масштаб
Пров.		Фридкин				И	106,7	1:15
Нач. гр.		Фрайкин				Лист	Листов 1	
Гл.спец.		Пятковский				САНТЕХНИИПРОЕКТ		
Н.контр.		Литвак						
Утв.		Спирин						

Подп. и дата | Инв.№ дубл. | Взам.инв.№ | Подп. и дата | Инв.№ подл.

Серия 5.904-75,-94 Выпуск 1-12

А1А 429 056

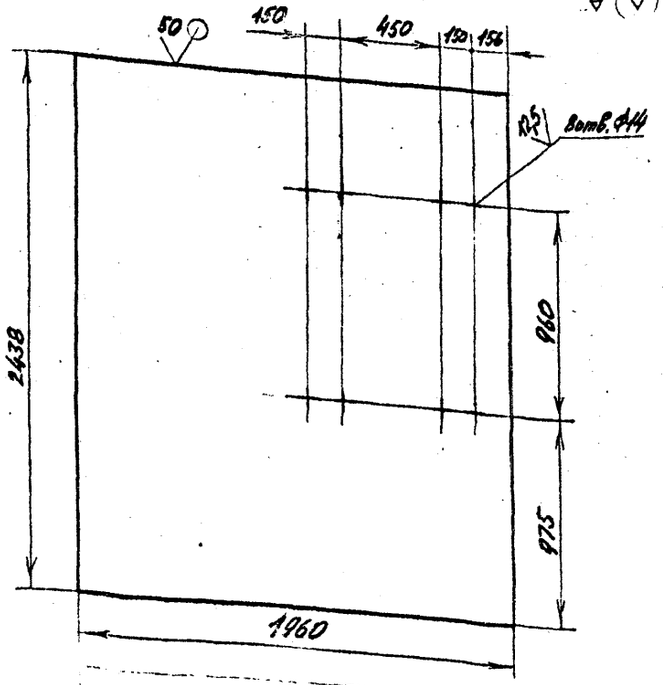

Неуказанные предельные отклонения размеров: H14; h14; ±t2/2

Изм.	Лист	№ докум.	Подп.	Дата
Разраб.		Чебаксаров		
Пров.		Фрязкин		
Нач.гр.		Фрязкин		
Гл.спец.		Грановский		
Н.контр.		Литвак		
Утв.		Спирак		

А1А 429.056

Стенка

Лит.	Масса	Масштаб
И	75,4	1:20

Лист | Листов 1

Лист 20 ГОСТ 19903-74
ОК360В ГОСТ 15523-89

САНТЕХНИИПРОЕКТ

Формат А4

А1А 429 061

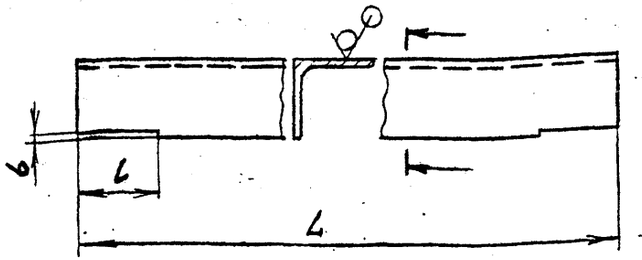

Обозначение	Размеры, мм			Масса, кг
	L	l	6	
А1А 429.061	2454	35	3	3,93
-01	2448	2	15	3,92

Неуказанные предельные отклонения размеров: h14; ±t2/2

Изм.	Лист	№ докум.	Подп.	Дата
Разраб.		Чебаксаров		
Пров.		Фрязкин		
Нач. гр.		Фрязкин		
Гл.спец.		Грановский		
Н.контр.		Литвак		
Утв.		Спирак		

А1А 429.061

Планка

Лит.	Масса	Масштаб
И	см. табл	-

Лист | Листов 1

Уголок 35×35×3 ГОСТ 8509-86
Ст3 ГОСТ 535-88

САНТЕХНИИПРОЕКТ

Ц00194-13 29 Формат А4.

Серия 5.904-75, 94 Выпуск 1-12

Формат	Зона	Поз.	Обозначение	Наименование	Кол.	Примечание
				Документация		
А3			А1А.429.060СБ	Сборочный чертеж		
				Сборочные единицы		
А4		1	А1А 429.090	Перелив	1	
А4		2	А1А 429.100	Фильтр сетчатый	8	
А4		3	А10К035.000	Клапан поплавковый	1	выпуск 1-35
				Детали		
А4		4	А1А 429.015-02	Шайба	2	
А4		5	А1А 429.017-01	Патрубок	1	
А4		6	А1А 429.061	Планка	3	
		7	-01	Планка	8	
А4		8	А1А 429.062	Планка	1	
		9	-01	Планка	1	
А4		10	А1А 429.063	Планка	1	
		11	-01	Планка	1	
		12	А1А 429.064	Планка		
				Уголок $\frac{35\times35\times3\ ГОСТ\ 8509-86}{Ст\ 3\ ГОСТ\ 535-88}$		
				L=1930-3,7	2	3,09кг

Изм.	Лист	№ докум.	Подп.	Дата
Разраб.				
Пров.				
Нач. отд.				
Н. контр.				
Утв.				

А1А 429.060

Поддон

Лит.	Лист	Листов
И	1	3

САНТЕХНИИПРОЕКТ

Инв. № подл. | Подпись и дата | Взам. инв. № | Инв. № дубл. | Подпись и дата

Форм. А4

Формат	Зона	Поз.	ОБОЗНАЧЕНИЕ	НАИМЕНОВАНИЕ	Кол.	Примечание
Б4		13	А1А 429.065	Планка		
				Уголок $\frac{35\times35\times3\ ГОСТ\ 8509-86}{Ст\ 3\ ГОСТ\ 535-88}$		
				L=2000-3,7	2	3,2кг
Б4		14	А1А 429.066	Ребро		
				Уголок $\frac{35\times35\times3\ ГОСТ\ 8509-86}{Ст\ 3\ ГОСТ\ 535-88}$		
				L=782-2,0	6	1,26кг
Б4		15	А1А 429.067	Стойка		
				Уголок $\frac{40\times40\times4\ ГОСТ\ 8509-86}{Ст\ 3\ ГОСТ\ 535-88}$		
				L=359-1,4	8	0,87кг
А4		16	А1А 429.068	Перекладина	2	
Б4		17	А1А 429.069	Стойка		
				Швеллер $\frac{8\ ГОСТ\ 8240-89}{Ст\ 3\ ГОСТ\ 535-88}$		
				L=183-1,15	4	1,29кг
А4		18	А1А 429.071	Направляющая	16	
А4		19	А1А 429.072	Распорка	3	
А4		20	А1А 429.073	Накладка	2	
Б4		21	А1А 429.074	Стенка		
				Лист $\frac{2,0\ ГОСТ\ 19903-74}{ОК\ 360В\ ГОСТ\ 16523-89}$		
				348-1,4×2448-4,4	1	14,3кг
Б4		22	А1А 429.075	Стенка		
				Лист $\frac{2,0\ ГОСТ\ 19903-74}{ОК\ 360В\ ГОСТ\ 16523-89}$		
				342-1,4×2444-4,4	1	13,1кг
А4		23	А1А 429.076	Стенка	1	
А4		24	А1А 429.077	Ребро	1	

Изм.	Лист	№ докум.	Подп.	Дата

А1А 429.060

Лист 2

Копировал Ц00194-13 30 Формат А4

Серия 5.904-75.94 Выпуск 1-12

Формат	Зона	Поз.	Обозначение	Наименование	Кол.	Примечание
А1		25	А1А 429.078	Стенка		
				Лист 2.0 ГОСТ 19903-74 ОК3608 ГОСТ 16523-89		
				327-1,4×1960-3,7	2	9,7кг
А4		26	А1А 429.079	Дно		
				Лист 2.0 ГОСТ 19903-74 ОК3608 ГОСТ 16523-89		
				1960-3,7×2414-4,4	1	74,0кг
А4		27	А1А 429.081	Патрубок		
				Труба 80×4 ГОСТ 3262-75		
				L=100-1,4	1	0,88кг
А4		28	А1А 429.082	Бобышка	2	
А4		29	А1А 429.083	Пробка	2	
А4		30	А1А 429.084	Патрубок	1	
А4		31	А1А 429.085	Лист опорный	1	
				Стандартные изделия		
				Фланцы ГОСТ 12820-80		
		32		1-80-2,5	1	
		33		1-150-2,5	2	

Инв.№ подл. | Подп. и дата | Взам.инв.№ | Инв.№ дубл. | Подп. и дата

Изм.	Лист	№ докум.	Подп.	Дата

А1А 429 060

Лист 3

Копировал Формат А4

А1А 429.062

50 √(√)

А1А429.062 - изображено
А1А 429.062-01 - зеркальное отражение

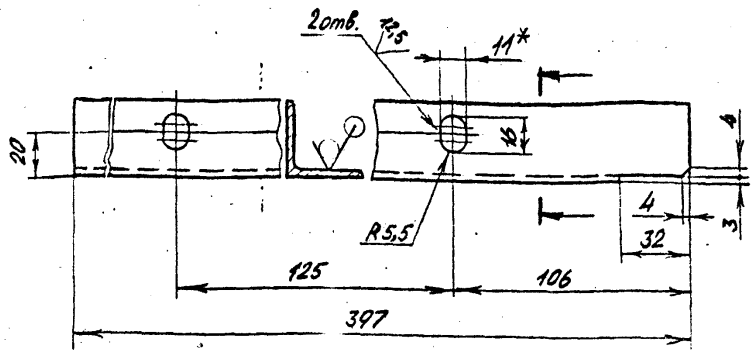

1.* Размер для справок.
2. H14; h14; $\pm \frac{t_2}{2}$

Изм.	Лист	№ докум.	Подп.	Дата
Разраб.		Чебоксаров		
Пров.		Фрайкин		
Нач.гр.		Фрайкин		
Гл.спец.		Грановский		
Н.контр.		Литвак		
Утв.		Спирак		

А1А 429.062

Планка

Лит.	Масса	Масштаб
И	0,64	1:2
Лист	Листов 1	

Уголок 35×35×3 ГОСТ 8509-86 / Ст3 ГОСТ 535-88

САНТЕХНИИПРОЕКТ

А1А 429 060СБ

Выпуск 1-12

Серия 5.904-75.94

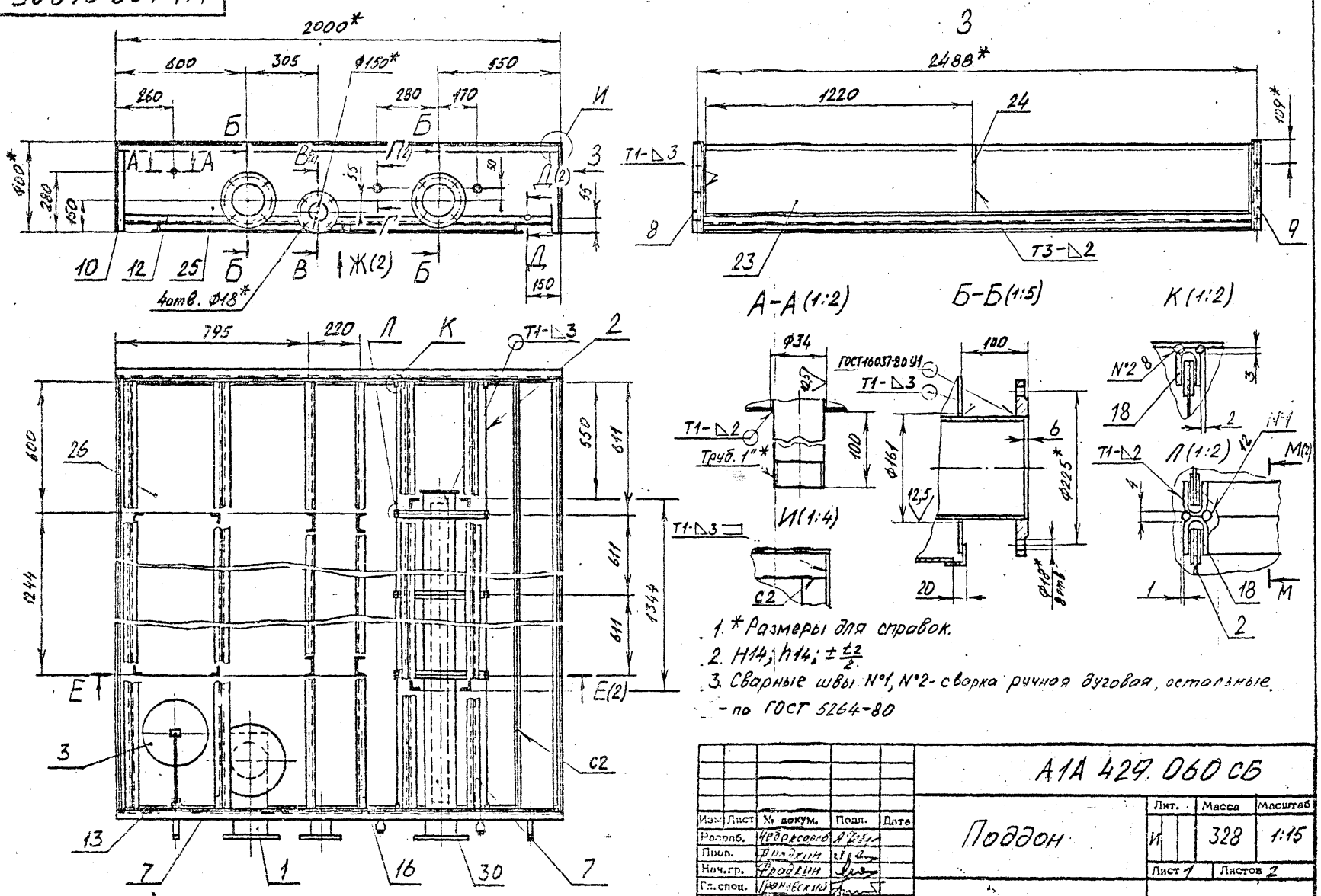

1. * Размеры для справок.
2. H14; h14; $\pm\frac{t_2}{2}$.
3. Сварные швы №1, №2 - сварка ручная дуговая, остальные - по ГОСТ 5264-80

Изм.	Лист	№ докум.	Подп.	Дата
Разраб.		Чедаксоров		
Пров.		Фрадкин		
Нач.гр.		Фрадкин		
Гл.спец.		Гранявский		
Н.контр.		Литвак		
Утв.		Спивак		

А1А 429 060 СБ

Поддон

Лит.	Масса	Масштаб
И	328	1:15

Лист 1 Листов 2

САНТЕХНИИПРОЕКТ

Ц00194-13 32 Формат А3

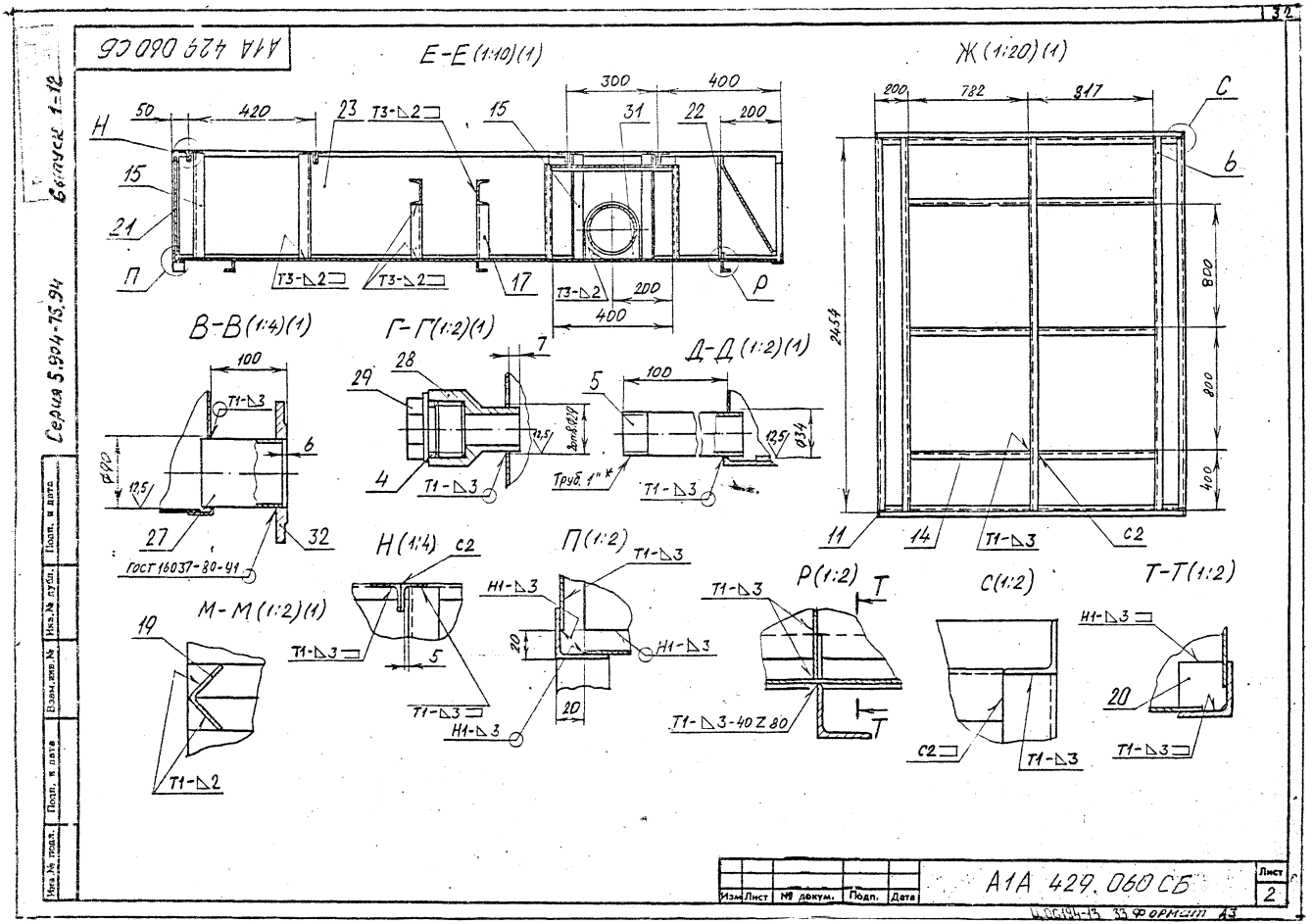
А1А 429 060 СБ
Е-Е (1:10)(1)
Ж (1:20)(1)
В-В (1:4)(1)
Г-Г (1:2)(1)
Д-Д (1:2)(1)
М-М (1:2)(1)
Н (1:4)
П (1:2)
Р (1:2)
С (1:2)
Т-Т (1:2)
Т3-△2
Т1-△3
Т1-△2
Н1-△3
Т1-△3-40 Z 80
Труб. 1"
ГОСТ 16037-80-41
Серия 5.904-75.94
Выпуск 1-12
Изм. Лист № докум. Подп. Дата
А1А 429.060 СБ
Лист 2
Ц.СС194-13 33 Формат А3

А1А 429.063

50 V(V)

А1А 429.063 - изображено
А1А 429.063-01 - зеркальное отражение

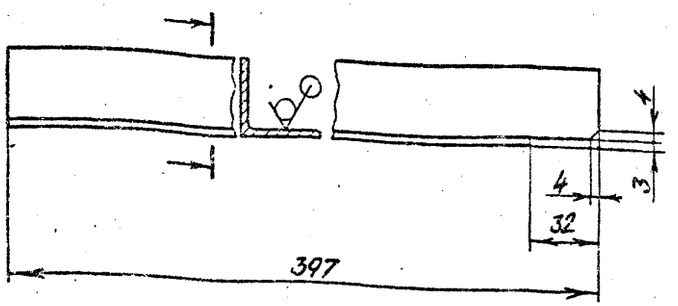

Неуказанные предельные отклонения размеров: $h14; \pm \frac{t_2}{2}$

Изм.	Лист	№ докум.	Подп.	Дата	А1А 429.063			
Разраб.					Планка	Лит.	Масса	Масштаб
Пров.						И	0,64	1:2
Нач.гр.						Лист	Листов 1	
Гл.спец.					Уголок 35×35×3 ГОСТ 8509-86 / Ст 3 ГОСТ 535-88	САНТЕХНИИПРОЕКТ		
Н.контр.								
Утв.		Сливак						

Формат А4

А1А 429.068

50 V(V)

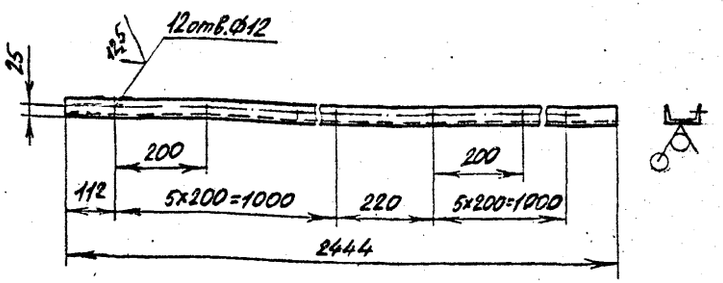

Неуказанные предельные отклонения размеров: $H14; h14; \pm \frac{t_2}{2}$

Изм.	Лист	№ докум.	Подп.	Дата	А1А 429.068			
Разраб.					Перекладина	Лит.	Масса	Масштаб
Пров.						И	17,2	1:10
Нач. гр.						Лист	Листов 1	
Гл. спец.					Швеллер 8 ГОСТ 8240-89 / Ст 3 ГОСТ 535-88	САНТЕХНИИПРОЕКТ		
Н.контр.								
Утв.		Сливак						

Инв.№ подл. | Подп. и дата | Взам.инв.№ | Инв.№ дубл. | Подп. и дата

Ц-00194-13 54 Формат А4

Серия 5.904-75,94 Выпуск 1-12

Инв.№ подл. | Подп. и дата | Взам.инв.№ | Инв.№ дубл. | Подп. и дата

А1А 429.071

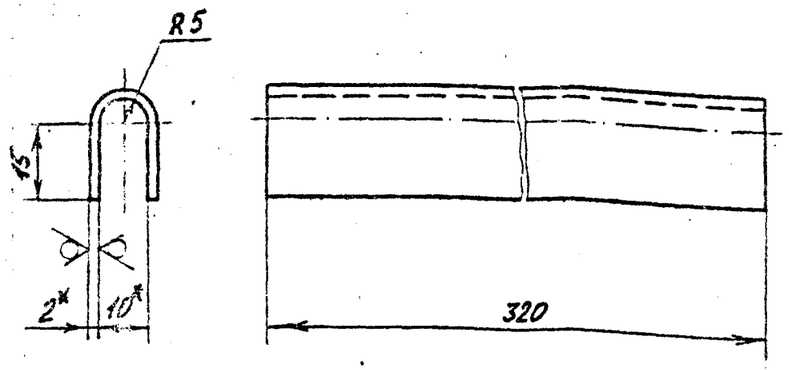

1.* Размеры для справок.
2. h14; $\pm\frac{t_2}{2}$

Изм.	Лист	№ докум.	Подп.	Дата
Разраб.		Чебоксаров		
Пров.		Рябкин		
Нач. гр.		Рябкин		
Гл. спец.		Пиновский		
Н.контр.		Литвак		
Утв.		Сливак		

А1А 429.071

Направляющая

Лит.	Масса	Масштаб
И	0,19	1:1

Лист | Листов 1

Лист 2,0 ГОСТ 19903-74
СК360В ГОСТ 16523-89

САНТЕХНИИПРОЕКТ

Формат А4

А1А 429.072

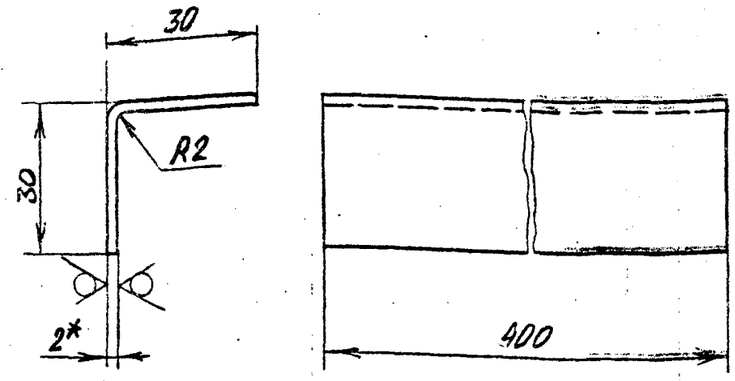

1.* Размер для справок.
2. h14; $\pm\frac{t_2}{2}$

Изм.	Лист	№ докум.	Подп.	Дата
Разраб.		Чебоксаров		
Пров.		Рябкин		
Нач.гр.		Рябкин		
Гл.спец.		Пиновский		
Н.контр.		Литвак		
Утв.		Сливак		

А1А 429.072

Распорка

Лит.	Масса	Масштаб
И	0,3	1:1

Лист | Листов 1

Лист 2,0 ГОСТ 19903-74
ОК 360В ГОСТ 16523-89

САНТЕХНИИПРОЕКТ

Ц 00194-15 35 Формат А4

Серия 5.904-75.94 выпуск 1-12

А1А 429.073

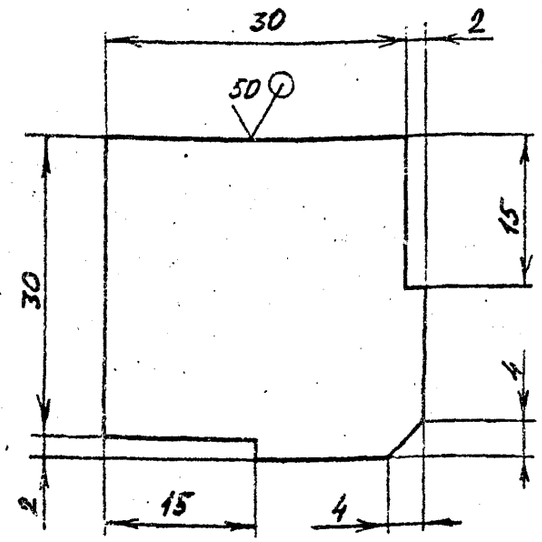

Неуказанные предельные отклонения размеров: $\pm \frac{t_2}{2}$

Изм.	Лист	№ докум.	Подп.	Дата
Разраб.				
Пров.				
Нач. гр.				
Гл. спец.				
Н. контр.				
Утв.		Сливак		

А1А 429.073

Накладка

Лит.	Масса	Масштаб
И	0,16	2:1

Лист | Листов 1

Лист 2,0 ГОСТ 19903-74 / ОК360В ГОСТ 16523-89

САНТЕХНИИПРОЕКТ

Формат А4

А1А 429.076

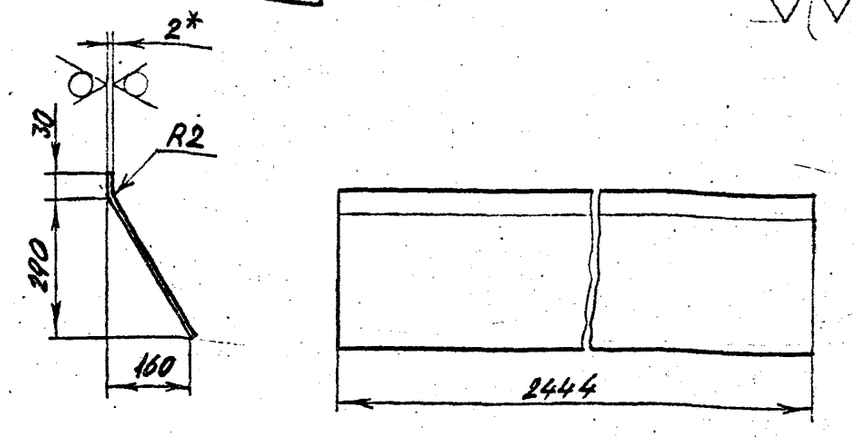

Неуказанные предельные отклонения размеров: h14; $\pm \frac{t_2}{2}$

Изм.	Лист	№ докум.	Подп.	Дата
Разраб.				
Пров.				
Нач. гр.				
Гл. спец.				
Н. контр.				
Утв.		Сливак		

А1А 429.076

Стенка

Лит.	Масса	Масштаб
И	13,5	1:10

Лист | Листов 1

Лист 2,0 ГОСТ 19903-74 / ОК360В ГОСТ 16523-89

САНТЕХНИИПРОЕКТ

Формат А4

Инв. № подл. | Подп. и дата | Взам. инв. № | Инв. № дубл. | Подп. и дата

Серия 5.904-75.94 Выпуск 1-12

А1А 429.077

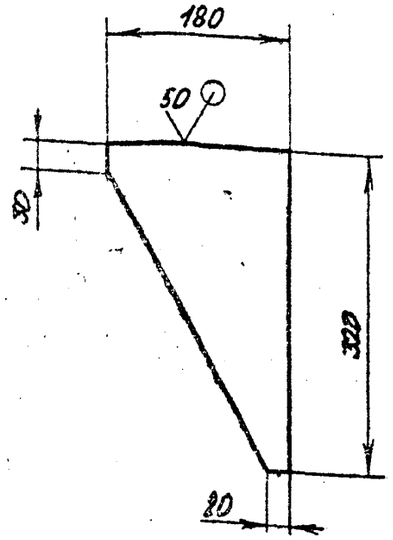

Неуказанные предельные отклонения размеров: $h14; \pm\frac{t_2}{2}$

Изм.	Лист	№ докум.	Подп.	Дата
Разраб.				
Пров.				
Нач.гр.				
Гл.спец.				
Н.контр.				
Утв.		Спивак		

А1А 429.077

Ребро

Лит.	Масса	Масштаб
И	0,7	1:5

Лист | Листов 1

Лист 3.0 ГОСТ 19903-74
ОК 360В ГОСТ 16523-89

САНТЕХНИИПРОЕКТ

Формат А4

А1А 429.082

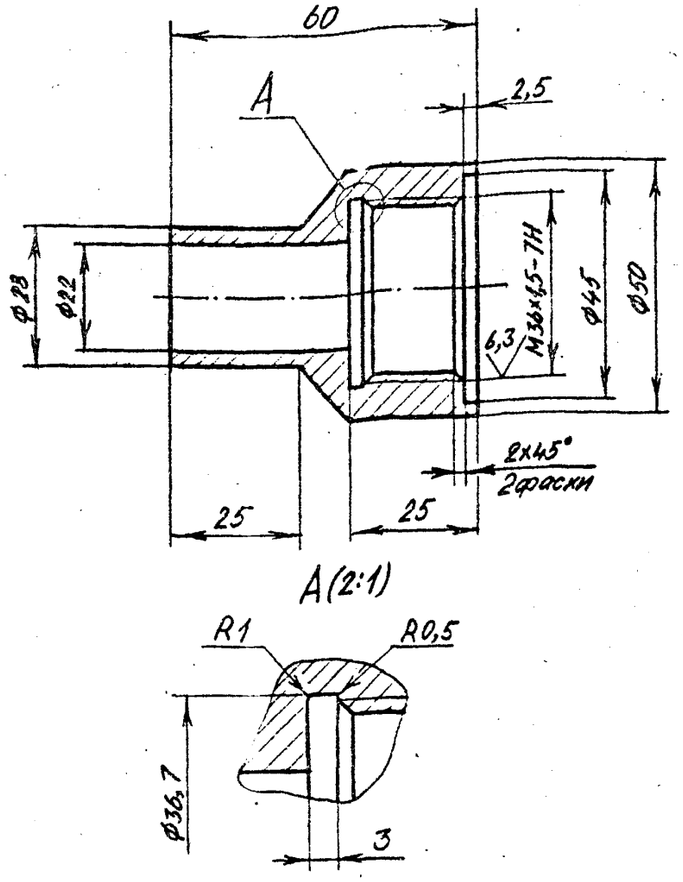

Неуказанные предельн. е отклонения размеров: $H14; h14; \pm\frac{t_2}{2}$

Изм.	Лист	№ докум.	Подп.	Дата
Разраб.				
Пров.				
Нач. гр.				
Гл.спец.				
Н.контр.				
Утв.		Спивак		

А1А 429.082

Бобышка

Лит.	Масса	Масштаб
И	0,45	1:1

Лист | Листов 1

Ст 3 ГОСТ 380-88

САНТЕХНИИПРОЕКТ

4.00194-13 37 Формат А4

Серия 5.904-75.94 выпуск 1-12

А1А 429 083

12,5

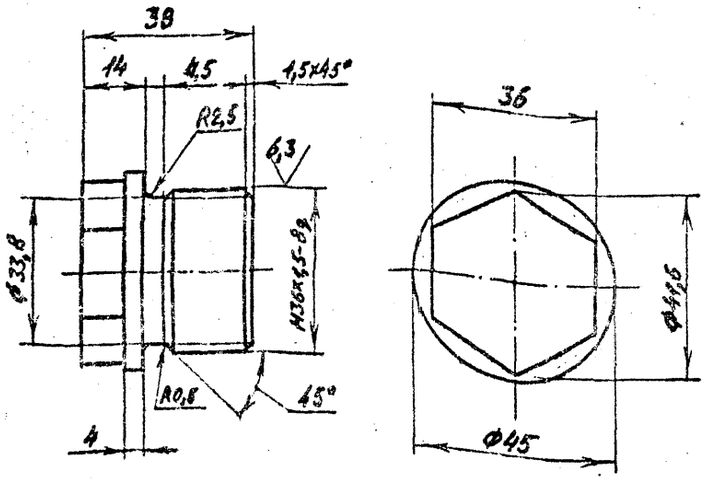

Неуказанные предельные отклонения размеров: $h14; \pm \frac{t_2}{2}$

Изм.	Лист	№ докум.	Подп.	Дата
Разраб.				
Пров.				
Нач. гр.				
Гл. спец.				
Н. контр.				
Утв.		Сливак		

А1А 429.083

Пробка

Лит.	Масса	Масштаб
И	0,25	1:1

Лист | Листов 1

Ст 3 ГОСТ 380-88

САНТЕХНИИПРОЕКТ

Формат А4

А1А 429 084

50

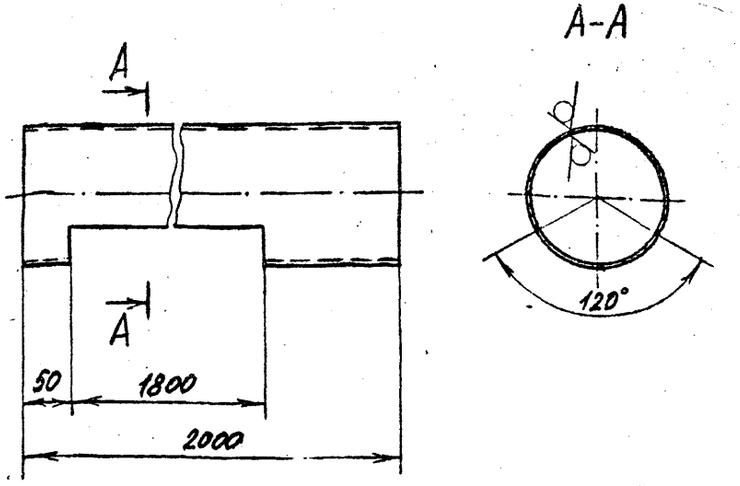

Неуказанные предельные отклонения размеров: $h14; \pm \frac{t_2}{2}$

Изм.	Лист	№ докум.	Подп.	Дата
Разраб.				
Пров.				
Нач. гр.				
Гл. спец.				
Н. контр.				
Утв.		Сливак		

А1А 429.084

Патрубок

Лит.	Масса	Масштаб
И	38,0	1:5

Лист | Листов 1

Труба 159×5 ГОСТ 8732-78 / Д ГОСТ 8731-87

САНТЕХНИИПРОЕКТ

Ц 00194-13 38 Формат А4

Серия 5.904-75.94 Выпуск 1-12

А1А 429.085

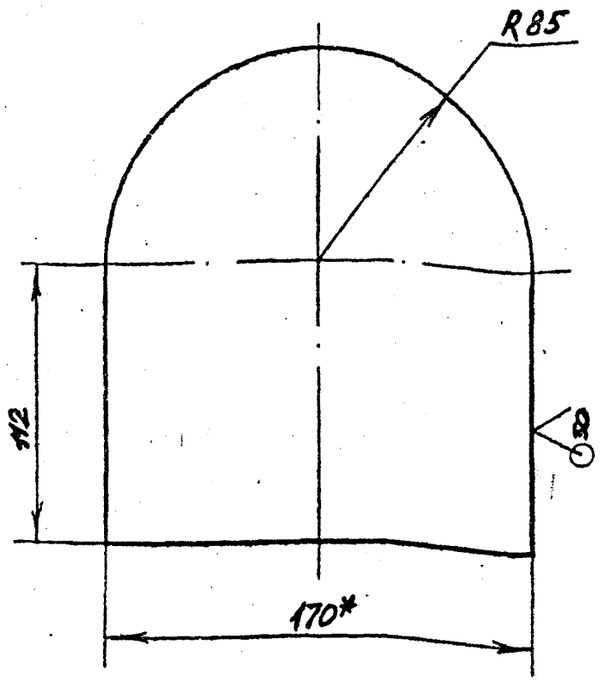

1.* Размер для справок.

2. $\pm \frac{t_2}{2}$

Изм.	Лист	№ докум.	Подп.	Дата
Разраб.				
Пров.				
Нач.гр.				
Гл.спец.				
Н.контр.				
Утв.		Спивак		

А1А 429.085

Лист опорный

Лит.	Масса	Масштаб
И	0,71	1:2

Лист | Листов 1

Лист 5,0 ГОСТ 19903-74 / Ст 3 ГОСТ 14637-89

САНТЕХНИИПРОЕКТ

Формат А4

А1А 429.104

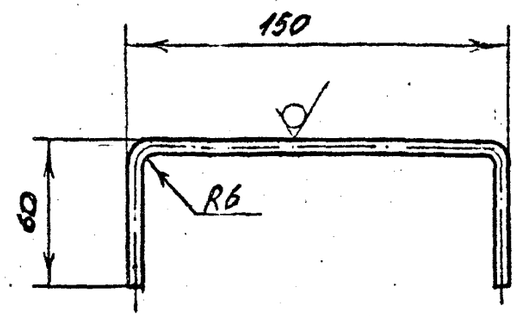

Неуказанные предельные отклонения размеров: $\pm \frac{t_2}{2}$

Изм.	Лист	№ докум.	Подп.	Дата
Разраб.				
Пров.				
Нач. гр.				
Гл.спец.				
Н.контр.				
Утв.		Спивак		

А1А 429.104

Ручка

Лит.	Масса	Масштаб
И	0,06	1:2

Лист | Листов 1

Круг 5,0 ГОСТ 2590-88 / Ст 3 ГОСТ 535-88

САНТЕХНИИПРОЕКТ

Ц 00194-13

Формат А4

Альбом 1.412

Серия 5.904-75.94

Формат	Зона	Поз.	Обозначение	Наименование	Кол.	Примечание
				Документация		
А4			А1А.429.090 СБ	Сборочный чертеж		
				Детали		
А4		1	А1А 429.091	Труба	1	
А4		2	А1А 429.092	Патрубок	1	
А4		3	А1А 429.093	Воронка	1	
А4		4	А1А 429.094	Кронштейн	4	
Б4		5	А1А 429.095	Крышка		
				Лист 2,0 ГОСТ 19903-74		
				ОК3608 ГОСТ 16523-89		
				Ф320-1,4	1	1,26кг
Б4		6	А1А 429.096	Заглушка		
				Лист 5,0 ГОСТ 19903-74		
				Ст 3 ГОСТ 14637-89		
				Ф170-1,0	1	0,9кг

Инв. № подл. | Подпись и дата | Взам. инв. № | Инв. № дубл. | Подпись и дата

Изм.	Лист	№ докум.	Подпись	Дата
Разраб.		Черкасов		
Пров.		Фрадкин		
Т.контр.		Фрадкин		
Гл.спец.		Гранавский		
Н. контр.		Литвак		
Утв.		Спивак		

А1А 429.090

Перелив

Лит.	Лист	Листов
		1

САНТЕХНИИПРОЕКТ

Форм. А4

А1А 429.090 СБ

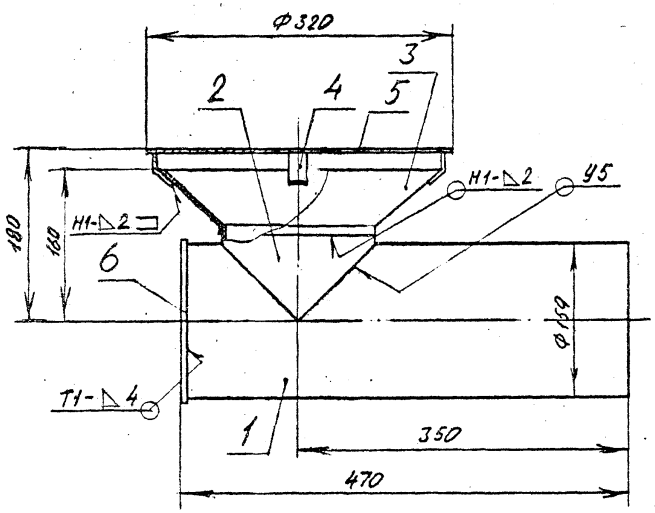

1. Размеры для справок.
2. Сварные швы Н1; Т1 по ГОСТ 5264-80, шов У5 по ГОСТ 16037-80

Изм.	Пист	№ докум.	Подпись	Дата
Разраб.		Черкасов		
Пров.		Фрадкин		
Т.контр.		Фрадкин		
Гл.спец.		Гранавский		
Н. контр.		Литвак		
Утв.		Спивак		

А1А 429.090 СБ

Перелив

Пит.	Масса	Масштаб
И	12,5	1:4
Пист	Листов 1	

Сантехниипроект

ЦИТП Копировал Ц.00194-13 40 Формат А4

Серия 5.904-75.94 Выпуск 1-12

Инв.№ подл. | Подп. и дата | Взам.инв.№ | Инв.№ дубл. | Подп. и дата

А1А 429 091

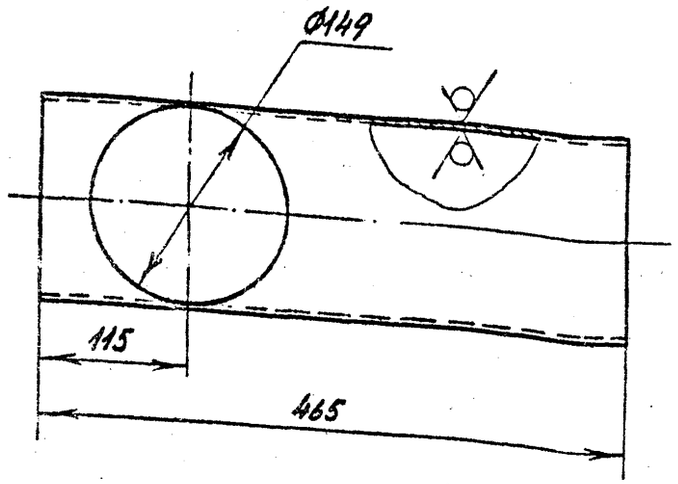

Неуказанные предельные отклонения размеров: H14; h14; $\pm\frac{t_2}{2}$

Изм.	Лист	№ докум.	Подп.	Дата
Разраб.		Чебоксаров		
Пров.		Фрадкин		
Нач.гр.		Фрадкин		
Гл. спец.		Грановский		
Н.контр.		Литвак		
Утв.		Спивак		

А1А 429.091

Труба

Лит.	Масса	Масштаб
И	8,1	1:4

Лист | Листов 1

Труба $\frac{159\times5\ ГОСТ\ 8732-78}{Д\ ГОСТ\ 8731-87}$

САНТЕХНИИПРОЕКТ

Формат А4

А1А 429 092

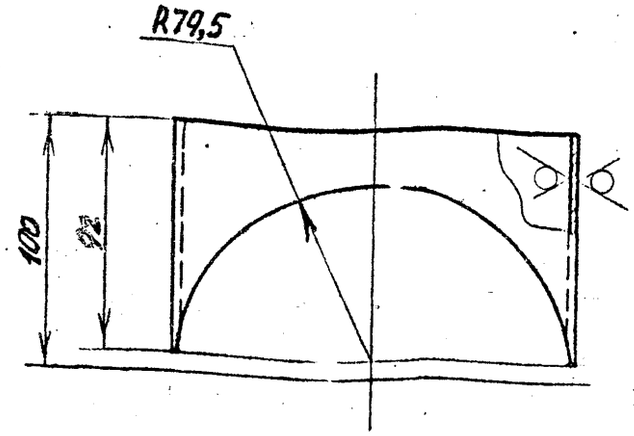

Неуказанные предельные отклонения размеров: $\pm\frac{t_2}{2}$

Изм.	Лист	№ докум.	Подп.	Дата
Разраб.		Чебоксаров		
Пров.		Фрадкин		
Нач. гр.		Фрадкин		
Гл. спец.		Грановский		
Н.контр.		Литвак		
Утв.		Спивак		

А1А 429.092

Патрубок

Лит.	Масса	Масштаб
И	1,2	1:2

Лист | Листов 1

Труба $\frac{159\times5\ ГОСТ\ 8732-78}{Д\ ГОСТ\ 8731-87}$

САНТЕХНИИПРОЕКТ

4.00194-13 41 Формат А4

Серия 5.904-75.94 Выпуск 1-12

А1А 429.093

50

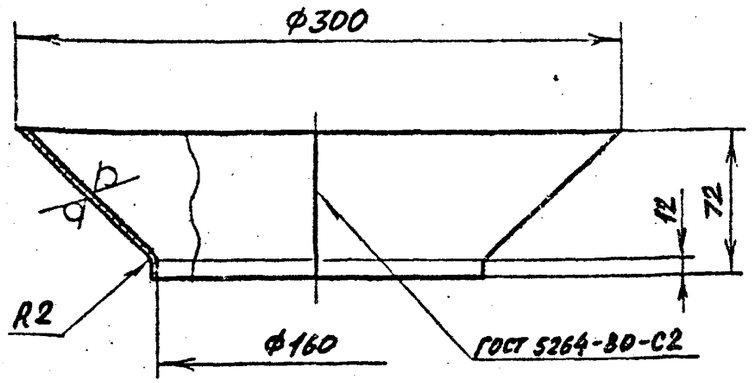

Неуказанные предельные отклонения размеров: H14; h14; $\pm \frac{t_2}{2}$

Изм.	Лист	№ докум.	Подп.	Дата
Разраб.		Чебоксаров		
Пров.		Фрадкин		
Нач.гр.		Фрадкин		
Гл.спец.		Грановский		
Н.контр.		Литвак		
Утв.		Спивак		

А1А 429.093

Воронка

Лит.	Масса	Масштаб
И	1,0	1:2,5
Лист	Листов 1	

Лист 2,0 ГОСТ 19903-74
ОК36ОВ ГОСТ 16523-89

САНТЕХНИИПРОЕКТ

Инв.№ подл. | Подп. и дата | Взам. инв.№ | Инв.№ дубл. | Подп. и дата

Формат А4

А1А 429.094

50

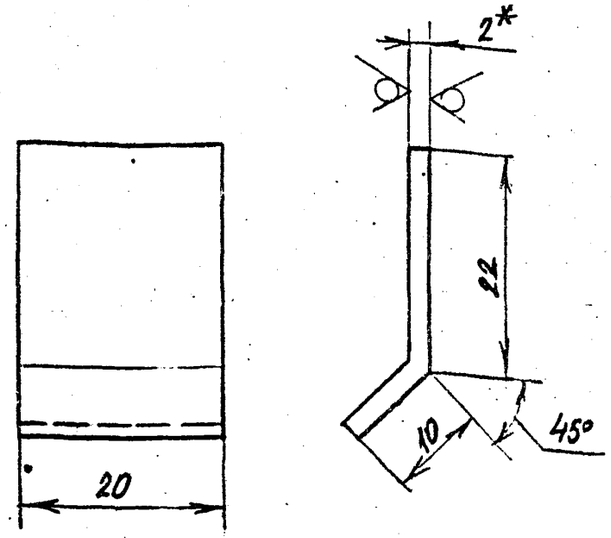

1* Размер для справок

2. h14; $\pm \frac{t_2}{2}$

Изм.	Лист	№ докум.	Подп.	Дата
Разраб.		Чебоксаров		
Пров.		Фрадкин		
Нач.гр.		Фрадкин		
Гл.спец.		Грановский		
Н.контр.		Литвак		
Утв.		Спивак		

А1А 429.094

Кронштейн

Лит.	Масса	Масштаб
И	0,01	2:1
Лист	Листов 1	

Лист 2,0 ГОСТ 19903-74
ОК36ОВ ГОСТ 16523-89

САНТЕХНИИПРОЕКТ

Инв.№ подл. | Подп. и дата | Взам. инв.№ | Инв.№ дубл. | Подп. и дата

Серия 5.904-75.94 Выпуск 1-12

Формат	Зона	Поз.	Обозначение	Наименование	Кол.	Примечание
				Документация		
А4			А1А 429.100 СБ	Сборочный чертеж		
				Детали		
А4		1	А1А 429.101	Полоса	4	
А4		2	А1А 429.102	Полоса	4	
Б4		3	А1А 429.103	Сетка		
				Сетка N1,6-0,5		
				ГОСТ 3826-82		
				$320_{-3,6} \times 600_{-4,4}$	1	0,07 кг
А4		4	А1А 429.104	Ручка	1	
				Стандартные изделия		
		5		Заклепка 2×8.011		
				ГОСТ 10300-80	16	

Изм.	Лист	№ докум.	Подп.	Дата
Разраб.	Чебоксаров			
Пров.	Фрадкин			
Нач. гр.	Фрадкин			
Н. контр.	Литвак			
Утв.	Спивак			

А1А 429.100

Фильтр сетчатый

Лит.	Лист	Листов
И		1

САНТЕХНИИПРОЕКТ

Форм. А4

А1А 429 100 СБ

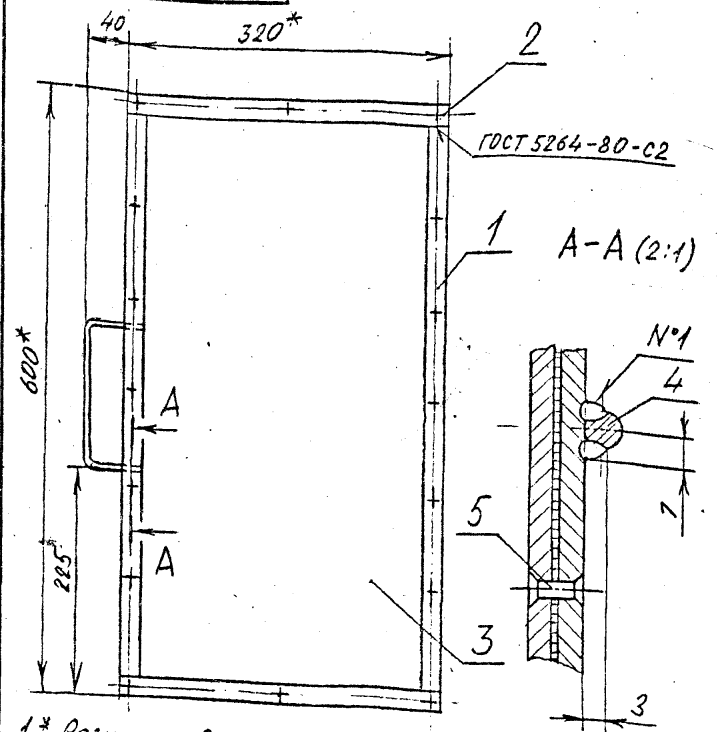

1.* Размеры для справок

2. $\pm \frac{t_2}{2}$

3. Сварный шов N°1 - сварка ручная дуговая

Изм.	Лист	№ докум.	Подпись	Дата
Разраб.				
Пров.	Фрадкин			
Нач. гр.	Фрадкин			
Гл. спец.	Гурновский			
Н. контр.	Литвак			
Утв.	Спивак			

А1А 429.100 СБ

Фильтр сетчатый

Лит.	Масса	Масштаб
И	1,7	1:4

Лист | Листов 1

СантехНИИпроект

ЦИТП

Копировал

Формат А4

Серия 5.904-75.-94 Выпуск 1-12

А4А 429 101

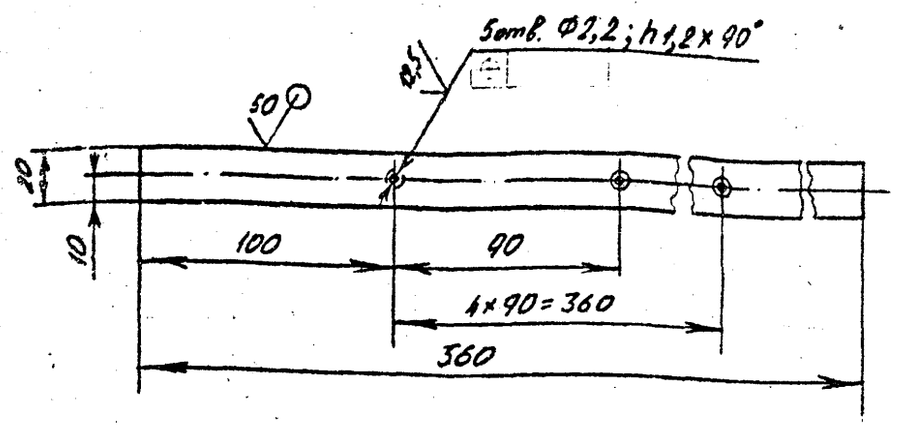

Неуказанные предельные отклонения размеров: $H14; h14; \pm\frac{t_2}{2}$

Изм.	Лист	№ докум.	Подпись	Дата	А1А 429.101			
Разраб.		Алексеров			Полоса	Лит.	Масса	Масштаб
Пров		Фрадкин				И	0,26	1:2
Т.контр.		Фрайкин				Лист	Листов 1	
Гл.спец.		Годновский						
Н. контр.		Литвак			Лист 3,0 ГОСТ 19903-74 / ОК 360В ГОСТ 16523-89	СантехНИИпроект		
Утв.		Спивак						

Подпись и дата | Инв. № дубл. | Взам. инв. № | Подпись и дата | Инв. № подл.

ЦИТП Копировал Формат А4

А4А 429 102

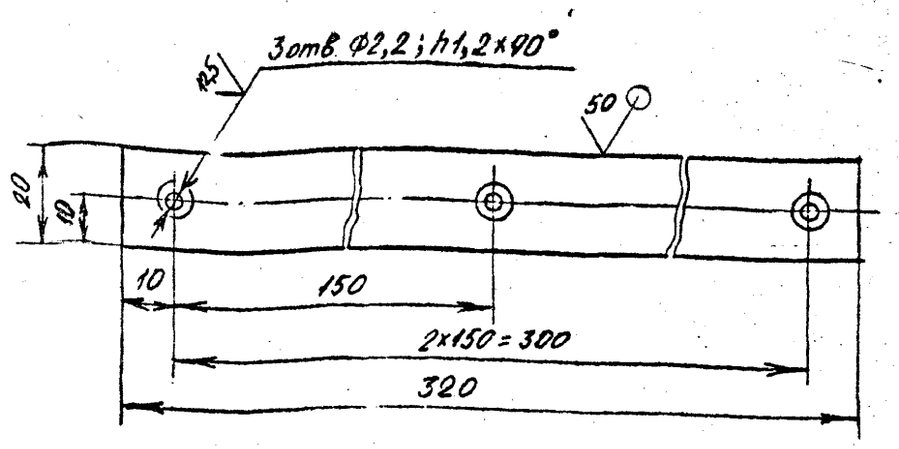

Неуказанные предельные отклонения размеров: $H14; h14; \pm\frac{t_2}{2}$

Изм.	Лист	№ докум.	Подпись	Дата	А1А 429.102			
Разраб.		Алексеров			Полоса	Лит.	Масса	Масштаб
Пров		Фрадкин				И	0,15	1:1.
Т.контр.		Фрайкин				Лист	Листов 1	
Гл.спец.		Годновский						
Н. контр.		Литвак			Лист 3,0 ГОСТ 19903-74 / ОК 360В ГОСТ 16523-89	СантехНИИпроект		
Утв.		Спивак						

Подпись и дата | Инв. № дубл. | Взам. инв. № | Подпись и дата | Инв. № подл.

ЦИТП Копировал Ц00.94-15 44 Формат А4

Серия 5.904-15, 94 Выпуск 1-12.

Формат	Зона	Поз.	Обозначение	Наименование	Кол.	Примечание
				Документация		
А4			А1А 429.110	Сборочный чертеж		
				Детали		
Б4		1	А1А 429.111	Пруток		
				Круг 10 ГОСТ 2590-88 / Ст 3 ГОСТ 535-88		
				L = 360-1,4	30	0,2 кг
Б4		2	А1А 429.112	Пруток		
				Круг 10 ГОСТ 2590-88 / Ст 3 ГОСТ 535-88		
				L = 2400-4,4	3	1,5 кг

Изм.	Лист	№ докум.	Подп.	Дата
Разраб.				
Пров.				
Нач.гр.				
Н.контр.				
Утв.	Спицын			

А1А 429.110

Решетка ходовая

Лит.	Лист	Листов
И		1

САНТЕХНИИПРОЕКТ

Инв.№ подл. | Подп. и дата | Взам.инв.№ | Инв.№ дубл. | Подп. и дата

Формат	Зона	Поз.	ОБОЗНАЧЕНИЕ	НАИМЕНОВАНИЕ	Кол.	Примечание
				Документация		
А4			А1А 429.120 СБ	Сборочный чертеж		
				Детали		
Б4		1	А1А 429.121	Пруток		
				Круг 10 ГОСТ 2590-88 / Ст 3 ГОСТ 535-88		
				L = 480-1,55	30	0,3 кг
Б4		2	А1А 429.122	Пруток		
				Круг 10 ГОСТ 2590-88 / Ст 3 ГОСТ 535-88		
				L = 2400-4,4	5	1,5 кг

Изм.	Лист	№ докум.	Подп.	Дата
Разраб.				
Пров.				
Нач.гр.				
Н.контр.				
Утв.	Спицын			

А1А 429.120

Решетка ходовая

Лит.	Лист	Листов
И		1

САНТЕХНИИПРОЕКТ

Серия 5.904-75.94 выпуск 1-12

А1А429. 110 СБ

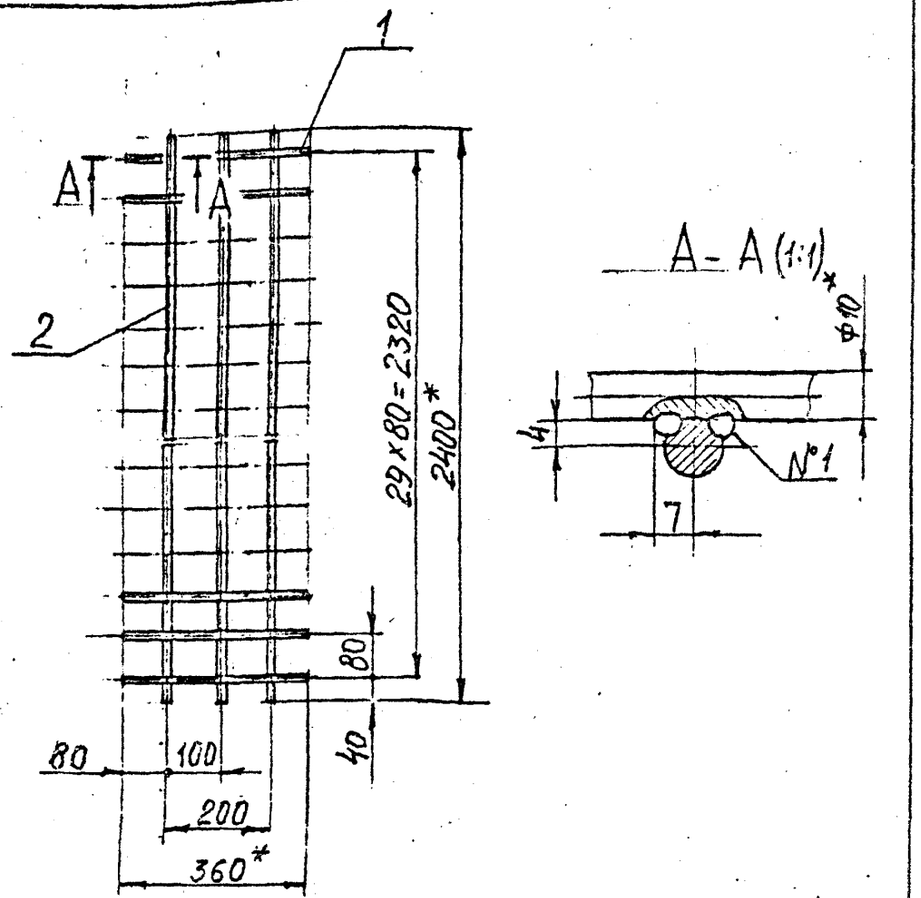

1. *Размеры для справок.
2. $\pm \frac{t_2}{2}$.
3. Сварной шов №1 - сварка ручная дуговая.

Изм.	Лист	№ докум.	Подп.	Дата	А1А429. 110 СБ		
Разраб.		Ямпольский			Решетка ходовая	Лит. И	Масса 10,5	Масштаб 1:10
Пров.		Лишвак				Лист	Листов 1
Нач. гр.		Лишвак					
Гл. спец.		Грановский					
Н. контр.		Фрескин					
Утв.		Спивак				САНТЕХНИИПРОЕКТ	

Формат: А4

А1А429. 120 СБ

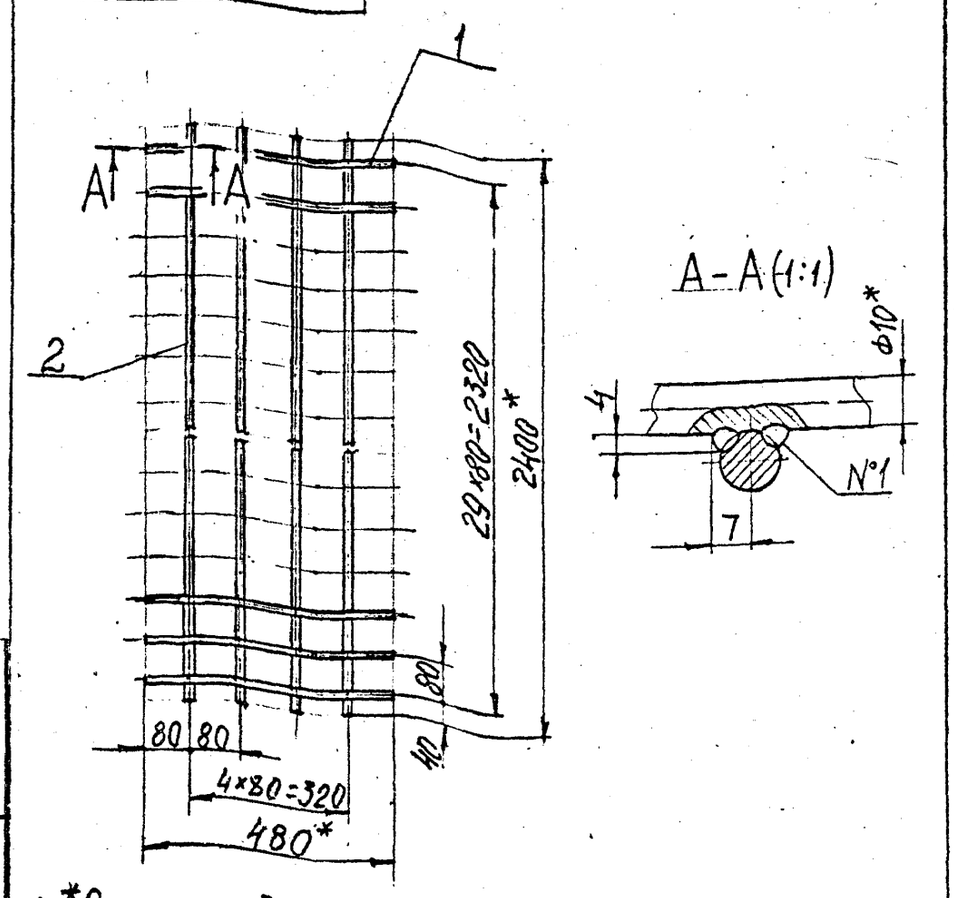

1. *Размеры для справок.
2. $\pm \frac{t_2}{2}$.
3. Сварной шов №1 - сварка ручная дуговая

Изм.	Лист	№ докум.	Подп.	Дата	А1А429. 120 СБ		
Разраб.		Ямпольский			Решетка ходовая	Лит. И	Масса 16,5	Масштаб 1:10
Пров.		Лишвак				Лист	Листов 1
Нач. гр.		Лишвак					
Гл. спец.		Грановский					
Н. контр.		Фрескин					
Утв.		Спивак				САНТЕХНИИПРОЕКТ	

Формат: А4

Инв. № подл. | Подп. и дата | Взам. инв. № | Инв. № дубл. | Подп. и дата

Серия 5.904-75.94 выпуск 1-12

Формат	Зона	Поз.	ОБОЗНАЧЕНИЕ	НАИМЕНОВАНИЕ	Кол.	Примечание
				Документация		
А4			А1А429. 130 СБ	Сборочный чертеж		
				Детали		
А4		1	А1А429. 131	Патрубок	1	
А4		2	А1А429. 132	Патрубок	5	
Б4		3	А1А429. 133	Заглушка		
				Лист 50 ГОСТ 19903-74		
				Ст 3 ГОСТ 14637-79		
				Ф 145-1,0	1	0,65 кг

Подп. и дата | Инв. № дубл. | Взам. инв. № | Подп. и дата | Инв. № подл.

Изм.	Лист	№ докум.	Подп.	Дата
Разраб.	Яковлевский			
Пров.	Лишвак			
Нач.гр.	Лишвак			
Н.контр.	Фразкин			
Утв.	Спивак			

А1А429.130

Коллектор

Лит.	Лист	Листов
11		1

САНТЕХНИИПРОЕКТ

Копировал Формат А4

Формат	Зона	Поз.	ОБОЗНАЧЕНИЕ	НАИМЕНОВАНИЕ	Кол.	Примечание
				Документация		
А4			А1А429. 140 СБ	Сборочный чертеж		
				Детали		
А4		1	А1А 429. 141	Стояк	1	
А4		2	А1А 429. 142	Патрубок	20	
				Стандартные изделия		
		3		Колпак 70		
				ГОСТ 8962-75	1	

Подп. и дата | Инв. № дубл. | Взам. инв. № | Подп. и дата | Инв. № подл.

Изм.	Лист	№ докум.	Подп.	Дата
Разраб.	Яковлевский			
Пров.	Лишвак			
Нач.гр.	Лишвак			
Н.контр.	Фразкин			
Утв.	Спивак			

А1А429. 140

Стояк коллектора

Лит.	Лист	Листов
11		1

САНТЕХНИИПРОЕКТ

Копировал 4.00194-13 47 Формат А4

А1А 429 130 СБ

Серия 5.904-75; 94 Выпуск 1-12

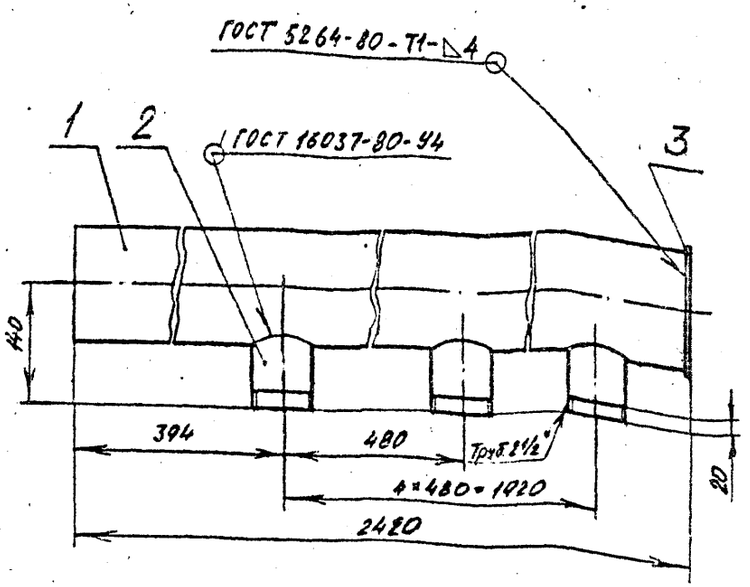

Размеры для справок.

Изм.	Лист	№ докум.	Подп.	Дата
Разраб.				
Пров.				
Нач. гр.				
Гл. спец.				
Н. контр.				
Утв.		Спизах		

А1А 429.130 СБ

Коллектор

Лит.	Масса	Масштаб
И	34,0	1:5
Лист	Листов 1	

САНТЕХНИИПРОЕКТ

Формат А4

А1А 429 131

(V)

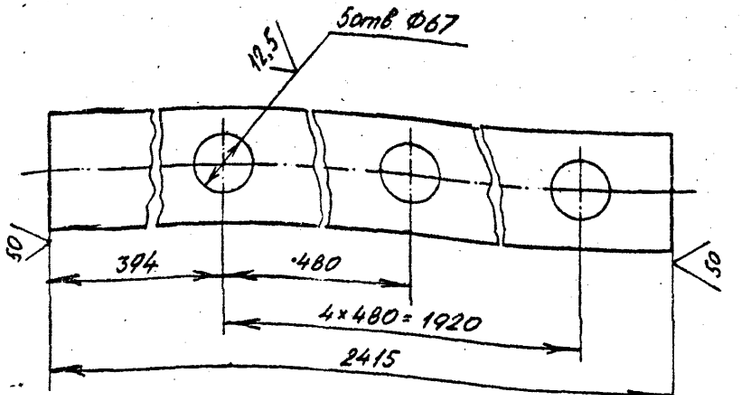

Неуказанные предельные отклонения размеров: $H14, h14, \pm\frac{t_2}{2}$

Изм.	Лист	№ докум.	Подп.	Дата
Разраб.				
Пров.				
Нач. гр.				
Гл. спец.				
Н. контр.				
Утв.				

А1А 429.131

Труба

Лит.	Масса	Масштаб
И	30,6	1:5
Лист	Листов 1	

Труба 133×4 ГОСТ 8732-78 / Д ГОСТ 8731-87

САНТЕХНИИПРОЕКТ

Инв.№ подл. | Подп. и дата | Взам.инв.№ | Инв.№ дубл. | Подп. и дата

Инв.№ подл. | Подп. и дата | Взам.инв.№ | Инв.№ дубл. | Подп. и дата

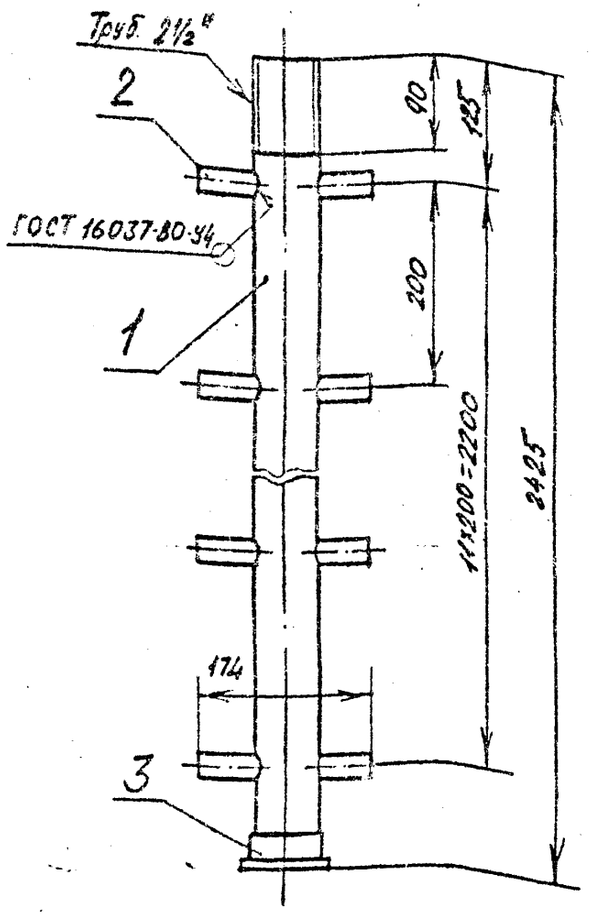

Размеры для справок.

Изм.	Лист	№ докум.	Подп.	Дата
Разраб.		Чебыкорав		
Пров.				
Нач. гр.				
Гл. спец.				
Н. контр.				
Утв.		Спивак		

А1А 429.140 СБ

Стояк коллектора

Лит.	Масса	Масштаб
И	19,2	1:5
Лист	Листов 1	

САНТЕХНИИПРОЕКТ

Формат А4

50 V (V)

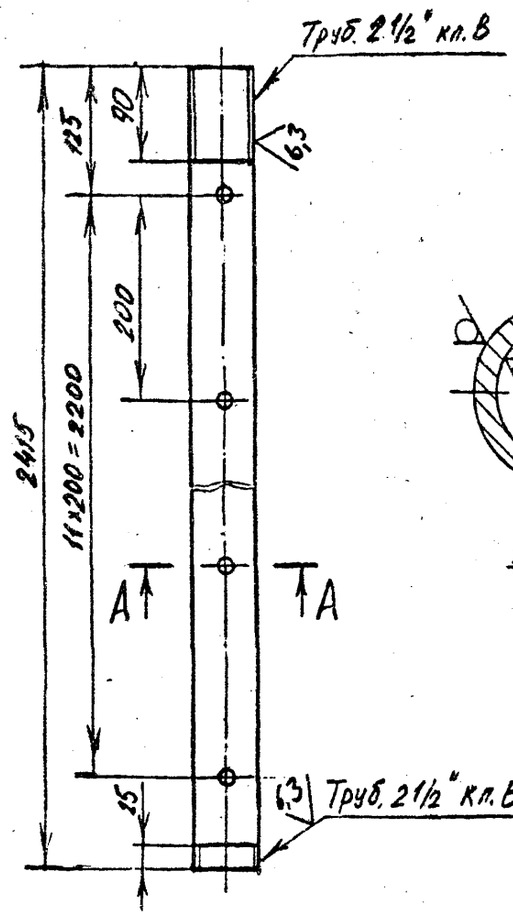

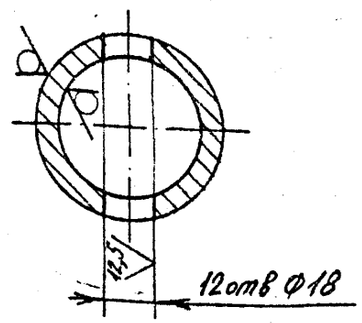

Неуказанные предельные отклонения размеров: $H14, h14, \pm\frac{IT}{2}$

Изм.	Лист	№ докум.	Подп.	Дата
Разраб.		Чебыкорав		
Пров.		Гридин		
Нач. гр.		Гридин		
Гл. спец.		Гридин		
Н. контр.		Гридин		
Утв.		Спивак		

А1А 429.141

Стояк

Труба 65×4 ГОСТ 3262-75

Лит.	Масса	Масштаб
И	17,2	1:5
Лист	Листов 1	

САНТЕХНИИПРОЕКТ

серия 5.904-75;94 выпуск 1-12

А1А 429 132

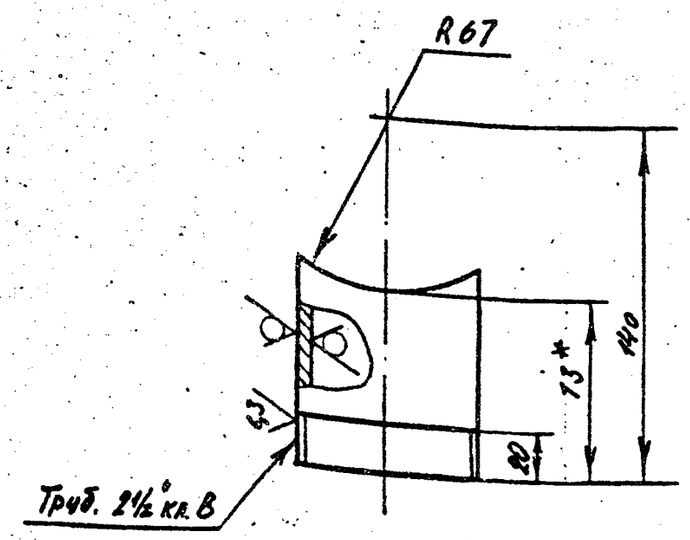

1.* Размер для справок.

2. $\pm \frac{t_2}{2}$

Изм.	Лист	№ докум.	Подп.	Дата
Разраб.		Чебоксаров		
Пров.		Фрадкин		
Нач. гр.		Фрадкин		
Гл. спец.		Грановский		
Н. контр.		Литвак		
Утв.		Спивак		

А1А 429.132

Патрубок

Лит.	Масса	Масштаб
И	0,53	1:2

Лист | Листов 1

Труба 65×4 ГОСТ 3262-75

САНТЕХНИИПРОЕКТ

Формат А4

А1А 429 142

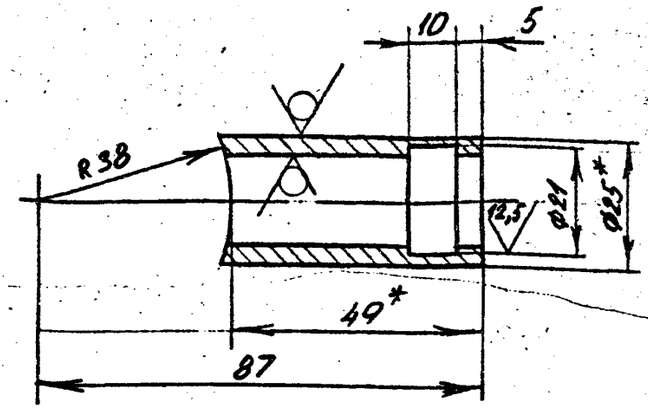

1.* Размеры для справок.

2. Н14; $\pm \frac{t_2}{2}$.

Изм.	Лист	№ докум.	Подп.	Дата
Разраб.		Чебоксаров		
Пров.		Фрадкин		
Нач. гр.		Фрадкин		
Гл. спец.		Грановский		
Н. контр.		Литвак		
Утв.		Спивак		

А1А 429.142

Патрубок

Лит.	Масса	Масштаб
И	0,1	1:1

Лист | Листов 1

Труба 25×3,5 ГОСТ 8732-78 / Д ГОСТ 8731-87

САНТЕХНИИПРОЕКТ

4.00194-13 50 Формат А4

Серия 5.904-75.94 выпуск 1-12

Формат	Зона	Поз.	ОБОЗНАЧЕНИЕ	НАИМЕНОВАНИЕ	Кол.	Примечание
				Документация		
А4			А1А 429.150 СБ	Сборочный чертеж		
				Детали		
А4		1	А1А 429.151	Седло	1	
А4		2	А1А 429.152	Хомут	1	

Изм.	Лист	№ докум.	Подп.	Дата
Разраб.		Чебоксаров		
Пров.		Фрадкин		
Нач.гр.		Фрадкин		
Н.контр.		Литвак		
Утв.		Сливак		

А1А 429.150

Хомут

Лит.	Лист	Листов
И		1

САНТЕХНИИПРОЕКТ

Копировал

Формат А4

А1А 429 150 СБ

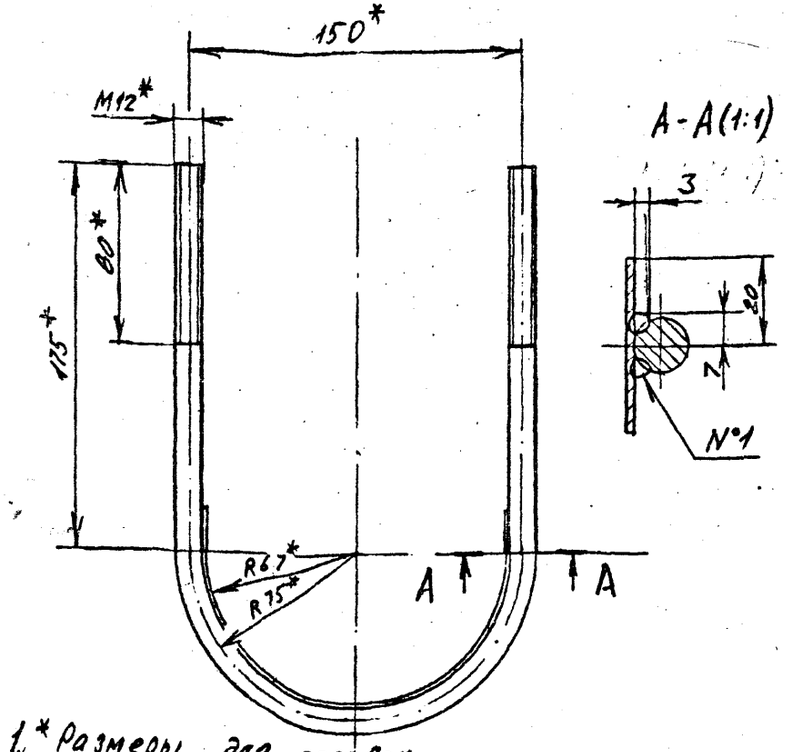

1. * Размеры для справок
2. $\pm \frac{t_2}{2}$
3. Сварный шов N°1 - сварка ручная дуговая

Изм.	Лист	№ докум.	Подпись	Дата
Разраб.		Чебоксаров		
Пров.		Фрадкин		
Нач. гр.		Фрадкин		
Гл. спец.		Грановский		
Н. контр.		Литвак		
Утв.		Сливак		

А1А 429.150 СБ

Хомут

Лит.	Масса	Масштаб
И	0,5	1:2

Лист	Листов 1

СантехНИИпроект

ЦИТП

Копировал

Формат А4

Серия 5.904-73.94 Выпуск 1-12

Инв.№ подл. | Подп. и дата | Взам.инв.№ | Инв.№ дубл. | Подп. и дата

А1А 429.151

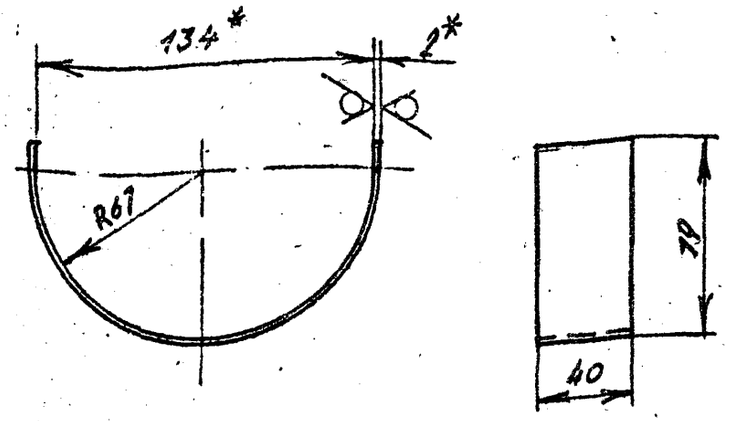

1.* Размеры для справок.

2. h14; $\pm\frac{t_2}{2}$.

Изм.	Лист	№ докум.	Подп.	Дата
Разраб.		Чебоксаров		
Пров.		Фрадкин		
Нач.гр.		Фрадкин		
Гл. спец.		Грановский		
Н.контр.		Литвак		
Утв.		Спивак		

А1А 429.151

Седло

Лит.	Масса	Масштаб
И	0,06	1:2

Лист | Листов 1

Лист 2,0 ГОСТ 19903-74 / ОК360В ГОСТ 16523-89

САНТЕХНИИПРОЕКТ

Формат А4

А1А 429.152

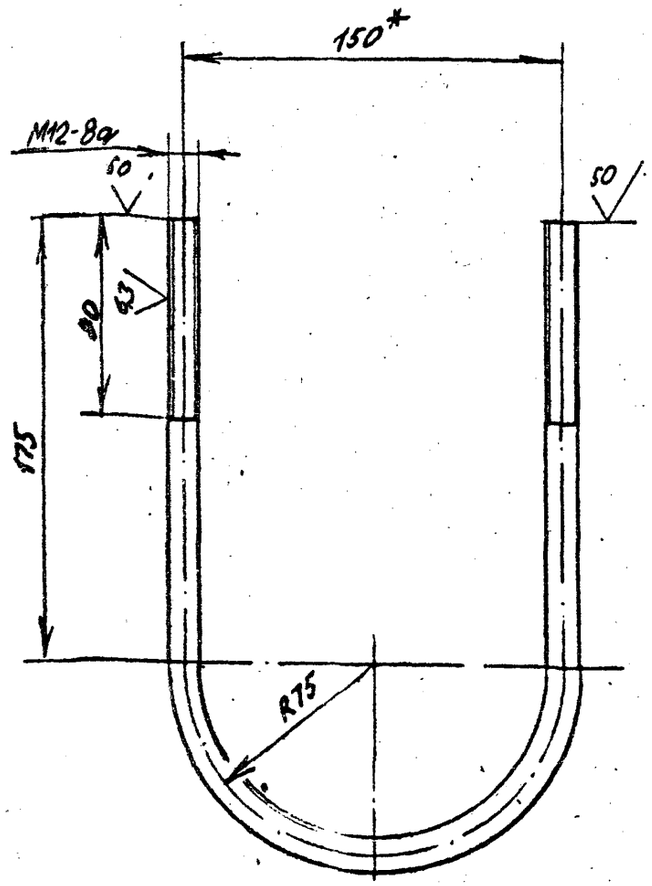

1.* Размер для справок

2. $\pm\frac{t_1}{2}$

Изм.	Лист	№ докум.	Подп.	Дата
Разраб.		Чебоксаров		
Пров.		Фрадкин		
Нач.гр.		Фрадкин		
Гл.спец.		Грановский		
Н.контр.		Литвак		
Утв.		Спивак		

А1А 429.152

Хомут

Лит.	Масса	Масштаб
И	0,3	1:2

Лист | Листов 1

Круг 12 ГОСТ 2590-88 / Ст 3 ГОСТ 535-88

САНТЕХНИИПРОЕКТ

4.00194-13 52 Формат А4

Серия 5.904-75.94 выпуск 1-12

Формат	Зона	Поз.	Обозначение	Наименование	Кол.	Примечание
				Документация		
А3			А1А 430.000 СБ	Сборочный чертеж		
А3			А1А 429.000-ТО	Техническое описание		
				Сборочные единицы		
А4		1	А1А 421.040-01	Решетка ограждающая	2	выпуск 1-5
А4		2	А1А 430.010	Корпус секции	1	
А4		3	А1А 430.050	Сектор	1	
		4	-01	Сектор	1	
А4		5		Дверь неутепленная		
				Дс 0,9×0,4 Серия 5.904-4	1	Тип конструкции
				Стандартные изделия		
				Болты ГОСТ 7798-70		
		6		М6-6g×25.36		
		7		М10-6g×35.36		
				Гайки ГОСТ 5915-70		
		8		М6-6Н.5		
		9		М10-6Н.5		

Изм.	Лист	№ докум.	Подп.	Дата
Разраб.		Федоскоров		
Пров.		Фрадкин		
Нач.гр.		Фрадкин		
Н.контр.		Литвак		
Утв.		Спивак		

А1А 430.000

Секция оросительная для приточной камеры 2ПК63

Лит.	Лист	Листов
И	1	2

САНТЕХНИИПРОЕКТ

Копировал Формат А4

Подп. и дата | Инв. № дубл. | Взам. инв. № | Подп. и дата | Инв. № подл.

ГЕНИИ, Сантехнипроект зак. 23 тир. 1000

Формат	Зона	Поз.	Обозначение	Наименование	Кол.	Примечание
				Материалы		
		10		Пластина 1Н-I-ТМКЩ-М-3		
				ГОСТ 7338-90	3,0	кг

Изм.	Лист	№ докум.	Подп.	Дата

А1А 430.000

Лист 2

Копировал 400194-13 53 Формат А4

Серия 5.904-75.84 Выпуск 1-12

А1А 430 000 СБ

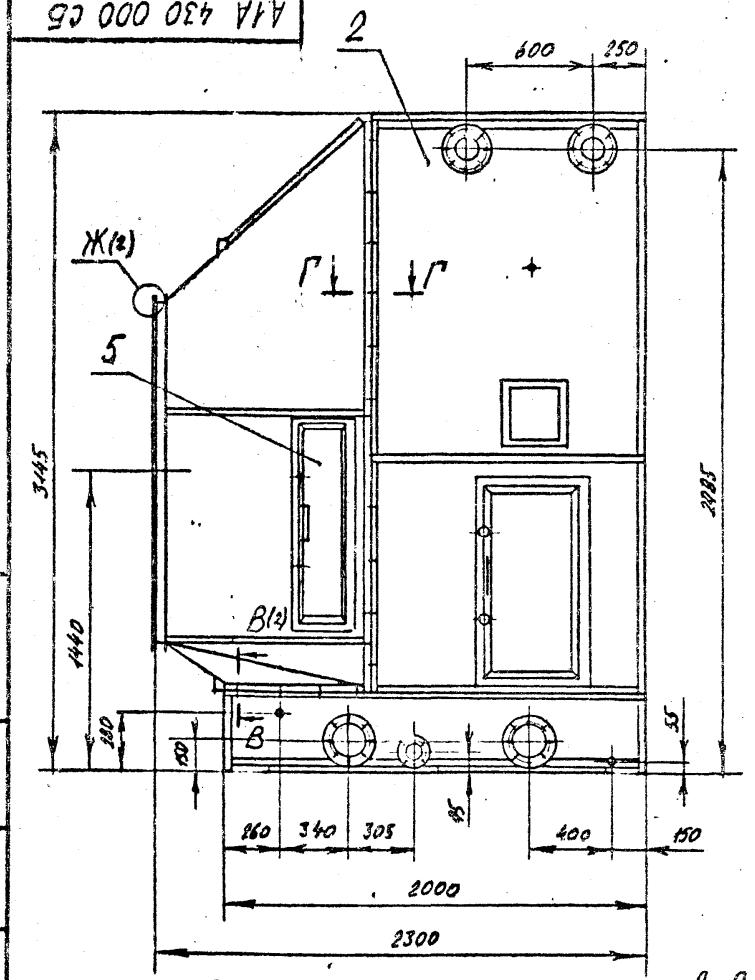

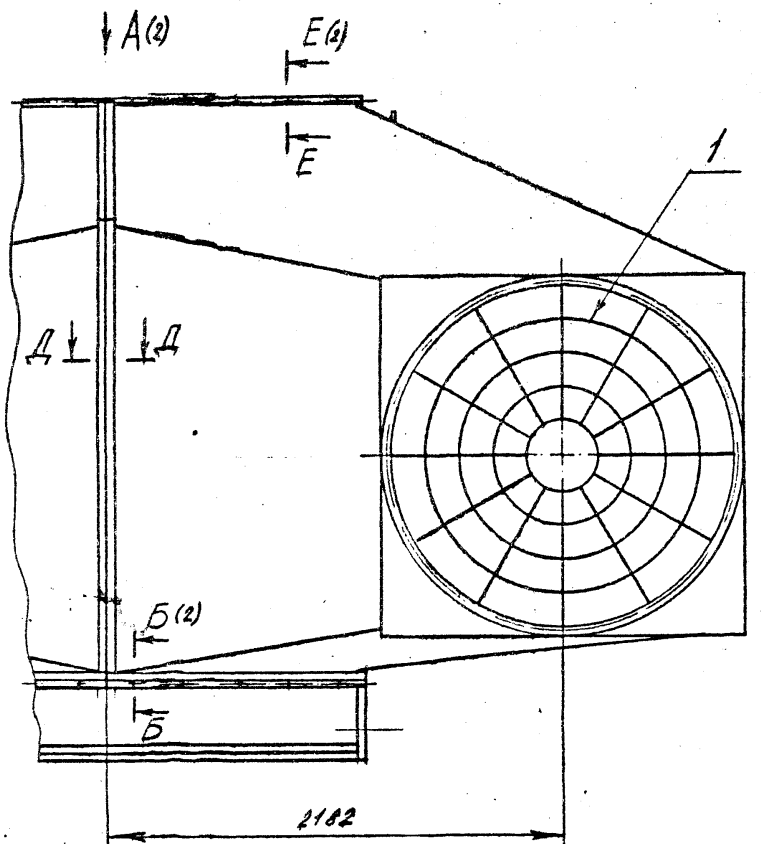

1. Размеры, кроме обозначенных знаком *, для справок
2. Н14; $\pm\frac{t_2}{2}$

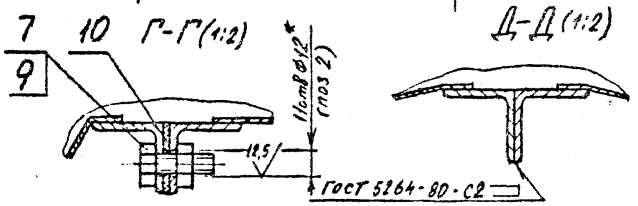

Изм	Лист	№ докум.	Подп	Дата
Разраб.		Федосеев		
Пров.		Фрадкин		
Нач. гр.		Фрадкин		
Гл. спец.		Грановский		
Н. контр.		Литвак		
Утвердил		Спивак		

А1А 430, 000 СБ

Секция оросительная для приточной камеры 2ПК63

Лит.	Масса	Масштаб
И	2435	1:20

Лист 1 Листов 2

Сантех НИИпроект

Копировал Ц00194-13 54 Формат А3

А1А 430 000 СБ

Серия 5.904-75.84 выпуск 1-12

А (1)

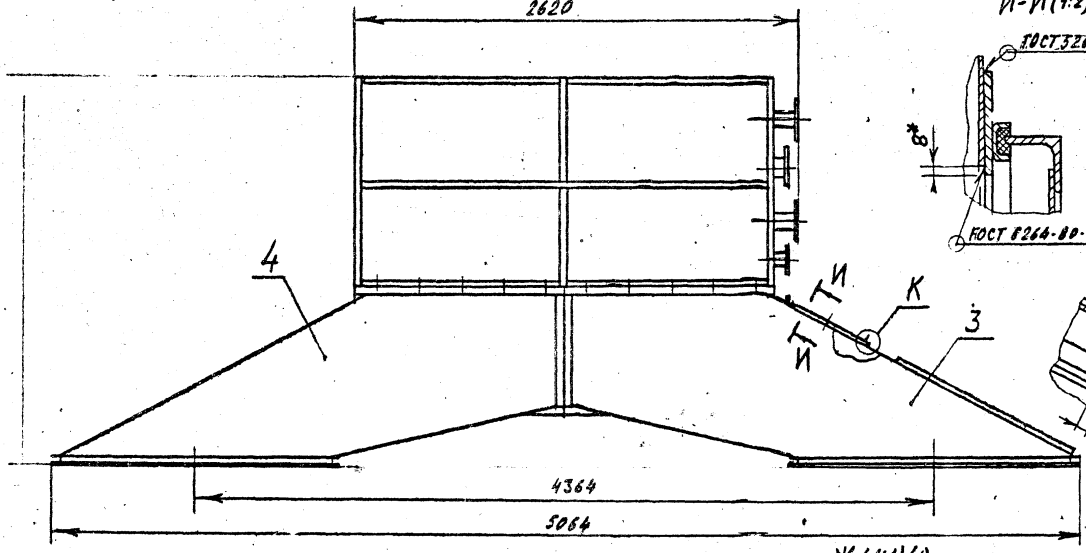

И-И (1:2)

К (1:2)

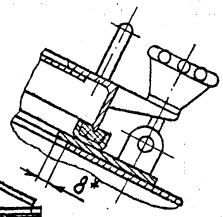

Ж (1:1) (1)

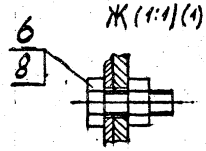

Б-Б (1:2) (1)

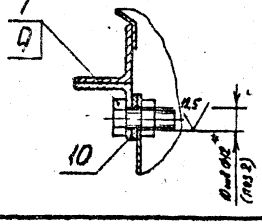

В-В (1:2) (1)

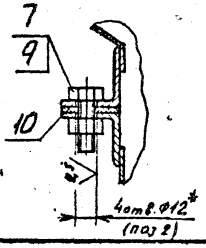

Е-Е (1:2) (1)

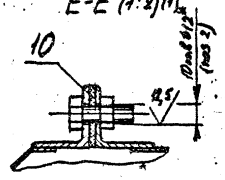

Изм.	Лист	№ докум.	Подп.	Дата

А1А 430.000 СБ

Лист 2

Копировал

Ц 00194-19 55 Формат А3

Серия 5.904-75, 94 Выпуск 1-12

Формат	Зона	Поз.	Обозначение	Наименование	Кол.	Примечание
				Документация		
А3			А1А 430.010 СБ	Сборочный чертеж		
				Сборочные единицы		
А4		1	А1А 429.060	Поддон	1	
А4		2	А1А 429.110	Решетка ходовая	1	
А4		3	А1А 429.120	Решетка ходовая	1	
А4		4	А1А 429.130	Коллектор	2	
А4		5	А1А 429.140	Стояк коллектора	10	
А4		6	А1А 429.150	Хомут	4	
А4		7	А1А 430.020	Панель передняя	1	
А4		8	А1А 430.030	Панель задняя	1	
А4		9	А1А 430.040	Панель верхняя	1	
А4		10	АБЕ006.000 -03	Блок сепараторов	6	Выпуск 1-35
А4		11	А12А 130.000	Форсинка	240	Выпуск 1-35
А4		12	А14М 055.000	Окно смотровое	1	Выпуск 1-35
А4		13		Дверь неутепленная		
				дс 0,9×04 Серия 5.904-4	1	Тип конструкции

Инв.№ подл. | Подп. и дата | Взам. инв.№ | Инв.№ дубл. | Подп. и дата

Изм.	Лист	№ докум.	Подп.	Дата
Разраб.	Чебатаров			
Пров.	Ягодкин			
Нач.гр.	Ягодкин			
Н.контр.	Липвак			
Утв.	Спивак			

А1А 430.010

Корпус секции

Лит.	Лист	Листов
Н	1	3

САНТЕХНИИПРОЕКТ

Копировал Формат А4

Формат	Зона	Поз.	Обозначение	Наименование	Кол.	Примечание
				Детали		
А4		14	А1А 429.011	Сепаратор входной	70	
		15	-01	Сепаратор входной	2	
А4		16	А1А 429.012	Гребенка	2	
А4		17	А1А 429.013	Пластина	4	
А4		18	А1А 429.014	Шайба	48	
		19	-01	Шайба	8	
А4		20	А1А 429.015	Шайба	48	
		21	-01	Шайба	8	
А4		22	А1А 429.016	Манжета	240	
А4		23	А1А 429.017	Патрубок	3	
А4		24	А1А 429.018	Перекладина	2	
А4		25	А1А 429.019	Перекладина	1	
		26	-01	Перекладина	1	
А4		27	А1А 429.021	Труба	4	
		28	-01	Труба	4	
Б4		29	А1А 429.022	Пластина		
				Лист 2.0 ГОСТ 19903-74 ОК360В ГОСТ 16523-89		
				170-1×2444-4,4	2	6,5 кг
Б4		30	А1А 429.023	Пластина		
				Лист 2.0 ГОСТ 19903-74 ОК360В ГОСТ 16523-89		
				50-1,6 × 50-1,6	4	0,04 кг
А4		31	А1А 429.024	Перекладина	2	
А4		32	А1А 429.025	Хомут	10	

Инв.№ подл. | Подп. и дата | Взам. инв.№ | Инв.№ дубл. | Подп. и дата

Изм.	Лист	№ докум.	Подп.	Дата

А1А 430.010 Лист 2

Копировал 4.00194-13 56 Формат А4

Форма 1а ГОСТ 2.108-68

Выпуск 1.12
Серия 5.904-75.94

Формат	Зона	Поз.	ОБОЗНАЧЕНИЕ	НАИМЕНОВАНИЕ	Кол.	Примечание
				Стандартные изделия		
		33		Болт М10-6g×35.36		
				ГОСТ 7798-70	192	
				Гайки ГОСТ 5915-70		
		34		М10-6Н.5	192	
		35		М12-6Н.5	16	
		36		Шайба 10.02		
				ГОСТ 10906-78	120	
		37		Контргайка 70		
				ГОСТ 8968-75	10	
		38		Муфта 70		
				ГОСТ 8966-75	10	
		39		Фланец 1-125-16		
				ГОСТ 12820-80	2	
				Прочие изделия		
		40		Светильник		
				НСП 02×60/Р 5303		
				ТУ ОЛФ 535041-70	3	

Подп. и дата | Инв. № дубл. | Взам. инв. № | Подп. и дата | Инв. № подл.

Изм.	Лист	№ докум.	Подп.	Дата

А1А 430.010

Лист 3

Копировал Формат А4

Формат	Зона	Поз.	ОБОЗНАЧЕНИЕ	НАИМЕНОВАНИЕ	Кол.	Примечание
				Документация		
А3			А1А 430.020 СБ	Сборочный чертеж		
				Детали		
А4		1	А1А 429.012	Гребенка	1	
А4		2	А1А 429.031	Планка	1	
А4		3	А1А 429.032-01	Планка	2	
Б4		4	А1А 429.033	Планка		
				Уголок 35×35×3 ГОСТ 8509-86 / Ст 3 ГОСТ 535-88		
				L=2709-5,4	1	4,34кг
А4		5	А1А 429.034-05	Ребро	1	
А4		6	А1А 430.021	Стенка	1	

Подп. и дата | Инв. № дубл. | Взам. инв. № | Подп. и дата | Инв. № подл.

Изм.	Лист	№ докум.	Подп.	Дата
Разраб.		Чебоксаров		
Пров.		Фрадкин		
Нач. гр.		Фрадкин		
Н. контр.		Лятвак		
Утв.		Спивак		

А1А 430.020

Панель передняя

Лит.	Лист	Листов
И		1

САНТЕХНИИПРОЕКТ

Копировал Ц.00194-13 57 Формат А4

Серия 5.904-75.94 Выпуск 1-12

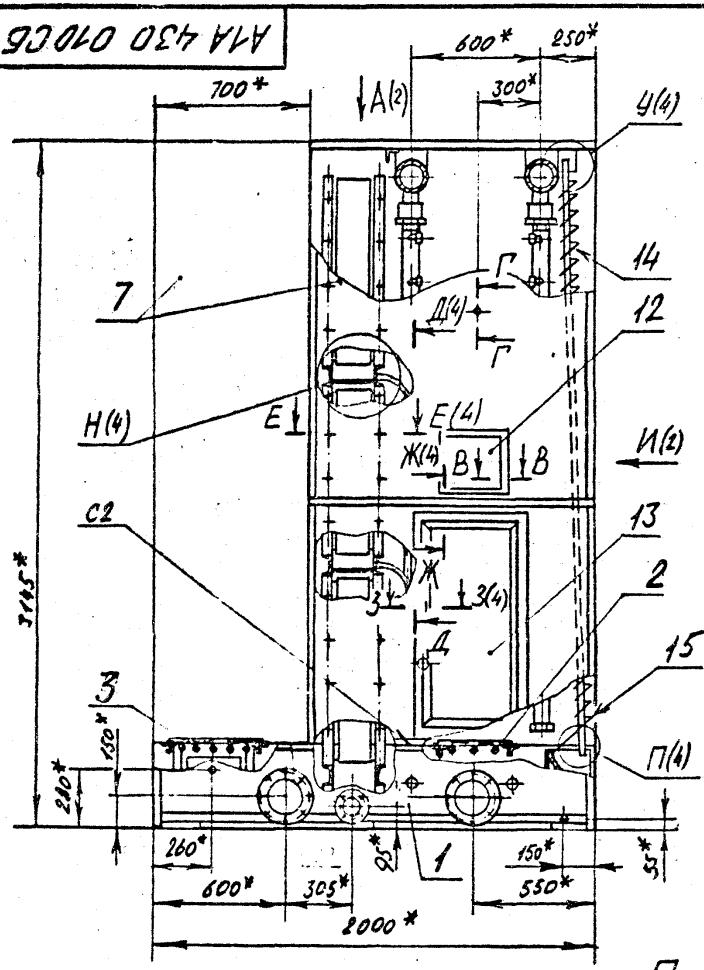

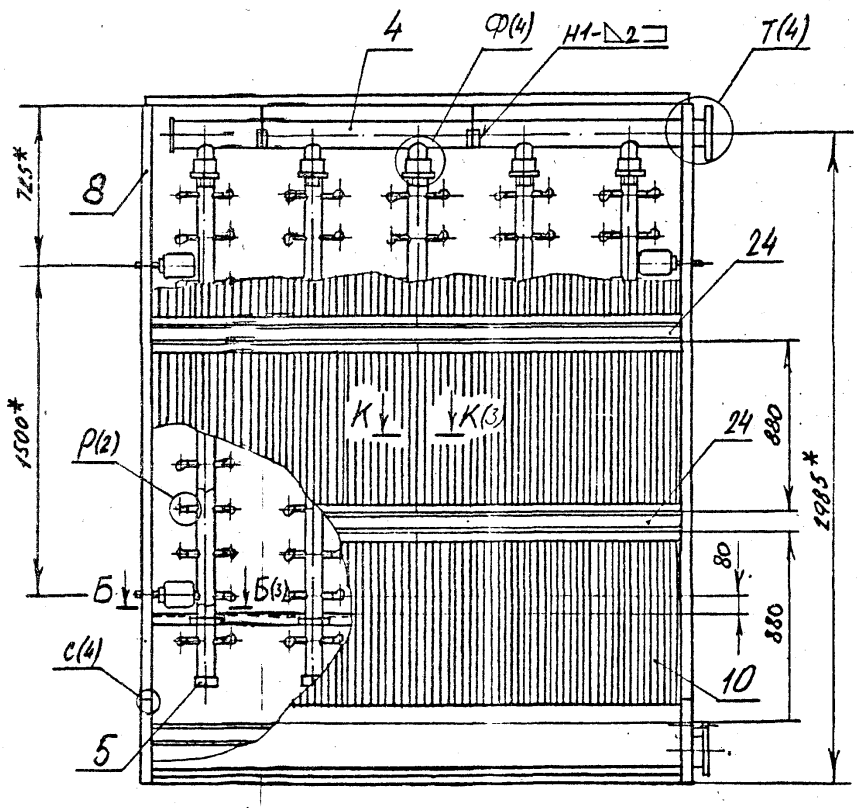

1.* Размеры для справок

2. ± t/2

3 Сварные швы по ГОСТ 5264-80

В-В (1:1)

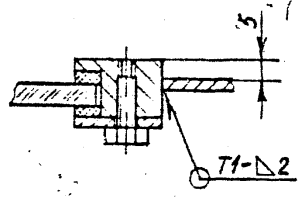

Г-Г (1:2)

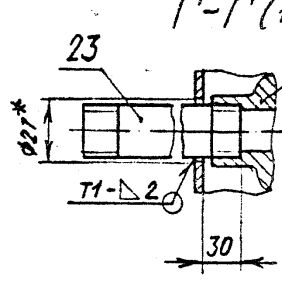

						А1А 430.010СБ	
Изм.	Лист	№ докум.	Подп.	Дата			
Разраб.		Чебоксаров			Корпус секции	Лит. / Масса / Масштаб	
Пров.		Фрайкин				И / 1950 / 1:20	
Нач. гр.		Фрайкин				Лист 1 / Листов 4	
Гл. спец.		Гриновский					
Н. контр.		Литвак				САНТЕХНИИПРОЕКТ	
Утвердил		Спивак					

Копировал Ц.00184-19 58 Формат А3

474 430. 070 СБ

Серия 5.904-75. 94 Выпуск 1-12

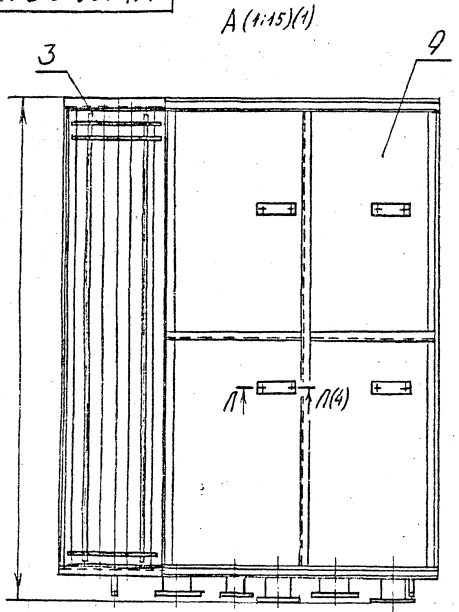

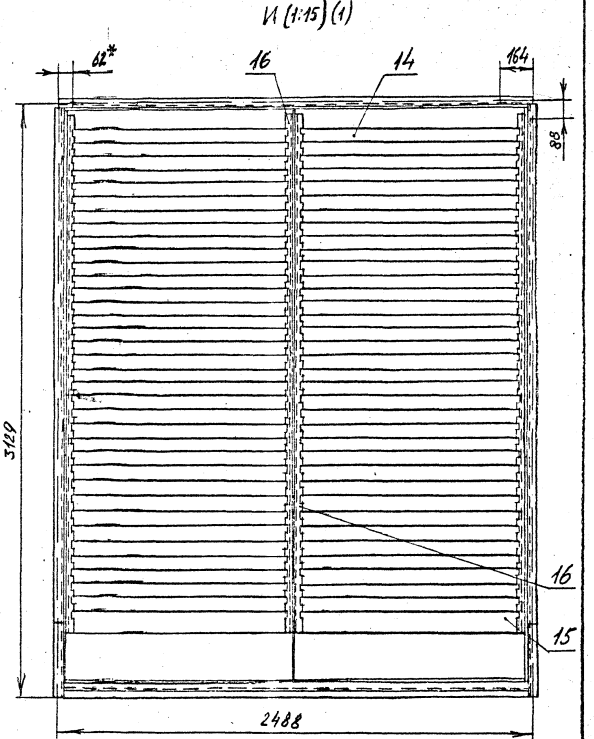

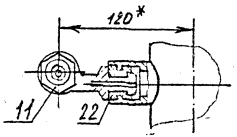

Инв.№ подл. | Подп. и дата | Взам.инв.№ | Инв.№ дубл. | Подп. и дата

Изм.	Лист	№ докум.	Подп.	Дата	474 430. 070 СБ	Лист 2

4.00194-13 ЭЧ Формат А3

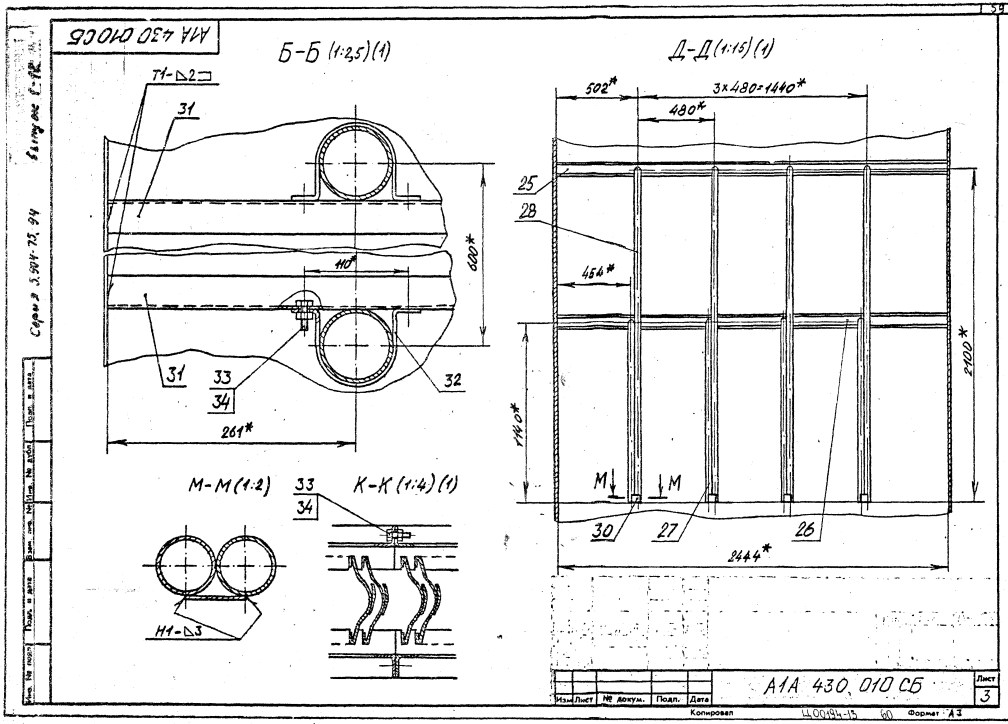
А1А 430 010СБ
Б-Б (1:2,5)(1)
Т1-△2□
31
31
33
34
32
110*
600*
261*
М-М (1:2)
Н1-△3
33
34
К-К (1:4)(1)
Д-Д (1:15)(1)
502*
3×480=1440*
480*
25
28
454*
1140*
2100*
М
М
30
27
26
2444*
Изм. Лист № докум. Подп. Дата
А1А 430, 010 СБ
Лист 3
Копировал
Формат А3

А1А 430 010СБ

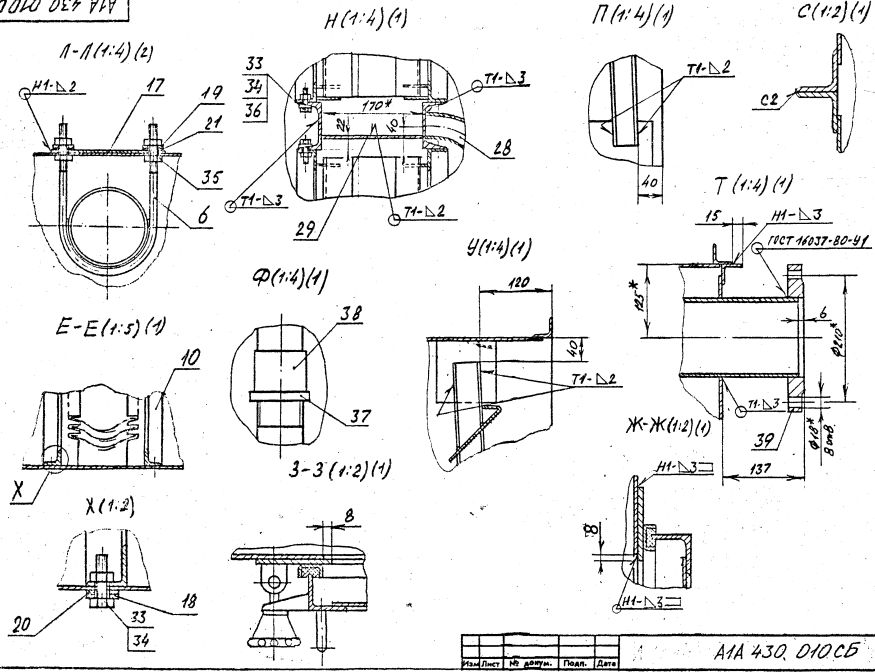

Изм.	Лист	№ докум.	Подп.	Дата	А1А 430 010СБ	Лист 4

4.00194-13 61 Формат А3

Серия 5.904-75.94 Выпуск 1-12

Инв.№ подл. | Подп. и дата | Взам.инв.№ | Инв.№ дубл. | Подп. и дата

А1А 430 020 СБ

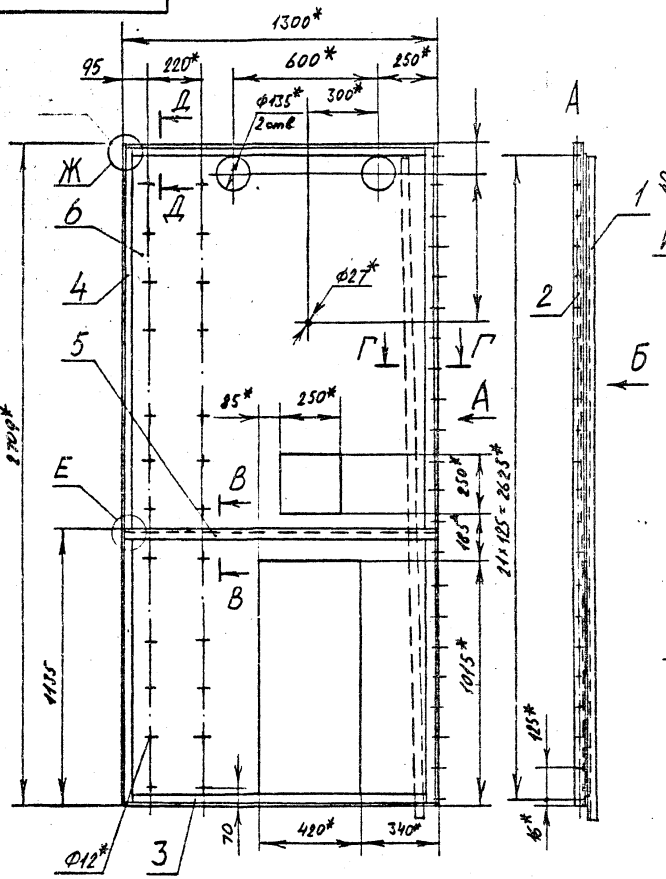

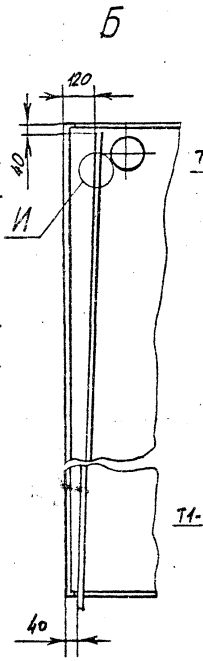

В-В(1:2,5) Г-Г(1:2) Д-Д(1:2)

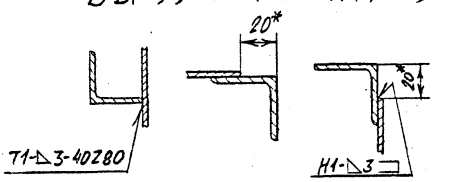

Е(1:4)

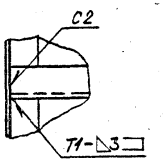

Ж(1:4) И(1:2)

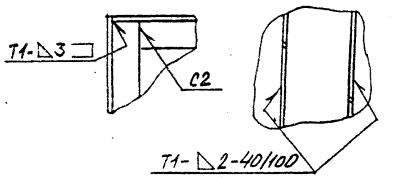

1.* Размеры для справок.

2. $\pm\frac{t^2}{2}$.

3. Сварные швы по ГОСТ 5264-80

Изм.	Лист	№ докум.	Подп.	Дата	А1А 430.020 СБ			
Разраб.		Чебоксаров			Панель передняя	Лит.	Масса	Масштаб
Пров.		Фрадкин				И	67	1:15
Нач. гр.		Фрадкин				Лист	Листов 1	
Гл. спец.		Грановский				СантехНИИпроект		
Н. контр.		Литвак						
Утвердил		Сливак						

Копировал Ц00194-15 Формат А3

Инв. № подл. | Подп. и дата | Взам. инв. № | Инв. № дубл. | Подп. и дата | Серия 5.904-75, 94 Альбом 1-12

Серия 5.904-75.94 выпуск 1-12

А1А 430.021

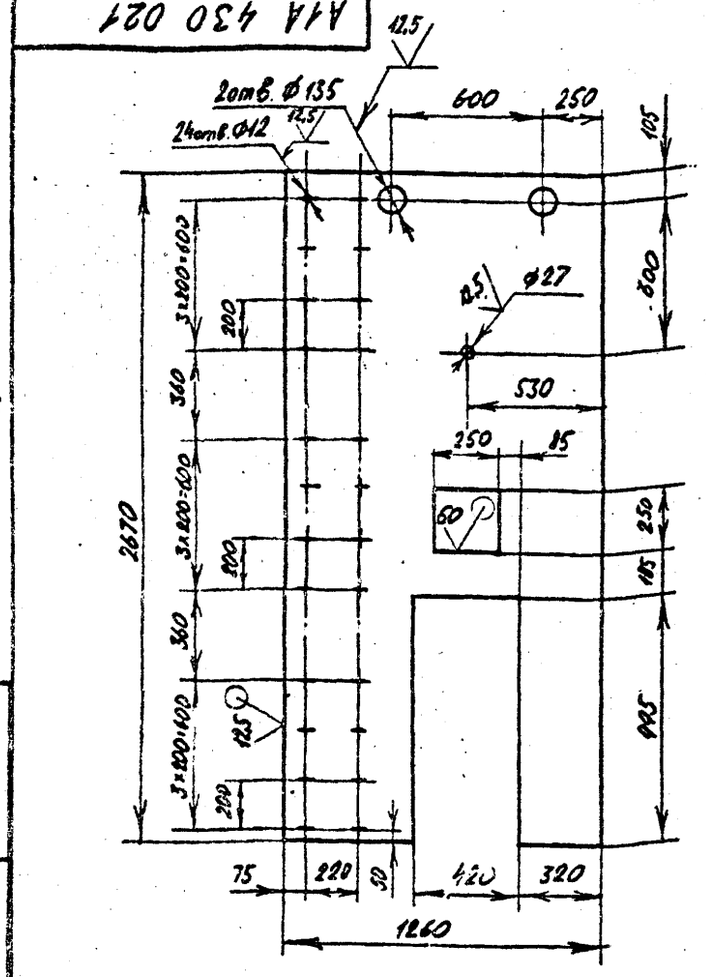

Неуказанные предельные отклонения размеров: $H14; h14; \pm\frac{t_2}{2}$

Изм.	Лист	№ докум.	Подп.	Дата
Разраб.		Чебоксаров		
Пров.		Фрадкин		
Нач. гр.		Фрадкин		
Гл. спец.		Грановский		
Н. контр.		Литвак		
Утв.		Спивак		

Стенка

Лит.	Масса	Масштаб
И	46,5	1:20
Лист	Листов 1	

Лист 2.0 ГОСТ 19903-74 / ОК360В ГОСТ 16523-89

САНТЕХНИИПРОЕКТ

Формат А4

Подп. и дата | Инв. № дубл. | Взам. инв. № | Подп. и дата | Инв. № подл.

А1А 430.031

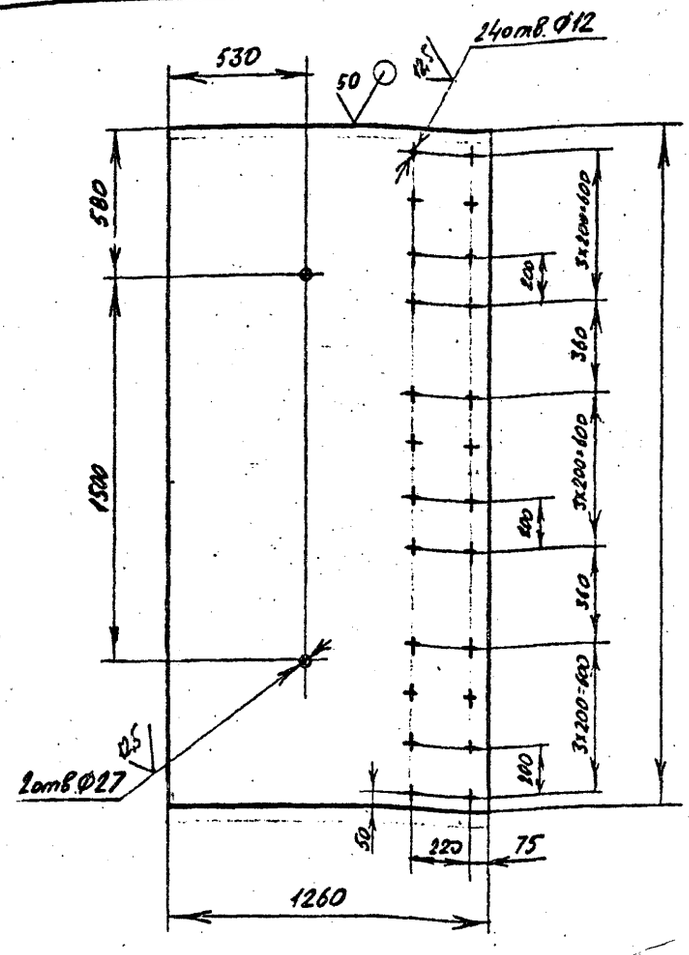

Неуказанные предельные отклонения размеров: $H14; h14; \pm\frac{t_2}{2}$

Изм.	Лист	№ докум.	Подп.	Дата
Разраб.		Чебоксаров		
Пров.		Фрадкин		
Нач. гр.		Фрадкин		
Гл. спец.		Грановский		
Н. контр.		Литвак		
Утв.		Спивак		

Стенка

Лит.	Масса	Масштаб
И	53,4	1:20
Лист	Листов 1	

Лист 2.0 ГОСТ 19903-74 / ОК360В ГОСТ 16523-89

САНТЕХНИИПРОЕКТ

Серия 5.904-75.94 Выпуск 1-12

Формат	Зона	Поз.	Обозначение	Наименование	Кол.	Примечание
				Документация		
А3			А1А 430.030 СБ	Сборочный чертеж		
				Детали		
А4		1	А1А 429.012	Гребенка	1	
А4		2	А1А 429.031-01	Планка	1	
А4		3	А1А 429.032-01	Планка	2	
Б4		4	А1А 429 033	Планка		
				Уголок 35×35×3 ГОСТ 8509-86 / Ст 3 ГОСТ 535-88		
				L = 2709 - 5,4	1	4,34 кг
А4		5	А1А 429.034-05	Ребро	1	
А4		6	А1А 430.031	Стенка	1	

Инв.№ подл. | Подп. и дата | Взам.инв.№ | Инв.№ дубл. | Подп. и дата

Изм.	Лист	№ докум.	Подп.	Дата
Разраб.		Черевсарев		
Пров.		Фрадкин		
Нач.гр.		Фрадкин		
Н.контр.		Литвак		
Утв.		Спивак		

А1А 430 030

Панель задняя

Лит.	Лист	Листов
И		1

САНТЕХНИИПРОЕКТ

Копировал

Формат А4

Формат	Зона	Поз.	Обозначение	Наименование	Кол.	Примечание
				Документация		
А3			А1А 430.040 СБ	Сборочный чертеж		
				Детали		
А4		1	А1А 429.034-03	Ребро	2	
А4		2	А1А 429.051	Планка	1	
Б4		3	А1А 429.053	Планка		
				Уголок 35×35×3 ГОСТ 8509-86 / Ст 3 ГОСТ 535-88		
				L = 2418 - 4,4	2	3,87 кг
Б4		4	А1А 429.057	Накладка		
				Лист 3,0 ГОСТ 19903-74 / ОК360В ГОСТ 16523-89		
				100 - 2,2 × 100 - 2,2	1	0,24 кг
Б4		5	А1А 429.058	Ребро		
				Уголок 35×35×3 ГОСТ 8509-86 / Ст 3 ГОСТ 535-88		
				L = 2438 - 4,4	1	3,91 кг
А4		6	А1А 430.041	Стенка	1	
Б4		7	А1А 430.042	Планка		
				Уголок 35×35×3 ГОСТ 8509-86 / Ст 3 ГОСТ 535-88		
				L = 1300 - 3,1	2	2,2 кг

Инв.№ подл. | Подп. и дата | Взам.инв.№ | Инв.№ дубл. | Подп. и дата

Изм.	Лист	№ докум.	Подп.	Дата
Разраб.		Урюкзаров		
Пров.		Фрадкин		
Нач.гр.		Фрадкин		
Н.контр.		Литвак		
Утв.		Спивак		

А1А 430.040

Панель верхняя

Лит.	Лист	Листов
И		1

САНТЕХНИИПРОЕКТ

Копировал

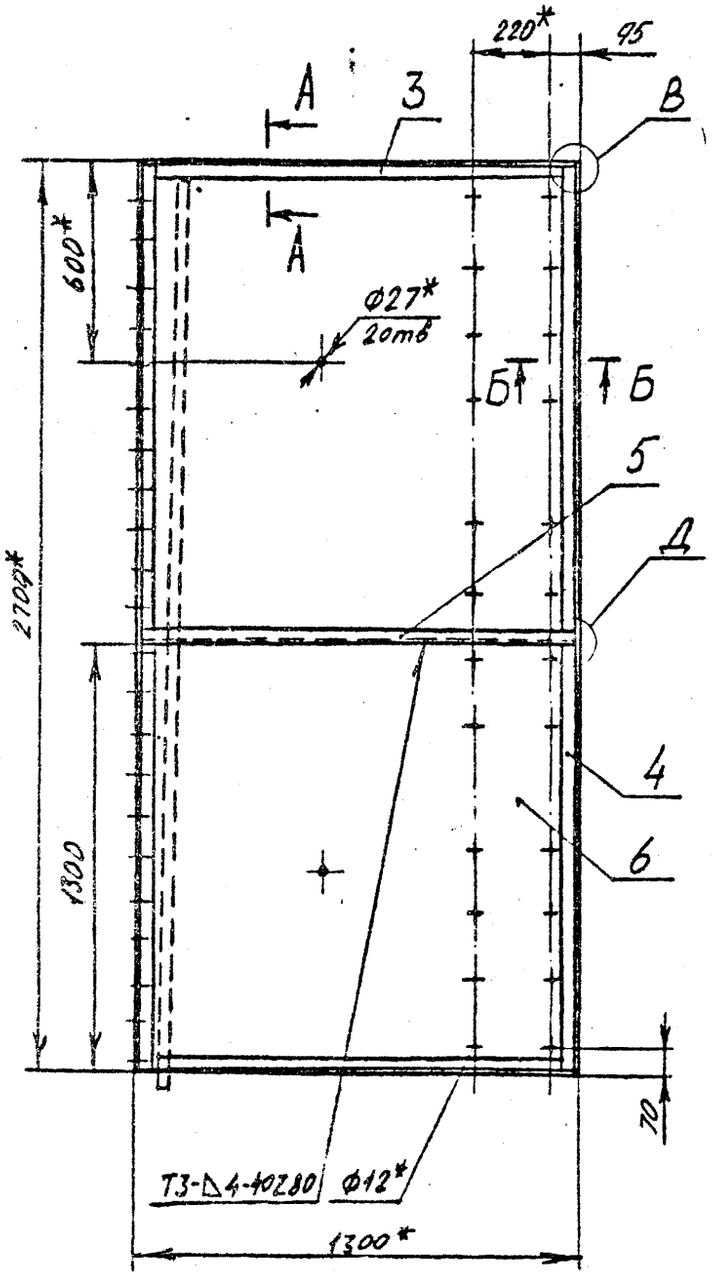

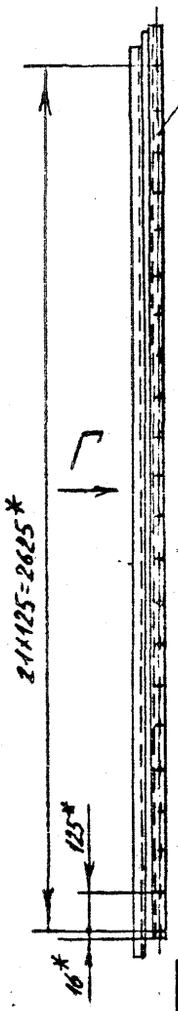

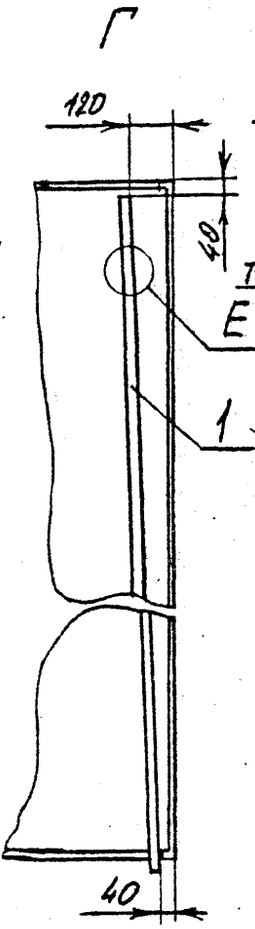

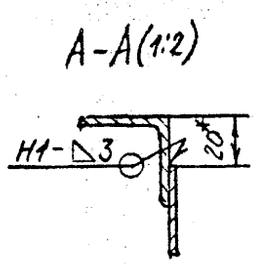

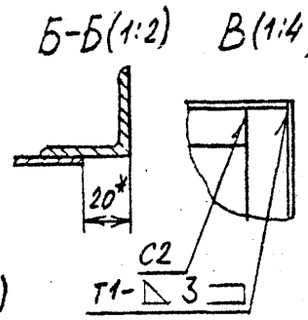

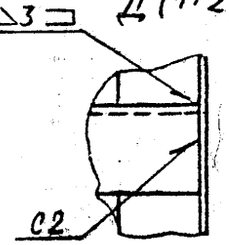

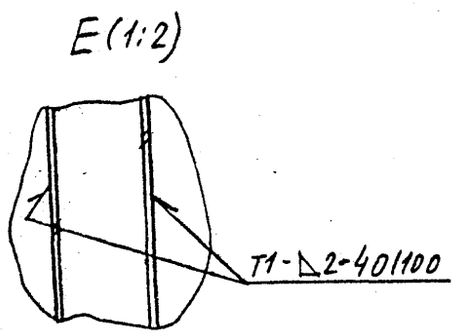

1.* Размеры для справок.

2. $\pm \frac{t_2}{2}$

3. Сварные швы по ГОСТ 5264-80

Изм.	Лист	№ докум.	Подп.	Дата	А1А 430.030 СБ			
Разраб.		Чудиновов			Панель задняя	Лит.	Масса	Масштаб
Пров.		Фридкин				И	74	1:15
Нач. гр.		Фридкин				Лист	Листов 1	
Гл. спец.		Грановский				САНТЕХНИИПРОЕКТ		
Н. контр.		Литвак						
Утвердил		Сливак						

Серия 5.904-75.89 Выпуск 1-12

Инв. № подл. | Подп. и дата | Взам. инв. № | Инв. № дубл. | Подп. и дата

Копировал

А1А 430 040 СБ

Серия 5.904-75.94 Выпуск 1-12

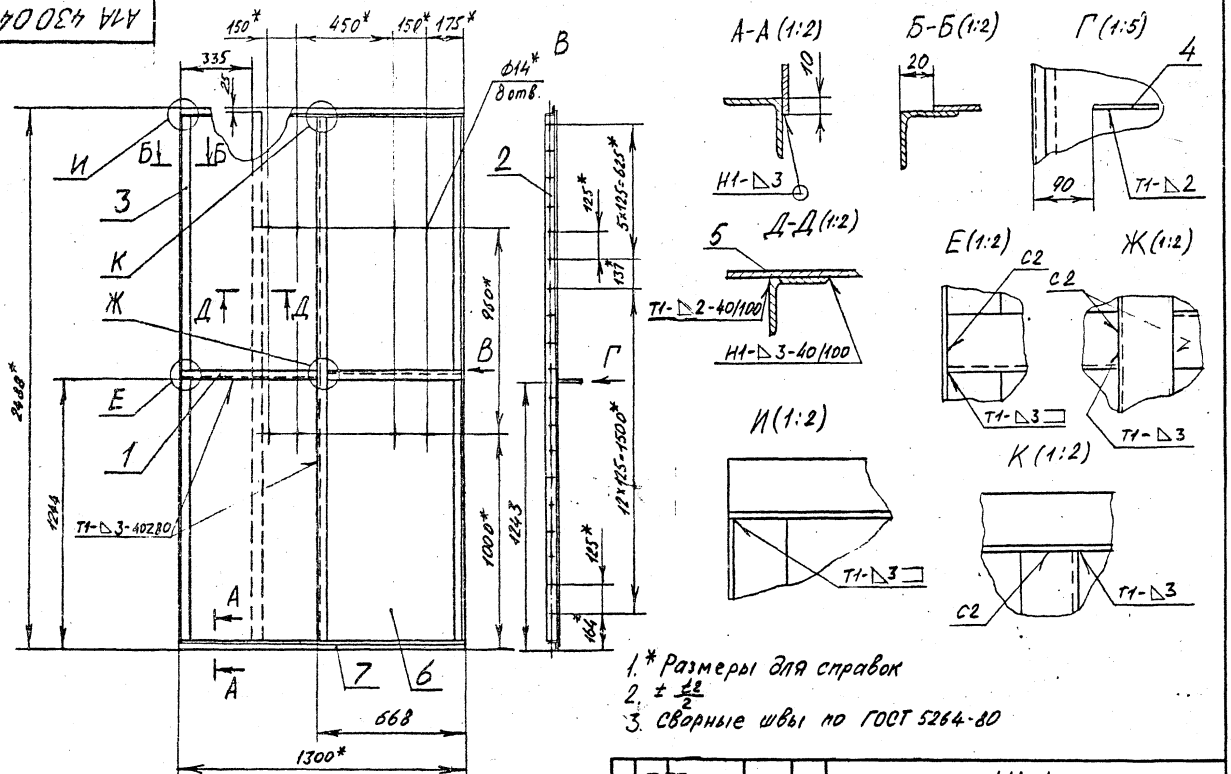

1.* Размеры для справок
2. $\pm \frac{\Delta 2}{2}$
3. Сварные швы по ГОСТ 5264-80

Изм.	Лист	№ докум.	Подп.	Дата
Разраб.		Чебоксаров		
Пров.		Прадкин		
Нач. гр.		Фрадкин		
Гл. спец.		Грановский		
Н. контр.		Литвак		
Утвердил		Снивак		

А1А 430 040 СБ

Панель верхняя

Лит.	Масса	Масштаб
И	53	1:15

Лист | Листов 1

Сантех НИИпроект

Инв. № подл. | Подп. и дата | Взам. инв. № | Инв. № дубл. | Подп. и дата

Копировал Ц 00194-15 66 Формат А3

Серия 5.904-75.-94 Выпуск 1-12

А1А 430 041

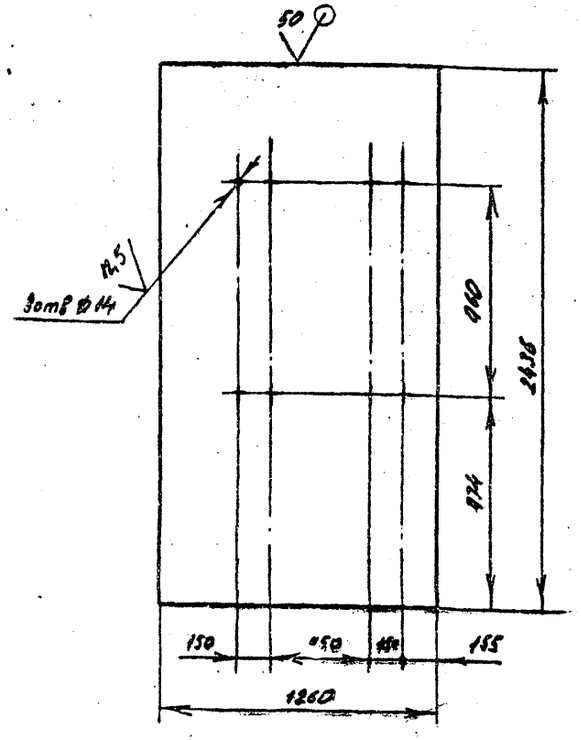

Неуказанные предельные отклонения размеров: H14; h14; $\pm \frac{t_2}{2}$

Изм.	Лист	№ докум.	Подп.	Дата	А1А 430.041			
Разраб.		Недокаров			Стенка	Лит.	Масса	Масштаб
Пров.		Фрадкин				Н	38,5	1:20
Нач. гр.		Фрадкин				Лист	Листов 1	
Гл. спец.		Гранавский						
Н. контр.		Литвак			Лист 2,0 ГОСТ 19903-74 / ОК360В ГОСТ 16523-89	САНТЕХНИИПРОЕКТ		
Утв.		Спирак						

Инв.№ подл. | Подп. и дата | Взам. инв.№ | Инв.№ дубл. | Подп. и дата

Формат А4

А1А 430 051

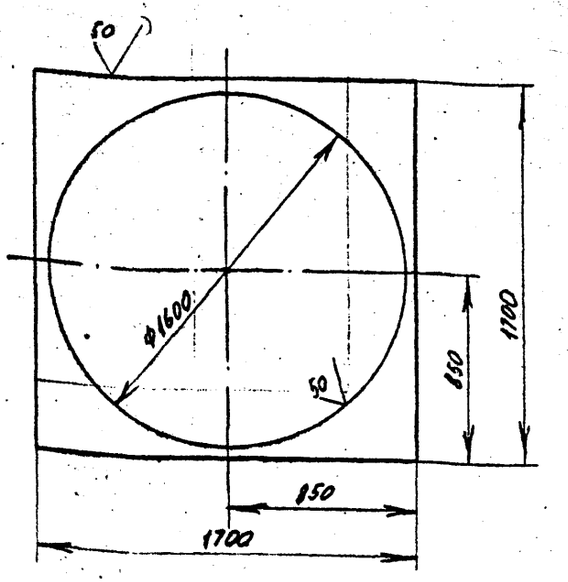

Неуказанные предельные отклонения размеров: H14; h14; $\pm \frac{t_2}{2}$

Изм.	Лист	№ докум.	Подп.	Дата	А1А 430.051			
Разраб.		Недокаров			Стенка	Лит.	Масса	Масштаб
Пров.		Фрадкин				Н	13,81	1:20
Нач. гр.		Фрадкин				Лист	Листов 1	
Гл. спец.		Гранавский						
Н. контр.		Литвак			Лист 2,0 ГОСТ 19903-74 / ОК360В ГОСТ 16523-89	САНТЕХНИИПРОЕКТ		
Утв.		Спирак						

Инв.№ подл. | Подп. и дата | Взам. инв.№ | Инв.№ дубл. | Подп. и дата

Н 00194-13 67 Формат А4

Серия 5.904-75.94 Выпуск 1.92

Формат	Зона	Поз.	Обозначение	Наименование	Кол.	Примечание
				Документация		
А3			А1А 430.050 СБ	Сборочный чертеж		
				Детали		
А4		1	А1А 430.051	Стенка	1	
А1		2	А1А 430.052	Фланец	1	
Б4		3	А1А 430.053	Планка		
				Уголок 35×35×3 ГОСТ 8509-88 / Ст 3 ГОСТ 535-88		
				L=1260 -3,1	3	2,08кг
Б4		4	А1А 430.054	Планка		
				Уголок 35×35×3 ГОСТ 8509-88 / Ст 3 ГОСТ 535-88		
				L=2706-5,4	1	4,45кг
			Переменные данные	для исполнений:		
				А1А 430.050		
				Детали		
А4		5	А1А 430.055	Планка	1	
		6	-01	Планка	1	
А4		7	А1А 430.056	Планка	1	

Подп. и дата | Инв.№ дубл. | Взам.инв.№ | Подп. и дата | Инв.№ подл.

Изм.	Лист	№ докум.	Подп.	Дата
Разраб.	Оранжерея			
Пров.	Раздыкин			
Нач.гр.	Раздыкин			
Н.контр.	Литвак			
Утв.	Спивак			

А1А 430.050

Сектор

Лит.	Лист	Листов
И	1	2

САНТЕХНИИПРОЕКТ

Копировал Формат А4

ГПИИИ Сантехпроект зак. 23 тир. 10000

Формат	Зона	Поз.	Обозначение	Наименование	Кол.	Примечание
А3		8	А1А 430.057	Стенка	1	
"		9	-01	Стенка	1	
А4		10	А1А 430.058	Стенка	1	
А3		11	А1А 430.059	Стенка	1	
А3		12	А1А 430.061	Стенка	1	
Б4		13	А1А 430.062	Ребро		
				Уголок 35×35×3 ГОСТ 8509-88 / Ст 3 ГОСТ 535-88		
				L=2024-4,4	2	3,34кг
				А1А 430.050-01		
				Детали		
А4		5	А1А 430.055-02	Планка	1	
		6	-03	Планка	1	
А4		7	А1А 430.056-01	Планка	1	
А3		8	А1А 430.057-02	Стенка	1	
		9	-03	Стенка	1	
А4		10	А1А 430.058-01	Стенка	1	
А3		11	А1А 430.059-01	Стенка	1	
А3		12	А1А 430.061-01	Стенка	1	

Подп. и дата | Инв.№ дубл. | Взам. инв.№ | Подп. и дата | Инв.№ подл.

Изм.	Лист	№ докум.	Подп.	Дата

А1А 430.050

Лист 2

Копировал Формат А4

А1А 430 050 СБ

Рис. 1

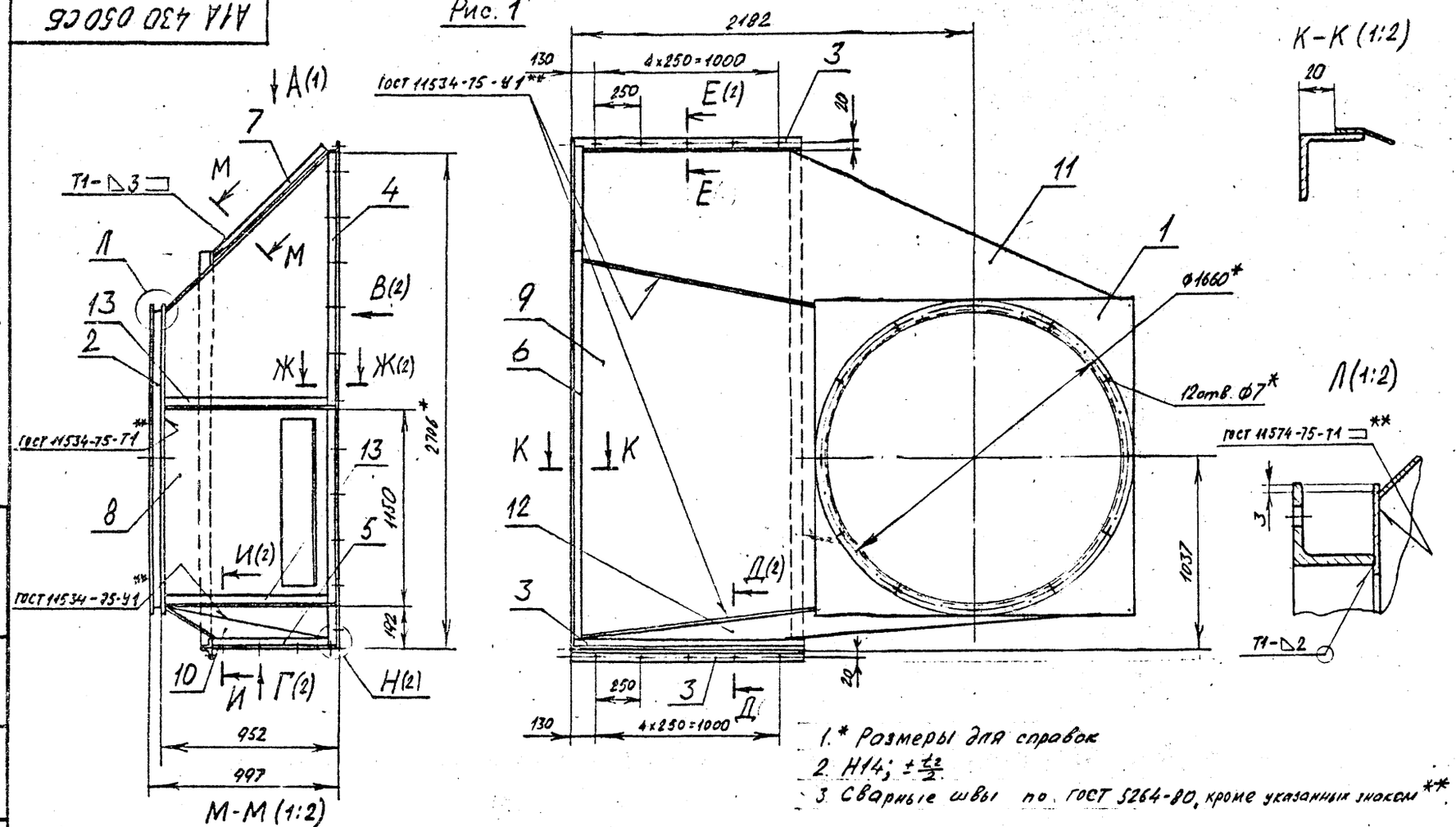

1.* Размеры для справок

2. H14; $\pm \frac{t_2}{2}$

3. Сварные швы по ГОСТ 5264-80, кроме указанных знаком **.

Обозначение	Рис.	Масса, кг
А1А 430.050	1	224
-01	2	223

Изм.	Лист	№ докум.	Подп.	Дата
Разраб.		Усольцев		
Пров.		Фрадкин		
Нач. гр.		Фрадкин		
Гл. спец.		Гриновский		
Н. контр.		Литвак		
Утв.		Сливак		

А1А 430.050 СБ

Сектор

Лит.	Масса	Масштаб
Н	см. табл.	1:20

Лист 1 Листов 3

САНТЕХНИИПРОЕКТ

Серия 5.904-75, 84 Выпуск 1-12

Инв. № подл. | Подп. и дата | Взам. инв. № | Инв. № дубл. | Подп. и дата

Ц 00194-13 69 Формат А3

АИА 430.050СБ

Серия 5.904-76.94 Выпуск 1-12

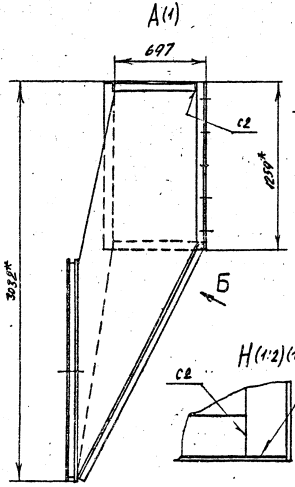

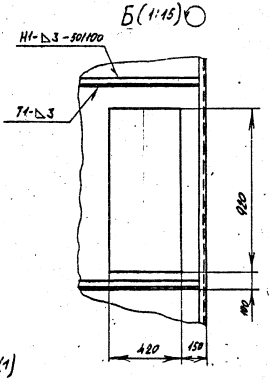

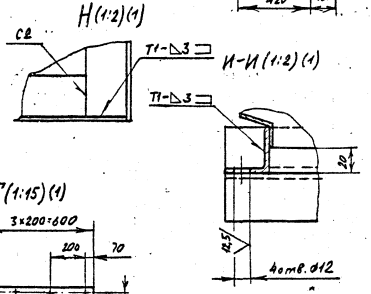

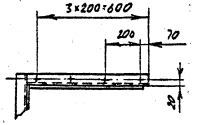

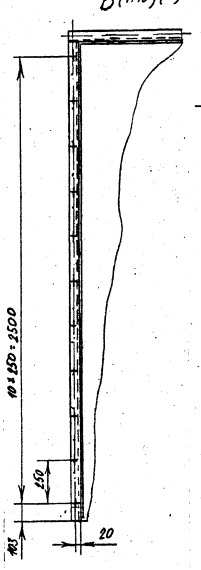

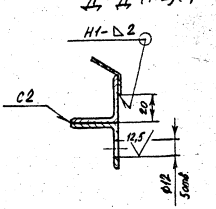

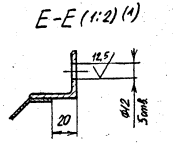

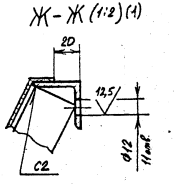

Изм.	Лист	№ докум.	Подп.	Дата

АИА 430.050СБ

Лист 2

Ц 00196-15 90 формат А3

Рис.2

Остальное - см рис.1

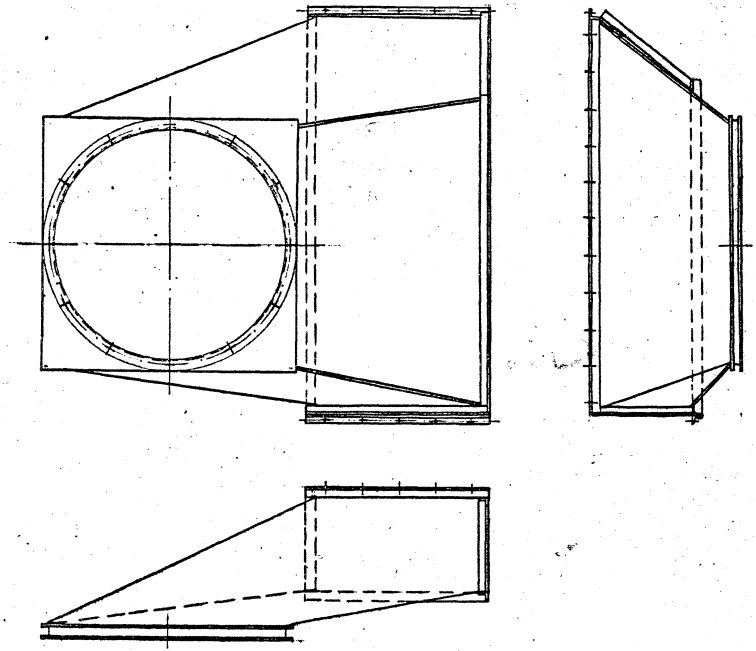

Серия 5.904-75, 94 выпуск 1-12

Инв.№ подл. | Подп. и дата | Взам.инв.№ | Инв.№ дубл. | Подп. и дата

Изм.	Лист	№ докум.	Подп.	Дата	А1А 430.050 СБ	Лист 3

Ц 00144-15 11 формат А4

А1А 430 052

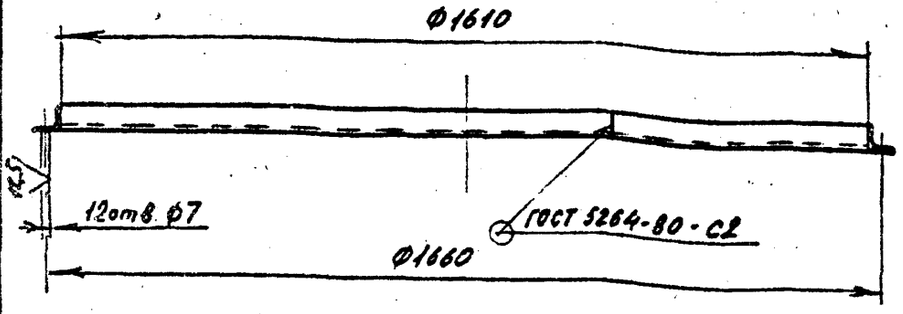

Неуказанные предельные отклонения размеров: H14; $\pm \frac{t_2}{2}$

Изм.	Лист	№ докум.	Подп.	Дата
Разраб.		Чебоксаров		
Пров.		Фрадкин		
Нач. гр.		Фрадкин		
Гл. спец.		Граневский		
Н. контр.		Литвак		
Утв.		Спивак		

А1А 430.052

Фланец

Лит.	Масса	Масштаб
И	17,88	1:10
Лист	Листов 1	

Уголок 45×45×5 ГОСТ 8509-86 / Ст 3 ГОСТ 535-88

САНТЕХНИИПРОЕКТ

Формат А4

А1А 430 055

Рис. 1

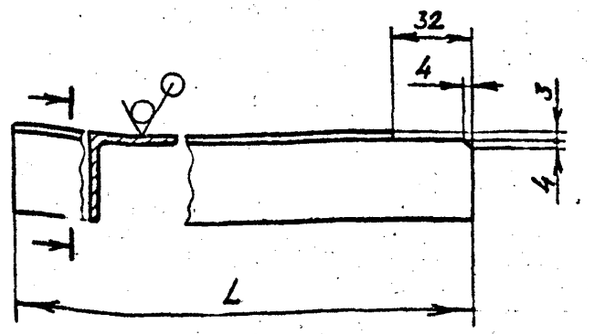

Рис. 2

Остальное - см. рис. 1

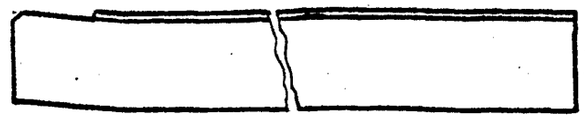

Обозначение	Рис.	L, мм	Масса, кг
А1А 430.055	1	694	1,14
-01		2155	3,56
-02	2	694	1,14
-03		2155	3,56

Неуказанные предельные отклонения размеров: h14; $\pm \frac{t_2}{2}$

Изм.	Лист	№ докум.	Подп.	Дата
Разраб.		Чебоксаров		
Пров.		Фрадкин		
Нач. гр.		Фрадкин		
Гл. спец.		Граневский		
Н. контр.		Литвак		
Утв.		Спивак		

А1А 430.055

Планка

Лит.	Масса	Масштаб
И	см. табл.	—
Лист	Листов 1	

Уголок 35×35×3 ГОСТ 8509-86 / Ст 3 ГОСТ 535-88

САНТЕХНИИПРОЕКТ

Ц00194-15

Формат А4

Подп. и дата | Инв. № дубл. | Взам. инв. № | Подп. и дата | Инв. № подл.

Серия 5.904-75.94 Выпуск 1-12

А1А 430 056

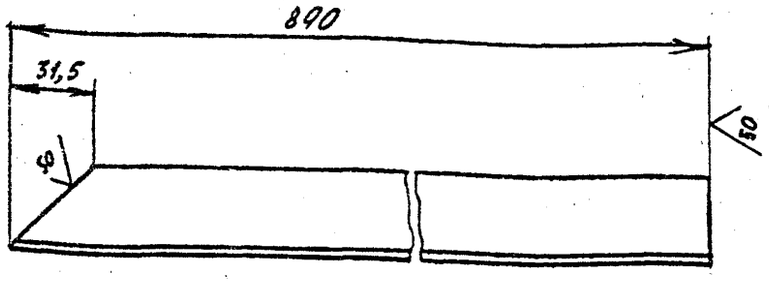

А1А 430 056-01- зеркальное отражение
Остальное - см. А1А 430 056

Неуказанные предельные отклонения размеров: $h14; \pm \frac{t_2}{2}$.

Изм.	Лист	№ докум.	Подп.	Дата	А1А 430. 056			
Разраб.		Чебоксаров			Планка	Лит.	Масса	Масштаб
Пров.		Фрадкин				И	1,47	1:2
Нач. гр.		Фрадкин				Лист	Листов 1	
Гл. спец.		Грановский			Уголок 35×35×3 ГОСТ 8509-86 / Ст 3 ГОСТ 535-88	САНТЕХНИИПРОЕКТ		
Н. контр.		Литвак						
Утв.		Спивак						

Формат А4

50

А1А 430 058 - изображено,
А1А 430 058-01- зеркальное отражение

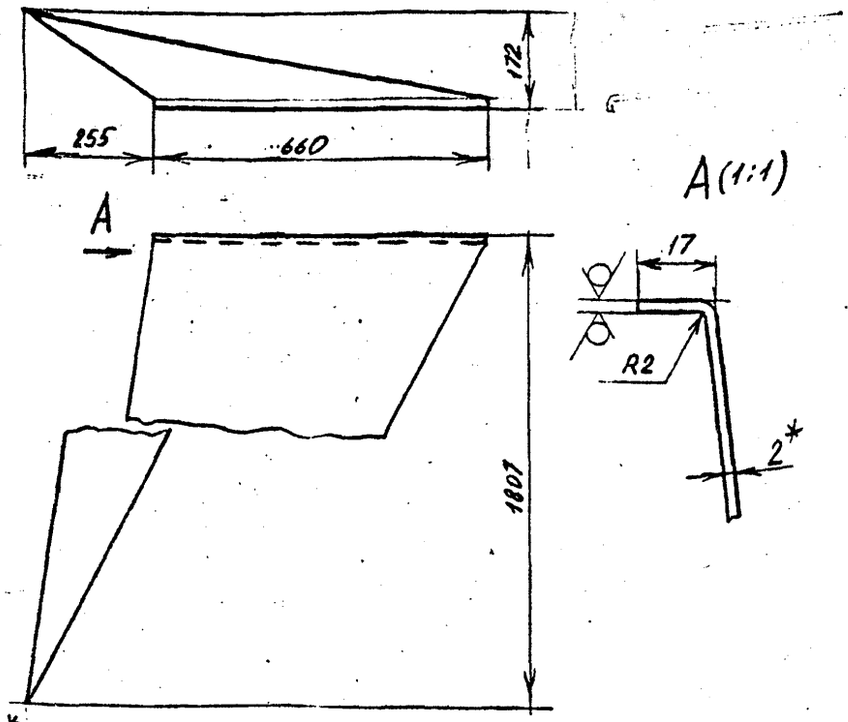

1.* Размер для справок.
2. $h14; \pm \frac{t_2}{2}$

Изм.	Лист	№ докум.	Подп.	Дата	А1А 430. 058			
Разраб.		Чебоксаров			Стенка	Лит.	Масса	Масштаб
Пров.		Фрадкин				И	9,72	1:10
Нач. гр.		Фрадкин				Лист	Листов 1	
Гл. спец.		Грановский			Лист 2,0 ГОСТ 19903-74 / ОК360В ГОСТ 16523-89	САНТЕХНИИПРОЕКТ		
Н. контр.		Литвак						
Утв.		Спивак						

Инв.№ подл. | Подп. и дата | Взам. инв.№ | Инв.№ дубл. | Подп. и дата

А1А 430 057

Рис. 1

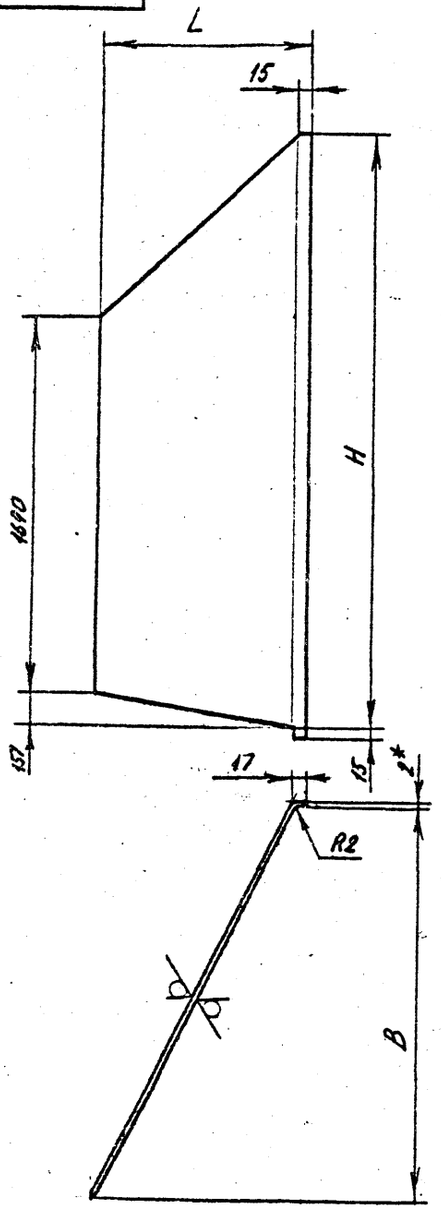

Рис. 2

Остальное - см. рис. 1



Обозначение	Рис.	Размеры, мм			Масса, кг
		L	B	H	
А1А 430.057	1	930	1805	2669	69,91
-01		1317	253	2076	40,2
-02	2	930	1805	2669	69,01
-03		1317	253	2076	40,2

1.* Размер для справок

2. h14; $\pm \frac{IT2}{2}$

Изм.	Лист	№ докум.	Подп.	Дата
Разраб.		Чебоксаров		
Пров.		Фрадкин		
Нач.гр.		Фрадкин		
Гл.спец.		Рябновский		
Н.контр.		Литвак		
Утв.		Спивак		

А1А 430.057

Стенка

Лит.	Масса	Масштаб
И	см. табл.	—
Лист	Листов 1	

Лист 2,0 ГОСТ 19903-74
ОК360В ГОСТ 16523-89

САНТЕХНИИПРОЕКТ

Серия 5.904-75.94 Выпуск 1-12

Инв.№ подл. | Подп. и дата | Взам.инв.№ | Инв.№ дубл. | Подп. и дата

400194-13 74 Формат А3

А1А 430 059

Серия 5.904-75.94 Выпуск 1-12

А1А 430 059

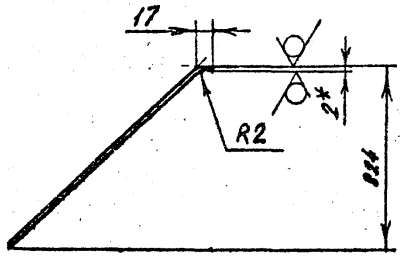

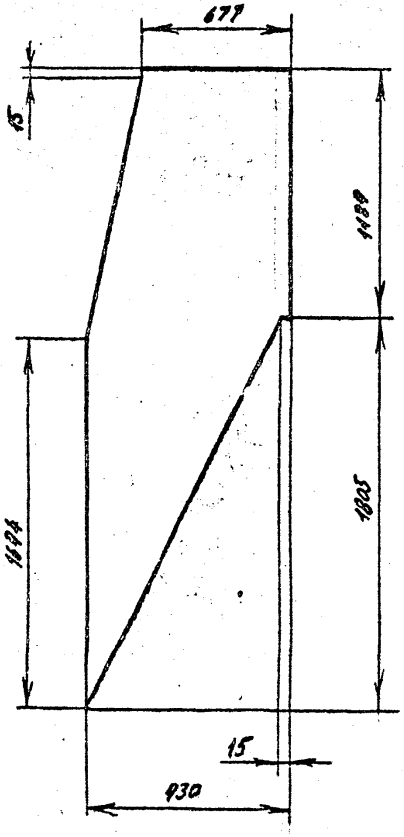

А1А 430 059-01- зеркальное отражение

Остальное - см. А1А 430 059



1.* Размер для справок

2. h14; $\pm\frac{t_2}{2}$

				А1А 430.059	
Изм.	Лист	№ докум.	Подп.	Дата	
Разраб.		Чебоксаров			Стенка
Пров.		Чадкин			
Нач. гр.		Сорокин			
Гл. спец.		Ивановский			
Н.контр.		Литвак			
Утв.		Спивак			

Лит.	Масса	Масштаб
И	37,23	1:20

Лист | Листов 1

Лист 20 ГОСТ 19903-74
ОК360В ГОСТ 16523-89

САНТЕХНИИПРОЕКТ

Инв.№ подл. | Подп. и дата | Взам. инв.№ | Инв.№ дубл. | Подп. и дата

А1А 430 061

Серия 5.904-75.94 Выпуск 1-12

А1А 430 061

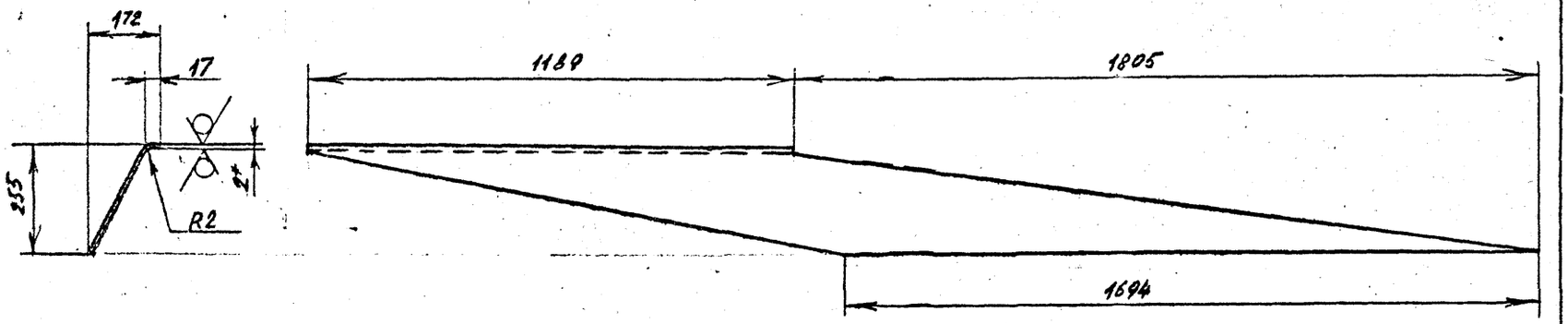

А1А 430 061-01- зеркальное отражение
Остальное - см. А1А 430 061

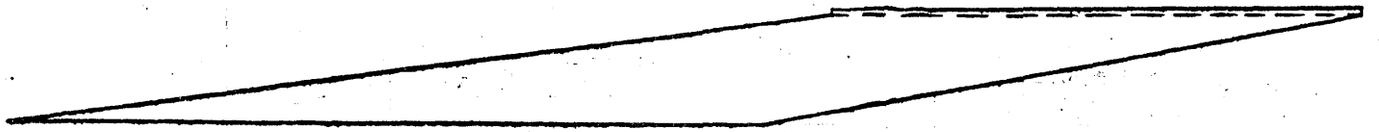

1.* Размеры для справок
2. h14; ±IT12/2

Изм.	Лист	№ докум.	Подп.	Дата
Разраб.		Чебоксаров		
Пров.		Прадкин		
Нач. гр.		Прадкин		
Гл. спец.		Гронвский		
Н. контр.		Литвак		
Утв.		Сидзак		

А1А 430 061

Стенка

Лит.	Масса	Масштаб
	7,07	1:10

Лист | Листов 1

Лист 2,0 ГОСТ 19903-74 / 0К360В ГОСТ 16523-89

САНТЕХНИИПРОЕКТ

Инв.№ подл. | Подп. и дата | Взам.инв.№ | Инв.№ дубл. | Подп. и дата

Формат А3

gost.e-ecolog.ru

«Информрекламиздат» Зак. 326 Тир. 100