СПФ

ТИПОВЫЕ КОНСТРУКЦИИ, ИЗДЕЛИЯ И УЗЛЫ ЗДАНИЙ И СООРУЖЕНИЙ

СЕРИЯ 5.904-75.94

КАМЕРЫ ПРИТОЧНЫЕ ВЕНТИЛЯЦИОННЫЕ ПРОИЗВОДИТЕЛЬНОСТЬЮ
от 10 до 125 тыс. м³/ч

ВЫПУСК 1-11
ОРОСИТЕЛЬНАЯ СЕКЦИЯ ДЛЯ ПРИТОЧНОЙ КАМЕРЫ 2ПКЧО.

РАБОЧИЕ ЧЕРТЕЖИ

Ц 00194-12

gost.e-ecolog.ru

ТИПОВЫЕ КОНСТРУКЦИИ, ИЗДЕЛИЯ И УЗЛЫ ЗДАНИЙ И СООРУЖЕНИЙ

СЕРИЯ 5.904-75.94

КАМЕРЫ ПРИТОЧНЫЕ ВЕНТИЛЯЦИОННЫЕ ПРОИЗВОДИТЕЛЬНОСТЬЮ

от 10 до 125 тыс. м³/ч

ВЫПУСК 1-11

ОРОСИТЕЛЬНАЯ СЕКЦИЯ ДЛЯ ПРИТОЧНОЙ КАМЕРЫ 2ПКЧО

РАБОЧИЕ ЧЕРТЕЖИ

РАЗРАБОТАНЫ:

ГПКНИИ САНТЕХНИИПРОЕКТ

ГЛАВНЫЙ ИНЖЕНЕР ИНСТИТУТА Л.А.Степанов

ГЛАВНЫЙ ИНЖЕНЕР ПРОЕКТА В.А.Сливак

УТВЕРЖДЕНЫ

ГЛАВПРОЕКТОМ ГОССТРОЯ РОССИИ, ПИСЬМО от 25.02.94 №9-3.2/34 И ВВЕДЕНЫ В ДЕЙСТВИЕ ГПКНИИ САНТЕХНИИПРОЕКТ с 30.06.94, ПРИКАЗ от 01.03 1994г №7

Серия 5.904-75.94 Выпуск 1-11

Обозначение	Наименование	Стр
А1А427 000-ТО	Секция оросительная для приточной камеры 2ПК40 Техническое описание	4
А1А427 000	Секция оросительная для приточной камеры 2ПК40	5
А1А427 000 СБ	Секция оросительная для приточной камеры 2ПК40	6
А1А427 010	Корпус секции	8
А1А427 011	Сепаратор входной	9
А1А427 010 СБ	Корпус секции	10
А1А427 012 А1А427 013	Гребенка Пластина	13
А1А427 014 А1А427 015	Шайба Шайба	14
А1А427 016 А1А427 017	Манжета Патрубок	15
А1А427 018 А1А427 019	Переходник Труба сливная	16

Обозначение	Наименование	Стр
А1А427 030 А1А427 040	Панель передняя Панель задняя	17
А1А427 030 СБ	Панель передняя	18
А1А427 031 А1А427 033	Планка Ребро	19
А1А427 034 А1А427 035	Стенка Планка	20
А1А427 040 СБ	Панель задняя	21
А1А427 042 А1А427 073	Стенка Накладка	22
А1А427 050	Панель верхняя	23
А1А427 050 СБ	Панель верхняя	24
А1А427 051 А1А427 055	Планка Стенка	25
А1А427 060	Поддон	26
А1А427 061	Планка	27
А1А427 060 СБ	Поддон	28
А1А427 062 А1А427 063	Планка Планка	30

Инв.№подл. | Подп. и дата | Взам.инв.№ | Инв.№дубл. | Подп. и дата

Изм.	Лист	№ докум.	Подп.	Дата	5.904-75.94 1-11
Разраб.		Ипполькая			Содержание
Пров.		Литвак			
Нач. гр.		Литвак			
Н. контр.		Фрадкин			
Утв.		Спивак			

Лит.	Лист	Листов
И	1	2

Сантехниипроект

Обозначение	Наименование	Стр
А1А427 068 А1А427 071	Переклядина Направляющая	31
А1А427 090 А1А427 100	Перелив Фильтр сетчатый	32
А1А427 072 А1А427 090СБ	Распорка Перелив	33
А1А427 076 А1А427 077	Стенка Накладка	34
А1А427 082 А1А427 083	Бобышка Пробка	35
А1А427 084 А1А427 085	Труба всасывающая Лист опорный	36
А1А427 091 А1А427 092	Патрубок Патрубок	37
А1А427 093 А1А427 094	Воронка Кронштейн	38
А1А427 102 А1А427 104	Полоса Ручка	39

Обозначение	Наименование	Стр
А1А427 100 СБ А1А427 101	Фильтр сетчатый Полоса	40
А1А427 110 А1А427 120	Решетка ходовая Решетка ходовая	41
А1А427 110СБ А1А427 120СБ	Решетка ходовая Решетка ходовая	42
А1А427 130 А1А427 140	Коллектор Стояк коллектора	43
А1А427 130СБ А1А427 131	Коллектор Труба	44
А1А427 132 А1А427 140СБ	Патрубок Стояк коллектора	45
А1А427 141 А1А427 142	Стояк Патрубок	46
А1А427 150 А1А427 150СБ	Хомут Хомут	47
А1А427 151 А1А427 152	Седло Опора	48

Инв.№подл. | Подп. и дата | Взам.инв.№ | Инв.№дубл. | Подп. и дата

В настоящем выпуске приведены рабочие чертежи оросительной секции для камеры 2ПК40. В секции применены широкофакельные форсунки типа ШФ, позволяющие осуществить остановку процесса тепломассообмена при достижении заданной конечной влажности, без воздушного байпаса в оросительной секции и калориферов второго подогрева

Оросительная секция выполнена совмещенной с соединительной секцией и имеет удлиненный поддон

Длина той части оросительной секции, в которой осуществляется тепловлажная обработка воздуха, составляет 1250 мм и ограничена входным и выходным сепараторами, имеет герметическую дверь, над которой установлено окно Длина другой части оросительной секции, которая служит соединительной секцией, составляет 750 мм.

Эта часть ограничена выходными сепараторами и торцевой панелью и также имеет герметическую дверь Чертежи торцевой панели и ограждающей решетки, а также деталей передней панели (А1А420.003÷А1А420.008) для установки терморегулирующего устройства ТУДЭ, болты и гайки для крепления указанных деталей заимствуются из чертежей соединительной секции соответствующего типоразмера (Выпуск 1-4) Через гибкую вставку оросительная секция соединяется с вентилятором.

Выходные сепараторы для удобства монтажа, обслуживания и ремонта установлены в кассеты.

Входные сепараторы выполнены в виде съемных пластин с горизонтальной осью и установлены наклонно в виде жалюзи.

Подвод воды в секцию осуществляется посредством двух коллекторов со стояками с взаимовстречным распылением воды.

В поддоне установлены фильтр для очистки воды, поплавковый клапан для подпитки поддона, водозаборное устройство и другое оборудование

Чертежи блока выходных сепараторов, смотрового окна, форсунки и поплавкового клапана приведены в выпуске 1-35 „Унифицированные узлы. Рабочие чертежи"

Дверь в оросительной секции выполняется по типовым серии 5.904-4

Присоединение оросительной секции к вентилятору осуществляется через гибкие вставки, выполненные по типовым серии 5.904-5

Изм.	Лист	№ докум.	Подп.	Дата	А1А 427. 000ТО		
Разраб.		Литвак			Секция оросительная для приточной камеры 2ПК40 Техническое описание	Лит	Лист	Листов
Пров.		Рановский				И		1
Нач. гр.		Литвак						
Н. контр.		Фрадкин				Сантехниипроект		
Утв.		Сливак						

Инв. № подл. | Подп. и дата | Взам. инв. № | Инв. № дубл. | Подп. и дата

Серия 5.904-75.94 Выпуск 1-11

Формат	Зона	Поз	Обозначение	Наименование	Кол	Примечание
				Документация		
А3			А1А 427 000 СБ	Сборочный чертеж		
А3			А1А 427 000-ТО	Техническое описание		
				Сборочные единицы		
А4		1	А1А 427 010	Корпус секции	1	
				Материалы		
		2		Пластина 1Н-1-ТМКЩ-М-3 ГОСТ 7338-90		
				Переменные данные для исполнений		
				А1А 427 000		
				Сборочные единицы		
А4		3	А1А 420.040	Решетка ограждающая	1	1-4 выпуск
А4		4	А1А 420 050	Панель торцевая	1	1-4 выпуск

Инв.№ подл. | Подп. и дата | Взам.инв.№ | Инв.№ дубл. | Подп. и дата

Изм.	Лист	№ докум.	Подп.	Дата
Разраб.		Чебоксаров		
Пров.		Фрайкин		
Нач. гр.		Фрайкин		
Н. контр.		Литвак		
Утв.		Спивак		

А1А 427 000

Секция оросительная для приточной камеры 2ПК40

Лит.	Лист	Листов
А1	1	2

Сантехниипроект

Формат А4

Формат	Зона	Поз	Обозначение	Наименование	Кол	Примечание
				Стандартные изделия		
		5		Болт М10х35.36 ГОСТ 7798-70	76	
		6		Гайка М10 5 ГОСТ 5915-70	76	
				А1А427.000-01		
				Сборочные единицы		
А4		3	А1А 420.040	Решетка ограждающая	2	1-4 Выпуск
А4		4	А1А 420.080	Панель торцевая	1	1-4 Выпуск
				Стандартные изделия		
		5		Болт М10х35 36 ГОСТ 7798-70	94	
		6		Гайка М10 5 ГОСТ 5915-70	94	

Инв.№ подл. | Подп. и дата | Взам.инв.№ | Инв.№ дубл. | Подп. и дата

Изм. Лист № докум. Подп. Дата

А1А 427 000

Лист 2

Формат А4

А1А427 000 СБ

Рис. 1

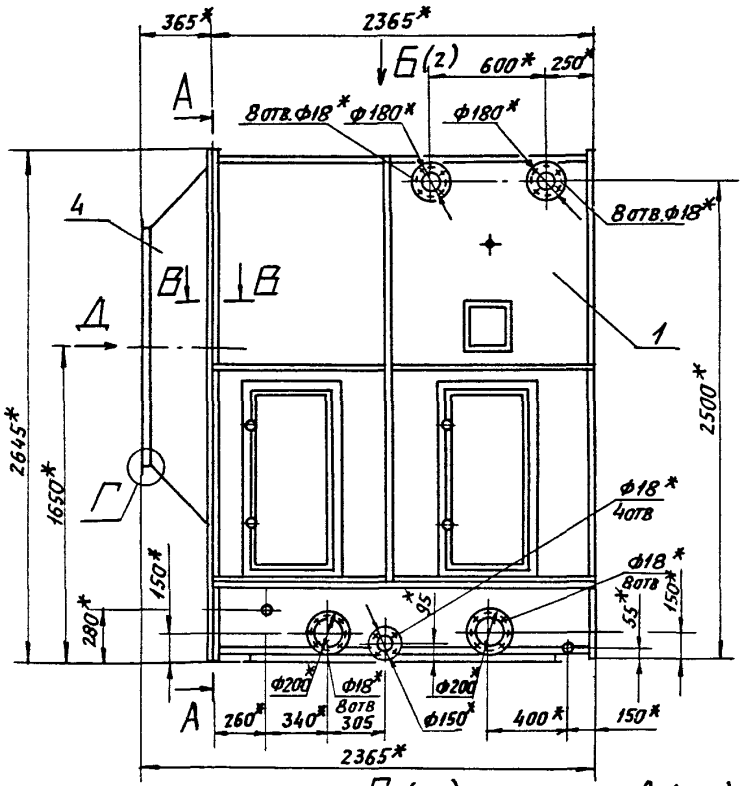

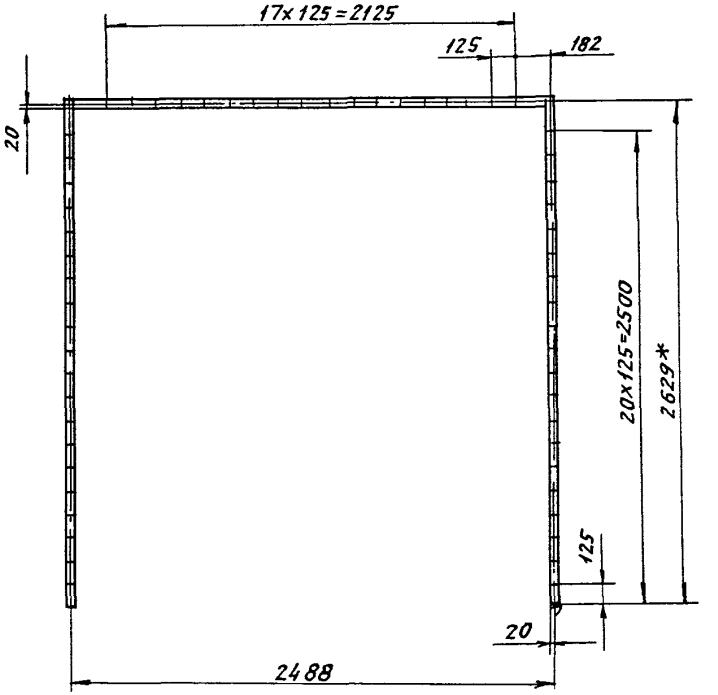

1.* Размеры для справок

2 $H14, \pm \frac{t2}{2}$

3 Таблицу исполнений см. лист2

В-В (1:2)

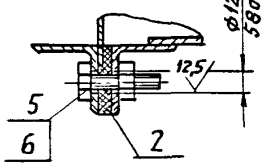

Г (1:2)

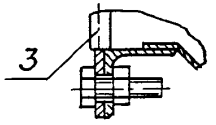

Д (1:50)

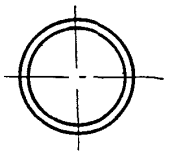

Изм.	Лист	N докум.	Подп.	Дата
Разраб.		Чебоксаров		
Пров.		Фрадкин		
Нач. гр.		Фрадкин		
Гл. спец.		Ярновский		
Н. контр.		Антвак		
Утв.		Спивак		

А1А427 000 СБ

Секция оросительная для приточной камеры 2ПК40

Лит	Масса	Масшт
И	См. табл.	1:20

Лист 1 Листов 2

САНТЕХНИИПРОЕКТ

Инв.№ подл. | Подп. и дата | Взам. инв.№ | Инв.№ дубл. | Подп. и дата

Серия 5.904-15.94 Выпуск 1-11

Формат А3

Серия 5.904-75.94 Выпуск 1-11

Рис 2

Остальное - см рис 1

Б (1)

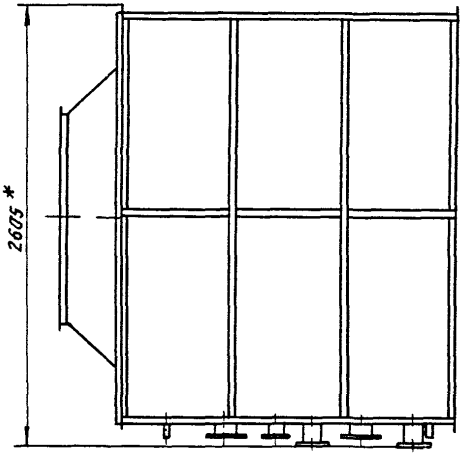

↓Е

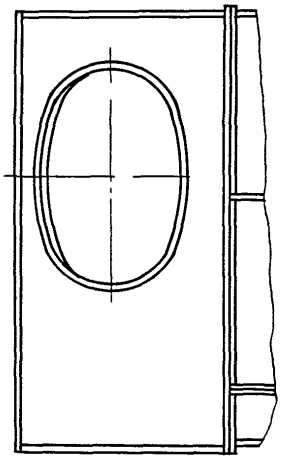

Е

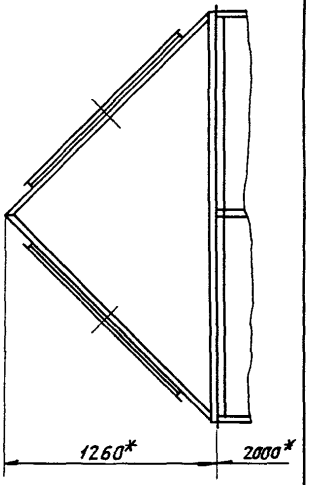

Обозначение	Рис	Масса, кг
А1А 427 000	1	1830
-01	2	1890

Инв.№ подл. | Подп. и дата | Взам. инв.№ | Инв.№ дубл. | Подп. и дата

Изм.	Лист	№ докум.	Подп.	Дата	А1А 427 000 СБ	Лист 2

Серия 5 904-75 94 выпуск 1-11

Форм	Зона	Поз	Обозначение	Наименование	Кол	Примечание
				Документация		
А3			А1А 427 010 СБ	Сборочный чертеж		
				Сборочные единицы		
А4		1	А1А 427 030	Панель передняя	1	
А4		2	А1А 427 040	Панель задняя	1	
А4		3	А1А 427 050	Панель верхняя	1	
А4		4	А1А 427 060	Поддон	1	
А4		5	А1А 427 110	Решетка ходовая	1	
А4		6	А1А 427 120	Решетка ходовая	1	
А4		7	А1А 427 130	Коллектор	2	
А4		8	А1А 427 140	Стояк коллектора	10	
А4		9	А1А 427 150	Хомут	4	
А4		10	А6Е006 000-02	Блок сепараторов	4	выпуск 1-35
А4		11	А12А130 000	Форсунка	200	выпуск 1-35
А4		12	А14М055 000	Окно смотровое	1	выпуск 1-35
А4		13		Дверь неутепленная		
				Dc 0,9 x 0,4 Серия 5904-4	2	типовые констр

Изм	Лист	N докум	Подп	Дата
Разраб	Чебоксаров			
Пров	Фрадкин			
Нач гр	Фрадкин			
Н контр	Литвак			
Утв	Спивак			

А1А 427 010

Корпус секции

Лит	Лист	Листов
И	1	3

Сантехниипроект

Подп и дата | Инв N дубл | Взам инв N | Подп и дата | Инв N подл

Формат А4

Форм	Зона	Поз	Обозначение	Наименование	Кол	Примечание
				Детали		
А4		14	А1А 427 011	Сепаратор входной	56	
		15	-01	Сепаратор входной	2	
А4		16	А1А 427 012	Гребенка	2	
А4		17	А1А 427 013	Пластина	4	
А4		18	А1А 427 014	Шайба	40	
		19	-01	Шайба	8	
А4		20	А1А 427 015	Шайба	40	
		21	-01	Шайба	8	
А4		22	А1А 427 016	Манжета	200	
А4		23	А1А 427 017	Патрубок	3	
А4		24	А1А 427 018	Перекладина	1	
		25	-01	Перекладина	1	
А4		26	А1А 427 019	Труба сливная	4	
Б4		27	А1А 427 021	Пластина		
				Лист 2,0 ГОСТ 19903-74		
				ОК360В ГОСТ16523 89		
				170-1,0 x 2444-4,4	1	6,5 кг
				Стандартные изделия		
		28		Болт М10х35 36		
				ГОСТ 7798-70	132	
				Гайки ГОСТ 5915-70		
		29		М10 4	132	
		30		М12 4	16	
		31		Шайба 10 02		
				ГОСТ 10906-78	72	

Изм	Лист	N докум	Подп	Дата

А1А 427 010

Лист 2

Подп и дата | Инв N дубл | Взам инв N | Подп и дата | Инв N подл

Ц00194-12 9 Формат А4

Серия 5.904-75.94 Выпуск 1-11

Формат	Зона	Поз	Обозначение	Наименование	Кол	Примечание
		32		Контргайка 50		
				ГОСТ 8968-75	10	
		33		Муфта 50		
				ГОСТ 8966-75	10	
		34		Фланец 1-100-16		
				ГОСТ 12820-80	2	
				Прочие изделия		
		35		Светильник без отражателя		
				НСП02×60/Р 5303		
				ТУОЛФ535041-ТО	3	

Инв.№ подл. | Подп. и дата | Взам. инв.№ | Инв.№ дубл. | Подп. и дата

Изм. Лист N докум. Подп. Дата

А1А 427 010

Лист 3

Формат А4

А1А 427 011

50 V(V)

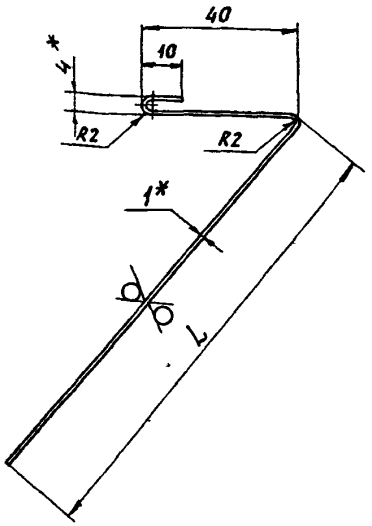

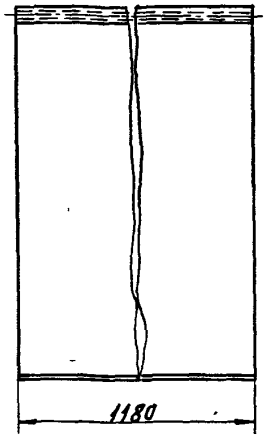

Обозначение	L, мм	Масса, кг
А1А427011	120	1,57
-01	250	2,8

1 * Размеры для справок

2. $h14_1 \pm \frac{t_2}{2}$

Инв.№ подл. | Подп. и дата | Взам. инв.№ | Инв.№ дубл. | Подп. и дата

Изм.	Лист	N докум.	Подп.	Дата
Разраб.		Чебоксаров		
Пров.		Фрадкин		
Нач. гр.		Фрадкин		
Гл. спец.		Грановский		
Н. контр.		Литвак		
Утв.		Спивак		

А1А 427 011

Сепаратор входной

Лит	Масса	Масштаб
И	См. табл.	—

Лист | Листов 1

Лист 1,0 ГОСТ 19903-74
ОК3608 ГОСТ 16523-89

Сантехниипроект

Ц00194-12 10

Формат: А4

А1А 427010СБ

Серия 5.904-75.94 Выпуск 1-11

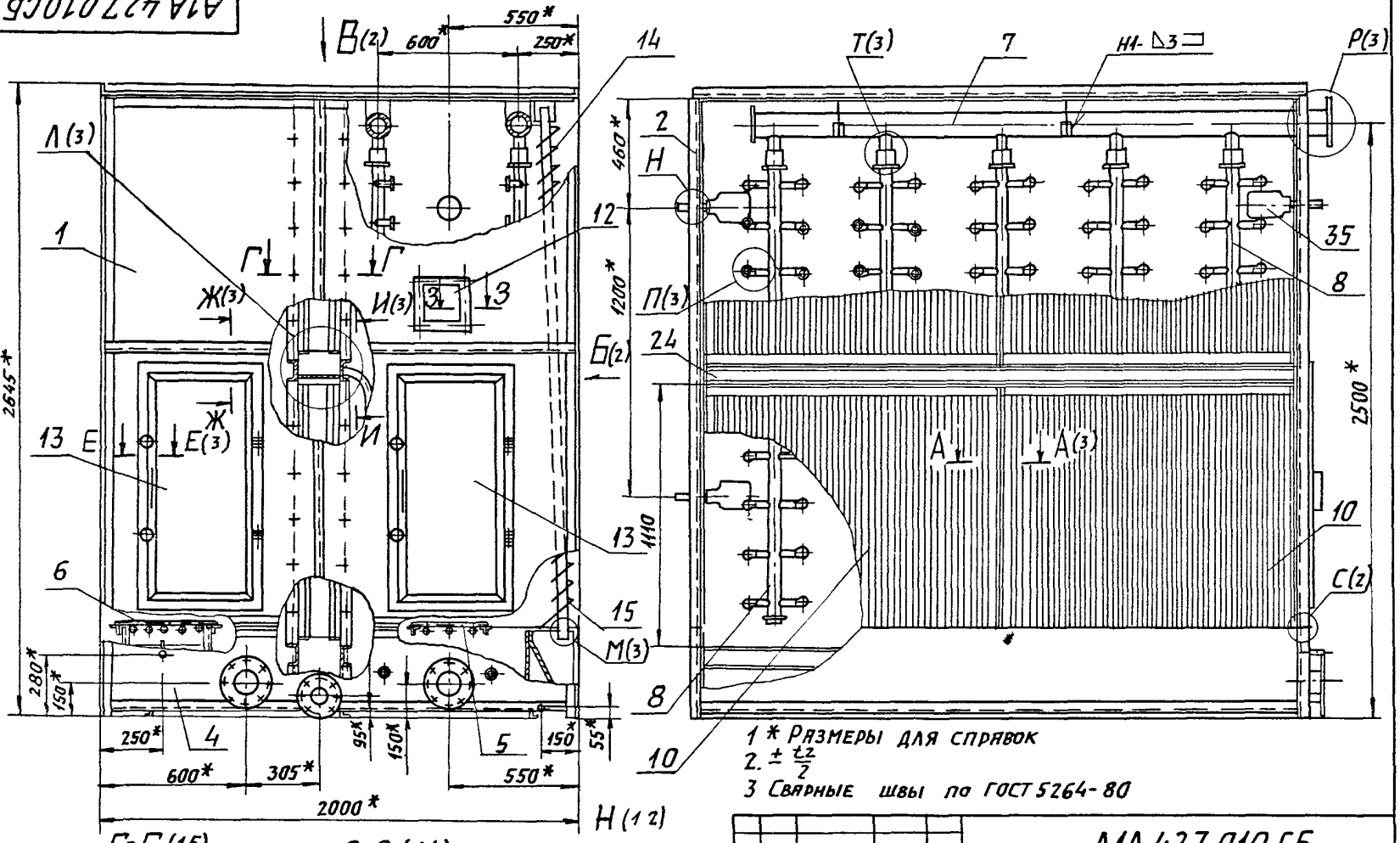

1 * Размеры для справок

2. $\pm \frac{t_2}{2}$

3 Сварные швы по ГОСТ 5264-80

Изм	Лист	№ докум	Подп	Дата
Разраб		Чебоксаров		
Пров		Фрадкин		
Нач гр		Фрадкин		
ГИ спец		Рязановский		
Н контр		Литвак		
Утв		Спивак		

А1А 427 010 СБ

Корпус секции

Лит	Масса	Масшт
И	1706	1:15
Лист 1	Листов 3	

САНТЕХНИИПРОЕКТ

Инв. № подл. | Подп. и дата | Взам. инв. № | Инв. № дубл. | Подп. и дата

А1А 427 010 СБ

Серия 5.904-75.94 Выпуск 1-11

Б(1)

Д(3)

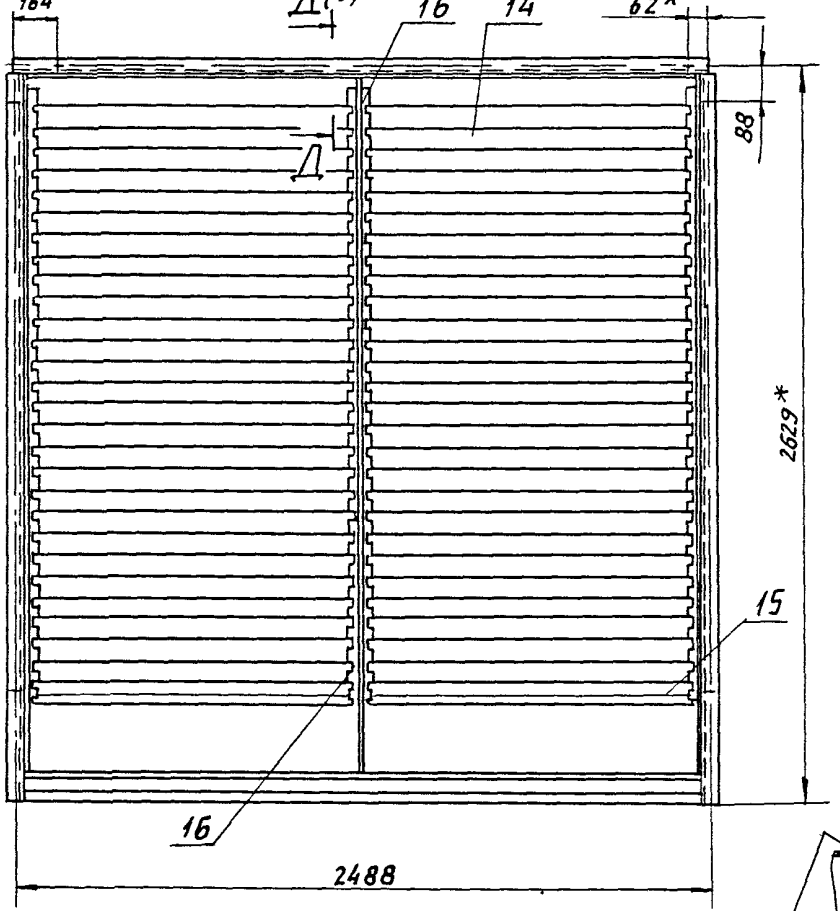

В(1)

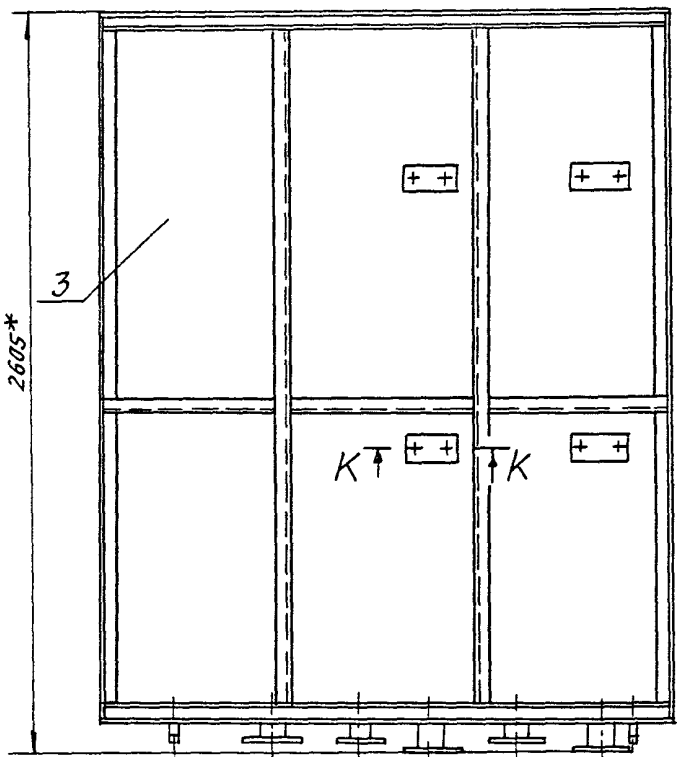

К-К(14)

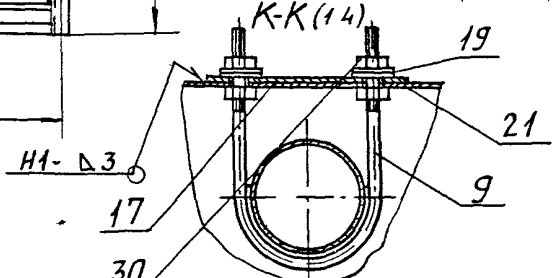

С(12)(1)

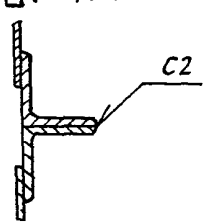

Изм.	Лист	№ докум.	Подп.	Дата

А1А 427 010 СБ

Лист 2

Инв. № подл. | Подп. и дата | Взам. инв. № | Инв. № дубл. | Подп. и дата

Ц00194-12 12 Формат А3

А1А427 010 СБ

Серия 5.904-15.94 Выпуск 1-11

Е-Е (1:2) (1)

А-А (1:4) (1)

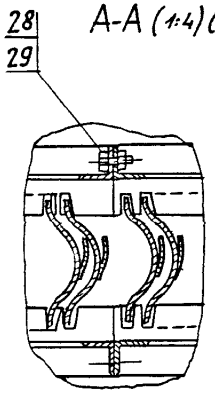

Л (1:4) (1)

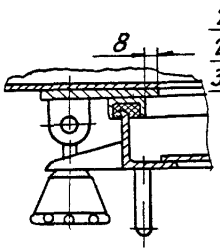

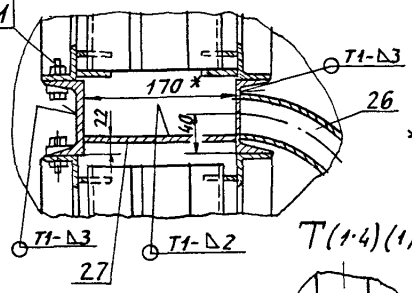

Р (1:4) (1)

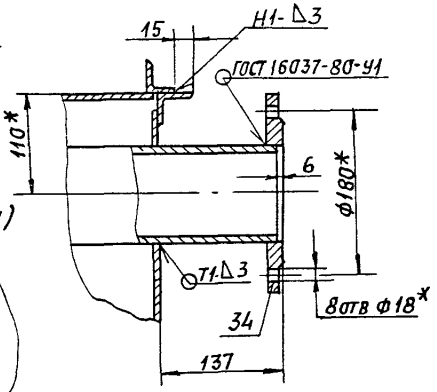

Ж-Ж (1:2) (1)

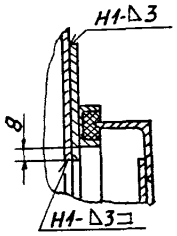

Т (1:4) (1)

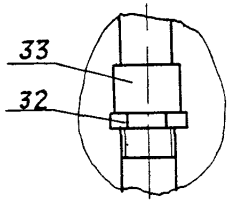

Д-Д (1:4) (2)

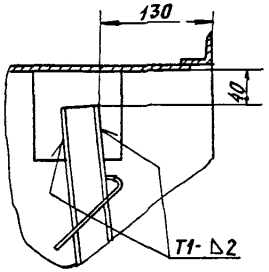

У (1:2) (1)

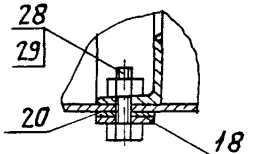

И (1:10) (1)

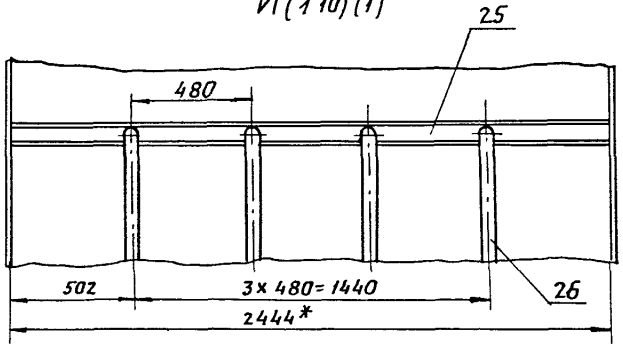

П (1:2) (1)

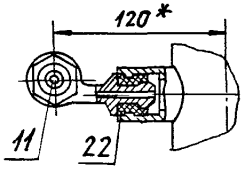

М (1:4) (1)

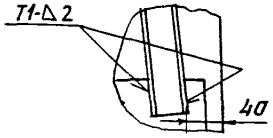

Изм.	Лист	N докум.	Подп.	Дата

А1А 427 010 СБ

Лист 3

Инв. N подл. | Подп. и дата | Взам. инв. N | Инв. N дубл. | Подп. и дата

А1А 427 012

Серия 5.904-75.94 Выпуск 1-1

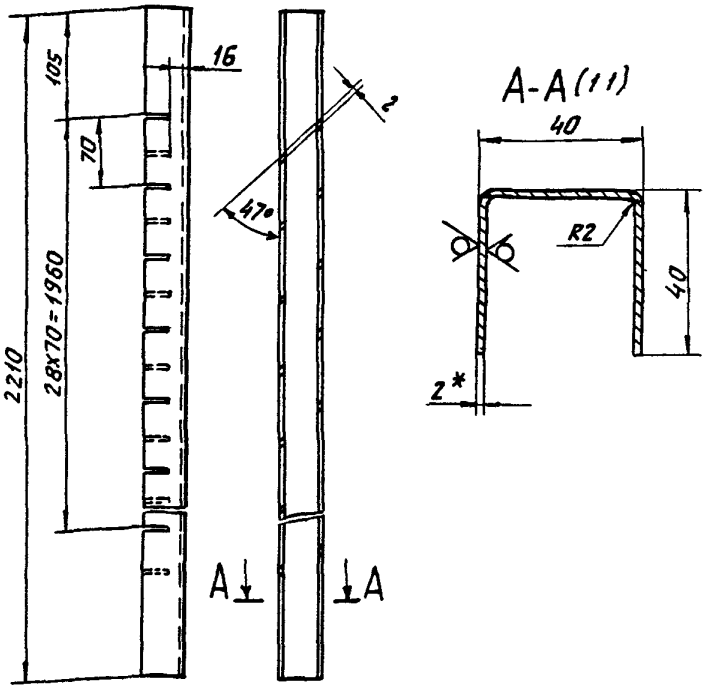

1* РАЗМЕР ДЛЯ СПРАВОК

2 Н14, h14, $\pm \frac{t2}{2}$

Изм.	Лист	№ докум.	Подп.	Дата
Разраб.		Чебоксарова		
Пров.		Фрадкин		
Нач. гр.		Фрадкин		
Гл. спец.		Грановский		
Н. контр.		Литвак		
Утв.		Спивак		

А1А 427 012

Гребенка

Лит	Масса	Масштаб
Н	4,16	1:4

Лист | Листов 1

2,0 ГОСТ 19903-74

Лист ОК 3608 ГОСТ 16523-89

САНТЕХНИИПРОЕКТ

Формат А4

А1А 427.013

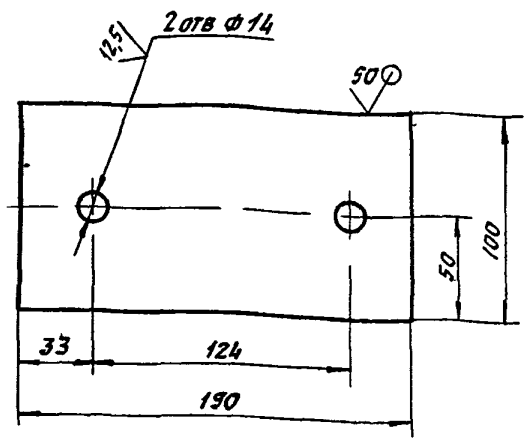

Неуказанные предельные отклонения размеров Н14, h14, $\pm \frac{t2}{2}$

Изм.	Лист	№ докум.	Подп.	Дата
Разраб.		Чебоксарова		
Пров.		Фрадкин		
Нач. гр.		Фрадкин		
Гл. спец.		Грановский		
Н. контр.		Литвак		
Утв.		Спивак		

А1А 427 013

Пластина

Лит	Масса	Масштаб
Н	0,45	1:2

Лист | Листов 1

3,0 ГОСТ 19903-74

Лист ОК 3608 ГОСТ 16523-89

САНТЕХНИИПРОЕКТ

Формат А4

Серия 5 904-75 94 Выпуск 1-11

А1А 427 014

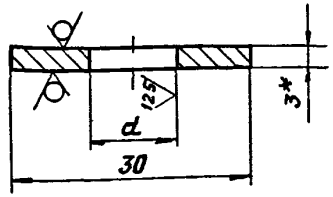

Обозначение	d, мм	Масса, кг
А1А 427 014	11	0,015
-01	14	0,013

1 * Размер для справок
2 Н14, h14.

Изм	Лист	N докум	Подп	Дата
Разраб		Чебоксаров		
Пров		Фрадкин		
Нач гр.		Фрадкин		
Гл спец		Грановский		
Н контр		Литвак		
Утв		Спивак		

А1А 427 014

Шайба

Лит	Масса	Масшт
И	СМ ТАБЛ.	–

Лист | Листов 1

Лист 3,0 ГОСТ 19903-74 / ОК3608 ГОСТ 16523 89

САНТЕХНИИПРОЕКТ

Формат А4

А1А 427 015

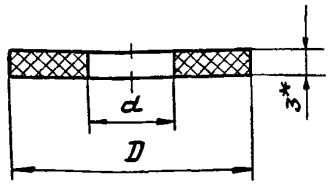

Обозначение	Размеры, мм		Масса кг
	D	d	
А1А 427 015	30	11	0,003
-01		14	0,0026
-02	45	37	0,0045

1 * Размер для справок
2 Н16, h16

Изм	Лист	N докум	Подп	Дата
Разраб		Чебоксаров		
Пров		Фрадкин		
Нач гр		Фрадкин		
Гл спец		Грановский		
Н контр.		Литвак		
Утв		Спивак		

А1А 427 015

Шайба

Лит	Масса	Масшт
И	СМ ТАБЛ	–

Лист | Листов 1

Пластина 1Н-I-ТМКЩ М3 ГОСТ 7338 90

САНТЕХНИИПРОЕКТ

Ц00194-12 15 Формат А4

А1А 427.016

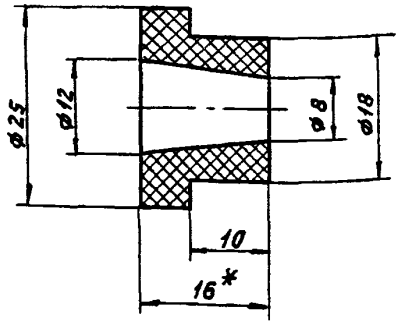

1. * Размер для справок.
2. H14; h14, $\pm \frac{t2}{2}$

Изм.	Лист	N докум.	Подп.	Дата
Разраб.		Чебоксаров		
Пров.		Фрадкин		
Нач. гр.		Фрадкин		
Гл. спец.		Грановский		
Н. контр.		Литвак		
Утв.		Спивак		

А1А 427.016

Манжета

Лит.	Масса	Масштаб
И	0,005	2:1
Лист	Листов 1	

Пластина 1Н-I-ТМКЩ-М-16 ГОСТ 7338-90

САНТЕХНИИПРОЕКТ

Формат А4

Инв. N подл. | Подп. и дата | Взам. инв. N | Инв. N дубл. | Подп. и дата

Рис. 1

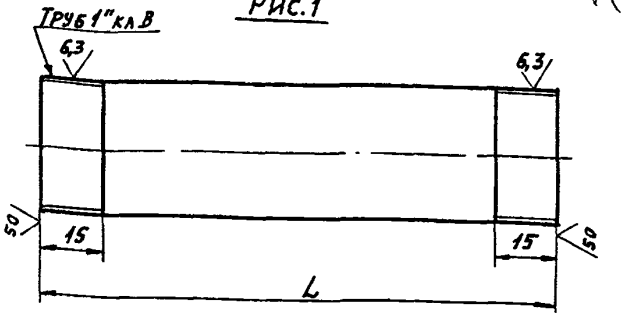

Рис. 2
Остальное-см. рис. 1

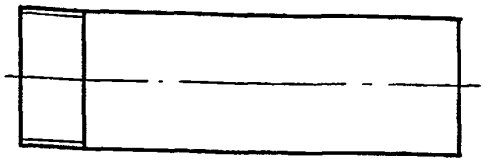

Обозначение	Рис.	L, мм	Масса, кг
А1А 427 017	1	130	0,311
-01	2	110	0,263

Неуказанные предельные отклонения размеров: $h14, \pm \frac{t2}{2}$

Изм.	Лист	N докум.	Подп.	Дата
Разраб.		Чебоксаров		
Пров.		Фрадкин		
Нач. гр.		Фрадкин		
Гл. спец.		Грановский		
Н. контр.		Литвак		
Утв.		Спивак		

А1А 427 017

Патрубок

Лит.	Масса	Масштаб
И	См. табл.	—
Лист	Листов 1	

Труба 25-3,2 ГОСТ 3262-75

САНТЕХНИИПРОЕКТ

Инв. N подл. | Подп. и дата | Взам. инв. N | Инв. N дубл. | Подп. и дата

Серия 5.904-75.94 Выпуск 1-11

А1А 427 018

Рис 1

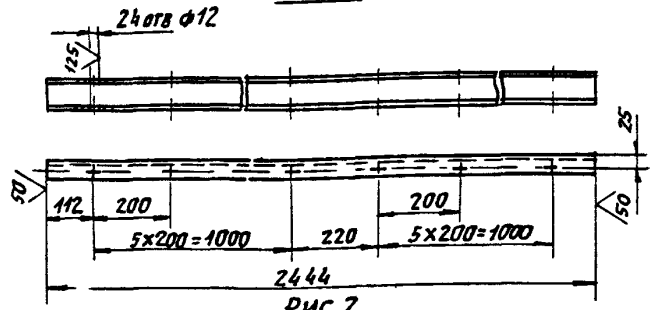

Рис 2

Остальное - см рис 1

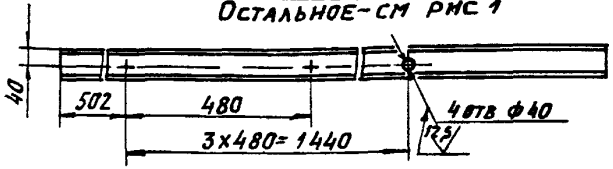

Обозначение	Рис
А1А 427 018	1
-01	2

Неуказанные предельные отклонения размеров H14, h14, $\pm \frac{t_2}{2}$

Изм	Лист	№ докум	Подп	Дата
Разраб		Чебоксаров		
Пров		Фрадкин		
Нач гр		Фрадкин		
Гл спец		Грановский		
Н контр		Антвак		
Утв		Сливак		

А1А 427 018

Перекладина

Швеллер 8 ГОСТ 8240-89 / Ст3 ГОСТ 535-88

Лит	Масса	Масшт
И	17,2	1:10
Лист	Листов 1	

САНТЕХНИИПРОЕКТ

Формат А4

Инв № подл | Подп и дата | Взам инв № | Инв № дубл | Подп и дата

А1А 427 019

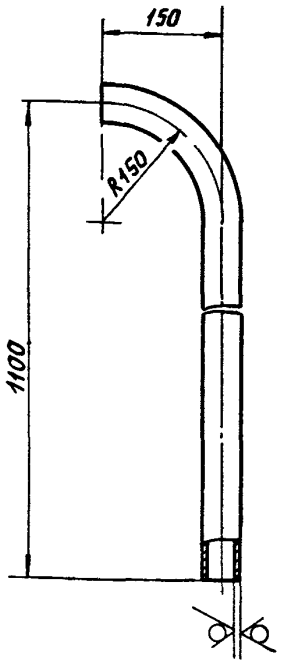

Неуказанные предельные отклонения размеров $\pm \frac{t_2}{2}$

Изм	Лист	№ докум	Подп	Дата
Разраб		Чебоксаров		
Пров		Фрадкин		
Нач гр		Фрадкин		
Гл спец		Грановский		
Н контр		Антвак		
Утв		Сливак		

А1А 427 019

Труба сливная

Труба 4 v х 3,5 ГОСТ 3262-75

Лит	Масса	Масшт
И	3,9	1:5
Лист	Листов 1	

САНТЕХНИИПРОЕКТ

Инв № подл | Подп и дата | Взам инв № | Инв № дубл | Подп и дата

Серия 5.904-15.94 Выпуск 1-11

Формат	Зона	Поз.	Обозначение	Наименование	Кол	Примечание
				Документация		
А3			А1А 427 030 СБ	Сборочный чертеж		
				Детали		
А4		1	А1А 427 012	Гребенка	1	
А4		2	А1А 427 031	Планка	2	
БЧ		3	А1А 427 032	Планка		
				Уголок 35х35х3 ГОСТ 8509-86		
				Ст3 ГОСТ 535-88		
				L = 2209-4,4	1	3,54 кг
А4		4	А1А 427 033	Ребро	1	
		5	-01	Ребро	1	
		6	-03	Ребро	1	
А4		7	А1А 427 034	Стенка	1	
А4		8	А1А 427 035	Планка	1	

Инв. № подл. | Подпись и дата | Взам. инв. № | Инв. № дубл. | Подп. и дата

Изм.	Лист	№ докум.	Подп.	Дата
Разраб.		Чебоксаров		
Пров.		Фрядкин		
Нач. гр.		Фрядкин		
Н. контр.		Литвак		
Утв.		Сливак		

А1А 427 030

Панель передняя

Лит.	Масса	Масштаб

Лит.	Лист	Листов
И		1

СантехНИИпроект

Формат: А4

Формат	Зона	Поз.	Обозначение	Наименование	Кол	Примечание
				Документация		
А3			А1А 427.040 СБ	Сборочный чертеж		
				Детали		
А4		1	А1А 427 012	Гребенка	1	
А4		2	А1А 427 031	Планка	2	
А4		3	А1А 427.033	Ребро	1	
		4	-01	Ребро	1	
		5	-03	Ребро	1	
А4		6	А1А 427 035-01	Планка	1	
БЧ		7	А1А 427 041	Планка		
				Уголок 35х35х3 ГОСТ 8509-86		
				Ст3 ГОСТ 535-88		
				L = 2209-4,4	1	3,54 кг
А4		8	А1А 427 042	Стенка	1	

Инв. № подл. | Подп. и дата | Взам. инв. № | Инв. № дубл. | Подп. и дата

Изм.	Лист	№ докум.	Подп.	Дата
Разраб.		Чебоксаров		
Пров.		Фрядкин		
Нач. гр.		Фрядкин		
Н. контр.		Литвак		
Утв.		Сливак		

А1А 427 040

Панель задняя

Лит.	Масса	Масштаб

Лит.	Лист	Листов
И		1

СантехНИИпроект

А1А 427.030СБ

Серия 5.904-75.94 Выпуск 1-11

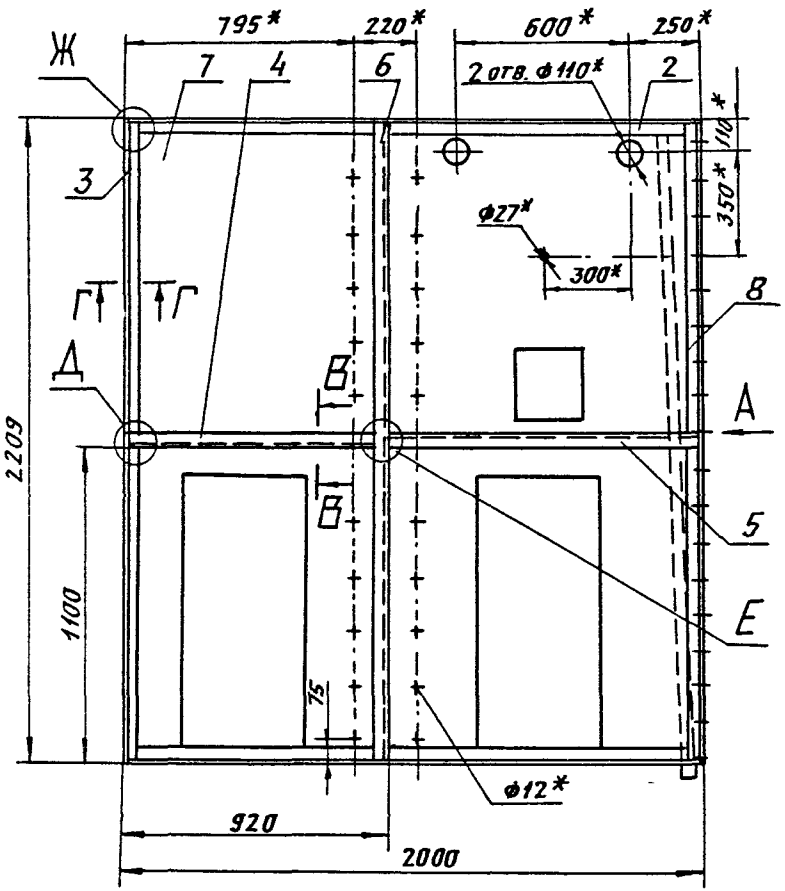

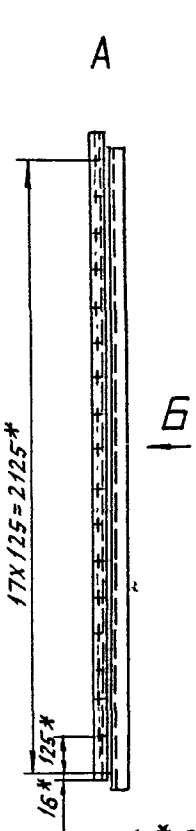

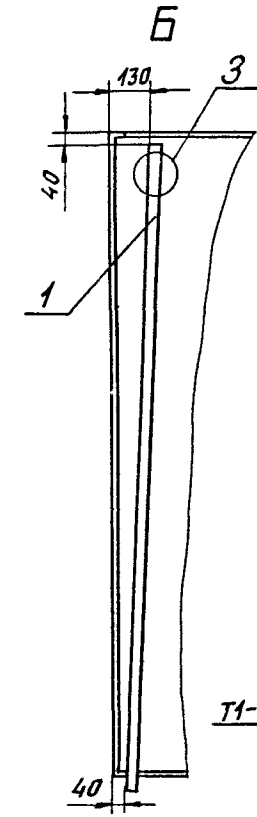

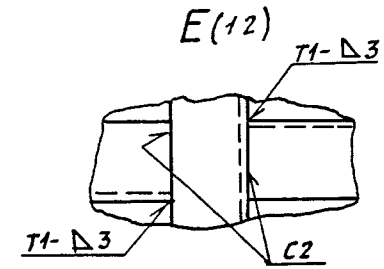

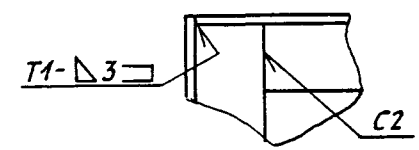

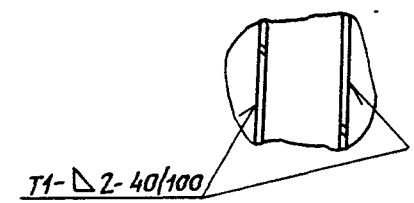

1 * Размеры для справок.

2 $h14; \pm \frac{t2}{2}$

3 Сварные швы по ГОСТ 5264-80

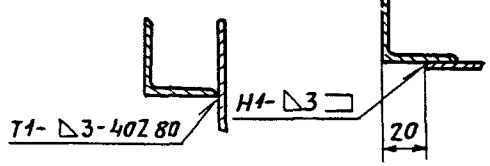

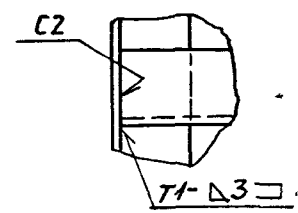

Изм.	Лист	№ докум.	Подп.	Дата
Разраб.		Чебоксаров		
Пров.		Фрадкин		
Нач. гр.		Фрадкин		
Гл. спец.		Рановский		
Н. контр.		Литвак		
Утв.		Спивак		

А1А 427 030 СБ

Панель передняя

Лит.	Масса	Масшт.
И	77,4	1:15
Лист	Листов 1	

САНТЕХНИИПРОЕКТ

Инв. № подл. | Подп. и дата | Взам. инв. № | Инв. № дубл. | Подп. и дата

Серия 5 904-75,94 выпуск 1-11

А1А427.031

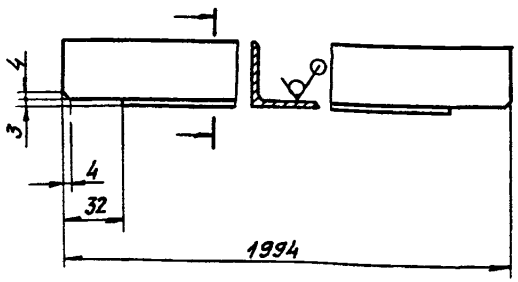

Неуказанные предельные отклонения размеров: $h14; \pm \frac{t_2}{2}$

Изм	Лист	N докум	Подп	Дата
Разраб		Чебоксаров		
Пров		Фрадкин		
Нач гр		Фрадкин		
Гл спец		Грановский		
Н контр		Литвак		
Утв		Спивак		

А1А 427 031

Планка

Лит	Масса	Масшт
И	3,2	1:2

Лист | Листов 1

Уголок $\frac{35 \times 35 \times 3\ ГОСТ\ 8509\text{-}86}{Ст3\ ГОСТ\ 535\text{-}86}$

Сантехниипроект

Формат А4

А1А427.033

Рис. 1

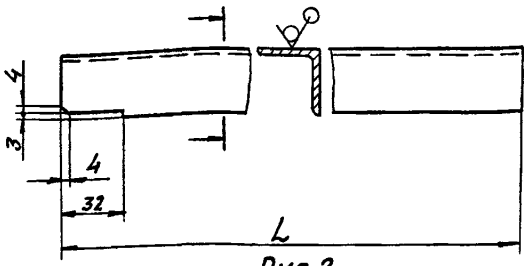

Рис. 2

Остальное - см рис. 1



Обозначение	Рис.	L, мм	Масса, кг
А1А 427 033	1	880	1,41
-01		1077	1,73
-02		640	1,03
-03	2	2203	3,53

Неуказанные предельные отклонения размеров: $h14; \pm \frac{t_2}{2}$

Изм	Лист	N докум.	Подп	Дата
Разраб		Чебоксаров		
Пров		Фрадкин		
Нач гр		Фрадкин		
Гл спец		Грановский		
Н контр		Литвак		
Утв.		Спивак		

А1А 427.033

Ребро

Лит	Масса	Масшт
И	см. табл	—

Лист | Листов 1

Уголок $\frac{35 \times 35 \times 3\ ГОСТ\ 8509\text{-}86}{Ст3\ ГОСТ\ 535\text{-}88}$

Сантехниипроект

Формат А4

Серия 5.904-75.94 Выпуск 1-11

Инв.№подл. | Подп. и дата | Взам.инв.№ | Инв.№дубл. | Подп. и дата

А1А 427.037

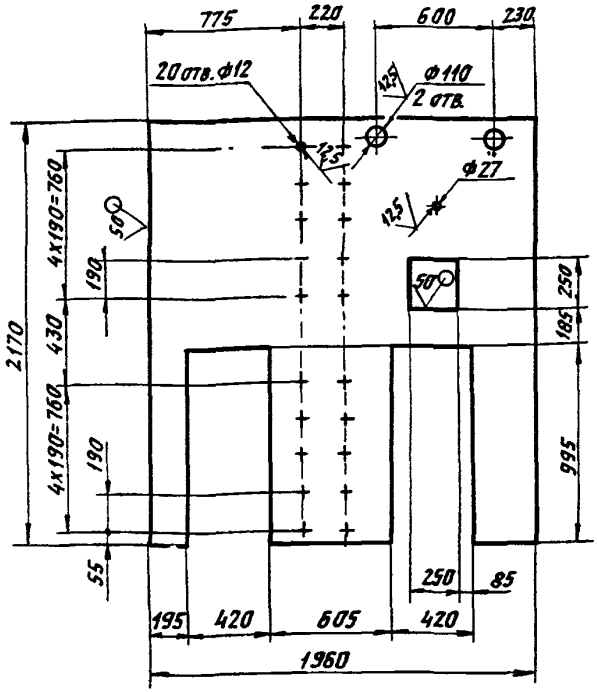

Неуказанные предельные отклонения размеров: H14; h14; $\pm \frac{t_2}{2}$

Изм.	Лист	№ докум.	Подп.	Дата	А1А 427 034	
Разраб.		Чебоксаров			Стенка	Лит. / Масса / Масштаб: И / 53,0 / 1:20
Пров.		Фрадкин				Лист / Листов 1
Нач. гр.		Фрадкин				
Гл. спец.		Романовский			Лист 2,0 ГОСТ 19903-74 / 0К3608 ГОСТ 16523-89	СантехНИИпроект
Н. контр.		Литвак				
Утв.		Спивак				

Формат А4

А1А 427.035

А1А 427035- изображено
А1А427035-01-зеркальное отражение

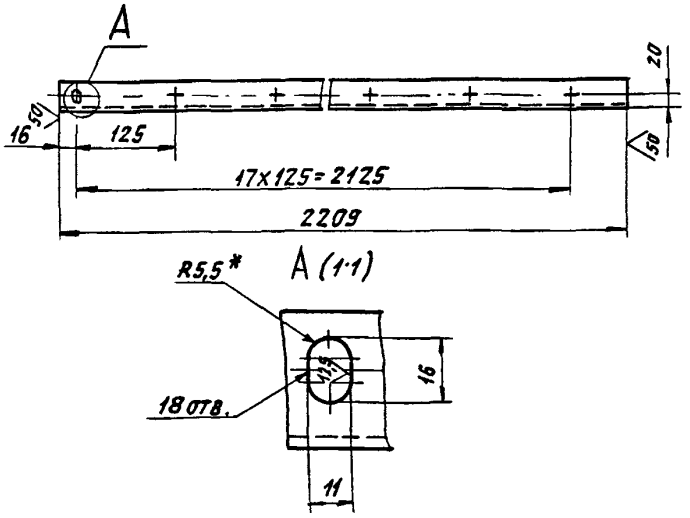

1.* Размер для справок
2. H14; h14; $\pm \frac{t_2}{2}$

Изм.	Лист	№ докум.	Подп.	Дата	А1А 427. 035	
Разраб.		Чебоксаров			Планка	Лит. / Масса / Масштаб: И / 3,54 / 1:5
Пров.		Фрадкин				Лист / Листов 1
Нач. гр.		Фрадкин				
Гл. спец.		Романовский			Уголок 35х35х3 ГОСТ 8509-86 / Ст3 ГОСТ 535-88	СантехНИИпроект
Н. контр.		Литвак				
Утв.		Спивак				

Формат А4

А1А427.040СБ

Серия 5.904-75.94 Выпуск 1-11

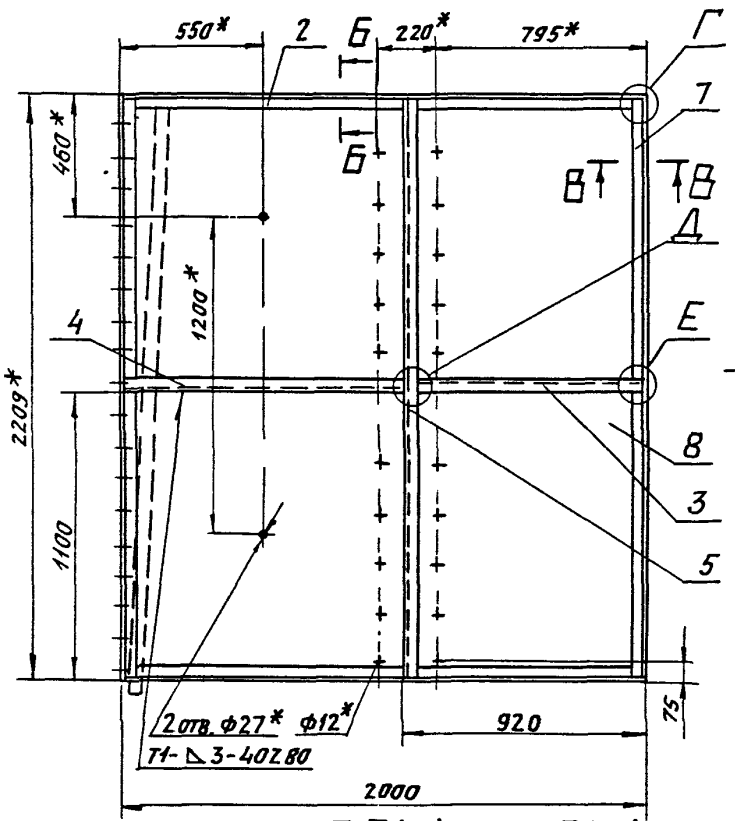

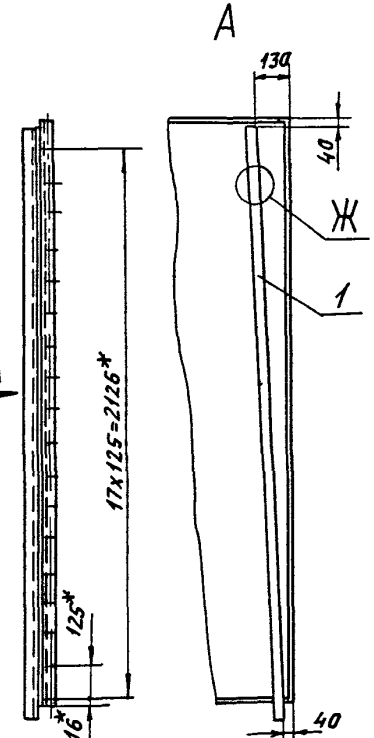

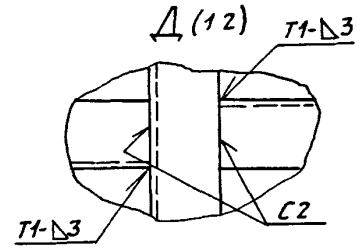

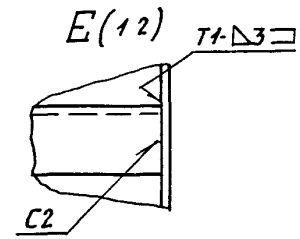

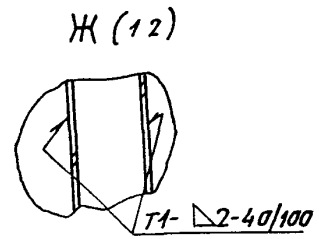

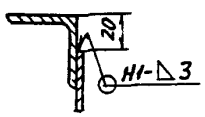

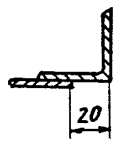

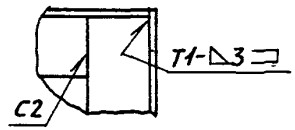

1* Размеры для справок

2. $h14, \pm \frac{t2}{2}$

3 Сварные швы по ГОСТ 5264-80

				А1А427 040СБ	
Изм.	Лист	N докум.	Подп.	Дата	
Разраб.		Чебоксаров		Панель задняя	Лит. Н; Масса 91,4; Масшт. 1:15
Пров.		Фрядкин			Лист; Листов 1
Нач. гр.		Фрядкин			
Гл. спец.		Грановский			Сантехниипроект
Н. контр.		Литвак			
Утв.		Спивак			

Инв. № подл. | Подп. и дата | Взам. инв. № | Инв. № дубл. | Подп. и дата

Ц 00194-12 22 Формат А3

А1А 427 042

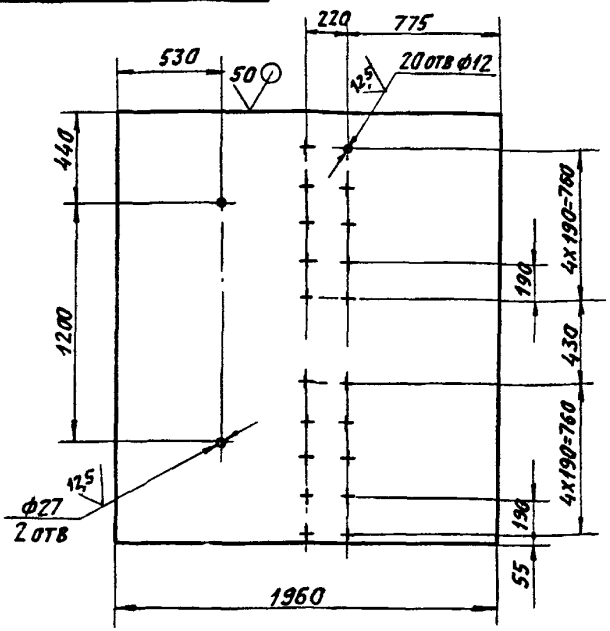

Неуказанные предельные отклонения размеров: H14, h14, $\pm \frac{t_2}{2}$

				А1А 427 042		
Изм.	Лист	N докум.	Подп.	Дата		
Разраб.		Чебоксаров			Стенка	Лит. И; Масса 67,0; Масшт. 1:20
Пров.		Фрадкин				Лист; Листов 1
Нач. гр.		Фрадкин				
Гл. спец.		Грановский			2,0 ГОСТ 19903-74 Лист ОК360В ГОСТ 16523-89	САНТЕХНИИПРОЕКТ
Н. контр.		Литвак				
Утв.		Спивак				

Инв. N подл. | Подп. и дата | Взам. инв. N | Инв. N дубл. | Подп. и дата

Формат А4

А1А 427.073

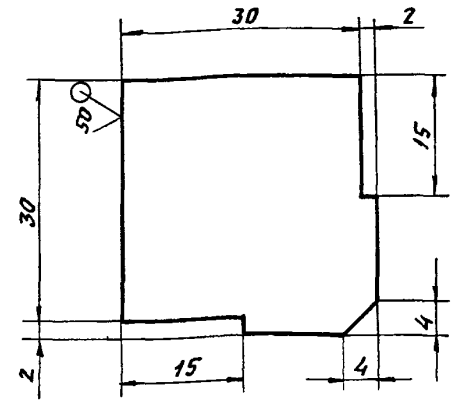

Неуказанные предельные отклонения размеров. h14; $\pm \frac{t_2}{2}$

				А1А 427 073		
Изм.	Лист	N докум.	Подп.	Дата		
Разраб.		Чебоксаров			Накладка	Лит. И; Масса 0,16; Масшт. 2:1
Пров.		Фрадкин				Лист; Листов 1
Нач. гр.		Фрадкин				
Гл. спец.		Грановский			2,0 ГОСТ 19903-74 Лист ОК360В ГОСТ 16523-89	САНТЕХНИИПРОЕКТ
Н. контр.		Литвак				
Утв.		Спивак				

Инв. N подл. | Подп. и дата | Взам. инв. N | Инв. N дубл. | Подп. и дата

Серия 5.904-15.94 Выпуск 1-11

Серия 5.904-75.94 Выпуск 1-11

Формат	Зона	Поз	Обозначение	Наименование	Кол	Примечание
				Документация		
А3			А1А 427 050 СБ	Сборочный чертеж		
				Детали		
А4		1	А1А 427. 033-02	Ребро	2	
А4		2	А1А 427. 051	Планка	1	
БЧ		3	А1А 427 052	Планка		
				Уголок 35х35х3 ГОСТ 8509-86 Ст3 ГОСТ 535-88		
				L=2000-3,7	2	3,2 кг
БЧ		4	А1А 427 053	Планка		
				Уголок 35х35х3 ГОСТ 8509-86 Ст3 ГОСТ 535-88		
				L=2416-4,4	3	3,87кг
БЧ		5	А1А 427. 054	Ребро		
				Уголок 35х35х3 ГОСТ 8509-86 Ст3 ГОСТ 535-88		
				L=640-2,0	1	1,03кг
А4		6	А1А 427. 055	Стенка	1	

Инв.№ подл. | Подп. и дата | Взам. инв.№ | Инв.№ дубл. | Подп. и дата

Изм.	Лист	№ докум.	Подп.	Дата
Разраб.		Чебакарев		
Пров.		Фрадкин		
Нач. гр.		Фрадкин		
Н. контр.		Литвак		
Утв.		Спивак		

А1А 427 050

Панель верхняя

Лит	Масса	Масштаб
И		

Листов	Лист	Листов
	1	2

САНТЕХНИИПРОЕКТ

Формат А4

Формат	Зона	Поз	Обозначение	Наименование	Кол	Примечание
БЧ		7	А1А 427. 056	Накладка		
				Лист 3,0 ГОСТ 19903-74 ОК360В ГОСТ 16523-89		
				100-2,2х100-2,2	1	0,23кг
БЧ		8	А1А 427. 057	Ребро		
				Уголок 35х35х3 ГОСТ 8509-86 Ст3 ГОСТ 535-88		
				L=2438-4,4	1	3,9кг

Инв.№ подл. | Подп. и дата | Взам. инв.№ | Инв.№ дубл. | Подп. и дата

Изм.	Лист	№ докум.	Подп.	Дата

А1А 427050

Лист 2

А1А427.050СБ

Серия 5.904-75.94 Выпуск 1-11

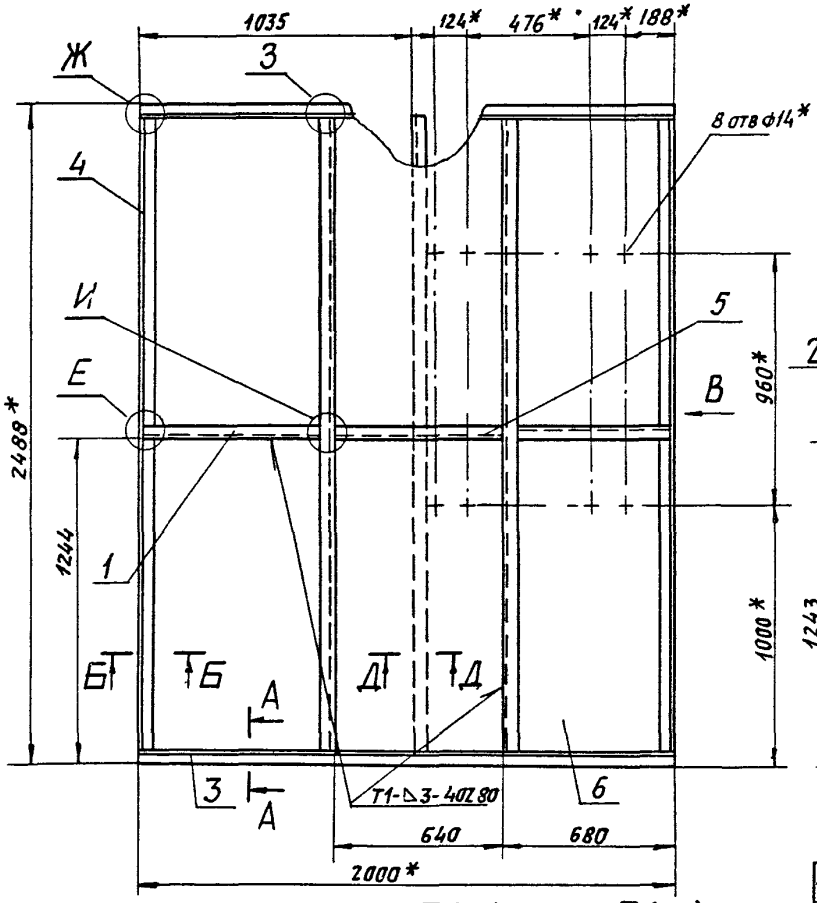

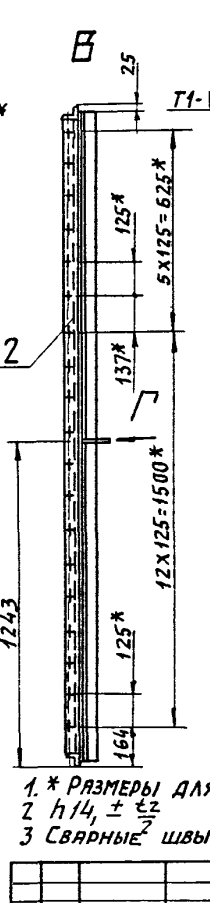

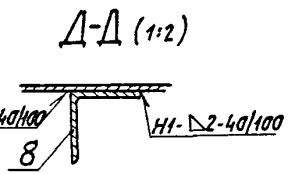

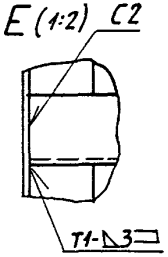

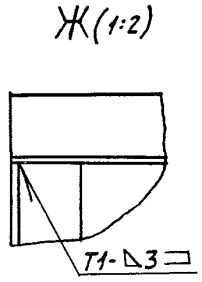

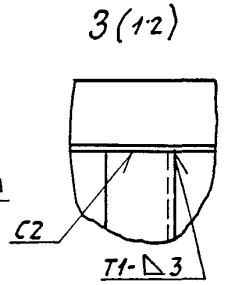

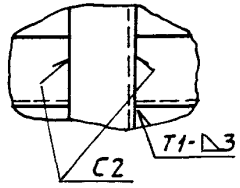

1. * Размеры для справок
2. h14, ± t2/2
3. Сварные швы по ГОСТ 5264-80

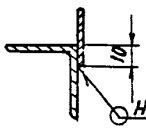

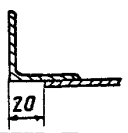

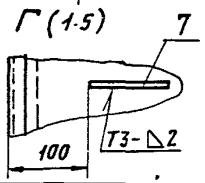

Изм	Лист	№ докум.	Подп.	Дата
Разраб.		Чебоксаров		
Пров.		Фрадкин		
Нач. гр.		Фрадкин		
Гл. спец.		Грановский		
Н. контр.		Антвак		
Утв.		Сливак		

А1А 427 050СБ

Панель верхняя

Лит.	Масса	Масшт.
Н	104,18	1:15
Лист	Листов 1	

САНТЕХНИИПРОЕКТ

Инв.№ подл. | Подп. и дата | Взам. инв.№ | Инв.№ дубл. | Подп. и дата

Серия 5.904-7.94 Выпуск 1-11

Инв.№ подл. | Подп. и дата | Взам. инв.№ | Инв.№ дубл. | Подп. и дата

А1А 427.051

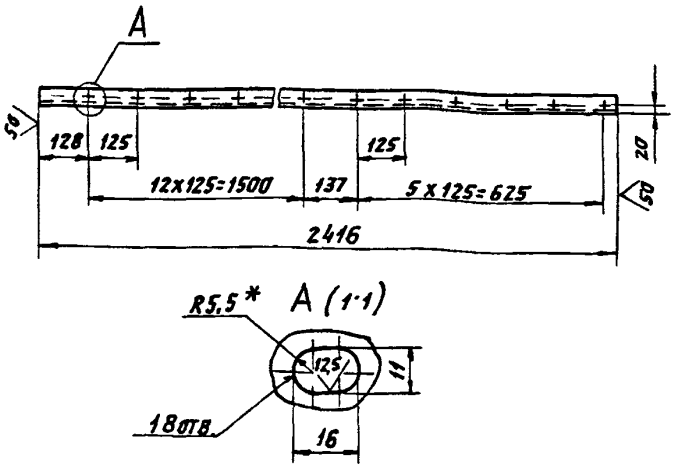

1 * Размер для справок

2. H14, h14, $\pm \frac{t2}{2}$

Изм.	Лист	№ докум.	Подп.	Дата
Разраб.		Чебоксаров		
Пров.		Фрадкин		
Нач. гр.		Фрадкин		
Гл. спец.		Грановский		
Н. контр.		Литвак		
Утв.		Спивак		

Планка

Лит.	Масса	Масштаб
И	4,2	1:10
Лист	Листов 1	

Уголок 35х35х3 ГОСТ 8509-86 / Ст3 ГОСТ 535-88

САНТЕХНИИПРОЕКТ

Формат А4

А1А 427.055

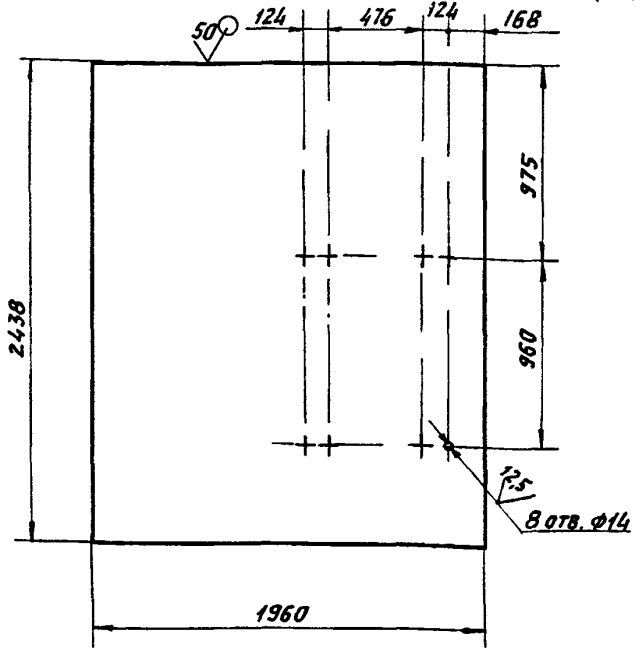

Неуказанные предельные отклонения размеров. H14, h14, $\pm \frac{t2}{2}$

Изм.	Лист	№ докум.	Подп.	Дата
Разраб.		Чебоксаров		
Пров.		Фрадкин		
Нач. гр.		Фрадкин		
Гл. спец.		Грановский		
Н. контр.		Литвак		
Утв.		Спивак		

Стенка

Лит.	Масса	Масштаб
И	75	1:20
Лист	Листов 1	

Лист 2,0 ГОСТ 19903-74 / ОК 3608 ГОСТ 16523-89

САНТЕХНИИПРОЕКТ

Формат А4

Серия 5.904-15.94 Выпуск 1-11

Формат	Зона	Поз.	Обозначение	Наименование	Кол.	Примечание
				Документация		
А3			А1А 427.060 СБ	Сборочный чертеж		
				Сборочные единицы		
А4		1	А1А 427.090	Перелив	1	
А4		2	А1А 427.100	Фильтр сетчатый	8	
А4		3	А10К035.000	Клапан поплавковый	1	выпуск 1-35
				Детали		
А4		4	А1А 427.015-02	Шайба	2	
А4		5	А1А 427.017-01	Патрубок	1	
А4		6	А1А 427 061	Планка	3	
		7	-01	Планка	8	
А4		8	А1А 427.062	Планка	1	
		9	-01	Планка	1	
А4		10	А1А 427.063	Планка	1	
		11	-01	Планка	1	

Инв.№ подл. | Подп. и дата | Взам. инв.№ | Инв.№ дубл. | Подп. и дата

Изм.	Лист	№ докум.	Подп.	Дата
Разраб.		Чебоксаров		
Пров.		Фрадкин		
Нач. гр.		Фрадкин		
Н. контр.		Лит8 ак		
УТВ.		Сливак		

А1А 427.060

Поддон

Лит.	Лист	Листов
И	1	3

САНТЕХНИИПРОЕКТ

Формат А4

Формат	Зона	Поз.	Обозначение	Наименование	Кол.	Примечание
Бч		12	А1А 427.064	Планка		
				Уголок 35х35х3 ГОСТ 8509-86 Ст3 ГОСТ 535-88		
				L=1930-3,7	2	3,04 кг
Бч		13	А1А 427.065	Планка		
				Уголок 35х35х3 ГОСТ 8509-86 Ст3 ГОСТ 535-88		
				L=2000-3,7	2	3,2 кг
Бч		14	А1А 427.066	Ребро		
				Уголок 35х35х3 ГОСТ 8509-86 Ст3 ГОСТ 535-88		
				L=782-2,0	6	1,26 кг
Бч		15	А1А 427.067	Переладина		
				Уголок 35х35х3 ГОСТ 8509-86 Ст3 ГОСТ 535-88		
				L=359-1,4	8	0,58 кг
А4		16	А1А 427.068	Переладина		
Бч		17	А1А 427.069	Стойка		
				Швеллер 8 ГОСТ 8240-89 Ст3 ГОСТ 535-88		
				L=182-1,15	4	1,3 кг
А4		18	А1А 427.071	Направляющая	16	
А4		19	А1А 427.072	Распорка	3	
А4		20	А1А 427.073	Накладка	2	
Бч		21	А1А 427.074	Стенка		
				Лист 2,0 ГОСТ 19903-74 ОК360В ГОСТ 16523-89		
				327-1,4 Х 2448-4,4	1	12,6 кг

Инв.№ подл. | Подп. и дата | Взам. инв.№ | Инв.№ дубл. | Подп. и дата

Изм.	Лист	№ докум.	Подп.	Дата

А1А 427.060

Лист 2

Формат	Зона	Поз	Обозначение	Наименование	Кол	Примечание
Б4		22	А1А 427 075	Стенка		
				Лист 2,0 ГОСТ 14903-74		
				ОК3608 ГОСТ 16523-89		
				342-1,4×2444-4,4	1	13,1 кг
А4		23	А1А 427 076	Стенка	1	
А4		24	А1А 427 077	Накладка	1	
Б4		25	А1А 427 078	Стенка		
				Лист 2,0 ГОСТ 19903-74		
				ОК3608 ГОСТ 16523-89		
				327-1,4×1960-3,7	2	10,0 кг
Б4		26	А1А 427 079	Дно		
				Лист 2,0 ГОСТ 19903-74		
				ОК3608 ГОСТ 16523-89		
				1960-3,7×2414-4,4	1	74,0 кг
Б4		27	А1А 427 081	Патрубок		
				Труба 80×4 ГОСТ 3262-75		
				L=100-1,4	1	0,88 кг
А4		28	А1А 427 082	Бобышка	2	
А4		29	А1А 427 083	Пробка	2	
А4		30	А1А 427 084	Труба всасывающая	1	
А4		31	А1А 427 085	Лист опорный	1	
				Стандартные изделия		
				Фланцы ГОСТ 12820-80		
		32		1-80-2,5	1	
		33		1-125-2,5	2	

Инв.№ подл. | Подп. и дата | Взам. инв.№ | Инв.№ дубл. | Подп. и дата

Изм.	Лист	№ докум.	Подп.	Дата

А1А 427 060

Лист 3

Формат А4

А1А 427 061

50 (√)

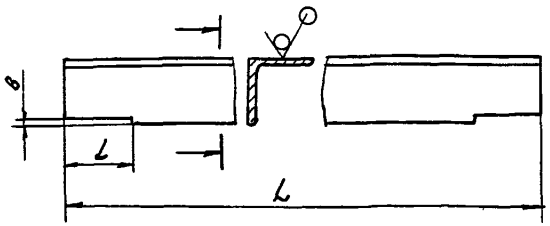

Обозначение	Размеры, мм			Масса, кг
	L	l	δ	
А1А 427 061	2454	35	3	3,95
-01	2448	2	15	3,93

Неуказанные предельные отклонения размеров h14, $\pm \frac{t_2}{2}$

Инв.№ подл. | Подп. и дата | Взам. инв.№ | Инв.№ дубл. | Подп. и дата

А1А 427 061

Изм.	Лист	№ докум.	Подп.	Дата
Разраб.		Чебоксаров		
Пров.		Фрядкин		
Нач. гр.		Фрядкин		
Гл. спец.		Рябовский		
Н. контр.		Литвак		
Утв.		Спивак		

Планка

Лит	Масса	Масштаб
И	См. табл.	—

Лист | Листов 1

Уголок 35×35×3 ГОСТ 8509-86 / Ст 3 ГОСТ 535-88

Сантехниипроект

А1А427060СБ

Серия 5.904-75.94 Выпуск 1-11

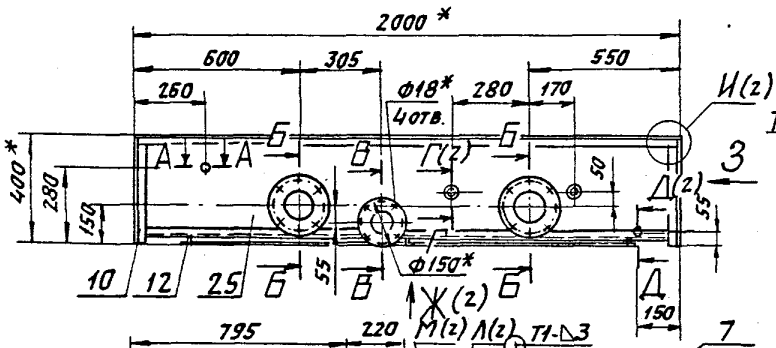

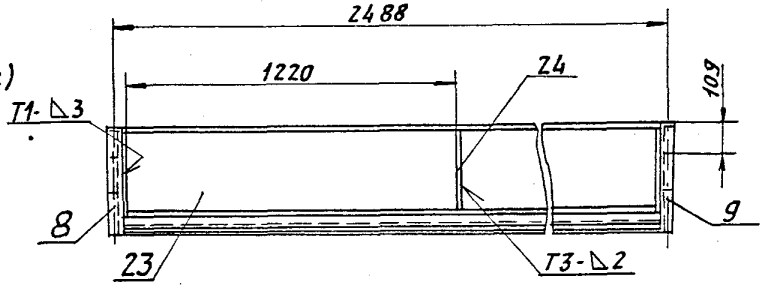

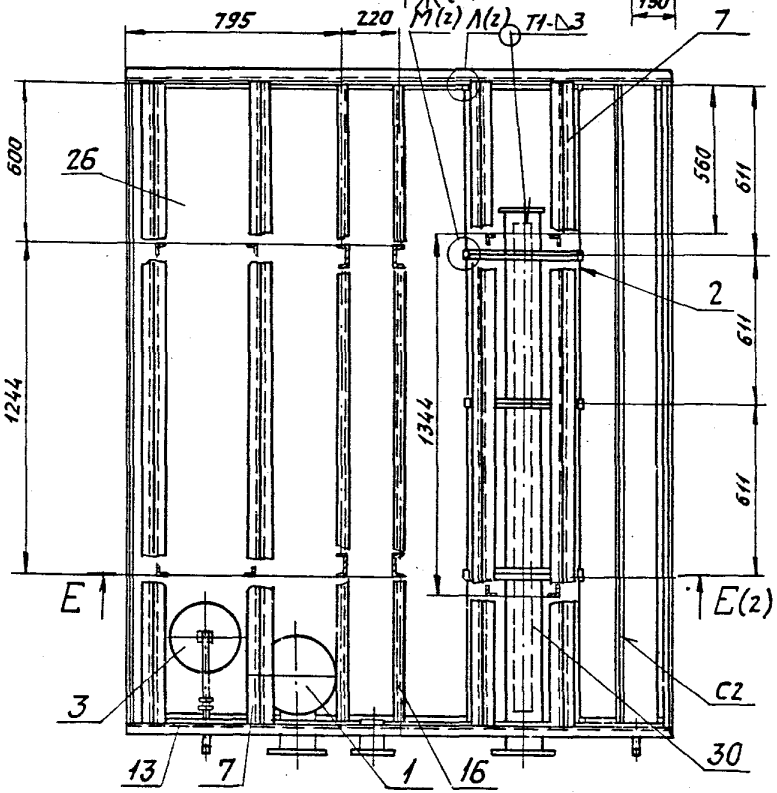

А-А (1:2)

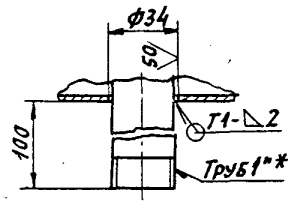

Б-Б (1:5)

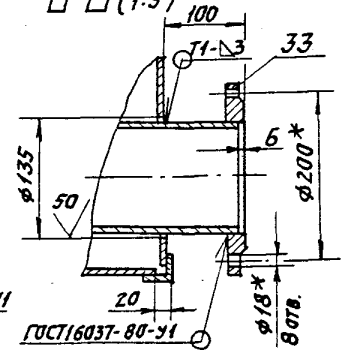

В-В (1:5)

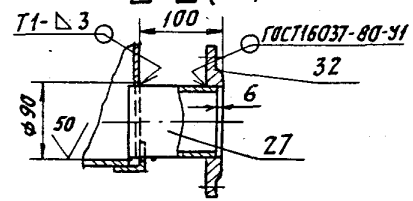

1. * Размеры для справок.
2. H14; h14; $\pm \frac{t_2}{2}$
3. Сварные швы №1; 2 - сварка ручная, электродуговая, остальные - по ГОСТ 5264-80.

Изм.	Лист	№ докум.	Подп.	Дата	
Разраб.		Чебоксаров			Паддон
Пров.		Фрадкин			
Нач. гр.		Фрадкин			
Гл. спец.		Горнозенский			
Н. контр.		Литвак			
Утв.		Спивак			

А1А427060СБ

Лит.	Масса	Масшт.
И	310	1:15

Лист 1 Листов 2

САНТЕХНИИПРОЕКТ

Инв. № подл. | Подп. и дата | Взам. инв. № | Инв. № дубл. | Подп. и дата

Ц 00194-12 29 Формат А3

АТА427.060СБ

Серия 5.904-75 94 Выпуск 1-11

Е-Е (1:10) (1)

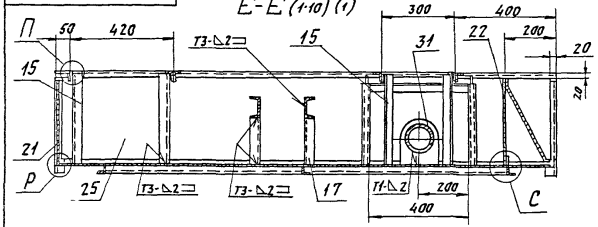

Ж (1:20) (1)

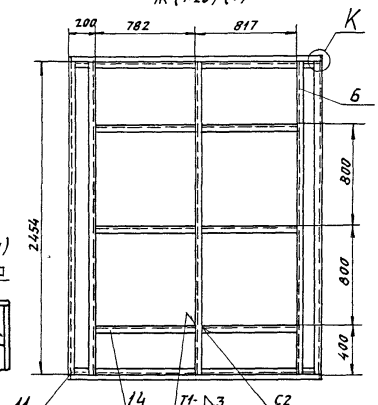

Г-Г (1:2) (1)

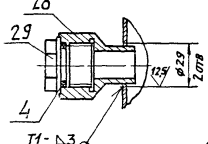

Д-Д (1:2)(1)

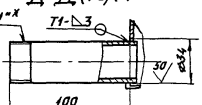

И (1:2) (1)



К (1:2)

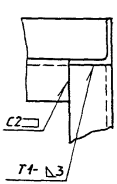

Л (1:2) (1)



С (1:2)

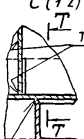

Т-Т (1:2)

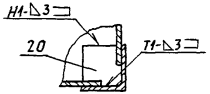

М (1:2) (1)

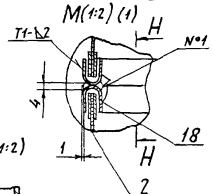

Н-Н (1:2)

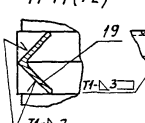

П (1:2)

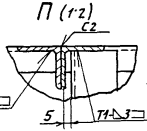

Р (1:2)

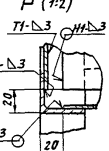

Изм.	Лист	N докум.	Подп.	Дата

А1А 427.060 СБ

Лист 2

400194-12 30 Формат А3

Инв. № подл. | Подп. и дата | Взам. инв. № | Инв. № дубл. | Подп. и дата

Серия 5 904-75 94 Выпуск 1-11

А1А427.061

50/(√)

А1А 427 062- изображено

А1А 427 062-01- зеркальное отражение

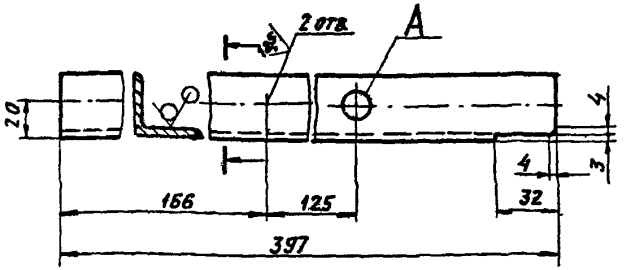

А (11)

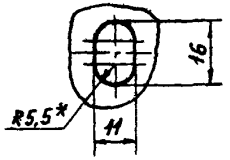

1. * Размер для справок
2. Н14, h14, $\pm \frac{t_2}{2}$

Изм	Лист	N докум	Подп	Дата
Разраб		Чебоксаров		
Пров		Фрадкин		
Нач гр		Фрадкин		
Гл спец		Ярановский		
Н контр		Литвак		
Утв		Спивак		

А1А 427.062

Планка

Лит	Масса	Масшт
И	0,64	1-2

Лист | Листов 1

Уголок 35х35х3 ГОСТ 8509-86 / Ст 3 ГОСТ 535-88

Сантехнчипроект

Формат А4

А1А427.063

50/(√)

А1А 427 063- изображено

А1А 427 063-01- зеркальное отражение

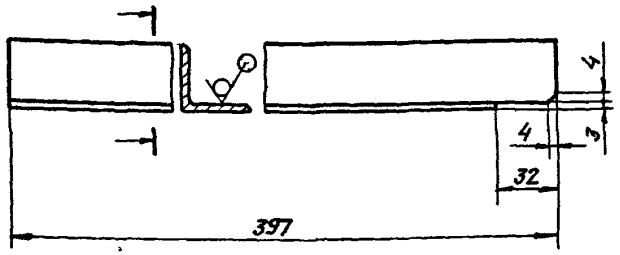

Неуказанные предельные отклонения размеров h14, $\pm \frac{t_2}{2}$

Изм	Лист	N докум	Подп	Дата
Разраб		Чебоксаров		
Пров		Фрадкин		
Нач гр		Фрадкин		
Гл спец		Ярановский		
Н контр		Литвак		
Утв		Спивак		

А1А 427.063

Планка

Лит	Масса	Масшт
И	0,64	1·2

Лист | Листов 1

Уголок 35х35х3 ГОСТ 8509 86 / Ст 3 ГОСТ 535-88

Сантехнчипроект

Серия 5.904-75.94 Выпуск 1-11

А1А427.068

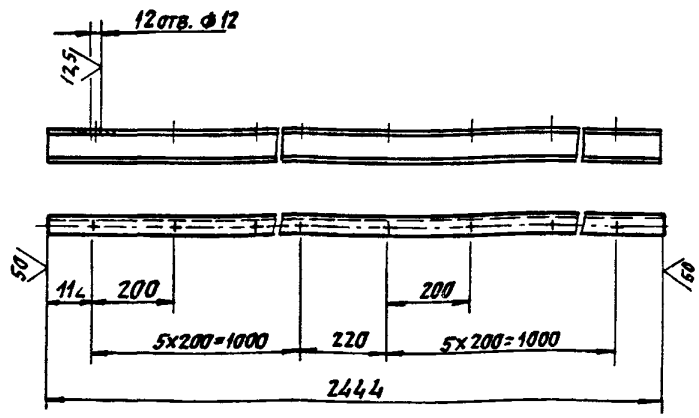

Неуказанные предельные отклонения размеров: H14, h14, $\pm \frac{t_2}{2}$

Изм.	Лист	№ докум.	Подп.	Дата
Разраб.		Чебоксаров		
Пров.		Фрадкин		
Нач. гр.		Фрадкин		
Гл. спец.		Грановский		
Н. контр.		Литвак		
Утв.		Спивак		

А1А427.068

Перекладина

Лит	Масса	Масштаб
И	17,2	1:10

Швеллер 8 ГОСТ 8240-89 / Ст 3 ГОСТ 535-88

Листов 1

САНТЕХНИИПРОЕКТ

Формат А4

Инв. № подл. | Подп. и дата | Взам. инв. № | Инв. № дубл. | Подп. и дата

А1А427.071

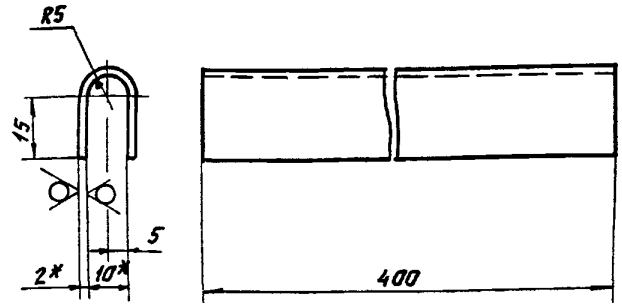

1.* Размеры для справок.

2 h14, $\pm \frac{t_2}{2}$

Изм.	Лист	№ докум.	Подп.	Дата
Разраб.		Чебоксаров		
Пров.		Фрадкин		
Нач. гр.		Фрадкин		
Гл. спец.		Грановский		
Н. контр.		Литвак		
Утв.		Спивак		

А1А 427.071

Направляющая

Лит	Масса	Масштаб
И	0,19	1:1

Лист 2,0 ГОСТ 19903-74 / Лист ОК360В ГОСТ 16523-89

Листов 1

САНТЕХНИИПРОЕКТ

Формат А4

Инв. № подл. | Подп. и дата | Взам. инв. № | Инв. № дубл. | Подп. и дата

Серия 5.904-75.94 Выпуск 1-11

Формат	Зона	Поз.	Обозначение	Наименование	Кол.	Примечание
				Документация		
А4			А1А 427.090 СБ	Сборочный чертеж		
				Детали		
А4		1	А1А 427.091	Патрубок	1	
А4		2	А1А 427.092	Патрубок	1	
А4		3	А1А 427.093	Воронка	1	
А4		4	А1А 427.094	Кронштейн	4	
Б4		5	А1А 427.095	Крышка		
				Лист 2,0 ГОСТ 19903-74		
				ОК360В ГОСТ 16523-89		
				ф 320-1,4	1	0,96 кг
Б4		6	А1А 427.096	Заглушка		
				Лист 5,0 ГОСТ 19903-74		
				Ст 3 ГОСТ 14637-89		
				ф 143-2,5	1	0,63 кг

Инв.№ подл. | Подп. и дата | Взам. инв.№ | Инв.№ дубл. | Подп. и дата

Изм.	Лист	№ докум.	Подп.	Дата
Разраб.		Чебоксаров		
Пров.		Фрядкин		
Нач. гр		Фрядкин		
Н. контр		Литвак		
Утв.		Спивак		

А1А 427.090

Перелив

Лит	Лист	Листов
И		1

САНТЕХНИИПРОЕКТ

Формат А4

Формат	Зона	Поз.	Обозначение	Наименование	Кол.	Примечание
				Документация		
А4			А1А 427.100 СБ	Сборочный чертеж		
				Детали		
А4		1	А1А 427.101	Полоса	4	
А4		2	А1А 427.102	Полоса	4	
Б4		3	А1А 427.103	Сетка		
				Сетка №1,6-0,5		
				ГОСТ 3826-82		
				320-3,6 х 600-4,4	1	0,07 кг
А4		4	А1А 427.104	Ручка	1	
				Стандартные изделия		
		5		Заклепка 2х8.011		
				ГОСТ 10300-80	16	

Инв.№ подл. | Подп. и дата | Взам. инв.№ | Инв.№ дубл. | Подп. и дата

Изм.	Лист	№ докум.	Подп.	Дата
Разраб.		Чебоксаров		
Пров.		Фрядкин		
Нач. гр.		Фрядкин		
Н. контр		Литвак		
Утв.		Спивак		

А1А 427.100

Фильтр сетчатый

Лит.	Лист	Листов
И		1

САНТЕХНИИПРОЕКТ

Серия 5 904-75 94 Выпуск 1-11

А1А 427.072

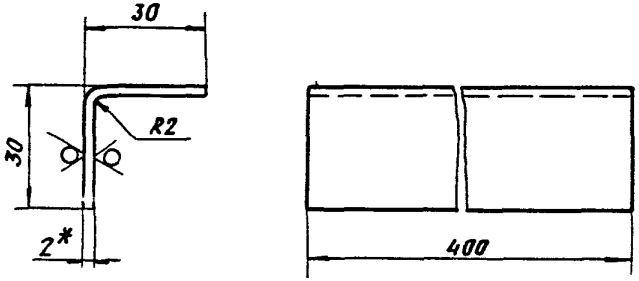

1 * Размер для справок

2 h14; $\pm \frac{t_2}{2}$

Изм	Лист	№ докум	Подп	Дата
Разраб		Чебоксаров		
Пров		Фрадкин		
Нач гр		Фрадкин		
Гл спец		Грановский		
Н.контр		Литвак		
Утв		Спивак		

А1А 427.072

Распорка

Лит	Масса	Масшт
Н	0,3	1 1

Лист | Листов 1

Лист $\frac{2,0\ ГОСТ\ 19903-74}{ОК3608\ ГОСТ\ 16523-89}$

САНТЕХНИИПРОЕКТ

Формат А4

Инв № подл | Подп и дата | Взам инв № | Инв № дубл | Подп и дата

А1А 427 090 СБ

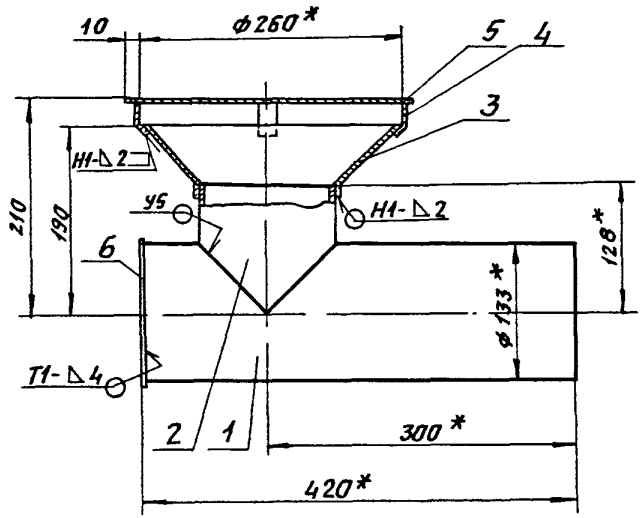

1 * Размеры для справок

2. $\pm \frac{t_2}{2}$

3 Сварные швы Н1, Т1- по ГОСТ 5264-80, шов У5 по ГОСТ 16037-80.

Изм	Лист	№ докум	Подп	Дата
Разраб		Чебоксаров		
Пров		Фрадкин		
Нач гр		Фрадкин		
Гл спец		Грановский		
Н.контр		Литвак		
Утв		Спивак		

А1А 427090 СБ

Перелив

Лит	Масса	Масшт
Н	10,0	1 4

Лист | Листов 1

САНТЕХНИИПРОЕКТ

Ц00194-12 34

Формат А4

Инв № подл | Подп и дата | Взам инв № | Инв № дубл | Подп и дата

А1А427.076

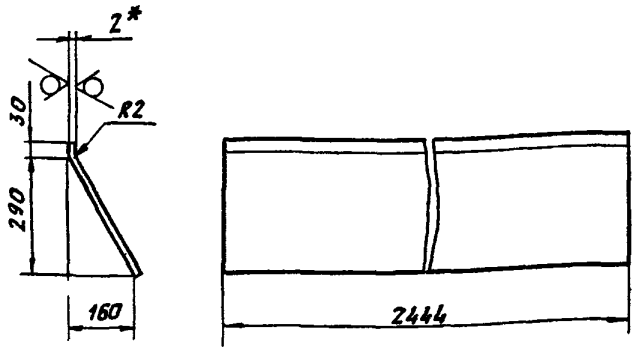

1. * Размер для справок.
2. $h14; \pm \frac{t_2}{2}$.

Изм.	Лист	№ докум.	Подп.	Дата
Разраб.		Чебоксаров		
Пров.		Фрадкин		
Нач. гр.		Фрадкин		
Гл. спец.		Рановский		
Н. контр.		Литвак		
Утв.		Спивак		

А1А 427.076

Стенка

Лит.	Масса	Масшт.
И	13,5	1:10
Лист	Листов 1	

2.0 ГОСТ 19903-74
Лист ОК 3608 ГОСТ 16523-89

САНТЕХНИИПРОЕКТ

Формат А4

А1А427.077

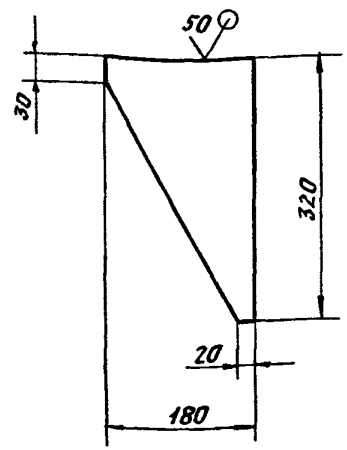

Неуказанные предельные отклонения размеров: $h14; \pm \frac{t_2}{2}$

Изм.	Лист	№ докум.	Подп.	Дата
Разраб.		Чебоксаров		
Пров.		Фрадкин		
Нач. гр.		Фрадкин		
Гл. спец.		Рановский		
Н. контр.		Литвак		
Утв.		Спивак		

А1А 427.077

Накладка

Лит.	Масса	Масшт.
И	0,7	1:5
Лист	Листов 1	

Лист 3.0 ГОСТ 19903-74
ОК 3608 ГОСТ 16523-89

САНТЕХНИИПРОЕКТ

Формат А4

Серия 5.90-1-75.94 Выпуск 1-11

А1А 427.082

12,5

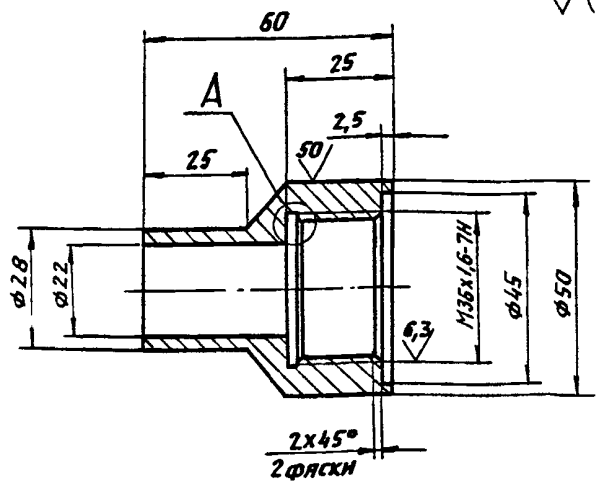

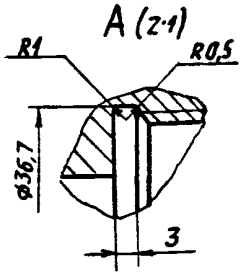

Неуказанные предельные отклонения размеров: $H14; h14; \pm \frac{t_2}{2}$

					А1А 427 082		
Изм	Лист	№ докум.	Подп.	Дата			
Разраб.		Чебоксаров			Бобышка	Лит.	Масса	Масштаб
Пров.		Фрадкин				Н	0,45	1:1
Нач. гр.		Фрадкин				Лист	Листов 1
Гл. спец.		Грановский			Ст 3 ГОСТ 380-88	САНТЕХНИИПРОЕКТ	
Н. контр.		Литвак					
Утв.		Сливак					

Инв. № подл. | Подп. и дата | Взам. инв. № | Инв. № дубл. | Подп. и дата

Формат А4

А1А427.083

12,5

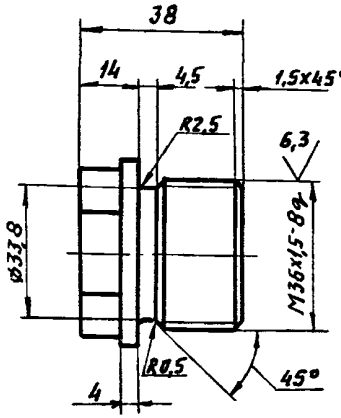

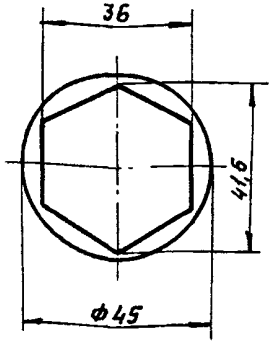

Неуказанные предельные отклонения размеров: $h14; \pm \frac{t_2}{2}$

					А1А 427. 083		
Изм.	Лист	№ докум.	Подп.	Дата			
Разраб.		Чебоксаров			Пробка	Лит.	Масса	Масштаб
Пров.		Фрадкин				И	0,25	1:1
Нач. гр.		Фрадкин				Лист	Листов 1
Гл. спец.		Грановский			Ст 3 ГОСТ 380-88	САНТЕХНИИПРОЕКТ	
Н. контр.		Литвак					
Утв.		Сливак					

Инв. № подл. | Подп. и дата | Взам. инв. № | Инв. № дубл. | Подп. и дата

Формат А4

Серия 5.904-75.94 Выпуск 1-11

А1А427.084

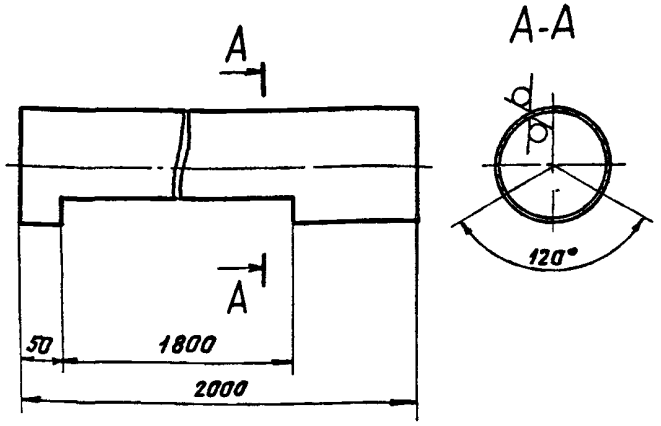

Неуказанные предельные отклонения размеров: H14, h14, $\pm\frac{t_2}{2}$

					А1А 427 084		
Изм	Лист	N докум	Подп	Дата	Труба всасывающая	Лит	Масса	Масшт
Разраб		Чебоксаров				И	25,4	1:5
Пров		Фрадкин				Лист	Листов 1
Нач гр		Фрадкин			Труба 133х4 ГОСТ 8732-78 / Д ГОСТ 8731-87	САНТЕХНИИПРОЕКТ	
Гл спец		Рановский					
Н контр		Литвак					
Утв		Спивак					

Инв.N подл. | Подп. и дата | Взам. инв.N | Инв.N дубл. | Подп. и дата

Формат А4

А1А427.085

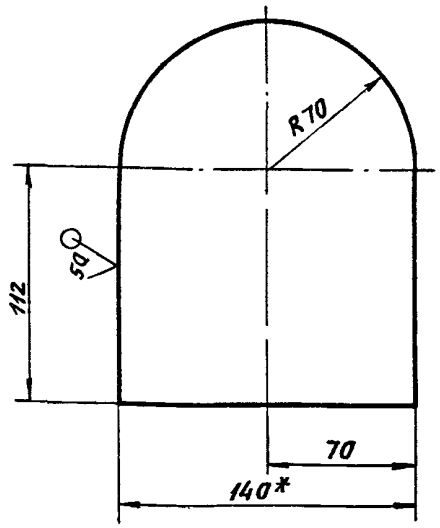

1 * Размер для справок

2. $\pm\frac{t_2}{2}$

					А1А 427 085		
Изм	Лист	N докум	Подп	Дата	Лист опорный	Лит	Масса	Масшт
Разраб		Чебоксаров				И	0,71	1:2
Пров		Фрадкин				Лист	Листов 1
Нач гр		Фрадкин			Лист 5,0 ГОСТ 19903-74 / Ст3 ГОСТ 14637-89	САНТЕХНИИПРОЕКТ	
Гл спец		Рановский					
Н контр		Литвак					
Утв		Спивак					

Инв.N подл. | Подп. и дата | Взам. инв.N | Инв.N дубл. | Подп. и дата

Формат А4

Серия 5 904г75 94 Выпуск 1-11

А1А 427.091

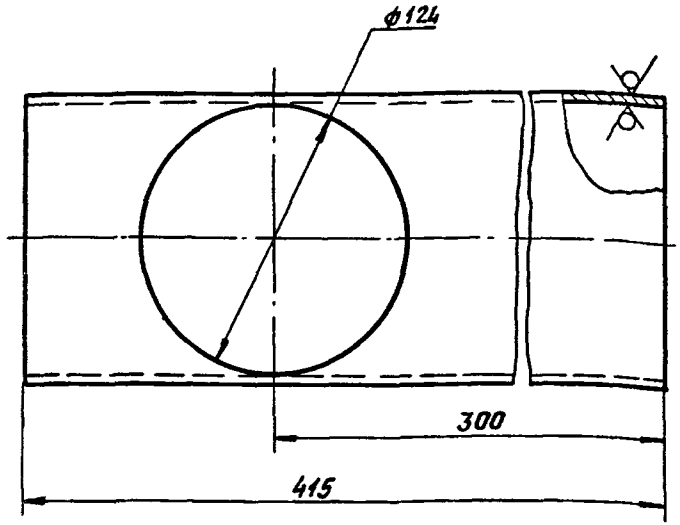

Неуказанные предельные отклонения размеров: $H14$; $h14, \pm\frac{t_2}{2}$

Изм	Лист	N докум	Подп	Дата
Разраб		Чебоксаров		
Пров		Фрадкин		
Нач гр		Фрадкин		
Гл спец		Грановский		
Н контр		Литвак		
Утв		Сливак		

А1А 427.091

Патрубок

Лист	Масса	Масшт
И	5,8	1:2

Лист | Листов 1

Труба 133х4,5 ГОСТ 8732-78 / Д ГОСТ 8731-87

САНТЕХНИИПРОЕКТ

Формат А4

А1А 427.092

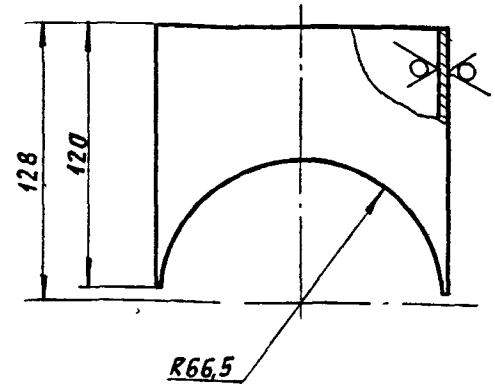

Неуказанные предельные отклонения размеров $h14, \pm\frac{t_2}{2}$

Изм	Лист	N докум	Подп	Дата
Разраб		Чебоксаров		
Пров		Фрадкин		
Нач гр		Фрадкин		
Гл спец		Грановский		
Н контр		Литвак		
Утв		Сливак		

А1А 427 092

Патрубок

Лит	Масса	Масштаб
И	1,7	1:2

Лист | Листов 1

Труба 133х4,5 ГОСТ 8732-78 / Д ГОСТ 8731-87

САНТЕХНИИПРОЕКТ

400194-12 38

Формат А4

Серия 5.904-15.94 Выпуск 1-11

Взам. инв. № | Инв. № дубл. | Подп. и дата

А1А427.093

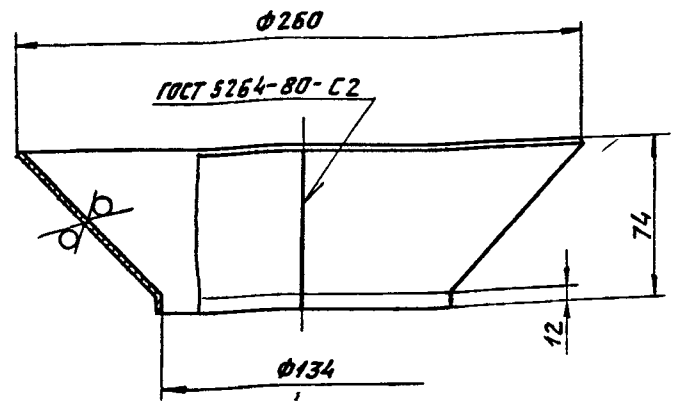

Неуказанные предельные отклонения размеров: H14, h14; $\pm\frac{t_2}{2}$

Изм.	Лист	N докум.	Подп.	Дата	А1А 427 093			
Разраб.		Чебоксаров			Воронка	Лит.	Масса	Масшт.
Пров.		Фрядкин				И	0,95	1:2
Нач. гр.		Фрядкин				Лист	Листов 1	
Гл. спец.		Грановский						
Н. контр.		Литвак			2.0 ГОСТ 19903-74	САНТЕХНИИПРОЕКТ		
Утв.		Спивак			Лист ОК 3608 ГОСТ 16523-89			

Инв. № подл. | Подп. и дата | Взам. инв. № | Инв. № дубл. | Подп. и дата

Формат А4

А1А427.094

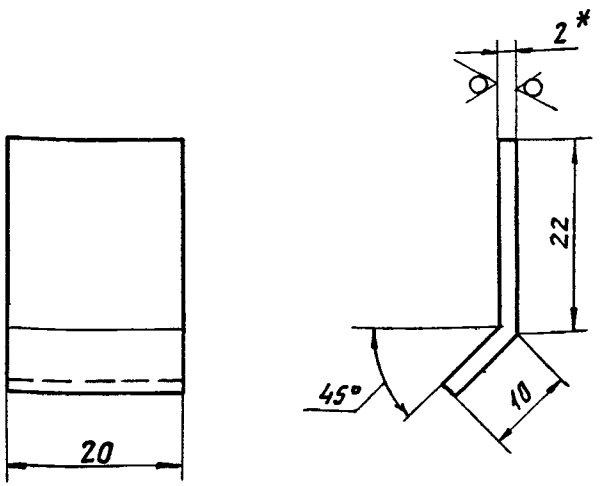

1. * Размер для справок.
2. h14; $\pm\frac{t_2}{2}$

Изм.	Лист	N докум.	Подп.	Дата	А1А 427 094			
Разраб.		Чебоксаров			Кронштейн	Лит.	Масса	Масшт.
Пров.		Фрядкин				И	0,01	2:1
Нач. гр.		Фрядкин				Лист	Листов 1	
Гл. спец.		Грановский						
Н. контр.		Литвак			Лист 2.С ГОСТ 19903-74	САНТЕХНИИПРОЕКТ		
Утв.		Спивак			ОК 3608 ГОСТ 16523-89			

Инв. № подл. | Подп. и дата | Взам. инв. № | Инв. № дубл. | Подп. и дата

Формат А4

Серия 5.904-75.94 Выпуск 1-11

А1А 427.102

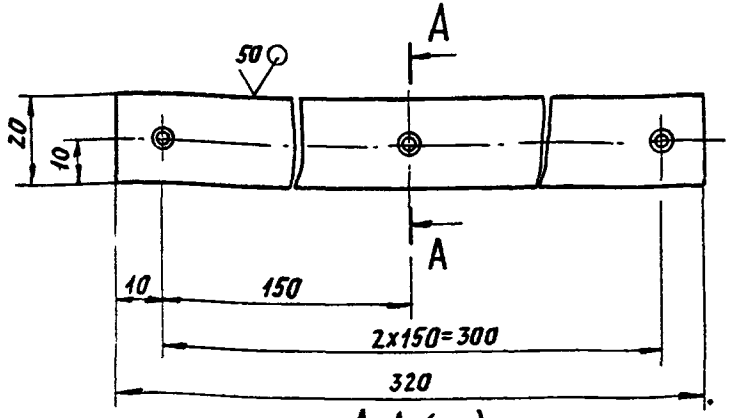

А-А (2:1)

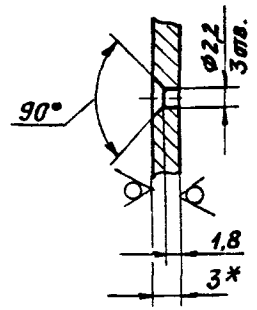

1 * Размер для справок.

2. H14; h14; $\pm \frac{t_2}{2}$

Изм.	Лист	№ докум.	Подп.	Дата
Разраб.		Чебоксаров		
Пров.		Фрадкин		
Нач. гр.		Фрадкин		
Гл. спец.		Грановский		
Н. контр.		Литвак		
Утв.		Спивак		

А1А 427. 102

Полоса

Лит	Масса	Масштаб
И	0,2	1:1
Лист	Листов 1	

3,0 ГОСТ 19903-74
Лист ОК360В ГОСТ 16523-89

САНТЕХНИИПРОЕКТ

Формат А4

А1А 427.104

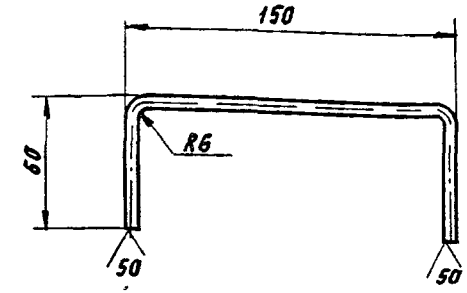

Неуказанные предельные отклонения размеров: h 14; $\pm \frac{t_2}{2}$

Изм.	Лист	№ докум.	Подп.	Дата
Разраб.		Чебоксаров		
Пров.		Фрадкин		
Нач. гр.		Фрадкин		
Гл. спец.		Грановский		
Н. контр.		Литвак		
Утв.		Спивак		

А1А 427 104

Ручка

Лит	Масса	Масшт
И	0,06	1:2
Лист	Листов 1	

Круг $\frac{5,0 \text{ ГОСТ } 2590\text{-}88}{\text{Ст } 3 \text{ ГОСТ } 535\text{-}88}$

САНТЕХНИИПРОЕКТ

Формат А4

Серия 5 904-75 94 Выпуск 1-11

А1А 427.100 СБ

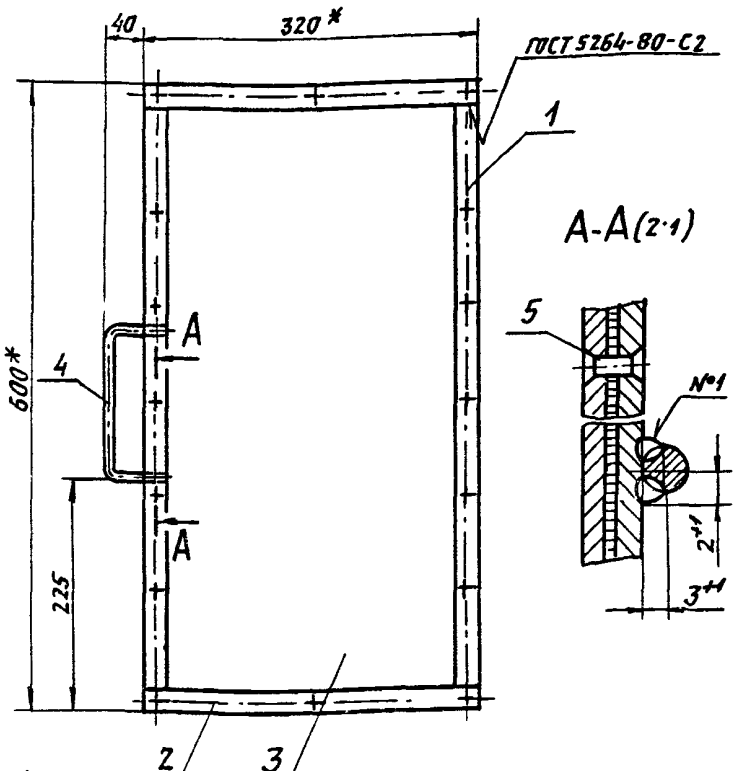

1* Размеры для справок
2 $\pm \frac{t_2}{2}$
3 Сварной шов №1 - сварка ручная электродуговая

Изм	Лист	N докум	Подп	Дата
Разраб		Чебоксаров		
Пров		Фрадкин		
Нач гр		Фрадкин		
Гл спец		Грановский		
Н контр		Литвак		
Утв		Спивак		

А1А 427 100 СБ

Фильтр сетчатый

Лит	Масса	Масшт
Н	1.7	1:4

Лист | Листов 1

САНТЕХНИИПРОЕКТ

Формат А4

А1А 427.101

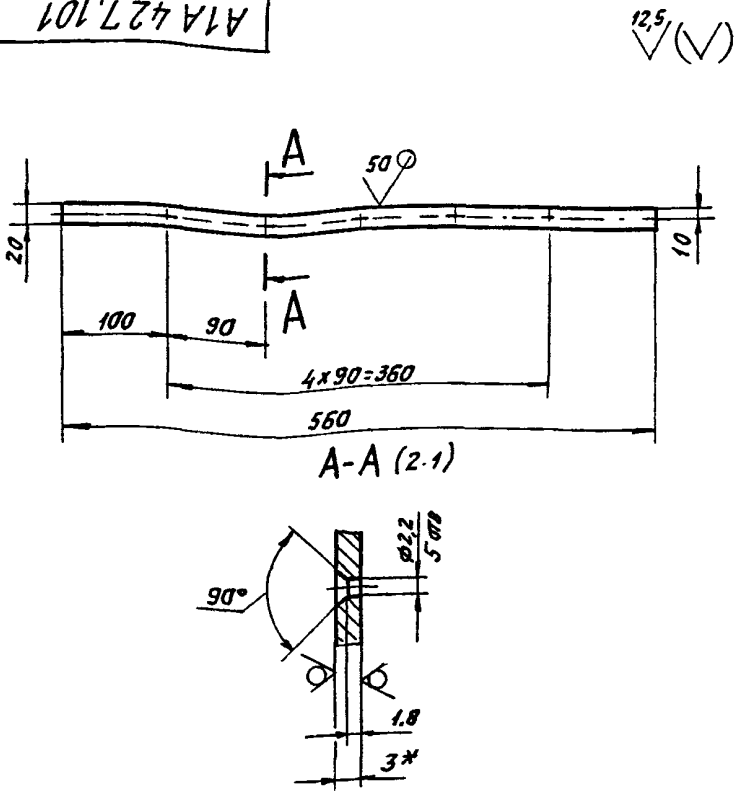

1.* Размер для справок
2 H14, h14, $\pm \frac{t_2}{2}$

Изм	Лист	N докум	Подп	Дата
Разраб		Чебоксаров		
Пров		Фрадкин		
Нач гр		Фрадкин		
Гл спец		Грановский		
Н контр		Литвак		
Утв		Спивак		

А1А 427 101

Полоса

Лит	Масса	Масшт
Н	0,5	1:4

Лист | Листов 1

Лист 3,0 ГОСТ 19903-74
ОК 3608 ГОСТ 16523-89

САНТЕХНИИПРОЕКТ

Серия 5.904-75.94 Выпуск 1-11

Формат	Зона	Поз	Обозначение	Наименование	Кол	Примечание
				Документация		
А4			А1А 427 110 СБ	Сборочный чертеж		
				Детали		
Б4		1	А1А 427 111	Пруток Круг 10 ГОСТ 2590-88 Ст3 ГОСТ 535-88 L = 360-1,4	30	0,2 кг
Б4		2	А1А 427 112	Пруток Круг 10 ГОСТ 2590-88 Ст3 ГОСТ 535-88 L = 2400-4,4	3	1,5 кг

Инв.№ подл. | Подп. и дата | Взам. инв.№ | Инв.№ дубл. | Подп. и дата

Изм.	Лист	№ докум.	Подп.	Дата
Разраб.		Чебоксаров		
Пров.		Фрадкин		
Нач. гр.		Фрадкин		
Н. контр.		Литвак		
Утв.		Спивак		

А1А 427 110

Решетка ходовая

Лит.	Лист	Листов
И		1

Сантехниипроект

Формат А4

Формат	Зона	Поз	Обозначение	Наименование	Кол	Примечание
				Документация		
А4			А1А 427 120 СБ	Сборочный чертеж		
				Детали		
Б4		1	А1А 427 121	Пруток Круг 10 ГОСТ 2590-88 Ст3 ГОСТ 535-88 L = 480-1,55	30	0,3 кг
Б4		2	А1А 427 122	Пруток Круг 10 ГОСТ 2590-88 Ст3 ГОСТ 535-88 L = 2400-4,4	5	1,5 кг

Инв.№ подл. | Подп. и дата | Взам. инв.№ | Инв.№ дубл. | Подп. и дата

Изм.	Лист	№ докум.	Подп.	Дата
Разраб.		Чебоксаров		
Пров.		Фрадкин		
Нач. гр.		Фрадкин		
Н. контр.		Литвак		
Утв.		Спивак		

А1А 427. 120

Решетка ходовая

Лит.	Лист	Листов
И		1

Сантехниипроект

Серия 5.904-75.94 Выпуск 1-11

А1А427 110СБ

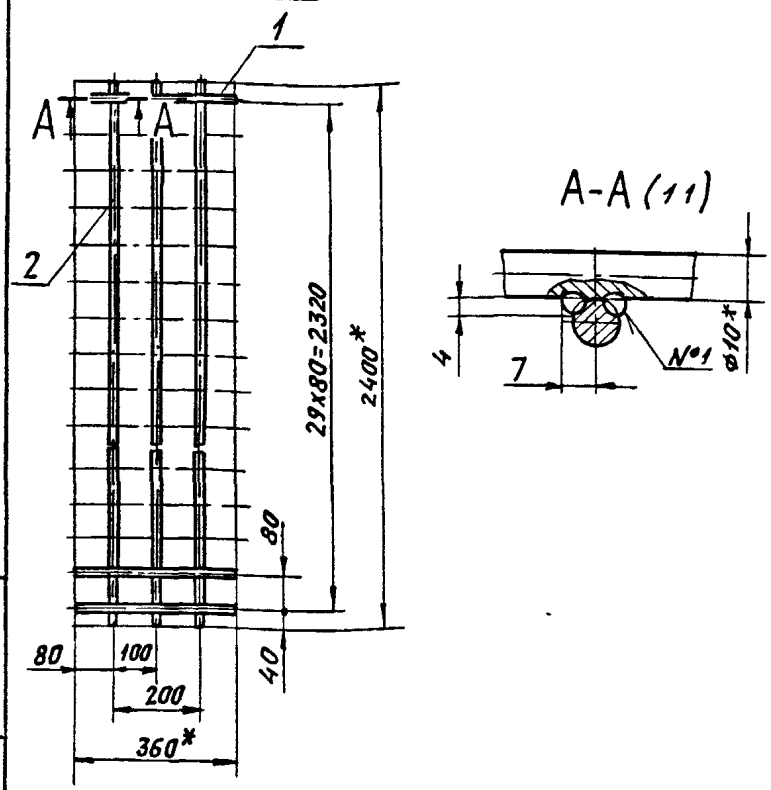

1 * Размеры для справок

2 $\pm \frac{t_2}{2}$

3 Сварной шов №1 - сварка ручная электродуговая

Изм.	Лист	№ докум.	Подп.	Дата	А1А 427 110 СБ
Разраб.		Чебоксаров			Решетка ходовая
Пров.		Фрядкин			Лит. Масса Масштаб
Нач. гр.		Фрядкин			Н 10,5 1:10
Гл. спец.		Грановский			Лист Листов 1
Н. контр.		Литвак			Сантехниипроект
Утв.		Спивак			

Формат А4

А1А427 120СБ

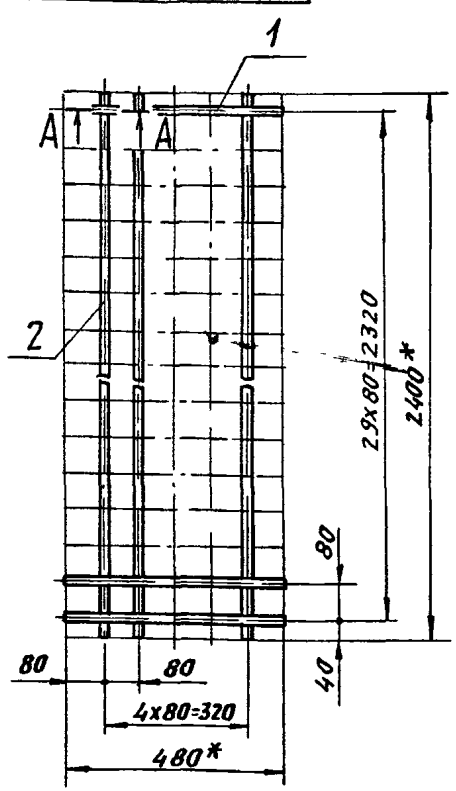

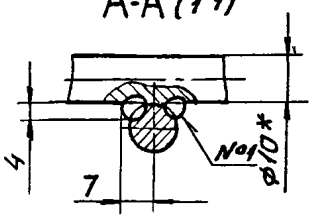

1 * Размеры для справок

2. $\pm \frac{t_2}{2}$

3 Сварной шов №1 - сварка ручная электродуговая

Изм.	Лист	№ докум.	Подп.	Дата	А1А 427 120 СБ
Разраб.		Чебоксаров			Решетка ходовая
Пров.		Фрядкин			Лит. Масса Масштаб
Нач. гр.		Фрядкин			Н 16,5 1:10
Гл. спец.		Грановский			Лист Листов 1
Н. контр.		Литвак			Сантехниипроект
Утв.		Спивак			

Инв. № подл. | Подп. и дата | Взам. инв. № | Инв. № дубл. | Подп. и дата

Серия 5.904-75.94 Выпуск 1-11

Формат	Зона	Поз	Обозначение	Наименование	Кол	Примечание
				Документация		
А4			А1А 427 130 СБ	Сборочный чертеж		
				Детали		
А4		1	А1А 427 131	Патрубок	1	
А4		2	А1А 427 132	Патрубок	5	
Б4		3	А1А 427 133	Заглушка		
				Лист 5,0 ГОСТ 19903-74		
				Ст3 ГОСТ 14637-89		
				Ф120-2,2	1	0,4 кг

Инв.№ подл. | Подп. и дата | Взам. инв.№ | Инв.№ дубл. | Подп. и дата

Изм.	Лист	№ докум.	Подп.	Дата	А1А 427 130			
Разраб.		Чебоксаров			Коллектор	Лит.	Лист	Листов
Пров.		Фрадкин				И		1
Нач. гр.		Фрадкин				Сантехниипроект		
Н. контр.		Литвак						
Утв.		Спивак						

Формат А4

Формат	Зона	Поз	Обозначение	Наименование	Кол	Примечание
				Документация		
А4			А1А 427 140 СБ	Сборочный чертеж		
				Детали		
А4		1	А1А 427 141	Стояк	1	
А4		2	А1А 427 142	Патрубок	20	
				Стандартные изделия		
		3		Колпак 50		
				ГОСТ 8962-75	1	

Инв.№ подл. | Подп. и дата | Взам. инв.№ | Инв.№ дубл. | Подп. и дата

Изм.	Лист	№ докум.	Подп.	Дата	А1А 427.140			
Разраб.		Чебоксаров			Стояк коллектора	Лит.	Лист	Листов
Пров.		Фрадкин				И		1
Нач. гр.		Фрадкин				Сантехниипроект		
Н. контр.		Литвак						
Утв.		Спивак						

Формат А4

Серия 5.904-75.94 Выпуск 1-11

1А427.130СБ

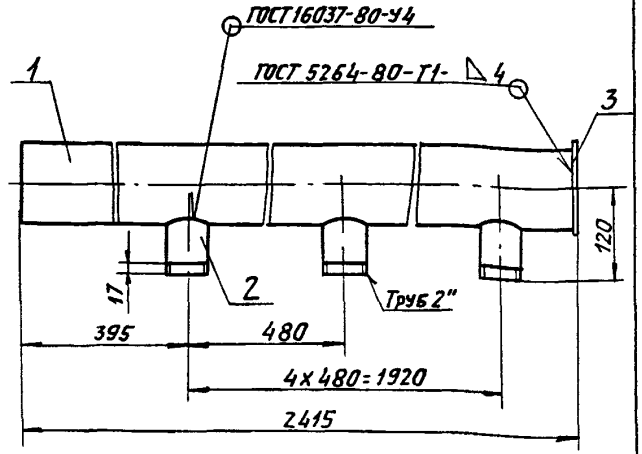

Размеры для справок

Изм.	Лист	№ докум.	Подп.	Дата
Разраб.		Чебоксаров		
Пров.		Фрадкин		
Нач. гр.		Фрадкин		
Гл. спец.		Рачковский		
Н. контр.		Литвак		
Утв.		Спивак		

А1А 427 130 СБ

Коллектор

Лит.	Масса	Масшт.
Н	31,5	1:5
Лист	Листов 1	

Сантехниипроект

Формат А4

1А427 131

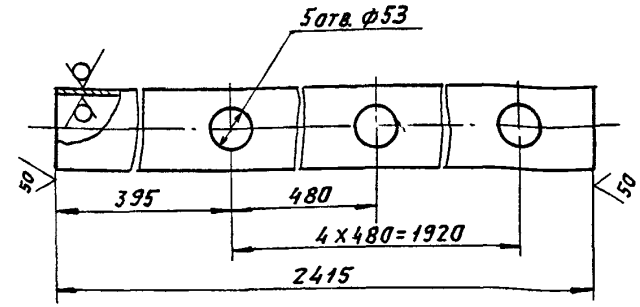

Неуказанные предельные отклонения размеров H14, h14, $\pm \frac{t_2}{2}$

Изм.	Лист	№ докум.	Подп.	Дата
Разраб.		Чебоксаров		
Пров.		Фрадкин		
Нач. гр.		Фрадкин		
Гл. спец.		Рачковский		
Н. контр.		Литвак		
Утв.		Спивак		

А1А 427 131

Труба

Лит.	Масса	Масшт.
Н	24,8	1:5
Лист	Листов 1	

Труба 108х4 ГОСТ 8732-78 / Д ГОСТ 8731-87

Сантехниипроект

Формат А4

Инв. № подл. | Подп. и дата | Взам. инв. № | Инв. № дубл. | Подп. и дата

А1А 427.132

Серия 5.904-75.94 Выпуск 1-11

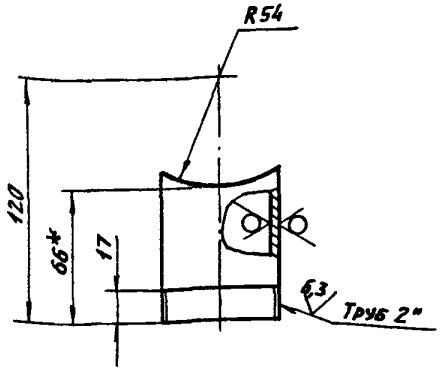

1* Размер для справок

2. $\pm \frac{t2}{2}$

Изм.	Лист	№ докум.	Подп.	Дата	А1А 427.132			
Разраб.		Чебоксаров			Патрубок	Лит.	Масса	Масштаб
Пров.		Фрадкин				И	0,3	1:2
Нач. гр.		Фрадкин				Лист	Листов 1	
Гл. спец.		Грановский			Труба 50х3,5 ГОСТ 3262-78	САНТЕХНИИПРОЕКТ		
Н. контр.		Антвак						
Утв.		Сливак						

Инв. № подл. | Подп. и дата | Взам. инв. № | Инв. № дубл. | Подп. и дата

Формат А4

А1А 427.140 СБ

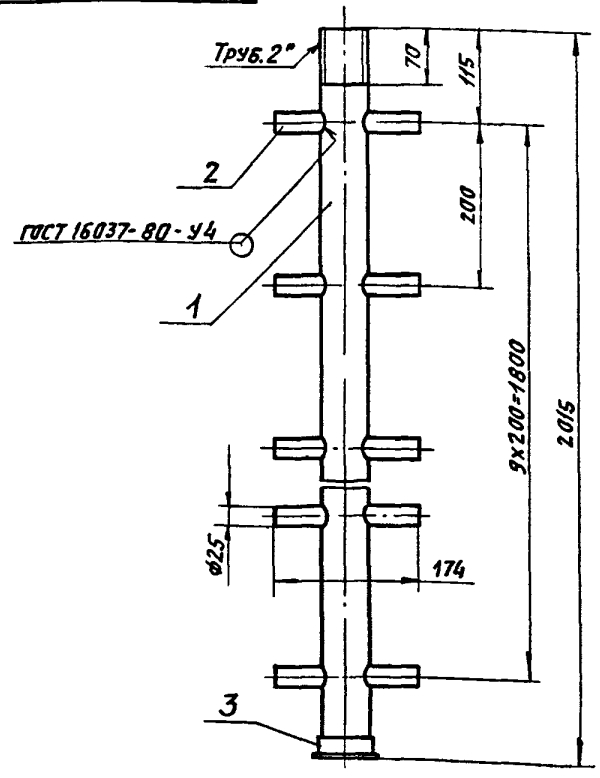

Размеры для справок.

Изм.	Лист	№ докум.	Подп.	Дата	А1А 427 140 СБ			
Разраб.		Чебоксаров			Стояк коллектора	Лит.	Масса	Масштаб
Пров.		Фрадкин				И	14,2	1:5
Нач. гр.		Фрадкин				Лист	Листов 1	
Гл. спец.		Грановский				САНТЕХНИИПРОЕКТ		
Н. контр.		Антвак						
Утв.		Сливак						

Инв. № подл. | Подп. и дата | Взам. инв. № | Инв. № дубл. | Подп. и дата

Формат А4

1А427.141

Серия 3.904-75.94 Выпуск 1-11

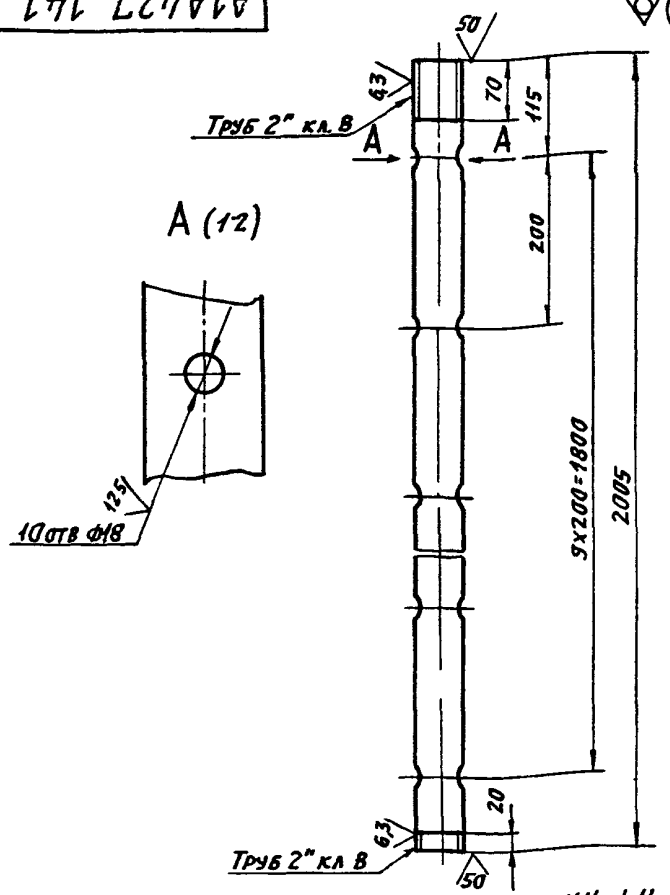

Неуказанные предельные отклонения размеров H14, h14, $\pm \frac{t_2}{2}$

					А1А 427 141		
Изм	Лист	№ докум.	Подп.	Дата			
Разраб		Чебоксаров			Стояк	Лит	Масса	Масштаб
Пров		Фрадкин				Н	9,8	1:5
Нач гр		Фрадкин				Лист	Листов 1	
Гл спец		Грановский			Труба 50х3,5 ГОСТ 3262-78	САНТЕХНИИПРОЕКТ		
Н контр		Литвак						
Утв.		Спивак						

Инв № подл. | Подп и дата | Взам инв № | Инв № дубл. | Подп и дата

Формат А4

1А 427 142

50

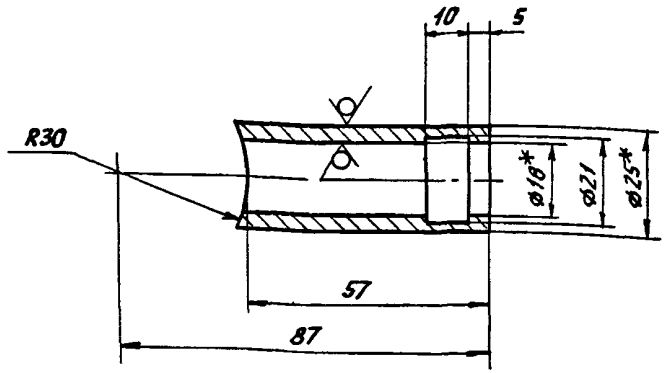

1 * Размеры для справок

2 H14, h14, $\pm \frac{t_2}{2}$

					А1А 427 142		
Изл	Лист	№ докум.	Подп.	Дата			
Разраб		Чебоксаров			Патрубок	Лит	Масса	Масштаб
Пров		Фрадкин				Н	0,11	1:1
Нач гр		Фрадкин				Лист	Листов 1	
Гл спец		Грановский			Труба 25х3,5 ГОСТ 8732-78 / Д ГОСТ 8731-87	САНТЕХНИИПРОЕКТ		
Н контр		Литвак						
Утв.		Спивак						

Инв № подл. | Подп и дата | Взам инв № | Инв № дубл. | Подп и дата

Серия 5.904-15.04 Выпуск 1-11

Форм	Зона	Поз	Обозначение	Наименование	Кол	Примечание
				Документация		
А4			А1А 427.150 СБ	Сборочный чертеж		
				Детали		
А4		1	А1А 427.151	Седло	1	
А4		2	А1А 427.152	Опора	1	

Инв. № подл. | Подп. и дата | Взам. инв. № | Инв. № дубл. | Подп. и дата

Изм.	Лист	№ докум.	Подп.	Дата
Разраб.		Чебоксаров		
Пров.		Фрадкин		
Нач. гр.		Фрадкин		
Н. контр.		Литвак		
Утв.		Спивак		

А1А 427 150

Хомут

Лит.	Масса	Масштаб
Лист	Листов 1	

САНТЕХНИИПРОЕКТ

Формат А4

А1А 427.150 СБ

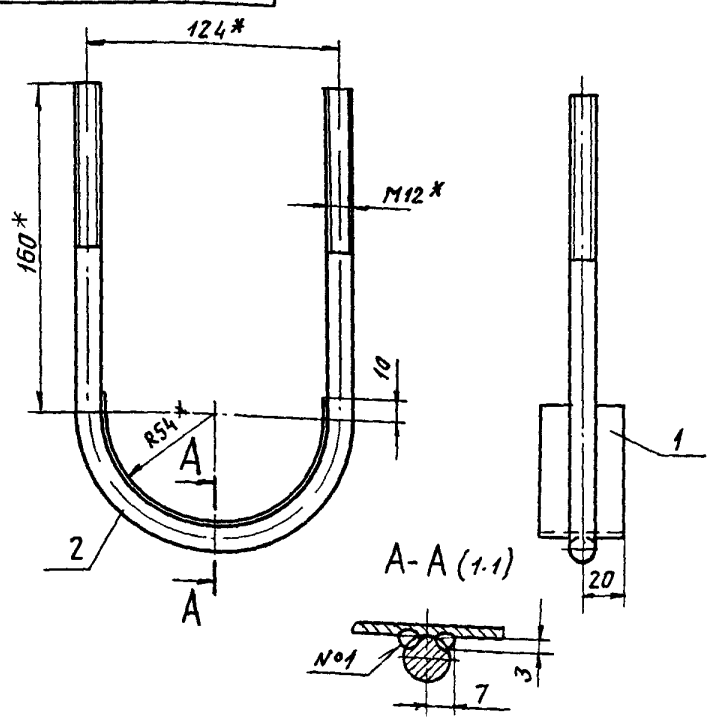

1. * Размеры для справок
2. $\pm \frac{t_2}{2}$
3. Сварной шов №1 - сварка ручная электродуговая

Инв. № подл. | Подп. и дата | Взам. инв. № | Инв. № дубл. | Подп. и дата

Изм.	Лист	№ докум.	Подп.	Дата
Разраб.		Чебоксаров		
Пров.		Фрадкин		
Нач. гр.		Фрадкин		
Гл. спец.		Грановский		
Н. контр.		Литвак		
Утв.		Спивак		

А1А 427 150 СБ

Хомут

Лит.	Масса	Масштаб
И	0,4	1:2
Лист	Листов 1	

САНТЕХНИИПРОЕКТ

Серия 5 904-75 94 выпуск 1-11

А1А427.151

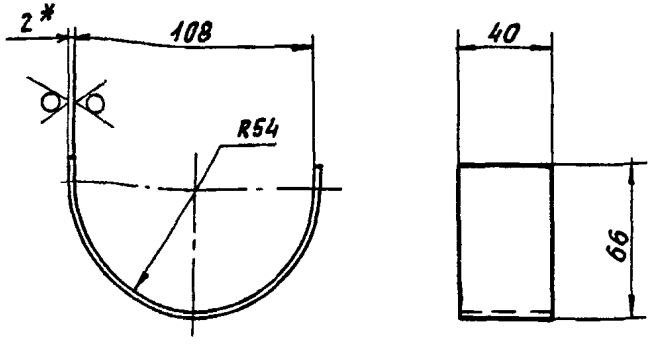

1 * Размер для справок

2 H14; h14, $\pm \frac{t_2}{2}$

Изм	Лист	N докум	Подп	Дата
Разраб		Чебоксаров		
Пров		Фрадкин		
Нач гр		Фрадкин		
Гл спец		Грановский		
Н контр		Литвак		
Утв.		Сливак		

А1А 427 151

Седло

Лит	Масса	Масшт
И	0,05	1:2

Лист | Листов 1

Лист 2,0 ГОСТ 19903-74 / ОК360В ГОСТ 16523-89

САНТЕХНИИПРОЕКТ

Формат А4

А1А427.152

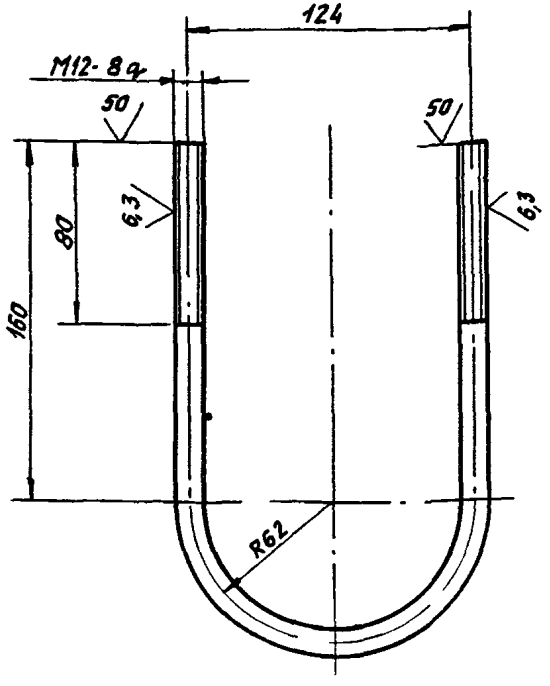

Неуказанные предельные отклонения размеров $\pm \frac{t_2}{2}$

Изм	Лист	N докум	Подп	Дата
Разраб		Чебоксаров		
Пров		Фрадкин		
Нач гр		Фрадкин		
Гл спец		Грановский		
Н контр		Литвак		
Утв		Сливак		

А1А 427 152

Опора

Лит	Масса	Масшт
И	0,23	1:2

Лист | Листов 1

Круг 12 ГОСТ 2590-71 / Ст3 ГОСТ 535-88

САНТЕХНИИПРОЕКТ

Ц00194-12 (49)

Формат А4

МГП «Информрекламиздат» Зак. 326 Тир 100

gost.e-ecolog.ru